1484

Ju 88 A-4

Ersatzteil-Liste

JUNKERS FLUGZEUG- UND -MOTORENWERKE AG. DESSAU
FLUGZEUGBAU STAMMWERK
FERNRUF 4051 · DRAHTWORT: JFA
1941

Der Reichsminister der Luftfahrt und
Oberbefehlshaber der Luftwaffe
Generalluftzeugmeister

Nr. LC 2/V - 10222/41/75

Berlin, den 21. Juni 1941

Diese Druckschrift: **Ju 88 A-4 Ersatzteil-Liste,** Ausgabe 1941, gilt als vorläufige Ersatzteil-Liste.

I. A.

gez. **Gebauer**
Flieger-Oberstabsingenieur
und Gruppenleiter

Zur Beachtung!

Die vorliegende **Ju 88 A-4 Ersatzteil-Liste** enthält gleichzeitig das Baumuster Ju 88 A-8, das sich nur durch geringe Abweichungen vom Grundmuster Ju 88 A-4 unterscheidet (siehe fettumrandete Baureihen der Baugruppen-Gesamtübersicht).

Für **Ju 88 A-1, A-5** enthält eine besondere **Ersatzteil-Liste** gleichzeitig die Baumuster Ju 88 A-3, A-6, A-7; letztere unterscheiden sich wiederum nur durch geringe Abweichungen vom Grundmuster Ju 88 A-1, A-5.

Die weitere Verwendung der Baugruppen der Ju 88 A-4 Ersatzteil-Liste für die übrigen Baureihen der Ju 88 ist ebenfalls aus der **Baugruppen-Gesamtübersicht** zu ersehen.

Das Auffinden bzw. Vorkommen der Ersatzteil-Nr. in den Baugruppen der Baureihen A-1, A-3 bis A-8 ist aus der **Schlüssel-Liste der Ersatzteilnummern** zu ersehen. Darüber hinaus wird daselbst auf das Vorhandensein in den Vorratssätzen (Plan- und Reparaturwerksbevorratung) durch entsprechende Schlüsselzahlen (1-6) hingewiesen.

Hinweis: Die Ju 88 A-4 Ersatzteil-Liste enthält gleichzeitig die sogenannte

Truppen-Ersatzteil-Liste,

die auf den Tabellenseiten durch Rotdruck gekennzeichnet ist und nur solche Teile umfaßt, die mit einfachen Werkzeugen und Hilfsmitteln an der Front leicht ausgewechselt werden können.

Anm.: Um bei dem Umfang der Ersatzteil-Listen die geforderte Beweglichkeit und Erweiterungsmöglichkeit zu gewährleisten, wurde die Unterbringung nicht in Schraubeinbänden, sondern in mehreren Doppel-Hebel-Ordnern durchgeführt.

Jeder Ordner enthält vorangeheftet die Titelei, d. h. Titelblatt, Erklärungen, Berichtigungen usw.

Sämtliche Angaben bleiben unser Eigentum und dürfen nur für Betrieb, Wartung und Ausbesserung von Junkers-Flugzeugen benutzt werden. Wir behalten uns vor, jede andere Benutzung und Mitteilung an Dritte zivil- und strafrechtlich zu verfolgen. Etwaige bestehende Geheimhaltungsbestimmungen sind zu beachten.
Copyright 1941 by Junkers Flugzeug- und -Motorenwerke Aktiengesellschaft, Dessau.

Manuskript (Bild und Text): JFM-FTVDru

Satz und Druck: Gebr. Feyl, Berlin SW 68

Erklärungen zur Ju 88 A-4 Ersatzteil-Liste

A Zweck

Die **Ju 88 A-4 Ersatzteil-Liste** ermöglicht an Hand benummerter Bilder und Tabellenseiten eine eindeutige Bezeichnung der Ersatzteile des Flugzeuges zwecks Anforderung, Nachschub und Lagerung.

Allen mit Wartung und Ausbesserung Betrauten ist dadurch ein wichtiges Hilfsmittel an die Hand gegeben, **das bei sorgfältiger Beachtung der nachfolgenden Erläuterungen die Bestellung bzw. Auftragserteilung von Ersatzteilen sowie den Nachschub und die Lagerung wesentlich erleichtert.**

Neu einzusetzender Gefolgschaft kann die Ersatzteil-Liste auch als Mittel zum Einarbeiten – besonders auch im Zusammenhang mit dem Flugzeug-Handbuch bzw. Betriebsanleitung – wertvolle Dienste leisten.

B Gliederung

I. Die Ersatzteil-Liste ist entsprechend der konstruktions- bzw. fertigungsmäßigen Gliederung in die **9 Konstruktions-Gruppen** (sowie Fertiggruppen) des Flugzeuges gegliedert und durch einen **Anhang** erweitert:

1 Rumpfwerk	6 Triebwerks-Gerüst	Anhang:
2 Fahrwerk	und -Verkleidung	A Normteilliste
3 Leitwerk	7 Triebwerksanlage	B Ausrüstungs-Geräteliste
4 Steuerwerk	8 Triebwerksbehälter	C Elt-Geräteliste
5 Tragwerk	9 Ausrüstung	D Auswärtsteilliste

Anm.: **Fertiggruppen** können aus ganzen Konstruktionsgruppen sowie Baugruppen, Untergruppen usw. verschiedener Konstr.-Gruppen bestehen. Im Rahmen der Ersatzteil-Liste werden die Fertiggruppen sinngemäß einer Konstruktions-Gruppe zugeordnet, während die einzelnen Baugruppen bei den betreffenden Konstruktions-Gruppen selbst abgeheftet werden.

II. Jede **Konstruktions-Gruppe** ist gemäß der jeweils vorangehenden **Baugruppen-Gesamtübersicht** — unter Angabe der **Benennung,** der **Baureihe** und der **Baugruppen-Kennziffer** – in Baugruppen unterteilt.

III. Jede **Baugruppe** ist sodann „neutral" aufgezogen, d. h. ohne weiteren Hinweis auf eine bestimmte Baureihe mit einem Inhaltsverzeichnis versehen und in Zwischen- und Untergruppen, Hilfsgruppen sowie Einzelteilen aufgeteilt.

Bei der listenmäßigen Zusammenstellung dienen die Baugruppen-Kennziffern auch für die Bilder und Tabellenseiten als Kenn- und Ordnungsziffern.

Um das Umblättern weitgehendst zu vermeiden, werden die Bilder so oft wiederholt, wie rechtsseitig zugehörige Tabellenseiten vorhanden sind.

Innerhalb einer Baugruppe sind ferner die Bilder (nicht Bild**seiten**) laufend numeriert und die Tabellenseiten für sich mit laufenden Seitenzahlen versehen.

IV. Die **Ortsnummern,** d. h. die Kennzeichnung der Ersatzteile auf den Bildern stellen die **Verbindung mit den Tabellenseiten her** und führen somit zum **Auffinden der Ersatzteil-Nummern.**

Auf den Tabellenseiten **in Klammern ( ) gesetzte Orts-Nr.** fehlen auf den zugehörigen Bildern.

V. Die Spalte **„Stück"** bezieht sich folgerichtig jeweils bei
Zwischen- und Untergruppen auf **eine** Baugruppe und
Einzelteilen auf **eine** Untergruppe.

Anm.: **Baugruppen,** die an einem Flugzeug **mehrmals vorkommen,** sind auf der **Baugruppen-Gesamtübersicht** kenntlich gemacht.

Nur in der im Anhang befindlichen Normteil-Liste gelten die Stückzahlen für das ganze Flugzeug.

C Die Ersatzteil-Nummer (= Lager-Nr. = Zeichnungs-Nr.)

„Gc"

Es werden 3 Arten von Ersatzteil-Nummern unterschieden:

I. Die **Spezialteil-Nummer** z. B. 88.200-0603 ist besonders durch die Voransetzung der **Baumusterziffer** des betr. Flugzeuges gekennzeichnet und setzt sich im übrigen wie folgt zusammen:

Zwischengruppen sind Baugruppen 2. Ordnung und werden hinter dem Bindestrich der Ersatzteil-Nummer durch den Buchstaben **„Z"** gekennzeichnet z. B. 88.152-Z 11 (diese „Z"-Nr. hat an sich nur übergeordnete Bedeutung, d. h. wird nicht weiter zur Nummernbildung herangezogen).

Hilfsgruppen sind Untergruppen 2. Ordnung und werden hinter der Untergruppen-Kennziffer durch den Buchstaben **„H"** gekennzeichnet, z. B. 88.152-64 H 01 (diese „H"-Nr. hat an sich nur übergeordnete Bedeutung, d. h. wird nicht weiter zur Nummernbildung herangezogen).

Sonderfälle — in Ermangelung einer Hilfsgruppe — sind innerhalb dieser Ersatzteil-Liste durch **Schrägstrich und Punkte** hinter der Spezialteil-Nr. gekennzeichnet und haben folgende Bedeutung:

Beispiel: Konstruktions-Gruppe 1, Baugruppe 115, Seite 8 88.942-140.02/..

Der Schrägstrich besagt, daß es sich um mehrere Einzelteile handelt, während die Nummer selbst nur den Hauptteil bezeichnet, in diesem Falle die Seilrolle.

II. **Normteil-Nummern** setzen sich aus Abmessung und Normblatt-Nr. zusammen.

Beispiele:

1. **Junkers-Norm** (Ju N) — 14 Ju N 113834
2. **Deutsche Industrie-Norm** (DIN) — M 4×14 DIN 86
   Kraftfahrindustrie (Kr) — M 6×40 DIN Kr 551
   Luftfahrt (L) — 14 C 6 DIN L 89
3. **Flieg-Nummern** (Fl) — Fl 22231 (Fahrtmesser) hauptsächlich für Geräte (Gr. 9)

III. **Ersatzteil-Nummern anderer Hersteller (Auswärtsteile)** sind in Klammern ( ) gesetzt und im Text durch das Lieferer-Kurzzeichen (siehe Lieferer-Verzeichnis auf Seite 8) gekennzeichnet.

Beispiel: Konstruktions-Gruppe 2, Baugruppe 201, Seite 2
Luftfederbein mit Öldämpfung, links (Lief. VDM) (8-2531 A-0)

im **Anhang, Abschnitt D „Auswärtsteil-Liste"** sind sämtliche Auswärtsteile nochmals erfaßt bzw. weiter unterteilt.

D Anwendungsweise

Es soll gesucht werden: Knickhebel (Gußteil) am Sporn

Es ist festzustellen	Ergebnis	Gefundene Zahl
1. Baureihe, Konstr.-Gruppe und Baugruppe (siehe Baugruppen-Gesamtübersicht Ju 88 A-4, Konstr.-Gruppe 2, Fahrwerk)	Spornanlage	294
2. Die Untergruppe (siehe Inhaltsverzeichnis Baugruppe 294)	Knickstrebe	Bild 1, Seite 1—3
3. Das Einzelteil (Knickhebel)	Orts-Nr. 10	88.294-2001

Die gefundene, zur Bestellung nötige Ersatzteil-Nr. **88.294–2001**

E Anmerkungen

1. Bei Bestellung sind die in der Zwischenzeit herausgebrachten Änderungsmitteilungen bzw. Änderungsanweisungen stets zu beachten.

2. In Ermangelung einer Ersatzteil-Nummer kann evtl. unter Bezugnahme auf die Baugruppe, Bild und Orts-Nr. zurückgegriffen werden. Nicht aufgeführte Teile sind durch nähere Beschreibung in Anlehnung an die Ersatzteil-Liste, möglichst unter Verwendung von Skizze und Foto zu bestellen.

3. Nur teilweise aufgeteilt sind: Kegelstifte nach DIN 1, ebenso Schrauben (bis einschließlich 5 mm Ø), Unterlegscheiben, Muttern, Splinte und andere handelsübliche Bauelemente.

4. Maßangaben im Text sind Nennmaße.

5. Die zur Bestellung nicht unbedingt erforderlichen Werkstoffe sind, aus Gründen der mehrfachen Umstellung auf sparstoffhaltige Werkstoffe, fortgelassen.

6. Verschiedentlich sind Einzelteile unter anderen Konstr.-Gruppen zu suchen, wenn sie durch ihre Lage an Anschlußpunkten zwischen benachbarten Konstr.-Gruppen oder durch ihre Eigenart zu einer anderen Konstr.-Gruppe gehören, z. B. Kennlichter im Flügel (Konstr.-Gruppe 5), die zum elektr. Bordnetz (Konstr.-Gruppe 9) gehören.

7. Die Bezeichnungen „links", „rechts" beziehen sich stets auf die Flugrichtung und ab Flugzeugmitte (sinngemäß sind die Bezeichnungen „unten, oben, vorn und hinten" angewendet).

F Abkürzungen

Tm = Tragwerk-Mittelstück	Qv = Querverband	U = Unterholm
Tf = Tragwerk-Flügel	Tr = Träger	HK = Hinterkante
Spt = Spant	H-Tr = Hilfsträger	Fl.-R. = Flugrichtung
W-Spt = Wurzelspant	O = Oberholm	M.-Fl. = Mitte Flugzeug
E-Spt = Endspant		

G Auftragserteilung

Es ist stets anzugeben:

1. Werk-Nr. des Flugzeuges
2. Menge, Stückzahl, Länge usw.
3. Ersatzteil-Nr.
4. Genaue Bezeichnung gemäß Spalte „Benennung"
5. Versandart: Postet, Briefpostet, Eilpostet, Expreß — sendet usw.
6. Genaue Versandanschrift

DESSAU, im Dezember 1941

JUNKERS FLUGZEUG- UND -MOTORENWERKE
AKTIENGESELLSCHAFT
Flugzeugbau Stammwerk Dessau
Fernruf: 4051 Drahtwort: Jfa

Unbefugte Verwendung ist strafbar und macht schadenersatzpflichtig

„Bewaffnung" (Einbau) als Sonderabschnitt beim zuständigen Luftzeugamt anfordern.

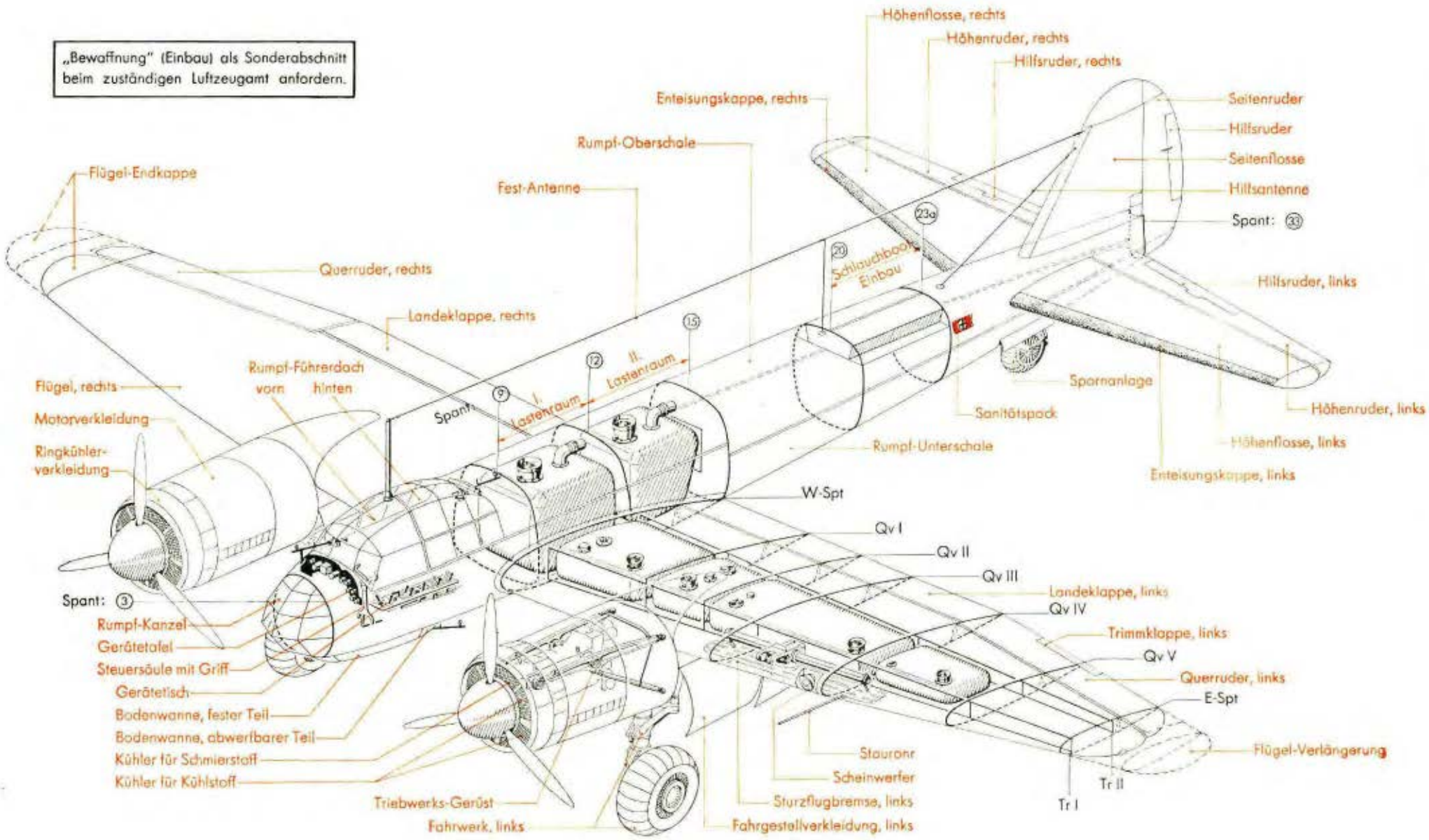

Spant-, Träger- und Bauteile-Bezeichnungen für Flugzeug Ju 88 A-1, A-5 und A-4

Lieferer-Verzeichnis

Kurzzeichen	Firma und Anschrift
AGG	Aluminium-Werke Göttingen, Göttingen
Allw.	Allweiler, Radolfzell
As	Argus-Motoren-G. m. b. H., Berlin SO 36, Schlesische Str. 36
Ask	Askania-Werke A.-G., Berlin-Friedenau, Kaiserallee 86-89
Busch	Busch-Jaeger-Lüdenscheider Metallwerke A.-G., Lüdenscheid i. Westf.
Bosch	Robert Bosch G. m. b. H., Verkaufshaus Berlin, Berlin-Charlottenburg, Bismarckstr. 71
Bruhn	Bruhn-Werke G. m. b. H., Berlin-Schöneberg, Eisenacher Str. 56
Conti	Continental-Caoutchouc-Compagnie G. m. b. H., Hannover-N
Cyclo	Cyclo-G.m.b.H., München 2, Dachauer Str. 114
DBU	Deutsche Benzinuhren G. m. b. H., Berlin SW 29, Bergmannstr. 102
DUZ	DUZ-Mechanik G. m. b. H., Nietleben-Halle/Saale
DWM	Deutsche Waffen- u. Munitionsfabrik A.-G., Karlsruhe/Baden
Eberspächer	J. Eberspächer, Eßlingen a. N.
EC	Elektron-Co. m. b. H., Werk Cannstatt, Stuttgart-Bad Cannstatt, Glockenstr. 37
Eckardt	J. G. Eckardt A.-G., Stuttgart-Bad Cannstatt
Eckelt	Otto Eckelt, Berlin N 65, Chausseestr. 88
Fernholz	Fernholz-Apparate G. m. b. H., Berlin SW 68, Wilhelmstr. 28
Fgb	Fluggerätebau K.-G. Filter u. Mann, Berlin SW 68, Wassertorstr. 9
Finkeldei	Eduard Finkeldei, Remscheid-Vieringhausen
FZ	Neue Effzett Motorenfabrik Otto Kuntze, Berlin-Rummelsburg, Hauptstr. 5
Heila	Heinrich Laberger, München
Heine	Heine, Berlin
Heydeck	Heydeck, Berlin
Holzberger	Curt Holzberger-Präzisionswerkzeuge und Lehren, Kötschenbroda b. Dresden
H. u. B.	Hartmann u. Braun A.-G., Frankfurt/M.-West 13, Königstr. 97
Jakob	Gebr. Jakob, Zwickau
Jum	Junkers Flugzeug- und -Motorenwerke A.-G., Motorenbau, Stammwerk Dessau, Dessau-Anhalt, Junkersstraße 39
KPZ	Kronprinz A.-G. für Metallindustrie, Solingen-Ohligs
KS	Klauber u. Simon, Dresden 15, Alberstadt-Industriegelände, Eingang H
Klatte	Klatte, Bremen
Lang	Rudolf Lang, Brandenburg
Lange	Franz Lange, Berlin SO 36, Köpenicker Straße 10 a
LDN	Leonische Drahtwerke A.-G., Nürnberg 2
Leistritz	Maschinenfabrik Paul Leistritz, Nürnberg S, Markgrafenstr. 29-37
List	Elektro-Mechanik List, Berlin-Zehlendorf 1
MAF	Maximall-Apparatefabrik Paul Willmann, Berlin SW 61, Zossener Str. 56-60
Metallgummi	Metallgummi G. m. b. H., Hamburg-Harburg
Motometer	Motometer Inh. Hermann Schlaich, Stuttgart O, Neckarstr. 140
MWN	Mechanische Werkstätte, Neubrandenburg
Mylau	Metallwarenfabrik Mylau G. m. b. H., Mylau i. V.
NKF	Neue Kühler- und Flugzeugteilefabrik Kurt Hodermann, Berlin-Tempelhof, Colditzstr. 27-29
Nöco	Nökel u. Co., G.m.b.H., Berlin-Charlottenburg
Pötz	Pötz u. Sand, Monheim über Langenfeld/Rhld.
PS	Armaturen-Apparatefabrik Preschona, Berlin SW 29, Gneisenaustr. 27
Ra	Carl Otto Raspe u. Co., Berlin-Weißensee, Berliner Allee 111
RB	Rheinmetall-Borsig A.-G., Berliner Str. 29-37
Rathenow	Rathenower Reißverschluß G. m. b. H., Berlin
Richter	Wilhelm Richter, Hannover N, Bothfelder-straße 23
SAM	Siemens-Apparate u. Maschinen G. m. b. H., Berlin-Siemensstadt
Samson	Samson Apparatebau A.-G., Frankfurt/M.
Schmittner	Martin Schmittner, Augsburg 10
Sedlmayr	Gerhard Sedlmayr, Autoflug, Bln.-Tempelhof
Sievers	Karl Sievers, Heiligenhaus, Bez. Düsseldorf
SKF-Behr	Süddeutsche Kühlerfabrik Julius F. R. Behr, Stuttgart-Feuerbach
SKF-Schweidnitz	SKF-Schweidnitz
SSW	Siemens-Schuckertwerke, Berlin
Sterz.	Dr. Sterzenbach
Stotz	Stotz-Kontakt G. m. b. H., Mannheim-Neckarau
SUM	Sum-Vergaser-Gesellschaft Carl Wirsum u. Co., K.-G., Berlin SO 16, Michaelkirchstr. 17
Tecalemit	Deutsche Tecalemit G. m. b. H., Windelsbleiche-Bielefeld
Teves	Alfred Teves G. m. b. H., Frankfurt/M.
VDM	Vereinigte Deutsche Metallwerke A.-G., Heddernheimer Kupferwerk, Frankfurt/M.-Heddernheim
VDO	VDO-Tachometer A.-G., Frankfurt/M.-West 13, Königstr. 103-107
VKF	Vereingte Kugellagerfabriken A.-G., Schweinfurt
Windhoff	Hans Windhoff, Apparate- u. Maschinenfabrik A.-G., Berlin,-Friedenau, Bennigsenstr. 20-22
Weil	Weil u. Reinecke, Hamburg
Werner	Fritz Werner, Maschinenfabrik, Berlin-Marienfelde
Weser	Weser Flugzeugbau G. m. b. H., Werk Lemwerder in Oldenburg
WiCo	Deutsche Feuerlöschanstalt Wintrich u. Co., Bensheim a. d. B.
Wippermann	Wippermann jr. A.-G., Hagen/Delstern i. Westf.
Witte	Witte u. Co., Wuppertal-Unterbarmen, Christbusch

730

Ju 88 A-4

Ersatzteil-Liste

Konstruktions-Gruppe

1

Rumpfwerk

JUNKERS FLUGZEUG- UND -MOTORENWERKE AG. DESSAU

Der Reichsminister der Luftfahrt und
Oberbefehlshaber der Luftwaffe
Generalluftzeugmeister

Nr. LC 2/V - 10222/41/75

Berlin, den 21. Juni 1941

Diese Druckschrift: **Ju 88 A-4 Ersatzteil-Liste,** Ausgabe 1941, gilt als vorläufige Ersatzteil-Liste.

I. A.

gez. **Gebauer**
Flieger-Oberstabsingenieur
und Gruppenleiter

Zur Beachtung!

Die vorliegende **Ju 88 A-4 Ersatzteil-Liste** enthält gleichzeitig das Baumuster Ju 88 A-8, das sich nur durch geringe Abweichungen vom Grundmuster Ju 88 A-4 unterscheidet (siehe fettumrandete Baureihen der Baugruppen-Gesamtübersicht).

Für **Ju 88 A-1, A-5** enthält eine besondere **Ersatzteil-Liste** gleichzeitig die Baumuster Ju 88 A-3, A-6, A-7; letztere unterscheiden sich wiederum nur durch geringe Abweichungen vom Grundmuster Ju 88 A-1, A-5.

Die weitere Verwendung der Baugruppen der Ju 88 A-4 Ersatzteil-Liste für die übrigen Baureihen der Ju 88 ist ebenfalls aus der **Baugruppen-Gesamtübersicht** zu ersehen.

Das Auffinden und Vorkommen der Ersatzteil-Nr. in den Baugruppen der Baureihen A-1, A-3 bis A-8 ist aus der **Schlüssel-Liste der Ersatzteilnummern** zu entnehmen. Darüber hinaus wird daselbst auf das Vorhandensein in den Vorratssätzen (Plan- und Reparaturwerksbevorratung) durch entsprechende Schlüsselzahlen (1-6) hingewiesen.

Inhaltsübersicht*)

Gliederung der Ersatzteil-Liste

Konstruktions-Gruppen:

1 Rumpfwerk
2 Fahrwerk
3 Leitwerk
4 Steuerwerk
5 Tragwerk
6 Triebwerks-Gerüst und -Verkleidung
7 Triebwerksanlage
8 Triebwerksbehälter
9 Ausrüstung

Anhang:

A Normteil-Liste
B Ausrüstungs-Geräteliste
C Elt-Geräteliste
D Auswärtsteil-Liste

Untergliederung in Baugruppen siehe auf der entsprechenden **Baugruppen - Gesamtübersicht.** Die **weitere Unterteilung der Baugruppen** ist auf dem jeweiligen **Inhaltsverzeichnis** zu ersehen.

*) Titelei, d. h. Titelblatt, Erklärungen, Berichtigungen usw. befinden sich jeweils am Anfang eines Ersatzteillisten-Einbandes.

Sämtliche Angaben bleiben unser Eigentum und dürfen nur für Betrieb, Wartung und Ausbesserung von Junkers-Flugzeugen benutzt werden. Wir behalten uns vor, jede andere Benutzung und Mitteilung an Dritte zivil- und strafrechtlich zu verfolgen. Etwaige bestehende Geheimhaltungsbestimmungen sind zu beachten.
Copyright 1941 by Junkers Flugzeug- und -Motorenwerke Aktiengesellschaft, Dessau.

Manuskript (Bild und Text): JFM-FTVDru

Satz und Druck: Gebr. Feyl, Berlin SW 68

Baugruppen-Gesamtübersicht *)

Baugruppen-Benennung	Baureihe und Baugruppen-Kennziffer										
	A-1	A-3	**A-4**	A-5	A-6	A-7	A-8	A-9 3)	A-10 3)	A-11 4)	A-14 5)
Rumpf-Kanzel	103		104	103			104	103		104	103
„ -Oberschale	115		119 (115)	115	1)		2) 119 (115)	115		119 (115)	115
„ -Unterschale	125	128 (125)	129 (125)	125	1)	128 (125)	2) 129 (125)	125		129 (125)	125
Führerdach, vorn	130		138 (130)	130			138 (130)	130		138 (130)	130
„ hinten (Einfach-Linsendach) nach Bedarf	140 (144)		—	—	140 (144)	—	—	140 (144)		—	—
„ „ (Doppel-Linsendach) nach Bedarf	144		148 (144)	144			148 (144)	144		148 (144)	144
Rumpf-Ausstattung	154	162 (154)	157 (154)	154		162 (154)	157 (154)	154		157 (154)	154
„ -Einbauten für Abweiser	—	—	—	—	V 190		V 191 (V 190)	—	—	—	—

1) Nur in Verbindung mit V 190 verwenden
2) „ „ „ „ V 191 „
3) Mit Umbau nach UZ 8800-94172
4) Mit Umbau nach UZ 8800-94607
5) Zusätzl. Panzerung der Zelle nach UZ 8800-94876 und Änd. Anweisung Ju 88 A-1, A-5 Nr. 283

Baugruppen-Benennung	Baureihe und Baugruppen-Kennziffer										
	B-1	B-2	B-3	C-1 6)	C-2 6)	C-4 7)	C-5 8)	C-6 9)	C-7 8)	D-1	D-2
Rumpf-Kanzel	105	106	105	103				104	103	104	103
„ -Oberschale	116	117	116	115				119 (115)	115	164	163
„ -Unterschale	126	127	126	125				129 (125)	125	166	165
Führerdach, vorn		135		130				138 (130)	130	138 (130)	130
„ hinten (Einfach-Linsendach nach Bedarf	145	—	145	140 (144)				—	140 (144)	—	—
„ „ (Doppel-Linsendach) nach Bedarf		147		144				148 (144)	144	148 (144)	144
Rumpf-Ausstattung	155	156	155	154				157 (154)	154	175	159
Führerraum	160	161	160	—	—	—	—	—	—	—	
Führerraum-Einbau	170			—	—	—	—	—	—	—	

5) Mit Umbau nach UZ 8800-92928
7) „ „ „ UZ 8800-93783 und Fernerkunder-Einrichtung nach UZ 8800-93737
8) Mit Umbau nach UZ 8800-94389 und Fernerkunder-Einrichtung nach UZ 8800-93737
9) Mit Umbau nach UZ 8800-94391

*) Anm.: Nur die **Baugruppen der fettumrandeten Baureihen** sind in dieser **Ju 88 A-4 Ersatzteil-Liste** enthalten.
Bei **gleichen Baugruppen** jeweils **gleiche Farbkennzeichnung.**

Unbefugte Verwendung ist strafbar und macht schadenersatzpflichtig

Zur Beachtung!

In dieser Schlüssel-Liste sind folgende Ersatzteil-Nr. der Konstr.-Gruppe 1 zusammengestellt:

a) sämtliche Baugruppen, Zwischengruppen, Untergruppen und Hilfsgruppen
b) Wiederholungsteile
c) Einzelteile aus Hilfsgruppen
d) Teile der Plan- und Reparaturwerksbevorratung

Fehlende Ersatzteil-Nr. von Einzelteilen siehe bei der jeweiligen Untergruppe in der Aufteilung.

Kennzeichnung der Teile für Bevorratung:

1 = Planbevorratung
2 = Reparaturwerksbevorratung
3 = Plan- und Reparaturwerksbevorratung
4 = Triebwerksteile in der Planbevorratung
5 = „ „ „ Reparaturwerksbevorratung
6 = „ „ „ Plan- und Reparaturwerksbevorratung

Ersatzteil-Nr.	Baureihe A-1	A-3	A-4	A-5	A-6	A-7	A-8	Vorkommen Baugruppe/ Bild/Orts-Nr.
Auswärtsteile: Lief.:								
vorl. Norm 42								157/4/9 Schmittner
FT 651								115/5/57 Metallgummi
Profil-Nr. 6029								125/13/20, 35, 85, 103 Conti
8-5009	2							154/1/2 Schmittner
								162/1/2
8-5009 P								154/1/2 Schmittner
								162/1/2
8-5009.10								157/1/82 Schmittner
8-5009.20-U 05								„ /4/6 Schmittner
8-5041	2							154/1/6 Schmittner
10-7 U 15								157/4/10
10-24								154/1/15
								„ /2/79, 85
10-28 B								„ /1/16, 17
								„ /2/80, 86
10-29								„ /2/88
Spezialteile:								
8800-94467								148/3/24
-94548								„ /1/153
-94716								154/3/2
8800-94717								154/3/5
-94718								„ /3/11
-94719								„ /3/52
-94720								„ /3/48
-94861								157/2/120
-95036								148/1/160
-95117								„ /3/13
8811-3202	2							115/3/15, 18, 26, 29
								119/3/67, 70, 76, 79
88.103	3							103/1/1
88.103-03								„ /1/2
-03 H 01								„ /1/3
-04								„ /1/6
-0401	3							„ /1/7
-0402	3							„ /1/8
-0403	3		1					„ /1/9
								104/1/9
-0404	3		1					103/1/10
								104/1/10
-0405	3		1					103/1/11
								104/1/11
-0406	3		1					103/1/12
								104/1/12
-0407	3		1					103/1/13
								104/1/13
-0408	3		1					103/1/14
								104/1/14

Unbefugte Verwendung ist strafbar und macht schadenersatzpflichtig

Schlüssel-Liste der Ersatzteil-Nummern

Ersatzteil-Nr.	Baureihe A-1	A-3	A-4	A-5	A-6	A-7	A-8	Vorkommen Baugruppe/ Bild/Orts-Nr.
88.103-0409	3		1					103/1/15
								104/1/15
-0410	3		1					103/1/16
								104/1/16
-0411	3		1					103/1/17
								104/1/17
-0412	3		1					103/1/18
								104/1/18
-0413	3		1					103/1/19
								104/1/19
-0414	3		1					103/1/20
								104/1/20
-0415	3		1					103/1/21
								104/1/21
-0416	3		1					103/1/22
								104/1/22
-0417								103/1/23
								104/1/23
-0418								103/1/24
								104/1/24
-0419								103/1/25
								104/1/25
-0420								103/1/26
								104/1/26
-0421								103/1/27
								104/1/27
-0422								103/1/28
								104/1/28
-0423								103/1/29
								104/1/29
-0424								103/1/30
								104/1/30
-0425								103/1/31
								104/1/31
-0426								103/1/32
								104/1/32
-0427								103/1/33
								104/1/33
-0428								103/1/34
								104/1/34
-0429								103/1/35
								104/1/35
-0430								103/1/36
								104/1/36

Ersatzteil-Nr.	Baureihe A-1	A-3	A-4	A-5	A-6	A-7	A-8	Vorkommen Baugruppe/ Bild/Orts-Nr
88.103-0431								103/1/37
								104/1/37
-0432								103/1/38
								104/1/38
-0433								103/1/39
								104/1/39
-0435								103/1/41
								104/1/41
-0436								103/1/42
								104/1/42
-0437								103/1/43
								104/1/43
-0438								103/1/44
								104/1/44
-0439								103/1/45
								104/1/45
-0440								103/1/46
								104/1/46
-0441								103/1/47
								104/1/47
-0442								103/1/48
								104/1/48
-0443								103/1/49
								104/1/49
-07	1							103/1/54
-07 H 01								„ /1/55
-0701								129/1/97, 108
								157/1/95
88.104			3					104/1/1
88.104-03								„ /1/2
-03 H 01								„ /1/3
-04								„ /1/6
-0401			3					„ /1/7
-0402			3					„ /1/8

Kennzeichnung der Teile für Bevorratung:

1 = Planbevorratung
2 = Reparaturwerksbevorratung
3 = Plan- und Reparaturwerksbevorratung
4 = Triebwerksteile in der Planbevorratung
5 = „ „ „ Reparaturwerksbevorratung
6 = „ „ „ Plan- und Reparaturwerks-bevorratung

Unbefugte Verwendung ist strafbar und macht schadenersatzpflichtig

Junkers Flugzeug- und -Motorenwerke Aktiengesellschaft, Dessau

Juni 1941

JFM-FTVDru 110941 Sb

Ersatzteil-Nr.	Baureihe A-1	A-3	A-4	A-5	A-6	A-7	A-8	Vorkommen Baugruppe/ Bild/Orts-Nr.
88.113-01								115/7/1
-01 H 01								„ /7/3
-02								„ /4/4
-04								„ /4/3
-08 H 02								„ /1/4
-08 H 03								„ /1/5
-0806								„ /1/3
-0807								„ /1/6
-0817								„ /1/3
-0977								„ /1/17
-10								„ /1/21
								119/1/21
-11								115/1/22
								119/1/22
-1201								115/1/10, 24
-1203								„ /1/9, 25, 26, 27
								„ /2/3
								125/10/34, 117
								154/7/55
-1204								115/1/28
-12.120								„ /1/10, 24
-12.122								„ /1/9, 25, 26, 27
								„ /2/3
								125/10/34, 117
								154/7/55
-12.123								115/1/28
-1502								„ /2/2
								125/1/68, 69
								„ /2/34, 57, 58
								„ /5/37
-1561								115/2/2
								125/1/68, 69
								„ /2/34, 57, 58
								„ /5/37
-16								115/2/4
-17								„ /2/8
-18								„ /2/12
-19								„ /2/13
-24								„ /3/1
								119/3/1

Ersatzteil-Nr.	Baureihe A-1	A-3	A-4	A-5	A-6	A-7	A-8	Vorkommen Baugruppe/ Bild/Orts-Nr.
88.113-25								115/3/2
								119/3/2
-26								115/3/3
								119/3/3
-27								115/3/7
								119/3/7
-28								115/3/8
-2801	3		1					„ /3/9
								119/3/61
-2802	3		1					115/3/10
								119/3/62
-2803	2							—
-2804	2							—
-2807	2							—
-2814	2							—
-2815	2							—
-2819	2							—
-2851	3							115/3/9
								119/3/61
-2852	3							115/3/10
								119/3/62
-29								115/3/11
-2901	2							„ /3/12
								119/3/64
-2921								115/3/19
								119/3/71
-2924								115/3/13
								119/3/65
-2925								115/3/16
								119/3/68
-2956	2							115/3/12
								119/3/64
-30								115/3/21
								119/3/21
-31								115/3/22
								119/3/22
-32								115/3/23

Kennzeichnung der Teile für die Bevorratung:

1 = Planbevorratung
2 = Reparaturwerksbevorratung
3 = Plan- und Reparaturwerksbevorratung
4 = Triebwerksteile in der Planbevorratung
5 = „ „ „ Reparaturwerksbevorratung
6 = „ „ „ Plan- und Reparaturwerksbevorratung

Unbefugte Verwendung ist strafbar und macht schadenersatzpflichtig

Schlüssel-Liste der Ersatzteil-Nummern

Ersatzteil-Nr.	Baureihe A-1	A-3	A-4	A-5	A-6	A-7	A-8	Vorkommen: Baugruppe/Bild/Orts-Nr.
88.113-3201	2							115/3/14, 17, 25, 28
								119/3/66, 69, 75, 78
-3203								115/3/27
								119/3/77
-3204								115/3/24
								119/3/74
-3245	2							115/3/15, 18, 26, 29
								119/3/67, 70, 76, 79
-33								115/3/30
								119/3/30
-3309	3		1					115/3/31
-38								„ /5/45
-39								„ /5/47
-41								„ /6/24
								119/6/24
-42								115/6/27
								119/6/27
-43								115/6/22
								119/6/22
-44 H 02	3		1					115/7/9
-4415	3		1					„ /7/7
								„ /8/2
-44.114								847/1/8
-44.143			1					115/9/3
-46								„ /1/45
								119/1/45
-47								115/6/29
-4701	2							—
-4702	2							—
-4703	2							—
-4704	2							—
-4705	2							—
-4706	2							—
-4707	2							—
-48								115/6/30
-4801	2							—
-4802	2							—
-4803	2							—
-4804	2							—
-4805	2							—
-4806	2							—
-4807	2							—

Ersatzteil-Nr.	Baureihe A-1	A-3	A-4	A-5	A-6	A-7	A-8	Vorkommen: Baugruppe/Bild/Orts-Nr.
88.113-49								115/4/13
-51	3							„ /9/9
-52	3							„ /9/11
-53								„ /3/35
								119/3/35
-5301	2							115/3/36
-5330	2							„ /3/36
-54								„ /2/27
-62								„ /8/14
-6201	1		1					„ /8/12, 14
-63	2							„ /8/17
-66								„ /4/33
-67								„ /4/38
-68								154/6/70
-6801								„ /6/71, 81
-6809								„ /6/76, 81
-6828								„ /6/71, 81
-69								„ /6/81
-70								115/5/1
-71								„ /5/6
-72								„ /6/28
								119/6/28
-74								115/4/39
-7401								„ /4/40, 49
-7412								„ /4/41, 49
-7428								„ /4/42, 49
-7431								„ /4/46, 49
								„ /5/20, 30
-75								„ /4/49
-77 H 01	1							—
-77 H 02	1							—
-7712								115/6/4, 17
								125/6/6, 8
								„ /9/4
-7801								115/6/2, 17
								125/6/4, 8
								„ /9/2

Kennzeichnung der Teile für Bevorratung:

1 = Planbevorratung
2 = Reparaturwerksbevorratung
3 = Plan- und Reparaturwerksbevorratung
4 = Triebwerksteile in der Planbevorratung
5 = „ „ „ Reparaturwerksbevorratung
6 = „ „ „ Plan- und Reparaturwerksbevorratung

Unbefugte Verwendung ist strafbar und macht schadenersatzpflichtig

Junkers Flugzeug- und -Motorenwerke Aktiengesellschaft, Dessau
Juni 1941
JFM-FTVDru 110941 Sb

Ersatzteil-Nr.	Baureihe A-1	A-3	A-4	A-5	A-6	A-7	A-8	Vorkommen Baugruppe/ Bild/Orts-Nr.
88.113-7817								115/6/5, 17
								125/9/5
-7875								115/6/2, 17
								125/6/4, 8
								„ /9/2
-80								115/7/51
-81								„ /7/52
-82								„ /4/50
-8204								„ /4/54, 57
-8205								„ /4/55, 57
-8206								„ /4/51, 57
-8209								„ /4/56, 57
-8214								„ /4/52, 57
-8215								„ /4/53, 57
-103	1		1					„ /7/26
-105								„ /2/28
-106								„ /7/31
-106 H 02								„ /7/36
-106.06								„ /7/35, 42
-107								„ /7/38
-107 H 02								„ /7/43
-162								„ /8/9
-163	2							„ /8/17
88.114-07								115/1/7
								119/1/7
-08								115/1/2
								119/1/2
-37								115/5/49
-4029								„ /8/21
-44 H 01	3							„ /7/11a
								„ /8/4
-4453								„ /7/11b
								„ /8/5
-55								„ /2/15
-56								„ /2/17
-58	1							—
-5851								115/8/40, 43
-6001								„ /8/50, 53
-6002								„ /8/47, 53
-6003								„ /8/51, 53
-6004								„ /8/48, 53
-6005								„ /8/49, 53

Ersatzteil-Nr.	Baureihe A-1	A-3	A-4	A-5	A-6	A-7	A-8	Vorkommen Baugruppe/ Bild/Orts-Nr.
88.114-73								115/5/55
-85								„ /8/54
-86								„ /8/55
-87								„ /8/66
-90								„ /7/44
-90 H 02								„ /7/49
88.115								115/1/1
88.115-09								„ /1/8
								119/1/8
-09 H 01								115/1/12, 30
-12								„ /1/23
								119/1/23
-12 H 01								115/1/32
-13								„ /1/36
								119/1/36
-14								115/1/39
								119/1/39
-15								115/2/1
-20								„ /2/14
-22								„ /2/18
-23								„ /2/21
-34								„ /2/24
-36								„ /1/42
								119/1/42
-40								115/8/18
-40 H 01								„ /8/19
-40 H 02								„ /8/20
-40 H 03								„ /8/26
-40 H 04								„ /8/28
-40 H 05								„ /8/27
-44								„ /7/6
								„ /8/1
								„ /9/1
-45								„ /7/24
								119/7/24

Kennzeichnung der Teile für Bevorratung:

1 = Planbevorratung
2 = Reparaturwerksbevorratung
3 = Plan- und Reparaturwerksbevorratung
4 = Triebwerksteile in der Planbevorratung
5 = „ „ „ Reparaturwerksbevorratung
6 = „ „ „ Plan- und Reparaturwerks-bevorratung

Unbefugte Verwendung ist strafbar und macht schadenersatzpflichtig

Schlüssel-Liste der Ersatzteil-Nummern

Ersatzteil-Nr.	Baureihe A-1	A-3	A-4	A-5	A-6	A-7	A-8	Vorkommen Baugruppe/ Bild/Orts-Nr.
88.115-57								115/6/20
								119/6/20
-58	1		1					115/8/34
-58 H 01								„ /8/43
-58 H 02								„ /8/35
-5804								„ /8/37, 43
-5809								„ /8/44
-5833								„ /8/38, 43
-5857								„ /8/36
-5860								„ /8/42
-59	1							„ /5/38
-60								„ /8/46
-61								„ /8/53
-64								„ /9/4
-64 H 01	1							„ /9/6
-6443								„ /9/7
-65								„ /5/56
-76								„ /5/43
-77								„ /6/1
								119/6/1
-78								115/6/17
								119/6/17
-78 H 01	1		1					115/6/9, 17
-78 H 02	1		1					„ /6/11, 17
-7821								„ /6/12, 17
-7823								„ /6/13, 17
-7824								„ /6/15, 17
-7829								„ /6/10, 17
-79								„ /8/29
-88								„ /8/72
-89								„ /8/77
-111								„ /5/34
-112								„ /5/7
-112 H 01								„ /5/14
-113								„ /5/21
-113 H 01								„ /5/31
-114								„ /4/57
-115								„ /5/37
88.116-28								119/3/60
-29								„ /3/63
-2903			2					—
-32								119/3/73
-47								„ /6/50
-48								„ /6/51

Ersatzteil-Nr.	Baureihe A-1	A-3	A-4	A-5	A-6	A-7	A-8	Vorkommen Baugruppe/ Bild/Orts-Nr.
88.119								119/1/1
88.119-33 H 01	3							115/3/31
88.123-Z 02	1							—
-Z 03	2							125/13/1
-Z 05	3							„ /13/69
-01								„ /1/58
								128/1/58
								129/1/58
-0102								125/1/59, 64
-0107								„ /1/60, 64
-0109								„ /1/61, 64
-0110								„ /1/63, 64
-0122								„ /1/59, 64
-0126								„ /1/63, 64
-02								„ /1/64
								128/1/64
								129/1/64
-03								125/1/65
								128/1/65
								129/1/65
-04								125/1/66
-06								„ /1/2, 11
								128/1/2, 11
-06 H 01								125/1/12-15
								129/1/109-112
-0601	2							—
-0602	2							125/1/4
								129/1/92, 108
								V 191/2/121
-0603	2							125/1/5
								129/1/93, 108
								V 191/2/122
-0604	2							125/1/6
								129/1/94, 108
								V 191/2/123

Kennzeichnung der Teile für Bevorratung:

1 = Planbevorratung
2 = Reparaturwerksbevorratung
3 = Plan- und Reparaturwerksbevorratung
4 = Triebwerksteile in der Planbevorratung
5 = „ „ „ Reparaturwerksbevorratung
6 = „ „ „ Plan- und Reparaturwerks-bevorratung

Unbefugte Verwendung ist strafbar und macht schadenersatzpflichtig

Junkers Flugzeug- und -Motorenwerke Aktiengesellschaft, Dessau
Juni 1941
JFM-FTVDru 110941 Sb

Ersatzteil-Nr.	Baureihe A-1	A-3	A-4	A-5	A-6	A-7	A-8	Vorkommen Baugruppe/Bild/Orts-Nr.
88.123-0605	2							—
-0606	2							—
-0607	2							—
-0608	2							—
-0609	2							—
-0610	2							—
-0611	2							—
-0612	2							—
-0613								125/1/7
								129/1/95, 108
								V 191/2/124
-0628								125/1/12
								129/1/109
								V 191/2/125
-07								125/1/16
								128/1/16
								129/1/16
-08								125/1/19
								128/1/19
								129/1/19
-09								125/1/21
								128/1/21
								129/1/21
-0907								125/1/17, 19, 21
-0925								125/1/17, 19, 21
-10								125/1/22
								128/1/22
								129/1/22
-11								125/1/27
								128/1/27
								129/1/27
-12								125/1/30
								128/1/30
								129/1/30
-13								125/1/33
								128/1/33
								129/1/33
-14								125/1/35
								128/1/35
								129/1/35
-17								125/1/18
								129/1/18

Ersatzteil-Nr.	Baureihe A-1	A-3	A-4	A-5	A-6	A-7	A-8	Vorkommen Baugruppe/Bild/Orts-Nr.
88.123-18								125/1/20
								128/1/20
								129/1/20
-19								125/1/25
								128/1/25
								129/1/25
-20								125/1/29
								128/1/29
								129/1/29
-21								125/1/32
								128/1/32
								129/1/32
-22								125/1/34
								128/1/34
								129/1/34
-23								125/1/36
								128/1/36
								129/1/36
-26								125/10/2
								128/10/2
								129/10/2
-27								125/10/3
								129/10/3
-28								125/10/4
-2838								„ /10/6
								129/10/233
-2901								125/10/12, 17
								128/10/162
-2902								125/10/18
								128/10/155
-2903								125/10/22
								128/10/159
-2904								125/10/21
								128/10/158
-2905								125/10/20
								128/10/157

Kennzeichnung der Teile für Bevorratung:

1 = Planbevorratung
2 = Reparaturwerksbevorratung
3 = Plan- und Reparaturwerksbevorratung
4 = Triebwerksteile in der Planbevorratung
5 = „ „ „ Reparaturwerksbevorratung
6 = „ „ „ Plan- und Reparaturwerksbevorratung

Unbefugte Verwendung ist strafbar und macht schadenersatzpflichtig

Schlüssel-Liste der Ersatzteil-Nummern

Ersatzteil-Nr.	Baureihe A-1	A-3	A-4	A-5	A-6	A-7	A-8	Vorkommen Baugruppe/ Bild/Orts-Nr.
88.123-2906	▒	▒	▒	▒	▒	▒	▒	125/10/19
								128/10/156
-2908	▒	▒	▒	▒	▒	▒	▒	125/10/11, 17
								128/10/161
-2920	▒	▒	▒	▒	▒	▒	▒	125/10/15, 17
								128/10/165
-2940	▒	▒	▒	▒	▒	▒	▒	125/10/12, 17
								128/10/162
-35	▒		▒	▒	▒		▒	125/10/23
								129/10/23
-3501	▒	▒	▒	▒	▒	▒	▒	125/10/32
								128/10/176
-3535	▒	▒	▒	▒	▒	▒	▒	125/10/24, 36
								128/10/168, 179
								129/10/236
-3539	▒	▒	▒	▒	▒	▒	▒	125/10/30
								128/10/174
-3540	▒	▒	▒	▒	▒	▒	▒	125/10/31
								128/10/175
-3541	▒	▒	▒	▒	▒	▒	▒	125/10/27, 38
								128/10/171, 181
								129/10/238
-3545	▒	▒	▒	▒	▒	▒	▒	125/10/32
								128/10/176
-3546	▒	▒	▒	▒	▒	▒	▒	125/10/27, 38
								128/10/171, 181
								129/10/238
-3550	▒	▒	▒	▒	▒	▒	▒	125/10/26
								128/10/170
-3602	▒	▒	▒	▒	▒	▒	▒	125/10/37
								128/10/180
								129/10/237
-3603	▒	▒	▒	▒	▒	▒	▒	125/10/47
								128/10/190
								129/10/247
-3610	▒	▒	▒	▒	▒	▒	▒	125/10/42
								128/10/185
								129/10/242
-3634	▒	▒	▒	▒	▒	▒	▒	125/10/56
								128/10/199
								129/10/256
-3658	▒	▒	▒	▒	▒	▒	▒	125/10/59
								128/10/202
								129/10/259

Ersatzteil-Nr.	Baureihe A-1	A-3	A-4	A-5	A-6	A-7	A-8	Vorkommen Baugruppe/ Bild/Orts-Nr.
88.123-3659	▒	▒	▒	▒	▒	▒	▒	125/10/46
								128/10/189
								129/10/246
-3660	▒	▒	▒	▒	▒	▒	▒	125/10/48
								128/10/191
								129/10/248
-3661	▒	▒	▒	▒	▒	▒	▒	125/10/50
								128/10/193
								129/10/250
-3662	▒	▒	▒	▒	▒	▒	▒	125/10/37
								128/10/180
								129/10/237
-3663	▒	▒	▒	▒	▒	▒	▒	125/10/47
								128/10/190
								129/10/247
-3664	▒	▒	▒	▒	▒	▒	▒	125/10/49
								128/10/192
								129/10/249
-3671	▒	▒	▒	▒	▒	▒	▒	125/10/53
								128/10/196
								129/10/253
-3677	▒	▒	▒	▒	▒	▒	▒	125/10/59
								128/10/202
								129/10/259
-3678	▒	▒	▒	▒	▒	▒	▒	125/10/46
								128/10/189
								129/10/246
-37	▒			▒	▒			125/10/63
-38	▒			▒	▒			„ /10/67
-3811	▒	▒	▒	▒	▒	▒	▒	„ /10/66, 67
								128/10/210
								129/10/265, 266
-39	▒	▒	▒	▒	▒	▒	▒	125/10/68
								128/10/68
								129/10/68
-40	▒	▒	▒	▒	▒	▒	▒	125/10/69
								128/10/69
								129/10/69

Kennzeichnung der Teile für Bevorratung:

1 = Planbevorratung
2 = Reparaturwerksbevorratung
3 = Plan- und Reparaturwerksbevorratung
4 = Triebwerksteile in der Planbevorratung
5 = „ „ „ Reparaturwerksbevorratung
6 = „ „ „ Plan- und Reparaturwerks-bevorratung

Unbefugte Verwendung ist strafbar und macht schadenersatzpflichtig

JFM-FTVDru
110941
Sb

Ersatzteil-Nr.	Baureihe A-1	A-3	A-4	A-5	A-6	A-7	A-8	Vorkommen Baugruppe/ Bild/Orts-Nr.
88.123-4002	**2**							—
-4003	**2**							—
-4004	**2**							125/10/70
-41								„ /10/74
								128/10/74
								129/10/74
-4102	**2**							—
-4103	**2**							—
-4104	**2**							—
-4105	**2**							125/10/75
-42								„ /10/62
								129/10/62
-43								125/10/80
								128/10/80
								129/10/80
-44								125/10/79
								128/10/79
								129/10/79
-45								125/10/81
								128/10/81
								129/10/81
-46								125/10/82
								128/10/82
								129/10/82
-47								125/10/83
								128/10/83
								129/10/83
-48								125/10/85
								128/10/85
								129/10/85
-49								125/10/86
								129/10/86
49 H 01								125/10/90
-50								„ /10/95
								129/10/95
-5004								128/10/214
-5014								„ /10/214
-51								125/10/96
								128/10/96
								129/10/96
-52								125/10/98
								128/10/98
								129/10/98
-52 H 01								125/10/107

Ersatzteil-Nr.	Baureihe A-1	A-3	A-4	A-5	A-6	A-7	A-8	Vorkommen Baugruppe/ Bild/Orts-Nr.
88.123-5203								125/10/41, 103
								128/10/184
								129/10/241
-5273								125/10/41, 103
								128/10/184
								129/10/241
-53								125/10/111
								128/10/111
								129/10/111
-55								125/10/112
								128/10/112
-5501								125/10/113
								129/10/268
-5503								125/10/115
								129/10/270
-56								125/10/116
								128/10/116
								129/10/116
-61 H 01								125/7/14
-61 H 03								„ /7/11
-6125								„ /7/19
-6126								„ /7/16
-6131								„ /7/13
								115/7/5
-6132								125/7/12
-6133								„ /7/17
-6168								„ /7/15
-62								„ /7/33
								128/7/33
								129/7/33
-62 H 01								125/7/34
-63								„ /4/9
								129/4/9
-64								125/7/26
								128/7/26
								129/7/26

Kennzeichnung der Teile für Bevorratung:

1 = Planbevorratung
2 = Reparaturwerksbevorratung
3 = Plan- und Reparaturwerksbevorratung
4 = Triebwerksteile in der Planbevorratung
5 = „ „ „ Reparaturwerksbevorratung
6 = „ „ „ Plan- und Reparaturwerks-bevorratung

Unbefugte Verwendung ist strafbar und macht schadenersatzpflichtig

Konstr.-Gruppe: **1**

Seite: 10

Schlüssel-Liste der Ersatzteil-Nummern

Ersatzteil-Liste **Ju 88**

Ausführung „Gc"

Ersatzteil-Nr.	Baureihe A-1	A-3	A-4	A-5	A-6	A-7	A-8	Vorkommen Baugruppe/Bild/Orts-Nr.
88.123-64 H 01								125/7/27
-65								„ /7/55
								128/7/55
								129/7/55
-65 H 01								125/7/56
-66								„ /7/62
								128/7/62
								129/7/62
-67	1		1					125/7/42
								128/7/42
								129/7/42
-67 H 01								125/7/50
								V 190/2/64
-67 H 02								125/7/45
								V 190/2/59
-67 H 03								125/7/40
-67 H 04								„ /7/41
-6709								„ /7/46
								V 190/2/60
-6710								125/7/47
								V 190/2/61
-6712								125/7/49
								V 190/2/63
-6713								125/7/39
-6715	1							„ /7/48
								V 190/2/62
-6716								125/7/38
-6717	1							„ /7/52
								V 190/2/66
-6718								125/7/53
								V 190/2/67
-6739								125/7/38
-6740								„ /7/39
-69								115/4/1
-69 H 01								„ /4/2
-70								125/4/17
								128/4/17
								129/4/17
-71								125/4/45
								128/4/45
								129/4/45
-74								125/4/18
								128/4/18
								129/4/18

Ersatzteil-Nr.	Baureihe A-1	A-3	A-4	A-5	A-6	A-7	A-8	Vorkommen Baugruppe/Bild/Orts-Nr.
88.123-74 H 01								125/4/22
-74 H 02								„ /4/19
-75								„ /4/43
								129/4/43
-76	2							125/7/21
								128/7/21
-77								125/7/32, 36, 60
								128/7/32, 36, 60
								129/7/32, 36, 60
-77 H 01								125/7/32
								128/7/32
								129/7/32
-77 H 02								125/7/60
								128/7/60
								129/7/60
-77 H 03								125/7/36
								128/7/36
								129/7/36
-7701	3		1					—
-7707	3		1					—
-7713	3		1					—
-78								125/4/52
								128/4/52
								129/4/52
-83	3		1					125/7/64
								128/7/64
								129/7/64
-84	2							—
-8401	2							—
-85	2							125/12/5
-8501	2							—
-86	2							125/12/6
-87	2							—
-8701			2					—
-8707								125/12/90
								148/3/21

Kennzeichnung der Teile für Bevorratung:

1 = Planbevorratung
2 = Reparaturwerksbevorratung
3 = Plan- und Reparaturwerksbevorratung
4 = Triebwerksteile in der Planbevorratung
5 = „ „ „ Reparaturwerksbevorratung
6 = „ „ „ Plan- und Reparaturwerksbevorratung

Unbefugte Verwendung ist strafbar und macht schadenersatzpflichtig

JFM-FTVDru 110941 Sb

Forts. Seite: 11

Ersatzteil-Nr.	Baureihe A-1	A-3	A-4	A-5	A-6	A-7	A-8	Vorkommen Baugruppe/ Bild/Orts-Nr.
88.123-8713								125/12/91
								148/3/22
-88	3							125/12/10
-8801	2							—
-8804	1							125/12/12
-8901	2							—
-8902	2							—
-8903	2							—
-8904	2							—
-8905	2							—
-90 H 01								125/12/25
-90 H 02	1		1					„ /12/23
-90 H 03								„ /12/28
-90 H 04								„ /12/29
-90 H 05								„ /12/30
-90 H 06								„ /12/31
-90 H 07								„ /12/33
-9032								„ /12/22
-9033	1							„ /12/21
-90.112								„ /12/36
-91								„ /12/43
-91 H 01								„ /12/52
-9101	3		1					„ /12/38
-94	2							„ /12/72
-9401	1							„ /12/73
-9402	1							„ /12/74
-95								„ /12/75
-96	3		1					„ /12/78
-9604	1							„ /12/80
-97								„ /13/2
-9702	2							„ /13/10, 79
-9703								„ /12/11
-9704	3							„ /13/4, 71
-9705	3							„ /13/11, 80
-9706	3							„ /13/8, 75
-9707								„ /13/9, 76
-9709	1							„ /13/7, 74
-9710								„ /13/21, 86
-9722	2							„ /13/10, 79
-9723								„ /12/11
-9724	2							„ /13/4, 71
-98								„ /13/23
-9815	1							„ /13/25
-9816	1							„ /13/24

Ersatzteil-Nr.	Baureihe A-1	A-3	A-4	A-5	A-6	A-7	A-8	Vorkommen: Baugruppe/ Bild/Orts-Nr.
88.123-9817	1							125/13/26
-99								„ /13/56
-99 H 01								„ /13/65, 114
-9901								„ /13/57, 106
-9902								„ /13/58, 107
-9903								„ /13/60, 109
-9904								„ /13/63, 112
-9905								„ /13/59, 108
-9907								„ /13/62, 64, 111, 113
-9908								„ /13/61, 110
-100								„ /4/106
								128/4/106
-100 H 01								125/4/110
								129/4/145
-100.01								125/4/108
								129/4/143
-100.02								125/4/107
								129/4/142
-100.03			2					125/4/112
								129/4/147
-100.04			2					125/4/118
								129/4/153
-100.05			2					125/4/113
								129/4/148
-100.06								125/4/114
								129/4/149
-100.07								125/4/116
								129/4/151
-100.08								125/4/115
								129/4/150
-100.20								125/4/119
-100.51								„ /4/108
								129/4/143
-100.52								125/4/107
								129/4/142

Kennzeichnung der Teile für Bevorratung:

1 = Planbevorratung
2 = Reparaturwerksbevorratung
3 = Plan- und Reparaturwerksbevorratung
4 = Triebwerksteile in der Planbevorratung
5 = „ „ „ Reparaturwerksbevorratung
6 = „ „ „ Plan- und Reparaturwerks-bevorratung

Unbefugte Verwendung ist strafbar und macht schadenersatzpflichtig

Schlüssel-Liste der Ersatzteil-Nummern

Ersatzteil-Nr.	Baureihe A-1	A-3	A-4	A-5	A-6	A-7	A-8	Vorkommen Baugruppe/ Bild/Orts-Nr.
88.123-100.53			2					125/4/112
								129/4/147
-100.54			2					125/4/118
								129/4/153
-100.55								125/4/121
								129/4/156
-101.01								125/13/12
-101.03								„ /13/13, 119
-101.04								„ /13/14, 121
-101.10								„ /13/126
-101.11								„ /13/17, 124
-101.31								„ /13/12
-102								„ /11/10
								129/11/10
-102 H 01	1		1					125/11/12
-102 H 02	1		1					„ /11/13
-103 H 01								128/11/79
-103.02								„ /11/73
-103.03								„ /11/74
-103.04								125/11/6
								128/11/77
-103.05								125/11/4
								128/11/75
-103.06								125/11/5
								128/11/76
-103.09	1							125/11/7
								128/11/78
-105								125/11/41
								128/11/41
								129/11/41
-108 H 01	1							125/11/19
								128/11/93
-108 H 02								128/11/94
-109								125/11/42
								128/11/42
-109.01								125/11/51
								129/11/87
-109.02								125/11/52
								129/11/88
-109.04								125/11/58
								129/11/94
-109.05								125/11/57
								129/11/93
-109.10								125/11/47
								129/11/83

Ersatzteil-Nr.	Baureihe A-1	A-3	A-4	A-5	A-6	A-7	A-8	Vorkommen Baugruppe/ Bild/Orts-Nr.
88.123-109.19								125/11/48
								129/11/84
-109.20								125/11/53
								129/11/89
-109.21	2							125/11/50
								129/11/86
-109.22								125/11/44
								129/11/80
-109.23								125/11/46
								129/11/82
-109.24								125/11/45
								129/11/81
-109.25								125/11/56
								129/11/92
-109.28								125/11/49
								129/11/85
-109.29								125/11/54
								129/11/90
-109.61								125/11/43
								129/11/79
-110								125/11/21
								129/11/21
-110 H 01								125/11/36
								128/11/109
-110 H 02								125/11/25
								128/11/99
-110 H 03								125/11/27
								128/11/101
-110 H 04								125/11/26
								128/11/100
-110.02								125/11/22
								128/11/96
-110.06								125/11/39
								128/11/111
-110.22								125/11/40
								128/11/112

Kennzeichnung der Teile für Bevorratung:

1 = Planbevorratung
2 = Reparaturwerksbevorratung
3 = Plan- und Reparaturwerksbevorratung
4 = Triebwerksteile in der Planbevorratung
5 = „ „ „ Reparaturwerksbevorratung
6 = „ „ „ Plan- und Reparaturwerks-bevorratung

Unbefugte Verwendung ist strafbar und macht schadenersatzpflichtig

Junkers Flugzeug- und -Motorenwerke Aktiengesellschaft, Dessau

JFM-FTVDru
110941
Sb

Ersatzteil-Nr.	Baureihe A-1	A-3	A-4	A-5	A-6	A-7	A-8	Vorkommen: Baugruppe/Bild/Orts-Nr.
88.123-110.23	▒	▒	▒	▒	▒	▒	▒	125/4/63
								„ /11/37
								128/11/110
-110.25	▒	▒	▒	▒	▒	▒	▒	125/11/28
								128/11/102
								154/5/70
-110.26	▒	▒	▒	▒	▒	▒	▒	125/11/23
								128/11/97
-110.27	▒	▒	▒	▒	▒	▒	▒	125/11/24
								128/11/98
-110.28	▒	▒	▒	▒	▒	▒	▒	125/11/33
								128/11/107
								144/2/25
								148/2/61
-110.79	▒	▒	▒	▒	▒	▒	▒	125/11/35
								128/11/108
-115	▒	▒		▒	▒	▒		125/4/73
								128/4/73
-115.05	▒	▒	▒	▒	▒	▒	▒	125/4/74
								129/4/202
-115.06	▒	▒	▒	▒	▒	▒	▒	125/4/77
								129/4/205
-116 H 01	▒	▒	▒	▒	▒	▒	▒	125/4/60
-117.01	▒	▒	▒	▒	▒	▒	▒	„ /4/67
-117.02	▒	▒	▒	▒	▒	▒	▒	„ /4/68
-117.05	▒	▒	▒	▒	▒	▒	▒	„ /4/69
-117.10	▒	▒	▒	▒	▒	▒	▒	„ /4/64, 72
								154/1/24
								157/4/13, 14
-120	▒	▒	▒	▒	▒	▒	▒	125/7/75
								128/7/75
								129/7/75
-121	▒	▒	▒	▒	▒	▒	▒	125/4/50
								128/4/50
								129/4/50
-124 H 01	▒		▒	▒	▒		▒	125/4/38
-124 H 02	▒		▒	▒	▒		▒	„ /4/34
-124.01	▒		▒	▒	▒		▒	„ /4/38
-124.02	▒		▒	▒	▒		▒	„ /4/34
-124.05	▒		▒	▒	▒		▒	„ /4/41a
-124.12	▒		▒	▒	▒		▒	„ /4/40
-124.14	▒		▒	▒	▒		▒	„ /4/36
-124.15	▒		▒	▒	▒		▒	„ /4/41
-124.18	▒		▒	▒	▒		▒	„ /4/33

Ersatzteil-Nr.	Baureihe A-1	A-3	A-4	A-5	A-6	A-7	A-8	Vorkommen: Baugruppe/Bild/Orts-Nr.
88.123-131 H 01		▒				▒		128/4/141
-131.10		▒				▒		„ /4/143
-132	▒	▒	▒	▒	▒	▒	▒	125/4/126
								128/4/126
								129/4/126
-135		▒				▒		128/4/144
-135.06	▒	▒		▒	▒	▒		125/4/102
-142	▒	▒	▒	▒	▒	▒	▒	„ /7/61
								128/7/61
								129/7/61
-143	▒	▒	▒	▒	▒	▒	▒	125/4/44
								128/4/44
								129/4/44
-145	▒	▒		▒	▒	▒		125/4/80
								128/4/80
-150	▒	▒	▒	▒	▒	▒	▒	125/4/29
								128/4/29
								129/4/29
-152	▒	▒	▒	▒	▒	▒	▒	125/4/42
								128/4/42
								129/4/42
-154	▒	▒	▒	▒	▒	▒	▒	125/4/6
								128/4/6
								129/4/6
-157	▒	▒	▒	▒	▒	▒	▒	125/4/14
								128/4/14
								129/4/14
-163		▒				▒		128/4/145
-164	▒	▒		▒	▒	▒		125/7/71
								128/7/71
-165	▒	▒		▒	▒	▒		125/4/79
								128/4/79
-166	▒	▒	▒	▒	▒	▒	▒	125/4/104
								128/4/104
								129/4/104

Kennzeichnung der Teile für Bevorratung:

1 = Planbevorratung
2 = Reparaturwerksbevorratung
3 = Plan- und Reparaturwerksbevorratung
4 = Triebwerksteile in der Planbevorratung
5 = „ „ „ Reparaturwerksbevorratung
6 = „ „ „ Plan- und Reparaturwerksbevorratung

Unbefugte Verwendung ist strafbar und macht schadenersatzpflichtig

Schlüssel-Liste der Ersatzteil-Nummern

Ersatzteil-Nr.	Baureihe A-1	A-3	A-4	A-5	A-6	A-7	A-8	Vorkommen Baugruppe/Bild/Orts-Nr.
88.123-168								125/4/93
								128/4/93
-169	1							125/4/105
								128/4/105
								129/4/105
-172								125/4/88
								128/4/88
								129/4/88
-172 H 01								125/4/89
-172 H 02								„ /4/90
-173								„ /7/66
								128/7/66
								129/7/66
-173 H 01								125/7/68
-175								125/4/56
								128/4/56
								129/4/56
-179								125/4/51
								128/4/51
								129/4/51
-180	3							125/4/28
								128/4/28
								129/4/28
-181.01								157/4/26
-181.02								„ /4/27
-182								125/7/37
								128/7/37
								129/7/37
-183								125/4/123
								129/4/123
-189								125/4/3
								129/4/3
-190								125/4/1
								129/4/1
-196	1							125/13/42, 129
-196 H 01								„ /13/45, 132
-196.01								„ /13/34
-196.13	1							„ /13/52, 139
-196.14	1							„ /13/51, 138
-196.17	1							„ /13/43, 130
-199								„ /12/37
-199.01	1		1					„ /12/39
-199.02	1		1					„ /12/40

Ersatzteil-Nr.	Baureihe A-1	A-3	A-4	A-5	A-6	A-7	A-8	Vorkommen Baugruppe/Bild/Orts-Nr.
88.123-199.03	1		1					125/12/41
-199.04	1		1					„ /12/42
-201								„ /13/70
-201 H 02								„ /13/83
-201 H 03								„ /13/84
-201 H 04								„ /13/82
-201 H 05								„ /13/81
-202								„ /13/88
-202.01	1							„ /13/90
-202.02	1							„ /13/91
-202.03	1							„ /13/89
-203								„ /13/105
-203.02								„ /13/18, 125
-204								„ /13/128
-209 H 01								„ /1/49
-209.01								„ /1/39
-209.02								„ /1/38
-209.03								„ /1/44
								„ /2/11
-209.04								„ /1/42
								„ /2/9
-209.05								„ /1/45
								„ /2/12, 72
-209.06								„ /1/40
-209.07								„ /1/41
-209.21								„ /1/53
-209.22								„ /1/43
								„ /2/10
-209.58								„ /1/50
-209.80								„ /1/39
-209.81								„ /1/38
-209.90								„ /1/39
-209.91								„ /1/38
-209.98								„ /1/45
								„ /2/12, 72

Kennzeichnung der Teile für Bevorratung:

1 = Planbevorratung
2 = Reparaturwerksbevorratung
3 = Plan- und Reparaturwerksbevorratung
4 = Triebwerksteile in der Planbevorratung
5 = „ „ „ Reparaturwerksbevorratung
6 = „ „ „ Plan- und Reparaturwerksbevorratung

Unbefugte Verwendung ist strafbar und macht schadenersatzpflichtig

Junkers Flugzeug- und -Motorenwerke Aktiengesellschaft, Dessau

JFM-FTVDru
110941
Sb

Ersatzteil-Nr.	Baureihe A-1	A-3	A-4	A-5	A-6	A-7	A-8	Vorkommen Baugruppe/ Bild/Orts-Nr.
88.123-209.99								125/1/50
-212.01								„ /2/6
-212.02								„ /2/5
-212.03								„ /2/7
-212.04								„ /2/8
-212.43								„ /2/16
-212.44								„ /2/15
-212.67								„ /2/22
-212.68								„ /2/20
-212.80								„ /2/6
-212.81								„ /2/5
-212.83								„ /2/21
-212.90								„ /2/6
-212.91								„ /2/5
-215 H 01								„ /2/36
-215.56								„ /2/36
-216								„ /2/43
-217								„ /2/47
-218								„ /2/51
-219								„ /2/55
-221								„ /3/2
								129/3/2
-222								125/3/3
								129/3/3
-223								125/3/4
								129/3/4
-224								125/3/6
								129/3/6
-225								125/3/7
-226	**3**							„ /3/8
-226.01	**2**							„ /3/10
-226.02	**2**							„ /3/11
-226.03	**2**							„ /3/9
								129/3/52
-226.04	**2**							—
-226.06	**2**							—
-226.07	**2**							—
-226.10	**2**							—
-226.11	**2**							—
-226.14	**2**							—
-226.19	**2**							—
-226.20	**2**							—
-226.30	**2**							125/3/9
								129/3/52

Ersatzteil-Nr.	Baureihe A-1	A-3	A-4	A-5	A-6	A-7	A-8	Vorkommen Baugruppe/ Bild/Orts-Nr.
88.123-226.31	**2**							125/3/10
-226.32	**2**							„ /3/11
-227	**1**							„ /3/12
								129/3/12
-228	**1**							125/3/15
								129/3/15
-229	**1**							125/3/18
								129/3/18
-230	**1**							125/3/20
								129/3/20
-231								125/3/21
								129/3/22
-232								125/3/22
								129/3/22
-233								125/3/23
								129/3/23
-238								125/5/1
								128/5/1
								129/5/1
-240	**3**		**1**					115/3/37
								119/3/37
								125/6/11
								128/6/11
								129/6/11
-240.01								115/3/40
								125/6/14
								503/5/66
								509/5/62
-240.02								115/3/39
								125/6/13
								503/5/67
								509/5/63
-240.03								115/3/38
								125/6/12
								503/5/68
								509/5/64

Kennzeichnung der Teile für Bevorratung:

1 = Planbevorratung
2 = Reparaturwerksbevorratung
3 = Plan- und Reparaturwerksbevorratung
4 = Triebwerksteile in der Planbevorratung
5 = „ „ „ Reparaturwerksbevorratung
6 = „ „ „ Plan- und Reparaturwerksbevorratung

Unbefugte Verwendung ist strafbar und macht schadenersatzpflichtig

Schlüssel-Liste der Ersatzteil-Nummern

Ersatzteil-Nr.	Baureihe A-1	A-3	A-4	A-5	A-6	A-7	A-8	Vorkommen: Baugruppe/Bild/Orts-Nr.
88.123-240.04	▒	▒	▒	▒	▒	▒	▒	115/3/41
								125/6/15
								503/5/70
								509/5/66
-240.05	▒	▒	▒	▒	▒	▒	▒	115/3/43
								125/6/17
								503/5/71
								509/5/67
-240.06	▒	▒	▒	▒	▒	▒	▒	115/3/42
								125/6/16
								503/5/69
								509/5/65
-240.12	▒	▒	▒	▒	▒	▒	▒	115/3/39
								125/6/13
								503/5/67
								509/5/63
-241 H 01		▒				▒		128/5/94
-241 H 02		▒				▒		„ /5/91
-241 H 03		▒				▒		„ /5/95
-241 H 04		▒				▒		„ /5/92
-241 H 05		▒				▒		„ /5/96
-241 H 06		▒				▒		„ /5/93
-241.05		▒				▒		„ /5/97
-241.06		▒				▒		„ /5/98
-244 H 01	▒	▒	▒	▒	▒	▒	▒	125/8/27
								129/8/81
-244 H 02	▒	▒	▒	▒	▒	▒	▒	125/8/32
								129/8/86
-244 H 03	▒	▒	▒	▒	▒	▒	▒	125/8/31
								129/8/85
-244 H 04	▒	▒	▒	▒	▒	▒	▒	125/8/34
								129/8/88
-244.01	▒	▒	▒	▒	▒	▒	▒	125/3/28
								129/3/56
-244.02	▒	▒	▒	▒	▒	▒	▒	125/3/29
								129/3/57
-244.03	▒	▒	▒	▒	▒	▒	▒	125/1/70
								„ /2/65
								„ /8/39
								129/1/115
								„ /8/93

Ersatzteil-Nr.	Baureihe A-1	A-3	A-4	A-5	A-6	A-7	A-8	Vorkommen: Baugruppe/Bild/Orts-Nr.
88.123-244.04	▒	▒	▒	▒	▒	▒	▒	125/1/71
								„ /2/66
								„ /8/40
								129/1/116
								„ /8/94
-244.121	▒	▒	▒	▒	▒	▒	▒	125/8/33, 34
								129/8/87, 88
-244.130	▒	▒	▒	▒	▒	▒	▒	125/8/28, 31
								129/8/82, 85
-244.131	▒	▒	▒	▒	▒	▒	▒	125/8/29, 31
								129/8/83, 85
-244.136	▒	▒	▒	▒	▒	▒	▒	125/8/37
								129/8/91
-244.208	▒	▒	▒	▒	▒	▒	▒	125/1/70
								„ /2/65
								„ /8/39
								129/1/115
								„ /8/93
-244.209	▒	▒	▒	▒	▒	▒	▒	125/1/71
								„ /2/66
								„ /8/40
								129/1/116
								„ /8/94
-244.230	▒	▒	▒	▒	▒	▒	▒	125/8/35
								129/8/89
-244.231	▒	▒	▒	▒	▒	▒	▒	125/8/36
								129/8/90
-244.261	▒	▒	▒	▒	▒	▒	▒	125/8/30, 31, 32, 34
								129/8/84, 85 86, 88
-247.02	▒	▒	▒	▒	▒	▒	▒	125/5/24
-247.16	▒	▒	▒	▒	▒	▒	▒	„ /5/25
-247.18	▒	▒	▒	▒	▒	▒	▒	„ /5/17, 23
-247.21	▒	▒	▒	▒	▒	▒	▒	„ /5/26

Kennzeichnung der Teile für Bevorratung:

1 = Planbevorratung
2 = Reparaturwerksbevorratung
3 = Plan- und Reparaturwerksbevorratung
4 = Triebwerksteile in der Planbevorratung
5 = „ „ „ Reparaturwerksbevorratung
6 = „ „ „ Plan- und Reparaturwerks-bevorratung

Unbefugte Verwendung ist strafbar und macht schadenersatzpflichtig

Junkers Flugzeug- und -Motorenwerke Aktiengesellschaft, Dessau

Juni 1941

JFM-FTVDru 110941 Sb

Ersatzteil-Nr.	Baureihe A-1	A-3	A-4	A-5	A-6	A-7	A-8	Vorkommen Baugruppe/ Bild/Orts-Nr.
88.123-249								125/5/10
								128/5/10
								129/5/10
-251								125/5/73
								129/5/73
-254								125/6/3
								128/6/3
								129/6/3
-254.17								125/6/7, 8
-255								„ /6/8
								128/6/8
								129/6/8
-256								128/6/40
-256.41								125/5/52
-257	1							—
-257.01	2							125/5/31
-257.02	2							„ /5/32
-257.03	2							„ /5/35
-261								„ /9/17
								128/9/17
								129/9/17
-261.02	1							125/9/19
-262								„ /1/67
								128/1/67
								129/1/67
-263								125/1/69
								128/1/69
								129/1/69
-264								125/2/56
-265								„ /2/58
-268	1							„ /6/32
								128/6/32
-268.01	2							125/6/33
-268.02	2							—
-268.03	2							—
-268.04	2							—
-268.30	2							125/6/33
-269	3							„ /9/33
								128/9/33
-269.13								125/9/27, 33, 35, 37
								129/9/81, 87
-269.14								125/9/28, 33, 35, 37
								129/9/82, 87

Ersatzteil-Nr.	Baureihe A-1	A-3	A-4	A-5	A-6	A-7	A-8	Vorkommen Baugruppe/ Bild/Orts-Nr.
88.123-269.18								125/9/32, 33, 35, 37
-269.25								125/9/30, 33, 35
								129/9/84
-270	3							125/9/37
								128/9/37
-270.25								125/9/36, 37
								129/9/88
-271								125/6/10
								128/6/10
-271.01	2							—
-271.02	2							—
-271.03	2							—
-271.04	2							—
-271.05	2							—
-271.06	2							—
-271.07	2							—
-271.08	2							—
-272								125/2/59
-272.01								„ /2/60, 61, 62, 63
-272.30								„ /2/60, 61, 62, 63
-273								„ /2/61
-274								„ /2/62
-275								„ /2/63
-278	3							„ /8/23
								129/8/23
-280								125/6/1
								128/6/1
								129/6/1
-281								125/5/9
								128/5/9
								129/5/9
-282.01								125/9/53
-282.02								„ /9/54

Kennzeichnung der Teile für Bevorratung:

1 = Planbevorratung
2 = Reparaturwerksbevorratung
3 = Plan- und Reparaturwerksbevorratung
4 = Triebwerksteile in der Planbevorratung
5 = „ „ „ Reparaturwerksbevorratung
6 = „ „ „ Plan- und Reparaturwerksbevorratung

Unbefugte Verwendung ist strafbar und macht schadenersatzpflichtig

Schlüssel-Liste der Ersatzteil-Nummern

Ersatzteil-Nr.	Baureihe A-1	A-3	A-4	A-5	A-6	A-7	A-8	Vorkommen Baugruppe/ Bild/Orts-Nr.
88.123-282.16								125/9/53, 54
-284								„ /9/22
								128/9/22
								129/9/22
-285								125/5/61
								128/5/61
-285.01	1		1					125/5/66
								129/5/95
-285.02								125/5/62
								129/5/91
-285.03								125/5/63
								129/5/92
-285.04								125/5/64
								129/5/93
-285.11								125/5/67
								129/5/96
-286	3							125/6/18
								128/6/18
-286 H 01								125/6/19
-286 H 02								„ /6/27
-286 H 03								„ /6/28
-286 H 04								„ /6/29
-286 H 05								„ /6/30
-287	3							„ /8/1
								129/8/1
-288	3							125/8/10
								129/8/10
-289								125/3/26
								129/3/26
-290								125/3/27
								129/3/27
-294	3		1					125/9/44
								128/9/44
								129/9/44
-296								125/9/38
								128/9/38
								129/9/38
-296.05								125/9/40, 42
-296.06								„ /9/39, 43
-297								„ /9/41
								128/9/41
								129/9/41
-300	3							154/7/105

Ersatzteil-Nr.	Baureihe A-1	A-3	A-4	A-5	A-6	A-7	A-8	Vorkommen Baugruppe/ Bild/Orts-Nr.
88.123-300 H 01								154/7/88, 102, 105
-300 H 02								„ /7/88, 102, 105
-300 H 03								„ /7/110, 113, 116
-300 H 04								„ /7/110, 113, 116
-300.16								„ /7/98, 102, 105, 108, 113, 116
-300.21								„ /7/107, 118
-300.27								„ /7/91, 102, 105, 108, 113, 116
-300.73								„ /7/90, 102, 105, 108, 113, 116
-300.79								„ /7/110, 113, 116
-300.80								„ /7/88
-301	3							„ /7/116
-302	3							„ /7/73
-302 H 01								„ /6/15, 24, 27, 30, 34, 37
								„ /7/61, 70, 73, 76, 80, 83
-302.08								„ /6/21, 24, 27, 30, 34, 37, 51, 54, 57, 60, 64, 67
								„ /7/67, 70, 73, 76, 80, 83, 99, 102, 105, 108, 113, 116
								„ /8/33

Kennzeichnung der Teile für Bevorratung:

1 = Planbevorratung
2 = Reparaturwerksbevorratung
3 = Plan- und Reparaturwerksbevorratung
4 = Triebwerksteile in der Planbevorratung
5 = „ „ „ Reparaturwerksbevorratung
6 = „ „ „ Plan- und Reparaturwerksbevorratung

Unbefugte Verwendung ist strafbar und macht schadenersatzpflichtig

Junkers Flugzeug- und -Motorenwerke Aktiengesellschaft, Dessau
Juni 1941
JFM-FTVDru 110941 Sb

Ersatzteil-Nr.	Baureihe A-1	A-3	A-4	A-5	A-6	A-7	A-8	Vorkommen: Baugruppe/Bild/Orts-Nr.
88.123-302.09								154/6/18, 24, 27, 30, 34, 37
								„ /7/64
-302.10								„ /6/13, 24, 27, 30, 34, 37, 43, 54, 57, 60, 64, 67
								„ /7/59, 70, 73, 76, 80, 83, 89, 102, 105, 108, 113, 118
-302.13								„ /6/16, 24, 27, 30, 34, 37
								„ /7/62, 70, 73, 76, 80, 83
-302.14								„ /7/85
-302.18								„ /6/15, 24, 27, 30, 34, 37
								„ /7/61, 70, 73, 76, 80, 83
-302.30								„ /6/21, 24, 27, 30, 34, 37, 51, 54, 57, 60, 64, 67
								„ /7/67, 70, 73, 76, 80, 83, 99, 102, 105, 108, 113, 116
-302.31								„ /6/18, 24, 27, 30, 34, 37
								„ /7/64, 70, 73, 76, 80, 83
-303	3							„ /7/83
-307								125/4/127
								128/4/127
								129/4/127
-307 H 01								125/4/128
-307 H 02								„ /4/128

Ersatzteil-Nr.	Baureihe A-1	A-3	A-4	A-5	A-6	A-7	A-8	Vorkommen: Baugruppe/Bild/Orts-Nr.
88.123-308.01								154/7/52
-310								128/5/102
-311	3							154/7/102
-312	3							„ /7/113
-313	3							„ /7/70
-313.16								„ /7/72, 82
-314	3							„ /7/80
-315								125/2/64
-318.07								154/7/53
-318.70								„ /7/53
-319								125/1/37
								128/1/37
								129/1/37
-319.06								125/1/47
								„ /2/14
-329.02								„ /10/9
-347.01								„ /5/14
-347.04								„ /5/15
-347.05								„ /5/16, 23
-347.07								„ /5/22
-347.08								„ /5/21, 23
-369	3							„ /9/26
								128/9/26
-370	3							125/9/35
								128/9/35
88.124-Z 04								125/11/1
-04								128/1/82
								129/1/113
-2903								125/10/13, 17
								128/10/163
-2986								125/10/13, 17
								128/10/163
-3614								125/10/45
								128/10/188
								129/10/245

Kennzeichnung der Teile für Bevorratung:

1 = Planbevorratung
2 = Reparaturwerksbevorratung
3 = Plan- und Reparaturwerksbevorratung
4 = Triebwerksteile in der Planbevorratung
5 = „ „ „ Reparaturwerksbevorratung
6 = „ „ „ Plan- und Reparaturwerksbevorratung

Unbefugte Verwendung ist strafbar und macht schadenersatzpflichtig

Schlüssel-Liste der Ersatzteil-Nummern

Ersatzteil-Nr.	Baureihe A-1	A-3	A-4	A-5	A-6	A-7	A-8	Vorkommen Baugruppe/ Bild/Orts-Nr.
88.124-3622								125/10/45
								128/10/188
								129/10/245
-103								128/11/71
-103 H 01	1		1					125/11/8
-103.01								„ /11/3
								128/11/72
-108								125/11/14
-108 H 01								„ /11/20
								129/11/77
-108 H 02								128/11/92
-108 H 03								125/11/18
								129/11/75
-108.04								125/11/17
								129/11/74
-116								125/4/57
								128/4/57
								129/4/57
-117								125/4/66
								128/4/66
								129/4/66
-124.05								125/4/41a
-215.83								„ /2/40
-220								„ /3/1
								129/3/1
-247	1							125/5/23
								128/5/23
								129/5/23
-248								125/5/27
								128/5/27
								129/5/27
-248 H 01								125/5/29
-252								„ /5/36
								128/5/36
								129/5/36
-291	3							125/8/18
								129/8/18
-291 H 02								125/8/19
-292	3							„ /8/22
								129/8/22
-295.05								125/9/46
-295.06								„ /9/49
-295.39								„ /9/49

Ersatzteil-Nr.	Baureihe A-1	A-3	A-4	A-5	A-6	A-7	A-8	Vorkommen Baugruppe/ Bild/Orts-Nr.
88.124-347	1							125/5/13
								128/5/13
								129/5/13
88.125								125/1/1
88.125-Z 01								„ /10/1
-Z 06								„ /12/88
-29								„ /10/17
								128/10/154
								129/10/17
-2907								125/10/10, 17
								128/10/160
-36								125/10/35
-60								„ /7/1
								128/7/1
								129/7/1
-61								125/7/7
								129/7/7
-69								125/12/96
								148/3/17
-73								125/10/140
-107								„ /12/93
								148/3/24
-112								125/4/101
-118								„ /12/89
								148/3/20
-124								125/4/32
								129/4/32
-131								128/4/140
-131 H 03								„ /4/142
-163								125/4/92
-205								„ /13/143
-206								„ /12/56
-206 H 01								„ /12/68
-206 H 02								„ /12/70

Kennzeichnung der Teile für Bevorratung:

1 = Planbevorratung
2 = Reparaturwerksbevorratung
3 = Plan- und Reparaturwerksbevorratung
4 = Triebwerksteile in der Planbevorratung
5 = „ „ „ Reparaturwerksbevorratung
6 = „ „ „ Plan- und Reparaturwerksbevorratung

Unbefugte Verwendung ist strafbar und macht schadenersatzpflichtig

Junkers Flugzeug- und -Motorenwerke Aktiengesellschaft, Dessau
Juni 1941
JFM-FTVDru 110941 Sb

Ersatzteil-Nr.	Baureihe A-1	A-3	A-4	A-5	A-6	A-7	A-8	Vorkommen Baugruppe/ Bild/Orts-Nr.
88.125 -206 H 03	▒		▒	▒	▒		▒	125/12/67
-210	▒	▒	▒	▒	▒	▒	▒	„ /1/55
								128/1/55
								129/1/55
-211	▒	▒	▒	▒	▒	▒	▒	125/2/1
-212	▒	▒	▒	▒	▒	▒	▒	„ /2/4
-213	▒	▒	▒	▒	▒	▒	▒	„ /2/23
-214	▒	▒	▒	▒	▒	▒	▒	„ /2/26
-215	▒	▒	▒	▒	▒	▒	▒	„ /2/32
-215 H 02	▒	▒	▒	▒	▒	▒	▒	„ /2/38
-215 H 03	▒	▒	▒	▒	▒	▒	▒	„ /2/39
-215 H 04	▒	▒	▒	▒	▒	▒	▒	„ /2/35
-215.15	▒	▒	▒	▒	▒	▒	▒	„ /2/41
-234	▒	▒	▒	▒	▒	▒	▒	„ /3/5
								129/3/5
-236	▒	▒	▒	▒	▒	▒	▒	125/2/29
-237	▒	▒	▒	▒	▒	▒	▒	„ /5/7
								128/5/7
								129/5/7
-241		▒				▒		128/5/90
-242	▒		▒	▒	▒		▒	125/5/74
								129/5/74
-243	▒		▒	▒	▒		▒	125/5/78
								129/5/78
-244	▒	▒		▒	▒	▒		125/1/69a
								„ /2/64a
								„ /3/27a
								„ /8/26
								128/1/69a
-244 H 01	▒	▒	▒	▒	▒	▒	▒	125/2/67
-244 H 02	▒	▒	▒	▒	▒	▒	▒	„ /2/68
-244 H 03	▒	▒	▒	▒	▒	▒	▒	„ /2/69
-244 H 04	▒	▒	▒	▒	▒	▒	▒	„ /2/70
-244.01	▒	▒	▒	▒	▒	▒	▒	„ /2/67
-244.02	▒	▒	▒	▒	▒	▒	▒	„ /2/68
-244.10	▒	▒	▒	▒	▒	▒	▒	„ /8/41
								129/8/95
-244.11	▒	▒	▒	▒	▒	▒	▒	125/2/73
-244.78	▒	▒	▒	▒	▒	▒	▒	„ /2/69
-244.269	▒	▒	▒	▒	▒	▒	▒	„ /8/42
								129/8/96
-244.272	▒	▒	▒	▒	▒	▒	▒	125/2/70
-245	▒	▒		▒	▒	▒		„ /8/49

Ersatzteil-Nr.	Baureihe A-1	A-3	A-4	A-5	A-6	A-7	A-8	Vorkommen Baugruppe/ Bild/Orts-Nr.
88.125 -246	▒		▒	▒	▒		▒	125/5/58
								129/5/58
-253		▒				▒		128/9/70
-253 H 01		▒				▒		128/9/78
-253 H 02	1		1	▒	▒	▒	▒	125/9/11
								128/9/80
-253.42	▒	▒	▒	▒	▒	▒	▒	125/9/10
								128/9/79
-253.46	▒	▒	▒	▒	▒	▒	▒	125/9/12
								128/9/81
-253.47	▒	▒	▒	▒	▒	▒	▒	125/9/13
								128/9/82
-253.48	▒	▒	▒	▒	▒	▒	▒	125/9/15
								128/9/84
-256	▒		▒	▒	▒		▒	125/5/38
								129/5/38
-256 H 01	▒		▒	▒	▒		▒	125/5/47
-257	▒	▒	▒	▒	▒	▒	▒	„ /5/30
								128/5/30
								129/5/30
-258	▒		▒	▒	▒		▒	125/6/9
								129/6/9
-260	▒		▒	▒	▒		▒	125/5/59
								129/5/59
-310	▒		▒	▒	▒		▒	125/5/68
								129/5/68
-316	▒	▒	▒	▒	▒	▒	▒	125/7/20
								„ /9/61
								128/7/20
								„ /9/61
								129/7/20
								„ /9/61
-322	▒		▒	▒	▒		▒	125/9/1
								129/9/1

Kennzeichnung der Teile für Bevorratung:

1 = Planbevorratung
2 = Reparaturwerksbevorratung
3 = Plan- und Reparaturwerksbevorratung
4 = Triebwerksteile in der Planbevorratung
5 = „ „ „ Reparaturwerksbevorratung
6 = „ „ „ Plan- und Reparaturwerksbevorratung

Unbefugte Verwendung ist strafbar und macht schadenersatzpflichtig

Schlüssel-Liste der Ersatzteil-Nummern

Ersatzteil-Nr.	Baureihe A-1	A-3	A-4	A-5	A-6	A-7	A-8	Vorkommen: Baugruppe/ Bild/Orts-Nr.
88.125-322 H 01	1		1					125/9/9
-329								„ /10/8
								129/10/8
-329.25								125/10/14
								128/10/164
-369								129/9/80
-370								„ /9/87
88.126-25								129/3/50
-26			2					„ /3/51
-2601			2					—
-68			1					129/6/73
-71								„ /6/50
-109.03	2							—
88.128								128/1/80
88.128-Z 01								„ /10/150
-Z 04								„ /11/70
-Z 05								„ /4/146
-17								„ /1/81
-28								„ /10/151
-2812								„ /10/153, 215
-2820								„ /10/153, 215
-30								„ /4/160
-31								„ /4/147
-32								„ /4/148
-35								„ /10/167
-36								„ /10/178
-37								„ /10/207
-38								„ /10/211
-42								„ /10/205
-50								„ /10/212
-57								„ /10/217
-59								„ /10/218
-61								„ /7/90
-108								„ /11/88
-110								„ /11/95
-111								„ /11/81
-111 H 01								„ /11/83
-112								„ /11/84
-112 H 01								„ /11/87

Ersatzteil-Nr.	Baureihe A-1	A-3	A-4	A-5	A-6	A-7	A-8	Vorkommen: Baugruppe/ Bild/Orts-Nr.
88.129								129/1/90
88.129-Z 01								„ /10/230
-Z 02			3					125/12/1
-Z 04								129/11/70
-06								„ /1/90a, 108
-06 H 01								„ /1/103, 108
-06 H 02								„ /1/104, 108
-28			2					„ /10/231
-34								125/10/118
								129/10/118
-36								„ /10/235
-3606								125/10/55
								128/10/198
								129/10/255
-37								„ /10/262
-38								„ /10/266
-54								125/10/143
								128/10/143
								129/10/143
-54 H 01								125/10/144
-55								129/10/267
-68								„ /4/158
-68 H 01								„ /4/159
-68 H 02								„ /4/161
-68 H 03								„ /4/164
-68 H 04								„ /4/165
-76								„ /4/195
-84								125/12/2
-8402			2					—
-87								125/12/9
-89								„ /12/14
-89 H 01			3					„ /12/17
-90								„ /12/19
-92								„ /12/55
-100								129/4/141

Kennzeichnung der Teile für Bevorratung:

1 = Planbevorratung
2 = Reparaturwerksbevorratung
3 = Plan- und Reparaturwerksbevorratung
4 = Triebwerksteile in der Planbevorratung
5 = „ „ „ Reparaturwerksbevorratung
6 = „ „ „ Plan- und Reparaturwerksbevorratung

Unbefugte Verwendung ist strafbar und macht schadenersatzpflichtig

Junkers Flugzeug- und -Motorenwerke Aktiengesellschaft, Dessau
Juni 1941
JFM-FTVDru 110941 Sb

Ausführung „Gc"

Ersatzteil-Liste
Ju 88

Schlüssel-Liste der Ersatzteil-Nummern

Konstr.-Gruppe: **1**

Ersatzteil-Nr.	Baureihe A-1	A-3	A-4	A-5	A-6	A-7	A-8	Vorkommen Baugruppe/ Bild/Orts-Nr.
88.129-103								125/11/2
								129/11/2
-108								„ /11/71
-108 H 01			1					„ /11/76
-108.03								125/11/16
								129/11/73
-108.06								125/11/15
								129/11/72
-109								„ /11/78
-114								„ /4/167
-114 H 01								„ /4/168
-115								„ /4/201
-137								148/3/14
-165								129/4/140
-191								„ /4/173
-192								„ /4/176
-194								125/10/122
								129/4/177
-194 H 01								125/10/134
								129/4/189
-194 H 02								125/10/139
								129/4/194
-194 H 03			2					125/10/126
								129/4/181
-194.01			2					125/10/124
								129/4/179
-194.02			2					125/10/123
								129/4/178
-194.09			2					125/10/129
								129/4/184
-194.10			2					—
-194.11			2					125/10/127
								129/4/182
-194.12								125/10/138
								129/4/193
-194.46								125/10/135
								129/4/190
-194.47								125/10/136
								129/4/191
-194.48								125/10/137
								129/4/192
-195			2					„ /11/95
-195 H 01			2					„ /11/99

Ersatzteil-Nr.	Baureihe A-1	A-3	A-4	A-5	A-6	A-7	A-8	Vorkommen Baugruppe/ Bild/Orts-Nr.
88.129-195.01			2					129/11/98
-195.02			2					„ /11/97
-195.04			2					„ /11/101
-244								„ /1/114
								„ /3/55
								„ /8/80
-245								„ /8/103
-250								125/5/80
								129/5/80
-285								„ /5/90
-286								„ /6/51
-286 H 01								„ /6/54
-286 H 02								„ /6/53, 63
-386								„ /6/60
-386 H 01								„ /6/64
-386.03								„ /6/71
-386.04								„ /6/72
-386.70								„ /6/66
-386.71								/6/65
88.130	3							130/1/1
88.130-01								„ /1/2
-02								„ /2/1
-02 H 01								„ /2/28
								138/2/158
-02 H 02								130/2/29
								138/2/159
-02 H 03								130/2/31
								138/2/163
-02 H 04								130/2/34
								138/2/166
-02 H 05								130/2/33
								138/2/165
-0201	3		1					—

Kennzeichnung der Teile für Bevorratung:

1 = Planbevorratung
2 = Reparaturwerksbevorratung
3 = Plan- und Reparaturwerksbevorratung
4 = Triebwerksteile in der Planbevorratung
5 = „ „ „ Reparaturwerksbevorratung
6 = „ „ „ Plan- und Reparaturwerks-bevorratung

Unbefugte Verwendung ist strafbar und macht schadenersatzpflichtig

JFM-FTVDru 110941 Sb

Schlüssel-Liste der Ersatzteil-Nummern

Ersatzteil-Nr.	Baureihe A-1	A-3	A-4	A-5	A-6	A-7	A-8	Vorkommen Baugruppe/ Bild/Orts-Nr.
88.130-0202	1		1					128/4/147
								130/2/8
								138/2/137
-0203	1		1					130/2/4
								138/2/133
-0204	3		1					130/2/11
								138/2/140
-0205	1		1					130/2/2
								138/2/131
-0206	1		1					130/2/12
								138/2/141
-0207	1		1					130/2/6
								138/2/135
-0208	1		1					130/2/9
								138/2/138
-0209	1		1					130/2/7
								138/2/136
-0210	1		1					130/2/10
								138/2/139
-0213	1		1					130/2/14
								138/2/143
-0214								130/2/37
								138/2/169
-0215								130/2/38
								138/2/170
-0219								130/2/20
								138/2/149
-0220								130/2/27
								138/2/157
-0223								130/2/21
								138/2/150
-0225								130/2/17
								138/2/146
-0227								130/2/26a
								138/2/156
-0229								130/2/22
								138/2/151
-0231								130/2/23
								138/2/152
-0233								130/2/19
								138/2/148
-0235								130/2/25
								138/2/154

Ersatzteil-Nr.	Baureihe A-1	A-3	A-4	A-5	A-6	A-7	A-8	Vorkommen Baugruppe/ Bild/Orts-Nr.
88.130-0237								130/2/18
								138/2/147
-0239								130/2/15
								138/2/144
-0241								130/2/24
								138/2/153
-0249								130/2/36
								138/2/168
-0276								130/2/35
								138/2/167
-0278								130/2/3
								138/2/132
-0279								130/2/13
								138/2/142
-0280								130/2/26
								138/2/155
-0282								130/2/16
								138/2/145
-06								130/1/48
								138/1/48
-06 H 01								130/1/63
-0801								„ /1/46
-0802								„ /1/47
-09								„ /1/65
								138/1/65
-10								130/1/64
88.133-05	1							130/1/20
-05 H 01								„ /1/42
-05 H 02								„ /1/32
								138/1/98
-05 H 03								130/1/31
-05 H 04								„ /1/25
-05 H 05								„ /1/26
								138/1/92

Kennzeichnung der Teile für Bevorratung:

1 = Planbevorratung
2 = Reparaturwerksbevorratung
3 = Plan- und Reparaturwerksbevorratung
4 = Triebwerksteile in der Planbevorratung
5 = „ „ „ Reparaturwerksbevorratung
6 = „ „ „ Plan- und Reparaturwerksbevorratung

Unbefugte Verwendung ist strafbar und macht schadenersatzpflichtig

JFM-FTVDru
110941
Sb

Forts. Seite: 25

Ersatzteil-Nr.	Baureihe A-1	A-3	A-4	A-5	A-6	A-7	A-8	Vorkommen Baugruppe/ Bild/Orts-Nr.
88.133-05 H 06								130/1/38
								138/1/104
-05 H 07								130/1/40
-05 H 08								„ /1/29
								138/1/95
-05 H 09								130/1/21
								138/1/87
-05 H 10								130/1/34
								138/1/100
-0513								130/1/44
								138/1/110
								144/2/10
								148/2/9
-0517								130/1/28
								138/1/94
-0518								130/1/22, 29, 35, 40
								138/1/88, 95, 101, 106
-0521								„ /1/105
								140/1/252
-0539								130/1/27
								138/1/93
-0607	1							103/1/4
								104/1/4
								125/13/22
								404/12/4
-09	3							130/2/47
								138/2/47
-09 H 01	1		1					130/2/58
-09 H 02								„ /2/66, 93
-0903								„ /2/56, 83
-0905								„ /2/62, 89
-0916								„ /2/54, 81
-0917								„ /2/55, 82
-0918	1		1					„ /2/57
-0921	1							—
-0927								130/2/60, 87
-0959								„ /2/56, 83
-0960								„ /2/62, 89
-10	3							„ /2/74
								138/2/74
-10 H 01	1		1					130/2/85
-1011	1		1					„ /2/84

Ersatzteil-Nr.	Baureihe A-1	A-3	A-4	A-5	A-6	A-7	A-8	Vorkommen Baugruppe/ Bild/Orts-Nr.
88.133-11	3		1					130/2/101
								138/2/101
-11 H 01								130/1/109
-11 H 03								„ /2/107
-11 H 04								„ /2/106
-1126	1		1					„ /2/102
-1127	1		1					„ /2/103
88.134-1501								130/2/32
								138/2/164
88.138			1					138/1/80
88.138-01								„ /1/81
-02								„ /2/130
-0208	2							130/2/5
								138/2/134
-05			1					„ /1/86
-05 H 01								„ /1/108
-05 H 03								„ /1/97
-05 H 04								„ /1/91
-05 H 07								„ /1/106
-08								130/1/45
								138/1/45
-10								„ /1/111
88.140	2							140/1/200
88.140-Z 01								„ /1/201
-Z 02								„ /1/66
								144/1/66
								148/1/66
-Z 03								140/1/94
								144/1/94
								148/1/94
-08								140/1/210

Kennzeichnung der Teile für Bevorratung:

1 = Planbevorratung
2 = Reparaturwerksbevorratung
3 = Plan- und Reparaturwerksbevorratung
4 = Triebwerksteile in der Planbevorratung
5 = „ „ „ Reparaturwerksbevorratung
6 = „ „ „ Plan- und Reparaturwerks-bevorratung

Unbefugte Verwendung ist strafbar und macht schadenersatzpflichtig

Schlüssel-Liste der Ersatzteil-Nummern

Ersatzteil-Nr.	Baureihe A-1	A-3	A-4	A-5	A-6	A-7	A-8	Vorkommen Baugruppe/ Bild/Orts-Nr.
88.140-0801	1							140/1/216
-0802	1							„ /1/214
-0803	1							„ /1/218
-0804	1							„ /1/211
-0805	1							„ /1/219
-0806	1							„ /1/212
-0807	1							„ /1/217
-0808	1							„ /1/215
-0809	1							„ /1/220
-0810	1							„ /1/213
-09								144/1/100
-0901	1		1					„ /1/102
-0902	1		1					„ /1/103
-0903	1		1					„ /1/101
-0905								„ /1/78, 106
-0906								„ /1/77, 105
-0907								„ /1/81, 109
-10								140/1/202
-10 H 04								„ /1/208
-1012								„ /1/203
-11								144/1/67
-12								„ /1/95
-1201								„ /1/69, 97
-14								„ /1/72
-1401	1		1					„ /1/74
-1402	1		1					„ /1/75
-1403	1		1					„ /1/73
-19								140/1/11
								144/1/11
								148/1/11
-20								140/1/240
-20 H 01								„ /1/245
-20 H 02								„ /1/244
-20 H 03								„ /1/241
-20 H 04								„ /1/243
-20 H 05								„ /1/242
-20 H 06								„ /1/250
-20 H 07								„ /1/249
-20 H 08								„ /1/248
-20 H 09								„ /1/246
-20 H 10								„ /1/247
-22								144/1/89
-2201								„ /1/90, 118

Ersatzteil-Nr.	Baureihe A-1	A-3	A-4	A-5	A-6	A-7	A-8	Vorkommen Baugruppe/ Bild/Orts-Nr.
88.140-2202								144/1/91, 119
-2209								„ /1/92, 120
								„ /2/64
								148/1/170
								„ /2/60
-23								144/1/117
-25								„ /1/10, 93 121
								148/1/10
-30								140/1/209
88.142-1601								144/1/19
-1603								„ /1/14
-1604								„ /1/15
-1605								„ /1/16
-1606								„ /1/17
-1612								„ /1/24
-1613								„ /1/23
-1621								„ /1/25
88.143-1606								144/1/18
88.144	3							144/1/1
88.144-Z 01								„ /1/2
-05								„ /1/64
-05 H 01								„ /2/2
-0501								„ /2/6
								148/2/5
-0502								144/2/7
								148/2/6
-08								144/1/28
								148/1/28
-08 H 01								144/1/46
-0801			3					„ /1/33
-0802			3					„ /1/31

Kennzeichnung der Teile für Bevorratung:

1 = Planbevorratung
2 = Reparaturwerksbevorratung
3 = Plan- und Reparaturwerksbevorratung
4 = Triebwerksteile in der Planbevorratung
5 = „ „ „ Reparaturwerksbevorratung
6 = „ „ „ Plan- und Reparaturwerksbevorratung

Unbefugte Verwendung ist strafbar und macht schadenersatzpflichtig

Junkers Flugzeug- und -Motorenwerke Aktiengesellschaft, Dessau

JFM-FTVDru
110941
Sb

Schlüssel-Liste der Ersatzteil-Nummern

Ersatzteil-Nr.	Baureihe A-1	A-3	A-4	A-5	A-6	A-7	A-8	Vorkommen Baugruppe/ Bild/Orts-Nr.
88.144-0803			3					144/1/35
-0804			3					„ /1/29
-0805			3					„ /1/34
-0806			3					„ /1/32
-0807			3					„ /1/36
-0808			3					„ /1/30
-0809			3					„ /1/37
-0838								138/2/180
								144/1/47, 86, 114
-0840			1					—
-10								144/1/3
								148/1/3
-10 H 05			2					144/1/9
-10 H 06			2					„ /1/8
-1060			2					„ /1/7
-21								„ /1/65
-21 H 01								„ /2/58
								148/2/54
-21 H 02								144/2/34
								148/2/32
-21 H 03								144/2/33
								148/2/31
-21 H 04								144/2/60
								148/2/56
-2101								144/2/15
								148/2/14
-2102								144/2/16
								148/2/15
-2103								144/2/21
								148/2/21
-2104								144/2/22
								148/2/22
-2105								144/2/23
								148/2/23
-2106								144/2/24
								148/2/24
-2108								144/2/18
								148/2/17
-2109								144/2/19
								148/2/18
-2110								144/2/20
								148/2/19

Ersatzteil-Nr.	Baureihe A-1	A-3	A-4	A-5	A-6	A-7	A-8	Vorkommen Baugruppe/ Bild/Orts-Nr.
88.144-2121								144/2/28
								148/2/26
-2122								144/2/29
								148/2/27
-2123								144/2/41, 48
								148/2/39, 46
-2124								144/2/40
								148/2/38
-2125								144/2/42
								148/2/40
-2126								144/2/27
								148/2/25
-2127								144/2/31
								148/2/29
-2128								144/2/30
								148/2/28
-2129								144/2/35
								148/2/33
-2130								144/2/61
								148/2/57
-2131								144/2/62
								148/2/58
-2132								144/2/63
								148/2/59
-2133								144/2/47, 57
								148/2/45, 53
-2134								144/2/44, 54
								148/2/42, 50
-2135								144/2/53
								148/2/49
-2136								144/2/43
								148/2/41
-2137								144/2/39
								148/2/37
-2139								144/2/36
								148/2/34

Kennzeichnung der Teile für Bevorratung:

1 = Planbevorratung
2 = Reparaturwerksbevorratung
3 = Plan- und Reparaturwerksbevorratung
4 = Triebwerksteile in der Planbevorratung
5 = „ „ „ Reparaturwerksbevorratung
6 = „ „ „ Plan- und Reparaturwerksbevorratung

Unbefugte Verwendung ist strafbar und macht schadenersatzpflichtig

Schlüssel-Liste der Ersatzteil-Nummern

Ersatzteil-Nr.	Baureihe A-1	A-3	A-4	A-5	A-6	A-7	A-8	Vorkommen: Baugruppe/Bild/Orts-Nr.
88.144-2151								144/2/49
								148/2/47
-2153								144/2/50
								148/2/48
-2154								144/2/38
								148/2/36
88.146	2							—
88.146-0801	1							—
-0802	1							—
-0803	1							—
-0804	1							—
-0805	1							—
88.148			3					148/1/149
88.148-Z 01								„ /1/150
-Z 04								„ /3/1
-05								„ /1/151
-05 H 01								„ /2/2
-21								„ /1/152
-21 H 05								„ /2/64
-21 H 06								„ /2/65
-26								„ /3/2
-26 H 01								„ /1/176
-26 H 02								„ /1/180
88.152-Z 02	1							154/1/3
								157/1/3
								162/1/3
-Z 04	1							154/2/43
								157/2/43
-Z 05								154/2/89
-Z 11								„ /6/1
-Z 12								„ /7/1
-Z 18								„ /8/1
-03	2							„ /1/4
-03 H 01								„ /5/6
-03 H 02								„ /5/7
-04	2							„ /1/5
-04 H 01								„ /5/55
-04 H 12								„ /5/48
-04 H 13								„ /5/49, 50
-04 H 15								„ /5/33

Ersatzteil-Nr.	Baureihe A-1	A-3	A-4	A-5	A-6	A-7	A-8	Vorkommen: Baugruppe/Bild/Orts-Nr.
88.152-04 H 16								154/5/39
-04 H 17								„ /5/43
-0401	2							„ /5/13
-0418	1							„ /5/53
-08 H 04								„ /3/66
								„ /5/75
-08 H 05								„ /3/68
-0811								„ /3/64
								„ /5/76
-10								„ /2/44
-11	2							—
-1102								154/2/65
								„ /2/69
-1103								„ /2/67, 69
-13	2							„ /2/52
-13 H 01								„ /2/53
-13 H 02								„ /2/56
-13 H 03								„ /2/62, 69
-1303								„ /2/55, 69
-1306								„ /2/60, 69
-1308								„ /2/59, 69
-1350								„ /2/63, 69
-1351								„ /2/64, 69
-1353								„ /2/66, 69
-14	2							„ /2/69
-14 H 01								„ /2/70
-14 H 02								„ /2/71
-15								„ /1/7
								157/1/7
-18	3		1					154/2/93
								157/2/120
-18 H 01								154/2/94
								157/2/121
-18 H 02								154/2/95
								157/2/122
-18 H 03								154/2/96
								157/2/123

Kennzeichnung der Teile für Bevorratung:

1 = Planbevorratung
2 = Reparaturwerksbevorratung
3 = Plan- und Reparaturwerksbevorratung
4 = Triebwerksteile in der Planbevorratung
5 = „ „ „ Reparaturwerksbevorratung
6 = „ „ „ Plan- und Reparaturwerksbevorratung

Unbefugte Verwendung ist strafbar und macht schadenersatzpflichtig

Junkers Flugzeug- und -Motorenwerke Aktiengesellschaft, Dessau

Juni 1941

JFM-FTVDru 110941 Sb

Ersatzteil-Nr.	Baureihe A-1	A-3	A-4	A-5	A-6	A-7	A-8	Vorkommen Baugruppe/ Bild/Orts-Nr.
88.152-19								154/2/90
-23								„ /2/72
								157/2/72
-24								154/1/14
								„ /2/78
								157/1/14
								„ /2/78
								162/1/14
-24 H 01								154/2/82
-2401								„ /2/76, 83
-2402								„ /2/81
-28								„ /4/21
								162/4/1
-28 H 03								154/4/28
								162/4/7
-2814								154/1/21
-2819								„ /1/22
-2820								„ /1/23
-2862								„ /4/29
								162/4/8
-2864								154/4/30
								162/4/9
-29 H 02								154/1/49
-29 H 03								„ /1/48
-29 H 04								„ /1/47
-30								„ /1/18
								157/1/18
								162/1/18
-33								154/1/36
								162/1/36
-34								154/1/39
								162/1/39
-35								154/2/98
								157/2/98
-40								154/1/20
								162/1/20
-41								154/4/1
-48	2							„ /6/10
-49	2							„ /6/30
-50	2							„ /6/40
-5002								„ /6/62, 64, 67
								„ /7/111, 113, 116
-51	2							„ /6/60

Ersatzteil-Nr.	Baureihe A-1	A-3	A-4	A-5	A-6	A-7	A-8	Vorkommen Baugruppe/ Bild/Orts-Nr.
88.152-5102								154/6/50, 54, 57
								„ /7/97, 102, 105
-52								„ /6/85
-52 H 01								„ /6/86
-52 H 02								„ /6/91
-5215								„ /6/87
-5216								„ /6/88, 91
-5217								„ /6/89, 91
-5218								„ /6/90, 91
-5225								„ /6/92
-53								„ /6/101
-56	2							„ /6/2
-57								„ /6/123
-57 H 04								„ /6/125
-57 H 05								„ /6/124, 127
-58	2							„ /6/57
-5819								„ /6/59, 69
-59	2							„ /6/67
-60	2							„ /6/27
-61	2							„ /6/37
-62								„ /6/104
-62 H 01								„ /6/109
-6220								„ /6/110
-6221								„ /6/111
-63								„ /6/114
-63 H 01								„ /6/120
-64	2							„ /6/24
-64 H 01								„ /6/20, 24, 27
								„ /7/66, 70, 73
-6401								„ /6/12, 24, 27, 30, 34, 37
								„ /7/58, 70, 73, 76, 80, 83

Kennzeichnung der Teile für Bevorratung:

1 = Planbevorratung
2 = Reparaturwerksbevorratung
3 = Plan- und Reparaturwerksbevorratung
4 = Triebwerksteile in der Planbevorratung
5 = „ „ „ Reparaturwerksbevorratung
6 = „ „ „ Plan- und Reparaturwerks-bevorratung

Unbefugte Verwendung ist strafbar und macht schadenersatzpflichtig

Schlüssel-Liste der Ersatzteil-Nummern

Ersatzteil-Nr.	Baureihe A-1	A-3	A-4	A-5	A-6	A-7	A-8	Vorkommen Baugruppe/ Bild/Orts-Nr.
88.152-6470								154/6/12, 24, 27, 30, 34, 37
								„ /7/58, 70, 73, 76, 80, 83
-65	2							„ /6/34
-65 H 01								„ /6/32, 34, 37
								„ /7/78, 80, 83
-66	2							„ /6/54
-66 H 01								„ /6/42, 54, 57, 60, 64, 67
-66 H 02								„ /6/42, 54, 57, 60, 64, 67
-6611								„ /6/48, 54, 57, 60, 64, 67
								„ /7/94, 102, 105, 108, 113, 116
								„ /8/34, 60
-6616								„ /6/45, 54, 57, 60, 64, 67
-6680								„ /6/48, 54, 57, 60, 64, 67
								„ /7/94, 102, 105, 108, 113, 116
-6681								„ /6/42, 54, 57, 60, 64, 67
-6683								„ /6/44, 54, 57, 60, 64, 67
-67	2							„ /6/64
-68	2							„ /6/127
-68 H 01								„ /6/128
-68 H 03								„ /6/129
-70	3							„ /7/11
-70 H 04	1							„ /7/7, 11
								503/12/9, 31, 44, 59
								509/12/9, 31, 44, 59
-7001								154/7/3, 11
-7002								„ /7/4, 11

Ersatzteil-Nr.	Baureihe A-1	A-3	A-4	A-5	A-6	A-7	A-8	Vorkommen Baugruppe/ Bild/Orts-Nr.
88.152-72	1							154/7/36
-73	3							„ /7/31
-7311								„ /7/14, 31
-74								„ /7/43
-75								„ /7/45
-7503								„ /7/44, 45
-80								„ /8/4
-80 H 01								„ /8/5
-80 H 02								„ /8/6
-81								„ /8/11
-81 H 01								„ /8/12
-82 H 01								„ /8/36
-82 H 03								„ /9/38
-82 H 04								„ /9/35
-82 H 06								„ /9/34
-8220								„ /9/32
-8255								„ /9/36, 38
-8302								„ /8/61
-84								„ /8/26
-85								„ /8/15
-85 H 01								„ /8/17
-85 H 02								„ /8/18
-86								„ /8/28
-87								„ /8/3
-88								„ /8/21
-100								„ /8/27
-121	3							„ /7/86
-122	3							„ /7/108
-123	3							„ /7/56
-124	3							„ /7/76
-170	3							„ /7/2
-173	3							„ /7/13
-200								„ /8/32
-200 H 01								„ /8/54
-200 H 02								„ /8/52
-200 H 03								„ /8/53
-200 H 04								„ /9/19

Kennzeichnung der Teile für Bevorratung:

1 = Planbevorratung
2 = Reparaturwerksbevorratung
3 = Plan- und Reparaturwerksbevorratung
4 = Triebwerksteile in der Planbevorratung
5 = „ „ „ Reparaturwerksbevorratung
6 = „ „ „ Plan- und Reparaturwerksbevorratung

Unbefugte Verwendung ist strafbar und macht schadenersatzpflichtig

Junkers Flugzeug- und -Motorenwerke Aktiengesellschaft, Dessau
Juni 1941
JFM-FTVDru 110941 Sb

Ersatzteil-Liste
Ju 88

Schlüssel-Liste der Ersatzteil-Nummern

Konstr.-Gruppe: 1

Ersatzteil-Nr.	Baureihe A-1	A-3	A-4	A-5	A-6	A-7	A-8	Vorkommen Baugruppe/ Bild/Orts-Nr.
88.152-200 H 05								154/9/27
-200 H 06								„ /9/33
-200 H 08								„ /9/17
-200 H 09								„ /9/11
-200 H 10								„ /9/26
-200 H 11								„ /8/38
-200 H 12								„ /8/45
-200 H 13								„ /8/55
-200.52								„ /9/20
-200.60								„ /9/28
-200.76								„ /9/13, 17
-200.77								„ /9/14, 17
-200.97								„ /8/40, 47
-200.101								„ /8/39
-200.102								„ /8/42
-200.103								„ /8/41
-200.111								„ /8/46
-200.115								„ /8/49
-200.116								„ /8/48
-201								„ /8/59
-201 H 01								„ /9/5, 43
-201 H 02								„ /8/64
-201 H 03								„ /8/67
-201 H 04								„ /8/65
-201 H 05								„ /8/68
-201 H 06								„ /9/52
-201 H 07								„ /9/44
-201 H 08								„ /9/56
-201 H 09								„ /9/61
-201 H 10								„ /8/69
-201 H 11								„ /8/66
-201.46								„ /9/8, 43
-201.49								„ /9/7, 43
-201.62								„ /9/54
-201.76								„ /9/57
-201.77								„ /9/62
-202								„ /9/68
-202 H 01								„ /9/96
-202 H 02								„ /9/69
-202 H 03								„ /9/81
-202 H 04								„ /9/107
-202 H 05								„ /9/106
-202 H 06								„ /9/91
-202 H 07								„ /9/102

Ersatzteil-Nr.	Baureihe A-1	A-3	A-4	A-5	A-6	A-7	A-8	Vorkommen Baugruppe/ Bild/Orts-Nr.
88.152-202 H 08								154/9/108
-202 H 09								„ /9/100
-202 H 10								„ /9/101
-202.30								„ /9/97
-202.31								„ /9/98
-202.32								„ /9/71
-202.33								„ /9/70
-202.34								„ /9/82
-202.35								„ /9/83
-202.36								„ /9/84
-202.37								„ /9/89
-202.40								„ /9/85
-202.80								„ /9/77
-202.82								„ /9/74
88.153-Z 03	2							—
-Z 06								154/2/42
								157/2/42
-31								154/2/101
								157/2/101
-114								154/3/3
-115								„ /3/7-10
-115.06								„ /2/4
-115.45								„ /2/6
								„ /3/7
-116								„ /3/30, 47
-116 H 02								„ /3/24
-116 H 04								„ /3/37
-116 H 05								„ /3/47
-116.03								„ /3/26
-116.04								„ /3/30
-116.05								„ /3/32
-116.06								„ /3/33
-116.07								„ /3/25
-116.08								„ /3/35
								„ /5/62

Kennzeichnung der Teile für Bevorratung:

1 = Planbevorratung
2 = Reparaturwerksbevorratung
3 = Plan- und Reparaturwerksbevorratung
4 = Triebwerksteile in der Planbevorratung
5 = „ „ „ Reparaturwerksbevorratung
6 = „ „ „ Plan- und Reparaturwerks-bevorratung

Unbefugte Verwendung ist strafbar und macht schadenersatzpflichtig

JFM-FTVDru 110941 Sb

Schlüssel-Liste der Ersatzteil-Nummern

Ersatzteil-Nr.	A-1	A-3	A-4	A-5	A-6	A-7	A-8	Vorkommen Baugruppe/ Bild/Orts-Nr.
88.153-117								154/3/53, 57-67
-117 H 01								„ /3/53
-117.03								„ /3/57
-117.04								„ /3/59
-117.05								„ /3/60
-117.06								„ /3/58
88.154								154/1/1
88.154-Z 15								„ /7/50
-39								„ /1/65
								157/1/65
								162/1/65
-39 H 01								154/1/66
-42								„ /1/41
								162/1/41
-45								154/1/32
								162/1/32
-160	3							154/7/51
88.155-126.54								129/4/169
88.157								157/1/79
83.157-Z 01								„ /1/80
-Z 03								154/2/1
								157/2/1
-01								„ /1/81
-02 H 01			2					—
-29								154/1/46
								157/1/46
								162/1/46
-32								157/1/86
-32 H 01								„ /1/89
-32 H 02								„ /1/88
-32 H 03								„ /1/87
-33								148/3/3
-33 H 01								„ /3/5
-33 H 02								„ /3/4
-34								„ /3/9
-37								157/1/92, 100
-37 H 01								„ /1/93
-38								154/1/51
								157/1/51
								162/1/51
-38 H 01								154/1/52

Ersatzteil-Nr.	A-1	A-3	A-4	A-5	A-6	A-7	A-8	Vorkommen Baugruppe/ Bild/Orts-Nr.
88.157-38 H 02								154/1/53
-38 H 04								„ /1/56
-38 H 05								„ /1/58
-43								157/1/91
-44								„ /1/84
-46								„ /1/85
-4604								„ /4/15
-47								„ /1/83
-47 H 01								„ /4/2
-114								154/2/10
-114 H 01								„ /2/11
-115								„ /2/2
-115 H 01								„ /2/3
-115 H 02								„ /2/5
-116								„ /2/14
-116 H 01								„ /2/17
-116 H 02								„ /2/26
-116 H 03								„ /2/23
-116 H 04								„ /2/21
-116 H 05								„ /2/15
								„ /3/12
-116 H 06								„ /2/29
-116.01								„ /2/18
								„ /3/14
-116.04								„ /2/28
								„ /3/39a
-117								„ /2/41
-117 H 01								„ /5/61
-117 H 02								„ /5/65
-117 H 03								„ /5/80
88.162								162/1/110
88.165-256.02								125/5/41
88.166-3801								125/10/65, 67
								128/10/209

Kennzeichnung der Teile für Bevorratung:

1 = Planbevorratung
2 = Reparaturwerksbevorratung
3 = Plan- und Reparaturwerksbevorratung
4 = Triebwerksteile in der Planbevorratung
5 = „ „ „ Reparaturwerksbevorratung
6 = „ „ „ Plan- und Reparaturwerks-bevorratung

Unbefugte Verwendung ist strafbar und macht schadenersatzpflichtig

Junkers Flugzeug- und -Motorenwerke Aktiengesellschaft, Dessau

Juni 1941

JFM-FTVDru 110941 Sb

Ersatzteil-Nr.	A-1	A-3	A-4	A-5	A-6	A-7	A-8	Vorkommen Baugruppe/ Bild/Orts-Nr.
88.166-3801								129/10/264, 266
-127	▒	▒	▒	▒	▒	▒	▒	154/8/2
-127 H 01	▒	▒	▒	▒	▒	▒	▒	„ /10/2
-127 H 05	▒	▒	▒	▒	▒	▒	▒	„ /10/3
-127.01	▒	▒	▒	▒	▒	▒	▒	„ /10/4
-127.02	▒	▒	▒	▒	▒	▒	▒	„ /10/6
-127.03	▒	▒	▒	▒	▒	▒	▒	„ /10/8
V 88.190					▒			V 190/1/1
V 88.190-01					▒			„ /1/2
								„ /2/1
V -01 H 01					▒		▒	„ /2/2
								V 191/2/81
H -01 H 03					▒		▒	V 190/2/8
								V 191/2/87
H -0115					▒		▒	V 190/2/9
								V 191/2/88
H -0116					▒		▒	V 190/2/10
								V 191/2/89
V -02					▒			V 190/1/4
								„ /2/20
V -02 H 01					▒		▒	„ /2/21
								V 191/2/100
H -02 H 03					▒		▒	V 190/2/26
								V 191/2/108
H -0218					▒		▒	V 190/2/27
								V 191/2/109
H -0219					▒		▒	V 190/2/28
								V 191/2/110
V -11					▒			V 190/1/3
								„ /2/13
V -11 H 01					▒		▒	„ /2/14
								V 191/2/93
H -11 H 03					▒		▒	V 190/2/15
								V 191/2/94
H -1115					▒		▒	V 190/2/16
								V 191/2/95
H -1116					▒		▒	V 190/2/17
								V 191/2/96
V -12					▒			V 190/1/5
								„ /2/31
V -12 H 01					▒		▒	„ /2/32
								V 191/2/114

Ersatzteil-Nr.	A-1	A-3	A-4	A-5	A-6	A-7	A-8	Vorkommen Baugruppe/ Bild/Orts-Nr.
H 88.190-12 H 03					▒		▒	V 190/2/33
								V 191/2/115
H -1218					▒		▒	V 190/2/34
								V 191/2/116
H -1219					▒		▒	V 190/2/35
								V 191/2/117
V -20					▒			V 190/1/6
								„ /2/38
V -20 H 01					▒			„ /2/39
V -20 H 02					▒			„ /2/40
V -21					▒		▒	„ /1/7
								„ /2/41
								V 191/1/7
								„ /2/41
V -22					▒		▒	V 190/1/8
								V 191/1/8
V -23					▒		▒	V 190/1/11
								„ /2/47
								V 191/1/11
								„ /2/47
V -23 H 01					▒		▒	V 190/2/48
V -24					▒		▒	„ /1/12
								„ /2/52
								V 191/1/12
								„ /2/52
V -24 H 01					▒		▒	V 190/2/53
V -25					▒		▒	„ /1/13
								„ /2/56
								V 191/1/13
								„ /2/56
V -28					▒		▒	V 190/1/14
								V 191/1/14
V 88.191							▒	V 191/1/29
V 88.191-01							▒	„ /1/30
								„ /2/80

Kennzeichnung der Teile für Bevorratung:

1 = Planbevorratung
2 = Reparaturwerksbevorratung
3 = Plan- und Reparaturwerksbevorratung
4 = Triebwerksteile in der Planbevorratung
5 = „ „ „ Reparaturwerksbevorratung
6 = „ „ „ Plan- und Reparaturwerks-bevorratung

Unbefugte Verwendung ist strafbar und macht schadenersatzpflichtig

Schlüssel-Liste der Ersatzteil-Nummern

Ersatzteil-Nr.	Baureihe A-1	A-3	A-4	A-5	A-6	A-7	A-8	Vorkommen Baugruppe/Bild/Orts-Nr.
V 88.191-02							▒	V 191/1/32
								„ /2/99
V -11							▒	„ /1/31
								„ /2/92
V -12							▒	„ /1/33
								„ /2/113
V -20							▒	„ /1/34
								„ /2/120
V -20 H 01							▒	„ /2/132
88.501-5502	▒	▒	▒	▒	▒	▒	▒	125/9/55
88.503-215.24	▒	▒	▒	▒	▒	▒	▒	154/7/8
								503/12/10, 32, 44, 59
								509/12/10, 32, 44, 59
88.624-0556	▒	▒	▒	▒	▒	▒	▒	154/7/19, 31
								624/1/95
-0557	▒	▒	▒	▒	▒	▒	▒	154/7/21, 31
								624/1/97
-0558	▒	▒	▒	▒	▒	▒	▒	154/7/22, 31
								624/1/98
								629/1/89
-15 H 03	▒	▒	▒	▒	▒	▒	▒	154/7/18, 31
								624/1/94, 100
-16 H 02	▒	▒	▒	▒	▒	▒	▒	154/7/24, 31
								624/1/105, 109
								629/1/78
-1643	▒	▒	▒	▒	▒	▒	▒	154/7/25, 31
								624/1/106
								629/1/79
-1644	▒	▒	▒	▒	▒	▒	▒	154/7/26, 31
								624/1/107
								629/1/80
-1645	▒	▒	▒	▒	▒	▒	▒	154/7/27, 31
								624/1/108
								629/1/81
88.732-15 H 02	▒	▒	▒	▒	▒	▒	▒	154/6/82
-1509	▒	▒	▒	▒	▒	▒	▒	„ /6/83
-1514	▒	▒	▒	▒	▒	▒	▒	115/1/11, 29
-1517	▒	▒	▒	▒	▒	▒	▒	„ /1/31
								„ /4/28
								125/8/51

Ersatzteil-Nr.	Baureihe A-1	A-3	A-4	A-5	A-6	A-7	A-8	Vorkommen Baugruppe/Bild/Orts-Nr.
88.732-1517								129/8/105
								503/10/10
								509/10/10
88.912-12 H 01	▒	▒	▒	▒	▒	▒	▒	115/5/39
								125/5/40a
								129/5/40a
88.921-10	**2**	▒		▒	▒	▒		130/1/7
-10 H 01	▒	▒		▒	▒	▒		„ /1/8
-10 H 04	▒	▒		▒	▒	▒		„ /1/12
-10 H 05	▒	▒		▒	▒	▒		„ /1/16
-10 H 06	▒	▒		▒	▒	▒		„ /1/15
-10 H 07	▒	▒		▒	▒	▒		„ /1/11
-10 H 08	▒	▒		▒	▒	▒		„ /1/19
-1019	▒	▒	▒	▒	▒	▒	▒	„ /1/10
								148/1/156, 159, 163, 167, 174, 178
88.932-3602			▒				▒	148/2/66
-3603			▒				▒	„ /2/67
-3604			▒				▒	„ /2/68
88.942-31	**1**	▒	▒	▒	▒	▒	▒	154/7/120
-45	**1**	▒	▒	▒	▒	▒	▒	„ /7/123
-60	**1**							—
-140.02	▒	▒	▒	▒	▒	▒	▒	115/4/34, 38
								„ /5/2, 6
								154/6/74, 81
-140.09	▒	▒	▒	▒	▒	▒	▒	„ /6/73, 81
-204.06	▒	▒	▒	▒	▒	▒	▒	„ /7/127
-204.07	▒	▒	▒	▒	▒	▒	▒	„ /7/127
-211.01	▒	▒	▒	▒	▒	▒	▒	„ /7/121
88.947-1255	▒	▒	▒	▒	▒	▒	▒	154/8/75
								„ /9/6, 43, 92, 103

Kennzeichnung der Teile für Bevorratung:

1 = Planbevorratung
2 = Reparaturwerksbevorratung
3 = Plan- und Reparaturwerksbevorratung
4 = Triebwerksteile in der Planbevorratung
5 = „ „ „ Reparaturwerksbevorratung
6 = „ „ „ Plan- und Reparaturwerksbevorratung

Unbefugte Verwendung ist strafbar und macht schadenersatzpflichtig

Junkers Flugzeug- und -Motorenwerke Aktiengesellschaft, Dessau

Juni 1941

JFM-FTVDru 110941 Sb

Inhaltsverzeichnis

Bild	Benennung	Seite
1	**Rumpf-Kanzel**	**1 u. 2**

Anm.: **Truppen-Ersatzteil-Liste** ist auf Tabellenseiten durch **Rotdruck** gekennzeichnet.

Unbefugte Verwendung ist strafbar und macht schadenersatzpflichtig

JFM-FTVDru
250741
SbWk

Rumpf-Kanzel

Gegen Fl.-R. gesehen

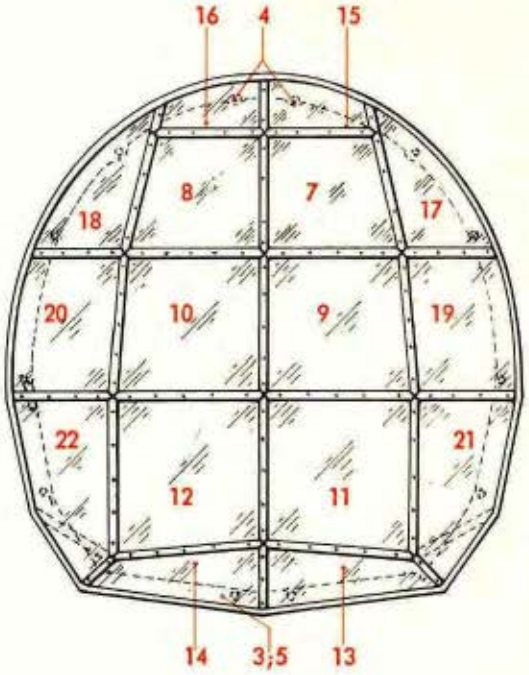

1

2;6

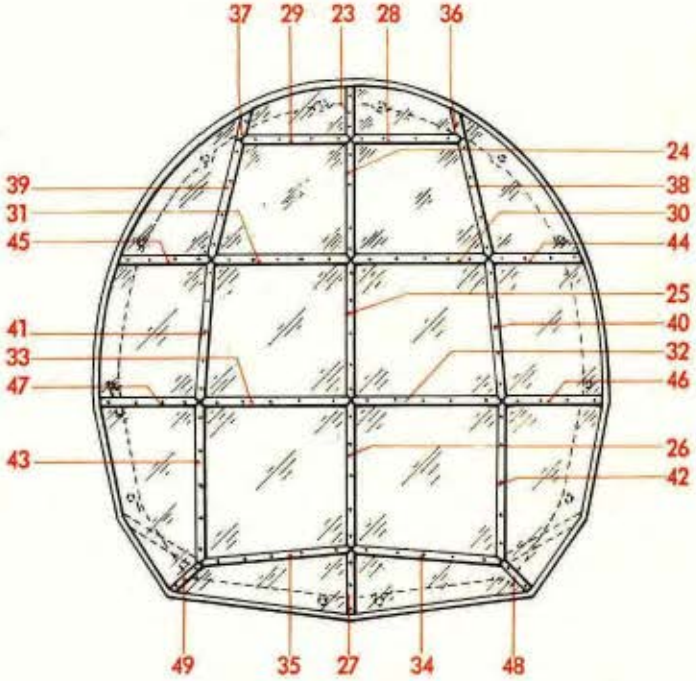

Ausführung „Gc"

Ersatzteil-Liste **Ju 88**

Rumpfwerk

Rumpf-Kanzel

Bau-Gruppe: **104**

Seite: 1

Werkstoff	Stück	Benennung	Ersatzteil-Nr.	Bild: 1 Orts-Nr.	Bem.
	1	**Rumpf-Kanzel, vollst.** (Schweißstück)	**88.104**	**1**	
		Bei Bestellung von Ersatzteilen für Kanzel-Gerüst in Gußausführung ist das besonders anzugeben			
	1	**Gerüst für Kanzel, vollst.** einschließlich Orts-Nr. 3-5	**88.104-03**	**2**	
	1	Gerüst für Kanzel (Schweißstück)	88.104-03 H 01	3	
	182	Nippel	88.133-0607	4	
	1	Halbfabrikatschild (ohne Beschriftung)	B Ju N 16620	5	
	1	**Kanzel-Verglasung, vollst.** einschließlich Orts-Nr. 7-53	**88.104-04**	**6**	
	1	Sichtscheibe, oben, links (5 mm dick)	88.104-0401	7	
	1	„ „ rechts (5 mm dick)	88.104-0402	8	
	1	„ mitten, links (8 mm dick)	88.103-0403	9	
	1	„ „ rechts (8 mm dick)	88.103-0404	10	
	1	„ unten, links (8 mm dick)	88.103-0405	11	
	1	„ „ rechts (8 mm dick)	88.103-0406	12	
	1	„ abwärts, links (5 mm dick)	88.103-0407	13	
	1	„ „ rechts (5 mm dick)	88.103-0408	14	
	1	Scheibe, aufwärts, links (5 mm dick)	88.103-0409	15	
	1	„ „ rechts (5 mm dick)	88.103-0410	16	
	1	„ oben, links (5 mm dick)	88.103-0411	17	
	1	„ „ rechts (5 mm dick)	88.103-0412	18	
	1	„ mitten, links (5 mm dick)	88.103-0413	19	
	1	„ „ rechts (5 mm dick)	88.103-0414	20	
	1	„ unten, links (5 mm dick)	88.103-0415	21	
	1	„ „ rechts (5 mm dick)	88.103-0416	22	
	1	Deckleiste	88.103-0417	23	
	1	„	88.103-0418	24	
	1	„	88.103-0419	25	
	1	„	88.103-0420	26	
	1	„	88.103-0421	27	
	1	„	88.103-0422	28	
	1	„	88.103-0423	29	
	1	„	88.103-0424	30	
	1	„	88.103-0425	31	
	1	„	88.103-0426	32	
	1	„	88.103-0427	33	
	1	„	88.103-0428	34	
	1	„	88.103-0429	35	
	1	„	88.103-0430	36	
	1	„	88.103-0431	37	
	1	„	88.103-0432	38	

Unbefugte Verwendung ist strafbar und macht schadenersatzpflichtig

JFM-FTVDru 110741 BaSbWk

Rumpf-Kanzel

Gegen Fl.-R. gesehen

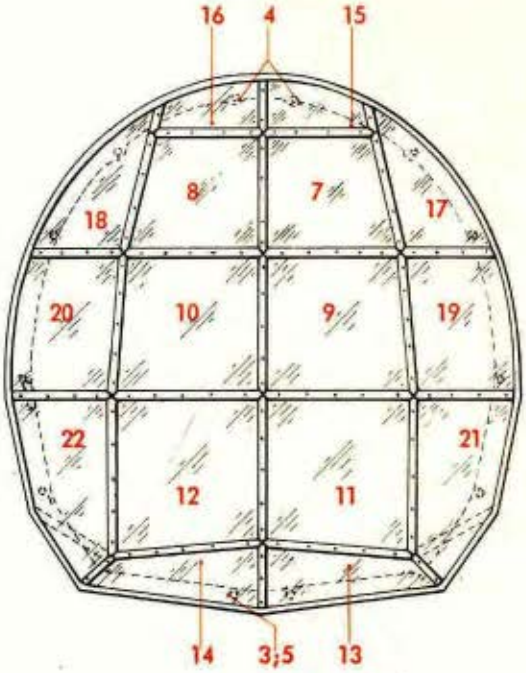

1

2;6

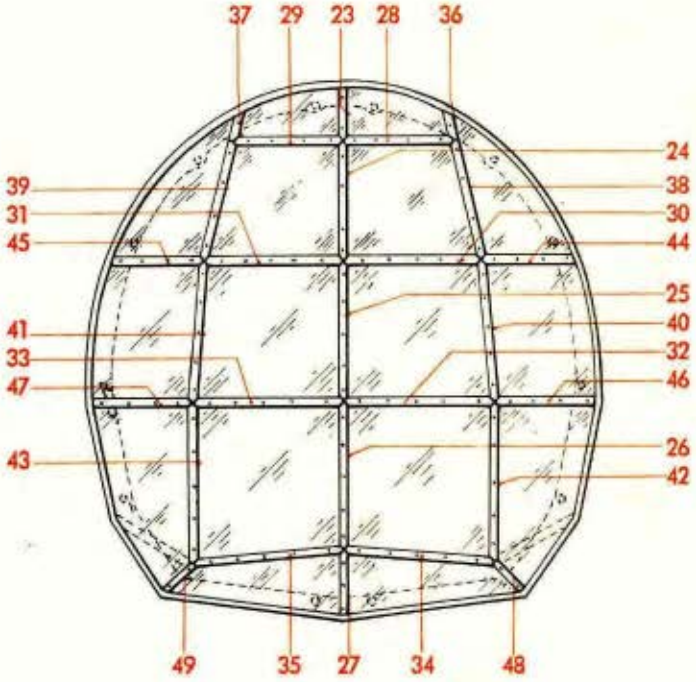

Ausführung

„Gc"

Ersatzteil-Liste

Ju 88

Rumpfwerk

Rumpf-Kanzel

Bau-Gruppe: **104**

Seite: 2

Werkstoff	Stück	Benennung	Ersatzteil-Nr.	Bild: 1 Orts-Nr.	Bem.
	1	Deckleiste	88.103-0433	39	
	1	"	88.104-0434	40	
	1	"	88.103-0435	41	
	1	"	88.103-0436	42	
	1	"	88.103-0437	43	
	1	"	88.103-0438	44	
	1	"	88.103-0439	45	
	1	"	88.103-0440	46	
	1	"	88.103-0441	47	
	1	"	88.103-0442	48	
	1	"	88.103-0443	49	
	102	Flachrundschraube	M 4 x 16 Ju N 14155	(50)	
	69	"	M 4 x 18 Ju N 14155	(51)	
	Nach Bedarf	Friesband 15 x 1		(52)	
	Nach Bedarf	Filz-Unterlage 2 mm dick		(53)	
		Blendschutz in der Kanzel	siehe Konstr.-Gr. 1 Rumpfwerk, Ausstattung	(54)	

Unbefugte Verwendung ist strafbar und macht schadenersatzpflichtig

JFM-FTVDru
110741
BaSbWk

Inhaltsverzeichnis

Bild	Benennung	Seite
1-9	**Rumpf-Oberschale**	**1-19**
1	Spant 8a bis 14a	1 u. 2
2	„ 15 „ 23a	3 u. 4
3	„ 24 „ 33	5 u. 6
4	Einbauten von Spant 3 bis 12	7 u. 8
5	„ „ „ 12 „ 21	9-11
6	„ „ „ 22 „ 33	12 u. 13
7	„ „ „ 3 „ 13	14 u. 15
8	„ „ „ 13 „ 23a	16-18
9	„ „ „ 23 „ 33	19

Anm.: **Truppen-Ersatzteil-Liste** ist auf Tabellenseiten durch **Rotdruck** gekennzeichnet.

Unbefugte Verwendung ist strafbar und macht schadenersatzpflichtig

Rumpf-Oberschale
(Spant 8a-14a)

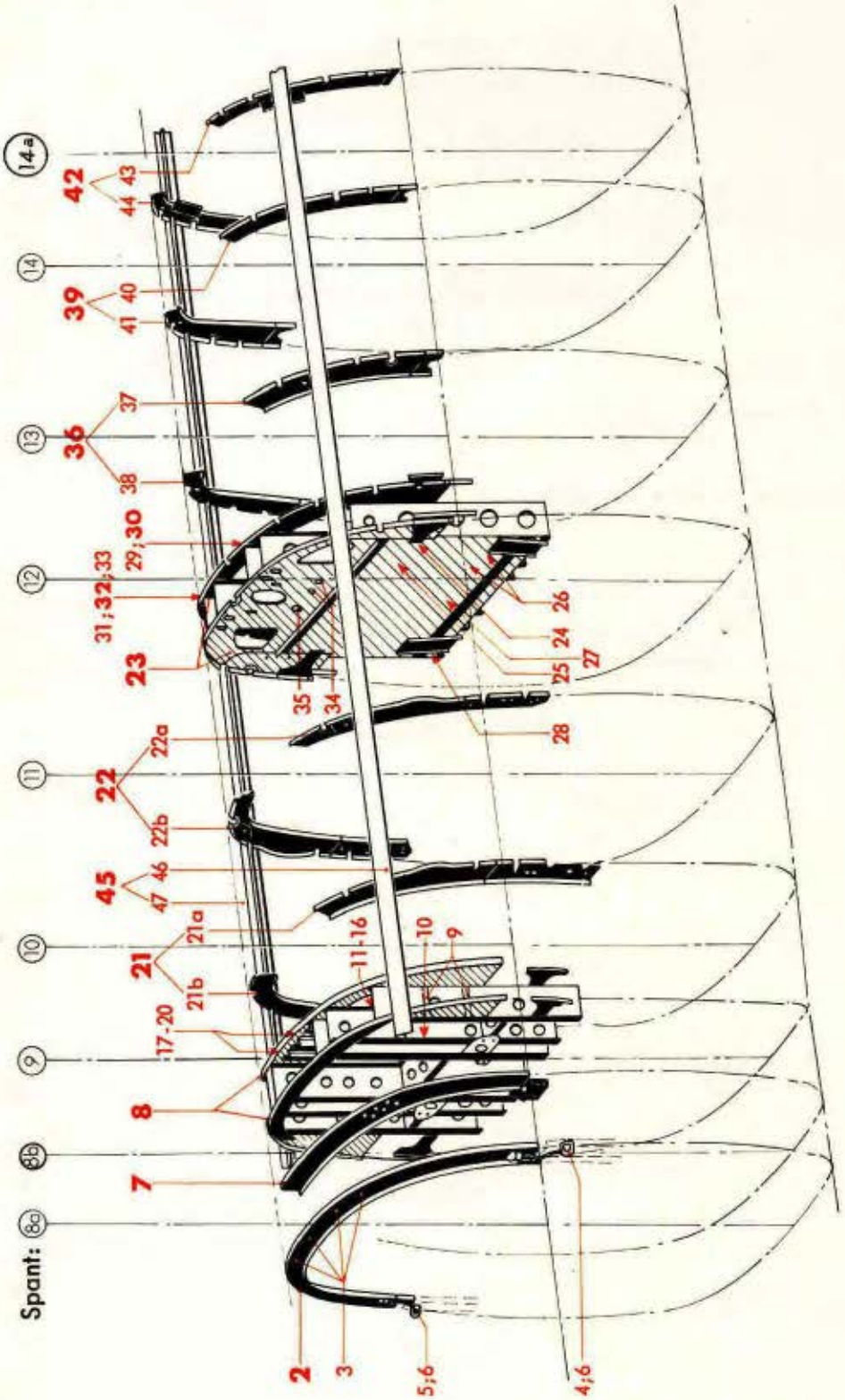

Ausführung „Gc"

Ersatzteil-Liste **Ju 88**

Rumpfwerk

Rumpf-Oberschale

(Spant 8a bis 14a)

Bau-Gruppe: **115**

Werk-stoff	Stück	Benennung	Ersatzteil-Nr.	Bild: 1 Orts-Nr.	Bem.
	1	**Rumpf-Oberschale, vollst.**	**88.115**	**(1)**	
	1	**Spant 8a, Oberteil, vollst.**	**88.114-08**	**2**	
		einschließlich Orts-Nr. 3-6			
	4	Führungsplatte (für Führerdach, hinten)	88.113-0806	3	
		„ („ „) Behelf	88.113-0817		
	1	Abflußstutzen, links (Rohr 6 x 1)	88.113-08 H 02	4	
	1	„ rechts („ 6 x 1)	88.113-08 H 03	5	
	2	Hutze, links und rechts	88.113-0807	6	
	1	**Spant 8b, Oberteil**	**88.114-07**	**7**	
	1	**Spant 9, Oberteil, vollst.**	**88.115-09**	**8**	
		einschließlich Orts-Nr. 9-20			
	2	Böckchen (Preßteil) (für Hebellagerung für Seiten-, Quer- und Höhenrudersteuerung)	88.113-1203	9	
		„ (Behelf)	88.113-12.122		
	1	Lagerung (Preßteil)	88.113-1201	10	
		„ (Behelf)	88.113-12.120		
	1	Flanschstutzen M 26 x 1,5	88.732-1514	11	
	1	**Blindverschluß, vollst.**	**88.115-09 H 01**	**12**	
		einschließlich Orts-Nr. 13-16			
	1	Blindverschluß, allein	16 Ju N 18315	13	
	1	Kugelkette 200 lang (Lief.: Pötz)	(K 77 m. 2 Nipp. Nr. 018)	14	siehe auch Ju N 117623
	1	Spaltring	(Sp 14)	15	siehe auch Ju N 15401
	1	„	(Sp 11)	16	
	4	Flanschdoppelstutzen (für Kraftstoff-Vorlauf und Umpumpleitung)	88.113-0977	17	aus 16 DIN 7616
	2	doppelseitige Annietmutter, selbstsichernd	M 8 Lg N 14480	18	
	2	Sechskantschraube	M 6 x 20 DIN Kr 551	19	
	2	Sechskantmutter, selbstsichernd (Lief.: AGG)	(M 6 S)[1]	20	siehe auch Ju N 14404
	1	**Spant 10, Oberteil, vollst.**	**88.113-10**	**21**	
		einschließlich Orts-Nr. 21a und 21b			
	1	Spant 10, linkes Seitenteil, einbaufertig	88.113-1001/..	21a	
	1	„ 10, rechtes „ „	88.113-1002/..	21b	
	1	**Spant 11, Oberteil, vollst.**	**88.113-11**	**22**	
		einschließlich Orts-Nr. 22a und 22b			
	1	Spant 11, linkes Seitenteil, einbaufertig	88.113-1101/..	22a	
	1	„ 11, rechtes „ „	88.113-1102/..	22b	

[1]) Aus Flußstahl (bei Bestellung angeben)

Unbefugte Verwendung ist strafbar und macht schadenersatzpflichtig

JFM-FTVDru 240641 BaSbKü

Rumpf-Oberschale
(Spant 8a-14a)

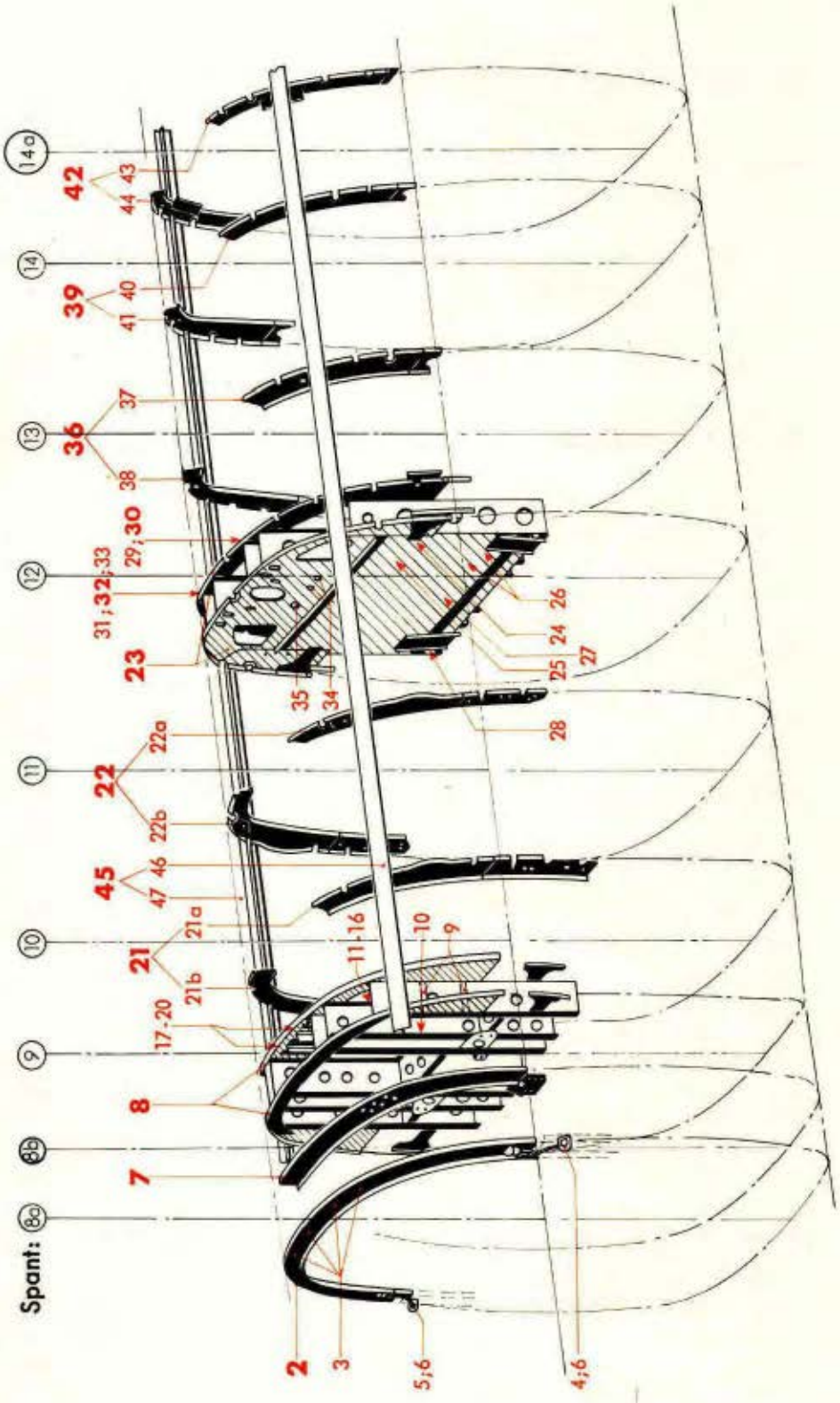

Werk-stoff	Stück	Benennung	Ersatzteil-Nr.	Bild: 1 Orts-Nr.	Bem.
	1	**Spant 12, Oberteil, vollst.** einschließlich Orts-Nr. 24-35	**88.115-12**	**23**	
	1	Lagerung (Preßteil) (für Hebellagerung für Seiten-, Quer- und Höhenruder-Steuerung)	88.113-1201	24	
		„ (Behelf)	88.113-12.120		
	2	Böckchen (Preßteil)	88.113-1203	25	
		„ (Behelf)	88.113-12.122		
	4	„ (Preßteil) (für Querruder-Hebellagerung)	88.113-1203	26	
		„ (Behelf)	88.113-12.122		
	2	„ (Preßteil) (für Lagerbock für Klappenbetätigung)	88.113-1203	27	
		„ (Behelf)	88.113-12.122		
	2	Lagerung (Preßteil)	88.113-1204	28	
		„ (Behelf)	88.113-12.123		
	1	Flanschstutzen M 26 x 1,5	88.732-1514	29	
	1	**Blindverschluß, vollst.** einschließlich Orts-Nr. 13-16	**88.115-09 H 01**	**30**	
	1	Flanschstutzen M 38 x 1,5	88.732-1517	31	
	1	**Blindverschluß, vollst.** einschließlich Orts-Nr. 33 und 14-16	**88.115-12 H 01**	**32**	
	1	Blindverschluß, allein	25 Ju N 18315	33	
	2	Flanschdoppelstutzen (für Kraftstoff-Vorlauf-Sicker- und Entlüftungsleitung)	16 DIN 7616[3])	34	
	1	Flanschdoppelstutzen (für Kraftstoff-Gebläseleitung)	25 DIN 7616[3])	35	
	1	**Spant 13, Oberteil, vollst.** einschließlich Orts-Nr. 37 und 38	**88.115-13**	**36**	
	1	Spant 13, linkes Seitenteil, einbaufertig	88.115-1301/..	37	
	1	„ 13, rechtes „ „	88.115-1306/..	38	
	1	**Spant 14, Oberteil, vollst.** einschließlich Orts-Nr. 40 und 41	**88.115-14**	**39**	
	1	Spant 14, linkes Seitenteil, einbaufertig	88.115-1401/..	40	
	1	„ 14, rechtes „ „	88.115-1415/..	41	
	1	**Spant 14a, Oberteil, vollst.** einschließlich Orts-Nr. 43 und 44	**88.115-36**	**42**	
	1	Spant 14a, linkes Seitenteil, einbaufertig	88.115-3601	43	
	1	„ 14a, rechtes „ „	88.115-3606	44	
	1	**Oberholm, links und rechts (von Spant 9 bis 19), vollst.** bestehend aus Orts-Nr. 46 und 47	**88.113-46**	**45**	
	1	Oberholm, links	88.113-4601	46	
	1	„ rechts	88.113-4602	47	

[3]) Aus Leichtmetall (bei Bestellung angeben)

Unbefugte Verwendung ist strafbar und macht schadenersatzpflichtig

JFM-FTVDru 140741 BaSbWk

Rumpf-Oberschale
(Spant 15-23a)

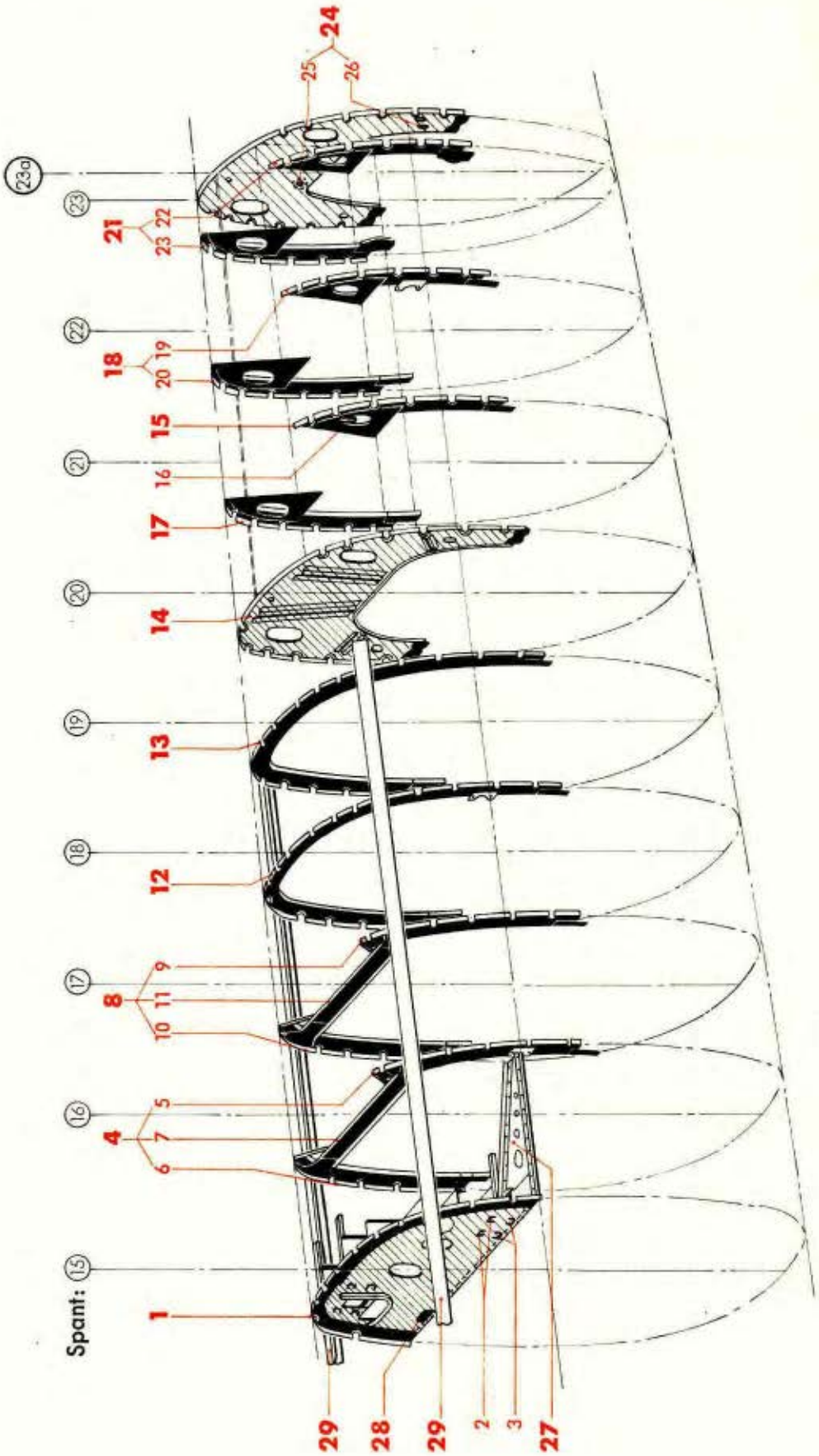

Werk-stoff	Stück	Benennung	Ersatzteil-Nr.	Bild: 2 Orts-Nr.	Bem.
	1	**Spant 15, Oberteil, vollst.** einschließlich Orts-Nr. 2 und 3	**88.115-15**	**1**	
	17	Böckchen (Preßteil)	88.113-1502	2	
		„ (Behelf)	88.113-1561		
	2	„ (Preßteil)	88.113-1203	3	
		„ (Behelf)	88.113-12.122		
	1	**Spant 16, Oberteil, vollst.** einschließlich Orts-Nr. 5-7	**88.113-16**	**4**	
	1	Spant 16, linkes Seitenteil, einbaufertig	88.113-1602/..	5	
	1	„ 16, rechtes „ „	88.113-1601/..	6	
	1	Z-Profil, mitten (Z 50 x 15 x 0,8 Ju N 13824.1), einbaufertig (mit Versteifungswinkeln und Verbindungslaschen)	88.113-1603/..	7	
	1	**Spant 17, Oberteil, vollst.** einschließlich Orts-Nr. 9-11	**88.113-17**	**8**	
	1	Spant 17, linkes Seitenteil, einbaufertig	88.113-1701/..	9	
	1	„ 17, rechtes „ „	88.113-1702/..	10	
	1	Z-Profil, mitten (Z 50 x 15 x 0,8 Ju N 13824.1), einbaufertig (mit Versteifungswinkeln und Verbindungslaschen)	88.113-1705/..	11	
	1	**Spant 18, Oberteil**	**88.113-18**	**12**	
	1	**Spant 19, Oberteil**	**88.113-19**	**13**	
	1	**Spant 20, Oberteil**	**88.115-20**	**14**	
	1	**Spant 21, linkes Seitenteil, vollst.** einschließlich Orts-Nr. 16	**88.114-55**	**15**	
	1	Halterung	88.114-5503	16	
	1	**Spant 21, rechtes Seitenteil**	**88.114-56**	**17**	
	1	**Spant 22, Oberteil, vollst.** einschließlich Orts-Nr. 19 und 20	**88.115-22**	**18**	
	1	Spant 22, linkes Seitenteil, einbaufertig	88.115-2201/..	19	
	1	„ 22, rechtes „ „	88.115-2202/..	20	
	1	**Spant 23, Oberteil, vollst.** einschließlich Orts-Nr. 22 und 23	**88.115-23**	**21**	
	1	Spant 23, linkes Seitenteil, einbaufertig	88.115-2301/..	22	
	1	„ 23, rechtes „ „	88.115-2302/..	23	

Unbefugte Verwendung ist strafbar und macht schadenersatzpflichtig

JFM-FTVDru
260641
BaSbKü

Rumpf-Oberschale
(Spant 15-23a)

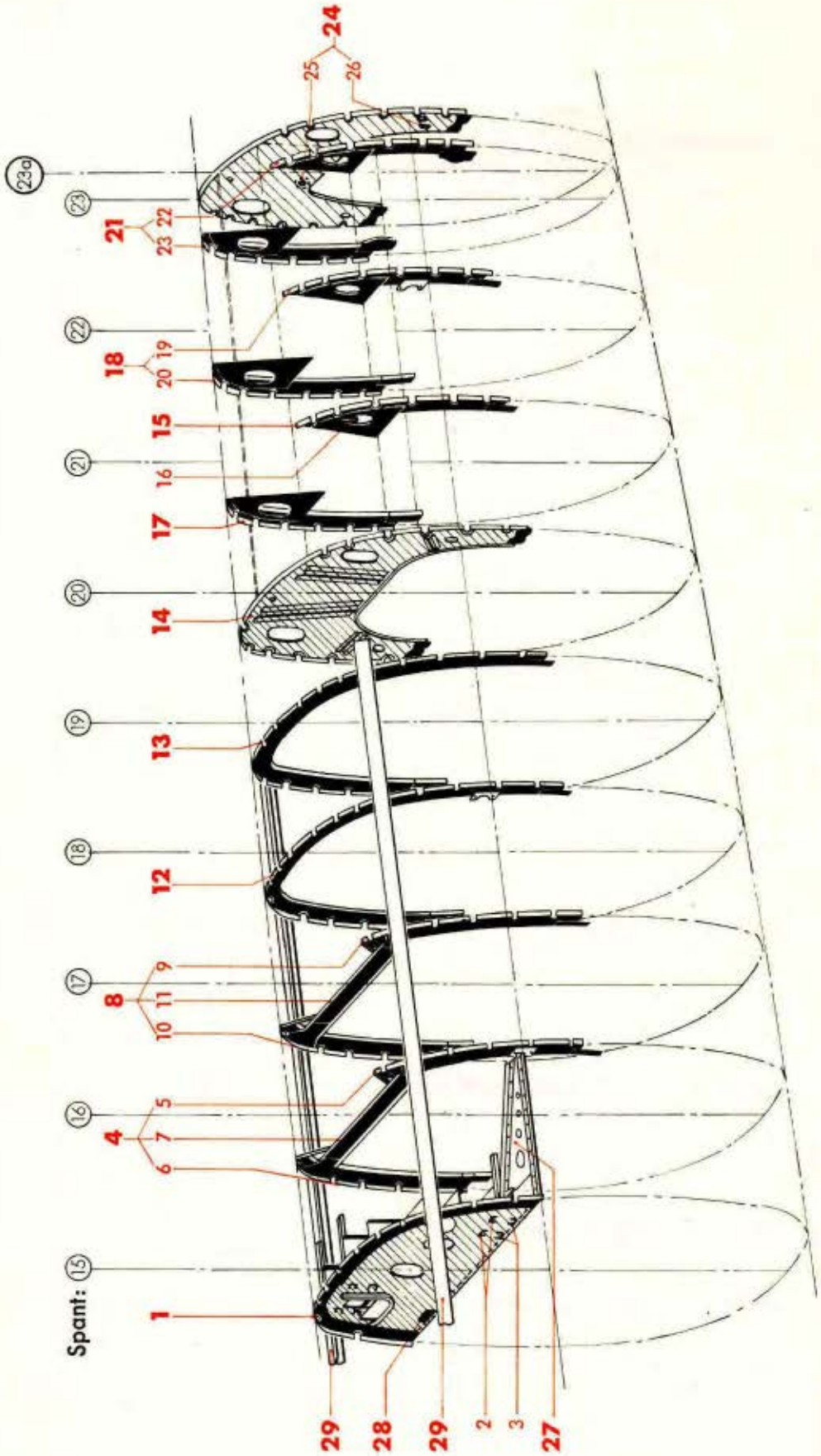

Werk-stoff	Stück	Benennung	Ersatzteil-Nr.	Bild: 2 Orts-Nr.	Bem.
	1	**Spant 23 a, Oberteil, vollst.** einschließlich Orts-Nr. 25 und 26	**88.115-34**	**24**	
	1	Flanschstutzen (für Entwässerung für Bootswanne)	4 DIN 7614[3])	25	
	1	Unterlage aus Hartpapier	88.115-3409	26	
	1	**seitliche Abstützung am Spant 15, links**	**88.113-54**	**27**	
	1	Halbfabrikatschild (ohne Beschriftung)	A Ju N 16620	28	aus Stkl. 88.113-105
		Oberholm, links und rechts (von Spant 9 bis 19)	siehe Bild 1	**29**	

[3]) Aus Leichtmetall (bei Bestellung angeben)

Unbefugte Verwendung ist strafbar und macht schadenersatzpflichtig

Rumpf-Oberschale
(Spant 24-33)

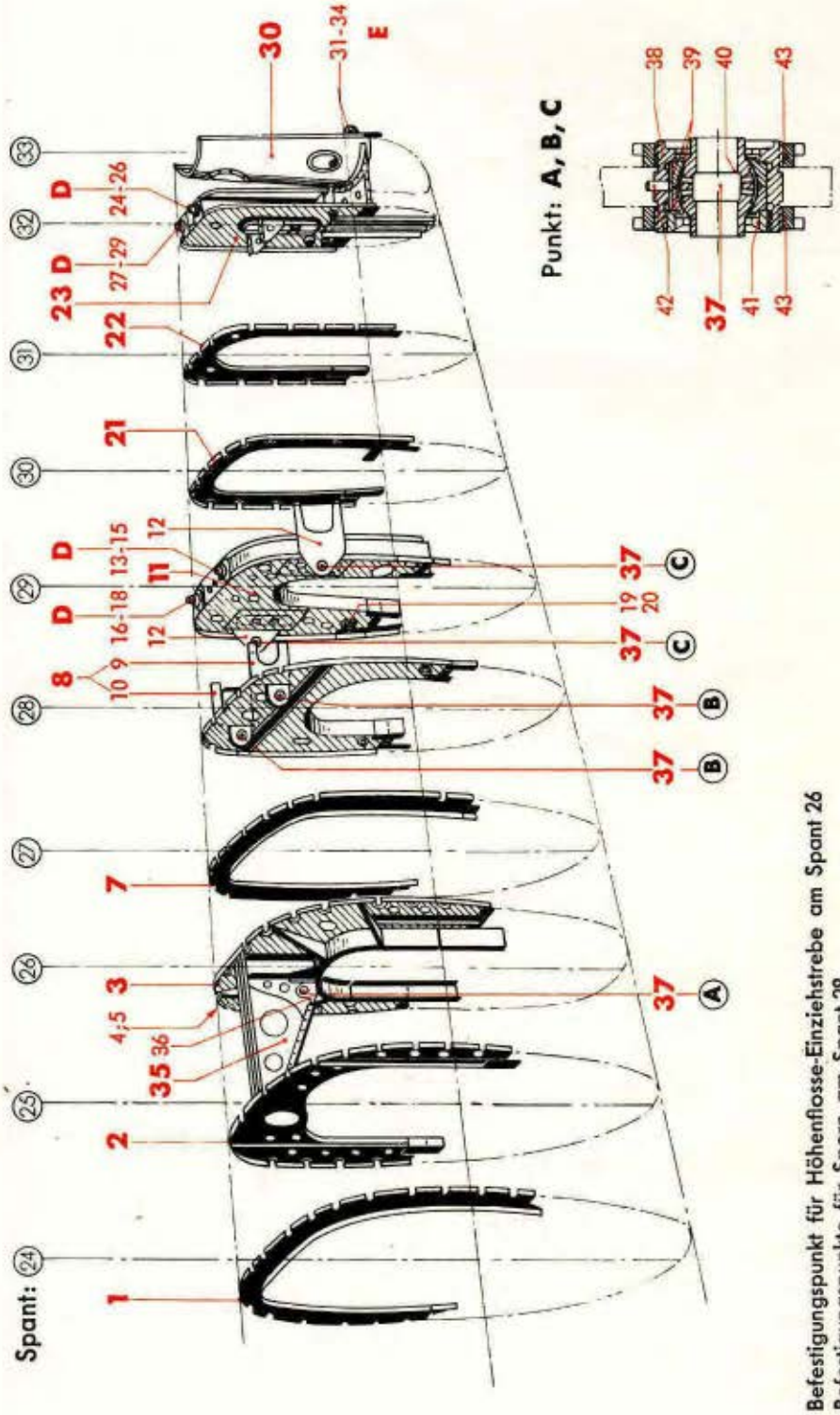

A) Befestigungspunkt für Höhenflosse-Einziehstrebe am Spant 26
B) Befestigungspunkte für Sporn am Spant 28
C) Befestigungspunkte für Höhenflosse am Spant 29
D) Befestigungspunkte für Seitenflosse am Spant 29 und 32
E) Befestigungspunkt für Seitenruder am Spant 33

Werkstoff	Stück	Benennung	Ersatzteil-Nr.	Bild: 3 Orts-Nr.	Bem.
	1	**Spant 24, Oberteil**	**88.113-24**	**1**	
	1	**Spant 25, Oberteil**	**88.113-25**	**2**	
	1	**Spant 26, Oberteil, vollst.**	**88.113-26**	**3**	
		einschließlich Orts-Nr. 4 und 5			
	2	Flanschdoppelstutzen	8 DIN 7616³)	4	
	3	„	13 DIN 7616³)	5	
	1	**Spant 27, Oberteil**	**88.113-27**	**7**	
	1	**Spant 28, Oberteil, vollst.**	**88.113-28**	**8**	
		einschließlich Orts-Nr. 9 und 10			
	1	Lagerflansch, links (Preßteil)	88.113-2801	9	
		„ „ (Behelf)	88.113-2851		
	1	„ rechts (Preßteil)	88.113-2802	10	
		„ „ (Behelf)	88.113-2852		
	1	**Spant 29, Oberteil, vollst.**	**88.113-29**	**11**	
		einschließlich Orts-Nr. 12-20			
	2	Lagerflansch, links und rechts (Preßteil)	88.113-2901	12	
		„ „ „ „ (Behelf)	88.113-2956		
	1	Flansch	88.113-2924	13	
	1	Gewindestück M 52 x 1,5 — links	88.113-3201	14	
	1	Kugelstück (Preßteil) — links	8811-3202	15	
		„ (Behelf) — links	88.113-3245		
	1	Flansch	88.113-2925	16	
	1	Gewindestück M 52 x 1,5 — rechts	88.113-3201	17	
	1	Kugelstück (Preßteil) — rechts	8811-3202	18	
		„ (Behelf) — rechts	88.113-3245		
	1	Haltering	88.113-2921	19	
	1	Rohrschelle 16 ø mit Schraube	Ju N 112783	20	
	1	**Spant 30, Oberteil**	**88.113-30**	**21**	
	1	**Spant 31, Oberteil**	**88.113-31**	**22**	
	1	**Spant 32, Oberteil, vollst.**	**88.113-32**	**23**	
		einschließlich Orts-Nr. 24-29			
	1	Flansch	88.113-3204	24	
	1	Gewindestück M 52 x 1,5 — links	88.113-3201	25	
	1	Kugelstück (Preßteil) — links	8811-3202	26	
		„ (Behelf) — links	88.113-3245		

³) Aus Leichtmetall (bei Bestellung angeben)

Unbefugte Verwendung ist strafbar und macht schadenersatzpflichtig

Rumpf-Oberschale
(Spant 24-33)

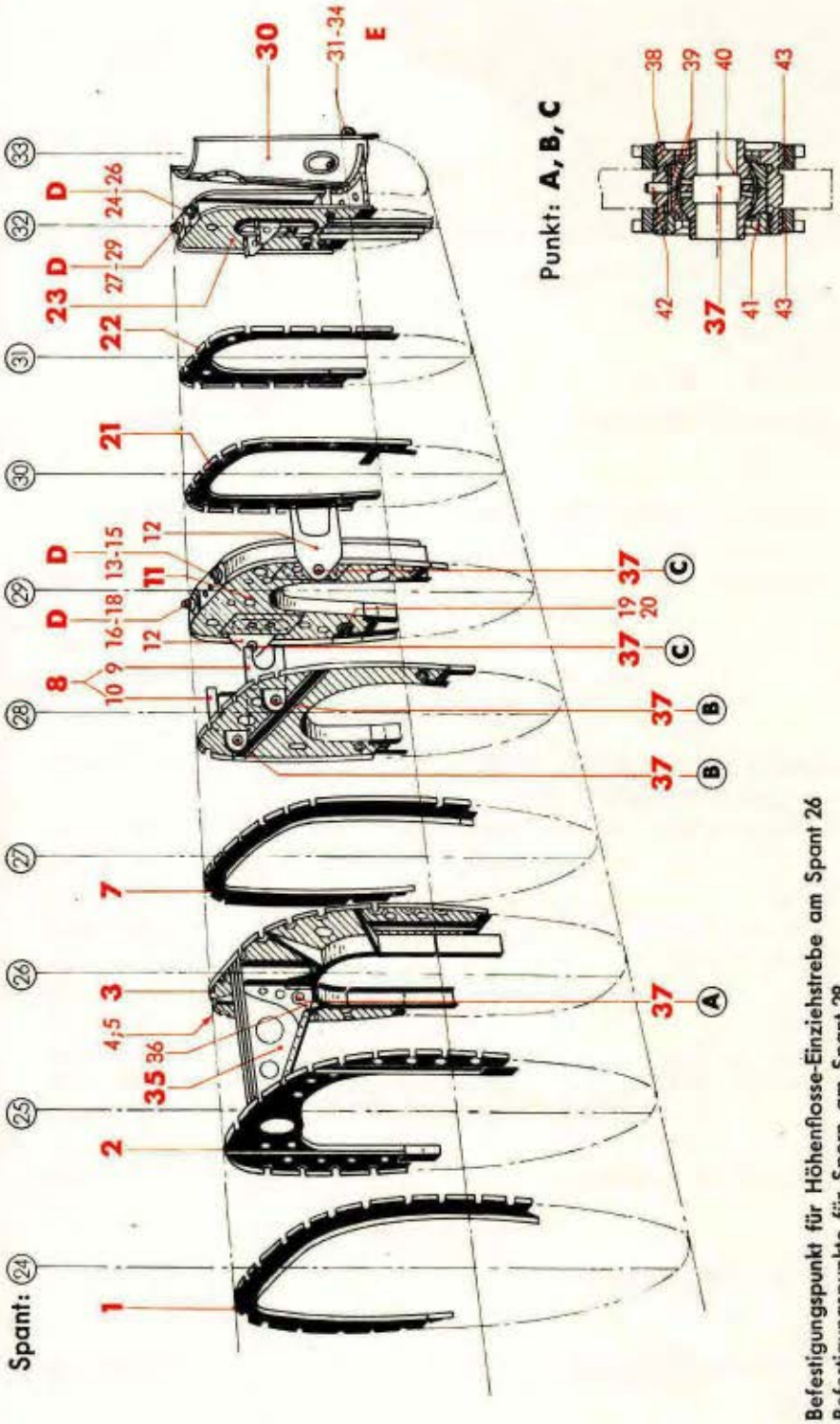

A) Befestigungspunkt für Höhenflosse-Einziehstrebe am Spant 26
B) Befestigungspunkte für Sporn am Spant 28
C) Befestigungspunkte für Höhenflosse am Spant 29
D) Befestigungspunkte für Seitenflosse am Spant 29 und 32
E) Befestigungspunkt für Seitenruder am Spant 33

Werk-stoff	Stück	Benennung	Ersatzteil-Nr.	Bild: 3 Orts-Nr.	Bem.
	1	Flansch	88.113-3203	27	
	1	Gewindestück M 52 x 1,5 } rechts	88.113-3201	28	
	1	Kugelstück (Preßteil) } rechts	8811-3202	29	
		„ (Behelf) } rechts	88.113-3245		
	1	**Spant 33, Oberteil, vollst.**	**88.113-33**	**30**	
		einschließlich Orts-Nr. 31-34			
	1	Lagerarm (Preßteil)	88.113-3309	31	
		„ (Behelf)	88.119-33 H 01		
	1	Kugelschale (Gußstück)	88.113-3310	32	
		„ (Behelf)	88.113-3313		
	1	Kugelbuchse	88.113-3312	33	
	1	Gewindering M 35 x 1,5 (Gußstück)	88.113-3311	34	
		„ (Behelf)	88.113-3314		
	1	**Obere Abstützung zwischen Spant 25 und Spant 26, vollst.**	**88.113-53**	**35**	
		einschließlich Orts-Nr. 36			
	1	Lagerflansch (Preßteil)	88.113-5301	36	
		„ (Behelf)	88.113-5330		
	5	**Verstellbare Kugelbuchse, vollst.**	**88.123-240**	**37**	
		bestehend aus Orts-Nr. 38-43			
	1	Gewindebuchse M 35 x 1,5/M 30 x 1,5	88.123-240.03	38	
	2	Kugelschale	88.123-240.02	39	
		„ (Behelf)	88.123-240.12		
	1	Kugelbuchse 22 ø k 6	88.123-240.01	40	
	1	Gewindering M 30 x 1,5	88.123-240.04	41	
	1	Sicherungsstift 3 ø s 6 x 7 lang	88.123-240.06	42	
	2	Nutmutter M 35 x 1,5	88.123-240.05	43	

Unbefugte Verwendung ist strafbar und macht schadenersatzpflichtig

Rumpf-Oberschale
(Einbauten von Spant 3-12)

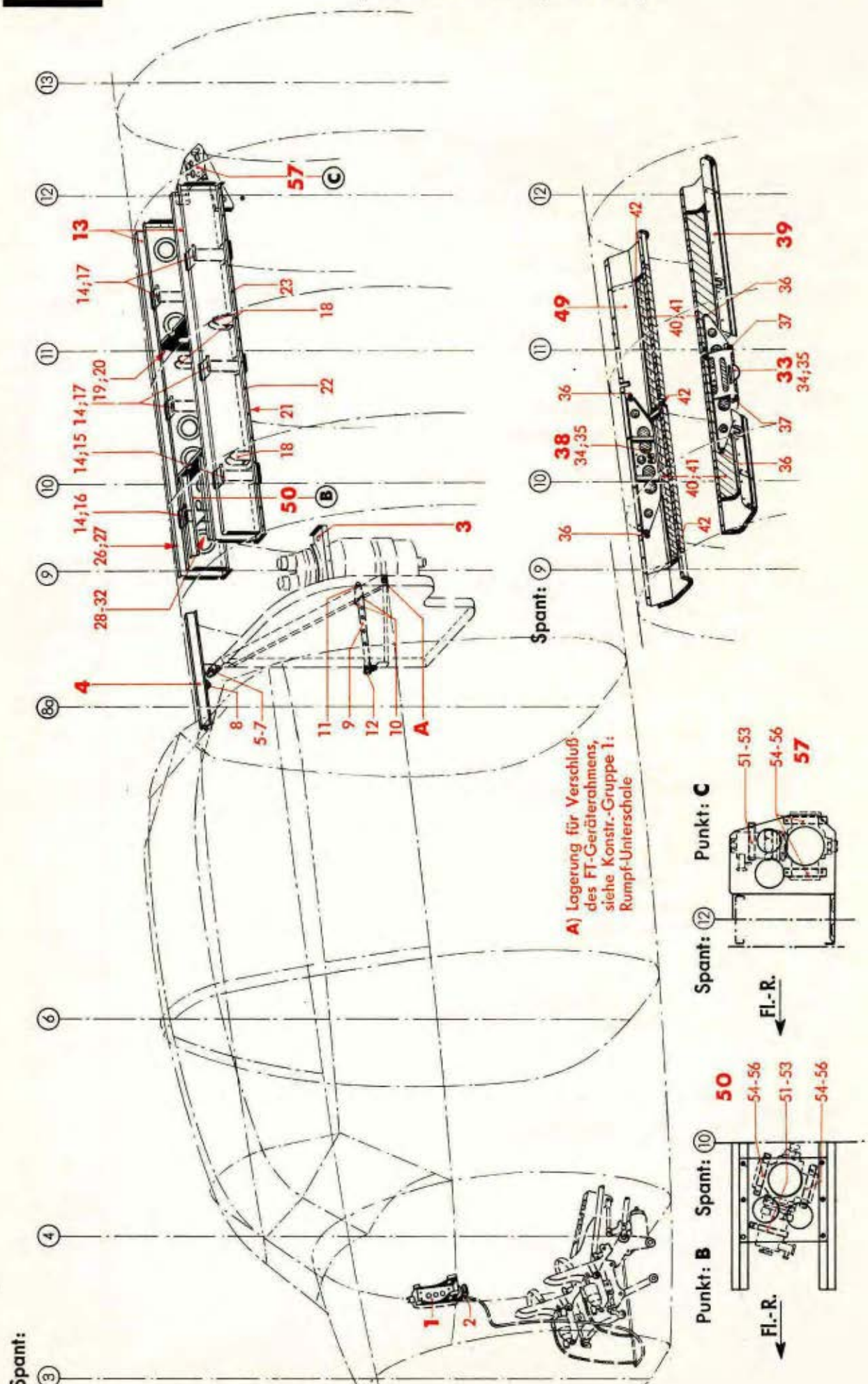

Werkstoff	Stück	Benennung	Ersatzteil-Nr.	Bild: 4 Orts-Nr.	Bem.
	1	**Einbau für Bremsöl-Behälter, vollst.** einschließlich Orts-Nr. 2	**88.123-69**	**1**	
	1	Feder mit Stift	88.123-69 H 01	2	
	1	**Lagerung für Drucköl-Sammelbehälter**	**88.113-04**	**3**	
	1	**Lagerung für FT-Geräterahmen, vollst.** einschließlich Orts-Nr. 5-12	**88.113-02**	**4**	
	1	Beschlag mit Gewinde M 8 (Preßprofil)	88.113-0202	5	
		„ „ „ M 8 (Behelf)	88.113-0231		
	1	Sechskantbolzen 10 ø, abgesetzt	30 Ju N 113840	6	
	1	Sicherungsblech mit Lappen	10,5 DIN 93	7	
	1	Anschlagklotz	88.113-0220	8	
	1	Lagerarm (Preßteil)	88.113-0201	9	
		„ (Behelf)	88.113-0230		
	2	Sechskantschraube M 6 x 30 lang	88.113-0206	10	
	1	„ M 6 x 22 „	88.113-0207	11	
	1	Sechskantbolzen, nicht abgesetzt	10 x 38 Ju N 14150	12	
	1	**Lastenträger zwischen Spant 9 und 12, vollst.** einschließlich Orts-Nr. 14-32	**88.113-49**	**13**	
	6	Aufhängebuchse	88.113-4902	14	
	1	Flansch	88.113-4903	15	
	1	„	88.113-4904	16	
	4	„	88.113-4905	17	
	4	Böckchen (Preßteil)	88.113-4901	18	
		„ (Behelf)	88.113-4945		
	4	Kugel (Lief.: Witte)	(aus Nr. 227)	19	siehe auch Ju N 16422
	4	Niet (Lief.: Witte)	(aus Nr. 227)	20	siehe auch Ju N 16422
synth. Weichgum.	2	Dichtung	88.113-4929	21	
	25	Annietmutter M 4 (Elastic-Stop)	88.113-4921	22	aus M 4 Lg N 14480
	2	einseitige Annietmutter mit Fibersicherung	M 4 Lg N 14476	23	
	1	Schelle, einseitige Befestigung	6 Ju N 15802	(24)	
	4	„ „ „	4 Ju N 15802	(25)	
	1	Rohrschelle (ohne Schraube)	28 Ju N 15806	26	
	1	„ („ „)	23 Ju N 15806	27	
	1	Flanschstutzen	88.732-1517	28	
	1	Blindverschluß	25 Ju N 18315	29	
	1	Kugelkette 150 lang (Lief.: Pötz)	(K 77 m. 2 Nipp. Nr. 018)	30	siehe auch Ju N 117623
	1	Spaltring (Lief.: Pötz)	(Sp 14)	31	siehe auch Ju N 15401
	1	„	(Sp 9)	32	siehe auch Ju N 15401

Unbefugte Verwendung ist strafbar und macht schadenersatzpflichtig

Rumpf-Oberschale
(Einbauten von Spant 3-12)

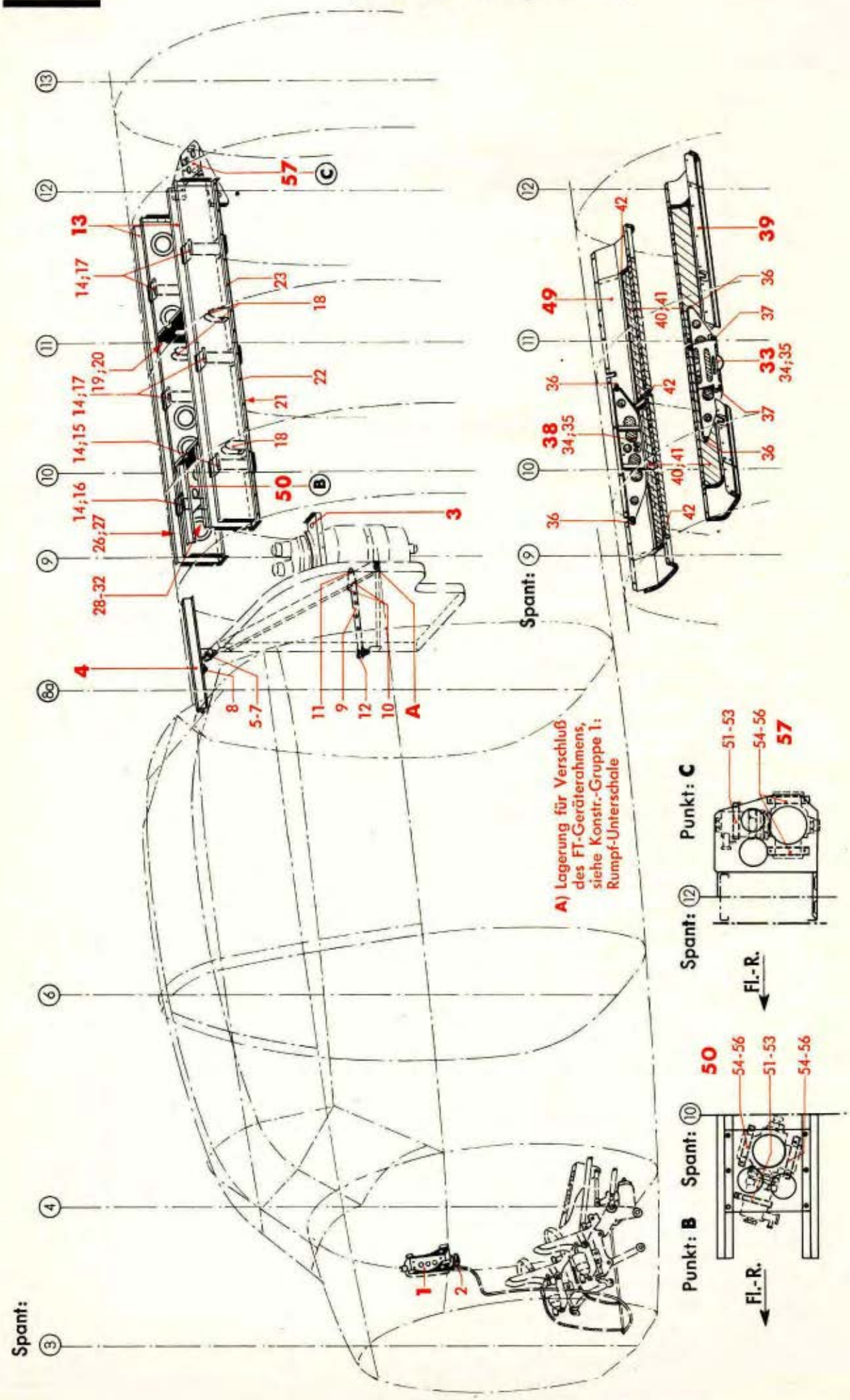

Werkstoff	Stück	Benennung	Ersatzteil-Nr.	Bild: 4 Orts-Nr.	Bem.
	1	**seitliche Rollenlagerung zwischen Spant 10 und 11, links, vollst.**	**88.113-66**	**33**	
		einschließlich Orts-Nr. 34-37			
	1	Seilrolle 50 ø mit Querkugellager EL 8 DIN L 89	88.942-140.02/..	34	
	1	Bolzen mit Kopf	8 f 8 x 36 DIN 1434	35	
	2	Sechskantschraube (an Spant 10 und 11)	M 6 x 18 DIN Kr 551	36	
	2	„ (am Oberholm)	M 5 x 30 DIN 931[1])	37	
	1	**seitliche Rollenlagerung zwischen Spant 10 und 11, rechts, vollst.**	**88.113-67**	**38**	
		einschließlich Orts-Nr. 34-37			
	1	**Gestängeverkleidung zwischen Spant 9 und 12, links, vollst.**	**88.113-74**	**39**	
		einschließlich Orts-Nr. 40-48			
	2	Klappenblech	88.113-7401	40	
	2	Gelenkband	88.113-7412	41	aus 30 DIN L 72
synth. Weichgum. und Leichtmetall	4	Dichtung	88.113-7428	42	
Fettgarleder	Nach Bedarf	„ 1,5 mm dick		(43)	
Filz, grau		„ 2 mm „		(44)	
Schwammgummi, rot		„ 8 und 15 mm dick		(45)	
	1	Schild: „Beim Heißen ...."	88.113-7431	(46)	
	1	einseitige Annietmutter	M 6 Lg N 14476	(47)	
	1	Sechskantschraube	M 6 x 18 DIN Kr 551	(48)	
	1	**Gestängeverkleidung zwischen Spant 9 und 12, rechts, vollst.**	**88.113-75**	**49**	
		einschließlich Orts-Nr. 40-48			
	1	**Einbau des Druckregelventiles vor Spant 10, vollst.**	**88.113-82**	**50**	
		einschließlich Orts-Nr. 51-56			
	1	Schellenteil	88.113-8206	51	
	1	„ (für Schelle 47 ø)	88.113-8214	52	
	1	„ (für Schelle 47 ø)	88.113-8215	53	
	2	„ (für Schelle 45 ø)	88.113-8204	54	
	2	„ (für Schelle 45 ø)	88.113-8205	55	
	2	„ (für Schelle 45 ø)	88.113-8209	56	
	1	**Einbau des Druckregelventiles hinter Spant 12, vollst.**	**88.115-114**	**57**	
		einschließlich Orts-Nr. 51-56			

[1]) Aus Flußstahl (bei Bestellung angeben)

Unbefugte Verwendung ist strafbar und macht schadenersatzpflichtig

Rumpf-Oberschale
(Einbauten von Spant 12-21)

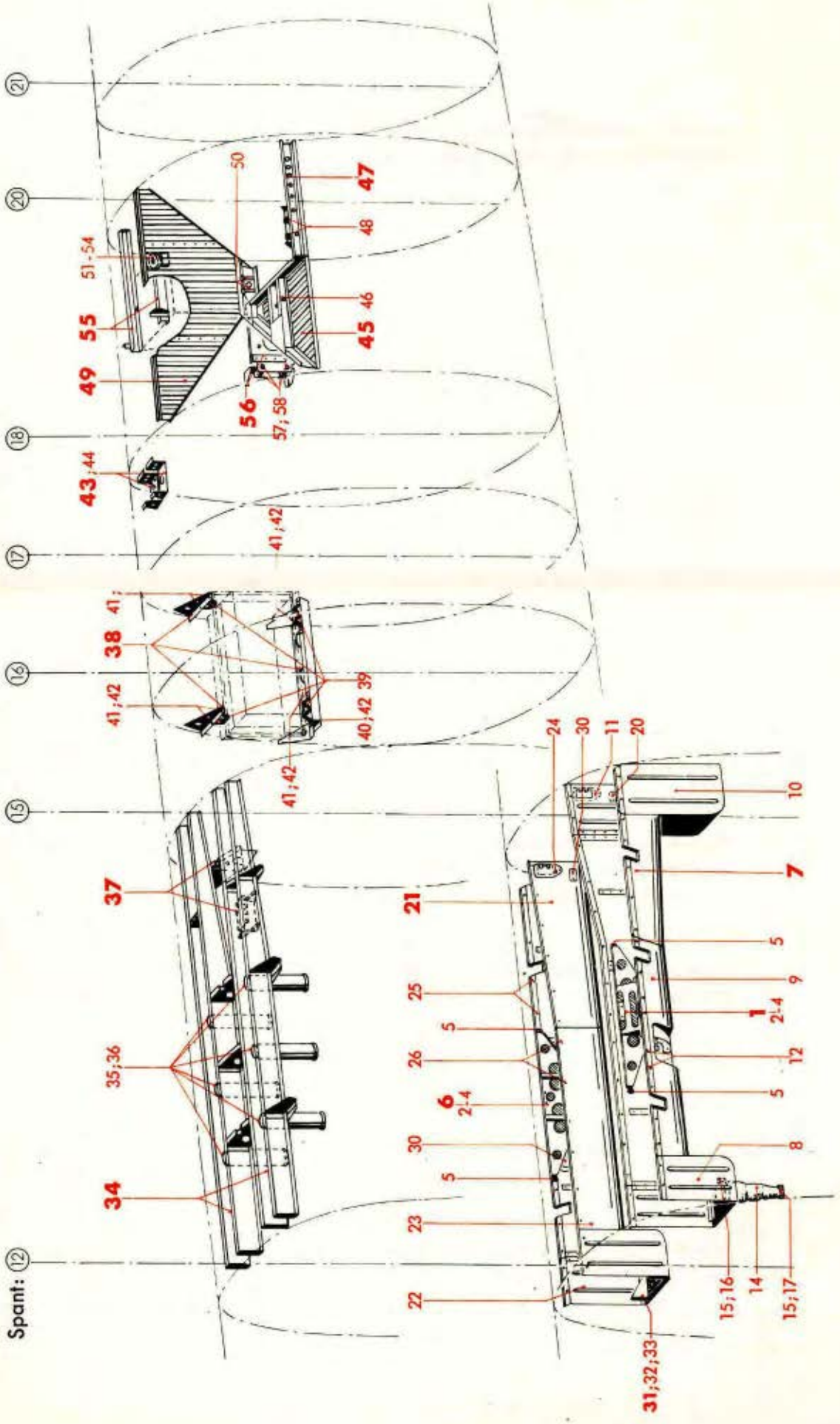

Werkstoff	Stück	Benennung	Ersatzteil-Nr.	Bild: 5 Orts-Nr.	Bem.
	1	**Seitliche Rollenlagerung zwischen Spant 13 und 14, links, vollst.**	**88.113-70**	**1**	
		einschließlich Orts-Nr. 2-5			
	1	Seilrolle 50 ø mit Querkugellager EL 8 DIN L 89	88.942-140.02/..	2	
	1	Bolzen mit Kopf	8 f 8 x 36 DIN 1434	3	
	2	Sechskantschraube (am Oberholm)	M 5 x 20 DIN 931[1])	4	
	2	„ (am Spant 13 und 14)	M 6 x 18 DIN Kr 551	5	
	1	**Seitliche Rollenlagerung zwischen Spant 13 und 14, rechts, vollst.**	**88.113-71**	**6**	
		einschließlich Orts-Nr. 2-5			
	1	**Gestängeverkleidung zwischen Spant 12 und 15, links, vollst.**	**88.115-112**	**7**	
		einschließlich Orts-Nr. 8-20			
	1	Verkleidung, vorn (einbaufertig)	88.115-112.03/..	8	
	1	„ mitten (einbaufertig)	88.115-112.01/..	9	
	1	„ hinten (einbaufertig)	88.115-112.63/..	10	
	1	Rändelschraube	4 x 12 DIN 465	11	
	35	Flügelschraube	4 x 18 DIN 316	12	
	25	Flachrundschraube	M 4 x 14 Ju N 14155	(13)	
	1	Stoffhose	88.115-112 H 01	14	
	2	Spanner	9,5 Lg N 18191	15	
	1	Schlauchbinderband	9 x 530 Lg N 18191	16	
	1	„	9 x 145 Lg N 18191	17	
Haarfilz Moosgummi	Nach Bedarf	Dichtungsstreifen 2,3 und 4 mm dick		(18)	
Haarfilz Moosgummi	Nach Bedarf	Dichtung, 25 mm dick		(19)	
	2	Schild: „Beim Heißen der Bomben . . ."	88.113-7431	20	
	1	**Gestängeverkleidung zwischen Spant 12 und 15, rechts, vollst.**	**88.115-113**	**21**	
		einschließlich Orts-Nr. 22-33			
	1	Verkleidung, vorn (einbaufertig)	88.115-113.04/..	22	
	1	„ hinten (einbaufertig)	88.115-113.01/..	23	
	1	Rändelschraube	4 x 12 DIN 465	24	
	8	Flügelschraube	4 x 18 DIN 316	25	
	28	„	4 x 12 DIN 316	26	
	19	Flachrundschraube	M 4 x 12 Ju N 14155	(27)	
Haarfilz Moosgummi	Nach Bedarf	Dichtungsstreifen, 2,3 und 4 mm dick		(28)	
Haarfilz Moosgummi	Nach Bedarf	Dichtung, 25 mm dick		(29)	
	2	Schild: „Beim Heißen der Bomben . . . ."	88.113-7431	30	
	1	**Montagebock, vollst.**	**88.115-113 H 01**	**31**	
		einschließlich Orts-Nr. 32 und 33			
	1	Flanschdoppelstutzen (für Druckölleitungen)	10 DIN 7616[3])	32	
	4	„ (für Druckölleitungen)	8 DIN 7616[3])	33	

[1]) Aus Flußstahl (bei Bestellung angeben)
[3]) Aus Leichtmetall (bei Bestellung angeben)

Unbefugte Verwendung ist strafbar und macht schadenersatzpflichtig

FM-FTVDru 260641 BaSbKü

Rumpf-Oberschale
(Einbauten von Spant 12-21)

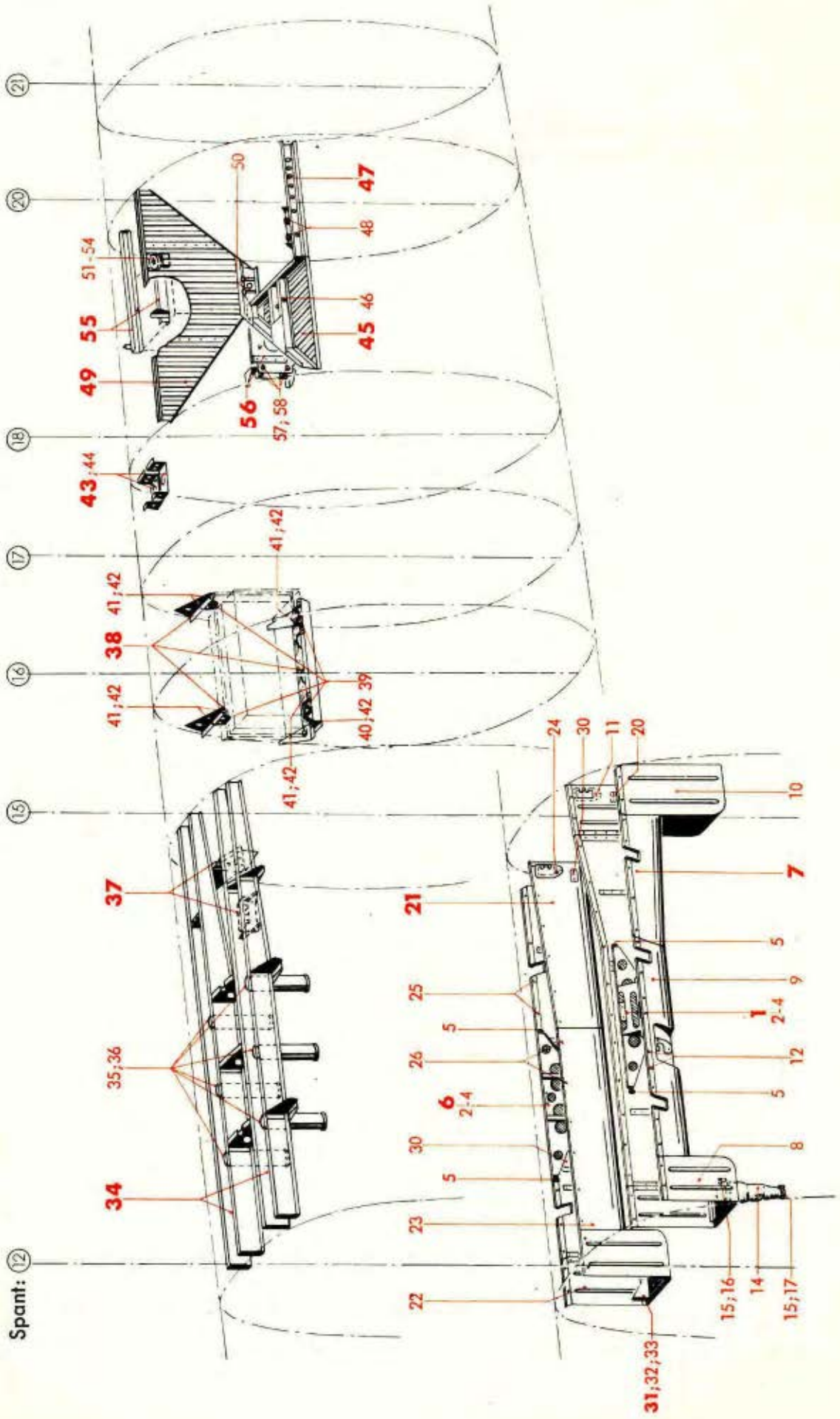

Werk-stoff	Stück	Benennung	Ersatzteil-Nr.	Bild: 5 Orts-Nr.	Bem.
	1	**Lastenträger zwischen Spant 12 und 15 (im 2. Lastenraum), vollst.**	**88.115-111**	**34**	
		einschließlich Orts-Nr. 35 und 36			
	6	Aufhängebuchse	88.115-111.01	35	
	6	Flansch	88.115-111.02	36	
	1	**Lager für Schnellablaß im 2. Lastenraum**	**88.115-115**	**37**	
	1	**Peilempfänger-Lagerung, vollst.**	**88.115-59**	**38**	
		einschließlich Orts-Nr. 39-42			
	4	Stoßdämpfer (W-Metall)	88.912-12 H 01	39	
	1	Linsenbolzen	M 6 x 14 DIN L 53	40	
	7	"	M 6 x 12 DIN L 53	41	
	8	doppelseitige Annietmutter, selbstsichernd	M 6 Lg N 14480	42	
	1	**Halterung für BZG 2 E-Einbauten, vollst.**	**88.115-76**	**43**	
		einschließlich Orts-Nr. 44			
	4	einseitige Annietmutter mit Fibersicherung	M 6 Lg N 14476	44	
	1	**Steuerungslagerung zwischen Spant 18 und 19, vollst.**	**88.113-38**	**45**	
		einschließlich Orts-Nr. 46			
	1	Sechskantbolzen 6 ø, nicht abgesetzt	74 Ju N 113834	46	
	1	**Steuerungslagerung zwischen Spant 19 und 20, vollst.**	**88.113-39**	**47**	
		einschließlich Orts-Nr. 48			
	2	Sechskantschraube	M 6 x 55 DIN Kr 551	48	
	1	**Steuerungslagerung zwischen Spant 18 und 20, vollst.**	**88.114-37**	**49**	
		einschließlich Orts-Nr. 50-54			
	2	Sechskantschraube	M 6 x 55 DIN Kr 551	50	
	2	Seilführung	29,5 Ju N 87676	51	
	2	Abstandsscheibe	6,1 x 1,5 Ju N 17007	52	
	1	Seilrolle mit Querkugellager EL 6 DIN L 89	50 DIN L 61	53	
	1	Sechskantbolzen 6 ø, nicht abgesetzt	26 Ju N 113834	54	
	1	**Einbau Antennen-Abstimmgerät „Fest"**	**88.114-73**	**55**	

Unbefugte Verwendung ist strafbar und macht schadenersatzpflichtig

JF M-FTVDru
270641
BaSbKü

Rumpf-Oberschale
(Einbauten von Spant 12-21)

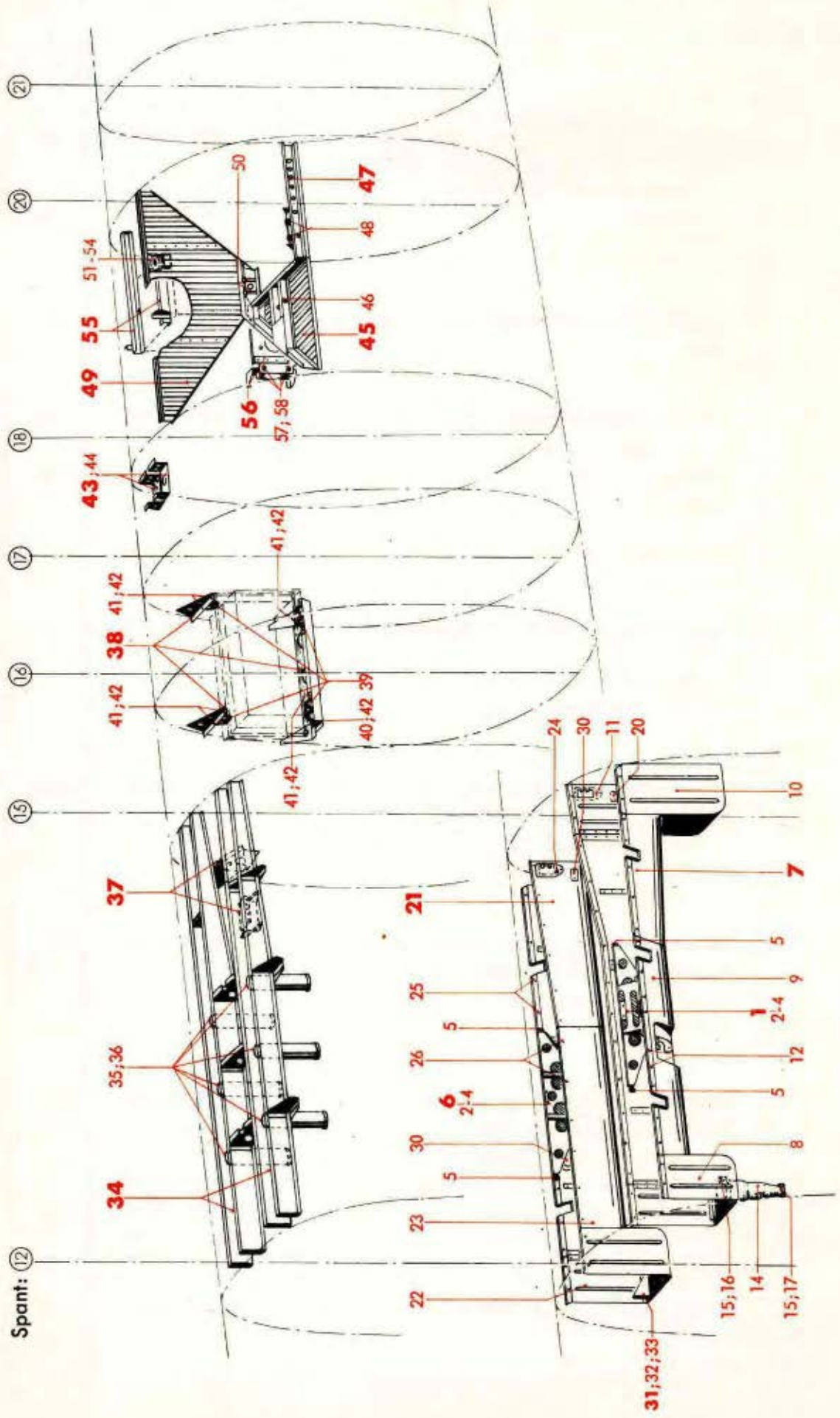

Werk-stoff	Stück	Benennung	Ersatzteil-Nr.	Bild: 5 Orts-Nr.	Bem.
	1	**Lagerung für Relaiskasten zur BZA, vollst.**	**88.115-65**	**56**	
		einschließlich Orts-Nr. 57 und 58			
	4	Metallgummi (Lief.: Metallgummi-GmbH, Hamburg-Harburg)	(FT 651)	57	
	8	Sechskantmutter, selbstsichernd (Lief.: AGG)	(M 6 S)[3]	58	siehe auch Ju N 14404

[3] Aus Leichtmetall (bei Bestellung angeben)

Unbefugte Verwendung ist strafbar und macht schadenersatzpflichtig

Rumpf-Oberschale
(Einbauten von Spant 22-33)

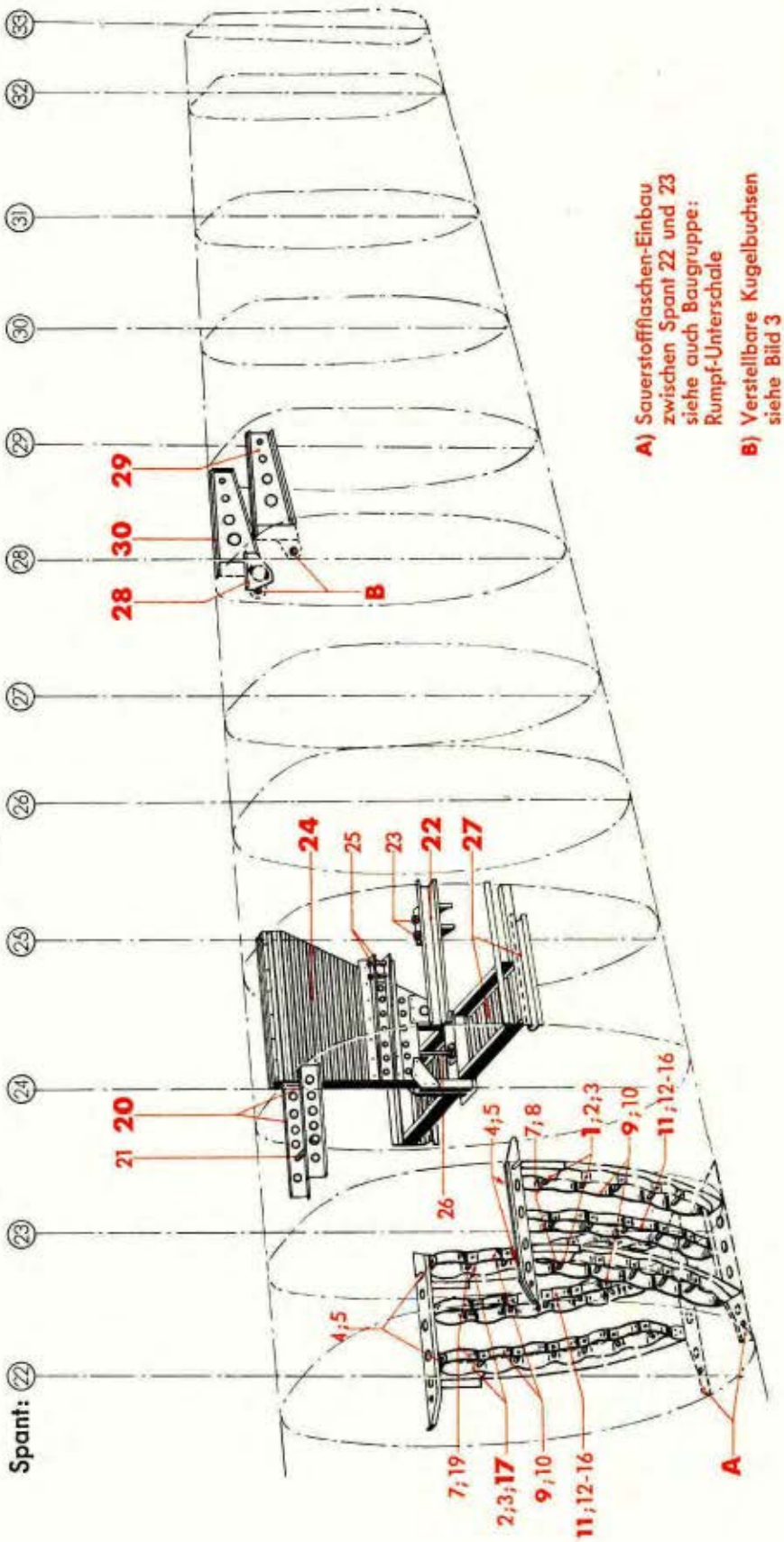

Werk-stoff	Stück	Benennung	Ersatzteil-Nr.	Bild: 6 Orts-Nr.	Bem.
	1	**Sauerstoffflaschen-Einbau zwischen Spant 22 und 23, links, Oberschale, vollst.**	**88.115-77**	**1**	
		einschließlich Orts-Nr. 2-16			
	2	Böckchen (Preßteil)	88.113-7801	2	
		„ (Behelf)	88.113-7875		
	2	doppelseitige Annietmutter, selbstsichernd	M 6 Lg N 14480	3	
	2	Scharnierhälfte	88.113-7712	4	
	4	Bolzen mit Kopf 5 ø f 8 x 46 lang	88.113-7817	5	
	2	Gummistreifen 16 x 3 x 80 lang	88.115-7712	(6)	
	10	Sechskantschraube	M 6 x 90 DIN Kr 551	7	
	10	Gummischlauch 8 x 1 x 52 lang	88.115-7715	8	
	2	**Spannband, vorn und hinten, vollst.**	**88.115-78 H 01**	**9**	
		einschließlich Orts-Nr. 10			
	1	Gummiband 30 x 3 x 710	88.115-7829	10	
	1	**Spannband, mitten, vollst.**	**88.115-78 H 02**	**11**	
		einschließlich Orts-Nr. 12-16			
	1	Spannband, allein	88.115-7821	12	
	1	Gummiband 30 x 3 x 1630 lang	88.115-7823	13	
	5	Sechskantschraube	M 6 x 75 DIN Kr 551	14	
	5	Gummischlauch 8 x 1 x 40 lang	88.115-7824	15	
	5	doppelseitige Annietmutter, selbstsichernd	M 6 Lg N 14480	16	
	1	**Sauerstoffflaschen-Einbau zwischen Spant 22 und 23, rechts, Oberschale, vollst.**	**88.115-78**	**17**	
		einschließlich Orts-Nr. 2-5; 7; 9-16; 18 und 19			
	2	Gummistreifen 16 x 3 x 80 lang	88.115-7812	(18)	
	10	Gummischlauch 8 x 1 x 52 lang	88.115-7819	19	
	1	**Einbau des Höhenruderausgleichgewichtes, vollst.**	**88.115-57**	**20**	
		einschließlich Orts-Nr. 21			
	1	Sechskantschraube	M 6 x 155 DIN Kr 551	21	
	1	**Steuerungslagerung zwischen Spant 24 und 25, links, vollst.**	**88.113-43**	**22**	
		einschließlich Orts-Nr. 23			
	2	Sechskantbolzen 6 ø, nicht abgesetzt	54 Ju N 113834	23	

Unbefugte Verwendung ist strafbar und macht schadenersatzpflichtig

JFM-FTVDru
270641
BaSbKü

Rumpf-Oberschale
(Einbauten von Spant 22-33)

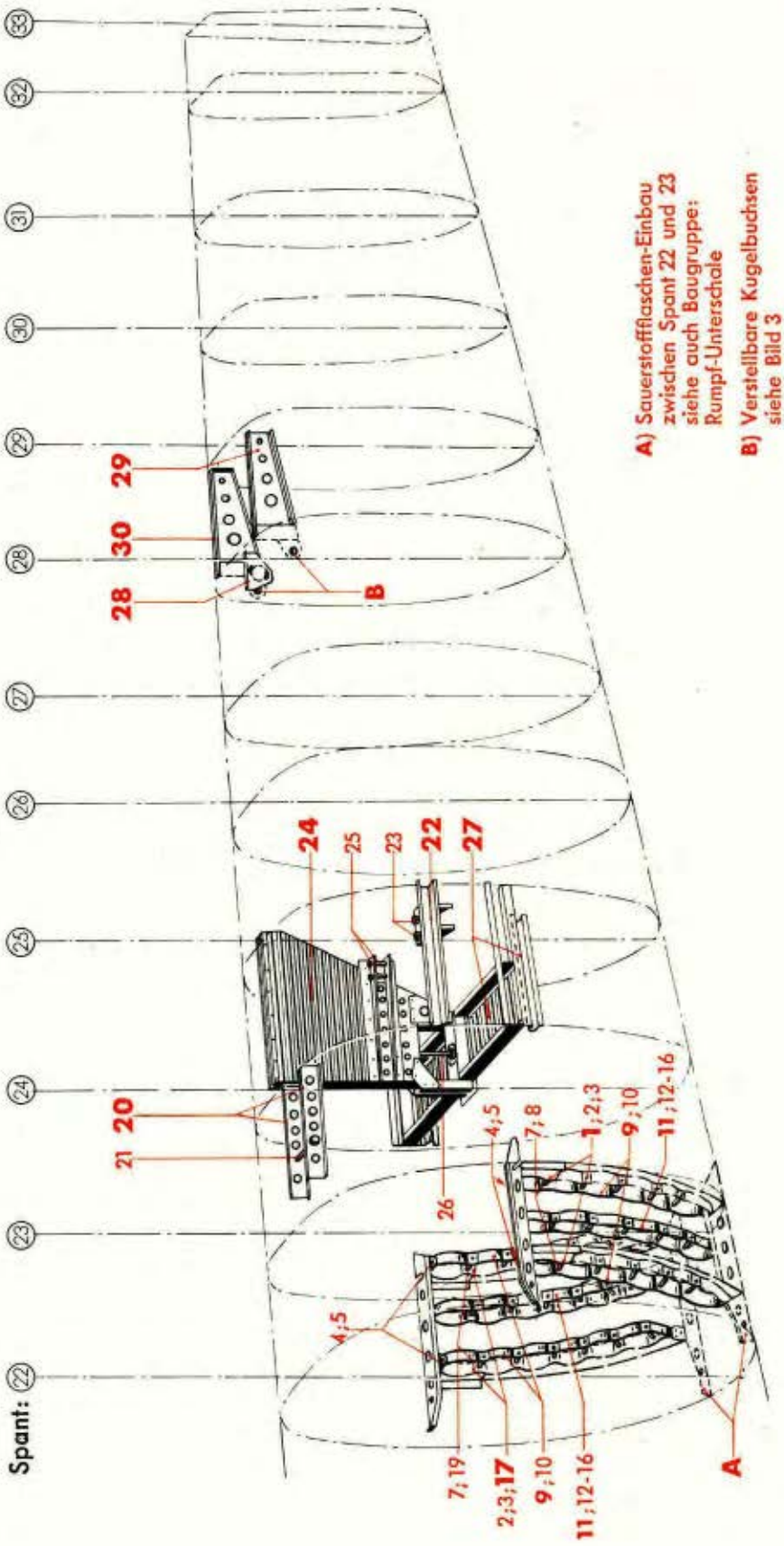

Ersatzteil-Liste
Ju 88

Rumpfwerk
Rumpf-Oberschale
(Einbauten von Spant 22 bis 33)

Bau-Gruppe: **115**

Werkstoff	Stück	Benennung	Ersatzteil-Nr.	Bild: 6 / Orts-Nr.	Bem.
	1	**Steuerungslagerung zwischen Spant 24 und 25, mitten, vollst.**	**88.113-41**	**24**	
		einschließlich Orts-Nr. 25 und 26			
	2	Sechskantbolzen 6 ø, nicht abgesetzt	54 Ju N 113834	25	
	1	„ 8 ø, „ „	126 Ju N 113835	26	
	1	**Steuerungslagerung zwischen Spant 24 und 25, unten**	**88.113-42**	**27**	
	1	**Potentiometer-Einbau**	**88.113-72**	**28**	
	1	**obere Spornlagerung, links**	**88.113-47**	**29**	
	1	**obere Spornlagerung, rechts**	**88.113-48**	**30**	

Unbefugte Verwendung ist strafbar und macht schadenersatzpflichtig

JFM-FTVDru
270641
BaSbKü

Rumpf-Oberschale
(Einbauten von Spant 3-13)

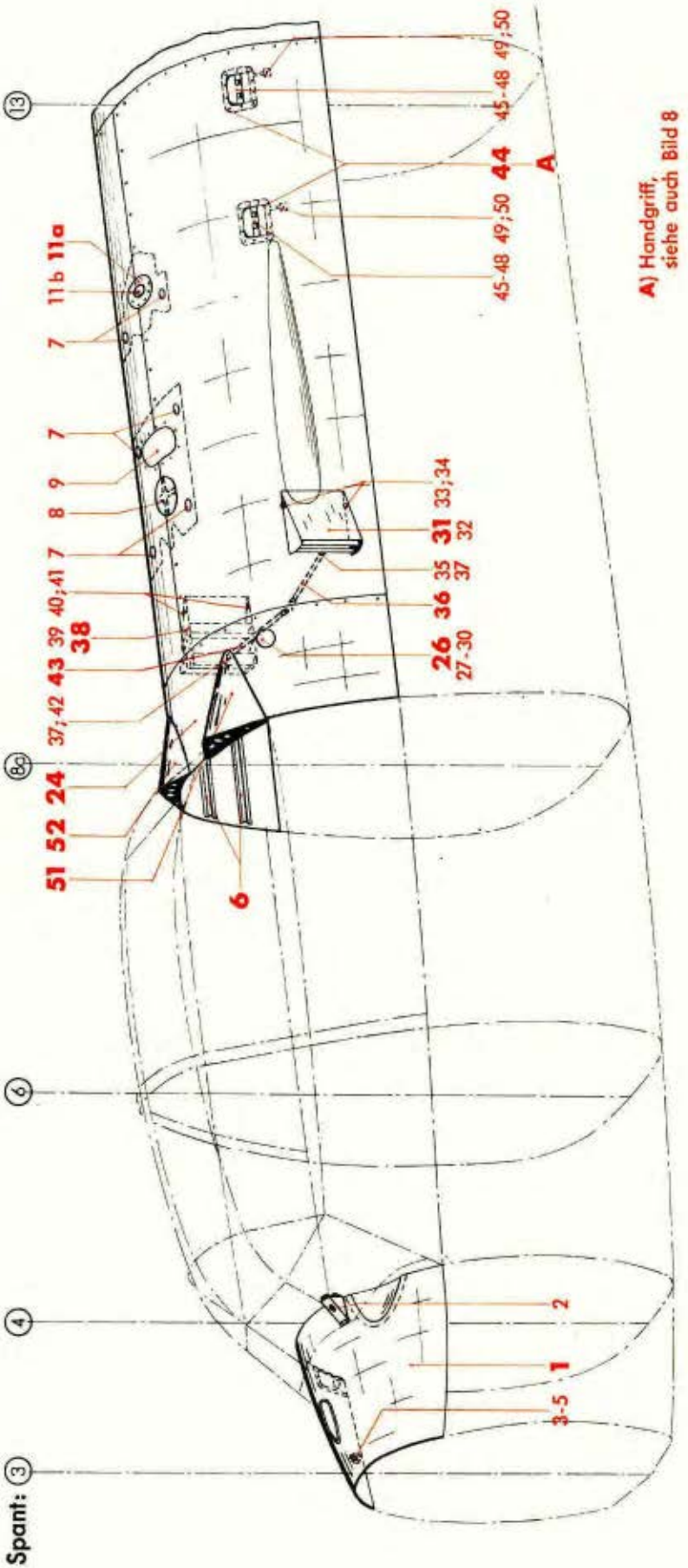

Werkstoff	Stück	Benennung	Ersatzteil-Nr.	Bild: 7 Orts-Nr.	Bem.
	1	**Haut und Profile zwischen Spant 3 und Führerdach (Spant 4), vollst.**	**88.113-01**	**1**	
		einschließlich Orts-Nr. 2-5			
	1	Anschlußstück (Revi-Lagerung) (Preßteil)	88.113-0137	2	
		Anschlußstück (Revi-Lagerung) (Behelf)	88.113-0170		
	1	Ablaufkrümmer mit Flansch	88.113-01 H 01	3	
Erburit	1	Dichtung 30/8 ø x 1 mm dick	88.113-0145	4	
	1	Tülle	88.123-6131	5	
		Pfetten und Profile zwischen Spant 8 und 33		**6**	aus Stkl. 88.115-44/
		(siehe auch Bild 8 und 9)			
		hierzu Orts-Nr. 7-22			
	6	Deckel 77 ø	88.113-4415	7	
	1	Handlochdeckel mit Verschluß	160 Ju N 16408	8	
	1	„ 169/294 ø	88.113-44 H 02	9	
Filz	Nach Bedarf	Dichtung 1 mm dick		(10)	
	1	**Prüfdeckel 163/238 ø, vollst.**	**88.114-44 H 01**	**11a**	
		einschließlich Orts-Nr. 11 b			
	1	Scheibe 90 ø	88.114-4453	11b	
	Nach Bedarf	Winkelprofil, gleichschenklig	12x12x0,6 Ju N 13810.1	(12)	
		„ „	15x15x0,8 Ju N 13810.1	(13)	
		„ „	15x15x1 Ju N 13810.1	(14)	
		„ „	20x20x1,2 Ju N 13810.1	(15)	
		„ ungleichschenklig	25x15x0,8 Ju N 13812.1	(16)	
		„ (mit einem Bördel)	20x20x1 Ju N 13814.1	(17)	
		„ („ zwei Bördeln)	20x20x0,8 Ju N 13816.1	(18)	
		A-Profil	A10x12x0,8 Ju N 13828.1	(19)	
		„ (Hutprofil)	A20x20x0,5 Ju N 13830.1	(20)	
		„ („)	A20x20x0,6 Ju N 13830.1	(21)	
		„ („)	A20x20x1 Ju N 13830.1	(22)	
	1	**Haut Oberschale zwischen Spant 8 und 33, vollst.**	**88.115-45**	**24**	
		einschließlich Orts-Nr. 25			
	Nach Bedarf	Hautblech 0,8 und 1 mm dick		(25)	
	1	**Deckel 80 ø für Füllanschluß, vollst.**	**88.113-103**	**26**	
		einschließlich Orts-Nr. 27-30			
	1	Zugfeder	88.113-103.08	27	
	1	Kugelkette 125 mm lang (Lief.: Pötz)	(K 77 m. 2 Nipp. Nr. 018)	28	siehe auch Ju N 117623
	2	Spaltring (Lief.: Pötz)	(Sp 7)	29	siehe auch Ju N 15401
	1	Schild: „Nur grünes EC-Stoßdämpferöl ..."	88.113-103.10	30	

Unbefugte Verwendung ist strafbar und macht schadenersatzpflichtig

Rumpf-Oberschale
(Einbauten von Spant 3-13)

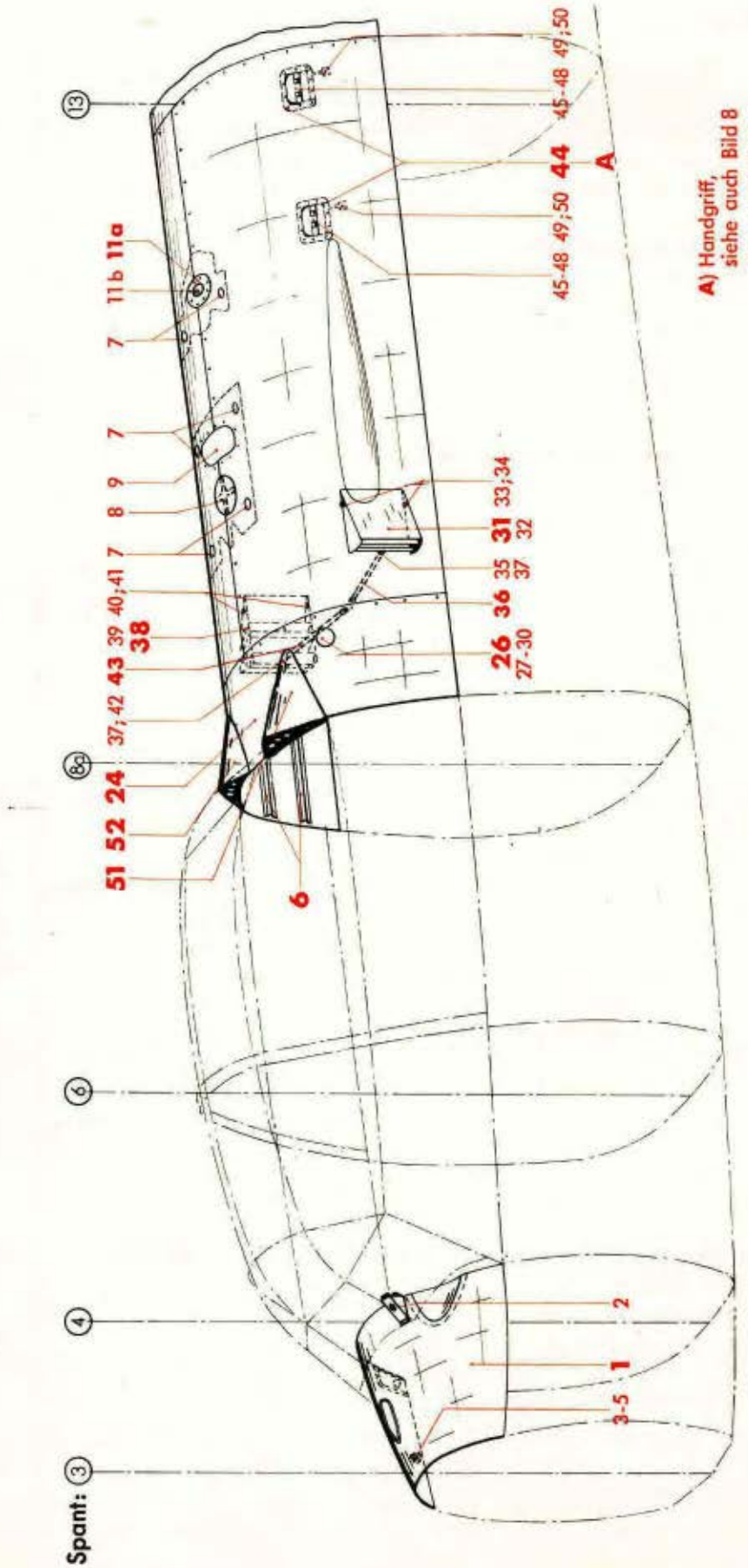

Werk-stoff	Stück	Benennung	Ersatzteil-Nr.	Bild: 7 Orts-Nr.	Bem.
	1	**Hutze mit Zugstange, links, vollst.** einschließlich Orts-Nr. 32-37	**88.113-106**	**31**	
	1	Hutze mit Leitblechen und Stütze, einbaufertig	88.113-106.01/..	32	
	2	Buchse mit Bund	8 x 10 Ju N 17001.1	33	
	2	Sechskantbolzen 8 ø, nicht abgesetzt	18 Ju N 113835	34	
	1	Linsenbolzen 5 ø f 8 x 16 lang	88.113-106.06	35	
	1	**Zugstange, links, vollst.** einschließlich Orts-Nr. 37	**88.113-106 H 02**	**36**	
	1	Osenschraube mit Kugellager R 5-17 DIN L 89	M 8 Ju N 87727	37	
	1	**Hutze mit Zugstange, rechts, vollst.** einschließlich Orts-Nr. 39-43	**88.113-107**	**38**	
	1	Hutze mit Leitblechen und Stütze, einbaufertig	88.113-107.01/..	39	
	2	Buchse mit Bund	8 x 10 Ju N 17001.1	40	
	2	Sechskantbolzen 8 ø, nicht abgesetzt	18 Ju N 113835	41	
	1	Linsenbolzen 5 ø f 8 x 16 lang	88.113-106.06	42	
	1	**Zugstange, rechts, vollst.** einschließlich Orts-Nr. 37	**88.113-107 H 02**	**43**	
	3	**Handgriff, vollst.** einschließlich Orts-Nr. 45-50	**88.114-90**	**44**	
	1	Scharnierhälfte, oben (Preßprofil)	88.114-9001	45	
		„ „ (Behelf)	88.114-9031		
		„ unten (Preßprofil)	88.114-9002	46	
		„ „ (Behelf)	88.114-9032		
	1	Bolzen 7,9 ø x 135 mm lang	88.114-9003	47	
	1	Drehfeder	88.114-9004	48	
	1	Wasserauslaufstück (Schweißstück)	88.114-90 H 02	49	
	1	M-Schlauch	8x80 Co N 18110.20	50	
		Nur bei Verwendung des Führerdaches hinten mit einfacher Linsenlafette kommen hinzu:			
	1	**Auslaufverkleidung, links**	**88.113-80**	**51**	
	1	**Auslaufverkleidung, rechts**	**88.113-81**	**52**	

Unbefugte Verwendung ist strafbar und macht schadenersatzpflichtig

FM-FTVDru
280641
BaSbKü

Rumpf-Oberschale
(Einbauten von Spant 13-23a)

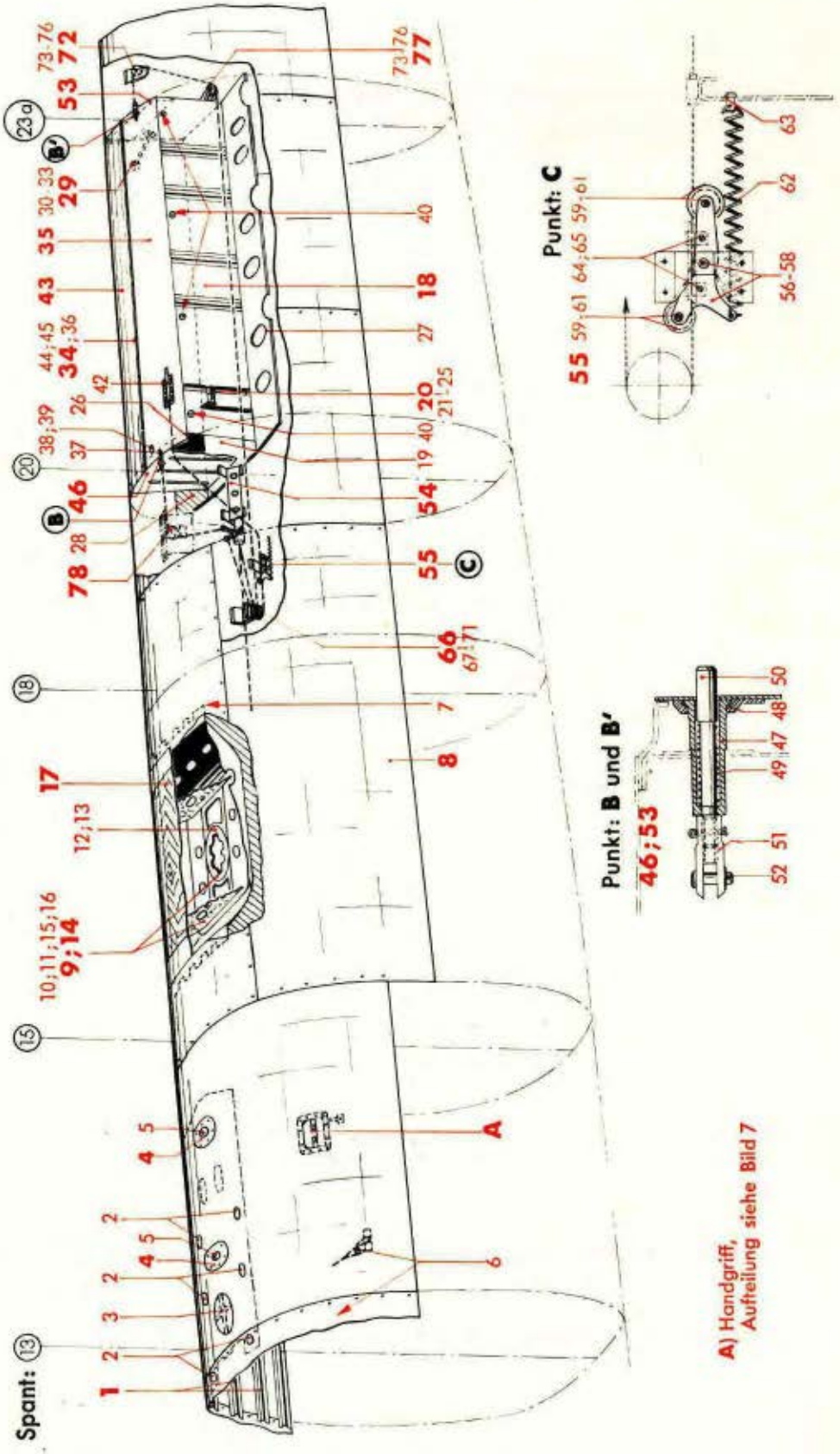

Werk-stoff	Stück	Benennung	Ersatzteil-Nr.	Bild: 8 Orts-Nr.	Bem.
		Pfetten und Profile zwischen Spant 8 und 33:		1	aus Stkl. 88.115-44/
		(siehe auch Bild 7 und 9)			
		hierzu Orts-Nr. 2-7			
	6	Deckel 77 ø	88.113-4415	2	
	1	Handlochdeckel mit Verschluß	160 Ju N 16408	3	
	2	**Prüfdeckel 163/238 ø, vollst.**	**88.114-44 H 01**	4	
		einschließlich Orts-Nr. 5			
	1	Scheibe 90 ø	88.114-4453	5	
	2	Bolzen mit Kopf (für Seil der Heißanlage-Rumpflasten)	4 f 8 x 16 DIN 1434	6	
	1	Schelle, einseitige Befestigung	6 Ju N 15802	7	
		Hautoberschale zwischen Spant 8 und 33	siehe Bild 7	8	
	1	**Peilrahmenlagerung, vollst.**	**88.113-162**	9	
		(Behelf siehe Orts-Nr. 14)			
		einschließlich Orts-Nr. 10-13			
	1	Wanne	88.113-162.01	10	
	22	Flachrundschraube	M 4 x 12 Ju N 14155	11	
	1	Bock (Gußteil)	88.113-6201	12	
	4	Sechskantschraube	M 5 x 20 DIN 931[1])	13	
		Peilrahmenlagerung, vollst.	**88.113-62**	14	
		(Behelf für Orts-Nr. 9)			
		einschließlich Orts-Nr. 12; 13; 15 und 16			
	1	Wanne, einbaufertig	88.113-6203/..	15	
	26	Linsenschraube	M 4 x 12 DIN 85[1])	16	
	1	**Peilrahmenabdeckung**	**88.113-163**	17	
		" (Behelf)	**88.113-63**		
	1	**Schlauchbootwanne, vollst.**	**88.115-40**	18	
		einschließlich Orts-Nr. 19-28			
	1	Boden zur Schlauchboot-Wanne	88.115-40 H 01	19	
	1	**Seitenwand, links, vollst.**	**88.115-40 H 02**	20	
		einschließlich Orts-Nr. 21-25			
	1	Seildurchführung	88.114-4029	21	
	1	Seilrolle mit Querkugellager EL 6 DIN L 89	50 DIN L 61	22	
	2	Abstandsscheibe	6,1 x 1,5 Ju N 17007	23	
	2	Seilführung	29,5 Ju N 87676	24	
	1	Sechskantbolzen 6 ø, nicht abgesetzt	22 Ju N 113834	25	

[1]) Aus Flußstahl (bei Bestellung angeben)

Unbefugte Verwendung ist strafbar und macht schadenersatzpflichtig

Rumpf-Oberschale
(Einbauten von Spant 13-23a)

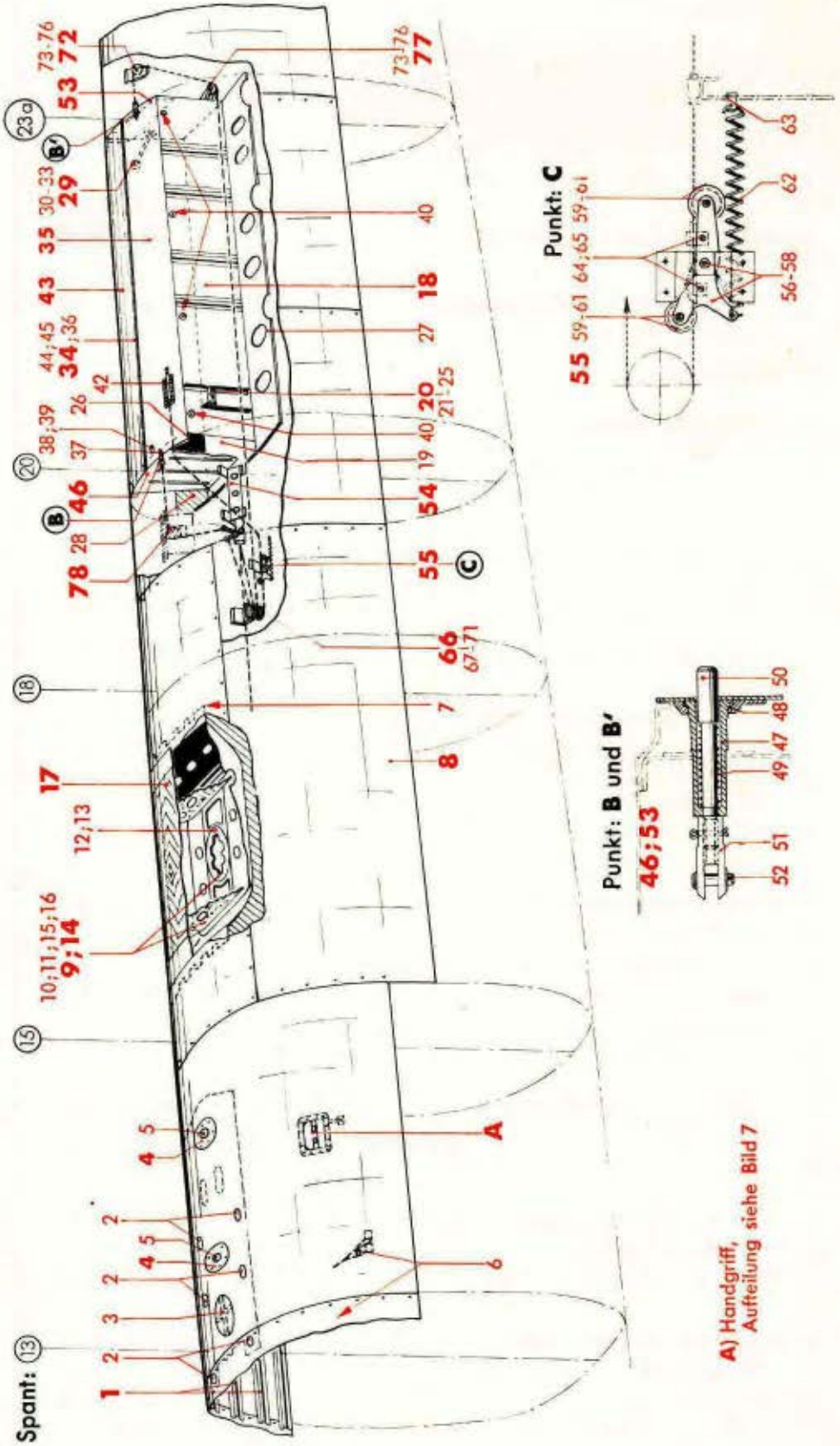

Werkstoff	Stück	Benennung	Ersatzteil-Nr.	Bild: 8 Orts-Nr.	Bem.
	1	Seitenwand, rechts	88.115-40 H 03	26	
	1	Stützwand, links	88.115-40 H 05	27	
	1	„ rechts	88.115-40 H 04	28	
	1	**Entwässerung für Bootswanne (Rohr 6 x 1), vollst.** einschließlich Orts-Nr. 30-33	**88.115-79**	**29**	
	1	Flanschstutzen	4 DIN 7614[3])	30	
	2	Überwurfmutter	B 4 M 12x1,5 DIN 7606[1])	31	
	2	Stützring	4 MAF N 18345	32	
	2	Dichtkegel, abgesetzt	4 MAF N 18334.1	33	
	1	**Klappe zur Bootswanne, vollst.** einschließlich Orts-Nr. 35-45	**88.115-58**	**34**	
	1	**Klappe, links, vollst.** einschließlich Orts-Nr. 36-42	**88.115-58 H 02**	**35**	
	1	Gelenkbandhälfte	88.115-5857	36	aus 17,5 DIN L 72
	1	Lager	88.115-5804	37	
	1	Schauglas	88.115-5833	38	
	2	Flachrundschraube	M 4 x 14 Ju N 14155	39	
	4	Riegelstück	88.114-5851	40	
Fettgarleder	Nach Bedarf	Lederdichtung		(41)	
	1	Stoffbahn mit Reißlaschen, einbaufertig	88.115-5860/..	42	
	1	**Klappe, rechts, vollst.** einschließlich Orts-Nr. 37-41 und 44	**88.115-58 H 01**	**43**	
	1	Gelenkbandhälfte	88.115-5809	44	aus 17,5 DIN L 72
	1	Scharnierstift 4 ø x 1300 lang	88.115-5863	45	
	1	**Verriegelung am Spant 20 (mit vorderer Wannenwand), vollst.** einschließlich Orts-Nr. 47-52	**88.115-60**	**46**	
	1	Führungshülse	88.114-6002	47	
	1	Verstärkungsplatte	88.114-6004	48	
	1	Druckfeder	88.114-6005	49	
	1	Riegel mit Gewinde M 4	88.114-6001	50	
	1	Gabelstück mit Gewinde M 4	88.114-6003	51	
	1	Bolzen mit Kopf	4 f 8x14x11 DIN 1434	52	
	1	**Verriegelung am Spant 23a (mit hinterer Wannenwand), vollst.** einschließlich Orts-Nr. 47-52	**88.115-61**	**53**	

[1]) Aus Flußstahl (bei Bestellung angeben)
[3]) Aus Leichtmetall (bei Bestellung angeben)

Unbefugte Verwendung ist strafbar und macht schadenersatzpflichtig

Rumpf-Oberschale
(Einbauten von Spant 13-23a)

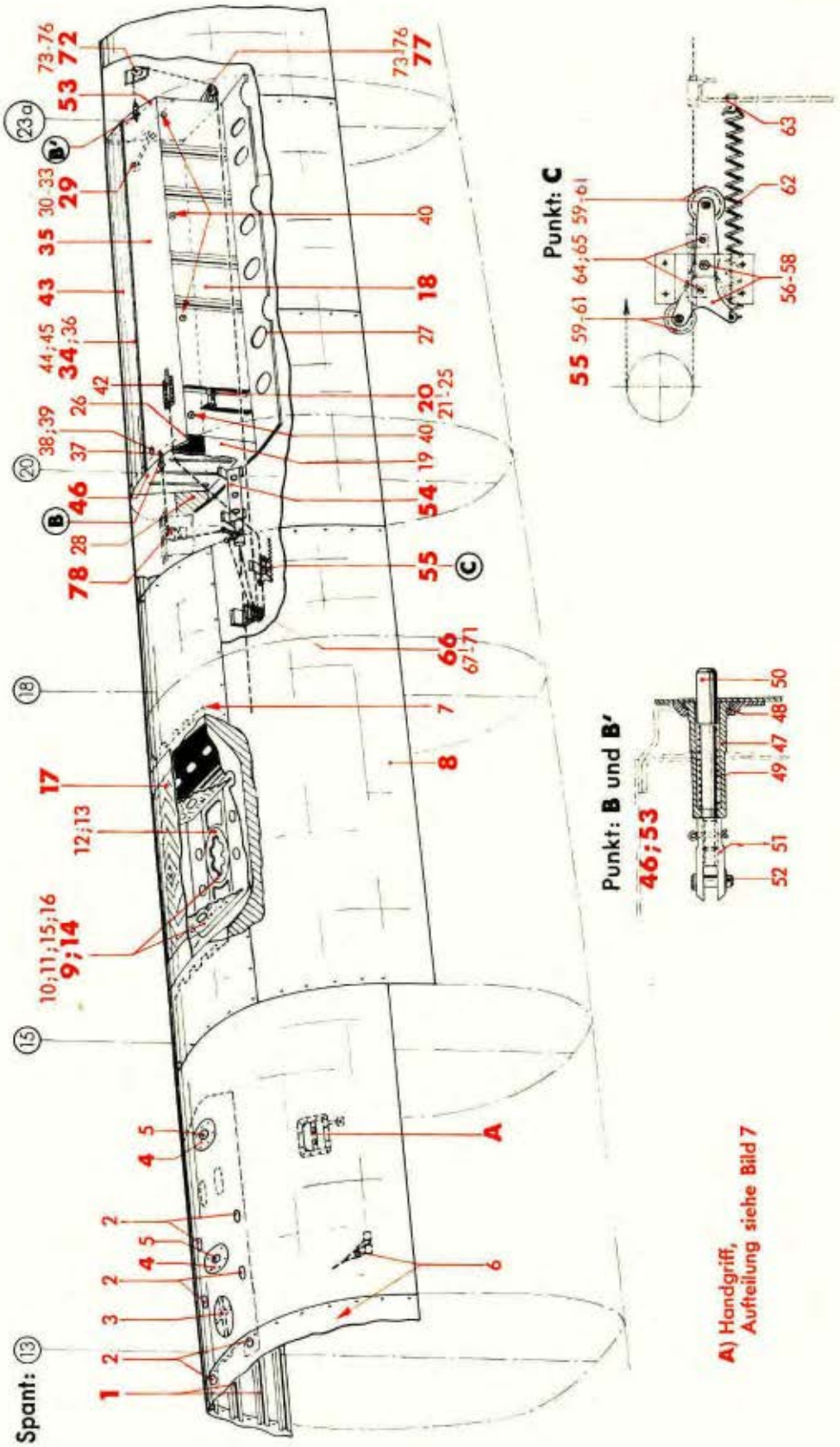

Werk-stoff	Stück	Benennung	Ersatzteil-Nr.	Bild: 8 Orts-Nr.	Bem.
	1	**Auslöselager für Bootseinbau**	**88.114-85**	**54**	
	1	**Seilraffer für Bootseinbau, vollst.**	**88.114-86**	**55**	
		einschließlich Orts-Nr. 56-65			
	1	Lagerhebel mit Buchse mit Bund 8 x 6 Ju N 17001, einbaufertig	88.114-8601/..	56	
	1	Abstandsbuchse 8 ø h 8/5 ø H 11 x 6,5 lang	88.114-8604	57	
	1	Linsenschraube	M 5 x 15 DIN 85[1])	58	
	2	Seilrolle 16 ø mit Buchse mit Bund 8 x 8 Ju N 17001	88.114-8602/..	59	
	2	Abstandsbuchse 8 ø h 8/5 ø H 11 x 8,5 lang	88.114-8603	60	
	2	Linsenschraube	M 5 x 20 DIN 85[1])	61	
	1	Zugfeder	88.114-8607	62	
	1	Bolzen mit Kopf	4 f 8x8x5 DIN 1434	63	
	2	Schelle, einseitige Befestigung	6 Ju N 15802	64	
	2	Linsenschraube	M 3 x 12 DIN 85[1])	65	
	1	**Seilrollenbock zwischen Spant 18 und 19, vollst.**	**88.114-87**	**66**	
		einschließlich Orts-Nr. 67-71			
	1	Seildurchführung	88.114-8704	67	
	2	Seilrolle mit Querkugellager EL 6 DIN L 89	50 DIN L 61	68	
	4	Abstandscheibe	6,1 x 1,5 Ju N 17007	69	
	4	Seilführung	29,5 Ju N 87676	70	
	1	Sechskantbolzen 6 ø, nicht abgesetzt	36 Ju N 113834	71	
	1	**Seilrollenbock hinter Spant 23a, oben, vollst.**	**88.115-88**	**72**	
		einschließlich Orts-Nr. 73-76			
	1	Seilrolle mit Querkugellager EL 6 DIN L 89	50 DIN L 61	73	
	2	Abstandscheibe	6,1 x 1,5 Ju N 17007	74	
	2	Seilführung	29,5 Ju N 87676	75	
	1	Sechskantbolzen 6 ø, nicht abgesetzt	22 Ju N 113834	76	
	1	**Seilrollenbock am Spant 23a, links, vollst.**	**88.115-89**	**77**	
		einschließlich Orts-Nr. 73-76			
		Seilrollenbock zwischen Spant 18 und 20	siehe Bild 5 Steuerungslagerung zwischen Spant 19 und 20	**78**	

[1]) Aus Flußstahl (bei Bestellung angeben)

Unbefugte Verwendung ist strafbar und macht schadenersatzpflichtig

Rumpf-Oberschale
(Einbauten von Spant 23-33)

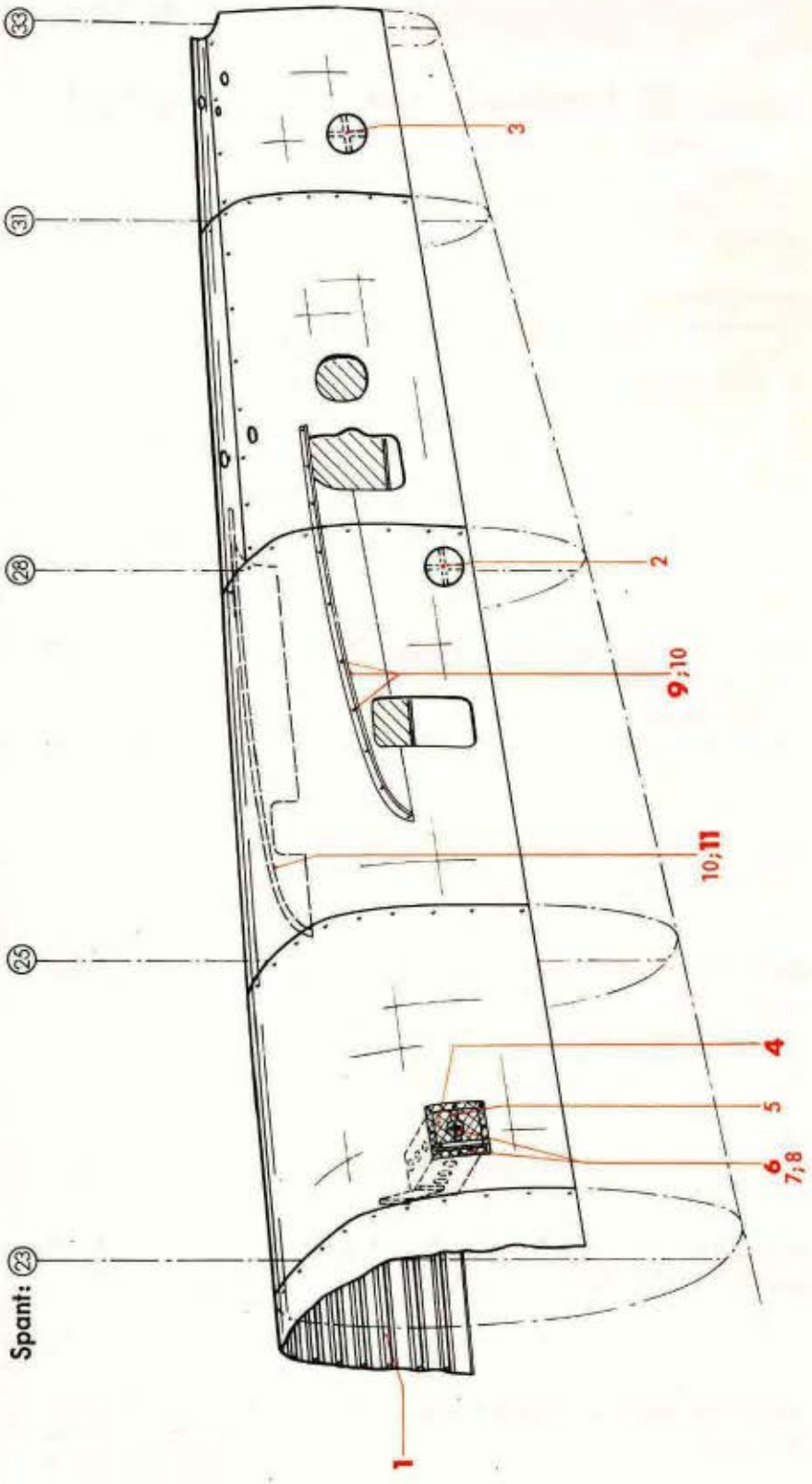

Werk-stoff	Stück	Benennung	Ersatzteil-Nr.	Bild: 9 Orts-Nr.	Bem.
		Pfetten und Profile zwischen Spant 8 und 33		1	aus Stckl. 88.115-44/
		(siehe auch Bild 7 und 8)			
		hierzu Orts-Nr. 2 und 3			
	2	Handlochdeckel mit Verschluß, links und rechts	125 Ju N 16408	2	
	2	Handlochdeckel mit Verschluß, links und rechts	88.113-44.143	3	aus 125 Ju N 16408
	1	**Sanitätspack-Einbau, vollst.**	**88.115-64**	**4**	
		einschließlich Orts-Nr. 5-8			
	1	Riemen 18 x 2,5 x 300 lang mit Schnalle und Schlaufe	88.115-6411/..	5	
	1	**Stoffbespannung, vollst.**	**88.115-64 H 01**	**6**	
		einschließlich Orts-Nr. 7 und 8			
	1	Cellonscheibe 50 x 50 x 0,5 dick	88.115-6443	7	
	Nach Bedarf	Bespannstoff nach B DIN L 21		8	
	1	**Spaltverkleidung für Höhenflosse, links, vollst.**	**88.113-51**	**9**	
		einschließlich Orts-Nr. 10			
	11	Flachrundschraube	M 5 x 12 Ju N 14155	10	
	1	**Spaltverkleidung für Höhenflosse, rechts, vollst.**	**88.113-52**	**11**	
		einschließlich Orts-Nr. 10			

Unbefugte Verwendung ist strafbar und macht schadenersatzpflichtig

Inhaltsverzeichnis

Bild	Benennung	Seite
1-9	**Rumpf-Oberschale**	**1-3**
1	Spant 8a bis 14a	1
2	„ 15 „ 23a (siehe Baugruppe 115 Bild 2)	—
3	„ 24 „ 33	2
4	Einbauten von Spant 3 bis 12 (siehe Baugruppe 115 Bild 4)	—
5	„ „ „ 12 „ 21 („ „ 115 „ 5)	—
6	„ „ „ 22 „ 33	3
7	„ „ „ 3 „ 13 (siehe Baugruppe 115 Bild 7)	—
8	„ „ „ 13 „ 23a („ „ 115 „ 8)	—
9	„ „ „ 23 „ 33 („ „ 115 „ 9)	—

Hierzu Baugruppe 115
Rumpf-Oberschale

Anm.: **Truppen-Ersatzteil-Liste** ist auf Tabellenseiten durch **Rotdruck** gekennzeichnet.

Unbefugte Verwendung ist strafbar und macht schadenersatzpflichtig

J FM-FTVDru 140741 SbWk

Juni 1941

Junkers Flugzeug- und -Motorenwerke Aktiengesellschaft, Dessau

Rumpf-Oberschale
(Spant 8a-14a)

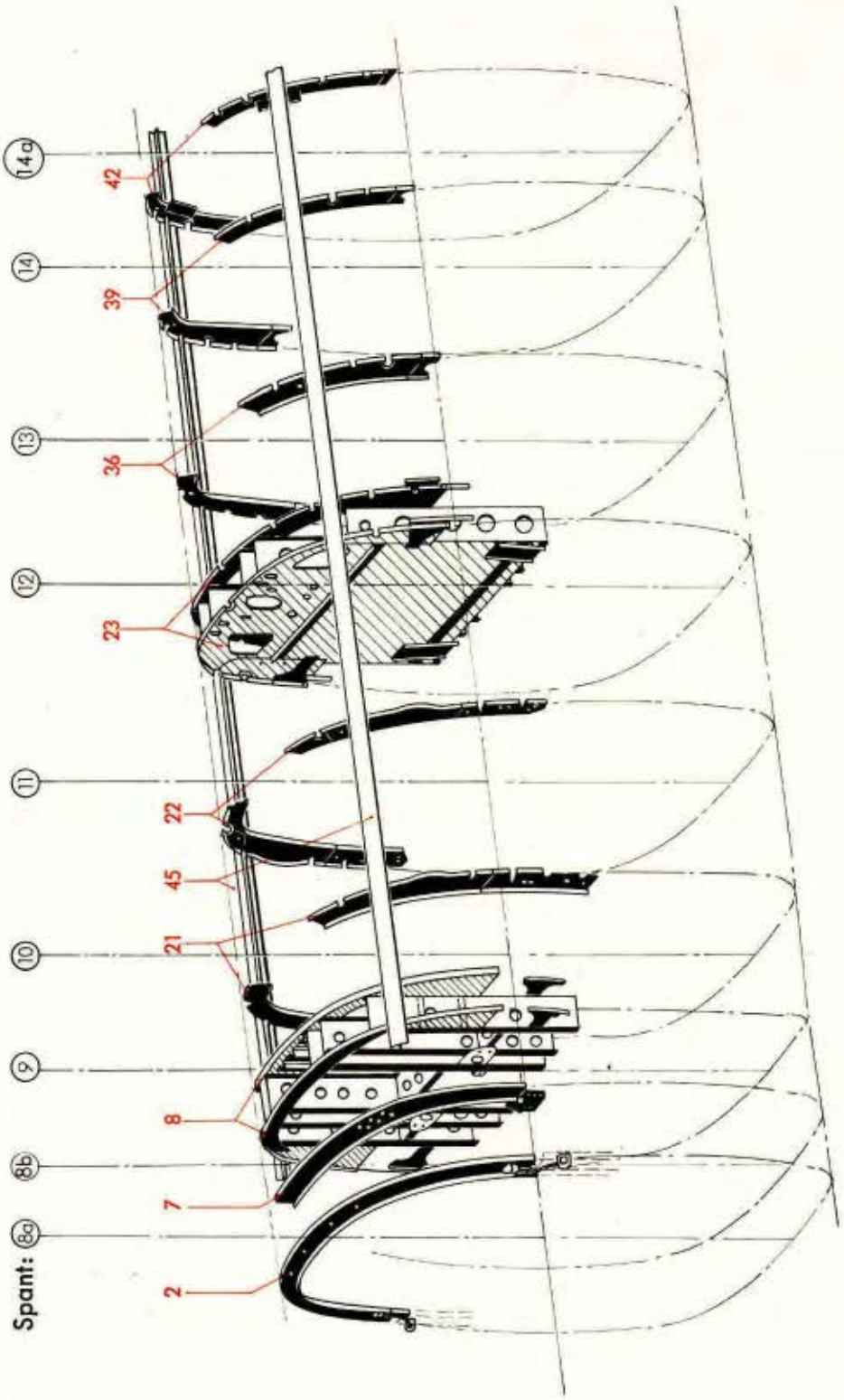

Ausführung

„Gc"

Ersatzteil-Liste **Ju 88**	Rumpfwerk **Rumpf-Oberschale (Spant 8a bis 14a)**	Bau-Gruppe: **119** Seite: 1

Werk-stoff	Stück	Benennung	Ersatzteil-Nr.	Bild: 1 Orts-Nr.	Bem.
	1	**Rumpf-Oberschale, vollst.**	**88.119**	**(1)**	
		Aus Baugruppe 115, Bild 1, sind folgende Untergruppen vollständig zu entnehmen: (zugehörige Einzelteile siehe daselbst)			
	1	Spant 8a, Oberteil	88.114-08	2	
	1	„ 8b, „	88.114-07	7	
	1	„ 9, „	88.115-09	8	
	1	„ 10, „	88.113-10	21	
	1	„ 11, „	88.113-11	22	
	1	„ 12, „	88.115-12	23	
	1	„ 13, „	88.115-13	36	
	1	„ 14, „	88.115-14	39	
	1	„ 14a, „	88.115-36	42	
	1	Oberholm, links und rechts (von Spant 9 bis Spant 19)	88.113-46	45	

Unbefugte Verwendung ist strafbar und macht schadenersatzpflichtig

JFM-FTVDru
300641
BaSbKü

Rumpf-Oberschale
(Spant 24-33)

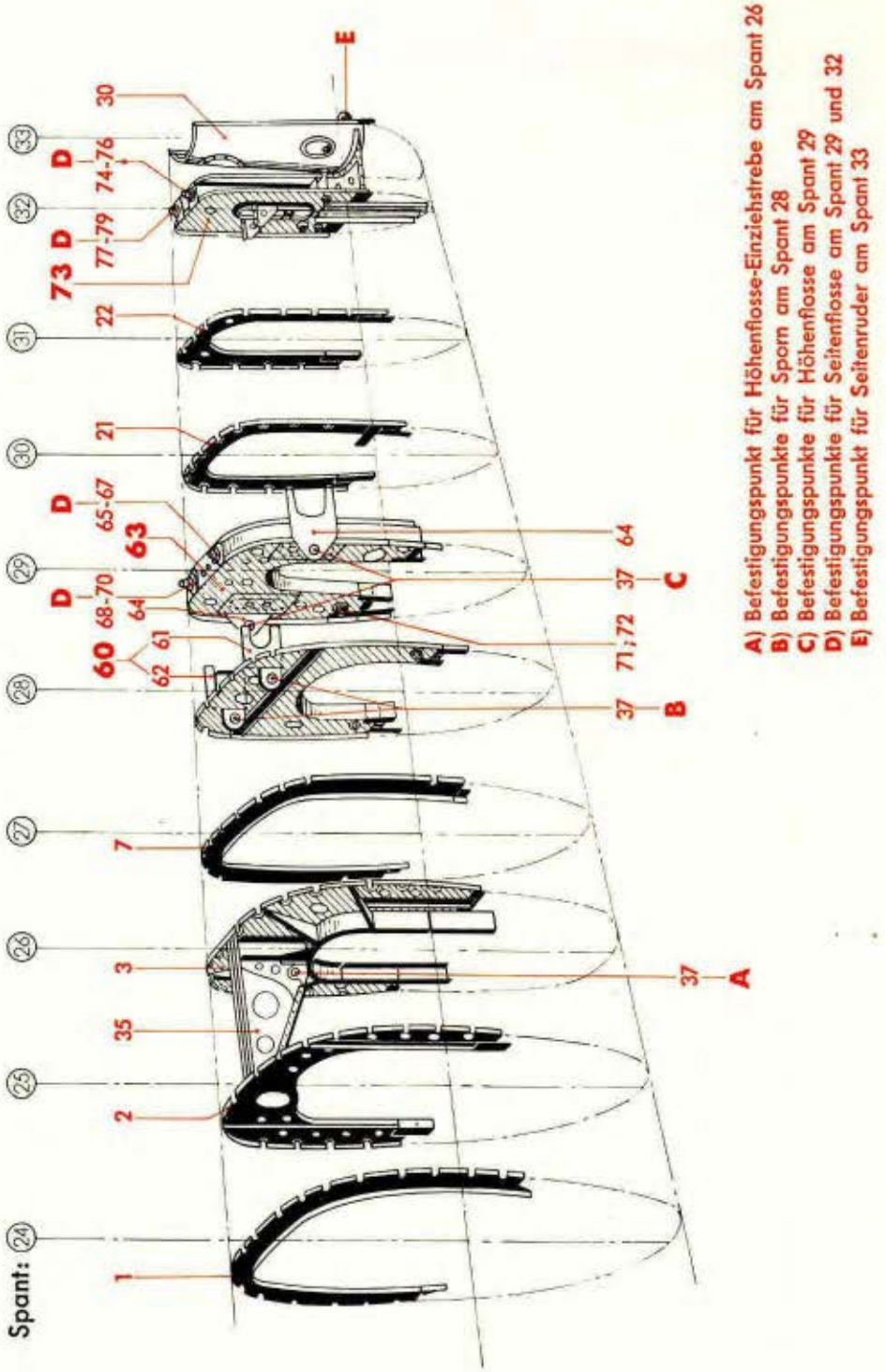

A) Befestigungspunkt für Höhenflosse-Einziehstrebe am Spant 26
B) Befestigungspunkte für Sporn am Spant 28
C) Befestigungspunkte für Höhenflosse am Spant 29
D) Befestigungspunkte für Seitenflosse am Spant 29 und 32
E) Befestigungspunkt für Seitenruder am Spant 33

Werk-stoff	Stück	Benennung	Ersatzteil-Nr.	Bild: 3 Orts-Nr.	Bem.
		Aus Baugruppe 115, Bild 3, sind folgende Untergruppen vollständig zu entnehmen: (zugehörige Einzelteile siehe daselbst)			
	1	Spant 24, Oberteil	88.113-24	1	
	1	„ 25, „	88.113-25	2	
	1	„ 26, „	88.113-26	3	
	1	„ 27, „	88.113-27	7	
	1	„ 30, „	88.113-30	21	
	1	„ 31, „	88.113-31	22	
	1	„ 33, „	88.113-33	30	
	1	obere Abstützung zwischen Spant 25 und Spant 26	88.113-53	35	
	5	verstellbare Kugelbuchse	88.123-240	37	
		Für Baugruppe 119 kommen hinzu:			
	1	**Spant 28, Oberteil, vollst.** einschließlich Orts-Nr. 61 und 62	**88.116-28**	**60**	
	1	Lagerflansch, links (Preßteil)	88.113-2801	61	
		„ „ (Behelf)	88.113-2851		
	1	„ rechts (Preßteil)	88.113-2802	62	
		„ „ (Behelf)	88.113-2852		
	1	**Spant 29, Oberteil, vollst.** einschließlich Orts-Nr. 64-72	**88.116-29**	**63**	
	2	Lagerflansch, links und rechts (Preßteil)	88.113-2901	64	
		Lagerflansch, links und rechts (Behelf)	88.113-2956		
	1	Flansch (links)	88.113-2924	65	
	1	Gewindestück M 52 x 1,5 (links)	88.113-3201	66	
	1	Kugelstück (Preßteil) (links)	8811-3202	67	
		„ (Behelf) (links)	88.113-3245		
	1	Flansch (rechts)	88.113-2925	68	
	1	Gewindestück M 52 x 1,5 (rechts)	88.113-3201	69	
	1	Kugelstück (Preßteil) (rechts)	8811-3202	70	
		„ (Behelf) (rechts)	88.113-3245		
	1	Haltering	88.113-2921	71	
	1	Rohrschelle 16 ø mit Schraube	Ju N 112783	72	
	1	**Spant 32, Oberteil, vollst.** einschließlich Orts-Nr. 74-79	**88.116-32**	**73**	
	1	Flansch (links)	88.113-3204	74	
	1	Gewindestück M 52 x 1,5 (links)	88.113-3201	75	
	1	Kugelstück (Preßteil) (links)	8811-3202	76	
		„ (Behelf) (links)	88.113-3245		
	1	Flansch (rechts)	88.113-3203	77	
	1	Gewindestück M 52 x 1,5 (rechts)	88.113-3201	78	
	1	Kugelstück (Preßteil) (rechts)	8811-3202	79	
		„ (Behelf) (rechts)	88.113-3245		

Unbefugte Verwendung ist strafbar und macht schadenersatzpflichtig

Rumpf-Oberschale
(Rumpf-Einbauten von Spant 22-33)

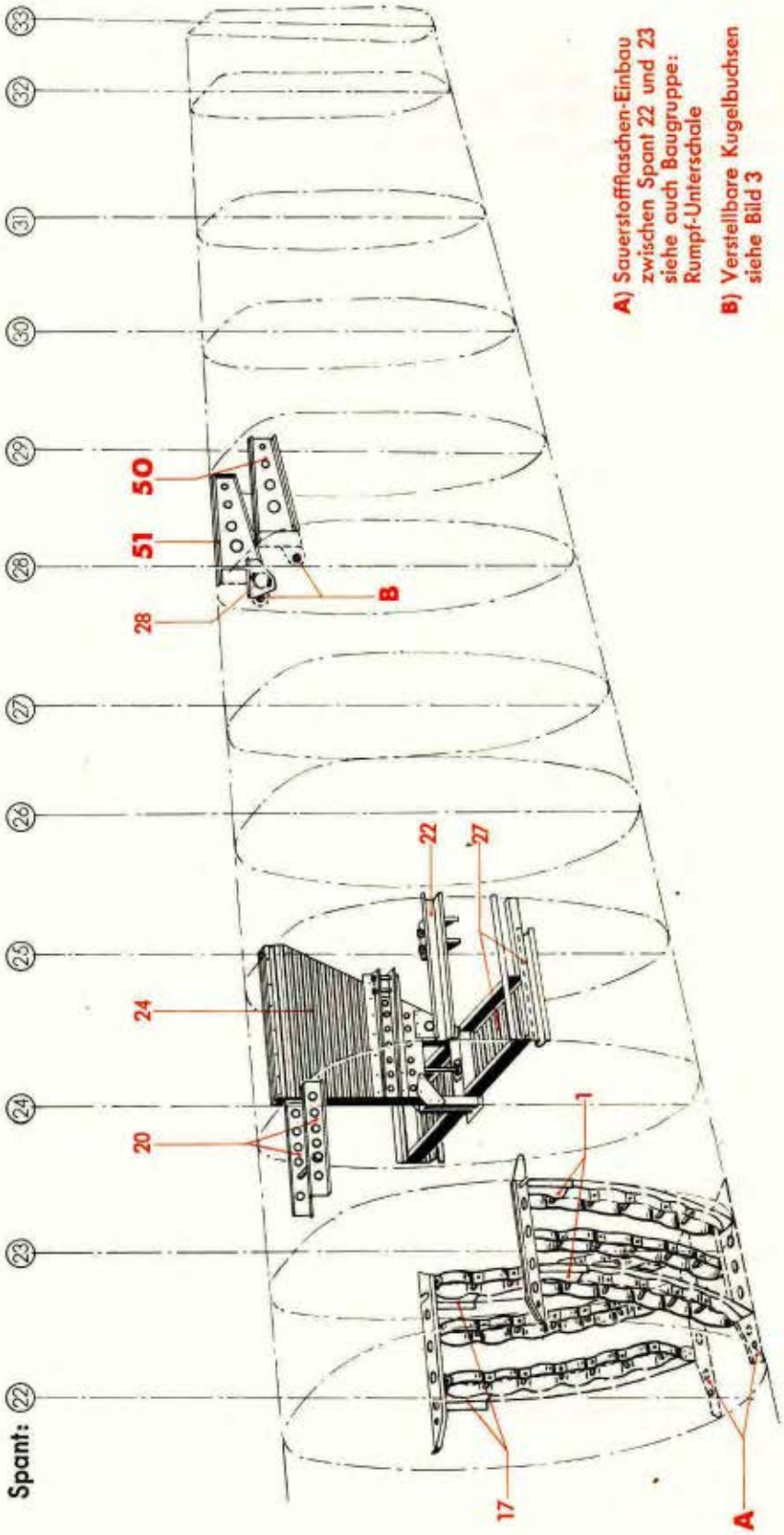

Werk-stoff	Stück	Benennung	Ersatzteil-Nr.	Bild: 6 Orts-Nr.	Bem.
		Aus Baugruppe 115, Bild 6, sind folgende Untergruppen vollständig zu entnehmen: (zugehörige Einzelteile siehe daselbst)			
	1	Sauerstoffflaschen-Einbau zwischen Spant 22 und 23, links, Oberschale	88.115-77	1	
	1	Sauerstoffflaschen-Einbau zwischen Spant 22 und 23, rechts, Oberschale	88.115-78	17	
	1	Einbau des Höhenruderausgleichgewichtes	88.115-57	20	
	1	Steuerungslagerung zwischen Spant 24 und 25, links	88.113-43	22	
	1	Steuerungslagerung zwischen Spant 24 und 25, mitten	88.113-41	24	
	1	Steuerungslagerung zwischen Spant 24 und 25, unten	88.113-42	27	
	1	Potentiometer-Einbau	88.113-72	28	
		Für Baugruppe 119 kommen hinzu:			
	1	**obere Spornlagerung, links**	**88.116-47**	**50**	
	1	**obere Spornlagerung, rechts**	**88.116-48**	**51**	

Unbefugte Verwendung ist strafbar und macht schadenersatzpflichtig

Inhaltsverzeichnis

Bild	Benennung	Seite
1-13	**Rumpf-Unterschale**	**1-46**
1	Spant 3 bis 10	1-4
2	„ 11 „ 19	5-8
3	„ 20 „ Rumpfende	9 u. 10
4	Einbauten von Spant 3 bis 9	11-15
5	„ „ „ 12 „ 21	16-18
6	„ „ „ 21 „ 33	19 u. 20
7	„ und Haut von Spant 3 bis 9	21-23
8	„ „ „ „ „ 9 „ 15	24-26
9	„ „ „ „ „ 21 „ 33	27-29
10	Fußbodenträger	30-35
11	Bodenabdeckungen zwischen Spant 4 und 9	36 u. 37
12	Bodenwanne, fester Teil	38-41
13	„ abwerfbarer Teil (Gußausführung)	42 u. 43
	„ „ „ (Schweißausführung)	44-46

Anm.: **Truppen-Ersatzteil-Liste** ist auf Tabellenseiten durch **Rotdruck** gekennzeichnet.

Unbefugte Verwendung ist strafbar und macht schadenersatzpflichtig

FM-FTVDru
170641
SbKü

Rumpf-Unterschale
(Spant 3-10)

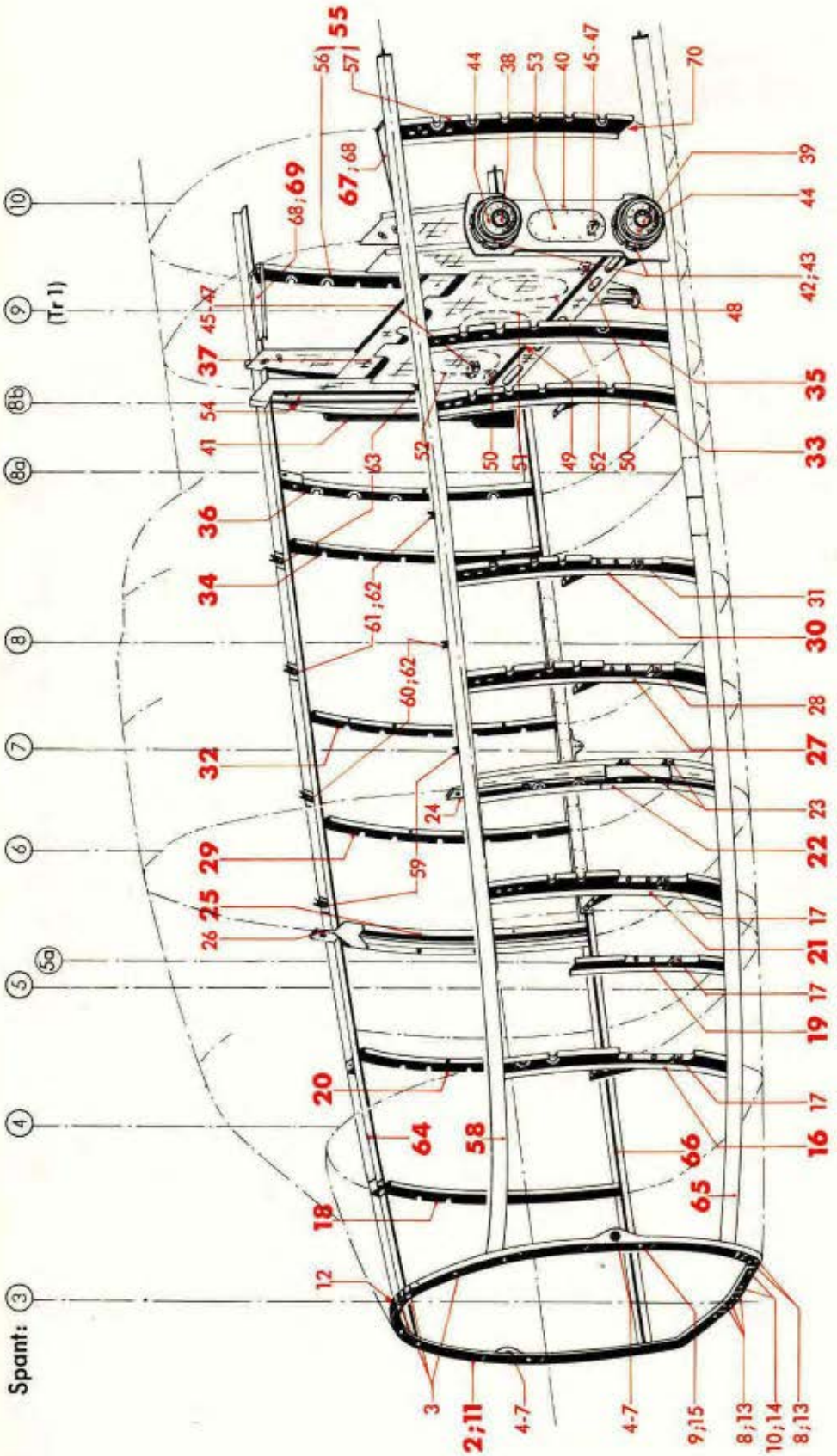

Ausführung „Gc"

Ersatzteil-Liste **Ju 88**

Rumpfwerk

Rumpf-Unterschale
(Spant 3 bis 10)

Bau-Gruppe: **125**

Werkstoff	Stück	Benennung	Ersatzteil-Nr.	Bild: 1 Orts-Nr.	Bem.
	1	**Rumpf-Unterschale, vollst.**	**88.125**	**(1)**	
	1	**Spant 3, vollst. (Gußausführung[4])** (Behelf siehe Orts-Nr. 11) einschließlich Orts-Nr. 3-10	**88.123-06**	**2**	
	4	doppelseitige Annietmutter, selbstsichernd	M 6 Lg N 14480	3	
	2	Lagerbuchse mit Gewinde M 18 x 1,5 außen und M 8 innen (für Hißpunkt links und rechts)	88.123-0602	4	
	2	Bolzen 16 ø f 8/M 8 (für Hißpunkt links und rechts)	88.123-0603	5	
	2	Scheibe 10/3,1 ø x 2 dick (für Hißpunkt links und rechts)	88.123-0604	6	
	2	Nutmutter (für Hißpunkt links und rechts)	88.123-0613	7	a. M 18x1,5 DIN Kr 851
	8	Sechskantschraube (für Pedalträger, links und rechts)	M 6 x 22 DIN Kr 551	8	
	12	Sechskantschraube (für Kanzelbefestigung)	M 6 x 35 DIN Kr 551	9	
	2	„ (für Kanzelbefestigung)	M 6 x 50 DIN Kr 551	10	
	1	**Spant 3, vollst. (Blechausführung[4])** (Behelf für Orts-Nr. 2) einschließlich Orts-Nr. 3-7 und 12-15	**88.123.06**	**11**	
	2	Lagerstück (mit Spant vernietet)	88.123-0628	12	aus Stckl. 88.123-06 H 01
	8	Sechskantschraube (für Pedalträger, links und rechts)	M 6 x 45 DIN Kr 551	13	aus Stckl. 88.123-06 H 01
	2	Sechskantschraube (für Kanzelbefestigung)	M 6 x 35 DIN Kr 551	14	aus Stckl. 88.123-06 H 01
	12	„ (für Kanzelbefestigung)	M 6 x 30 DIN Kr 551	15	aus Stckl. 88.123-06 H 01
	1	**Spant 4, linkes Seitenteil, vollst.** einschließlich Orts-Nr. 17	**88.123-07**	**16**	
	1	Annietmutter M 6 (Preßteil)	88.123-0907	17	
		„ M 6 (Behelf)	88.123-0925	17	
	1	**Spant 4, rechtes Seitenteil**	**88.123-17**	**18**	
	1	**Spant 4a, linkes Seitenteil, vollst.** einschließlich Orts-Nr. 17	**88.123-08**	**19**	
	1	**Spant 5, rechtes Seitenteil**	**88.123-18**	**20**	
	1	**Spant 5a, linkes Seitenteil, vollst.** einschließlich Orts-Nr. 17	**88.123-09**	**21**	
	1	**Spant 6, linkes Seitenteil, vollst.** einschließlich Orts-Nr. 23 und 24	**88.123-10**	**22**	
	2	Annietmutter M 6 (Preßteil)	88.123-1014	23	
		„ M 6 (Behelf)	88.123-1025	23	
	1	Anschlußstück (Preßprofil)	88.123-1008	24	
		„ (Behelf)	88.123-1020	24	

[4]) Bei Bestellung angeben.

Unbefugte Verwendung ist strafbar und macht schadenersatzpflichtig

JI FM-FTVDru 190341 BaSbKü

Rumpf-Unterschale
(Spant 3-10)

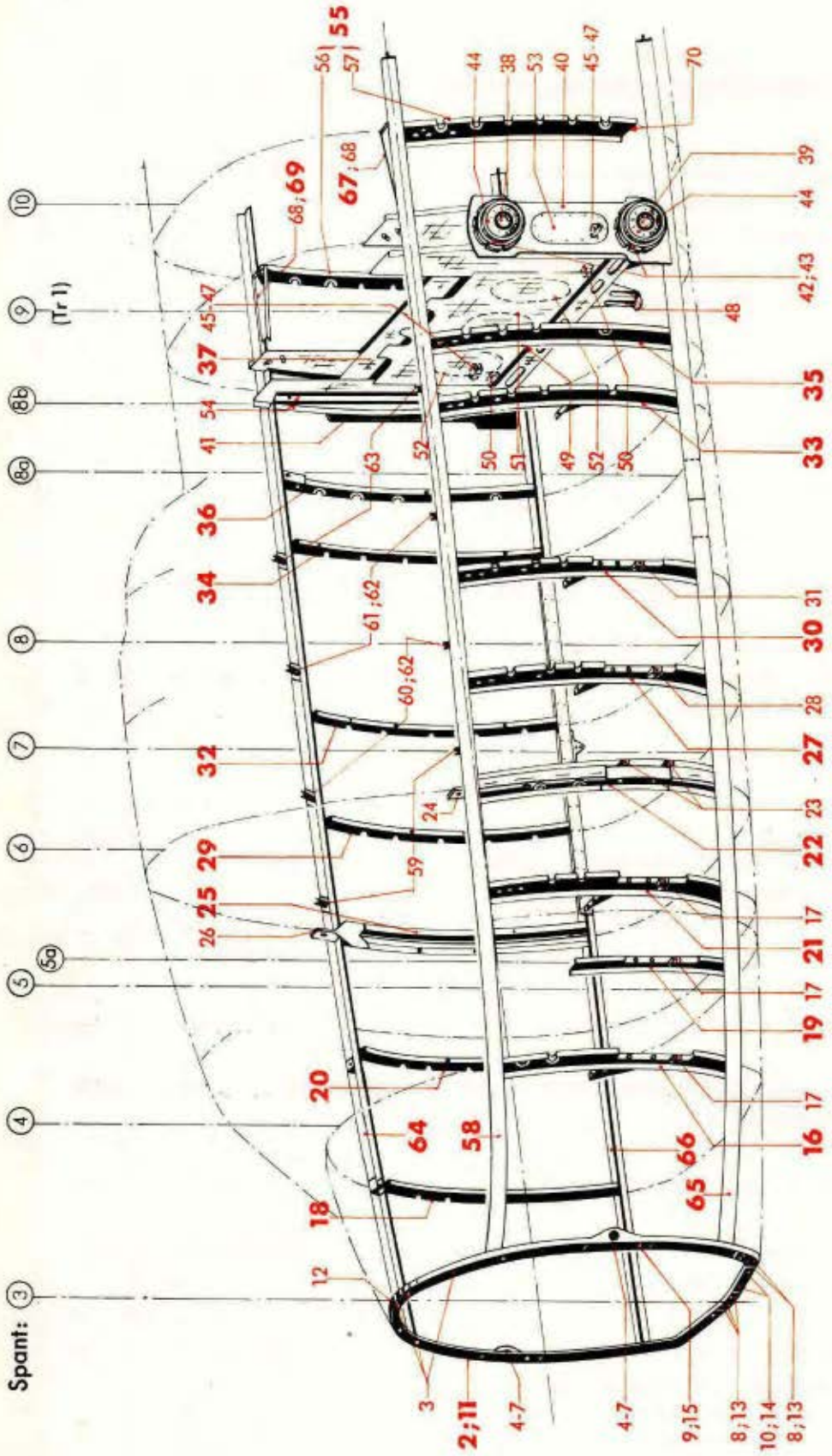

Werk-stoff	Stück	Benennung	Ersatzteil-Nr.	Bild: 1 Orts-Nr.	Bem.
	1	**Spant 6, rechtes Seitenteil, vollst.**	**88.123-19**	**25**	
		einschließlich Orts-Nr. 26			
	1	Anschlußstück (Preßprofil)	88.123-1903	26	
		„ (Behelf)	88.123-1923		
	1	**Spant 7, linkes Seitenteil, vollst.**	**88.123-11**	**27**	
		einschließlich Orts-Nr. 28			
	1	Annietmutter M 6 (Preßteil)	88.123-1111	28	
		„ M 6 (Behelf)	88.123-1125		
	1	**Spant 7, rechtes Seitenteil**	**88.123-20**	**29**	
	1	**Spant 8, linkes Seitenteil, vollst.**	**88.123-12**	**30**	
		einschließlich Orts-Nr. 31			
	1	Annietmutter M 6 (Preßteil)	88.123-1204	31	
		„ M 6 (Behelf)	88.123-1225		
	1	**Spant 8, rechtes Seitenteil**	**88.123-21**	**32**	
	1	**Spant 8a, linkes Seitenteil**	**88.123-13**	**33**	
	1	**Spant 8a, rechtes Seitenteil**	**88.123-22**	**34**	
	1	**Spant 8b, linkes Seitenteil**	**88.123-14**	**35**	
	1	**Spant 8b, rechtes Seitenteil**	**88.123-23**	**36**	
	1	**Spant 9, Unterteil, vollst.**	**88.123-319**	**37**	
		einschließlich Orts-Nr. 38-54			
	1	Tm-Gurt, oben (Preßteil)	88.123-209.81	38	
		„ „ („ 1. Behelf)	88.123-209.91		
		„ „ („ 2. „)	88.123-209.02		
	1	„ unten (Preßteil)	88.123-209.80	39	
		„ „ („ 1. „)	88.123-209.90		
		„ „ („ 2. „)	88.123-209.01		
	1	Endplatte, links	88.123-209.06	40	
	1	„ rechts	88.123-209.07	41	
	4	Nutmutter M 125 x 3	88.123-209.04	42	
	4	Sicherungsblech	88.123-209.22	43	
	4	Kugelstück	88.123-209.03	44	
	2	Lagerbock (Preßteil)	88.123-209.05	45	(für Befestigung des Kraftstoffbehälters im I. Lastenraum, unten)
		„ (Behelf)	88.123-209.98		
	4	Vierkantbolzen, nicht abgestzt	6 x 16 Ju N 14158	46	
	4	Sicherungsblech mit Lappen (aus 6,4 DIN 93)	88.123-319.06	47	

Unbefugte Verwendung ist strafbar und macht schadenersatzpflichtig

Rumpf-Unterschale
(Spant 3-10)

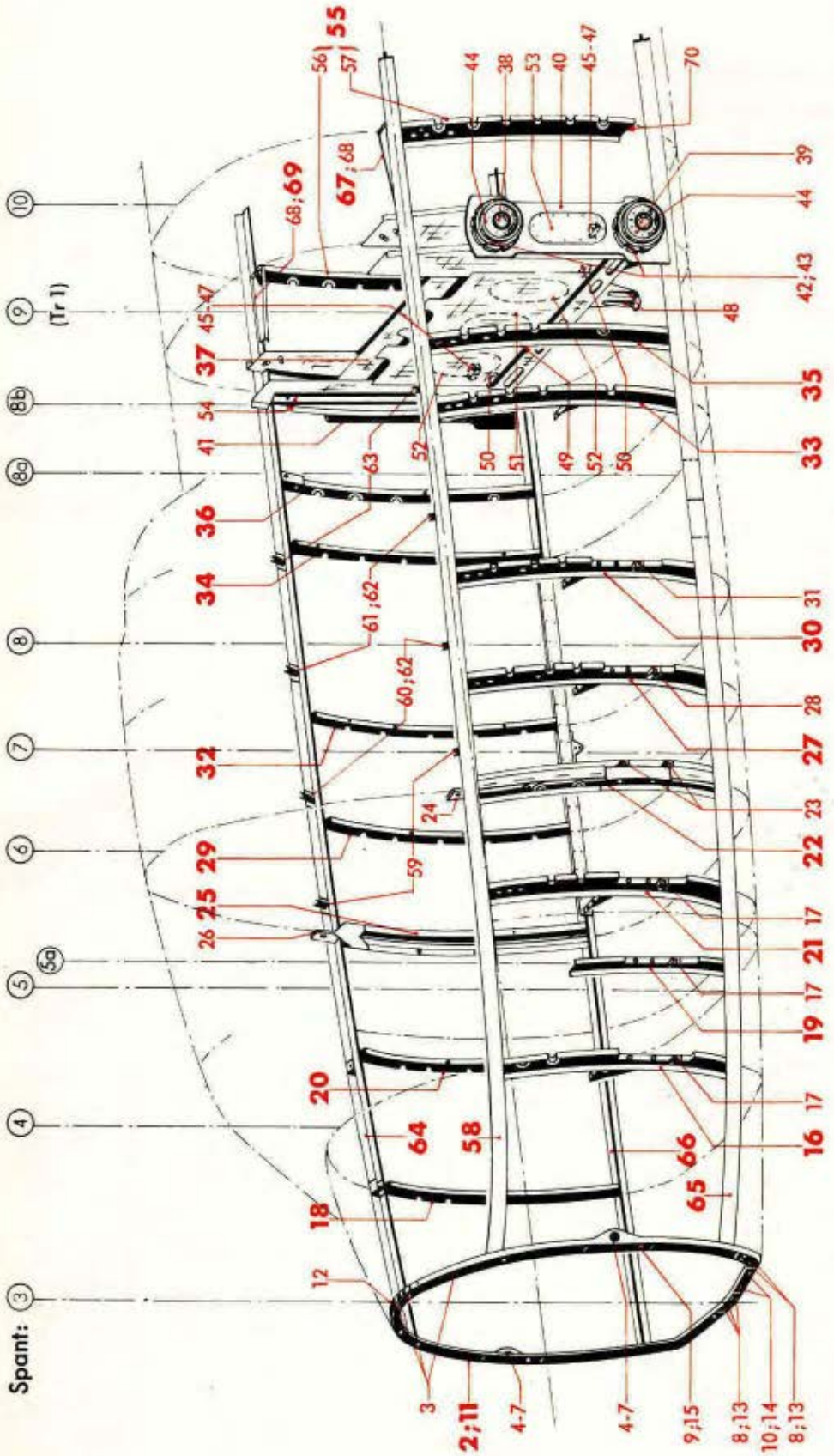

Werkstoff	Stück	Benennung	Ersatzteil-Nr.	Bild: 1 Orts-Nr.	Bem.
	2	Böckchen (Preßteil) } (für Befestigung der	88.123-319.07	48	
		„ (Behelf) } Verkleidung am Spant 9)	88.123-319.50		
	2	Lagerbock mit je 2 Annietmuttern M 6 Lg N 14480	88.123-209 H 01	49	
	2	Kugelpfanne (Preßteil) } (Aufbaupunkt)	88.123-209.58	50	
		„ (Behelf) }	88.123-209.99		
	1	Deckel 248/283	88.123-319.04	51	
	2	„ 194/284	88.123-319.02	52	
	2	„ 120/266 (an linker und rechter Endplatte)	88.123-209.21	53	
	4	doppelseitige Annietmutter, seblstsichernd	M 6 Lg N 14480	54	
	1	**Spant 10, Unterteil, vollst.** einschließlich Orts-Nr. 56 und 57	**88.125-210**	**55**	
	1	Spant 10, linkes Seitenteil, einbaufertig	88.125-210.01/..	56	
	1	„ 10, rechtes „ „	88.125-210.02/..	57	
	1	**Mittelholm, links (von Spant 3 bis 12), vollst.** einschließlich Orts-Nr. 59-63	**88.123-01**	**58**	
	1	Lagerbock (Preßteil) }	88.123-0102	59	
		„ (Behelf) }	88.123-0122		
	1	Lagerbock (Preßteil)	88.123-0107	60	
	1	„ („)	88.123-0109	61	
	2	Linsenbolzen 5 ø	14 Ju N 14153	62	
	1	Lagerbock (Preßteil) }	88.123-0110	63	
		„ (Behelf) }	88.123-0126		
	1	**Mittelholm, rechts (von Spant 3 bis 12), vollst.** einschließlich Orts-Nr. 59-63	**88.123-02**	**64**	
	1	**Unterholm, links (von Spant 3 bis 19)**	**88.123-03**	**65**	
	1	**Unterholm, rechts (von Spant 3 bis 19)**	**88.123-04**	**66**	
	1	**seitliche Abstützung an Spant 10, links, vollst.** einschließlich Orts-Nr. 68	**88.123-262**	**67**	
	1	Böckchen (Preßteil) }	88.113-1502	68	
		„ (Behelf) }	88.113-1561		
	1	**seitliche Abstützung an Spant 10, rechts, vollst.** einschließlich Orts-Nr. 68	**88.123-263**	**69**	

Unbefugte Verwendung ist strafbar und macht schadenersatzpflichtig

Rumpf-Unterschale
(Spant 3-10)

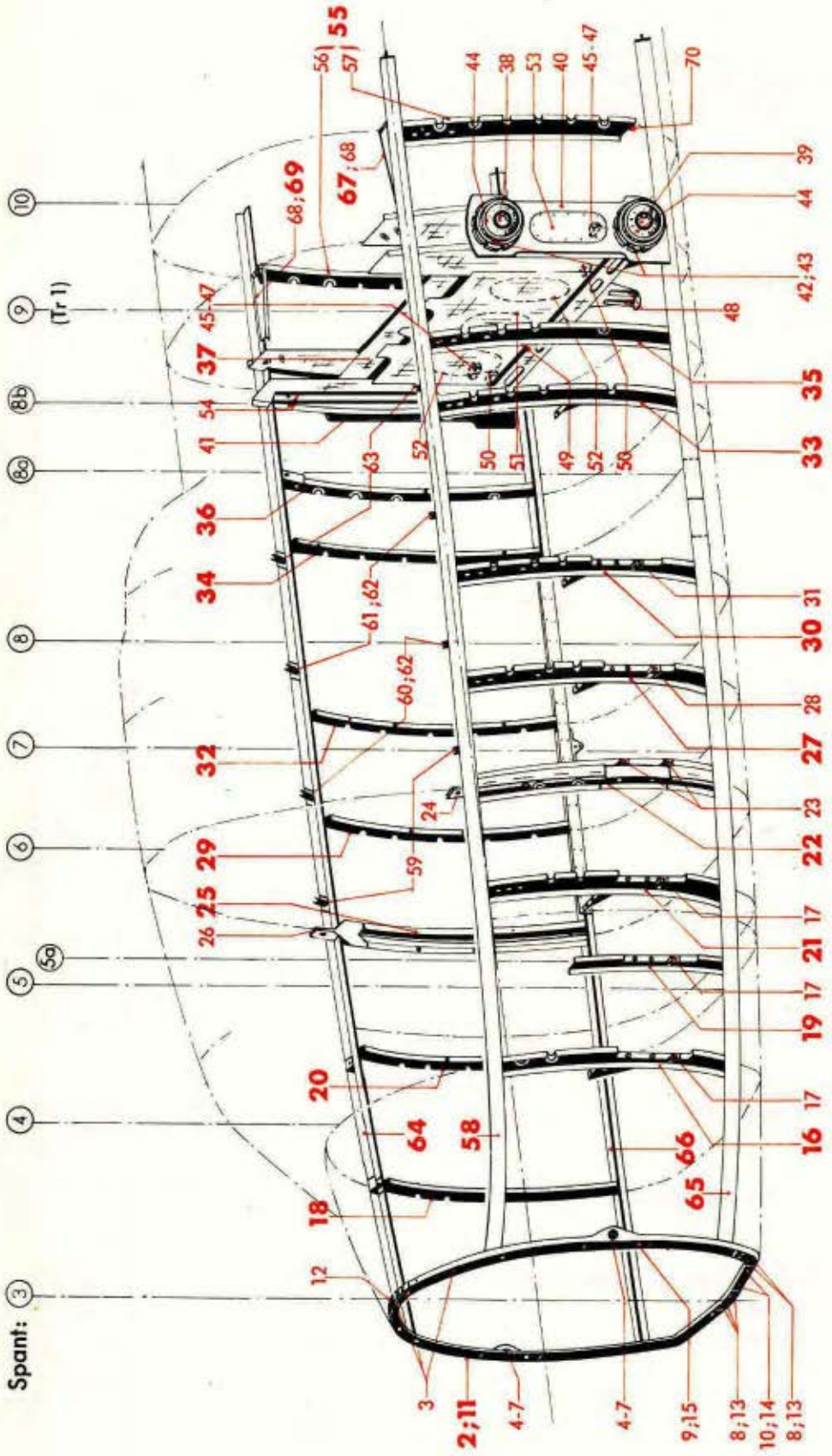

Werk-stoff	Stück	Benennung	Ersatzteil-Nr.	Bild: 1 Orts-Nr.	Bem.
		Verschiedene Einbau- und Befestigungsteile:		(69a)	aus Stckl. 88.125-244/
		hierzu Orts-Nr. 70-72			
	1	Böckchen (Preßteil) (an Spant 10, links)	88.123-244.03	70	
		„ (Behelf) (an Spant 10, links)	88.123-244.208	70	
	1	„ (Preßteil) (an Spant 10, rechts)	88.123-244.04	(71)	
		„ (Behelf) (an Spant 10, rechts)	88.123-244.209	(71)	
	Nach Bedarf	Doppelseitige Annietmutter, selbstsichernd	M 6 Lg N 14480	(72)	

Unbefugte Verwendung ist strafbar und macht schadenersatzpflichtig

RLM-FTVDru
210341
BaSbKü

Rumpf-Unterschale
(Spant 11-19)

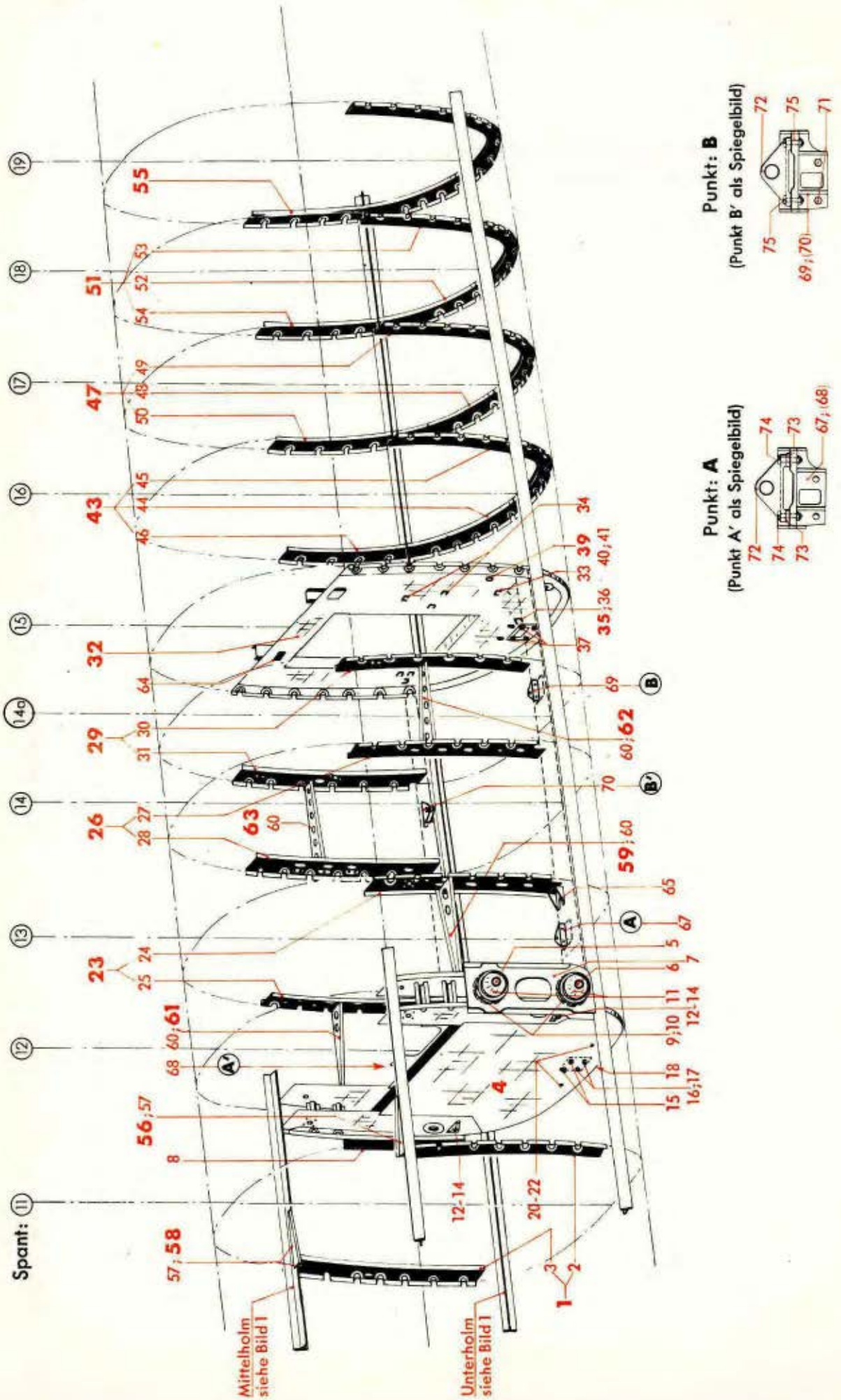

Werk-stoff	Stück	Benennung	Ersatzteil-Nr.	Bild: 2 Orts-Nr.	Bem.
	1	**Spant 11, Unterteil, vollst.** einschließlich Orts-Nr. 2 und 3	**88.125-211**	**1**	
	1	Spant 11, linkes Seitenteil, einbaufertig	88.125-211.01/..	2	
	1	„ 11, rechtes „ „	88.125-211.02/..	3	
	1	**Spant 12, Unterteil, vollst.** einschließlich Orts-Nr. 5-22	**88.125-212**	**4**	
	1	Tm-Gurt, oben (Preßteil)	88.123-212.81	5	
		„ „ („ 1. Behelf)	88.123-212.91		
		„ „ („ 2. „)	88.123-212.02		
	1	„ unten (Preßteil)	88.123-212.80	6	
		„ „ („ 1. „)	88.123-212.90		
		„ „ („ 2. „)	88.123-212.01		
	1	Endplatte, links	88.123-212.03	7	
	1	„ rechts	88.123-212.04	8	
	4	Nutmutter M 125 x 3	88.123-209.04	9	
	4	Sicherungsblech	88.123-209.22	10	
	4	Kugelstück	88.123-209.03	11	
	2	Lagerbock (Preßteil)	88.123-209.05	12	
		„ (Behelf)	88.123-209.98		
	4	Vierkantbolzen, nicht abgesetzt (für Befestigung des Kraftstoffbehälters im I. Lastenraum)	6 x 16 Ju N 14158	13	
	4	Sicherungsblech mit Lappen (aus 6,4 DIN 93) (für Befestigung des Kraftstoffbehälters im I. Lastenraum)	88.123-319.06	14	
	2	Sechskantbolzen 6 ø f 8 x 42 lang, nicht abgesetzt (für Träger im II. Lastenraum)	88.123-212.44	15	
	2	Sechskantbolzen 6 ø f 8 x 46 lang, nicht abgesetzt (für Träger im II. Lastenraum)	88.123-212.43	16	
	2	Ausgleichscheibe 10/6,4 ø (nur für Rüstgrad C	88.125-212.81	17	
	2	einseitige Annietmutter mit Fibersicherung	M 6 Lg N 14476	18	
	14	doppelseitige Annietmutter, selbstsichernd	M 6 Lg N 14480	(19)	
	2	Bolzen mit Kopf (aus 8 f 8 x 58 DIN 1434)	88.123-212.68	20	
	2	Abstandsrohr (Rohr 12 x 2)	88.123-212.83	21	
	2	Unterlegring 14/8,4 ø x 6,5 dick	88.123-212.67	22	
	1	**Spant 13, Unterteil, vollst.** einschließlich Orts-Nr. 24 und 25	**88.125-213**	**23**	
	1	Spant 13, linkes Seitenteil, einbaufertig	88.125-213.01/..	24	
	1	„ 13, rechtes „ „	88.125-213.02/..	25	
	1	**Spant 14, Unterteil, vollst.** einschließlich Orts-Nr. 27 und 28	**88.125-214**	**26**	
	1	Spant 14, linkes Seitenteil, einbaufertig	88.125-214.01/..	27	
	1	„ 14, rechtes „ „	88.125-214.02/..	28	
	1	**Spant 14a, Unterteil, vollst.** einschließlich Orts-Nr. 30 und 31	**88.125-236**	**29**	
	1	Spant 14a, linkes Seitenteil, einbaufertig	88.125-236.01/..	30	
	1	„ 14a, rechtes „ „	88.125-236.02/..	31	

Unbefugte Verwendung ist strafbar und macht schadenersatzpflichtig

Rumpf-Unterschale
(Spant 11-19)

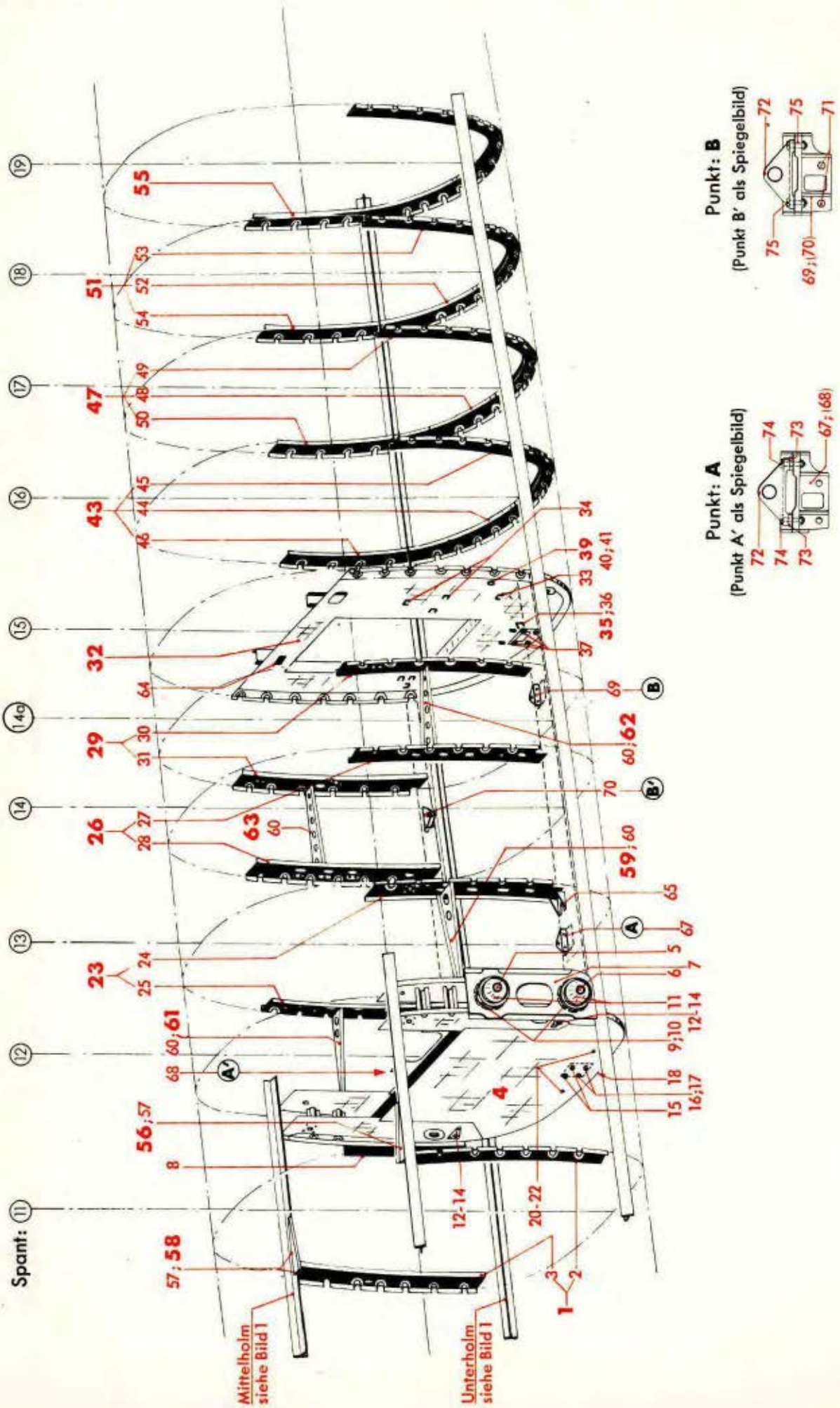

Werk-stoff	Stück	Benennung	Ersatzteil-Nr.	Bild: 2 Orts-Nr.	Bem.
	1	**Spant 15, Unterteil, vollst.**	**88.125-215**	**32**	
		einschließlich Orts-Nr. 33-41			
	1	Böckchen (Preßteil)	88.125-215.08	33	
		„ (Behelf)	88.125-215.61		
	12	„ (Preßteil)	88.113-1502	34	
		„ (Behelf)	88.113-1561		
		(für FT-Geräte und Träger)			
	1	**Lagerung, vollst.**	**88.125-215 H 04**	**35**	
		einschließlich Orts-Nr. 36			
	1	Lagerbock (Preßteil)	88.123-215.56	36	aus Stckl. 88.125-215
		„ (Schweißteil, Behelf)	88.123-215 H 01		
	4	Sechskantbolzen 6,2 ø x 22 lang, nicht abgesetzt (für Träger im II. Lastenraum)	88.125-215.70	37	
	1	Schelle 10 ø	88.125-215 H 02	(38)	
	1	**Abdichtung der Gestängedurchführung, vollst.**	**88.125-215 H 03**	**39**	
		bestehend aus Orts-Nr. 40 und 41			
	1	Flansch (mit Spant vernietet)	88.124-215.83	40	
	1	Stoffhose (mit Flansch vernäht)	88.125-215.15	41	
		Tür für Spant 15	siehe Bild 5	**(42)**	
	1	**Spant 16, Unterteil, vollst.**	**88.123-216**	**43**	
		einschließlich Orts-Nr. 44-46			
	1	Spantbogen, unten, einbaufertig	88.123-216.01/..	44	
	1	„ links, „	88.123-216.02/..	45	
	1	„ rechts „	88.123-216.03/..	46	
	1	**Spant 17, Unterteil, vollst.**	**88.123-217**	**47**	
		einschließlich Orts-Nr. 48-50			
	1	Spantbogen, unten, einbaufertig	88.123-217.01/..	48	
	1	„ links, „	88.123-217.02/..	49	
	1	„ rechts „	88.123-217.03/..	50	
	1	**Spant 18, Unterteil, vollst.**	**88.123-218**	**51**	
		einschließlich Orts-Nr. 52-54			
	1	Spantbogen, unten, einbaufertig	88.123-218.01/..	52	
	1	„ links, „	88.123-218.02/..	53	
	1	„ rechts „	88.123-218.03/..	54	
	1	**Spant 19, Unterteil**	**88.123-219**	**55**	

Unbefugte Verwendung ist strafbar und macht schadenersatzpflichtig

Rumpf-Unterschale
(Spant 11-19)

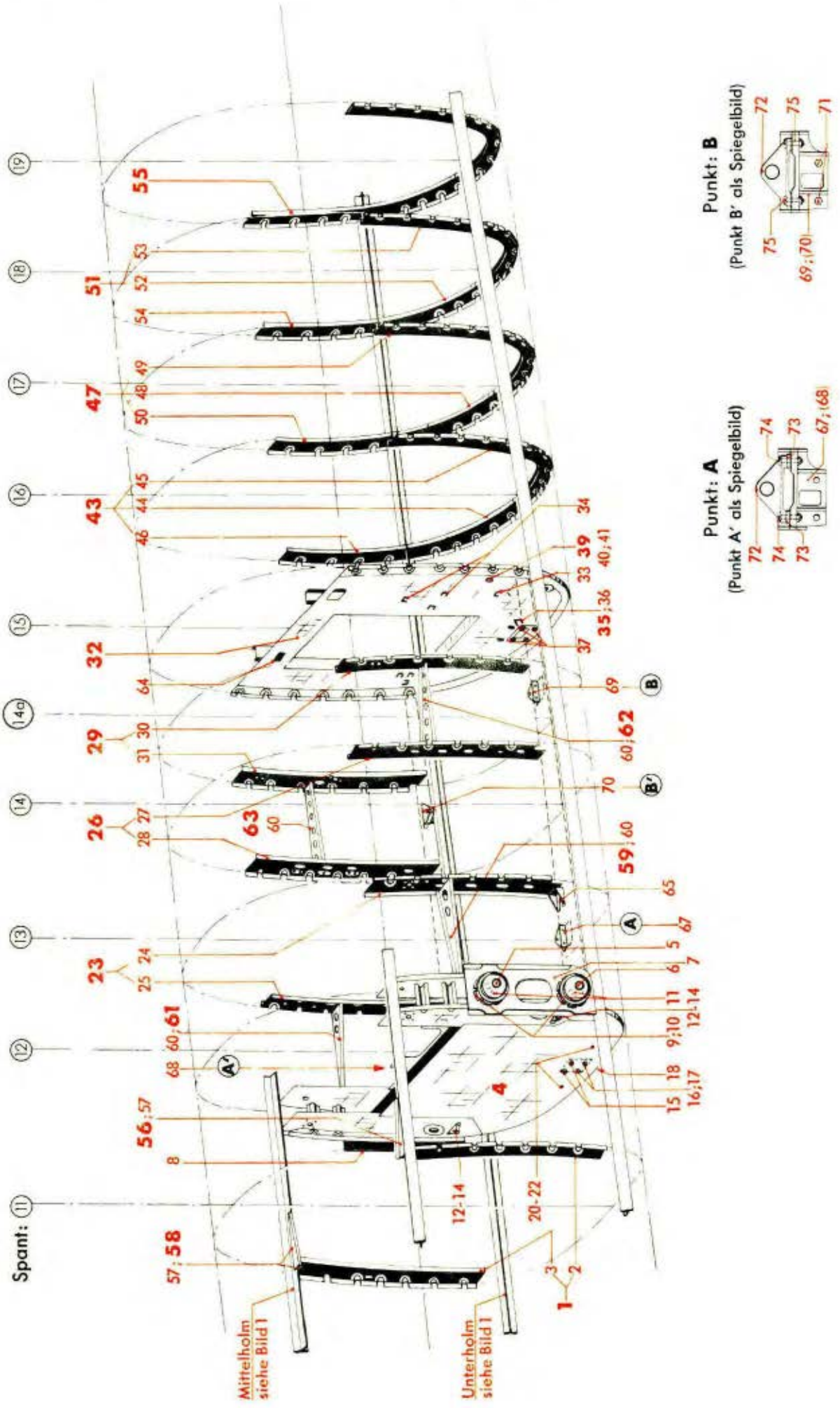

Werk-stoff	Stück	Benennung	Ersatzteil-Nr.	Bild: 2 Orts-Nr.	Bem.
	1	**seitliche Abstützung an Spant 11, links, vollst.**	**88.123-264**	**56**	
		einschließlich Orts-Nr. 57			
	1	Böckchen (Preßteil)	88.113-1502	57	
		„ (Behelf)	88.113-1561		
	1	**seitliche Abstützung an Spant 11, rechts, vollst.**	**88.123-265**	**58**	
		einschließlich Orts-Nr. 57			
	1	**seitliche Abstützung an Spant 13, links, vollst.**	**88.123-272**	**59**	
		einschließlich Orts-Nr. 60			
	1	Böckchen (Preßteil)	88.123-272.01	60	
		„ (Behelf)	88.123-272.30		
	1	**seitliche Abstützung an Spant 13, rechts, vollst.**	**88.123-273**	**61**	
		einschließlich Orts-Nr. 60			
	1	**seitliche Abstützung an Spant 14, links, vollst.**	**88.123-274**	**62**	
		einschließlich Orts-Nr. 60			
	1	**seitliche Abstützung an Spant 14, rechts, vollst.**	**88.123-275**	**63**	
		einschließlich Orts-Nr. 60			
	1	Halbfabrikatschild (ohne Beschriftung)	A Ju N 16620	64	aus Stckl. 83.123-315
		verschiedene Einbau- und Befestigungsteile:		**(64a)**	aus Stckl. 88.125-244/
		hierzu Orts-Nr. 65-75			
	1	Böckchen (Preßteil) (an Spant 13, links)	88.123-244.03	65	
		„ (Behelf)	88.123-244.208		
	1	„ (Preßteil) (an Spant 13, rechts)	88.123-244.04	(66)	
		„ (Behelf)	88.123-244.209		
		für Kraftstoffbehälter-Befestigung im II. Lastenraum, unten:			
		hierzu Orts-Nr. 67-75			
	1	Zurrbock (Gußteil) (vorn, links)	88.125-244.01	67	
		„ (Behelf)	88.125-244 H 01		
	1	„ (Gußteil) (vorn, rechts)	88.125-244.02	68	
		„ (Behelf)	88.125-244 H 02		

Unbefugte Verwendung ist strafbar und macht schadenersatzpflichtig

JFM-FTVDru
210341
BaSbKü

Rumpf-Unterschale
(Spant 11-19)

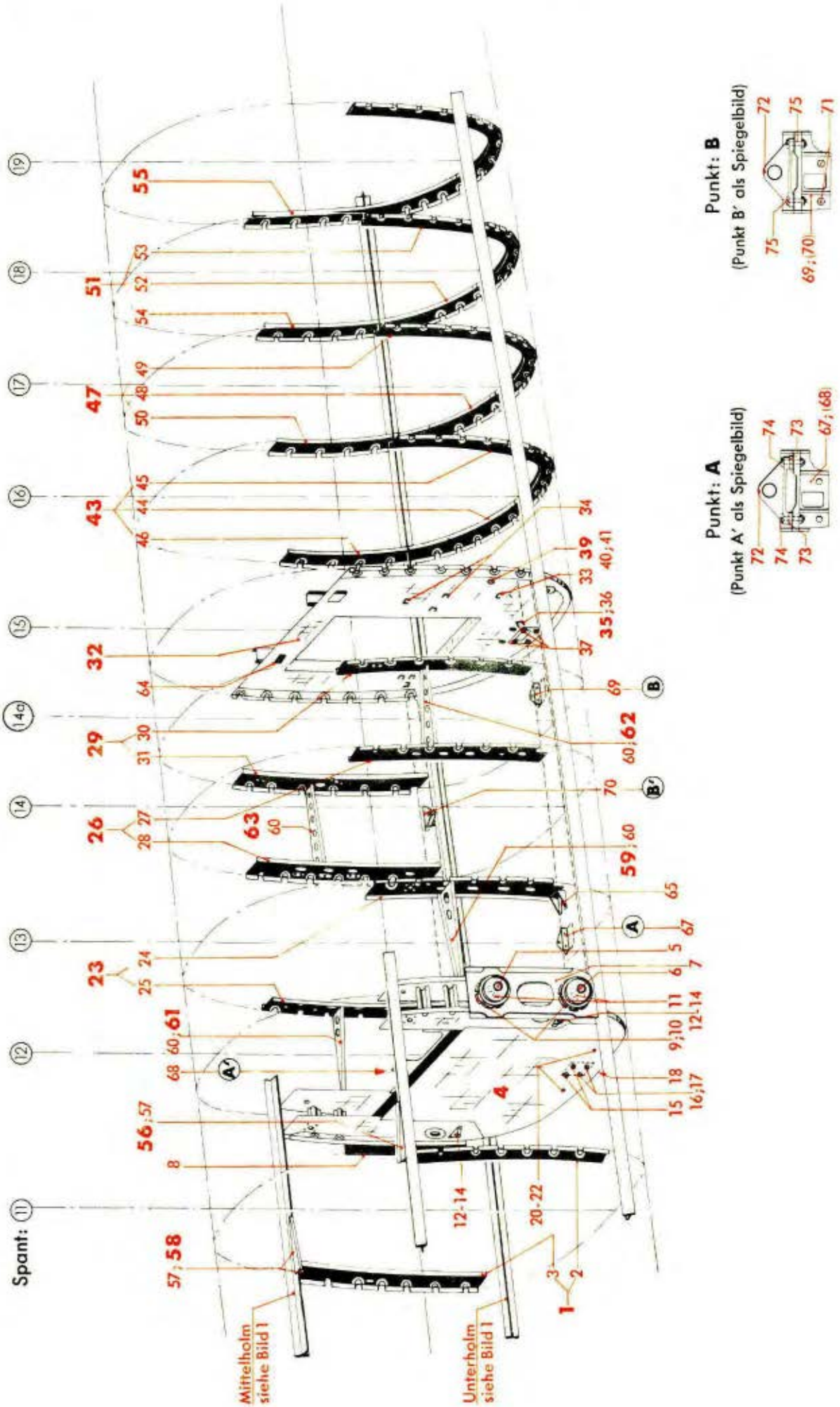

Ausführung

„Gc"

Ersatzteil-Liste **Ju 88**	Rumpfwerk **Rumpf-Unterschale** (Spant 11 bis 19)	Bau-Gruppe: **125**
		Seite: 8

Werkstoff	Stück	Benennung	Ersatzteil-Nr.	Bild: 2 Orts-Nr.	Bem.
	1	Zurrbock (Gußteil) (hinten, links)	88.125-244.78	69	
		„ (Behelf) (hinten, links)	88.125-244 H 03	69	
	1	„ (Gußteil) (hinten, rechts)	88.125-244.272	70	
		„ (Behelf) (hinten, rechts)	88.125-244 H 04	70	
	8	Sechskantschraube	M 6 x 15 DIN Kr 551	71	
	4	Lagerbock (Preßteil)	88.123-209.05	72	
		„ (Behelf)	88.123-209.98	72	
	4	Scheibe 18/6,2 ø x 5 mm dick	88.125-244.11	73	
	4	Vierkantbolzen, nicht abgesetzt (vorn links und rechts)	6 x 26 Ju N 14158	74	
	4	Vierkantbolzen, nicht abgesetzt (hinten links und rechts)	6 x 22 Ju N 14158	75	

Unbefugte Verwendung ist strafbar und macht schadenersatzpflichtig

JFM-FTVDru
240341
BaSbKü

Rumpf-Unterschale
(Spant 20 bis Rumpfende)

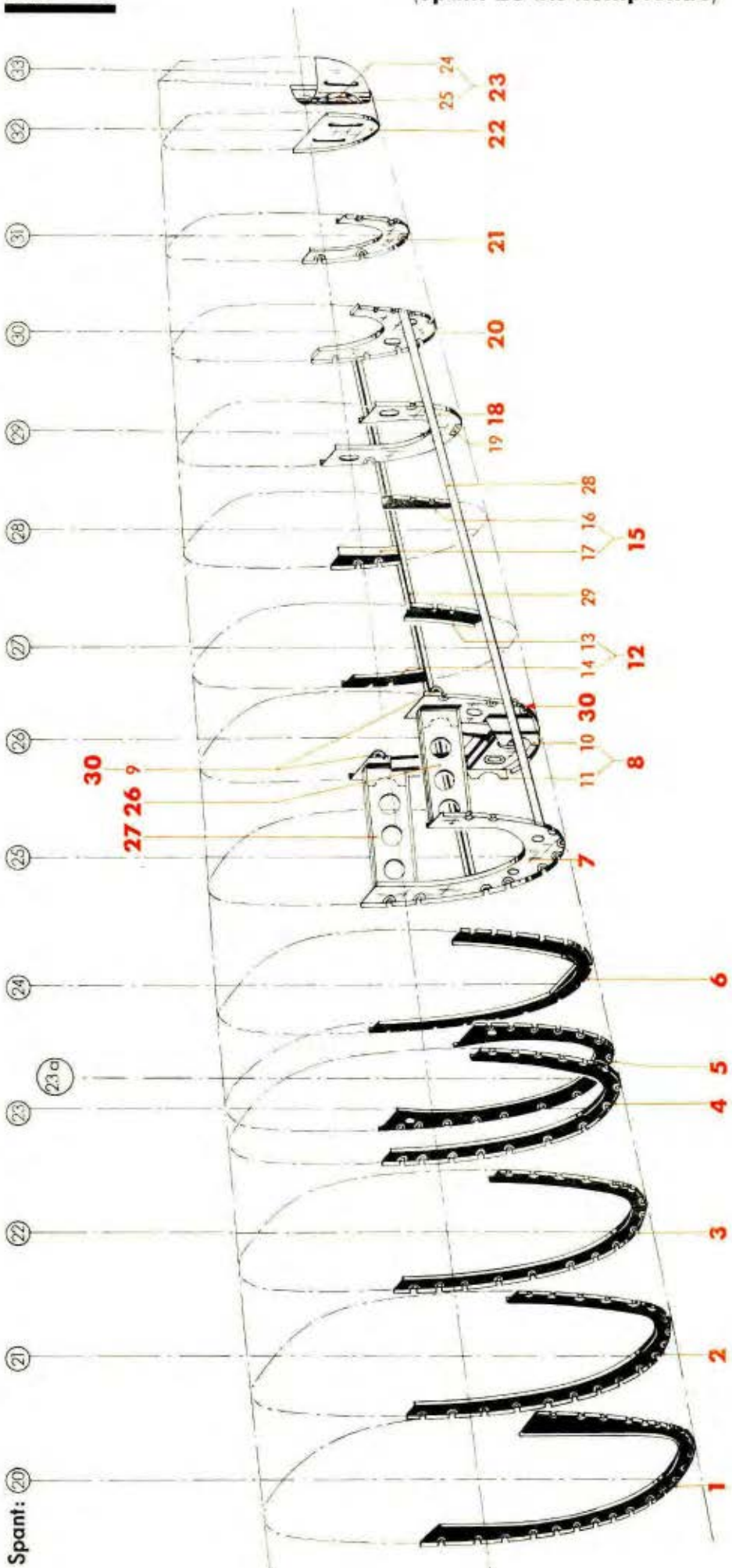

Werk-stoff	Stück	Benennung	Ersatzteil-Nr.	Bild: 3 Orts-Nr.	Bem.
	1	**Spant 20, Unterteil**	**88.124-220**	**1**	
	1	**„ 21 „**	**88.123-221**	**2**	
	1	**„ 22 „**	**88.123-222**	**3**	
	1	**„ 23 „**	**88.123-223**	**4**	
	1	**„ 23a „**	**88.125-234**	**5**	
	1	**„ 24 „**	**88.123-224**	**6**	
	1	**„ 25 „**	**88.123-225**	**7**	
	1	**Spant 26, Unterteil, vollst.**	**88.123-226**	**8**	
		einschließlich Orts-Nr. 9-11			
	2	Flanschplatte (Preßteil) (für Lagerung der Höhenflossenwippe)	88.123-226.03	9	
		„ (Behelf)	88.123-226.30		
	1	„ links (Preßteil)	88.123-226.01	10	
		„ links (Behelf)	88.123-226.31		
	1	Flanschplatte rechts (Preßteil) (für Spornlagerung)	88.123-226.02	11	
		„ rechts (Behelf)	88.123-226.32		
	1	**Spant 27, Unterteil, vollst.**	**88.123-227**	**12**	
		bestehend aus Orts-Nr. 13 und 14			
	1	Spant 27, linkes Seitenteil, einbaufertig	88.123-227.01/..	13	
	1	„ 27, rechtes „ „	88.123-227.02/..	14	
	1	**Spant 28, Unterteil, vollst.**	**88.123-228**	**15**	
		bestehend aus Orts-Nr. 16 und 17			
	1	Spant 28, linkes Seitenteil, einbaufertig	88.123-228.01	16	
	1	„ 28, rechtes „ „	88.123-228.02	17	
	1	**Spant 29, Unterteil, vollst.**	**88.123-229**	**18**	
		einschließlich Orts-Nr. 19			
	1	Anschlagstück	88.123-229.06	19	
	1	**Spant 30, Unterteil**	**88.123-230**	**20**	
	1	**„ 31 „**	**88.123-231**	**21**	
	1	**„ 32 „**	**88.123-232**	**22**	

Weitergabe sowie Vervielfältigung dieser Unterlage, Verwertung und Mitteilung ihres Inhalts nicht gestattet, soweit nicht ausdrücklich zugestanden. Zuwiderhandlungen verpflichten zu Schadenersatz.

JFM-FTVDru
240341
BaSbKü

Rumpf-Unterschale

(Spant 20 bis Rumpfende)

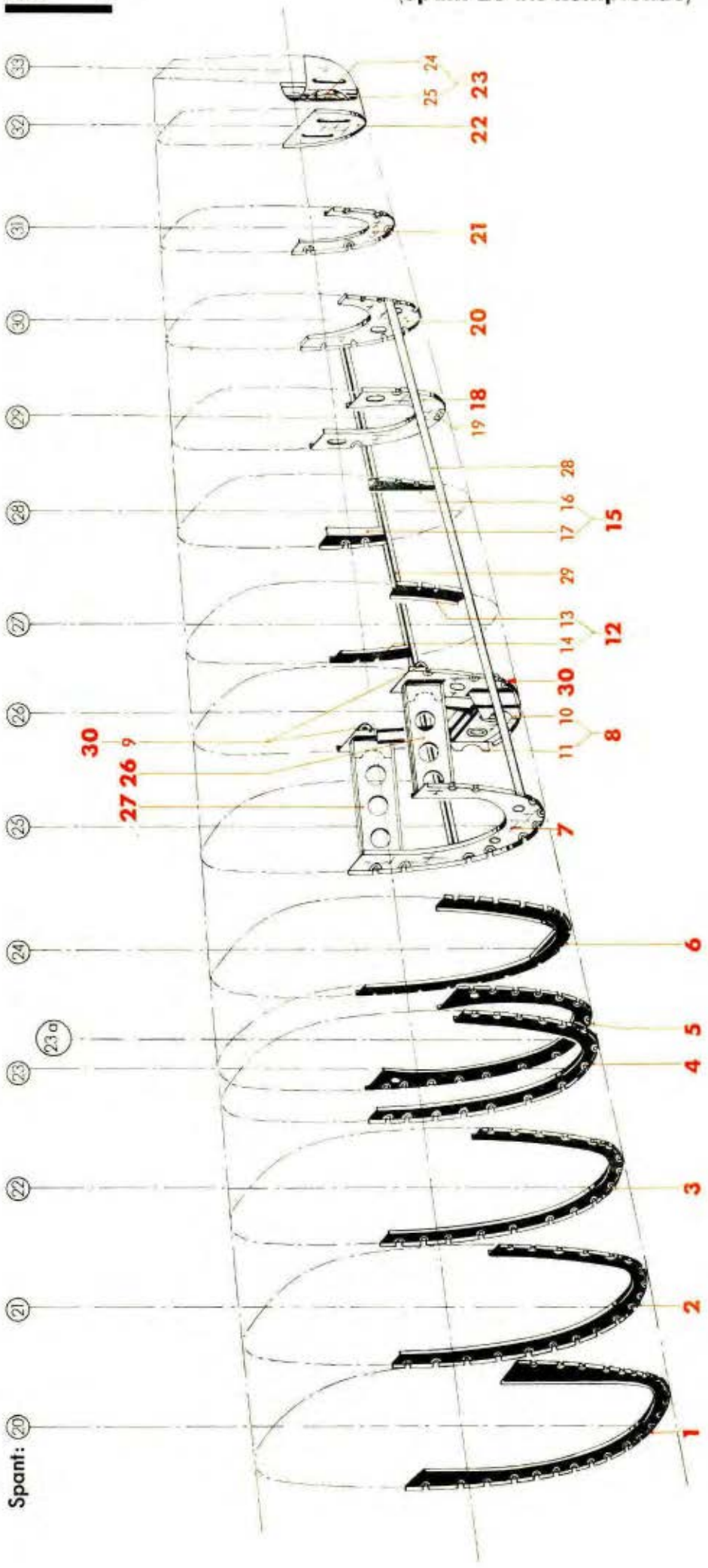

Werk-stoff	Stück	Benennung	Ersatzteil-Nr.	Bild: 3 Orts-Nr.	Bem.
	1	**Spant 33, Unterteil, vollst.** einschließlich Orts-Nr. 24 und 25	**88.123-233**	**23**	
	1	Flansch 140/100 ø (Preßteil)	88.123-233.01	24	
		„ 140/100 ø (Behelf)	88.123-233.20		
	1	Deckel 140 ø	88.123-233.03	25	
	1	**seitliche Abstützung zwischen Spant 25 und 26, links**	**88.123-289**	**26**	
	1	**seitliche Abstützung zwischen Spant 25 und 26, rechts**	**88.123-290**	**27**	
		Hilfsholm von Spant 25 bis 30: hierzu Orts-Nr. 28 und 29		**(27a)**	aus Stckl. 88.125-244/
	1	Hilfsholm, links	88.123-244.01	28	
	1	„ rechts	88.123-244.02	29	
	5	**verstellbare Kugelbuchse** (für Höhenflossenwippe und Sporn am Spant 26 und für Sporn-Einziehstrebe am Spant 30)	siehe Bild 6	**30**	

Unbefugte Verwendung ist strafbar und macht schadenersatzpflichtig

Rumpf-Unterschale
(Einbauten von Spant 3-9)

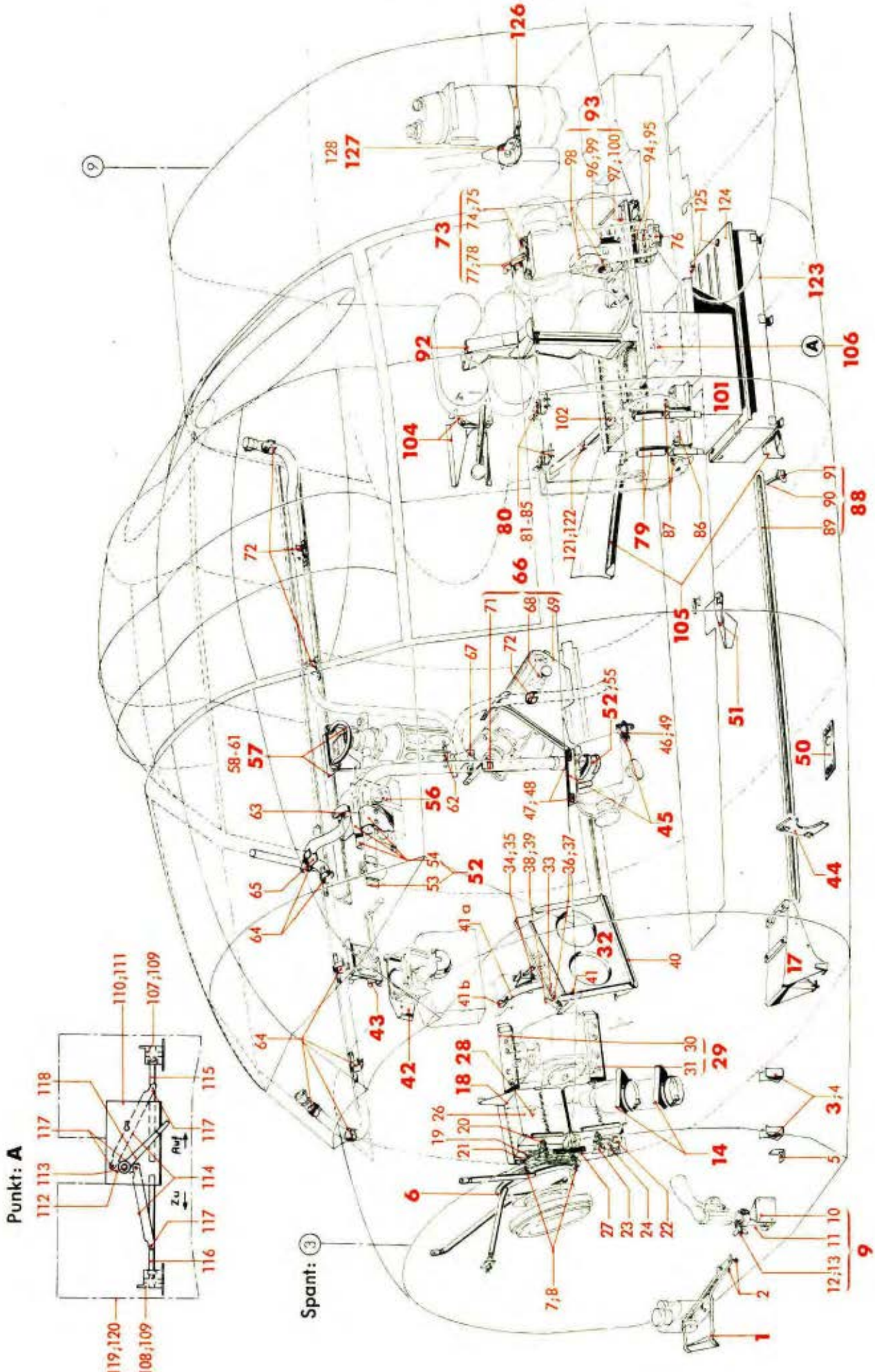

Werk-stoff	Stück	Benennung	Ersatzteil-Nr.	Bild: 4 Orts-Nr.	Bem.
	1	**Lagerung für Robot-Kamera, vollst.** einschließlich Orts-Nr. 2	**88.123-190**	**1**	
	2	Keilscheibe	88.123-190 06	2	
	1	**Lagerung für Batterie und Auslöse-knopf der Robot-Kamera, vollst.** einschließlich Orts-Nr. 4 und 5	**88.123-189**	**3**	
	2	Schelle	88.123-189.01	4	
	1	Topf	88.123-189.02	5	
	1	**Lagerung für Funkbeschicker (Rohr 12 x 1 und 15 x 2), vollst.** einschließlich Orts-Nr. 7 und 8	**88.123-154**	**6**	
	4	Stoßdämpfer	88.123-154.07	7	
	8	Sechskantmutter, selbstsichernd (Lief.: AGG)	(M 6 S)[1]	8	
	1	**Leuchtpistolen-Einbau, vollst.** einschließlich Orts-Nr. 10-13	**88.123-63**	**9**	
	1	Buchsenlager (Gußteil) (vernietet)	88.123-6301	10	
	1	Buchse (Rohr 35 x 2,5) (vernietet)	88.123-6302	11	
	1	Klemmschraube M 6 x 26 lang	88.123-6303	12	
	1	Flügelmutter	M 6 Lg N 14439	13	
	1	**Einbau des Ausgleichgefäßes**	**88.123-157**	**14**	
	1	**Auftritt hinter linkem Seiten-steuerpedal**	**88.123-70**	**17**	
	1	**Leuchtpatronenkasten (fester Teil), vollst.** einschließlich Orts-Nr. 19-27	**88.123-74**	**18**	
	1	Sperrhebel (Preßteil) (oben)	88.123-7402	19	
		„ (Behelf) (oben)	88.123-74 H 02	19	
	1	Bolzen mit Kopf (oben)	6 f 8 x 44 x 40 DIN 1434	20	
	1	Zugfeder (oben)	88.123-7419	21	
	1	Sperrhebel (Preßteil) (unten)	88.123-7401	22	
		„ (Behelf) (unten)	88.123-74 H 01	22	
	1	Bolzen mit Kopf (unten)	6 f 8x44x40 DIN 1434	23	
	1	Zugfeder (unten)	88.123-7419	24	
	4	Blattfeder	88.123-7414	(25)	
	2	Deckel	88.123-7409	26	
	1	Schild: „Leuchtpatronenabwurf"	88.123-7421	27	

[1] Aus Flußstahl (bei Bestellung angeben)

Unbefugte Verwendung ist strafbar und macht schadenersatzpflichtig

Rumpf-Unterschale
(Einbauten von Spant 3-9)

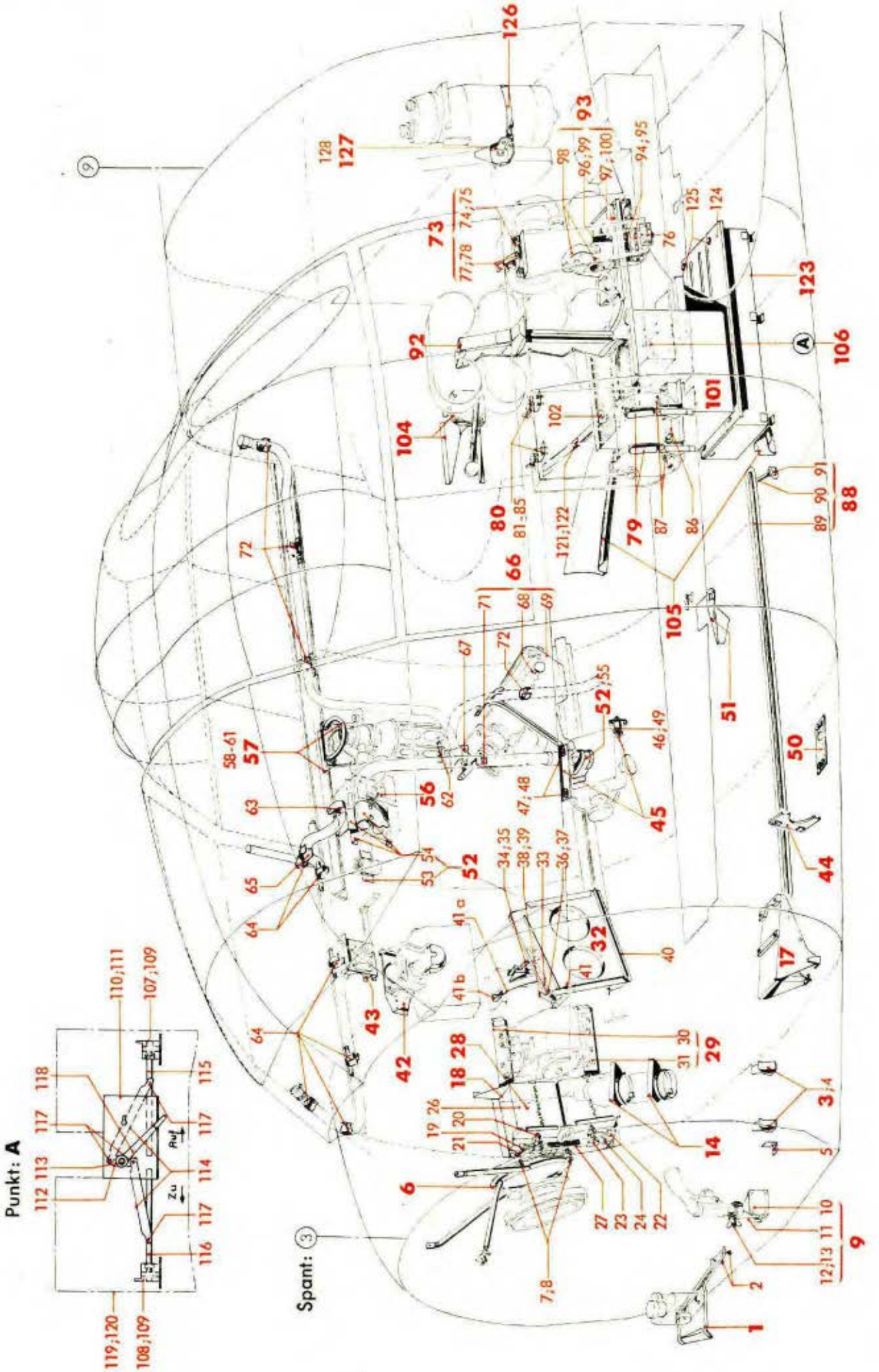

Werkstoff	Stück	Benennung		Ersatzteil-Nr.	Bild: 4 Orts-Nr.	Bem.
	1	**Lagerung für Leuchtpatronen (abwerfbarer Teil)**		**88.123-180**	**28**	
	1	**Einbau für Fernbediengerät, vollst.**		**88.123-150**	**29**	
		bestehend aus Orts-Nr. 30 und 31				
	1	U-Profil mit Annietmuttern, oben, einbaufertig		88.123-150.02/03/..	30	
	1	U-Profil mit Annietmuttern, unten, einbaufertig		88.123-150.02/05/..	31	
	1	**Einbau der Beobachter-Kartentasche (BKT 3), vollst.**		**88.125-124**	**32**	
		einschließlich Orts-Nr. 33-41b				
	1	Verschlußachse (Rohr 10 x 1) mit Lederriemen, einbaufertig		88.123-124.18/..	33	
	1	Haken (Preßteil)	(für Verschluß)	88.123-124.02	34	
		„ (Behelf, Schweißstück)		88.123-124 H 02		
	1	Kegelstift		2 x 22 DIN 1	35	
	1	Drehfeder		88.123-124.14	36	
	1	Kegelstift		2 x 20 DIN 1	37	
	1	Handgriff (Preßteil)		88.123-124.01	38	
		„ (Behelf, Schweißstück)		88.123-124 H 01		
	1	Kegelstift		2 x 22 DIN 1	39	
	1	Gelenkband		88.123-124.12	40	aus 35 DIN L 72
	1	Blattfeder		88.123-124.15	41	
	1	Lederriemen 25 x 2 x 230 lang		88.124-124.05	41a	
	1	Knopf mit Nietzapfen		8 x 7 Hg N 15320[3])	41b	
	1	**Lagerung für Hördose am A-Stand**		**88.123-152**	**42**	
	1	**Lagerung für Klappenbetätigungskurbel**		**88.123-75**	**43**	
	1	**Boschhorn-Einbau**		**88.123-143**	**44**	
	1	**Lagerung für Trimmbetriebe, vollst.**		**88.123-71**	**45**	
		einschließlich Orts-Nr. 46-49				
	1	Flansch (Preßteil)		88.123-7102	46	
		„ (Behelf)		88.123-7120		
	2	doppelseitige Annietmutter, selbstsichernd		M 6 Lg N 14480	47	
	2	Sechskantschraube		M 6 x 18 DIN Kr 551	48	
	1	„		M 6 x 35 DIN Kr 551	49	
	1	**Einbau für Außenluft-Thermometer**		**88.123-121**	**50**	
	1	**Bock für Dreiwegehahn**		**88.123-179**	**51**	

[3]) Aus Leichtmetall (bei Bestellung angeben)

Unbefugte Verwendung ist strafbar und macht schadenersatzpflichtig

Rumpf-Unterschale
(Einbauten von Spant 3-9)

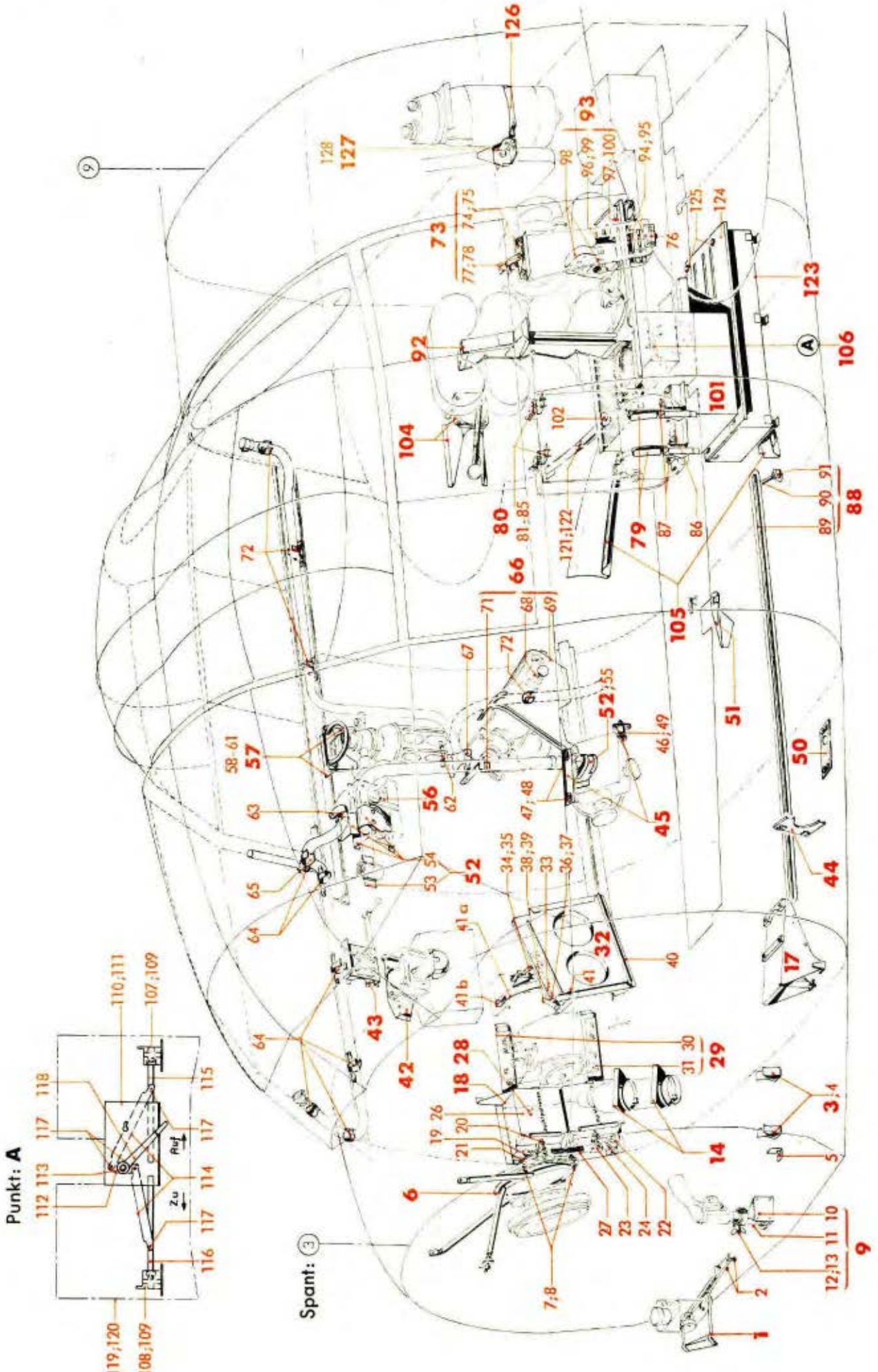

Werk-stoff	Stück	Benennung	Ersatzteil-Nr.	Bild: 4 Orts-Nr.	Bem.
	1	**Lagerung für Hilfssteuerknüppel, vollst.**	**88.123-78**	**52**	
		bestehend aus Orts-Nr. 53-55			
	1	Lagerblech mit Filz-Beilage, einbaufertig	88.123-7820/..	53	
	1	Halteblech mit Riemen, einbaufertig	88.123-7814/..	54	
	1	„ „ Polsterleder, einbaufertig	88.123-7817/..	55	
	1	**Lagerung für Widerstandskästen**	**88.123-175**	**56**	
	1	**Einbau des Höhenatmers mit Schlauch am Spant 7, rechts, vollst.**	**88.124-116**	**57**	
		einschließlich Orts-Nr. 58-65			
	1	Anschlußblech mit Anschlußwinkel (für Höhenatmer, oben)	88.124-116.08/..	58	
	2	doppelseitige Annietmutter, selbstsichernd (für Höhenatmer, oben)	M 6 Lg N 14480	59	
	1	Schutzbügel (für Höhenatmer, oben)	88.123-116 H 01	60	
	2	Linsenschraube (für Höhenatmer, oben)	M 6 x 15 DIN 85[1])	61	
	1	Bügel (für Höhenatmer, unten)	88.124-116.04	62	
	1	Ringschelle 25 ø (für Schlauch)	88.123-110.23	63	
	6	Klemmschelle 25 ø (für Schlauch)	88.123-117.10	64	
	1	Rohrschelle (ohne Schraube)	32 Ju N 15803	65	
	1	**Einbau des Höhenatmers mit Schlauch zwischen Spant 7 und 8, rechts, vollst.**	**88.124-117**	**66**	
		einschließlich Orts-Nr. 67-72			
	1	Anschlußbügel mit Annietmutter (für Höhenatmer, oben)	88.123-117.01/..	67	
	1	Anschlußblech mit Bügel (für Höhenatmer, unten)	88.123-117.02/..	68	
	1	Schutzblech (für Höhenatmer), einbaufertig	88.123-117.05/..	69	
	2	Linsenschraube (für Schutzblech)	M 6 x 12 DIN 85[1])	70	
	1	Ringschelle 25 ø x 110 lang (für Schlauch)	88.124-117.04	71	
	4	Klemmschelle 25 ø (für Schlauch)	88.123-117.10	72	
	1	**Einbau des Höhenatmers mit Schlauch am Spant 8a, links vollst.,**	**88.123-115**	**73**	
		einschließlich Orts-Nr. 74-78			
	1	Anschlußwinkel mit Annietmuttern (für Höhenatmer, oben)	88.123-115.05/..	74	
	2	Linsenschraube (für Höhenatmer, oben)	M 6 x 12 DIN 85[1])	75	
	1	Anschlußblech mit Bügel (für Höhenatmer, unten)	88.123-115.01/..	76	
	1	Ringschelle 25 ø mit Klemmschelle 25 ø	88.123-115.06/..	77	
	1	Linsenschraube	M 6 x 14 DIN 85[1])	78	

[1]) Aus Flußstahl (bei Bestellung angeben)

Unbefugte Verwendung ist strafbar und macht schadenersatzpflichtig

Rumpf-Unterschale
(Einbauten von Spant 3-9)

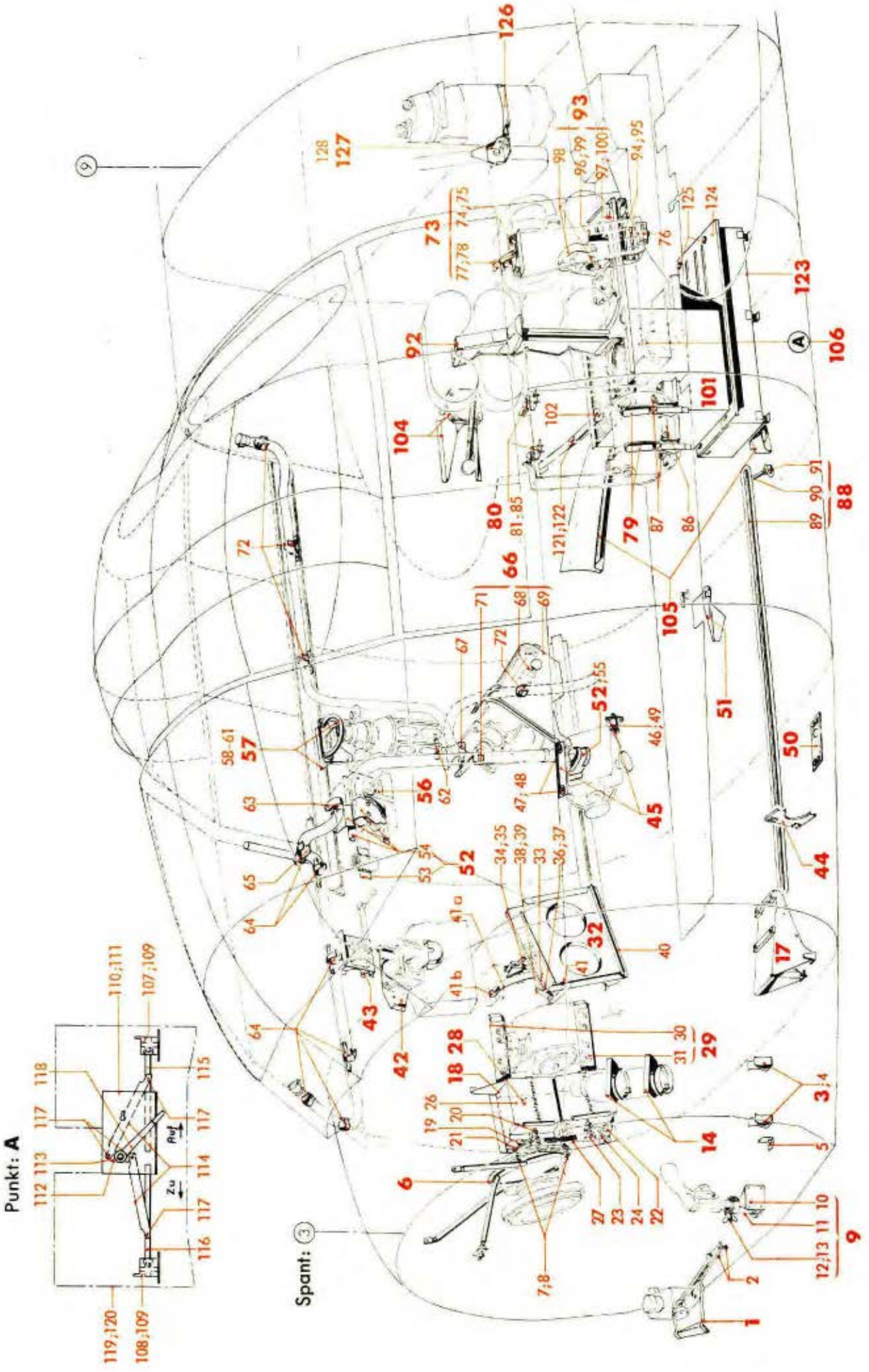

Werkstoff	Stück	Benennung	Ersatzteil-Nr.	Bild: 4 Orts-Nr.	Bem.
	1	**Lagerung für Einspritzbehälter**	**88.123-165**	**79**	
	1	**Lagerung für ZZG 1/24, vollst.**	**88.123-145**	**80**	
		einschließlich Orts-Nr. 81-87			
	2	Scharnierwinkel	88.123-145.06	81	
	2	Augenschraube M 5 (für Lagerung, oben)	88.123-145.04	82	a. BM 5x30 DIN 144
	2	Kugelscheibe (für Lagerung, oben)	88.123-145.03	83	
	2	Flügelmutter (für Lagerung, oben)	M 5 Lg N 14439	84	
	2	Zylinderstift (für Lagerung, oben)	5 m 6 x 40 Lg N 15204	85	
	1	Halteblech (für Lagerung, oben)	88.123-145.01	86	
	2	Lagerung (für Lagerung, oben)	88.123-145.02	87	
	1	**Entwässerung im Führerraum, vollst.**	**88.123-172**	**88**	
		bestehend aus Orts-Nr. 89-91			
	1	Wasserabfluß	88.123-172 H 01	89	
	1	Anschlußstück	88.123-172 H 02	90	
	1	Tülle	88.123-172.01	91	
	1	**Trommellagerung an der linken Seitenwand, zwischen Spant 8 und 8a**	**88.125-163**	**92**	
	1	**Trommellagerung auf dem Verteilerkasten, vollst.**	**88.123-168**	**93**	
		einschließlich Orts-Nr. 94-100			
	1	Stützblech (vernietet)	88.123-168.03	94	
	1	Gelenkband 89 lang (vernietet)	88.123-168.08	95	aus 30 DIN L 72
	1	Gelenkband-Außenhälfte 89 lang (vernietet)	88.123-168.13	96	aus 15 DIN L 72
	1	Gelenkband-Hälfte 40 lang (vernietet)	88.123-168.06	97	aus 15 DIN L 72
	1	Lagerbock II (Trommellager), einbaufertig	88.123-168.12/..	98	
		mit: Gelenkband-Innenhälfte 89 lang	88.123-168.14		aus 15 DIN L 72
		Feder	88.123-168.18		
		Gelenkband-Hälfte 40 lang	88.123-168.05		aus 15 DIN L 72
		Feder	88.123-168.04		
		Befestigungsriemen	88.123-168.17		
	1	Hakenstift (für Gelenkband)	2,9 x 105 DIN L 373	99	
	1	„ 3 ø x 71 lang	88.123-168.16	100	
	1	**Trommellagerung unter Fußboden, hinter Funkersitz, vollst.**	**88.125-112**	**101**	
		einschließlich Orts-Nr. 102			
	2	Flansch	88.123-135.06	102	
		Trommellagerung am Absatz vor Spant 9	**siehe Bild 7**	**(103)**	

Unbefugte Verwendung ist strafbar und macht schadenersatzpflichtig

Rumpf-Unterschale
(Einbauten von Spant 3-9)

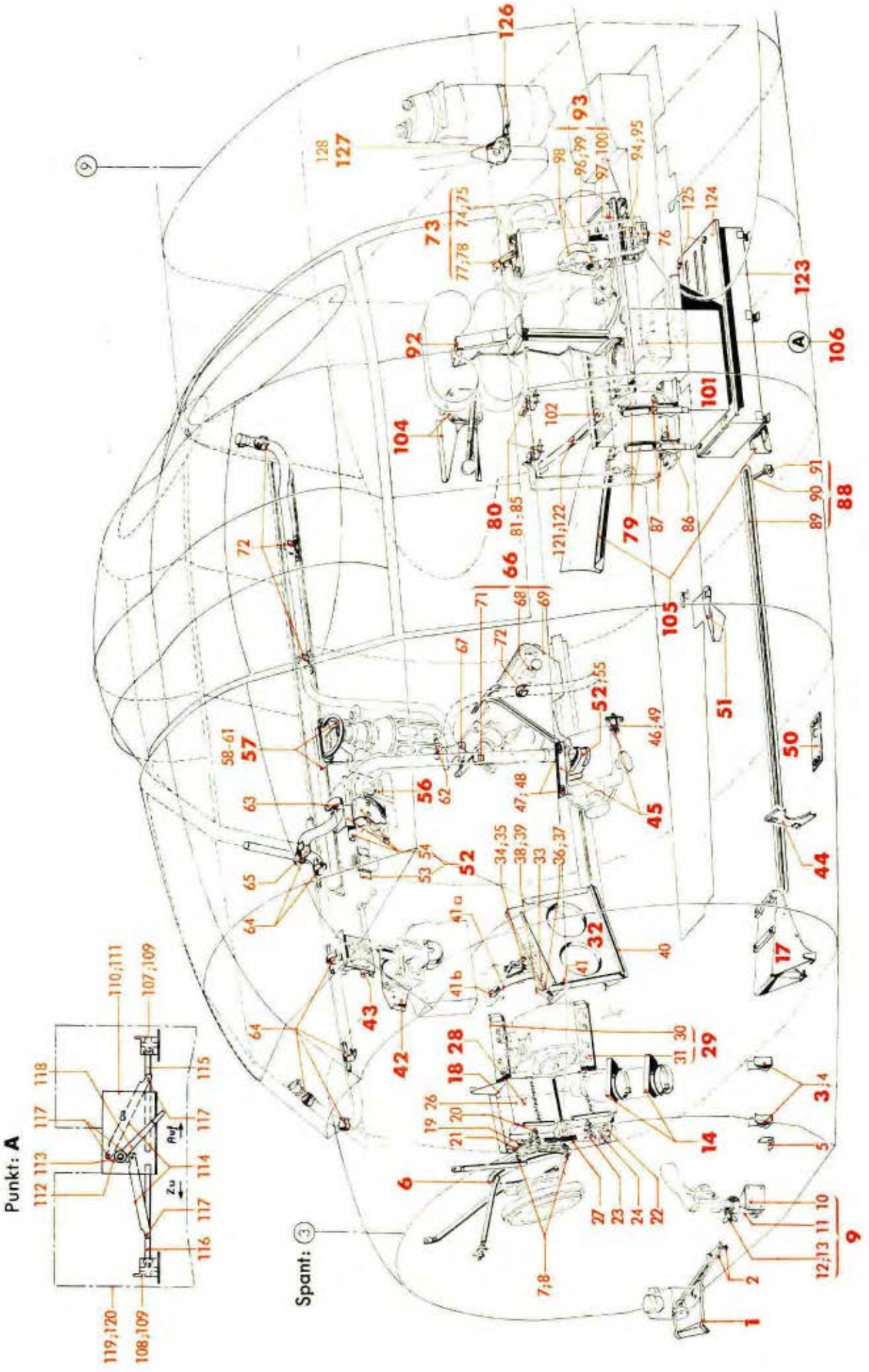

Werkstoff	Stück	Benennung	Ersatzteil-Nr.	Bild: 4 Orts-Nr.	Bem.
	1	**Lagerung für Kraftstoff-Handpumpe**	**88.123-166**	**104**	
	1	**Hohlkehle für Bodenwanne, abwerfbarer Teil**	**88.123-169**	**105**	
	1	**Lagerung und Verschluß für Bodenwanne, abwerfbarer Teil, vollst.**	**88.123-100**	**106**	
		einschließlich Orts-Nr. 107-122			
	1	Lagerung, links (Preßteil)	88.123-100.02	107	
		„ „ (Behelf)	88.123-100.52		
	1	„ rechts (Preßteil)	88.123-100.01	108	
		„ „ (Behelf)	88.123-100.51		
	2	Buchse	8 x 12 Ju N 17002	109	
	1	Schloß	88.123-100 H 01	110	
	1	Schlüssel	2. Deckblatt zu 88.123-100 H 01	111	aus ÄV 4602/40
	1	Lagerung (Preßteil)	88.123-100.03	112	
		„ (Behelf)	88.123-100.53		
	1	Vierkantbolzen 67 lang mit Bund und mit Gewinde M 6	88.123-100.05	113	
	2	Hebel 128 lang	88.123-100.06	114	
	1	Verschlußstück, links	88.123-100.08	115	
	1	„ rechts	88.123-100.07	116	
	4	Bolzen mit Kopf	4 f 8x12x10 DIN 1434	117	
	1	Griff (Preßteil)	88.123-100.04	118	
		„ (Behelf)	88.123-100.54		
	1	Abdeckblech	88.123-100.20	119	
	13	Flachrundschraube	M 4 x 10 Ju N 14155	120	
	1	Lederriemen	88.123-100.55	121	
	1	Druckknopf: (Lief.: Witte)	(Nr. 227)	122	siehe auch Ju N 16422
	1	**Schutzkasten für Sauerstoffventile, vollst.**	**88.123-183**	**123**	
		einschließlich Orts-Nr. 124 und 125			
	1	Deckel, einbaufertig, mit:	88.123-183.02/..	124	
	6	Kanalverschluß	Ju N 16403	125	
	1	**Stützblech für Drucköl-Sammelbehälter**	**88.123-132**	**126**	
	1	**Lagerung für den Verschluß des FT-Rahmens, vollst.**	**88.123-307**	**127**	
		einschließlich Orts-Nr. 128			
	1	Lagerbock	88.123-307 H 01	128	
		„ (Behelf, Schweißstück)	88.123-307 H 02		

Unbefugte Verwendung ist strafbar und macht schadenersatzpflichtig

Rumpf-Unterschale
(Einbauten von Spant 12-21)

A) Sechskantbolzen siehe Konstr.-Gruppe 4: Steuerung im Rumpf „Hebellagerungen am Spant 12 für Querruder, links und rechts"

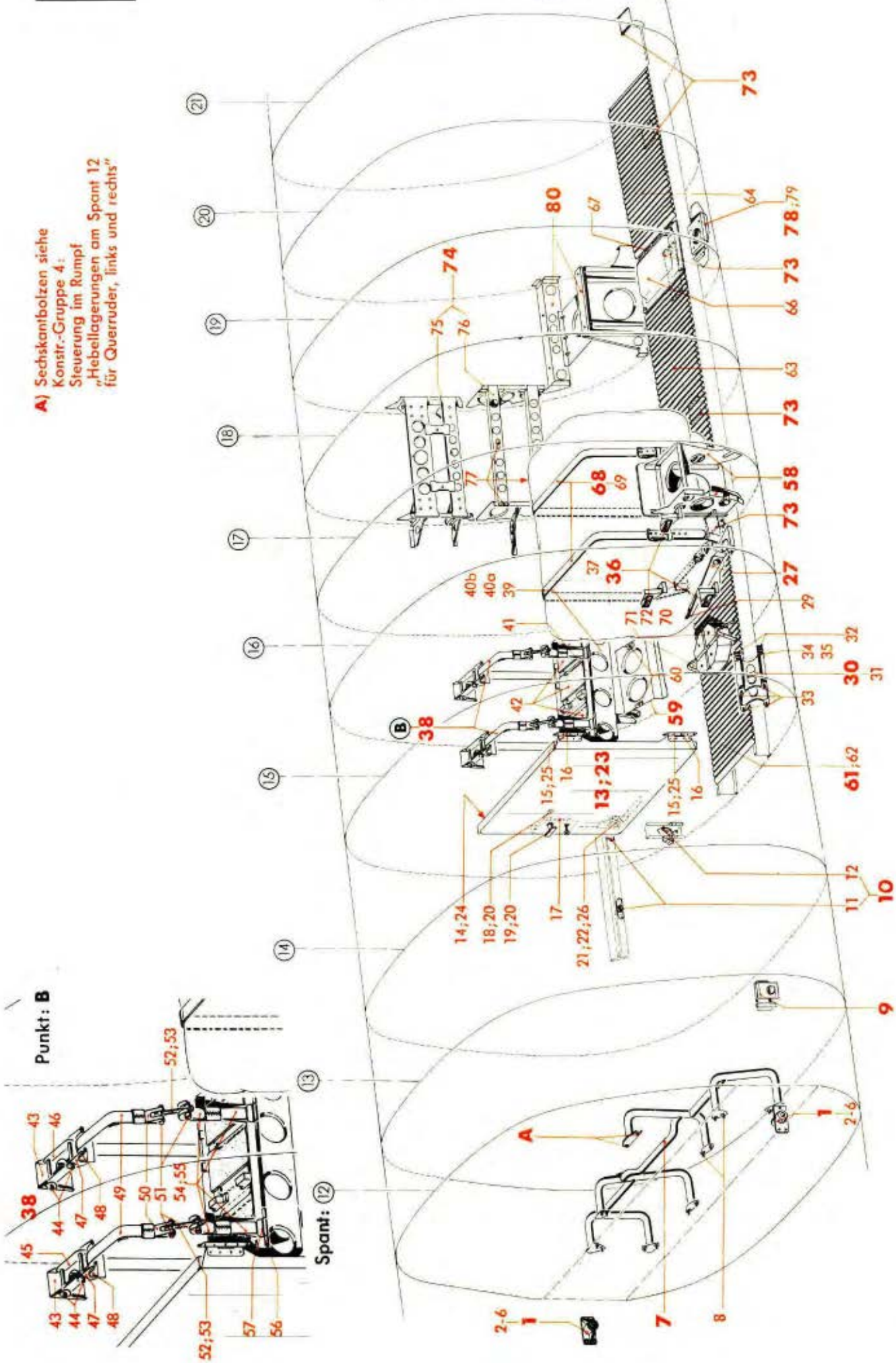

Werk-stoff	Stück	Benennung	Ersatzteil-Nr.	Bild: 5 Orts-Nr.	Bem.
	2	**Lagerung für Notzuggestänge, vollst.**	**88.123-238**	**1**	
		bestehend aus Orts-Nr. 2-6			
	1	Lagerbock (Gußstück)	88.123-238.01	2	
Filz	1	Dichtungsring 26/15 ø x 4,2 dick	Ju N 60840	3	
	2	Pendelkugellager 12 ø Bohrung	1201 DIN L 89	4	
	1	Abstandsbuchse	12 x 15 Ju N 17003	5	
	1	Sg-Ring	J 32 x 1,2 Lg N 15237	6	
	1	**Schutzgitter für Steuerung (Rohr 25 x 1,5) am Spant 12, vollst.**	**88.125-237**	**7**	
		einschließlich Orts-Nr. 8			
	14	Sechskantschraube	M 6 x 15 DIN Kr 551	8	
	1	**Trimmwellenlagerung**	**88.123-281**	**9**	
	1	**Lagerung für Hißvorrichtung, vollst.**	**88.123-249**	**10**	
		einschließlich Orts-Nr. 11 und 12			
	2	Lager, oben (Preßstück)	88.123-249.01	11	
		„ „ (Behelf)	88.123-249.20		
	1	„ unten (Preßstück)	88.123-249.02	12	
		„ „ (Behelf)	88.123-249.18		
	1	**Tür für Spant 15, vollst.**	**88.124-347**	**13**	
		(Behelf siehe Orts-Nr. 23)			
		einschließlich Orts-Nr. 14-22			
	1	Rahmen (Drückteil)	88.123-347.01	14	
	2	Gelenkband-Innenhälfte 90 lang	88.123-347.04	15	aus 17,5 DIN L 72
	2	„ -Außenhälfte 117 lang	88.123-347.05	16	
	1	linkes Einlaß-Fallenschloß, verschließbar	88.123-247.18	17	aus Ju N 115710
	1	Schloßgriff mit Dorn	Ju N 113073	18	
	1	„ ohne „	Ju N 113072	19	
	2	Knebelkerbstift	3 x 12 Ju N 15213	20	
	1	Gummipuffer	88.123-347.08	21	
	1	Topf	88.123-347.07	22	
		Tür für Spant 15, vollst.	**88.124-247**	**23**	
		(Behelf für Orts-Nr. 13)			
		einschließlich Orts-Nr. 16-21 und 24-26			
	1	Rahmen (genietet)	88.123-247.02/..	24	
	2	Gelenkband-Innenhälfte	88.123-247.16	25	aus 17,5 DIN L 72
	1	Topf	88.123-247.21	26	
	1	**Halterung der Tür für Spant 15, vollst.**	**88.124-248**	**27**	
		bestehend aus Orts-Nr. 28 und 29			
	1	Böckchen	88.124-248.01	(28)	
	1	Halteknopf (Schweißstück)	88.124-248 H 01	29	

Unbefugte Verwendung ist strafbar und macht schadenersatzpflichtig

JFM-FTVDru 250341 BaSbKü

Rumpf-Unterschale
(Einbauten von Spant 12-21)

A) Sechskantbolzen siehe Konstr.-Gruppe 4: Steuerung im Rumpf „Hebellagerungen am Spant 12 für Querruder, links und rechts"

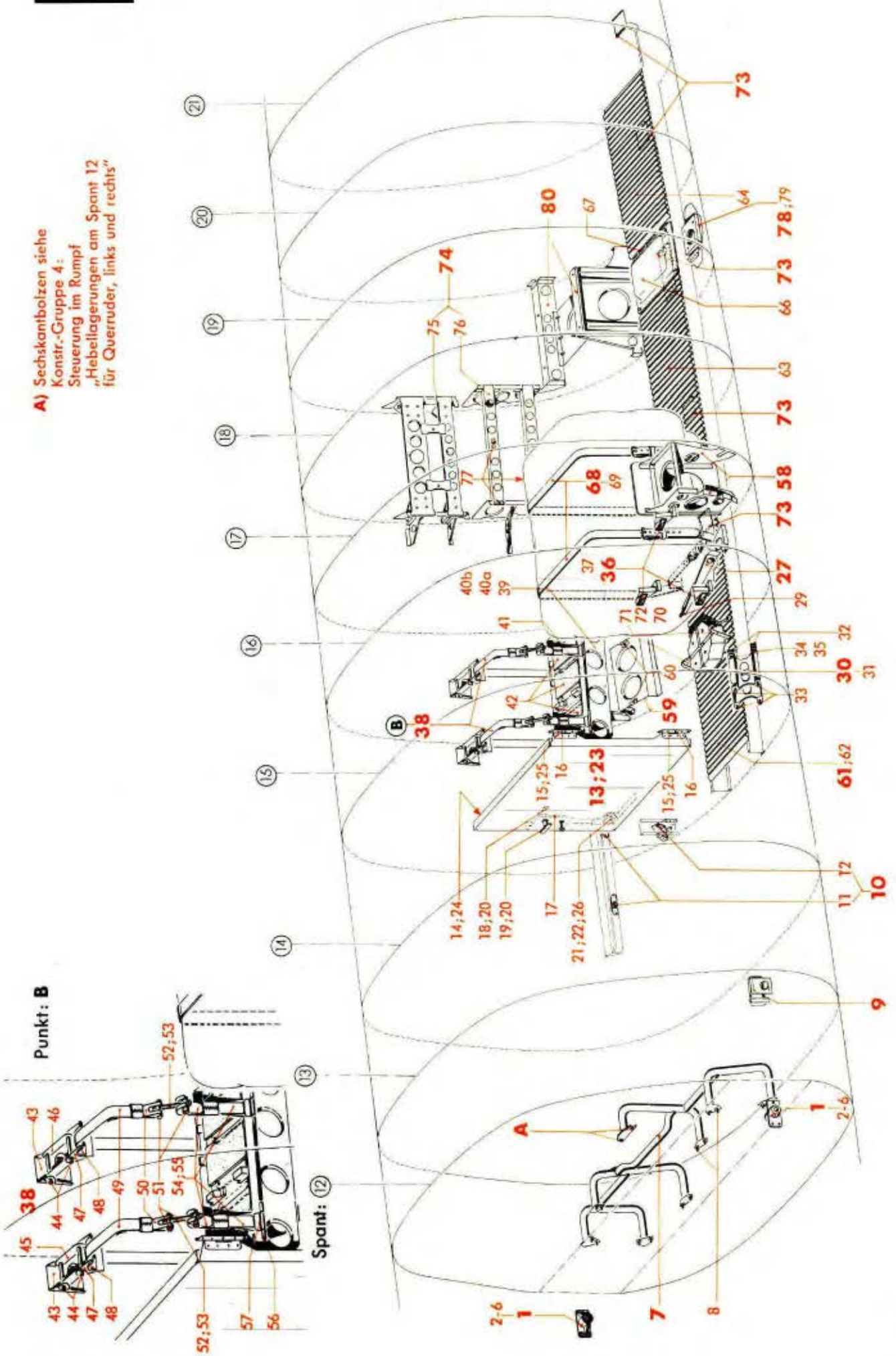

Werk-stoff	Stück	Benennung	Ersatzteil-Nr.	Bild: 5 Orts-Nr.	Bem.
	1	**Lagerbock für Schleppantenne, vollst.**	**88.125-257**	**30**	
		einschließlich Orts-Nr. 31-35			
	1	Lagerbock allein (Gußteil)	88.123-257.01	31	
	2	Befestigungslasche	88.123-257.02	32	
	4	Sechskantschraube (für Lagerbock)	M 6 x 32 DIN Kr 551	33	
	4	„ (für Befestigungslaschen)	M 6 x 28 DIN Kr 551	34	
	4	Unterlegscheibe	88.123-257.03	35	
	1	**Einbau des Antennen-Abstimmgerätes „Schlepp", vollst.**	**88.124-252**	**36**	
		einschließlich Orts-Nr. 37			
	3	Böckchen (Preßteil)	88.113-1502	37	
		„ (Behelf)	88.113-1561		
	1	**Akkumulatoren-Lagerung bei Spant 16, vollst.**	**88.125-256**	**38**	
		einschließlich Orts-Nr. 39-57			
	1	Konsole, einbaufertig	88.125-256.01/..	39	
	6	W-Metall (Stoßdämpfer) (untere Lagerung)	88.912-12 H 01	40a	
	6	Sechskantschraube (untere Lagerung)	M 6 x 14 DIN Kr 551	40b	
	1	Bodenwanne (untere Lagerung)	88.165-256.02	41	
	4	Unterlage (untere Lagerung)	88.125-256.22	42	
	2	Bock, einbaufertig (obere Lagerung)	88.125-256.29/..	43	
	4	Rohr 8 x 1 (obere Lagerung)	88.125-256.33	44	
	1	U-Blech (Lager vor Spant 16) (obere Lagerung)	88.125-256.32	45	
	1	„ („ hinter Spant 16) (obere Lagerung)	88.125-256.31	46	
	2	Schweißteil (obere Lagerung)	88.125-256 H 01	47	
	2	Beilage (50 x 70 x 3 stark) (obere Lagerung)	88.125-256.35	48	
	2	Spannband ca. 575 lang	88.125-256.28	49	
	2	Spannlasche	25 DIN L 603	50	
	4	Spannmutter	rechts 6 DIN L 607	51	
	2	Spannschraube M 6 x 95 lang	88.123-256.41	52	
	2	Sicherung	26 DIN L 609	53	
	2	Spannband ca. 155 lang	88.125-256.27	54	
	2	Hakenlasche	25 Ju N 15510	55	
	2	Gelenkband-Außenhälfte	88.125-256.11	56	aus 20 DIN L 72
	2	„ -Innenhälfte	88.125-256.12	57	aus 20 DIN L 72
	1	**Halterung für FuG 25**	**88.125-246**	**58**	
	1	**Lagerung des Kondensators zur BZA, vollst.**	**88.125-260**	**59**	
		einschließlich Orts-Nr. 60			
	2	doppelseitige Annietmutter, selbstsichernd	M 6 Lg N 14480	60	

Unbefugte Verwendung ist strafbar und macht schadenersatzpflichtig

JFM-FTVDru
250341
BaSbKü

Rumpf-Unterschale
(Einbauten von Spant 12-21)

A) Sechskantbolzen siehe Konstr.-Gruppe 4: Steuerung im Rumpf „Hebellagerungen am Spant 12 für Querruder, links und rechts"

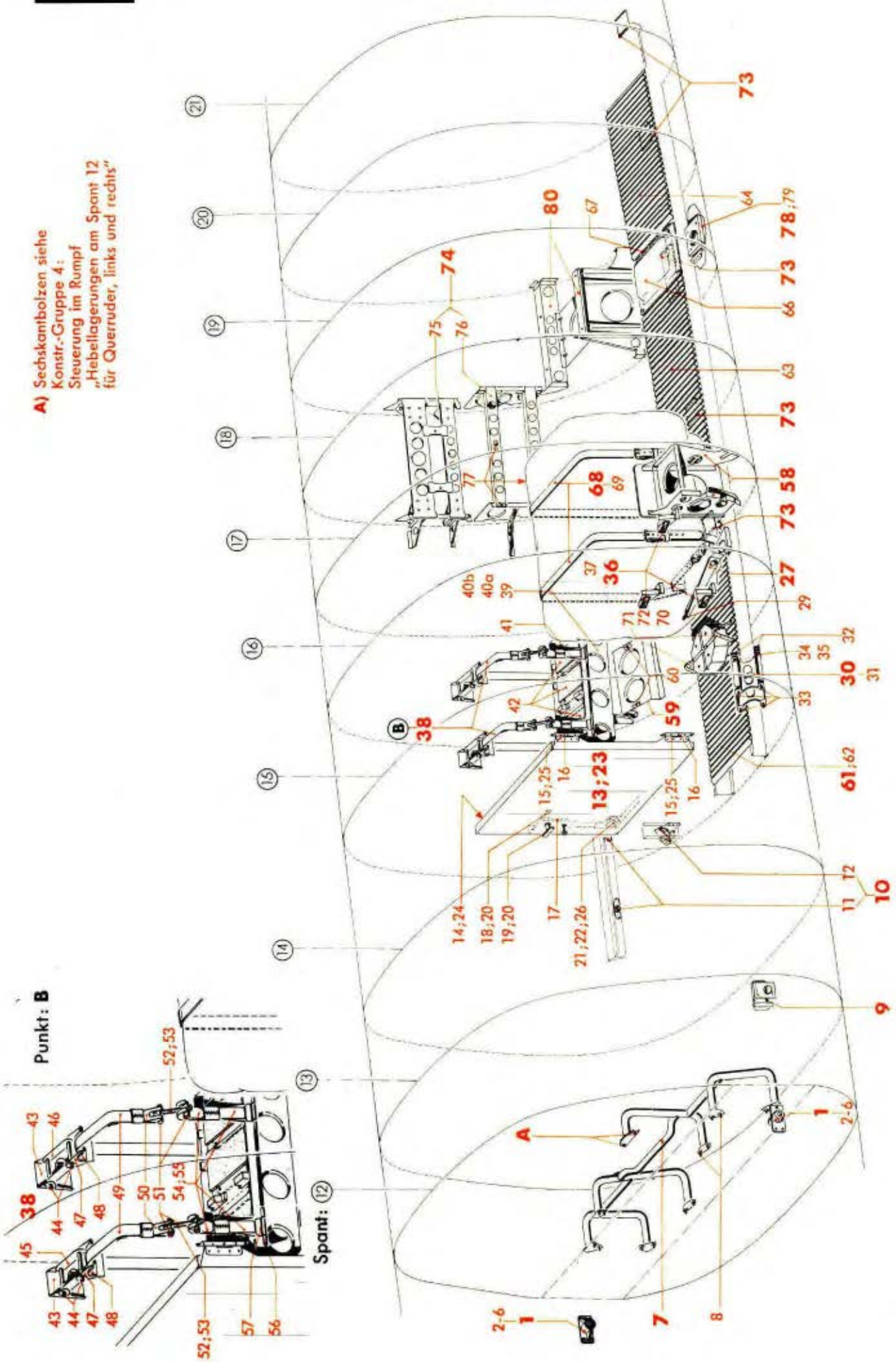

Werk-stoff	Stück	Benennung	Ersatzteil-Nr.	Bild: 5 Orts-Nr.	Bem.
	1	**Fußboden von Spant 15-24, vollst.** einschließlich Orts-Nr. 62-67	**88.123-285**	**61**	
	1	Wellblech (30 x 10 x 0,8 Ju N 13844) mit Versteifungsprofil (von Spant 15-17)	88.123-285.02/..	62	
	1	Wellblech (30 x 10 x 0,6 Ju N 13844) mit Versteifungsprofil (von Spant 17-19)	88.123-285.03/..	63	
	1	Wellblech (30 x 10 x 0,6 Ju N 13844) mit Versteifungsprofil (von Spant 19-21)	88.123-285.04/..	64	
	1	Wellblech (30 x 10 x 0,6 Ju N 13844) mit Versteifungsprofil (von Spant 21-24)	88.123-285.05/..	(65)	
	1	Abdeckwanne	88.123-285.01	66	
	1	Gelenkband	88.123-285.11	67	aus 40 DIN L 72
	1	**Befestigung des Bordsackes und der Werkzeugtaschen, vollst.** bestehend aus Orts-Nr. 69-72	**88.125-310**	**68**	
	2	Riemen mit Rollschnalle und Schieber, 30 breit	88.125-310.01/..	69	
	2	Riemen mit Rollschnalle und Schieber, 20 breit	88.125-310.04/..	70	
	2	Schnallriemen (für Schlüssel-Lagerung)	8 x 230 Ju N 15302	71	a.l. Deckblatt zu 88.125-310
	2	Riemen ohne Schnalle (für Schlüssel-Lagerung)	8 x 150 x 4 Ju N 15301	72	a.l. Deckblatt zu 88.125-310
	1	**Dipol-Einbau**	**88.123-251**	**73**	
	1	**Lagerung für FuG XVI, vollst.** bestehend aus Orts-Nr. 75-77	**88.125-242**	**74**	
	1	obere Lagerung, einbaufertig	88.125-242.01/..	75	
	1	untere „ „ mit	88.125-242.03/..	76	
	3	doppelseitige Annietmutter, selbstsichernd	M 6 Lg N 14480	77	
	1	**Halterung für Antennen-Anpassungs-gerät, vollst.** einschließlich Orts-Nr. 79	**88.125-243**	**78**	
	1	Scheibe 67 ø x 3 dick	88.125-243.04	79	
	1	**Lagerung für Vorhalterechner zur BZA**	**88.129-250**	**80**	

Unbefugte Verwendung ist strafbar und macht schadenersatzpflichtig

Rumpf-Unterschale
(Einbauten von Spant 21-33)

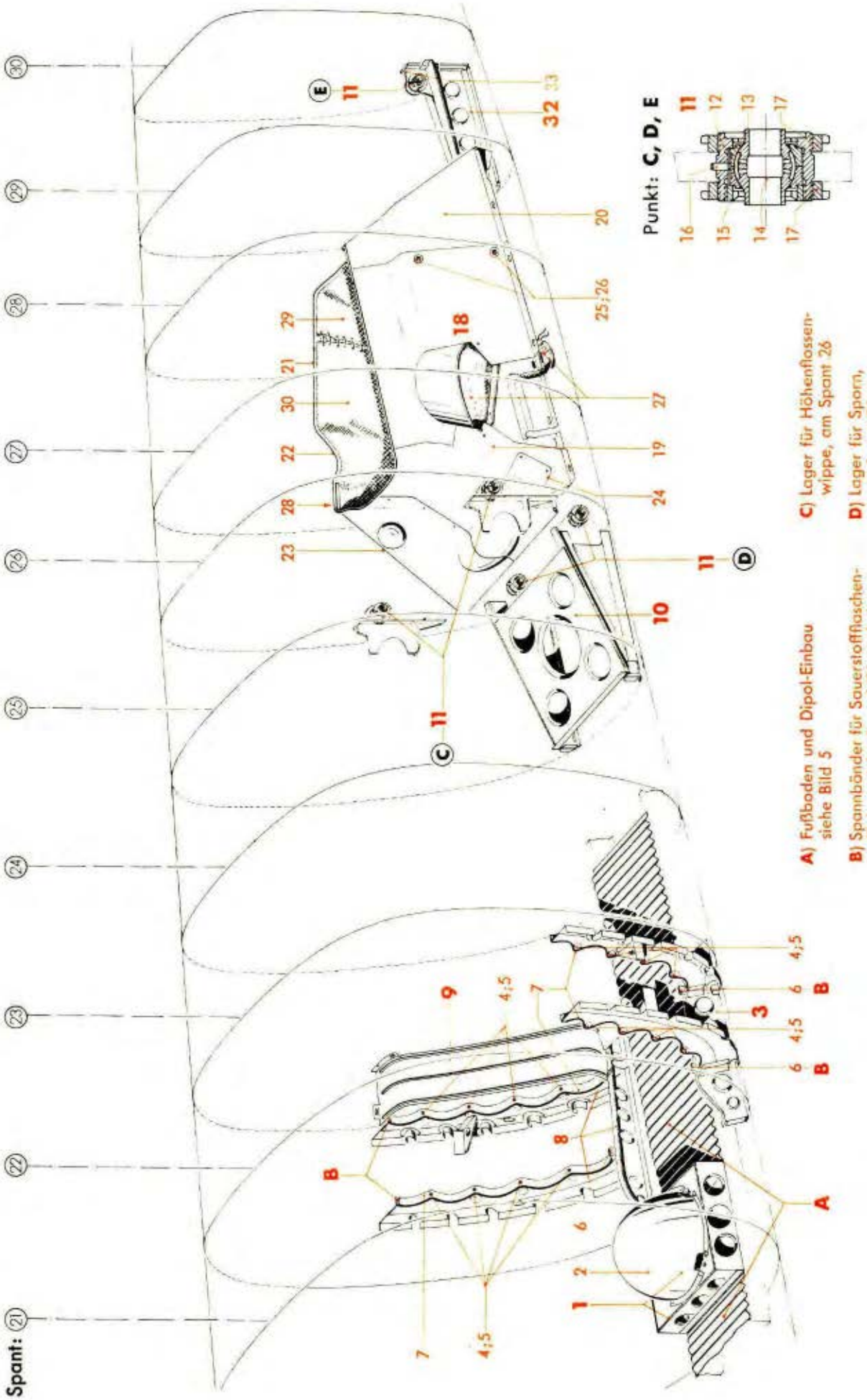

JFM-FTVDr.
110641
StBaSb

Werk-stoff	Stück	Benennung	Ersatzteil-Nr.	Bild: 6 Orts-Nr.	Bem.
	1	**Fernkompaß-Einbau, vollst.** einschließlich Orts-Nr. 2	**88.123-280**	**1**	
	1	Haube	88.123-280.05	2	
	1	**Sauerstoffflaschen-Einbau zwischen Spant 22 und 23 links, vollst.** einschließlich Orts-Nr. 4-7	**88.123-254**	**3**	
	8	Böckchen (Preßteil)	88.113-7801	4	
		„ (Behelf)	88.113-7875		
	8	doppelseitige Annietmutter, selbstsichernd	M 6 Lg N 14480	5	
	2	Scharnierhälften	88.113-7712	6	
	2	Gummistreifen 16 x 3 x 720 lang	88.123-254.17	7	
	1	**Sauerstoffflaschen-Einbau zwischen Spant 22 und 23 rechts, vollst.** einschließlich Orts-Nr. 4-7	**88.123-255**	**8**	
	1	**Schutzblech für Sauerstoffflaschen, rechts**	**88.125-258**	**9**	
	1	**Untere Spornlagerung**	**88.123-271**	**10**	
	5	**Verstellbare Kugelbuchse, vollst.** bestehend aus Orts-Nr. 12-17	**88.123-240**	**11**	
	1	Gewindebuchse M 35 x 1,5/M 30 x 1,5	88.123-240.03	12	
	2	Kugelschale	88.123-240.02	13	
		„ (Behelf)	88.123-240.12		
	1	Kugelbuchse 22 ø k 6	88.123-240.01	14	
	1	Gewindering M 30 x 1,5	88.123-240.04	15	
	1	Sicherungsstift 3 ø s 6 x 7 lang	88.123-240.06	16	
	2	Nutmutter M 35 x 1,5	88.123-240.05	17	
	1	**Spornraumverkleidung, vollst.** einschließlich Orts-Nr. 19-31	**88.123-286**	**18**	
	1	geschweißtes Verkleidungsteil, vorn, links	88.123-286 H 01	19	
	1	Verkleidungsblech, hinten	88.123-286.01	20	
	1	rechtes Seitenstück	88.123-286.03	21	
	1	Nietkappe, rechts	88.123-286.04	22	
	1	rechtes Eckblech, vorn	88.123-286.02	23	
	1	Deckel	88.123-286.06	24	
	4	Topfverschluß	Ju N 110089	25	
	4	Verschlußtopf	Ju N 110090	26	
	1	Stoffhose, vorn, links	88.123-286 H 02	27	
	1	„ „ rechts	88.123-286 H 03	28	

Unbefugte Verwendung ist strafbar und macht schadenersatzpflichtig

JFM-FTVDru
260341
BaSbKü

Rumpf-Unterschale
(Einbauten von Spant 21-33)

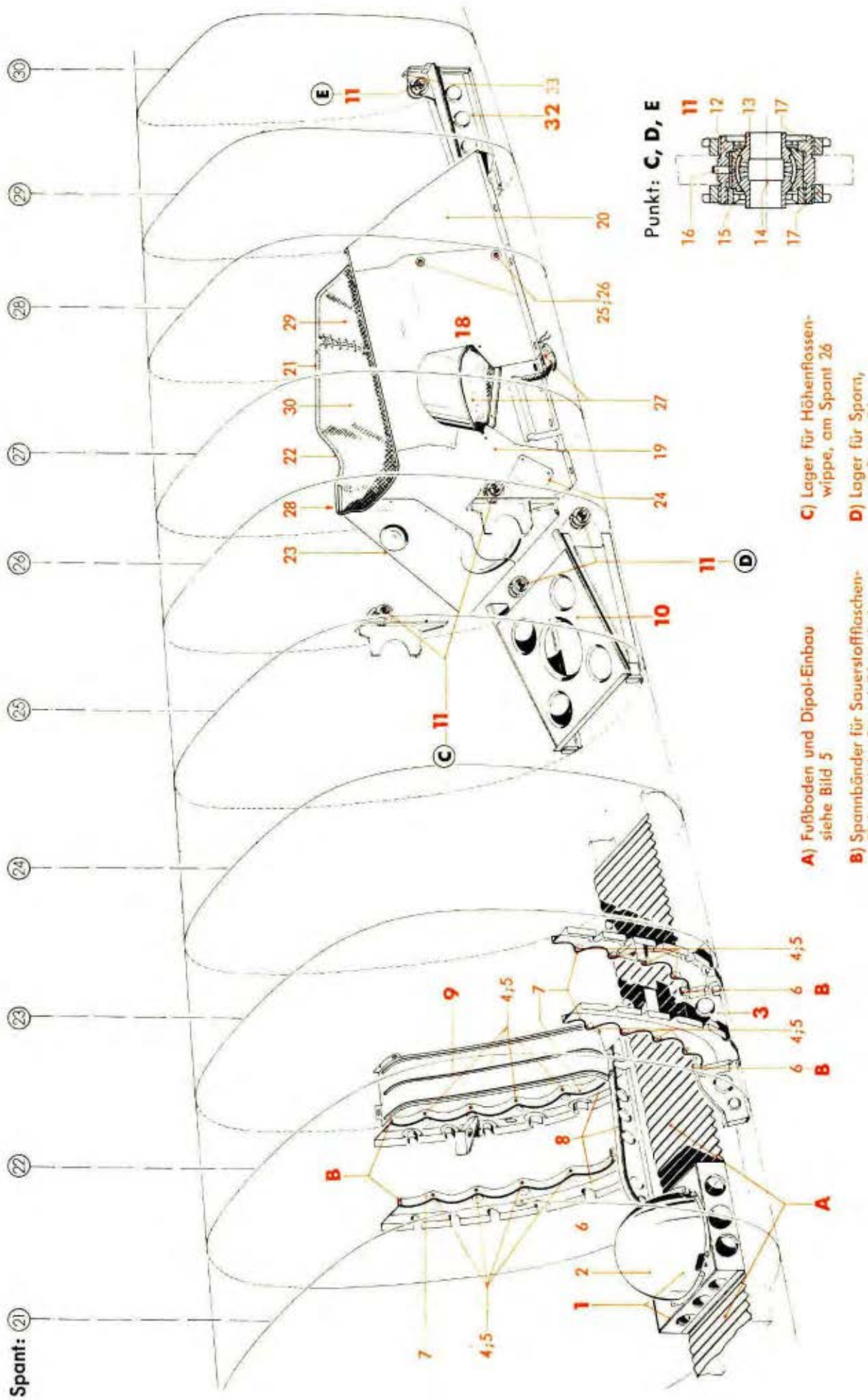

Werk-stoff	Stück	Benennung	Ersatzteil-Nr.	Bild: 6 Orts-Nr.	Bem.
	1	Verkleidungsstoff, hinten	88.123-286 H 04	29	
	1	„ vorn	88.123-286 H 05	30	
	19	Druckknopf, Kappe braun (Lief.: Witte)	(Nr. 227)	(31)	siehe auch Ju N 16422
	1	**Lagerung für Einziehstrebe, vollst.** einschließlich Orts-Nr. 33	**88.123-268**	**32**	
	1	Lagerplatte (Preßteil)	88.123-268.01	33	
		„ (Behelf)	88.123-268.30		

Unbefugte Verwendung ist strafbar und macht schadenersatzpflichtig

Rumpf-Unterschale
(Einbauten und Haut von Spant 3-9)

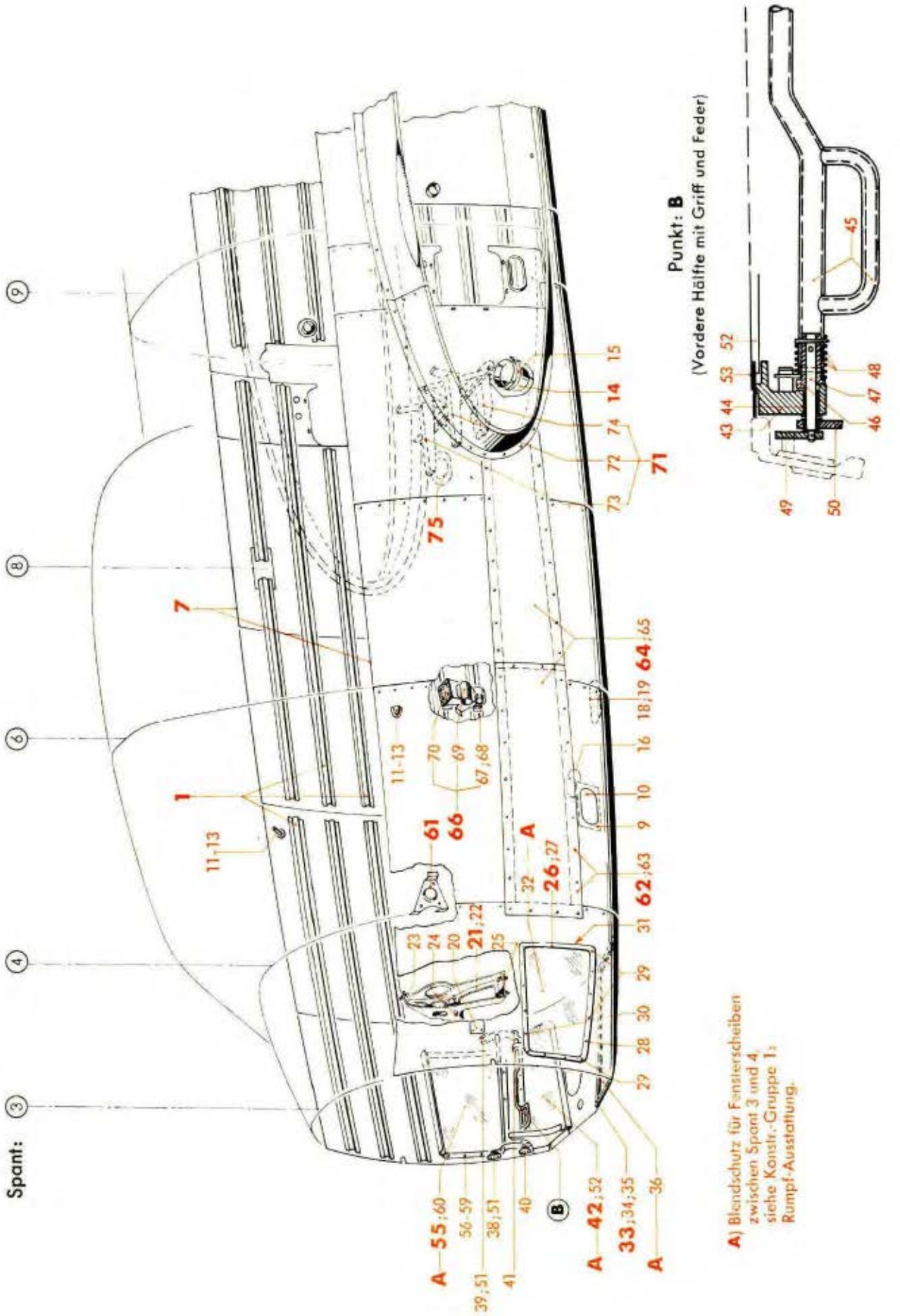

Werkstoff	Stück	Benennung	Ersatzteil-Nr.	Bild: 7 Orts-Nr.	Bem.
	1	**Pfetten und Profile im Führerraum, vollst.**	**88.125-60**	**1**	
		einschließlich Orts-Nr. 2-6			
	Nach Bedarf	Winkelprofil, gleichschenklig	L 15x15x0,8 Ju N 13810.1	(2)	
	"	" "	L 15x15x1 Ju N 13810.1	(3)	
	"	" "	L 20x20x1,2 Ju N 13810.1	(4)	
	"	A-Profil (Hutprofil)	A 20x20x0,6 Ju N 13830.1	(5)	
	"	Z- " mit einem Bördel	Z 30x15x1 Ju N 13824.1	(6)	
	1	**Haut im Führerraum, vollst.**	**88.125-61**	**7**	
		einschließlich Orts-Nr. 8-19			
	Nach Bedarf	Hautblech 2; 1,5; 1; 0,8 und 0,6 dick		(8)	
	1	Handlochrahmen	88.125-6101	9	
	1	Handlochdeckel 80 x 130	88.125-6102	10	
Erburit mit Gewebeeinl.	2	Ablaufkrümmer mit Flansch	88.123-61 H 03	11	
	2	Dichtung	88.123-6132	12	
	2	Tülle	88.123-6131	13	
	1	**Anschlußstück, links, vollst.**	**88.123-61 H 01**	**14**	
		einschließlich Orts-Nr. 15			
	2	Schelle 85 ø mit Schraube, einbaufertig	88.123-6168/..	15	
	1	Deckel 130 ø (vor Spant 6)	88.123-6126	16	
	1	Versteifungsring 106/70 ø (vor Spant 5)	88.123-6133	(17)	
	1	Handlochdeckel (zwischen	100 x 160 Ju N 16409	18	
	1	Versteifungsring Spant 6 u. 7)	88.123-6125	19	
	1	Endabnahmeschild (ohne Beschriftung)	Ju N 16619	20	aus Stckl. 88.125-316/
	1	**Kuvi-2-Einbau, vollst.**	**88.123-76**	**21**	
		einschließlich Orts-Nr. 22-25			
	1	Gußbock	88.123-7602	22	
	1	Sechskantschraube (obere Befestigung)	M 6 x 20 DIN Kr 551	23	
	2	" (mittlere ")	M 8 x 35 DIN 931[1])	24	
	2	" (untere ")	M 5 x 15 DIN 931[1])	25	
	1	**Rahmen für Fenster, links, zwischen Spant 3 und 4, vollst.**	**88.123-64**	**26**	
		einschließlich Orts-Nr. 27-31			
	1	Fensterrahmen (Schweißstück)	88.123-64 H 01	27	
	1	Linsensenkschraube	M 4 x 24 DIN 91[1])	28	
	8	"	M 4 x 20 DIN 91[1])	29	
	6	"	M 4 x 16 DIN 91[1])	30	
	4	Flachrundschraube	M 4 x 10 Ju N 14155	31	
	1	Fensterscheibe, links	88.123-77 H 01	32	aus Stckl. 88.123-77/

[1]) Aus Flußstahl (bei Bestellung angeben)

Unbefugte Verwendung ist strafbar und macht schadenersatzpflichtig

Rumpf-Unterschale
(Einbauten und Haut von Spant 3-9)

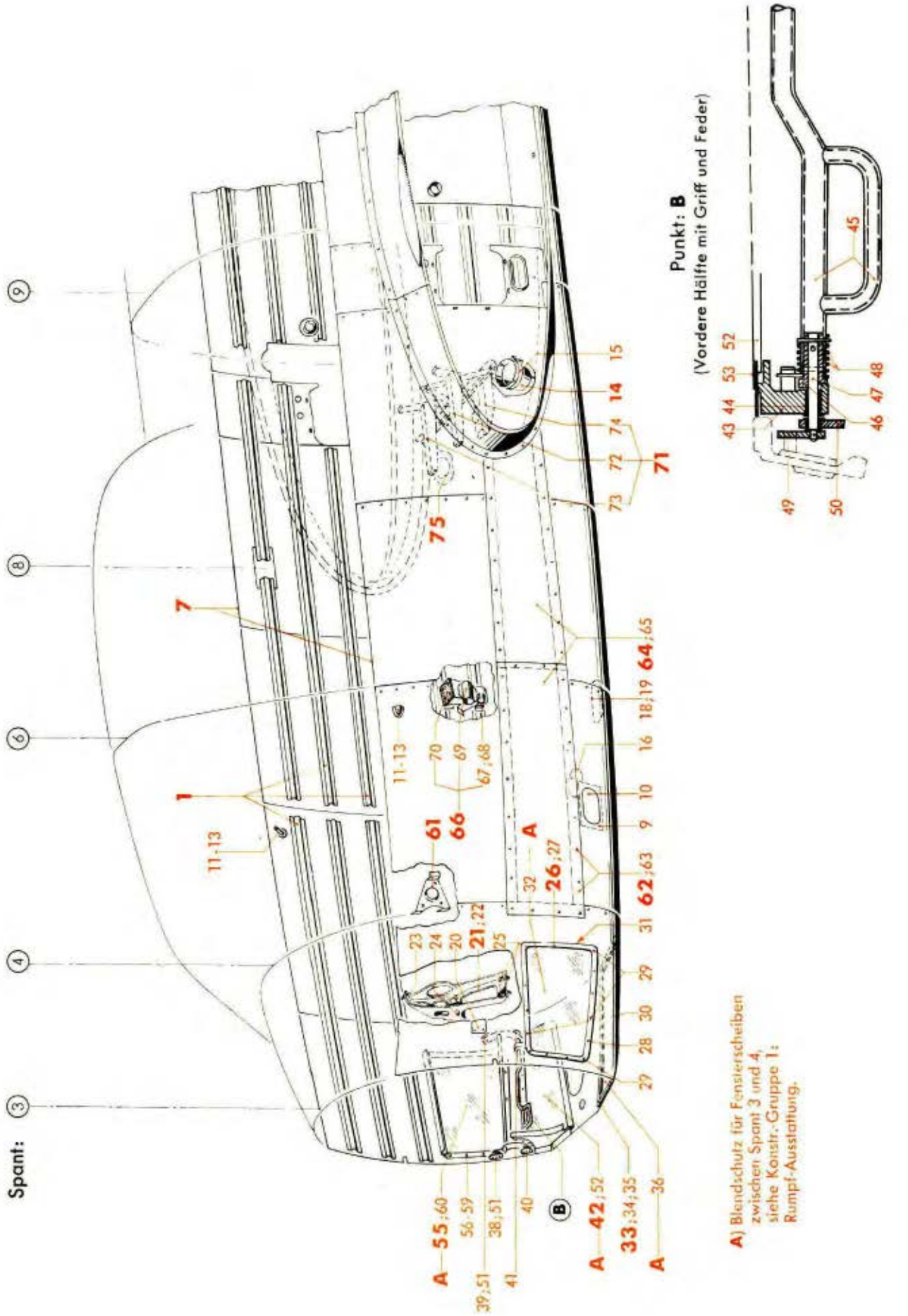

Werk-stoff	Stück	Benennung	Ersatzteil-Nr.	Bild: 7 Orts-Nr.	Bem.
	1	**Einfassung für Bodenfenster zwischen den Pedalen, vollst.**	**88.123-62**	**33**	
		einschließlich Orts-Nr. 34 und 35			
	1	Bodenfensterrahmen (Schweißstück)	88.123-62 H 01	34	
	14	Flachrundschraube	M 4 x 26 Ju N 14155	35	
	1	Bodenfensterscheibe	88.123-77 H 03	36	aus Stckl. 88.123-77
	1	**Lagerung für Klappfenster (für Lotfe), vollst.**	**88.123-182**	**(37)**	
		einschließlich Orts-Nr. 38-41			
	1	Flanschlager (Preßteil) (an Spant 3)	88.123-6716	38	
		„ (Behelf) (an Spant 3)	88.123-6739	38	
	1	„ (Preßteil) (vor Spant 4)	88.123-6713	39	
		„ (Behelf) (vor Spant 4)	88.123-6740	39	
	1	Schweißstück für Verriegelung (an Spant 3)	88.123-67 H 03	40	
	1	Schweißstück für Verriegelung (vor Spant 4)	88.123-67 H 04	41	
	1	**Klappfenster für Lotfe, vollst.**	**88.123-67**	**42**	
		einschließlich Orts-Nr. 43-54			
	1	Fensterrahmen (Gußstück)	88.123-6701	43	
	2	Buchse mit Bund	6 x 18 Ju N 17001	44	
	1	Fenstergriff (Schweißstück) (vernietet)	88.123-67 H 02	45	
	2	Buchse mit Bund 9,9 ø/6 ø H 8 x 33 lang (vernietet)	88.123-6709	46	
	2	Bolzen 6 ø f 8/5 ø n 6 x 63 lang (vernietet)	88.123-6710	47	
	1	Drehfeder	88.123-6715	48	
	2	Haken	88.123-6712	49	
	1	Führungshebel (Schweißstück) mit Buchsen	88.123-67 H 01	50	
	2	Sechskantbolzen 6 ø, nicht abgesetzt	18 Ju N 113834	51	
	1	Fensterscheibe	88.123-6717	52	
	1	Abdeckrahmen	88.123-6718	53	
	15	Linsensenkschraube	M 4 x 12 DIN 91[1]	54	
	1	**Rahmen für Fenster, rechts, zwischen Spant 3 und 4, vollst.**	**88.123-65**	**55**	
		einschließlich Orts-Nr. 56-59			
	1	Fensterrahmen (Schweißstück)	88.123-65 H 01	56	
	2	Linsensenkschraube	M 4 x 24 DIN 91[1]	57	
	4	„	M 4 x 22 DIN 91[1]	58	
	15	„	M 4 x 18 DIN 91[1]	59	
	1	Fensterscheibe, rechts	88.123-77 H 02	60	aus Stckl. 88.123-77

[1] Aus Flußstahl (bei Bestellung angeben)

Unbefugte Verwendung ist strafbar und macht schadenersatzpflichtig

JFM-FTVDru 260341 BaSbKü

Rumpf-Unterschale
(Einbauten und Haut von Spant 3-9)

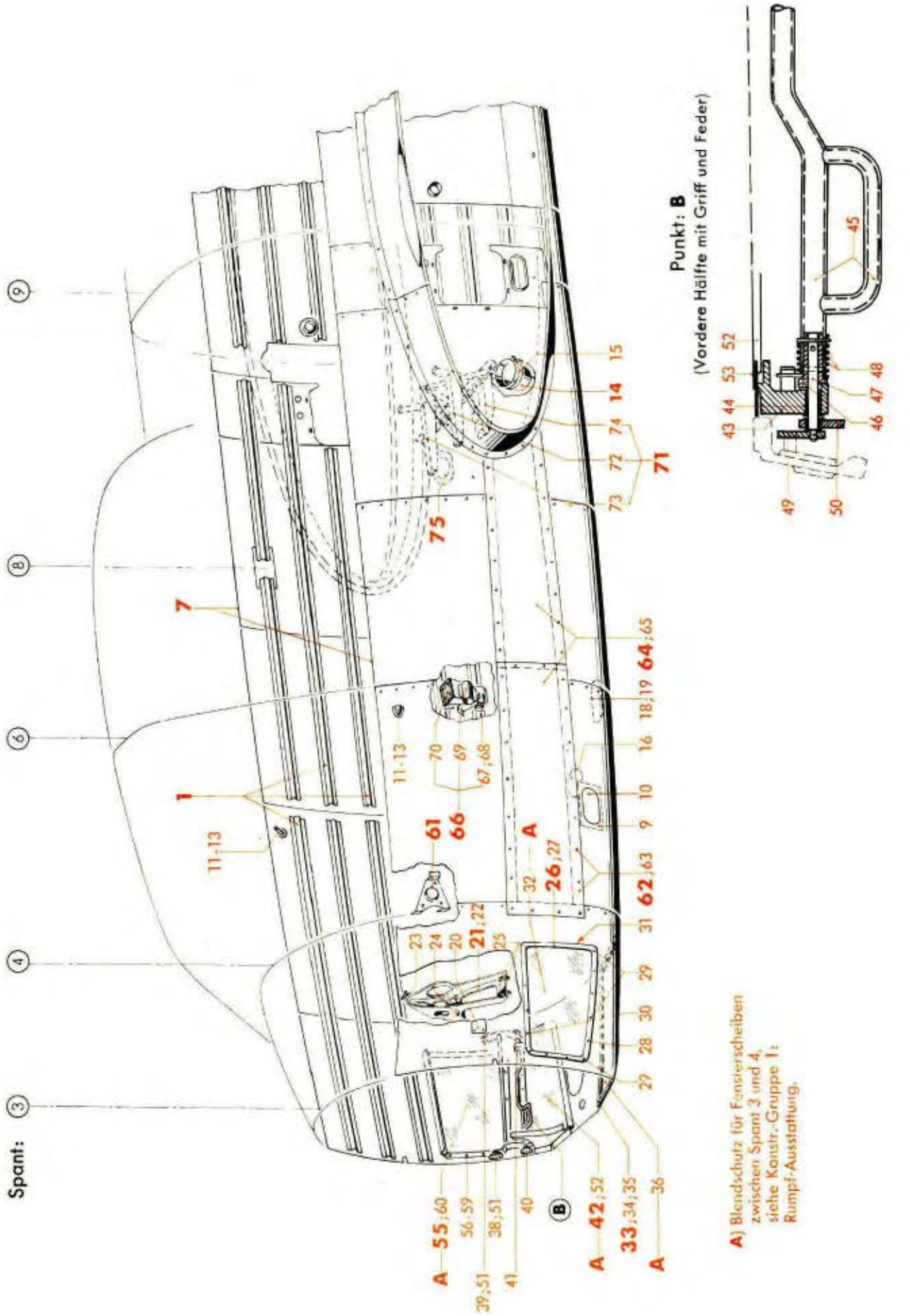

Werk-stoff	Stück	Benennung	Ersatzteil-Nr.	Bild: 7 Orts-Nr.	Bem.
	1	**Lagerung für Selbstschalterkasten**	**88.123-142**	**61**	
	1	**Rahmen in der linken Seitenwand, vollst.**	**88.123-66**	**62**	
		einschließlich Orts-Nr. 63			
	59	Senkschraube	M 6 x 14 Ju N 14154	63	
	1	**Klappe in der linken Seitenwand, vollst.**	**88.123-83**	**64**	
		einschließlich Orts-Nr. 65			
	7	Senkschraube	M 6 x 14 Ju N 14154	65	
	1	**Fußauftritt am Unterholm, rechts, vollst.**	**88.123-173**	**66**	
		einschließlich Orts-Nr. 67-70			
	1	Drehfeder	88.123-173.06	67	
	1	Heizschlauchlagerung	88.123-173 H 01	68	
	1	Schellenhälfte	88.123-173.22	69	
	1	Gummibelag	88.123-173.05	70	
	1	**Trommellagerung am Absatz vor Spant 9, vollst.**	**88.123-164**	**71**	siehe auch Bild 4
		einschließlich Orts-Nr. 72-74			
	1	Konsole, links, einbaufertig	88.123-164.14/..	72	
	1	„ rechts, „	88.123-164.13/..	73	
	1	„ unten, „	88.123-164.05/..	74	
	1	**Steckdosen-Einbau am Spant 8a**	**88.123-120**	**75**	

Unbefugte Verwendung ist strafbar und macht schadenersatzpflichtig

Rumpf-Unterschale

(Einbauten und Haut von Spant 9-15)

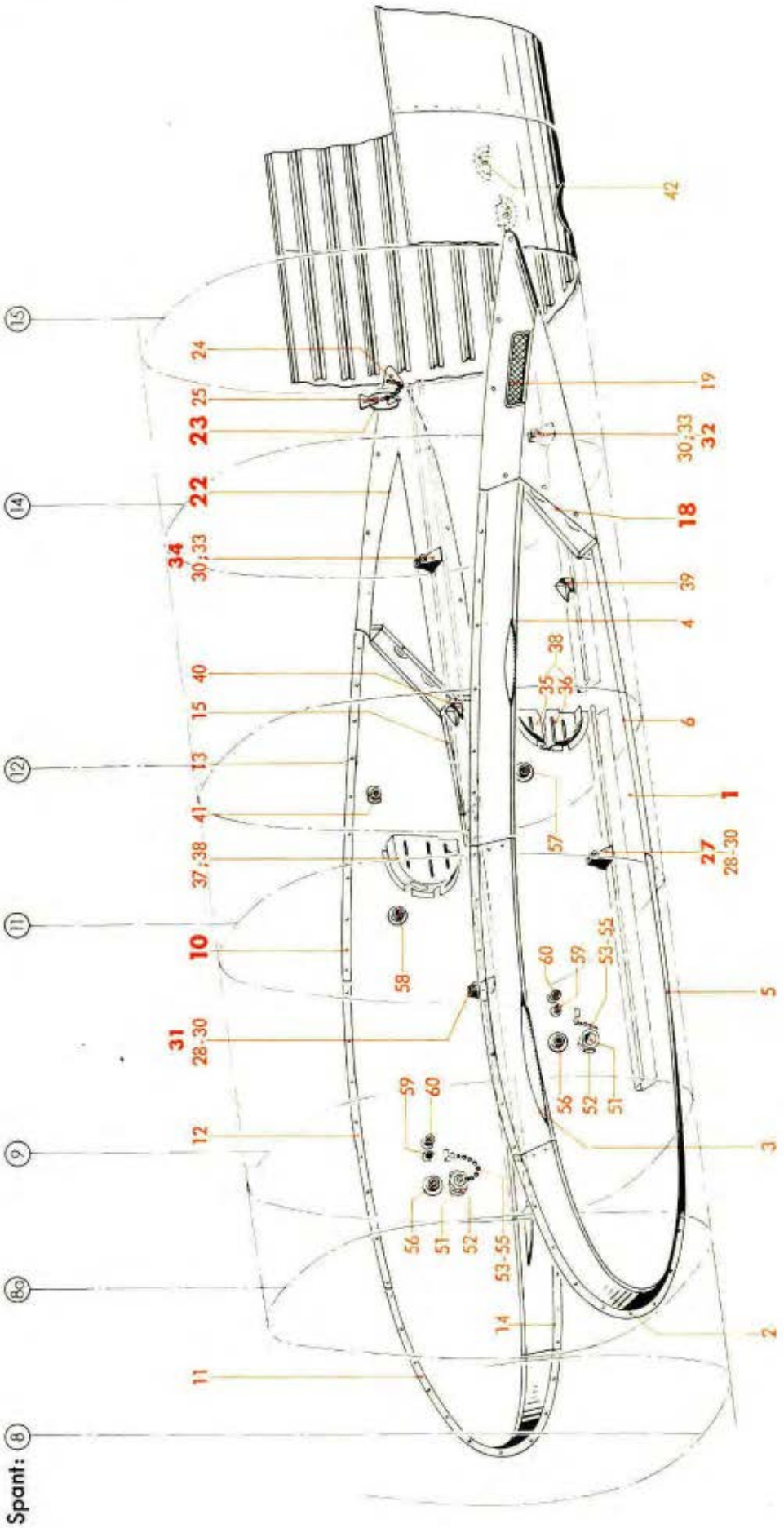

Werk-stoff	Stück	Benennung	Ersatzteil-Nr.	Bild: 8 Orts-Nr.	Bem.
	1	**Spaltverkleidung, links, vollst.**	**88.123-287**	**1**	
		einschließlich Orts-Nr. 2-9			
	1	Verkleidungsblech, vorn, einbaufertig	88.123-287.01/..	2	
	1	Verkleidungsblech, mit Kappe, oben, vorn, einbaufertig	88.123-287.02/..	3	
	1	Verkleidungsblech, mit Kappe, oben, hinten, einbaufertig	88.123-287.03/..	4	
	1	Verkleidungsblech mit Kappe, unten, vorn, einbaufertig	88.123-287.04/..	5	
	1	Verkleidungsblech mit Kappe, unten, hinten, einbaufertig	88.123-287.05/..	6	
		mit: Sickertopf	88.123-287.33		
	38	Flachrundschraube	M 5 x 12 Ju N 14155	(7)	
	10	„	M 5 x 22 Ju N 14155	(8)	
	6	Senkschraube	M 6 x 14 Ju N 14154	(9)	
	1	**Spaltverkleidung, rechts, vollst.**	**88.123-288**	**10**	
		einschließlich Orts-Nr. 11-17			
	1	Verkleidungsblech, vorn, einbaufertig	88.123-288.01/..	11	
	1	Verkleidungsblech mit Kappe, oben, vorn, einbaufertig	88.123-288.02/..	12	
	1	Verkleidungsblech mit Kappe, oben, hinten, einbaufertig	88.123-288.03/..	13	
	1	Verkleidungsblech mit Kappe, unten, vorn, einbaufertig	88.123-288.04/..	14	
	1	Verkleidungsblech mit Kappe, unten, hinten, einbaufertig	88.123-288.05/..	15	
	40	Flachrundschraube	M 5 x 12 Ju N 14155	(16)	
	13	„	M 5 x 22 Ju N 14155	(17)	
	1	**Verkleidungs-Endkappe, links, vollst.**	**88.124-291**	**18**	
		einschließlich Orts-Nr. 19-21			
	1	Trittblech	88.124-291 H 02	19	
	10	Flachrundschraube	M 5 x 12 Ju N 14155	(20)	
	3	„	M 5 x 22 Ju N 14155	(21)	
	1	**Verkleidungs-Endkappe, rechts, vollst.**	**88.124-292**	**22**	
		einschließlich Orts-Nr. 20 und 21			
	1	**Verschlußdeckel vor Spant 15, rechts, vollst.**	**88.123-278**	**23**	
		einschließlich Orts-Nr. 24 und 25			
	1	Kugelkette 125 mm lang	(K 77 m. 2 Nipp. Nr. 018)	24	
	1	Topfverschluß	88.123-278.05	25	aus Ju N 35679

Unbefugte Verwendung ist strafbar und macht schadenersatzpflichtig

Rumpf-Unterschale

(Einbauten und Haut von Spant 9-15)

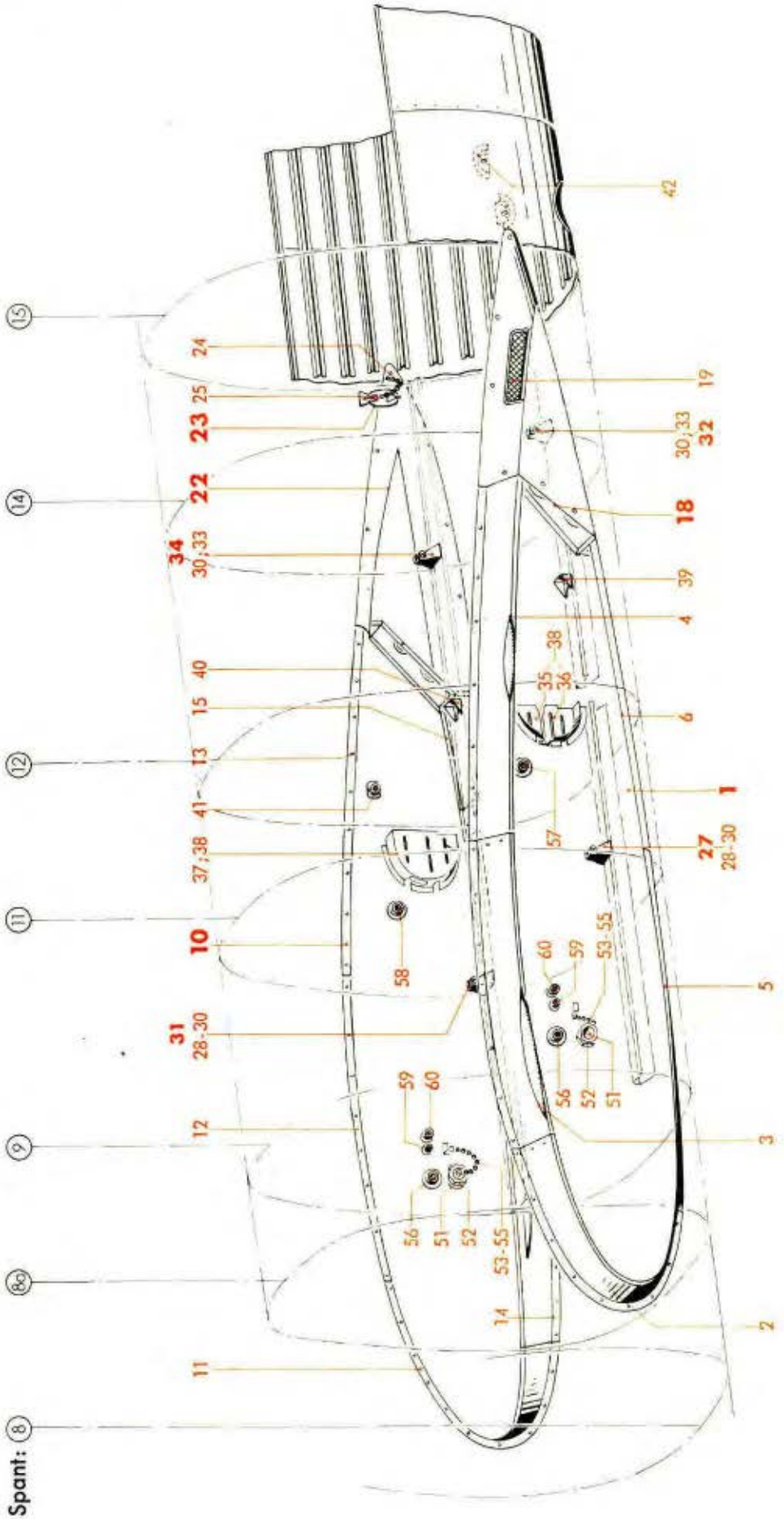

Werk-stoff	Stück	Benennung	Ersatzteil-Nr.	Bild: 8 Orts-Nr.	Bem.
		Pfetten und Profile: (von Spant 9 bis 33) hierzu Orts-Nr. 27-48		(26)	aus Stckl. 88.125-244/
	1	**Lager für Notzug im 1. Lastenraum am Spant 11, links, vollst.** einschließlich Orts-Nr. 28-30	**88.123-244 H 01**	27	
	1	Buchse mit Bund 16 ø s 6/ 8 ø H 8 x 6 lang	88.123-244.130	28	
	1	„ „ „ 16 ø s 6/10 ø H 8 x 6 „	88.123-244.131	29	
	4	Stift	88.123-244.261	30	
	1	**Lager für Notzug im 1. Lastenraum am Spant 11, rechts, vollst.** einschließlich Orts-Nr. 28-30	**88.123-244 H 03**	31	
	1	**Lager für Notzug im 2. Lastenraum am Spant 14, links, vollst.** einschließlich Orts-Nr. 33 und 30	**88.123-244 H 02**	32	
	2	Buchse mit Bund 16 s 6/11,8 x 6 lang	88.123-244.121	33	
	1	**Lager für Notzug im 2. Lastenraum am Spant 14, rechts, vollst.** einschließlich Orts-Nr. 33 und 30	**88.123-244 H 04**	34	
	1	obere Schutzkastenhälfte, links, einbaufertig	88.123-244.230/..	35	
	1	untere „ „ „	88.123-244.231/..	36	
	1	Schutzkasten, rechts	88.123-244.136	37	
	10	Flachrundschraube	M 4 x 10 Ju N 14155	38	
	1	Böckchen (Preßteil) (an Spant 13, links)	88.123-244.03	39	
		„ (Behelf)	88.123-244.208		
	1	„ (Preßteil) (an Spant 13, rechts)	88.123-244.04	40	
		„ (Behelf)	88.123-244.209		
	1	Flanschdoppelstutzen (hinter Spant 12, rechts) für Kraftstoff-Sicker- und Entlüftungsleitung	88.125-244.10	41	aus 13 DIN 7610
	2	Verschlußkappe	88.125-244.269	42	
	Nach Bedarf	Winkelprofil, gleichschenklig	L 15x15x0,8 Ju N 13810.1	(43)	
	„	„ „	L 20x20x1,2 Ju N 13810.1	(44)	
	„	„ ungleichschenklig	L 25x15x1 Ju N 13812.1	(45)	
	„	A-Profil (Hutprofil)	A 20x20x0,6 Ju N 13830.1	(46)	
	„	„ („)	A 20x20x0,8 Ju N 13830.1	(47)	
	„	„ („)	A 20x20x1 Ju N 13830.1	(48)	
	1	**Haut-Unterschale, vollst.** (von Spant 9 bis 33) einschließlich Orts-Nr. 50-60	**88.125-245**	49	
	Nach Bedarf	Hautblech 0,6; 0,8 und 1 mm dick		(50)	
	2	Flanschstutzen	88.732-1517	51	

Unbefugte Verwendung ist strafbar und macht schadenersatzpflichtig

Rumpf-Unterschale

(Einbauten und Haut von Spant 9-15)

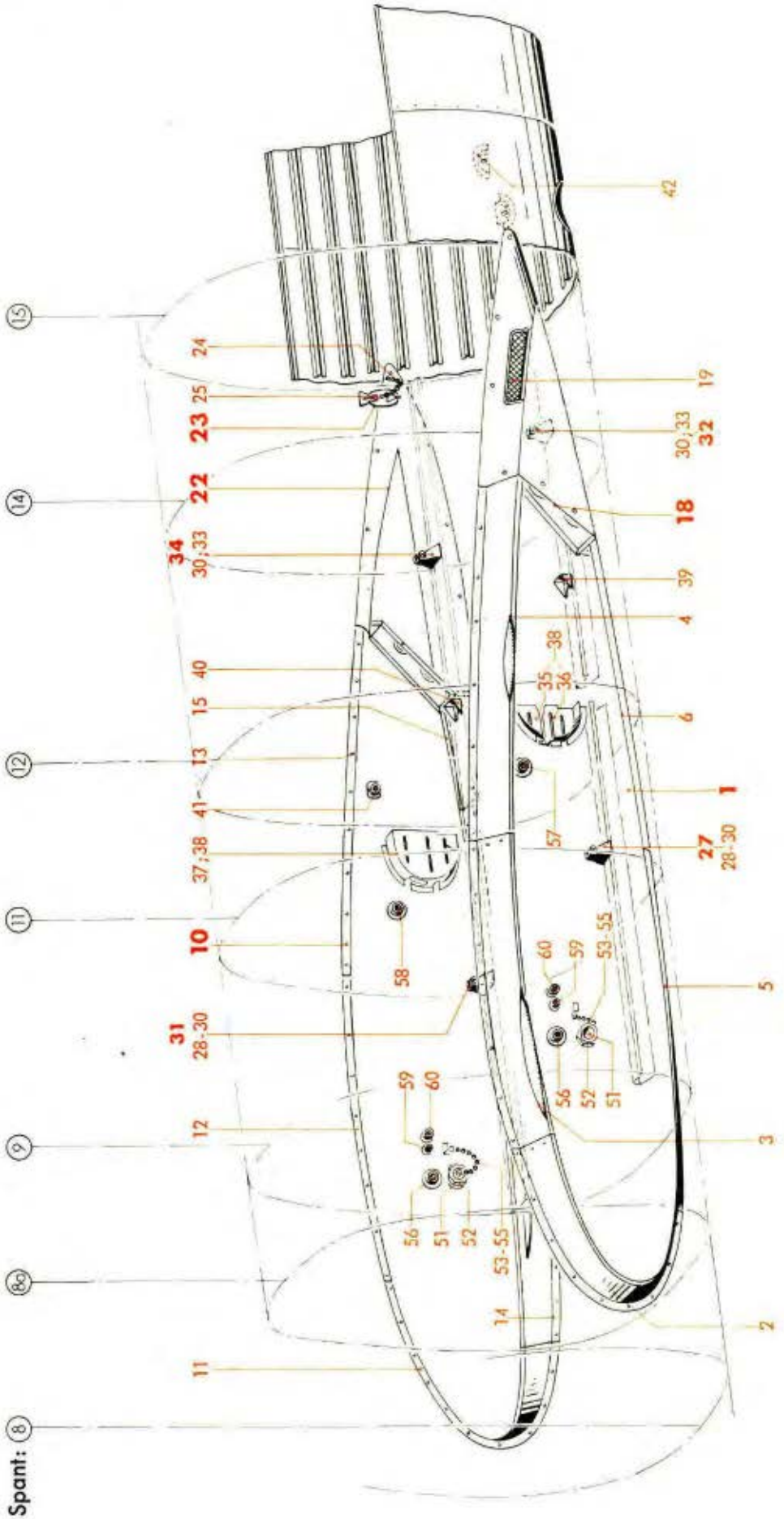

Werk-stoff	Stück	Benennung	Ersatzteil-Nr.	Bild: 8 Orts-Nr.	Bem.
	2	Blindverschluß	25 Ju N 18315	52	
	2	Spaltring (Lief. Pötz)	(Spt 7)	53	
	2	Kugelkette 100 lang (Lief.: Pötz)	(K 77 m. 2 Nipp. Nr. 018)	54	
	2	Spaltring (Lief. Pötz)	(Spt 11)	55	
	2	Flanschdoppelstutzen (für Kraftstoffgebläse-leitung	25 DIN 7616[3])	56	
	1	Flanschdoppelstutzen (für Kraftstoff-Sicker-	20 DIN 7616[3])	57	
	1	„ u. Entlüftungsleitung)	13 DIN 7616[3])	58	
	2	„ (für Enteisungsleitung)	13 DIN 7616[3])	59	
	2	„ (für Kraftstoff-Umpumpleitung)	16 DIN 7616[3])	60	

[3]) Aus Leichtmetall (bei Bestellung angeben)

Unbefugte Verwendung ist strafbar und macht schadenersatzpflichtig

Rumpf-Unterschale
(Einbauten und Haut von Spant 21-33)

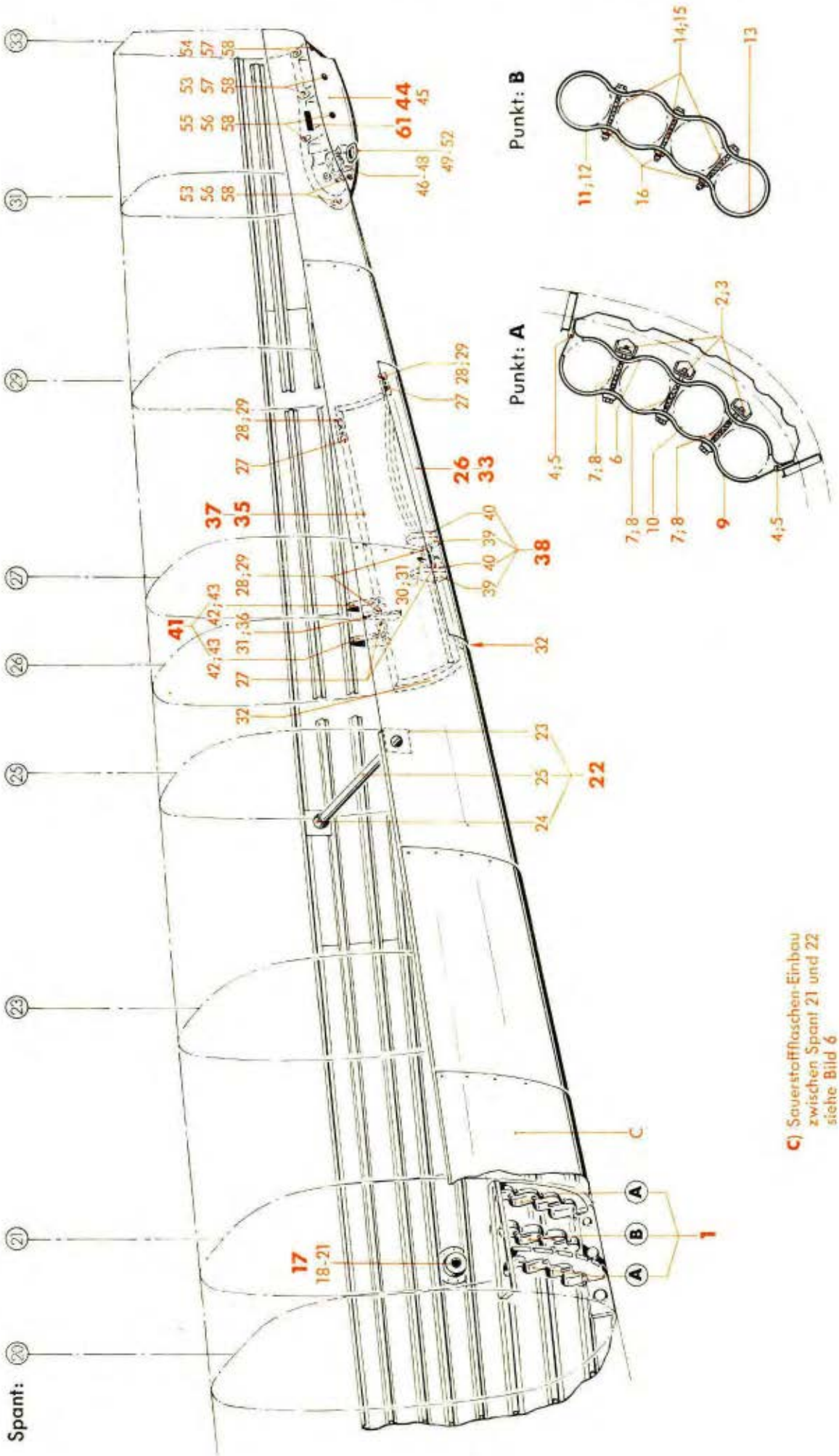

Werk-stoff	Stück	Benennung	Ersatzteil-Nr.	Bild: 9 Orts-Nr.	Bem.
	1	**Sauerstoffflaschen-Einbau zwischen Spant 20 und 21, links, vollst.**	**88.125-322**	**1**	
		einschließlich Orts-Nr. 2-16			
	6	Böckchen (Preßteil)	88.113-7801	2	
		„ (Behelf)	88.113-7875		
	6	doppelseitige Annietmutter, selbstsichernd	M 6 Lg N 14480	3	
	4	Scharnierhälfte	88.113-7712	4	
	4	Bolzen mit Kopf 5 ø f 8 x 46 lang	88.113-7817	5	
	2	Gummistreifen 16 x 3 x 430 lang	88.125-322.17	6	
	6	Sechskantschraube	M 6 x 90 DIN Kr 551	7	
	6	Gummischlauch 8 x 1 x 40 lang	88.125-322.18	8	
	2	**Spannband, vorn und hinten, vollst.**	**88.125-322 H 01**	**9**	
		einschließlich Orts-Nr. 10			
	1	Gummiband 30 x 3 x 510 lang	88.125-253.42	10	
	1	**Spannband, mitten, vollst.**	**88.125-253 H 02**	**11**	
		einschließlich Orts-Nr. 12-16			
	1	Spannband, allein	88.125-253.46	12	
	1	Gummiband 30 x 3 x 1100 lang	88.125-253.47	13	
	3	Sechskantschraube	M 6 x 75 DIN Kr 551	14	
	3	Gummischlauch 8 x 1 x 40 lang	88.125-253.48	15	
	3	doppelseitige Annietmutter, selbstsichernd	M 6 Lg N 14480	16	
	1	**Außenbordanschluß für Sauerstoff, vollst.**	**88.123-261**	**17**	
		einschließlich Orts-Nr. 18-21			
	1	Lagertopf	88.123-261.01	18	
	1	Deckel, einbaufertig	88.123-261.02/..	19	
		mit: Topfverschluß	88.123-261.06		aus Ju N 24496
	1	Kugelkette 125 mm lang (Lief.: Pötz)	(K 77 m. 2 Nipp. Nr. 018)	20	
	2	Spaltring (Lief.: Pötz)	(Spt 11)	21	
	1	**Aufhängung am Rumpfende, vollst.**	**88.123-284**	**22**	
		bestehend aus Orts-Nr. 23-25			
	1	Flansch, links (Preßteil)	88.123-284.02	23	
		„ „ (Behelf)	88.123-284.20		
	1	„ rechts (Preßteil)	88.123-284.01	24	
		„ „ (Behelf)	88.123-284.19		
	1	Rohr 40 x 1	88.123-284.03	25	
	1	**Spornklappe, links, vollst.**	**88.123-369**	**26**	
		(Behelf siehe Orts-Nr. 33)			
		einschließlich Orts-Nr. 27-32			
	2	Scharnierhälfte (an der Klappe)	88.123-269.13	27	
	2	„ (am Hilfsholm)	88.123-269.14	28	
	8	Flachrundschraube	M 5 x 14 Ju N 14155	29	
	1	Lagerarm	88.123-269.25	30	
	1	Buchse	6 x 7 Ju N 17002	31	
	1	Dichtung (Lederstreifen 18 x 2,5 x 326 lang)	88.123-269.18	32	

Unbefugte Verwendung ist strafbar und macht schadenersatzpflichtig

JFM-FTVDru 270341 BoSbKü

Rumpf-Unterschale
(Einbauten und Haut von Spant 21-33)

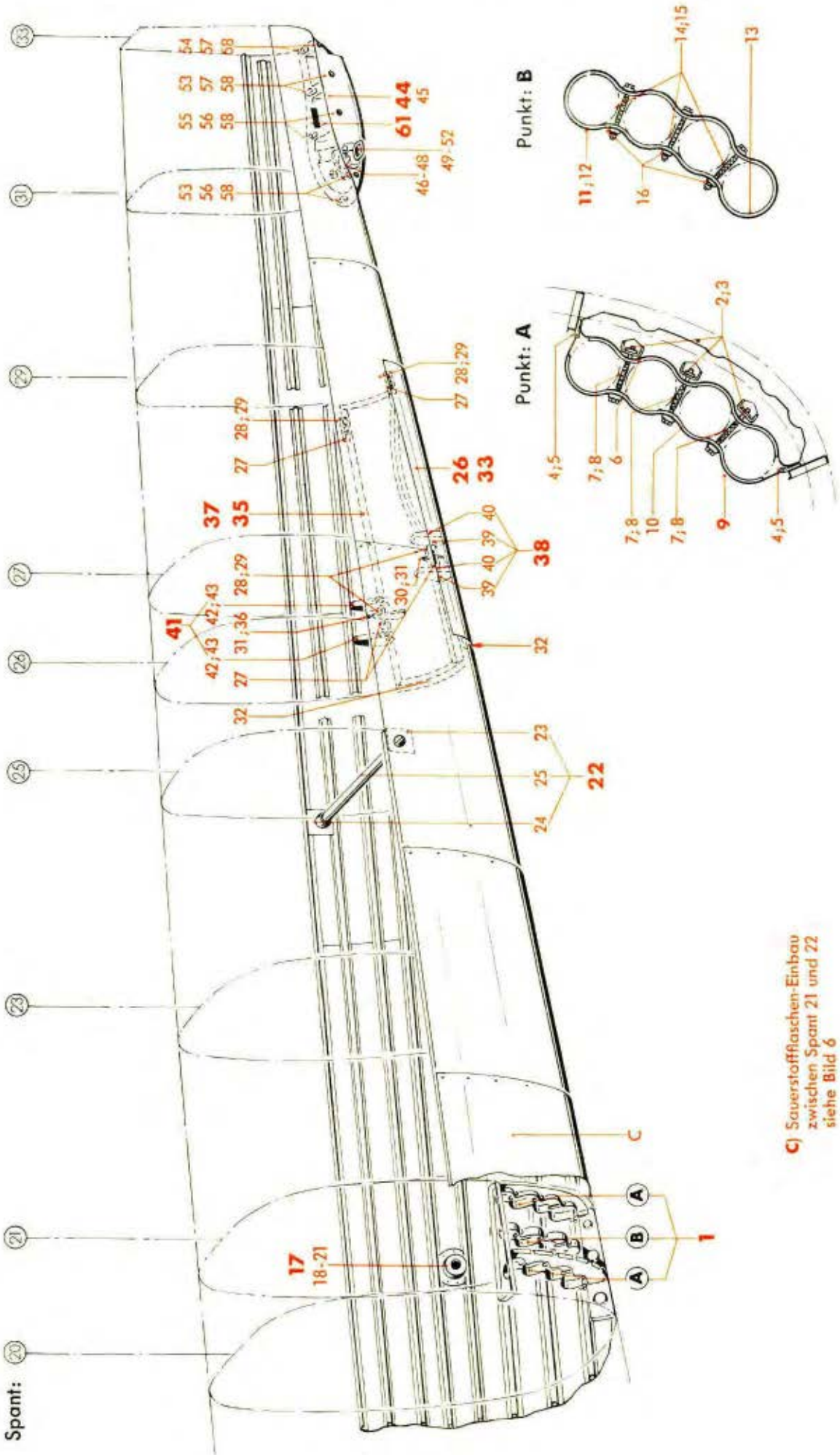

Werk-stoff	Stück	Benennung	Ersatzteil-Nr.	Bild: 9 Orts-Nr.	Bem.
		Spornklappe, links, vollst.	**88.123-269**	**33**	
		(Behelf für Orts-Nr. 26)			
		einschließlich Orts-Nr. 27-32			
	1	**Spornklappe, rechts, vollst.**	**88.123-370**	**35**	
		(Behelf siehe Orts-Nr. 37)			
		einschließlich Orts-Nr. 27-29; 31; 32 und 36			
	1	Lagerarm	88.123-270.25	36	
		Spornklappe, rechts, vollst.	**88.123-270**	**37**	
		(Behelf für Orts-Nr. 35)			
		einschließlich Orts-Nr. 27-29; 31; 32 und 36			
	1	**Lagerung für Spornklappen-Betätigung, links, vollst.**	**88.123-296**	**38**	
		einschließlich Orts-Nr. 39 und 40			
	2	Flansch, vorn	88.123-296.06	39	
	2	„ hinten	88.123-296.05	40	
	1	**Lagerung für Spornklappen-Betätigung, rechts, vollst.**	**88.123-297**	**41**	
		einschließlich Orts-Nr. 42 und 43			
	2	Flansch, vorn	88.123-296.05	42	
	2	„ hinten	88.123-296.06	43	
	1	**Notsporn, vollst.**	**88.123-294**	**44**	
		bestehend aus Orts-Nr. 45-58			
	1	Notsporn (Gußteil)	88.123-294.01	45	
	1	Kugelpfanne	88.124-295.05	46	
	2	Sechskantschraube	M 6 x 18 DIN Kr 551	47	
	2	Federring	6,6 DIN 127	48	
	2	Ose (Preßteil)	88.124-295.06	49	
		„ (Behelf)	88.124-295.39		
	2	Federring	10,5 DIN 127	50	
	2	niedrige Sechskantmutter	M 10 DIN L 49[1]	51	
	2	Zylinderstift	4 m 6 x 10 Lg N 15204	52	
	4	Annietmutter (Preßteil) (mit Unterschale, vernietet)	88.123-282.01	53	
		„ (Behelf)	88.123-282.16		
	2	„ (Preßteil)	88.123-282.02	54	
		„ (Behelf)	88.123-282.16		
	2	„ (Preßteil)	88.501-5502	55	
		„ (Behelf)	88.503-42.102		
	4	Sechskantschraube (für Notsporn-Befestigung)	M 6 x 30 DIN Kr 551	56	
	4	„	M 6 x 35 DIN Kr 551	57	
	8	Federring	6,6 DIN 127	58	

[1]) Aus Flußstahl (bei Bestellung angeben)

Unbefugte Verwendung ist strafbar und macht schadenersatzpflichtig

Rumpf-Unterschale

(Einbauten und Haut von Spant 21-33)

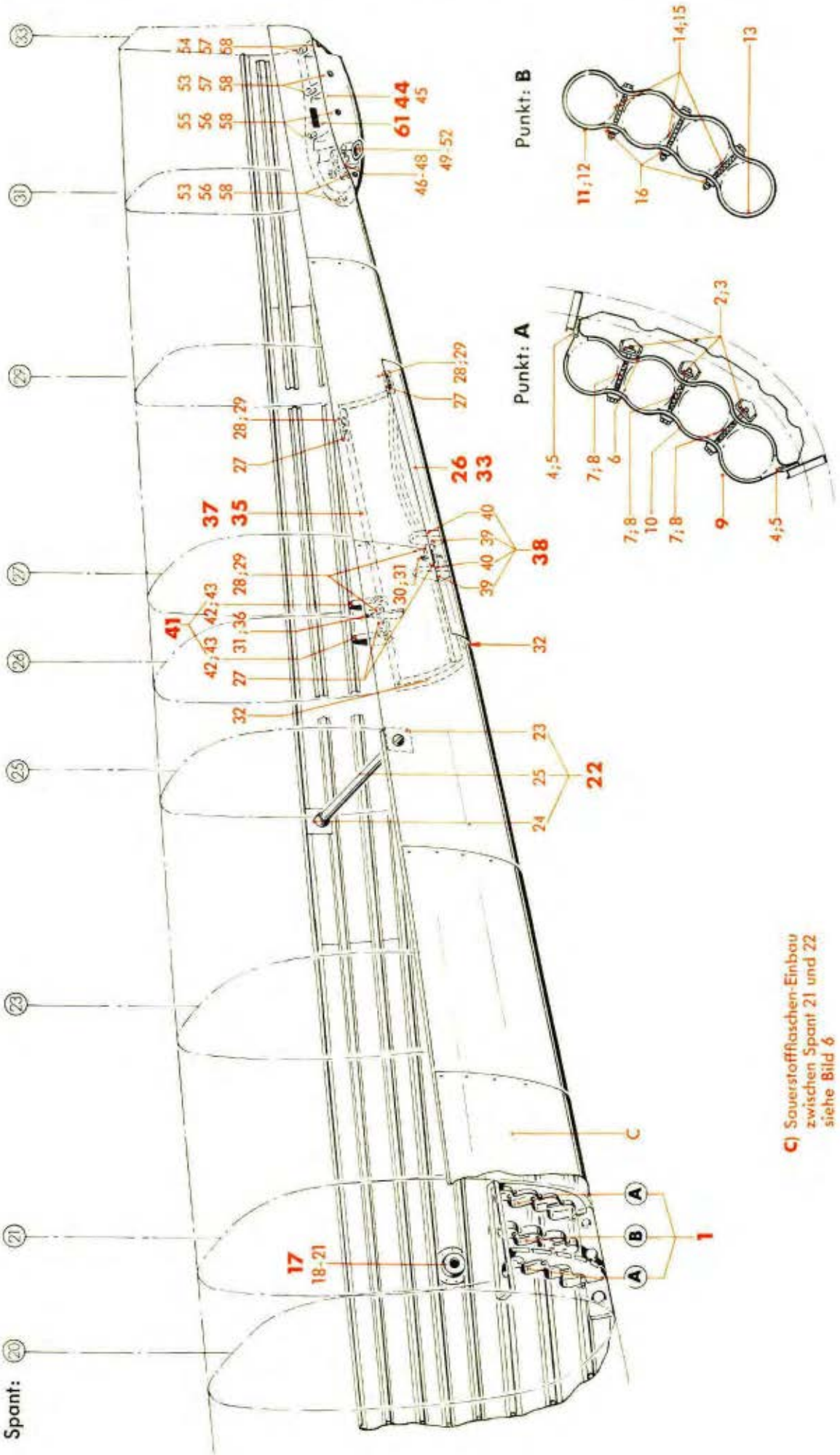

Werk-stoff	Stück	Benennung	Ersatzteil-Nr.	Bild: 9 Orts-Nr.	Bem.
		Pfetten und Profile (von Spant 9 bis 33)	**siehe Bild 8**	**(59)**	
		Haut-Unterschale (von Spant 9 bis 33)	**siehe Bild 8**	**(60)**	
	1	Zusätzliches Maschinen-Nummern-Schild am Rumpfende	88.125-316.01	61	aus Stkl. 88.125-316

Unbefugte Verwendung ist strafbar und macht schadenersatzpflichtig

Rumpf-Unterschale
(Fußbodenträger)

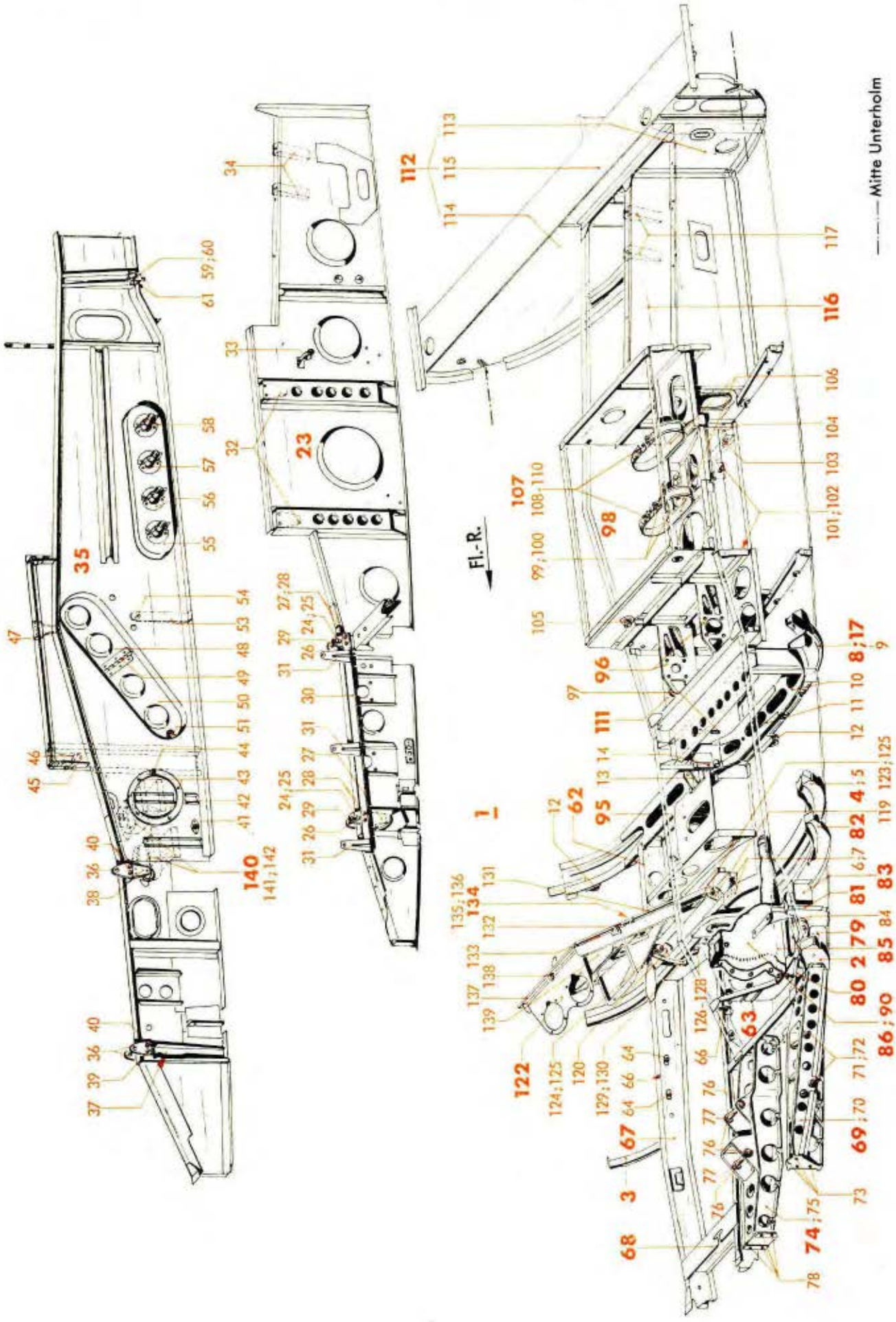

Werkstoff	Stück	Benennung	Ersatzteil-Nr.	Bild: 10 Orts-Nr.	Bem.
	1	**Fußbodenträger (zwischen Spant 3 und 9), vollst.** einschließlich Orts-Nr. 2-144	**88.125-Z 01**	**1**	
	1	**Spant 4, Unterteil, links** (Spantblech 1,5 mm dick)	**88.123-26**	**2**	
	1	**Spant 4, Unterteil, rechts** (Spantblech 1 mm dick)	**88.123-27**	**3**	
	1	**Spant 5, Unterteil, vollst.** einschließlich Orts-Nr. 5-7	**88.123-28**	**4**	
	Nach Bedarf	Spantblech 1 mm dick		5	
	1	Gewindestück M 8 (Flansch)	88.123-2838	6	
	1	Sechskantschraube	M 8 x 22 DIN 933[1])	7	
	1	**Spant 6, Unterteil, vollst.** (Behelf siehe Orts-Nr. 17) einschließlich Orts-Nr. 9-16	**88.125-329**	**8**	
	1	Spantkörper (Hutprofil)	88.123-329.02	9	
	1	Gurtlasche 3 mm dick	88.125-2907	10	
	1	„ 2 mm „	88.123-2908	11	
	2	Lagerbock (Preßteil) (für Bodenwanne, fester Teil)	88.123-2901	12	
		„ (Behelf)	88.123-2940		
	1	„ (Preßteil) (für Stützstrebe vom Klappsitz)	88.124-2903	13	
		„ (Behelf)	88.124-2986		
	1	Schelle 15 ø	88.125-329.25	14	
	1	Riemen 20 x 3 x 280 lang	88.123-2920	(15)	
	1	Druckknopf, Kappe grau (Lief.: Witte)	(Nr. 227)	(16)	siehe auch Ju N 16422
		Spant 6, Unterteil, vollst. (Behelf für Orts-Nr. 8) einschließlich Orts-Nr. 10-16 und 18-22	**88.125-29**	**17**	
	1	U-Gurtprofil	88.123-2902	(18)	
	1	Stegblech, vorn	88.123-2906	(19)	
	1	„ hinten	88.123-2905	(20)	
	1	Gurtwinkel, vorn	88.123-2904	(21)	
	1	„ hinten	88.123-2903	(22)	
	1	**Fußbodenträger, links, vollst.** einschließlich Orts-Nr. 24-34	**88.123-35**	**23**	
	2	Lasche, links	88.123-3535	24	
	2	doppelseitige Annietmutter, selbstsichernd vernietet (Lagerung für Führersitz, links)	M 6 Lg N 14480	25	

[1]) Aus Flußstahl (bei Bestellung angeben)

Unbefugte Verwendung ist strafbar und macht schadenersatzpflichtig

Rumpf-Unterschale
(Fußbodenträger)

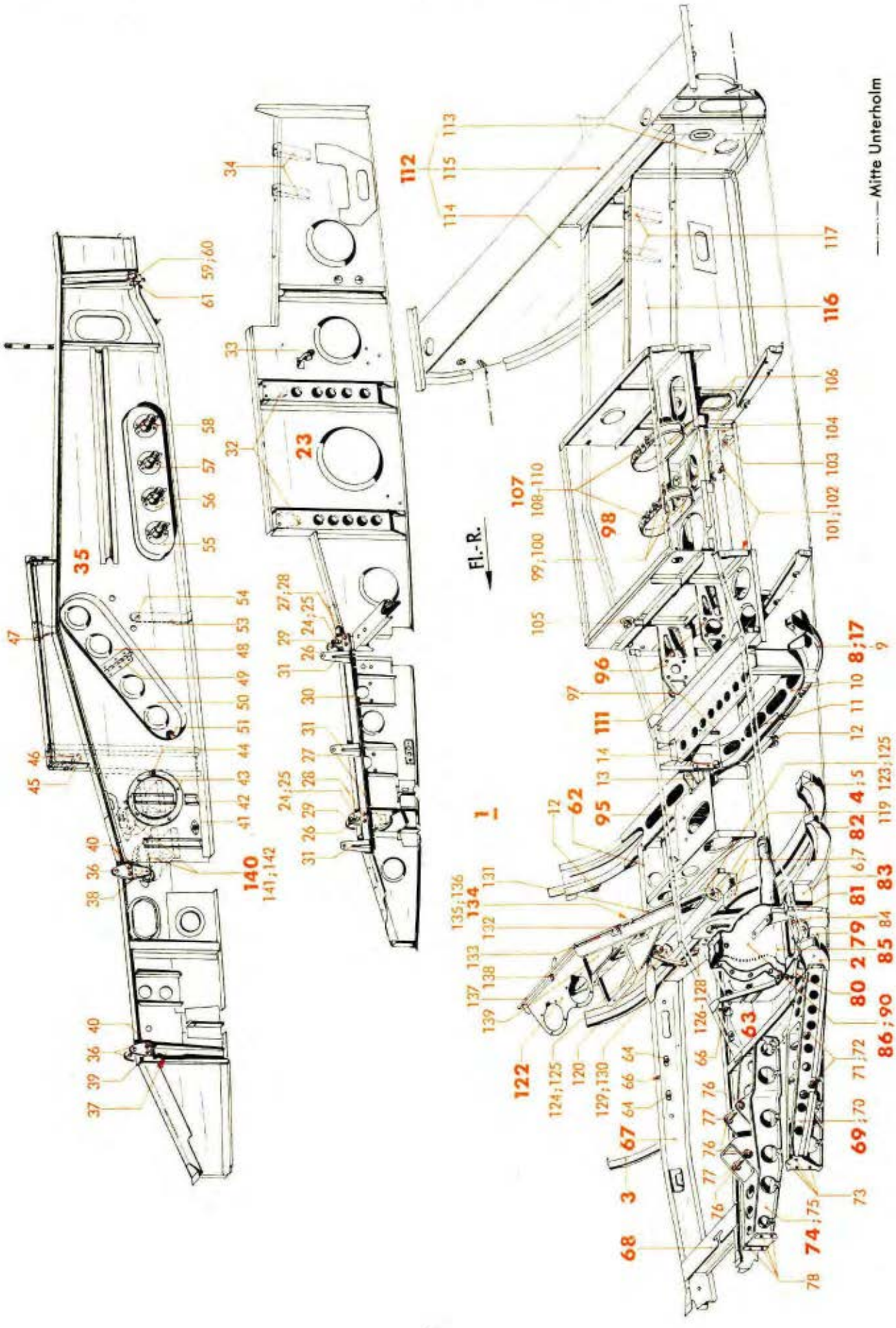

JFM-FTVDr.
190641
StBaSb

Werkstoff	Stück	Benennung	Ersatzteil-Nr.	Bild: 10 Orts-Nr.	Bem.
	2	Lasche, rechts	88.123-3550	26	
	2	Füllstück (Preßteil)	88.123-3541	27	
		„ (Behelf)	88.123-3546		
	4	Sechskantbolzen 6 ø, nicht abgesetzt (für Laschenbefestigung) (Lagerung für Führersitz, links)	36 Ju N 113834	28	
	2	Sechskantschraube (für Führersitzbefestigung)	M 6 x 40 DIN Kr 551	29	
	1	Anschlußprofil	88.123-3539	30	
	3	Befestigungsblech (für Gerätetisch-Verkleidung)	88.123-3540	31	
	2	Füllstück (Preßteil) (Lagerung für Funkersitz, links)	88.123-3501	32	
		„ (Behelf)	88.123-3545		
	1	Schelle 20 ø	88.123-3561	33	
	2	Böckchen (Preßteil) (für Hebellagerung am Spant 9, unten)	88.113-1203	34	
		„ (Behelf)	88.113-12.122		
	1	**Fußbodenträger, mitten, vollst.** einschließlich Orts-Nr. 36-61	**88.125-36**	**35**	
	3	Lasche	88.123-3535	36	
	1	Stützverbindung (Preßteil) (Lagerung für Führersitz, rechts)	88.123-3602	37	
		„ (Behelf)	88.123-3662		
	1	Füllstück (Preßteil)	88.123-3541	38	
		„ (Behelf)	88.123-3546		
	1	Sechskantschraube	M 6 x 38 DIN Kr 551	39	
	3	„	M 6 x 35 DIN Kr 551	40	
	1	Flansch (Preßteil)	88.123-5203	41	
		„ (Behelf)	88.123-5273		
	1	Deckel 150 ø	88.123-3610	42	
	4	Flachrundschraube	M 4 x 6 Ju N 14155	43	
	1	„	M 4 x 16 Ju N 14155	44	
	1	Lagerbock (Preßteil)	88.124-3614	45	
		„ (Behelf)	88.124-3622		
	1	Füllstück (Preßteil) (Lagerung für Funkersitz, rechts)	88.123-3659	46	
		„ (Behelf)	88.123-3678		
	1	„ (Preßteil)	88.123-3603	47	
		„ (Behelf)	88.123-3663		
	1	Deckelhälfte 207 lang (vernietet)	88.123-3660	48	
	1	Gelenkband	88.123-3654	49	aus 30 DIN L 72
	1	Deckelhälfte 234 lang	88.123-3661	50	
	4	Kanalverschluß	Ju N 16403	51	
	4	Flachrundschraube	M 4 x 10 Ju N 14155	(52)	
	1	Riemen 25 x 3,5 x 180 lang	88.123-3671	53	
	1	Druckknopf, Kappe grau (Lief.: Witte)	(Nr. 227)	54	siehe auch Ju N 16422
	1	Gehäuse	88.129-3606	55	
	8	Schellenhälfte	88.123-3634	56	
	16	Flachrundschraube	M 4 x 10 Ju N 14155	57	
	16	Linsenschraube	M 4 x 14 DIN 85[1])	58	

[1]) Aus Flußstahl (bei Bestellung angeben)

Unbefugte Verwendung ist strafbar und macht schadenersatzpflichtig

Rumpf-Unterschale
(Fußbodenträger)

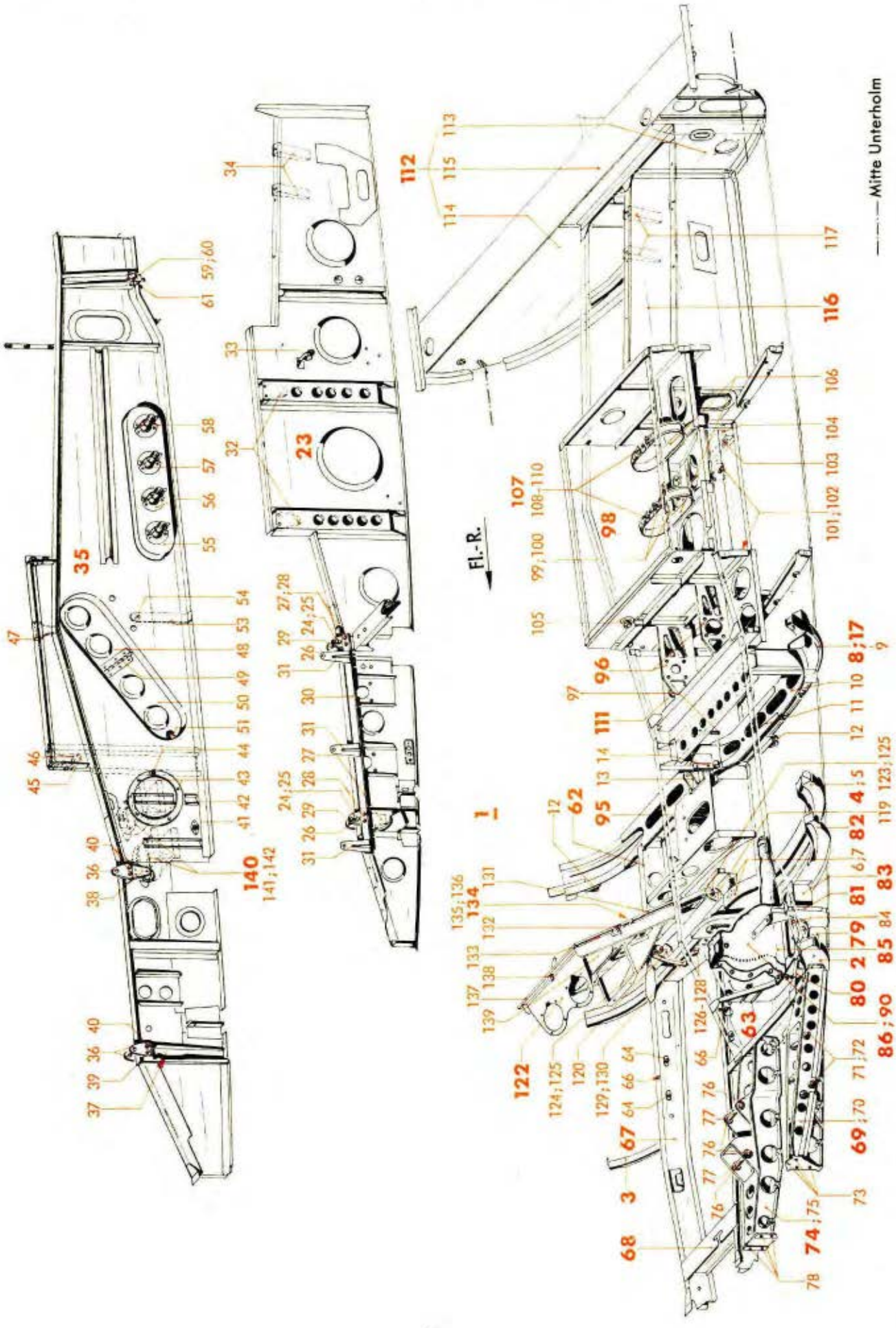

JFM-FTVDr.
190641
StBaSb

Werkstoff	Stück	Benennung	Ersatzteil-Nr.	Bild: 10 Orts-Nr.	Bem.
	2	Lagerbock (Preßteil) | (für Lastenträger-Einbau, I. Lastenraum)	88.123-3658	59	
		„ (Behelf) | (für Lastenträger-Einbau, I. Lastenraum)	88.123-3677	59	
	2	Buchse | (für Lastenträger-Einbau, I. Lastenraum)	6 x 16 Ju N 17003	60	
	2	Vierkantbolzen, nicht abgesetzt	6 x 58 Ju N 14158	61	
	1	**Fußbodenträger zwischen Spant 5 und 6, rechts**	**88.123-42**	**62**	
	1	**innerer Lotfeträger, vollst.** einschließlich Orts-Nr. 64-66	**88.123-37**	**63**	
	2	doppelseitige Annietmutter, selbstsichernd | (vernietet)	M 6 Lg N 14480	64	
	2	Füllstück | (vernietet)	88.166-3801	(65)	
	1	Gummischeibe	88.123-3811	66	
	1	**äußerer Lotfeträger, vollst.** einschließlich Orts-Nr. 64-66	**88.123-38**	**67**	
	1	**Lotfelagerung**	**88.123-39**	**68**	
	1	**Pedalträger, links, vollst.** einschließlich Orts-Nr. 70-72	**88.123-40**	**69**	
	1	Pedalträger, links (Gußteil)	88.123-4004	70	
	4	Buchse mit Bund | (Pedallagerung)	88.123-4005	71	Form n. 8x9 Ju N 17001
	2	Sechskantbolzen 8 ø, nicht abgesetzt | (Pedallagerung)	78 Ju N 113835	72	
		Sechskantschraube	siehe Bild 1, Spant 3	73	
	1	**Pedalträger, rechts, vollst.** einschließlich Orts-Nr. 75-77	**88.123-41**	**74**	
	1	Pedalträger, rechts	88.123-4105	75	
	4	Buchse mit Bund | (Pedallagerung)	88.123-4106	76	Form nach 8 x 9 Ju N 17001
	2	Sechskantbolzen 8 ø, nicht abgesetzt | (Pedallagerung)	78 Ju N 113835	77	
		Sechskantschraube	siehe Bild 1, Spant 3	78	
	1	**Seitensteuerlagerung, links**	**88.123-44**	**79**	
	1	**Seitensteuerlagerung, rechts**	**88.123-43**	**80**	
	1	**Abstützung, vorn**	**88.123-45**	**81**	
	1	**Abstützung, hinten**	**88.123-46**	**82**	

Unbefugte Verwendung ist strafbar und macht schadenersatzpflichtig

Rumpf-Unterschale
(Fußbodenträger)

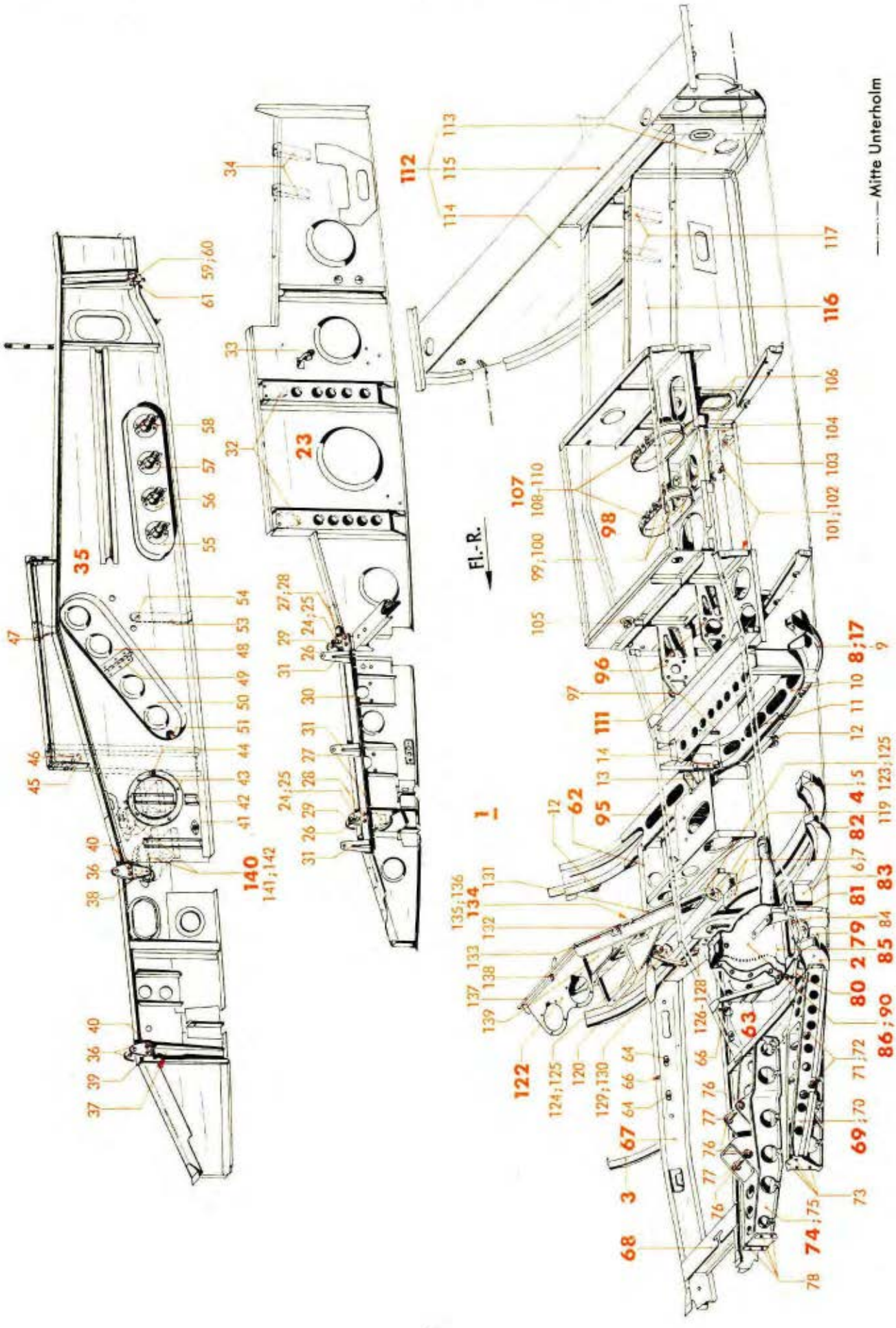

JFM-FTVDr.
190641
StBaSb

Werk-stoff	Stück	Benennung	Ersatzteil-Nr.	Bild: 10 Orts-Nr.	Bem.
	1	**Lagerung für Spurlager, vollst.**	**88.123-47**	**83**	
		einschließlich Orts-Nr. 84			
	2	Sechskantbolzen 6 ø, nicht abgesetzt	54 Ju N 113834	84	
	1	**Anschlag für Steuersäule**	**88.123-48**	**85**	
	1	**Verkleidungshose für Steuersäule, vollst.**	**88.123-49**	**86**	
		bestehend aus Orts-Nr. 87-94			
	7	Kugel (Lief.: Witte)	(wie aus Nr. 227)	(87)	siehe auch Ju N 16422
	6	Niet (Lief.: Witte)	(wie aus Nr. 227)	(88)	siehe auch Ju N 16422
	1	Linsenschraube	M 3 x 8 DIN 85[1])	(89)	
	1	**Stoffhose, vollst.**	**88.123-49 H 01**	**90**	
		einschließlich Orts-Nr. 91-94			
	10	Kappe, schwarz (für Druckknopf (Lief.: Witte))	(wie aus Nr. 227)	(91)	siehe auch Ju N 16422
	11	Öse (für Druckknopf (Lief.: Witte))	(wie aus Nr. 227)	(92)	siehe auch Ju N 16422
	4	Kugel (für Druckknopf (Lief.: Witte))	(wie aus Nr. 227)	(93)	siehe auch Ju N 16422
	5	Niet (für Druckknopf (Lief.: Witte))	(wie aus Nr. 227)	(94)	siehe auch Ju N 16422
	1	**Lagerung für Hilfssteuerung**	**88.123-50**	**95**	
	1	**Lagerung für Querruder-Winkelhebel zwischen Spant 6 und 7, vollst.**	**88.123-51**	**96**	
		einschließlich Orts-Nr. 97			
	1	Sechskantbolzen 8 ø, nicht abgesetzt	144 Ju N 113835	97	
	1	**Rudermaschinen-Einbau, vollst.**	**88.123-52**	**98**	
		einschließlich Orts-Nr. 99-110			
	1	Zwischenstück, links (Preßteil)	88.123-5202	99	
		„ „ (Behelf)	88.123-5272		
	2	Sechskantschraube	M 10 x 50 DIN 931[1])	100	
	2	Zwischenstück, rechts (Preßteil)	88.123-5201	101	
		„ „ (Behelf)	88.123-5271		
	2	Sechskantbolzen 10 ø, nicht abgesetzt	46 Ju N 113836	102	
	2	Flansch (Preßteil)	88.123-5203	103	
		„ (Behelf)	88.123-5273		
	1	Sechskantbolzen 8 ø, nicht abgesetzt (für Bodenwanne-Lagerung)	M 8 x 52 Ju N 113835	104	siehe auch Bild 12
	1	Flanschdoppelstutzen	10 DIN 7616[3])	105	
	2	Unterlage (für Spannband)	88.123-5239	106	

[1]) Aus Flußstahl (bei Bestellung angeben)

[3]) Aus Leichtmetall (bei Bestellung angeben)

Unbefugte Verwendung ist strafbar und macht schadenersatzpflichtig

JFM-FTVDru 260341 BaSbKü

Rumpf-Unterschale
(Fußbodenträger)

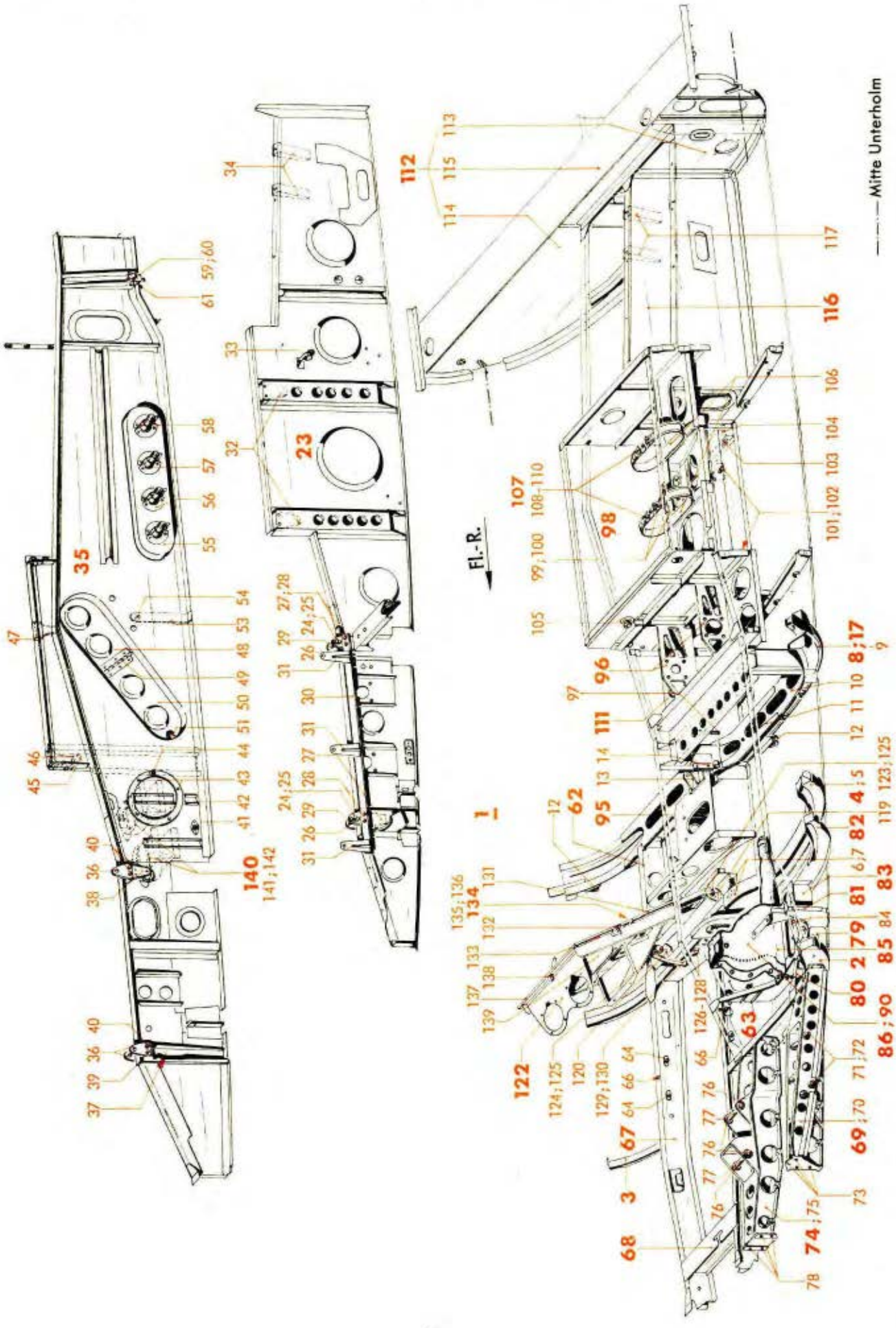

JFM-FTVDr.
190641
StBaSb

Werkstoff	Stück	Benennung	Ersatzteil-Nr.	Bild: 10 Orts-Nr.	Bem.
	2	**Spannband (für Drucköl-Zusatzbehälter), vollst.**	**88.123-52 H 01**	**107**	
		einschließlich Orts-Nr. 108-110			
	1	Spannschraube mit Rechts- und Linksgewinde	5 DIN L 605	108	
	1	Spannmutter	links 5 DIN L 607	109	
	1	„	rechts 5 DIN L 607	110	
	1	**Lagerung für Pendelhebel (für Rudermaschine)**	**88.123-53**	**111**	
	1	**Absatz vor Spant 9, vollst.**	**88.123-55**	**112**	
		einschließlich Orts-Nr. 113-115			
	1	Stegblech, links, einbaufertig	88.123-5501/..	113	
	1	„ rechts, „	88.123-5502/..	114	
	1	Bördelblech, oben, „	88.123-5503/..	115	
	1	**Träger für Hebellagerung am Spant 9 unten (Steuerungsbock), vollst.**	**88.123-56**	**116**	
		einschließlich Orts-Nr. 117			
	2	Böckchen (Preßteil)	88.113-1203	117	
		„ (Behelf)	88.113-12.122		
	1	**Lagerung für schwenkbare Gerätelagerung, vollst.**	**88.129-34**	**(118)**	
		einschließlich Orts-Nr. 119-121			
	1	Lageröse, links	88.129-3401	119	
	1	„ rechts	88.129-3402	120	
	1	Durchführung	88.129-3407	(121)	
	1	**schwenkbare Gerätelagerung für BZA, vollst.**	**88.129-194**	**122**	
		einschließlich Orts-Nr. 123-139			
	1	Scharnier, links	88.129-194.02	123	
	1	„ rechts	88.129-194.01	124	
	2	Bolzen (Splintbolzen)	6 x 26 Lg N 15229	125	
	1	Lagerbock (Schweißteil)	88.129-194 H 03	126	
	1	Drehfeder	88.129-194.11	127	
	1	Bolzen (Splintbolzen)	6 x 50 Lg N 15229	128	
	1	Führungshebel	88.129-194.09	129	
	1	Bolzen (Splintbolzen)	5 x 12 Lg N 15229	130	
	1	Fußbodenplatte	88.129-194.16	131	
	2	Knopf	88.129-194.26	132	
	2	Gummistreifen 4 mm dick	88.129-194.19	133	

Unbefugte Verwendung ist strafbar und macht schadenersatzpflichtig

Rumpf-Unterschale
(Fußbodenträger)

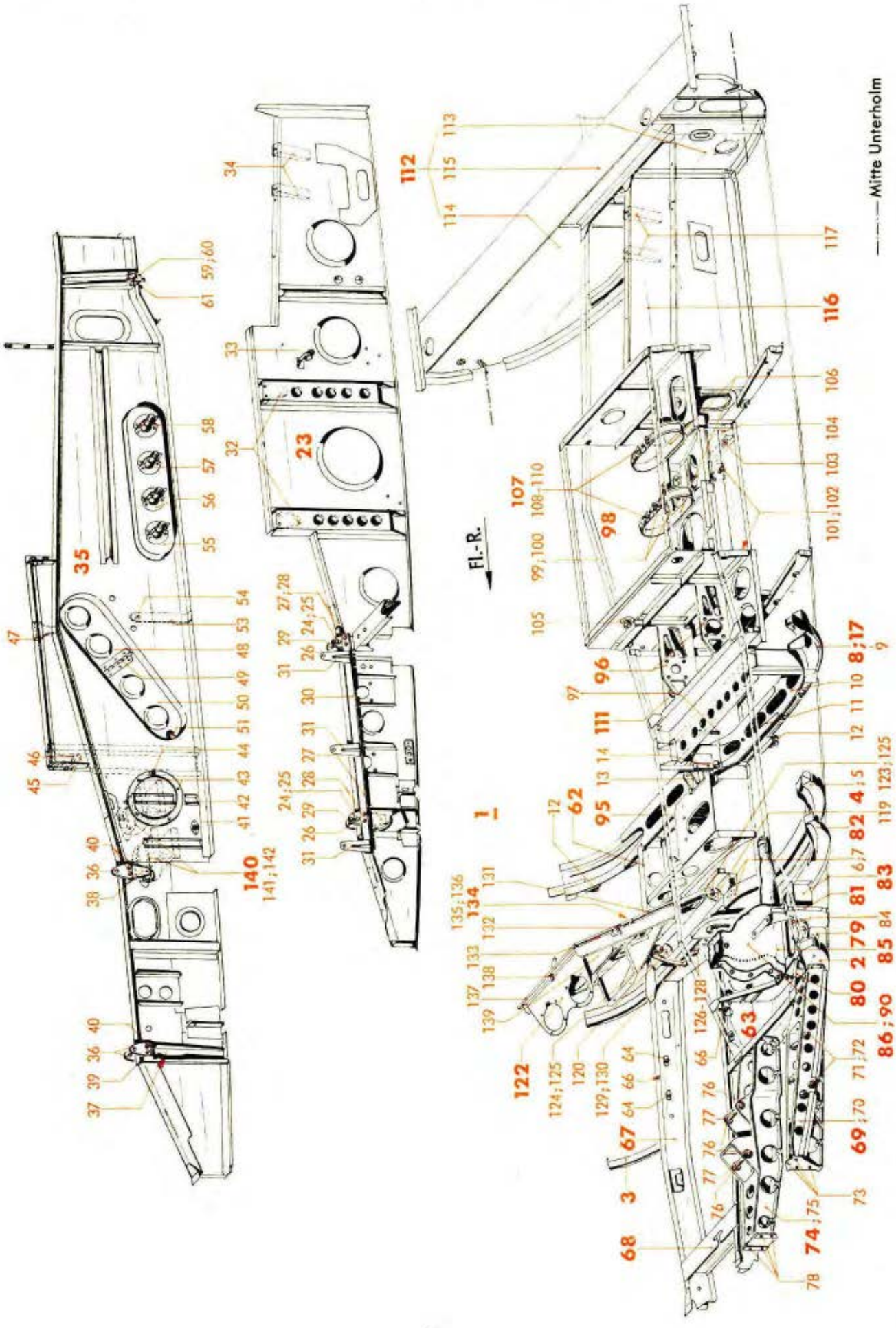

JFM-FTVDr.
190641
StBaSb

Werkstoff	Stück	Benennung	Ersatzteil-Nr.	Bild: 10 Orts-Nr.	Bem.
	1	**Klappe, vollst.**	**88.129-194 H 01**	**134**	
		einschließlich Orts-Nr. 135-138			
	1	Gelenkbandhälfte, innen	88.129-194.46	135	aus 17,5 DIN L 72
	1	„ außen	88.129-194.47	136	
	1	Fußbodenbelag	88.129-194.48	137	
	1	Verschlußfeder	88.129-194.12	138	
	1	Kniepolster	88.129-194 H 02	139	
	1	**Trommellagerung am Fußbodenträger, mitten, vollst.**	**88.125-73**	**140**	
		einschließlich Orts-Nr. 141 und 142			
	2	Riemen ohne Schnalle	25x220x2 Ju N 15301	141	
	2	Schnallriemen	25x175 Ju N 15302	142	
	1	**Lagerung für Bodenfenster-Blendschutz, vollst.**	**88.129-54**	**(143)**	aus AV 4549/41
		einschließlich Orts-Nr. 144			
	1	Lagerbock (Schweißstück)	88.129-54 H 01	(144)	

Unbefugte Verwendung ist strafbar und macht schadenersatzpflichtig

JFM-FTVDru 310341 BaSbKü

Rumpf-Unterschale

(Bodenabdeckungen zwischen Spant 4 und 9)

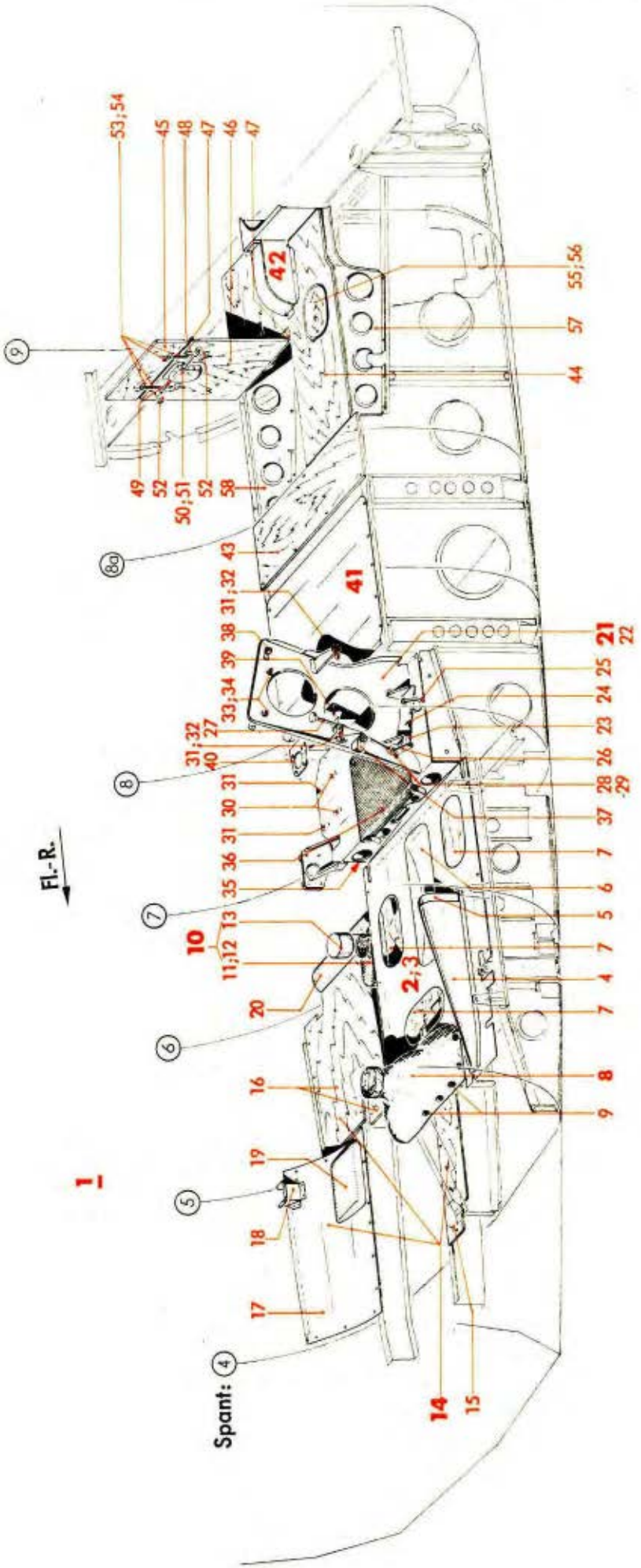

Werk-stoff	Stück	Benennung	Ersatzteil-Nr.	Bild: 11 Orts-Nr.	Bem.
	1	**Bodenabdeckungen zwischen Spant 4 und 9, vollst.** bestehend aus Orts-Nr. 2-58	**88.124-Z 04**	**1**	
	1	**Abdeckung unter Führersitz, vollst.** einschließlich Orts-Nr. 3-9	**88.129-103**	**2**	
	1	Abdeckblech	88.124-103.01	3	
	1	Kappenblech (verschweißt)	88.123-103.05	4	
	1	„ (verschweißt)	88.123-103.06	5	
	1	„	88.123-103.04	6	
	3	Scheibe (Plexi-Glas 3 mm dick)	88.123-103.09	7	
	1	**Stoffhose (für Steuersäule), vollst.** einschließlich Orts-Nr. 9	**88.124-103 H 01**	**8**	
	15	Druckknopf, grau (Lief.: Witte)	(Nr. 227)	9	siehe auch Ju N 16422
	1	**Abdeckung für Hilfssteuerknüppel, vollst.** einschließlich Orts-Nr. 11-13	**88.123-102**	**10**	
	1	Blechkasten, einbaufertig	88.123-102.01/..	11	
	1	Stoffhose	88.123-102 H 01	12	
	1	Lederkappe	88.123-102 H 02	13	
	1	**Fußboden zwischen Spant 4 und 6, vollst.** einschließlich Orts-Nr. 15-20	**88.124-108**	**14**	
	1	Fußbodenplatte, 5 mm dick	88.129-108.06	15	
	1	„ 5 mm „	88.129-108.03	16	
	1	Blech (vernietet)	88.124-108.04	17	
	1	Schutzkappe (vernietet)	88.124-108 H 03	18	
	1	Kniepolster	88.123-108 H 01	19	
	1	Wulstpolster	88.124-108 H 01	20	
	1	**Abdeckung hinter Führersitz, vollst.** einschließlich Orts-Nr. 22-40	**88.123-110**	**21**	
	1	Bördelblech	88.123-110.02	22	
	1	Welle 6 ø x 135 lang (Notbetätigung für Lunge (Höhenatmer))	88.123-110.26	23	
	1	Drehfeder (Notbetätigung für Lunge (Höhenatmer))	88.123-110.27	24	
	1	Druckbügel (Schweißstück) (Notbetätigung für Lunge (Höhenatmer))	88.123-110 H 02	25	
	1	Druckhebel („) (Notbetätigung für Lunge (Höhenatmer))	88.123-110 H 04	26	
	1	Druckstange („) (Notbetätigung für Lunge (Höhenatmer))	88.123-110 H 03	27	
	1	Gabelstück (Notbetätigung für Lunge (Höhenatmer))	88.123-110.25	28	
	1	Bolzen mit Kopf (Notbetätigung für Lunge (Höhenatmer))	4 f 8 x 12 DIN 1434	29	
	2	doppelte Annietmutter, selbstsichernd	M 6 Lg N 14480	30	
	4	einseitige Annietmutter mit Fibersicherung	M 6 Lg N 14476	31	

Unbefugte Verwendung ist strafbar und macht schadenersatzpflichtig

Rumpf-Unterschale

(Bodenabdeckungen zwischen Spant 4 und 9)

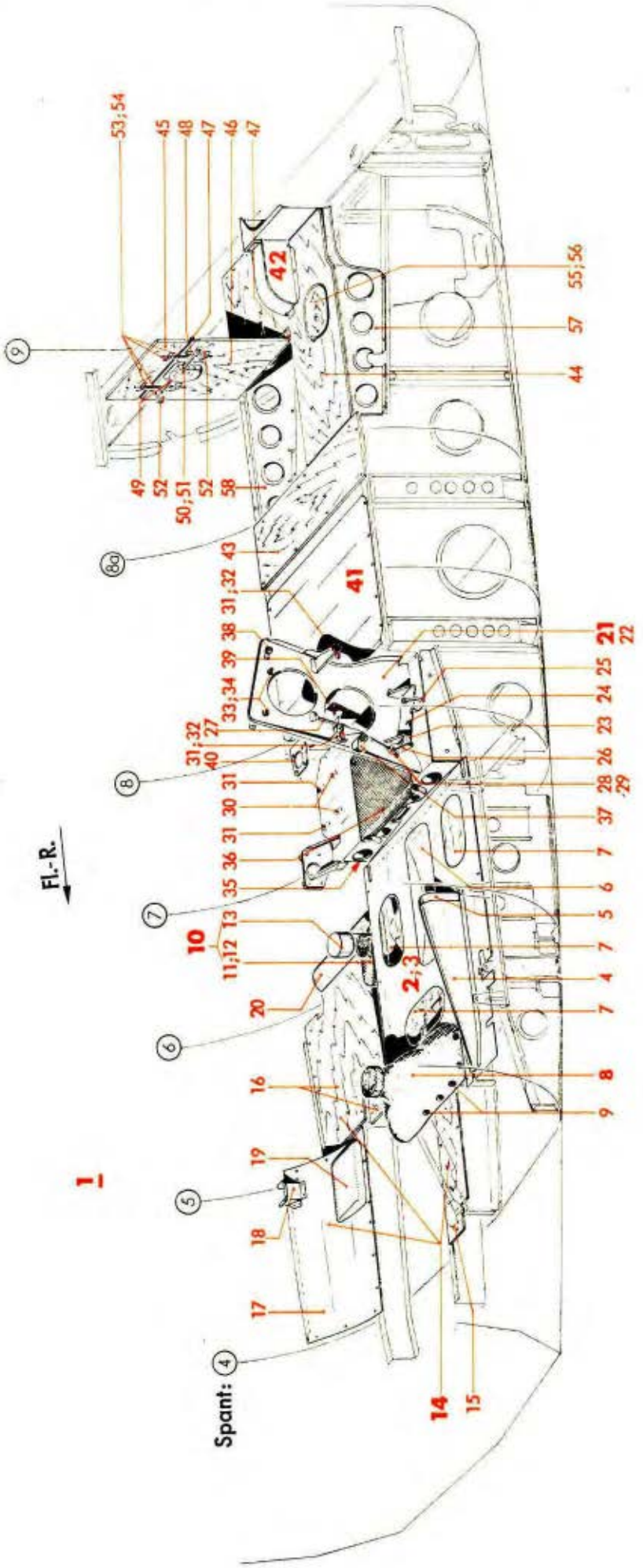

Werk-stoff	Stück	Benennung	Ersatzteil-Nr.	Bild: 11 Orts-Nr.	Bem.
	2	Linsenschraube	M 6 x 12 DIN 85[1])	32	
	2	Annietschraube M 6 x 12,5 lang	88.123-110.28	33	
	2	Sechskantmutter (Lief.: AGG)	(M 6 S)	34	siehe auch Ju N 1440
	4	Schraube M 5 x 21 lang	88.123-110.79	35	
	1	Abdecktuch	88.123-110 H 01	36	
	1	Ringschelle 25 ø (für Atemschlauch)	88.123-110.23	37	
	1	Schelle, einseitige Befestigung	8 Ju N 15802	38	
	1	Konsole	88.123-110.06	39	
	1	„	88.123-110.22	40	
	1	**Abdeckung unter Funkersitz**	**88.123-105**	**41**	
	1	**Fußboden hinter Funkersitz, vollst.** einschließlich Orts-Nr. 43-58	**88.123-109**	**42**	
	1	Fußboden 5 mm dick	88.123-109.61	43	
	1	„ 5 mm „	88.123-109.22	44	
	1	Klappe 5 mm dick	88.123-109.24	45	
	1	„ 5 mm „	88.123-109.23	46	
	2	Gelenkband	88.123-109.10	47	aus 35 DIN L 7
	2	Schelle	88.123-109.19	48	
	1	Rohr 8 x 1,5	88.123-109.28	49	
	1	Drehfeder	88.123-109.21	50	
	1	Griff	88.123-109.01	51	
	2	Haken	88.123-109.02	52	
	4	Schelle	88.123-109.20	53	
	2	Gummikabel	88.123-109.29	54	
	1	Handlochklappe 80 x 125 mit Schnellverschluß (vernietet)	Ju N 401902	55	
	1	Klappe 4 mm dick	88.123-109.25	56	
	1	Stegblech, links	88.123-109.05	57	
	1	„ rechts	88.123-109.04	58	

[1]) Aus Flußstahl (bei Bestellung angeben)

Unbefugte Verwendung ist strafbar und macht schadenersatzpflichtig

Rumpf-Unterschale
(Bodenwanne, fester Teil)

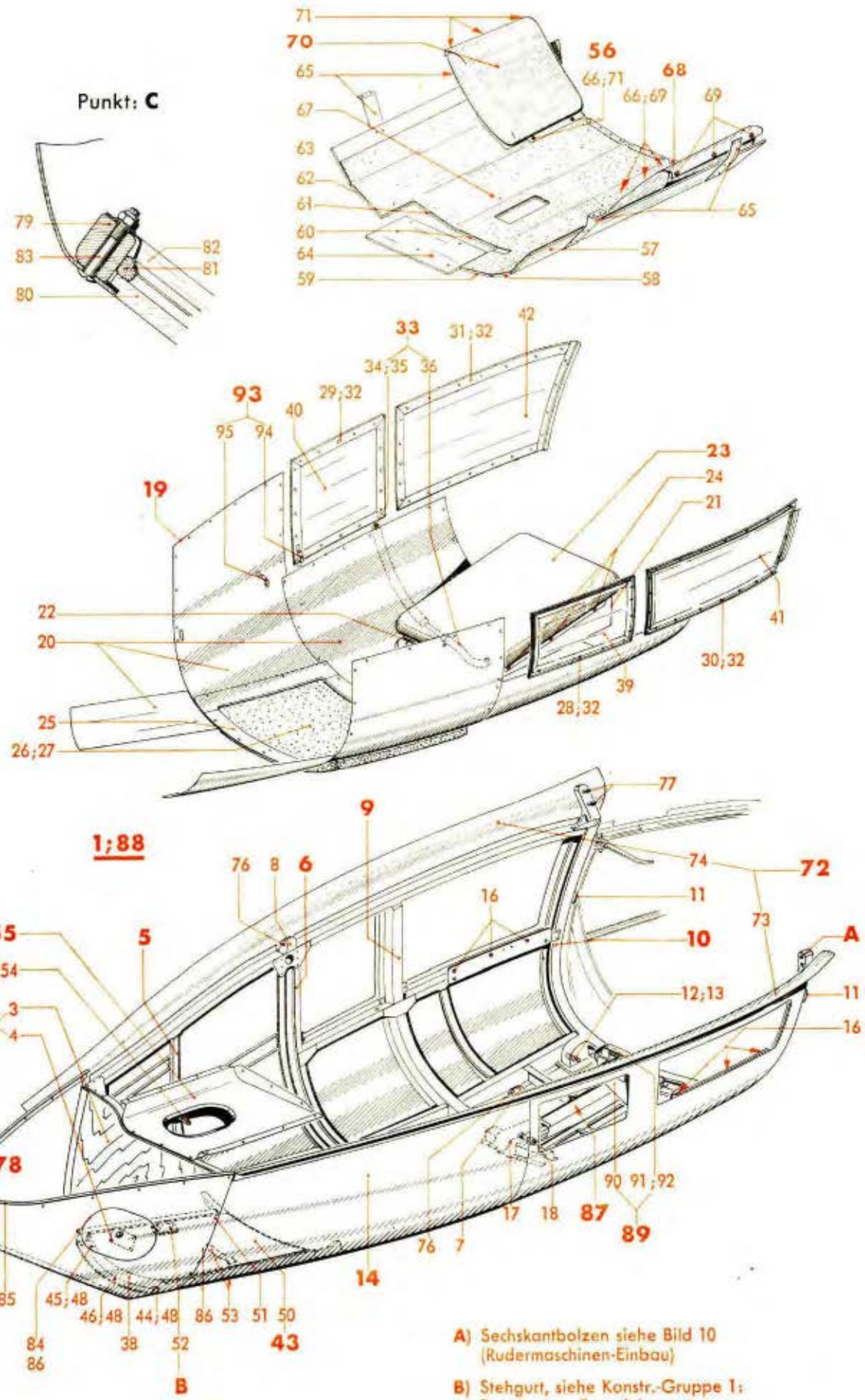

Werk-stoff	Stück	Benennung	Ersatzteil-Nr.	Bild: 12 Orts-Nr.	Bem.
	1	**Bodenwanne, fester Teil, vollst.** einschließlich Orts-Nr. 2-87	**88.129-Z 02**	**1**	
	1	**Spant 1 für Wanne, vollst.** einschließlich Orts-Nr. 3 und 4	**88.129-84**	**2**	
	1	Sperrholzwand 5 mm dick	88.129-8406	3	
	1	Halbfabrikatschild (ohne Beschriftung)	A Ju N 16620	4	
	1	**Spant 2 für Wanne**	**88.123-85**	**5**	
	1	**Spant 3 für Wanne, vollst.** einschließlich Orts-Nr. 7 und 8	**88.123-86**	**6**	
	1	Spantauge, links (Preßteil)	88.123-8602	7	
		„ „ (Behelf)	88.123-8619		
	1	„ rechts (Preßteil)	88.123-8601	8	
		„ „ (Behelf)	88.123-8618		
	1	**Spant 4 für Wanne**	**88.129-87**	**9**	
	1	**Spant 5 für Wanne, vollst.** einschließlich Orts-Nr. 11-13	**88.123-88**	**10**	
	2	Führungsstück (Preßteil)	88.123-9703	11	
		„ (Behelf)	88.123-9723		
	2	Buchse mit Bünden 10 ø f 8 x 6 ø H 8 x 17,9 lang	88.123-8804	12	
	2	Sechskantbolzen 6 ø, nicht abgesetzt	36 Ju N 113834	13	
	1	**Haut und Profile für Bodenwanne, vollst.** einschließlich Orts-Nr. 15-18	**88.129-89**	**14**	
	Nach Bedarf	Hautblech 0,6 mm dick		(15)	
	6	Druckknopf, ohne Kappe und Öse (Lief.: Witte)	(wie Nr. 227)	16	siehe auch Ju N 16422
	1	Kappe (Schweißstück)	88.129-89 H 01	17	
	1	Bolzen (Splintbolzen)	6 x 55 Lg N 15229	18	
	1	**Lose Verkleidung, vollst.** einschließlich Orts-Nr. 20-36	**88.129-90**	**19**	
	Nach Bedarf	Verkleidungsblech 0,8 und 1 mm dick		20	
	1	Kasten mit Griff und Gelenkband, einbaufertig	88.123-9033/	21	
	1	Gelenkband, 240 lang	88.123-9032	22	aus 30 DIN L 72
	1	**Kissen, vollst.** einschließlich Orts-Nr. 24	**88.123-90 H 02**	**23**	
	10	Druckknopf (Lief.: Witte)	(Nr. 227)	24	siehe auch Ju N 16422

Unbefugte Verwendung ist strafbar und macht schadenersatzpflichtig

JFM-FTVDru
110641
BaSbKü

Rumpf-Unterschale
(Bodenwanne, fester Teil)

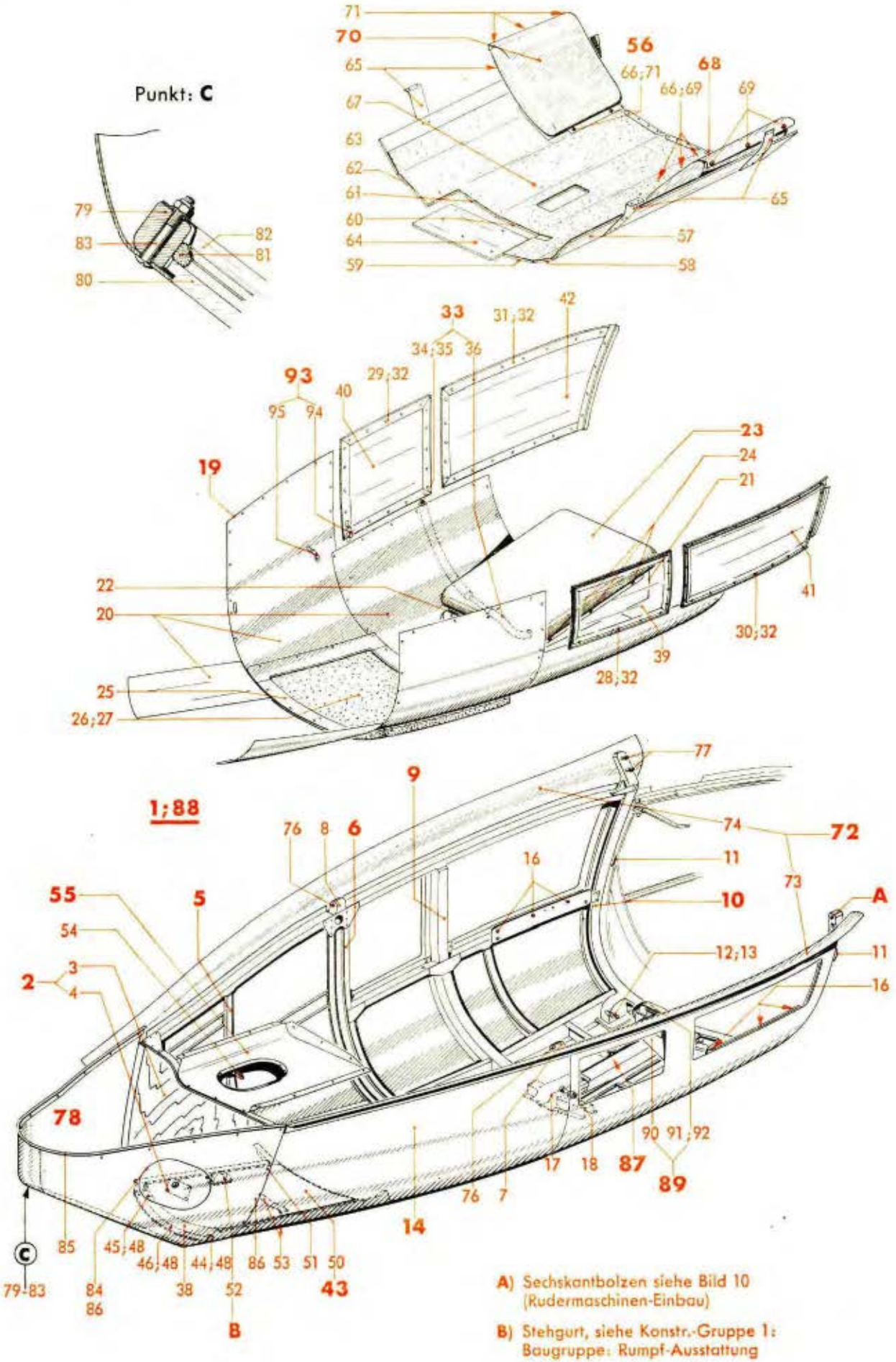

A) Sechskantbolzen siehe Bild 10 (Rudermaschinen-Einbau)

B) Stehgurt, siehe Konstr.-Gruppe 1: Baugruppe: Rumpf-Ausstattung

Werk-stoff	Stück	Benennung	Ersatzteil-Nr.	Bild: 12 Orts-Nr.	Bem.
	1	Rahmen (zwischen Spant 2 und 3)	88.123-90 H 01	25	
	1	Platte Naturgummi	88.129-9047	26	
	2	„ Schwammgummi	88.129-9048	27	
	1	Rahmen (zwischen Spant 3 und 4, links)	88.123-90 H 03	28	
	1	„ („ „ 3 „ 4, rechts)	88.123-90 H 04	29	
	1	„ („ „ 4 „ 5, links)	88.123-90 H 05	30	
	1	„ („ „ 4 „ 5, rechts)	88.123-90 H 06	31	
	82	Flachrundschraube (für Rahmen)	M 4 x 12 Ju N 14155	32	
	1	**Steigrohr, vollst.** einschließlich Orts-Nr. 34-36	**88.123-90 H 07**	**33**	
	1	Linsenschraube	M 6 x 8 DIN 85[1])	34	
	1	Dichtring	A 8 x 12 DIN 7603[1])	35	
	1	Muffenschlauch (wie A 6 x 2,5 Co N 18110.20)	88.123-90.112	36	
	1	**Scheiben für Bodenwanne, vollst.** einschließlich Orts-Nr. 38-42	**88.123-199**	**(37)**	
	1	Scheibe 5 mm dick (zwischen Spant 1 und 2)	88.123-9101	38	
	1	Scheibe 5 mm dick (zwischen Spant 3 und 4, links)	88.123-199.01	39	
	1	Scheibe 5 mm dick (zwischen Spant 3 und 4, rechts)	88.123-199.02	40	
	1	Scheibe 5 mm dick (zwischen Spant 4 und 5, links)	88.123-199.03	41	
	1	Scheibe 5 mm dick (zwischen Spant 4 und 5, rechts)	88.123-199.04	42	
	1	**Schutzklappe für Fenster (zwischen Spant 1 und 2), vollst.** einschließlich Orts-Nr. 44-54	**88.123-91**	**43**	
	1	Klemmleiste, links	88.123-9102	44	
	1	„ rechts	88.123-9103	45	
	1	„ vorn	88.123-9104	46	
	1	„ hinten	88.123-9105	(47)	
	15	Linsensenkschraube (für Klemmleisten)	M 4 x 12 DIN 91[1])	48	
	3	Linsenschraube (für Klemmleiste, hinten)	M 4 x 10 DIN 85[1])	(49)	
	1	Klappenblech	88.123-9111	50	
	1	Gelenkband, 390 lang (vernietet)	88.123-9123	51	aus 40 DIN L 72
	1	Halte-Öse (Schweißstück) (vernietet)	88.123-91 H 01	52	
	1	Feder (für „Klappe zu") mit Riemen (vernietet)	88.123-9131/..	53	
	1	Feder (für „Klappe auf")	88.123-9130	54	
	1	**Schutzabdeckung hinter Wannenspant 1**	**88.129-92**	**55**	

[1]) Aus Flußstahl (bei Bestellung angeben)

[4]) Aus Buna-Gummi (bei Bestellung angeben)

Unbefugte Verwendung ist strafbar und macht schadenersatzpflichtig

Rumpf-Unterschale
(Bodenwanne, fester Teil)

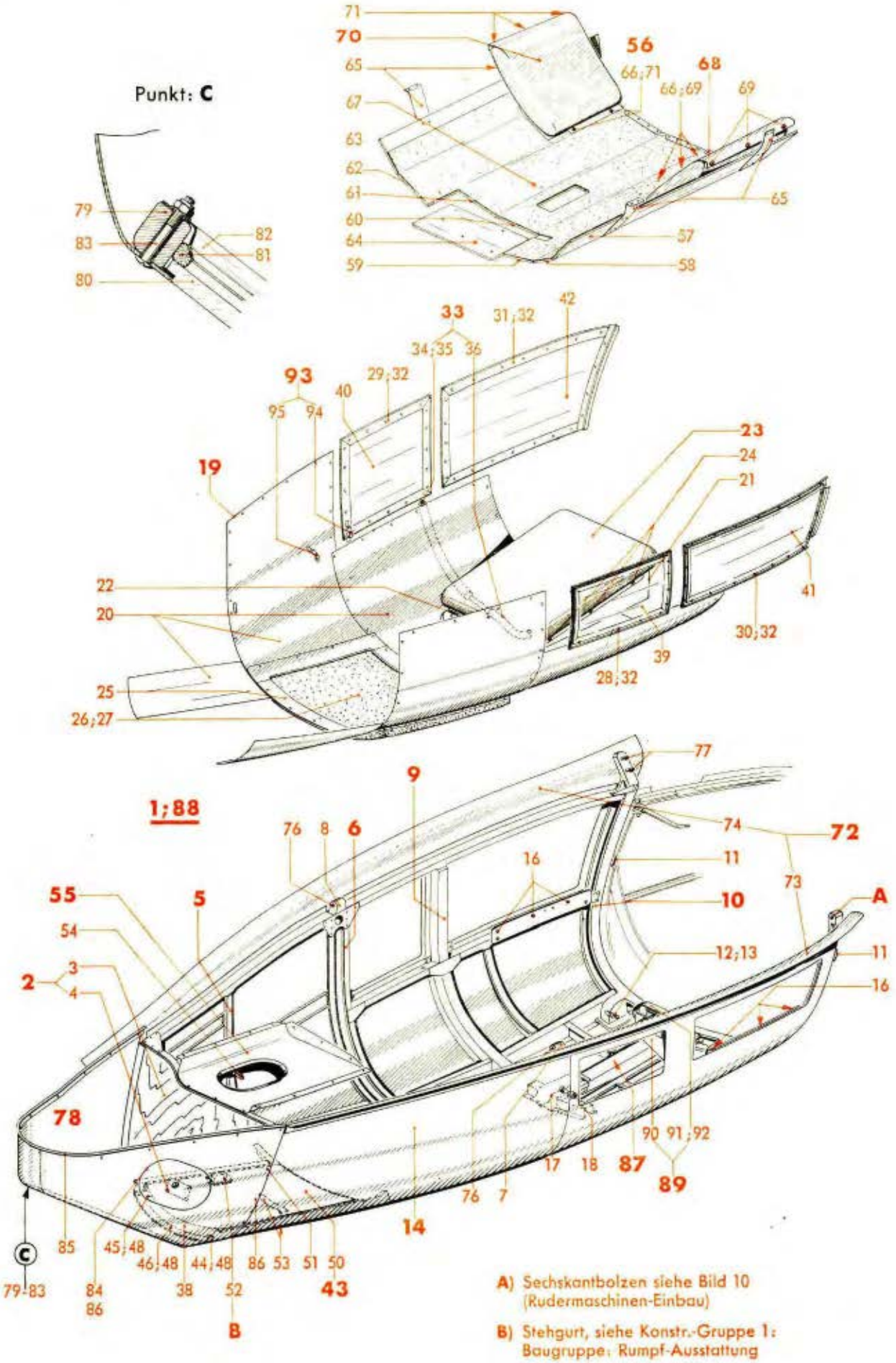

Werk-stoff	Stück	Benennung	Ersatzteil-Nr.	Bild: 12 Orts-Nr.	Bem.
	1	**Schutzverkleidung, vollst.** einschließlich Orts-Nr. 57-71	**88.125-206**	**56**	
	1	Verkleidungsplatte	88.125-206.01	57	
	1	„	88.125-206.02	58	
	1	„	88.125-206.03	59	
	1	„ (Platten mit	88.125-206.04	60	
	1	„ Befestigungsbändern	88.125-206.05	61	
	1	„ vernietet)	88.125-206.06	62	
	1	„	88.125-206.07	63	
	1	„	88.125-206.08	64	
	2	Befestigungsband	88.125-206.09	65	
	5	Druckknopf ohne Kappe und Öse (Lief.: Witte)	(wie Nr. 227)	66	siehe auch Ju N 16422
	1	Gummibelag	88.125-206 H 03	67	
	1	**Armpolster, links, vollst.** einschließlich Orts-Nr. 69	**88.125-206 H 01**	**68**	
	6	Druckknopf ohne Kugel und Niet (Lief.: Witte)	(wie Nr. 227)	69	siehe auch Ju N 16422
	1	**Armpolster, rechts, vollst.** einschließlich Orts-Nr. 71	**88.125-206 H 02**	**70**	
	5	Druckknopf ohne Kugel und Niet (Lief.: Witte)	(wie Nr. 227)	71	siehe auch Ju N 16422
	1	**Hohlkehle (an Bodenwanne), vollst.** einschließlich Orts-Nr. 73 und 74	**88.123-94**	**72**	
	1	Kehlblech, links	88.123-9401	73	
	1	„ rechts	88.123-9402	74	
		Verbindungsteile hierzu Orts-Nr. 76 und 77		**(75)**	aus Stkl. 88.123-95
	2	Sechskantbolzen 8 ø, nicht abgesetzt (für Aufhängung von Spant 3)	44 Ju N 113835	76	
	2	Linsenschraube (für Aufhängung von Spant 5)	M 6 x 26 DIN 85[1])	77	
	1	**Kappe mit ebenem Fenster, vollst.** einschließlich Orts-Nr. 79-86	**88.123-96**	**78**	
	1	Rahmen für Lotfefenster	88.123-9621	79	
		„ „ „ (Behelf)	88.123-9630		
	1	Scheibe 8 mm dick	88.123-9604	80	
	1	Gummidichtung	88.123-9608	81	
	1	Rahmenblech	88.123-9602	82	
	12	Flachrundschraube	M 4 x 30 Ju N 14155	83	
	1	Handlochdeckel	100 x 160 Ju N 16409	84	

[1]) Aus Flußstahl (bei Bestellung angeben)

Unbefugte Verwendung ist strafbar und macht schadenersatzpflichtig

Rumpf-Unterschale
(Bodenwanne, fester Teil)

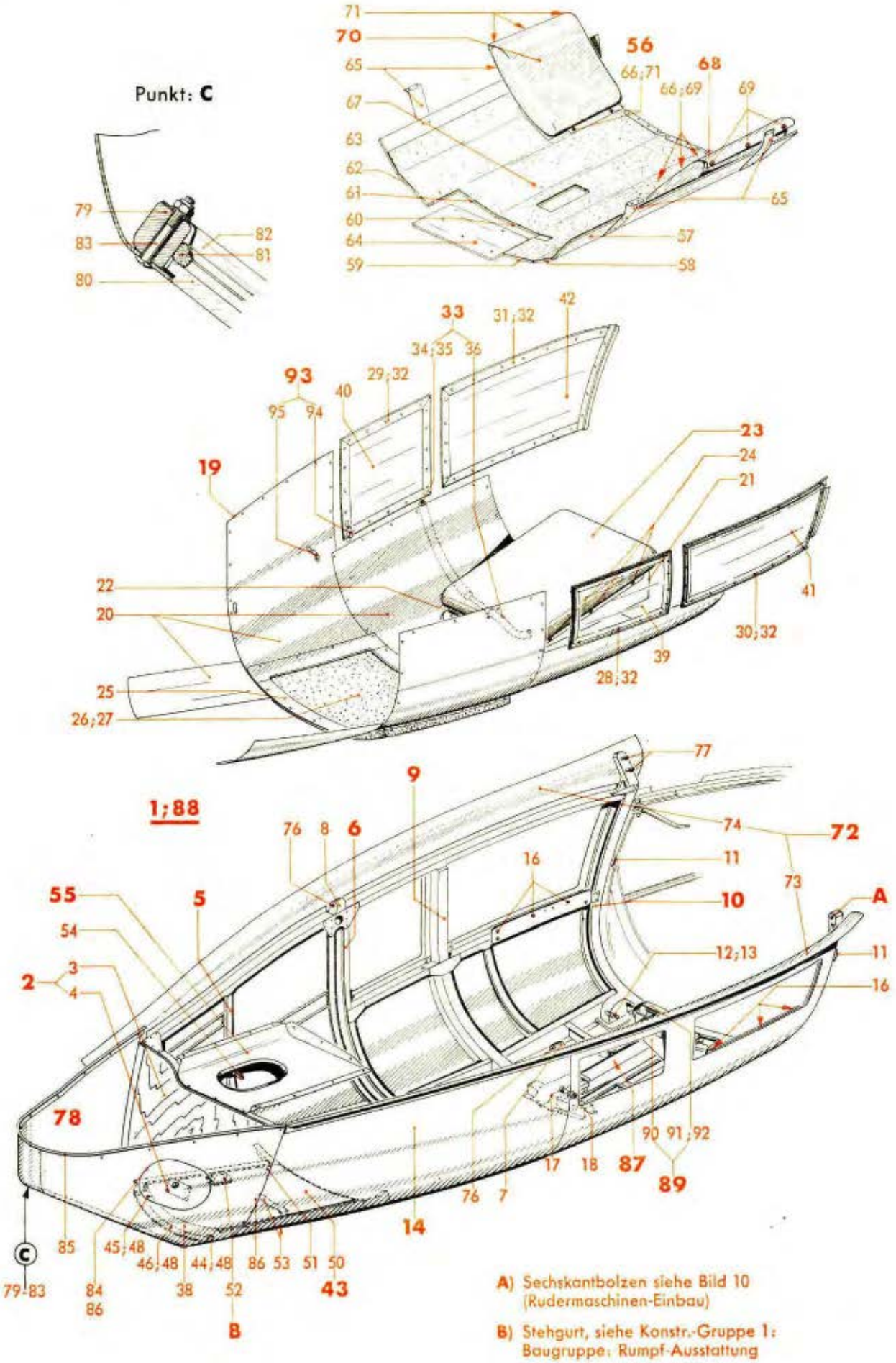

Werkstoff	Stück	Benennung	Ersatzteil-Nr.	Bild: 12 Orts-Nr.	Bem.
(Moos-Gummi)	Nach Bedarf	Gummidichtung Ditustra-Dichtung (Lief.: Weil) (Behelf)	9 Ju N 16424 (Größe 2)	85	
	23	Flachrundschraube	M 4 x 12 Ju N 14155	86	
		Abfangzylinder	s. Konstr.-Gr. 9 Drucköl-Anlage	**87**	
	1	**Lose Teile für Bodenwanne, fester Teil, vollst.** einschließlich Orts-Nr. 89-98	**88.125-Z 06**	**88**	
	1	**Trommelhalterung am Wannenspant 4 in der Bodenwanne, vollst.** einschließlich Orts-Nr. 90-92	**88.125-118**	**89**	
	1	Konsole, einbaufertig	88.123-8707/..	90	
	1	Riemen 25 x 3,5 x 240 lang mit Druckknopf	88.123-8713/..	91	
	1	Druckknopf, braun (Lief.: Witte)	(Nr. 227)	92	siehe auch Ju N 16422
	1	**Halterung der Bordtasche in der Bodenwanne, vollst.** einschließlich Orts-Nr. 94 und 95	**88.125-107**	**93**	
	1	Lagerbock (an Spant 3), einbaufertig	88.125-107.01/..	94	
	1	„ (vor „ 3), „	88.125-107.02/..	95	
	1	**Trommelhaltekasten am Klappsitz, vollst.** einschließlich Orts-Nr. 97 und 98	**88.125-69**	**(96)**	siehe auch Konstr.-Gr. 1, Baugr.: Ausrüstg.
	2	Riemen 25 x 3,5 x 220 lang	88.125-6908	(97)	
	2	Druckknopf, grau (Lief.: Witte)	(Nr. 227)	(98)	siehe auch Ju N 16422

Unbefugte Verwendung ist strafbar und macht schadenersatzpflichtig

Rumpf-Unterschale
(Bodenwanne, abwerfbarer Teil)

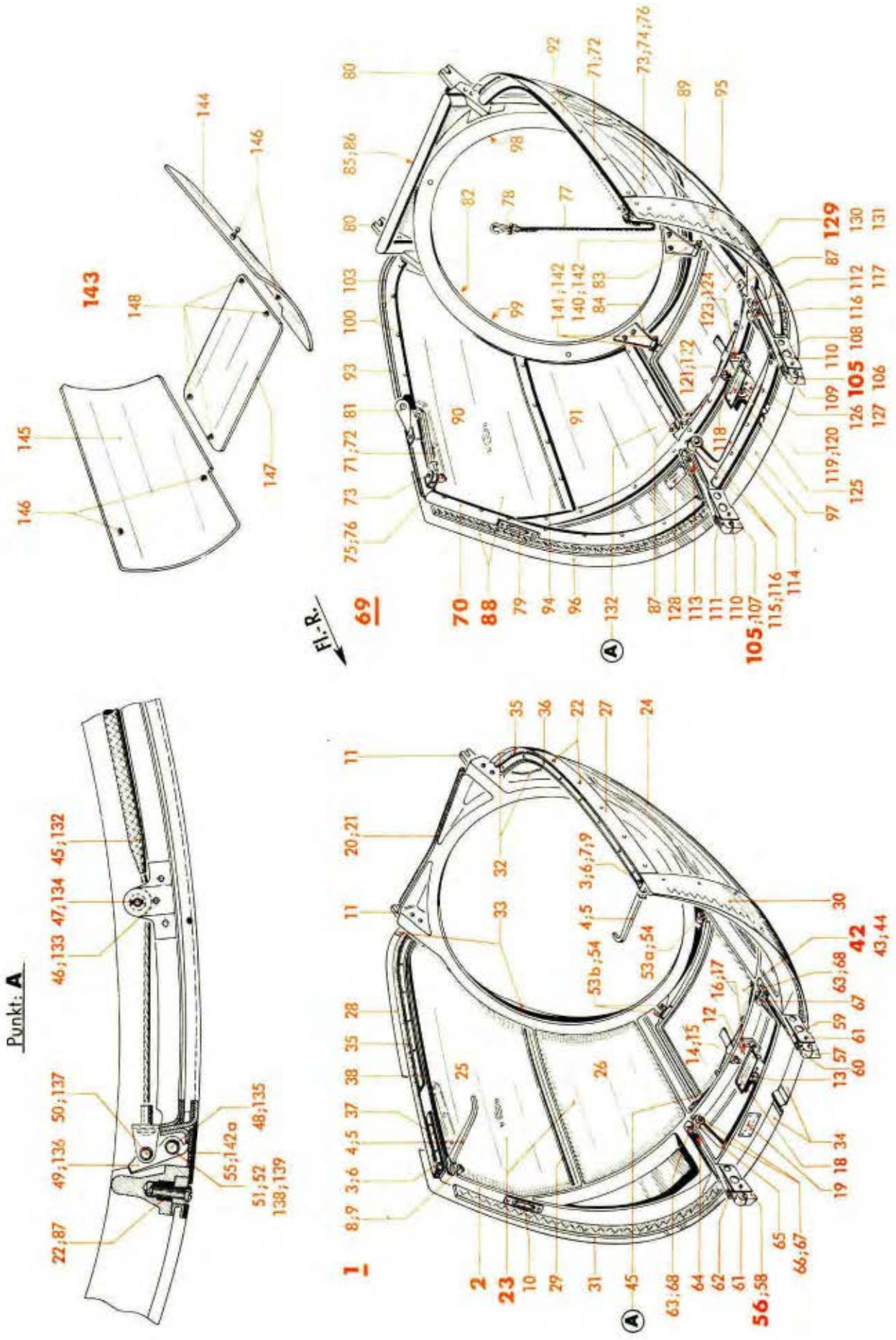

Werk-stoff	Stück	Benennung	Ersatzteil-Nr.	Bild: 13 Orts-Nr.	Bem.
		a) Gußausführung:			
	1	**Bodenwanne, abwerfbarer Teil, vollst.** (ohne Waffe und Lafette) einschließlich Orts-Nr. 2-68	**88.123-Z 03**	**1**	
	1	**Gerüst, vollst.** einschließlich Orts-Nr. 3-22	**88.123-97**	**2**	
	4	Buchse mit Bund (im Gerüst)	6 x 6 Ju N 17001	3	
	2	Handgriff (Preßteil)	88.123-9704	4	
		„ (Behelf)	88.123-9724		
	2	Buchse (im Handgriff)	6 x 10 Ju N 17002.1	5	
		Anstatt des linken Handgriffs kann ein Seil (siehe Schweißausführung) eingebaut werden			
	2	Bolzen mit Kopf	6 f 8x48x44,5 DIN 1434	6	
	1	Drehfeder (rechtsgängig), links	88.123-9709	7	
	1	„ (linksgängig), rechts	88.123-9706	8	
	2	Federkappe	88.123-9707	9	
	2	Führungsstück (Preßteil)	88.123-9702	10	
		„ (Behelf)	88.123-9722		
	2	Gabelstück	88.123-9705	11	
	1	Lagerbock (Preßteil)	88.123-101.01	12	
		„ (Behelf)	88.123-101.31		
	1	Riegel	88.123-101.03	13	
	1	Konus	88.123-101.04	14	
	1	Zylinderstift	6 m 6x12 Lg N 15204	15	
	1	Kugel	5,5 Lg N 17113	16	
	1	Blattfeder	88.123-101.11	17	
	1	Schild: „Notabwurf . . . . . "	88.123-203.02	18	
	1	Halbfabrikatschild (ohne Beschriftung)	A Ju N 16620	19	
	Nach Bedarf	Profilgummi (Lief.: Conti)	(Profil Nr. 6029)	20	
	1	Deckleiste	88.123-9710	21	
	25	Nippel M 4/M 7	88.133-0607	22	
	1	**Verglasung, vollst.** einschließlich Orts-Nr. 24-41	**88.123-98**	**23**	
	1	Plexi-Glasscheibe, links	88.123-9816	24	
	1	„ rechts, oben	88.123-9815	25	
	1	„ „ unten	88.123-9817	26	
	1	Abdeckleiste, links, oben	88.123-9805	27	
	1	„ rechts, „	88.123-9804	28	

5 mm dick

Unbefugte Verwendung ist strafbar und macht schadenersatzpflichtig

Rumpf-Unterschale

(Bodenwanne, abwerfbarer Teil)

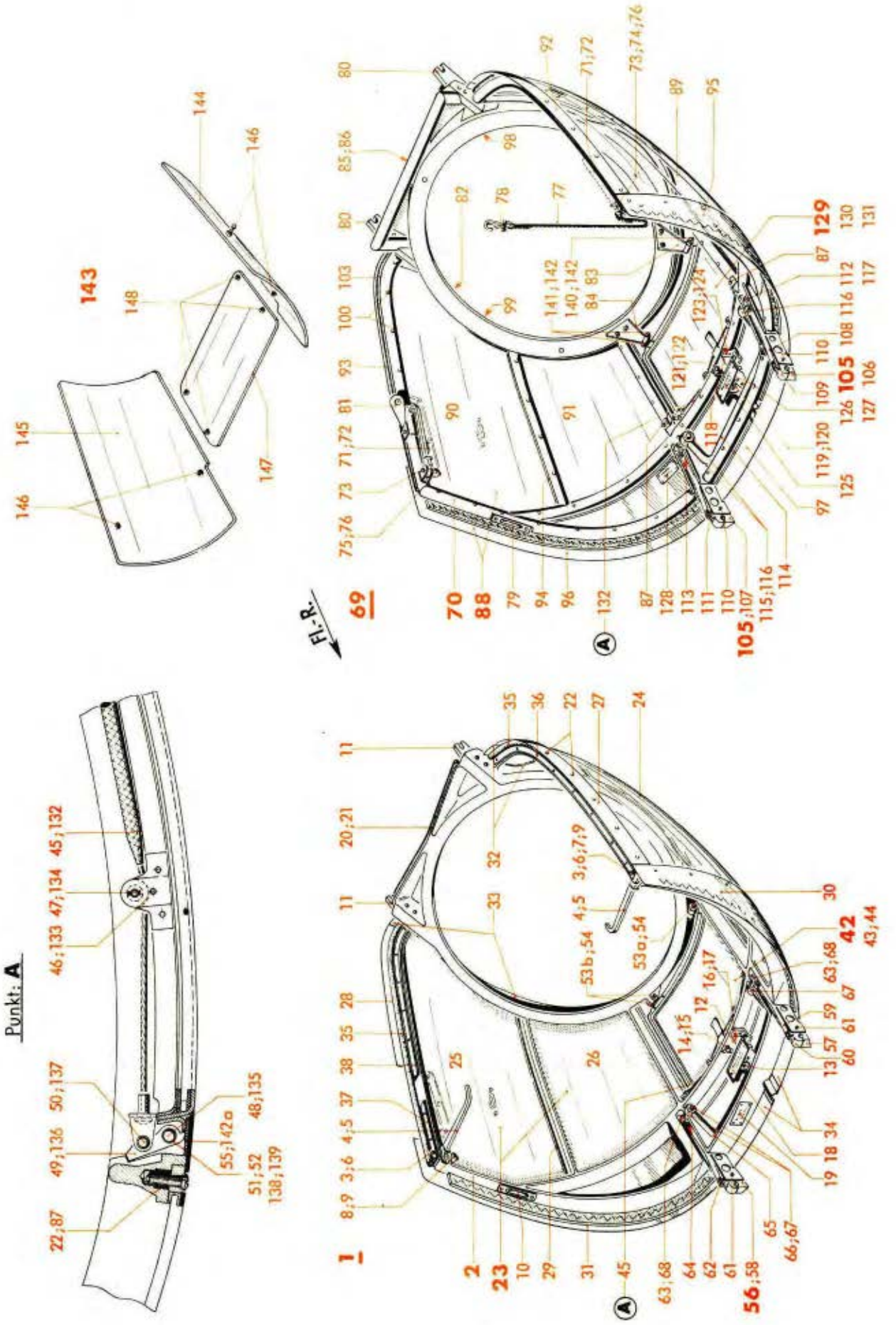

Werkstoff	Stück	Benennung	Ersatzteil-Nr.	Bild: 13 Orts-Nr.	Bem.
	1	Abdeckleiste rechts, mitten	88.123-9806	29	
	1	linkes Abdeckblech, vorn	88.123-9822	30	
	1	rechtes „ „	88.123-9823	31	
	1	Ringdeckleiste, links	88.123-9824	32	
	1	„ rechts	88.123-9825	33	
	1	Abdeckblech, unten	88.123-196.01	34	
	Nach Bedarf	Profilgummi (Lief.: Conti)	(Profil Nr. 6029)	35	
	1	Deckblech, links	88.123-9812	36	
	1	„ rechts, vorn	88.123-9810	37	
	1	„ „ hinten	88.123-9811	38	
	20	Linsensenkschraube	M 4 x 14 DIN 91[1])	(39)	
	80	„	M 4 x 18 DIN 91[1])	(40)	
	Nach Bedarf	Friesband 20 x 1		(41)	
	1	**Klappfenster, vollst.** einschließlich Orts-Nr. 43-55	**88.123-196**	**42**	
	1	Plexi-Glasscheibe 5 mm dick	88.123-196.17	43	
	Nach Bedarf	Friesband 20 x 1		44	
	1	Seilzug	88.123-196 H 01	45	
	2	Rolle 6 ø	88.123-196.10	46	
	2	Bolzen mit Kopf	3 f 8x10x8 DIN 1434	47	
	2	„ „ „	3 f 8x18x16 DIN 1434	48	
	2	Falle	88.123-196.12	49	
	2	Bolzen mit Kopf	3 f 8x16x14 DIN 1434	50	
	1	Drehfeder, links (Rechtsgewinde)	88.123-196.14	51	
	1	„ rechts (Linksgewinde)	88.123-196.13	52	
	1	Gelenkhälfte, links	88.123-196.11	53a	
	1	„ rechts	88.123-196.16	53b	
Erburit mit Gewebeeinlage	2	Bolzen mit Kopf	4 f 8x28x26 DIN 1434	54	
	Nach Bedarf	Dichtungsstreifen		55	
	1	**Abwurfvorrichtung, vollst.** einschließlich Orts-Nr. 57-68	**88.123-99**	**56**	
	1	Lager, links	88.123-9901	57	
	1	„ rechts	88.123-9902	58	
	2	Verbindungsstück	88.123-9905	59	
	2	Hebel	88.123-9903	60	
	2	Zylinderstift (für Lager)	88.123-9908	61	
	2	„ („ Bügel)	88.123-9907	62	
	2	Hebel	88.123-9904	63	
	2	Zylinderstift	88.123-9907	64	
	1	Bügel (Rohr 14 x 1)	88.123-99 H 01	65	
	2	Bolzen mit Kopf	10 f 8 x 40 DIN 1434	66	
	2	Kegelstift (für Bügel)	4 x 28 Ju N 15214	67	
	2	„ („ Hebel)	4 x 22 Ju N 15214	68	

[1]) Aus Flußstahl (bei Bestellung angeben)

Unbefugte Verwendung ist strafbar und macht schadenersatzpflichtig

Rumpf-Unterschale

(Bodenwanne, abwerfbarer Teil)

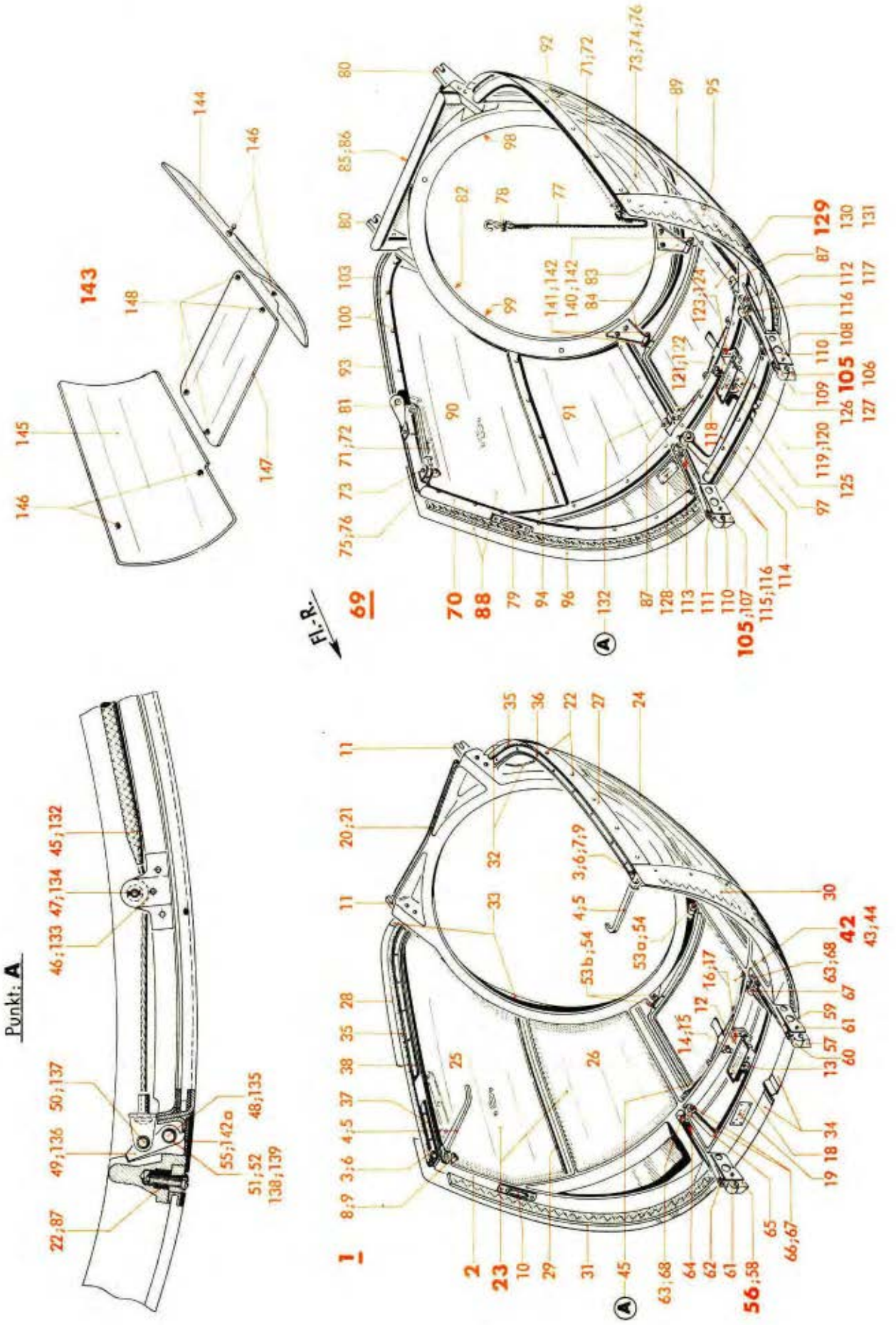

Werk-stoff	Stück	Benennung	Ersatzteil-Nr.	Bild: 13 Orts-Nr.	Bem.
		b) Schweißausführung:			
	1	**Bodenwanne, abwerfbarer Teil, vollst.** einschließlich Orts-Nr. 70-148	**88.123-Z 05**	**69**	
	1	**Gerüst, vollst.** einschließlich Orts-Nr. 71-87	**88.123-201**	**70**	
	2	Handgriff (Preßteil)	88.123-9704	71	
		„ (Behelf)	88.123-9724		
	2	Buchse (im Handgriff)	6 x 10 Ju N 17002.1	72	
	2	Bolzen (Splintbolzen)	6 x 36 Lg N 15229	73	
	1	Drehfeder (rechtsgängig), links	88.123-9709	74	
	1	„ (linksgängig), rechts	88.123-9706	75	
	2	Federkappe	88.123-9707	76	
	1	Seil	B 6 Hg N 15521	77	
	1	Karabinerhaken 60 mm lang (Lief.: Heydeck) (vernäht)	(wie Nr. 503)	78	
	2	Führungsstück (Preßteil)	88.123-9702	79	
		„ (Behelf)	88.123-9722		
	2	Gabelstück	88.123-9705	80	
	1	Zurrbock	88.123-201 H 05	81	
	1	Ring (mit Gerüst vernietet)	88.123-201 H 04	82	
	1	Scharnierhälfte, links	88.123-201 H 02	83	
	1	„ rechts	88.123-201 H 03	84	
	Nach Bedarf	Profilgummi (Lief.: Conti)	(Profil Nr. 6029)	85	
	1	Deckleiste	88.123-9710	86	
	8	Nippel	M 4 Ju N 14401	87	
	1	**Verkleidung und Verglasung, vollst.** einschließlich Orts-Nr. 89-104	**88.123-202**	**88**	
	1	Scheibe, links	88.123-202.03	89	
	1	„ rechts, oben (5 mm dick)	88.123-202.01	90	
	1	„ „ unten	88.123-202.02	91	
	1	Abdeckleiste, links, oben	88.123-202.08	92	
	1	„ rechts, „	88.123-202.07	93	
	1	„ „ mitten	88.123-202.23	94	
	1	Abdeckblech, links vorn	88.123-202.06	95	
	1	„ rechts, „	88.123-202.05	96	
	1	Abdeckblech, einbaufertig	88.123-202.04	97	
	1	Ringdeckleiste, links	88.123-202.10	98	
	1	„ rechts	88.123-202.09	99	
	70	Nippel	M 4 Ju N 14401	100	
	70	Linsensenkschraube	M 4 x 25 DIN 91[1]	(101)	
	20	„	M 4 x 15 DIN 91[1]	(102)	
	Nach Bedarf	Profilgummi (Lief.: Conti)	(Profil Nr. 6029)	103	
	„	Friesband 20 x 1		(104)	

[1]) Aus Flußstahl (bei Bestellung angeben)

Unbefugte Verwendung ist strafbar und macht schadenersatzpflichtig

Rumpf-Unterschale
(Bodenwanne, abwerfbarer Teil)

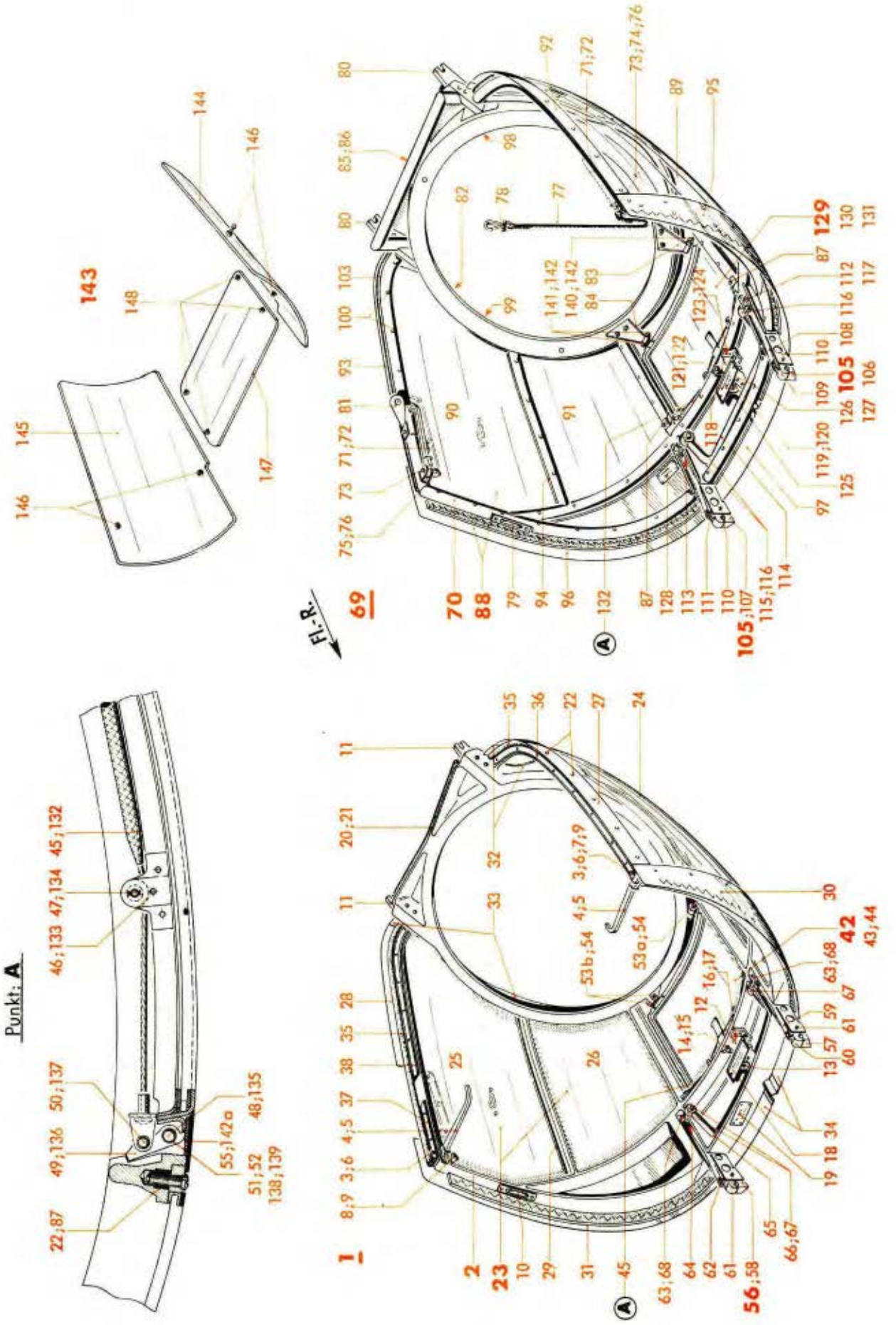

Werkstoff	Stück	Benennung	Ersatzteil-Nr.	Bild: 13 Orts-Nr.	Bem.
	1	**Abwurfvorrichtung, vollst.** einschließlich Orts-Nr. 106-127	**88.123-203**	**105**	
	1	Lager, links	88.123-9901	106	
	1	„ rechts	88.123-9902	107	
	2	Verbindungsstück	88.123-9905	108	
	2	Hebel	88.123-9903	109	
	2	Zylinderstift (für Lager)	88.123-9908	110	
	2	„ („ Bügel)	88.123-9907	111	
	2	Hebel	88.123-9904	112	
	2	Zylinderstift	88.123-9907	113	
	1	Bügel (Rohr 14 x 1)	88.123-99 H 01	114	
	2	Bolzen mit Kopf	10 f 8 x 42 DIN 1434	115	
	2	Kegelstift (für Bügel)	4 x 28 Ju N 15214	116	
	2	„ („ Hebel)	4 x 22 Ju N 15214	117	
	1	Lagerbock (Preßteil)	88.123-203.05	118	
		„ (Behelf)	88.123-203.47		
	1	Riegel	88.123-101.03	119	
	1	Zylinderstift	4 m 6x12 Lg N 15204	120	
	1	Konus	88.123-101.04	121	
	1	Zylinderstift	6 m 6x16 Lg N 15204	122	
	1	Kugel	5,5 Lg N 17113	123	
	1	Blattfeder	88.123-101.11	124	
	1	Schild: „Notabwurf . . . . . "	88.123-203.02	125	
	2	Abstandsbuchse (Rohr 5 x 1 x 12 lang)	88.123-101.10	126	
	2	Zylinderstift	3 m 6x16 Lg N 15204	127	
	1	Halbfabrikatschild (ohne Beschriftung)	A Ju N 16620	128	aus Stckl. 88.123-204
	1	**Klappfenster, vollst.** einschließlich Orts-Nr. 130-142a	**88.123-196**	**129**	
	1	Plexi-Glasscheibe 5 mm dick	88.123-196.17	130	
	Nach Bedarf	Friesband 20 x 1		131	
	1	Seilzug	88.123-196 H 01	132	
	2	Rolle 6 ø	88.123-196.10	133	
	2	Bolzen mit Kopf	3 f 8x10x8 DIN 1434	134	
	2	„ „ „	3 f 8x18x16 DIN 1434	135	
	2	Falle	88.123-196.12	136	
	2	Bolzen mit Kopf	3 f 8x16x14 DIN 1434	137	
	1	Drehfeder, links (Rechtsgewinde)	88.123-196.14	138	
	1	„ rechts (Linksgewinde)	88.123-196.13	139	
	1	Gelenkhälfte, links	88.123-196.11	140	
	1	„ rechts	88.123-196.16	141	
Erburit mit Gewebeeinlage	2	Bolzen mit Kopf	4 f 8x28x26 DIN 1434	142	
	Nach Bedarf	Dichtungsstreifen		142a	

Unbefugte Verwendung ist strafbar und macht schadenersatzpflichtig

JFM-FTVDru BaSbKü 080441

Rumpf-Unterschale
(Bodenwanne, abwerfbarer Teil)

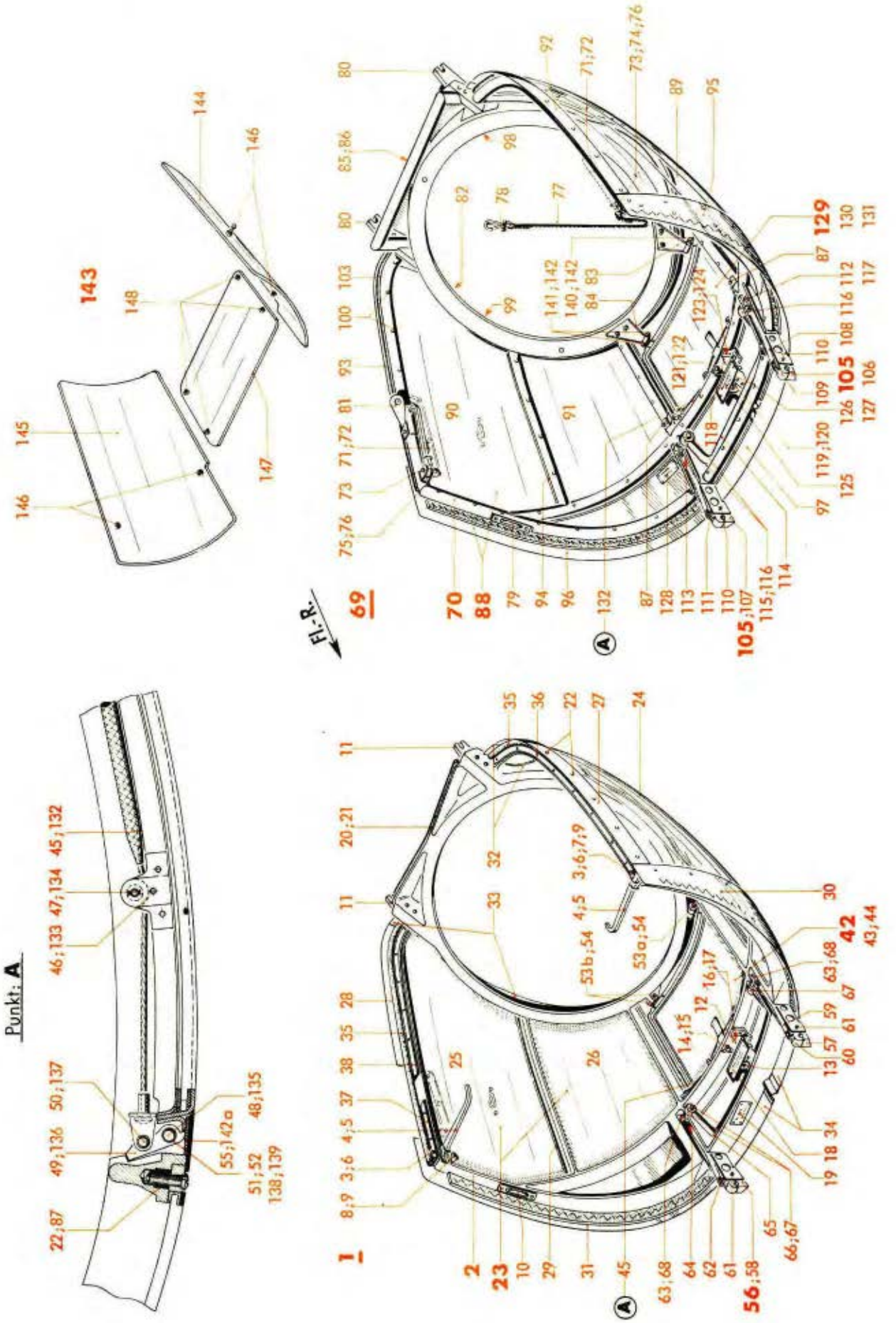

Ausführung „Gc"

Ersatzteil-Liste
Ju 88

Rumpfwerk
Rumpf-Unterschale
(Bodenwanne, abwerfbarer Teil)

Bau-Gruppe: **125**

Seite: 46

Werkstoff	Stück	Benennung	Ersatzteil-Nr.	Bild: 13 Orts-Nr.	Bem.
	1	**Schutzverkleidung, vollst.**	**88.125-205**	**143**	
		einschließlich Orts-Nr. 144-148			
	1	Verkleidungsplatte, links	88.125-205.03	144	
	1	„ rechts	88.125-205.02	145	
	4	Linsenschraube	M 3 x 18 DIN 85[1])	146	
	1	Verkleidungsplatte, mitten	88.125-205.01	147	
	4	Linsensenkschraube	M 4 x 55 DIN 91[1])	148	

[1]) Aus Flußstahl (bei Bestellung angeben)

Unbefugte Verwendung ist strafbar und macht schadenersatzpflichtig

Inhaltsverzeichnis

Bild	Benennung	Seite
1-12	**Rumpf-Unterschale**	**1-17**
1	Spant 3 bis 10 und Holme	1 u. 2
2	„ 11 „ 19 (siehe Baugruppe 125, Bild 2; jedoch muß Orts-Nr. 64a, Spalte Bemerkung, heißen: „aus Stckl. 88.129-244/" anstatt „aus Stckl. 88.125-244/")	
3	Spant 20 bis Rumpfende	3
4	Einbauten von Spant 3 bis 9	4-6
5	„ „ „ 12 „ 21	7
6	„ „ „ 21 „ 23	8 u. 9
7	„ und Haut von Spant 3 bis 9	10
8	„ „ „ „ „ 9 „ 15	11 u. 12
9	„ „ „ „ „ 21 „ 23	13
10	Fußbodenträger	14 u. 15
11	Bodenabdeckungen zwischen Spant 4 und 9	16 u. 17
12	Bodenwanne, fester Teil (88.129-Z 02) siehe Baugruppe 125, Bild 12	
	„ abwerfbarer Teil siehe Sonderabschnitt „Bewaffnung"	

Hierzu Baugruppe 125
Rumpf-Unterschale

Anm.: **Truppen-Ersatzteil-Liste** ist auf Tabellenseiten durch **Rotdruck** gekennzeichnet.

Unbefugte Verwendung ist strafbar und macht schadenersatzpflichtig

Rumpf-Unterschale
(Spant 3-10)

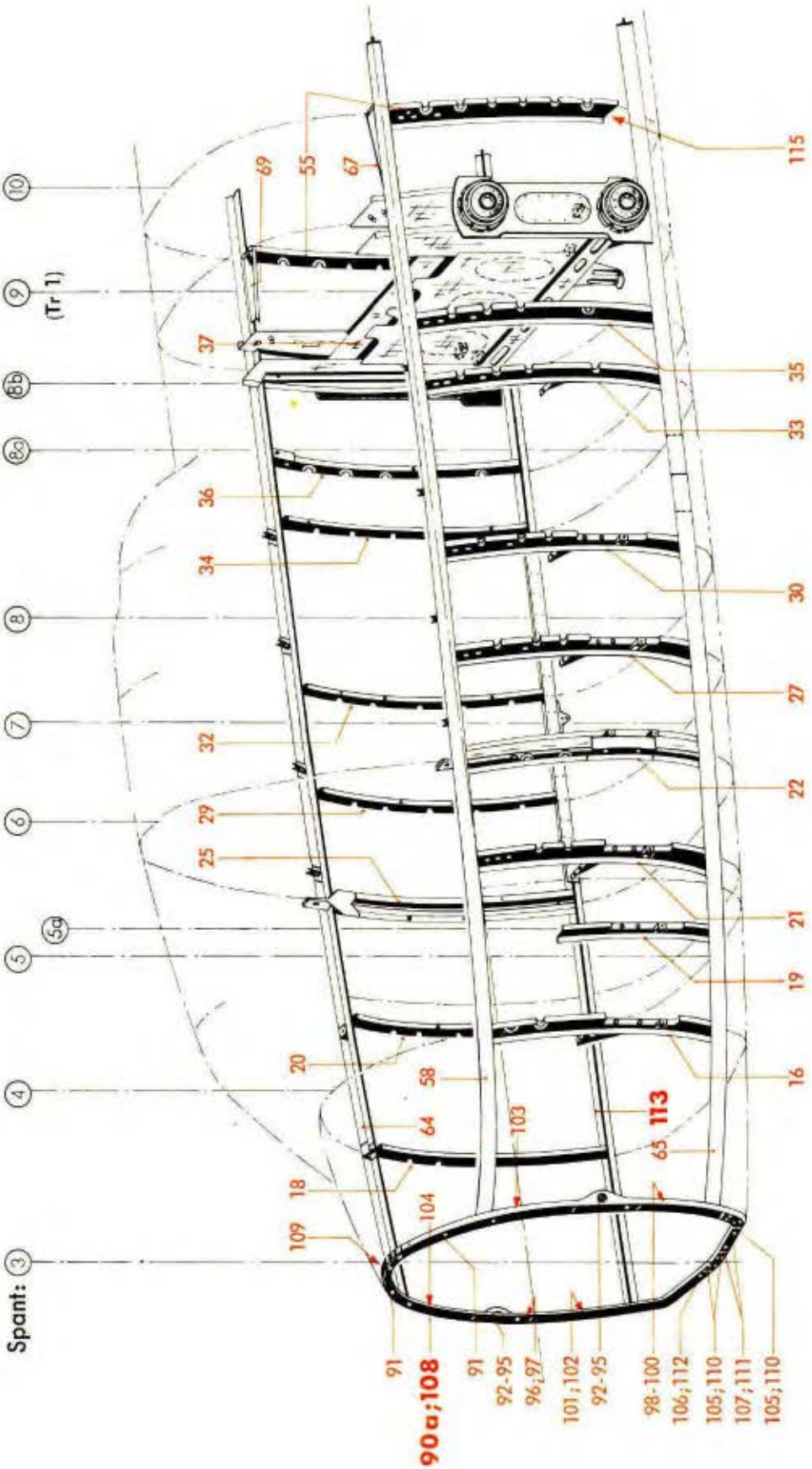

Werk-stoff	Stück	Benennung	Ersatzteil-Nr.	Bild: 1 Orts-Nr.	Bem.
	1	**Rumpf-Unterschale, vollst.**	**88.129**	**(90)**	
		Aus Baugruppe 125, Bild 1, sind folgende Untergruppen vollständig zu entnehmen: (zugehörige Einzelteile siehe daselbst)			
	1	Spant 4, linkes Seitenteil	88.123-07	16	
	1	„ 4, rechtes „	88.123-17	18	
	1	„ 4a, linkes „	88.123-08	19	
	1	„ 5, rechtes „	88.123-18	20	
	1	„ 5a, linkes „	88.123-09	21	
	1	„ 6, „ „	88.123-10	22	
	1	„ 6, rechtes „	88.123-19	25	
	1	„ 7, linkes „	88.123-11	27	
	1	„ 7, rechtes „	88.123-20	29	
	1	„ 8, linkes „	88.123-12	30	
	1	„ 8, rechtes „	88.123-21	32	
	1	„ 8a, linkes „	88.123-13	33	
	1	„ 8a, rechtes „	88.123-22	34	
	1	„ 8b, linkes „	88.123-14	35	
	1	„ 8b, rechtes „	88.123-23	36	
	1	„ 9, Unterteil	88.123-319	37	
	1	„ 10, „	88.125-210	55	
	1	Mittelholm, links (von Spt 3-12)	88.123-01	58	
	1	„ rechts (von Spt 3-12)	88.123-02	64	
	1	Unterholm, links (von Spt 3-19)	88.123-03	65	
	1	seitl. Abstützung an Spt 10, links	88.123-262	67	
	1	„ „ „ Spt 10, rechts	88.123-263	69	
		Für Baugruppe 129 kommen hinzu:			
	1	**Spant 3, vollst. (Gußausführung)[4]** (Behelf siehe Orts-Nr. 108) einschließlich Orts-Nr. 91-107	**88.129-06**	**90a**	
	4	doppelseitige Annietmuter, selbstsichernd	M 6 Lg N 14480	91	
	2	Lagerbuchse mit Gewinde M 18 x 1,5 außen und M 8 innen (für Hißpunkt links und rechts)	88.123-0602	92	
	2	Bolzen 16 ø f 8/M 8 (für Hißpunkt links und rechts)	88.123-0603	93	
	2	Scheibe 10/3,1 ø x 2 dick (für Hißpunkt links und rechts)	88.123-0604	94	
	2	Nutmutter (für Hißpunkt links und rechts)	88.123-0613	95	a.M 18x1,5 DIN Kr 85
	1	Rollenlager (für Blendschutz in Kanzel)	88.129-0601	96	
	2	Rolle (für Blendschutz in Kanzel)	88.103-0701	97	
	1	Riemen 25 x 2 x 80 lang, links (für Blendschutz in Kanzel)	88.129-0605	98	
	1	Kugel (Lief.: Witte), links (für Blendschutz in Kanzel)	(aus Nr. 227)	99	siehe auch Ju N 1642
	1	Niet (Lief.: Witte), links (für Blendschutz in Kanzel)	(aus Nr. 227)	100	siehe auch Ju N 1642
	1	Riemen 25 x 2 x 210 lang, rechts (für Blendschutz in Kanzel)	88.129-0604	101	
	1	Druckknopf (Lief.: Witte), rechts (für Blendschutz in Kanzel)	(Nr. 227)	102	siehe auch Ju N 16422

[4] Bei Bestellung angeben.

Unbefugte Verwendung ist strafbar und macht schadenersatzpflichtig

Rumpf-Unterschale
(Spant 3-10)

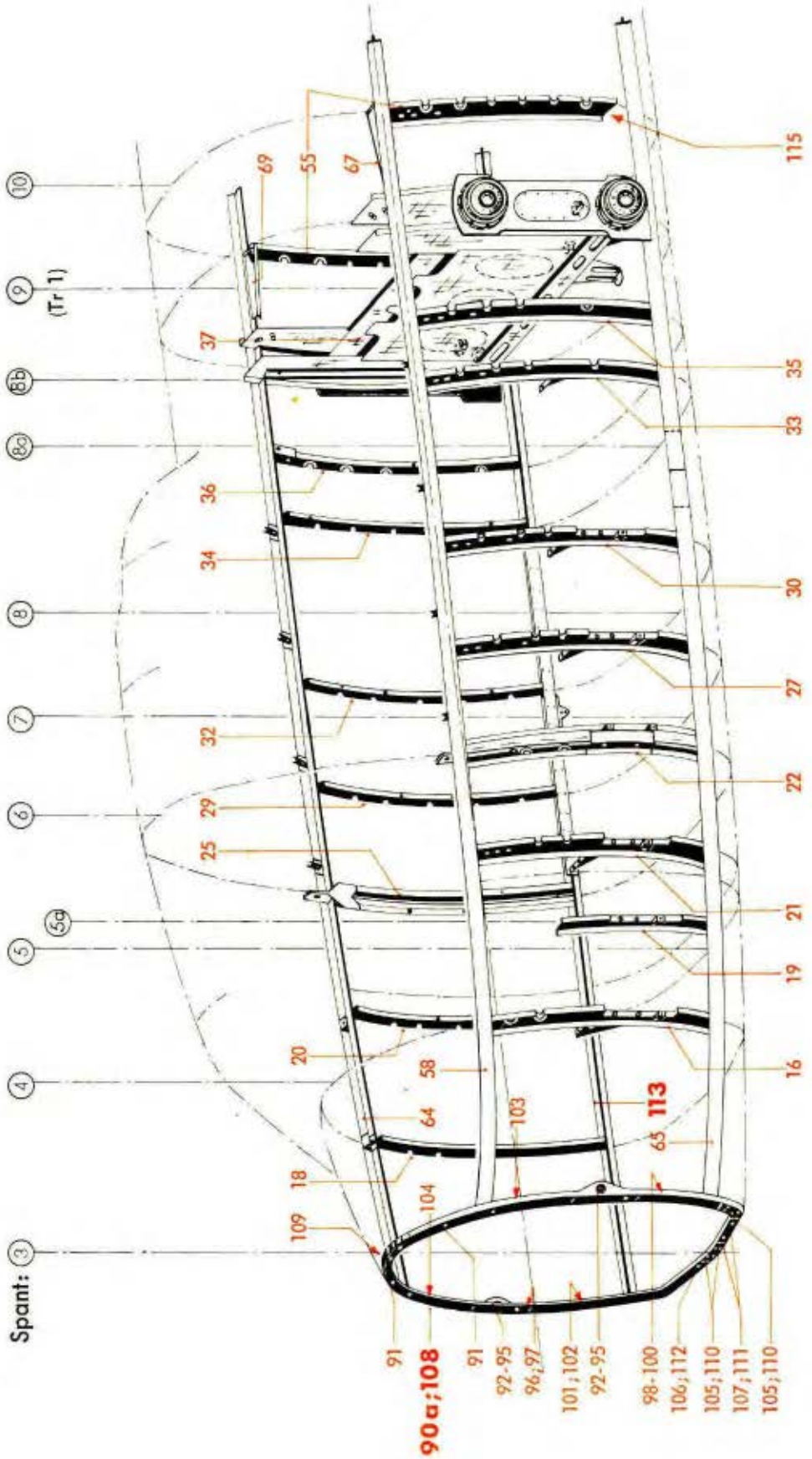

Werkstoff	Stück	Benennung	Ersatzteil-Nr.	Bild: 1 Orts-Nr.	Bem.
	1	Lagerbock (Schweißstück), links	88.129-06 H 01	103	
	1	„ („), rechts	88.129-06 H 02	104	
	8	Sechskantschraube (für Pedalträger, links u. rechts)	M 6 x 22 DIN Kr 551	105	
	12	„ (für Kanzelbefestigung)	M 6 x 35 DIN Kr 551	106	
	2	„ (für Kanzelbefestigung)	M 6 x 50 DIN Kr 551	107	
	1	**Spant 3, vollst. (Blechausführung)[4]** (Behelf für Orts-Nr. 90a) einschließlich Orts-Nr. 91-104 und 109-112	**88.129-06**	**108**	
	2	Lagerstück (mit Spant vernietet)	88.123-0628	109	aus Stckl. 88.123-06 H 01
	8	Sechskantschraube (für Pedalträger, links u. rechts)	M 6 x 45 DIN Kr 551	110	
	2	„ (für Kanzelbefestigung)	M 6 x 35 DIN Kr 551	111	
	12	„ (für Kanzelbefestigung)	M 6 x 30 DIN Kr 551	112	
	1	**Unterholm, rechts (von Spant 3-19)**	**88.124-04**	**113**	
		Verschiedene Einbau- und Befestigungsteile: hierzu Orts-Nr. 115-117		**(114)**	aus Stckl. 88.129-244/
	1	Böckchen (Preßteil) (an Spant 10, links)	88.123-244.03	115	
		„ (Behelf) (an Spant 10, links)	88.123-244.208		
	1	„ (Preßteil) (an Spant 10, rechts)	88.123-244.04	(116)	
		„ (Behelf) (an Spant 10, rechts)	88.123-244.209		
	Nach Bedarf	doppelseitige Annietmutter, selbstsichernd	M 6 Lg N 14480	(117)	

[4] Bei Bestellung angeben.

Unbefugte Verwendung ist strafbar und macht schadenersatzpflichtig

Rumpf-Unterschale
(Spant 20 bis Rumpfende)

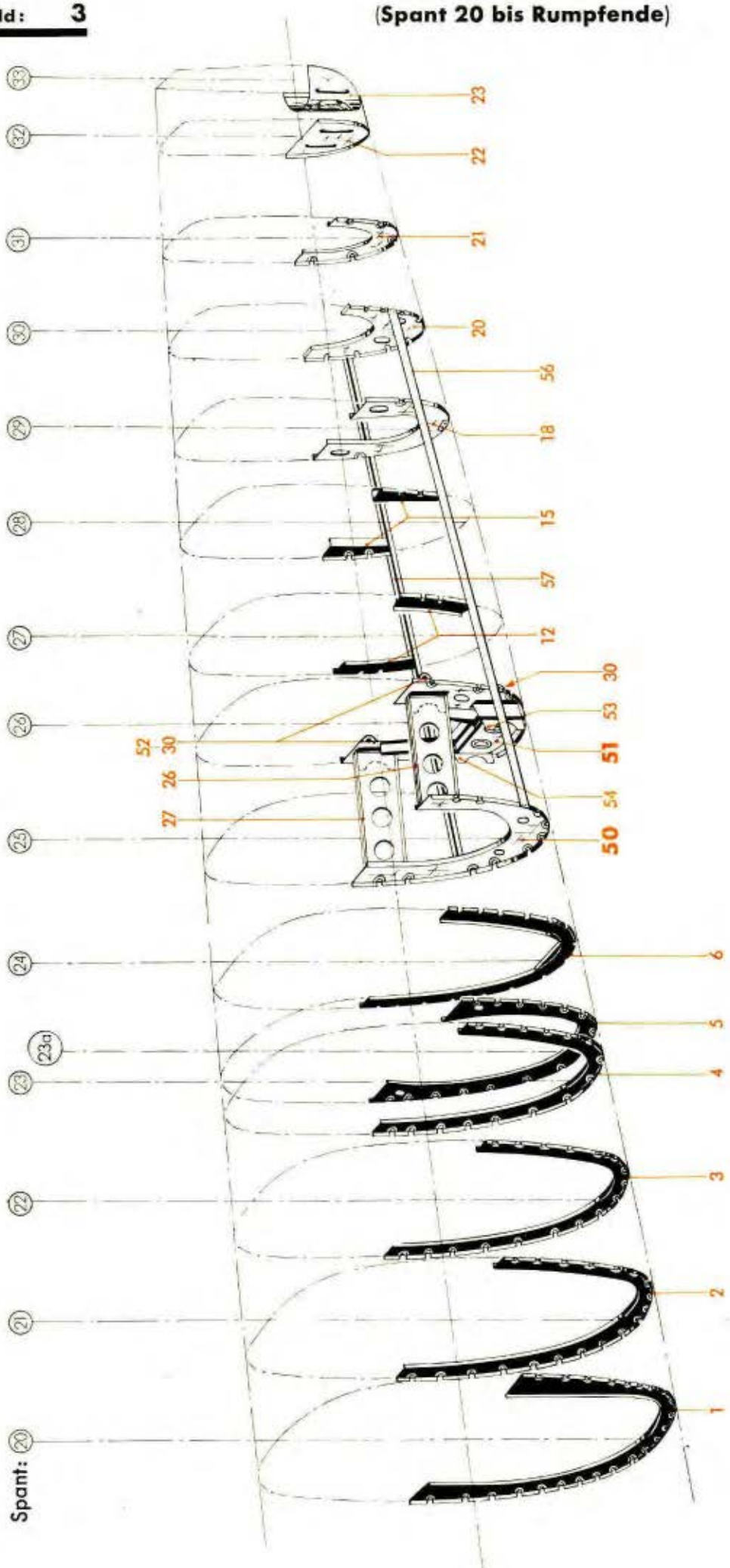

Werkstoff	Stück	Benennung	Ersatzteil-Nr.	Bild: 3 Orts-Nr.	Bem.
		Aus Baugruppe 125, Bild 3, sind folgende Untergruppen vollständig zu entnehmen: (zugehörige Einzelteile siehe daselbst)			
	1	Spant 20, Unterteil	88.124-220	1	
	1	„ 21 „	88.123-221	2	
	1	„ 22 „	88.123-222	3	
	1	„ 23 „	88.123-223	4	
	1	„ 23a „	88.125-234	5	
	1	„ 24 „	88.123-224	6	
	1	„ 27 „	88.123-227	12	
	1	„ 28 „	88.123-228	15	
	1	„ 29 „	88.123-229	18	
	1	„ 30 „	88.123-230	20	
	1	„ 31 „	88.123-231	21	
	1	„ 32 „	88.123-232	22	
	1	„ 33 „	88.123-233	23	
	1	seitliche Abstützung zwischen Spt 25 und 26, links	88.123-289	26	
	1	seitliche Abstützung zwischen Spt 25 und 26, rechts	88.123-290	27	
	5	verstellbare Kugelbuchse	siehe Bild 6	30	
		Für Baugruppe 129 kommen hinzu:			
	1	**Spant 25, Unterteil**	**88.126-25**	**50**	
	1	**Spant 26, Unterteil, vollst.** einschließlich Orts-Nr. 52-54	**88.126-26**	**51**	
	2	Flanschplatte (Preßteil) (für Lagerung der Höhenflossenwippe)	88.123-226.03	52	
		„ (Behelf)	88.123-226.30		
	1	„ (Preßteil) (für Sporn-lagerung)	88.126-2607	53	
		„ (Behelf)	88.126-2631		
	1	„ (Preßteil)	88.126-2608	54	
		„ (Behelf)	88.126-2632		
		Hilfsholm von Spant 25-30: hierzu Orts-Nr. 56 und 57		**(55)**	aus 88.129-244
	1	Hilfsholm, links	88.123-244.01	56	
	1	„ rechts	88.123-244.02	57	

Unbefugte Verwendung ist strafbar und macht schadenersatzpflichtig

Rumpf-Unterschale
(Einbauten von Spant 3-10)

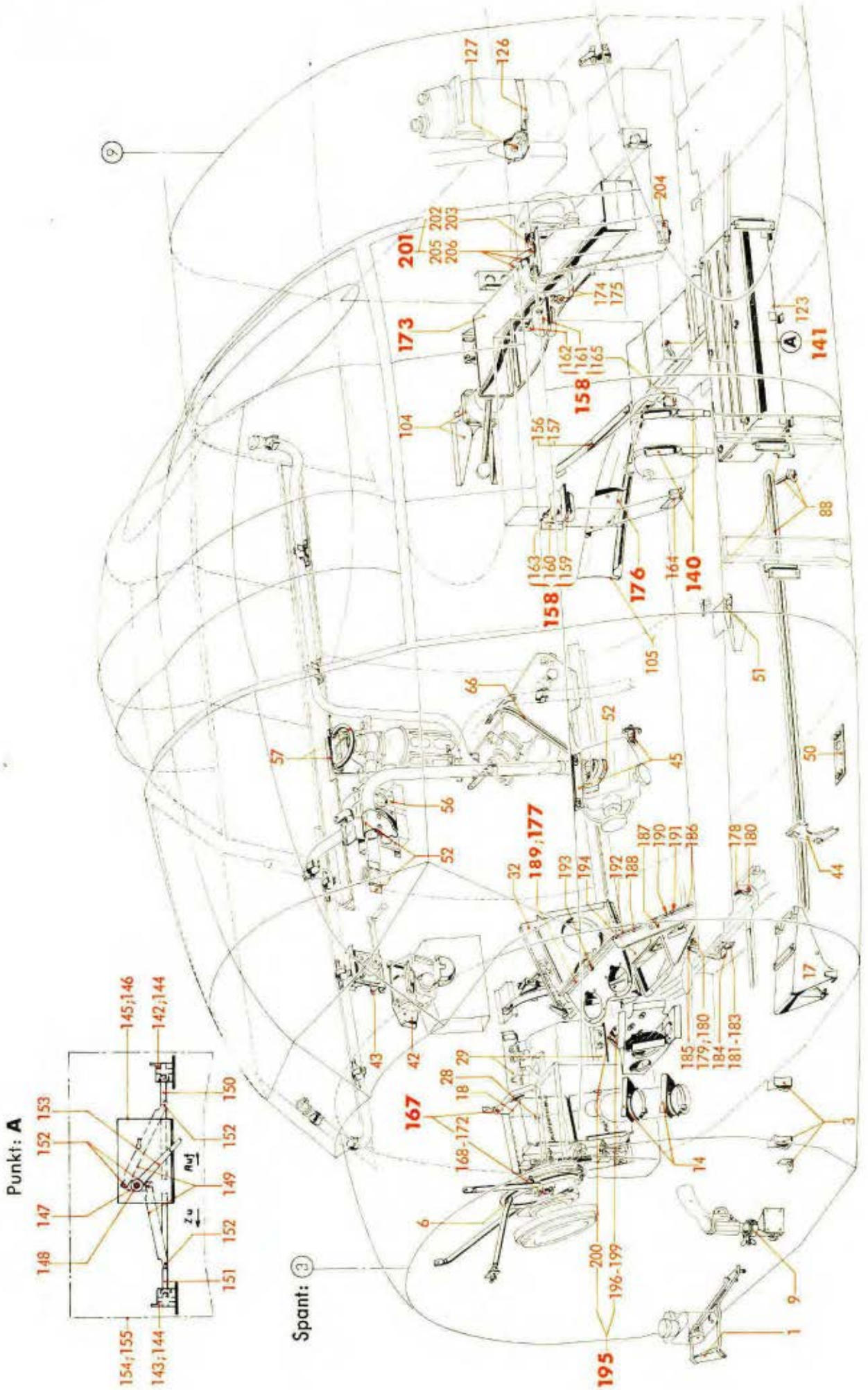

Werk-stoff	Stück	Benennung	Ersatzteil-Nr.	Bild: 4 Orts-Nr.	Bem.
		Aus Baugruppe 125, Bild 4, sind folgende Untergruppen vollständig zu entnehmen: (zugehörige Einzelteile siehe daselbst)			
	1	Lagerung für Robot-Kamera	88.123-190	1	
	1	„ „ Batterie und Auslöseknopf der Robot-Kamera	88.123-189	3	
	1	Lagerung für Funkbeschicker	88.123-154	6	
	1	Leuchtpistolen-Einbau	88.123-63	9	
	1	Einbau des Ausgleichsgefäßes	88.123-157	14	
	1	Auftritt hinterm linken Seitensteuerpedal	88.123-70	17	
	1	Leuchtpatronenkasten (fester Teil)	88.123-74	18	
	1	Lagerung für Leuchtpatronen (abwerfbarer Teil)	88.123-180	28	
	1	Einbau für Fernbediengerät	88.123-150	29	
	1	„ der Beobachter-Kartentasche (BKT 3)	88.125-124	32	
	1	Lagerung für Hördose am A-Stand	88.123-152	42	
	1	„ „ Klappenbetätigungskurbel	88.123-75	43	
	1	Boschhorn-Einbau	88.123-143	44	
	1	Lagerung für Trimmgetriebe	88.123-71	45	
	1	Einbau für Außenluftthermometer	88.123-121	50	
	1	Bock für Dreiwegehahn	88.123-179	51	
	1	Lagerung für Hilfssteuerknüppel	88.123-78	52	
	1	„ „ Widerstandskästen	88.123-175	56	
	1	Einbau des Höhenatmers mit Schlauch am Spant 7, rechts	88.124-116	57	
	1	Einbau des Höhenatmers mit Schlauch zwischen Spant 7 und 8, rechts	88.124-117	66	
	1	Entwässerung im Führerraum	88.123-172	88	
	1	Lagerung für Kraftstoff-Handpumpe	88.123-166	104	
	1	Hohlkehle für Bodenwanne, abwerfbarer Teil	88.123-169	105	
	1	Schutzkasten für Sauerstoffventile	88.123-183	123	
	1	Stützblech für Drucköl-Sammelbehälter	88.123-132	126	
	1	Lagerung für den Verschluß des FT-Rahmens	88.123-307	127	
		Für Baugruppe 129 kommen hinzu:			
	1	**Lagerung für Einspritzbehälter**	**88.129-165**	**140**	
	1	**Lagerung und Verschluß für Bodenwanne, abwerfbarer Teil, vollst.** einschließlich Orts-Nr. 142-157	**88.129-100**	**141**	
	1	Lagerung, links (Preßteil)	88.123-100.02	142	
		„ „ (Behelf)	88.123-100.52		
	1	„ rechts (Preßteil)	88.123-100.01	143	
		„ „ (Behelf)	88.123-100.51		
	2	Buchse	8 x 12 Ju N 17002	144	
	1	Schloß	88.123-100 H 01	145	
	1	Schlüssel	2. Deckbl. zu 88.123-100 H 01	146	aus AV 4602/40
	1	Lagerung (Preßteil)	88.123-100.03	147	
		„ (Behelf)	88.123-100.53		

Unbefugte Verwendung ist strafbar und macht schadenersatzpflichtig

Rumpf-Unterschale
(Einbauten von Spant 3-10)

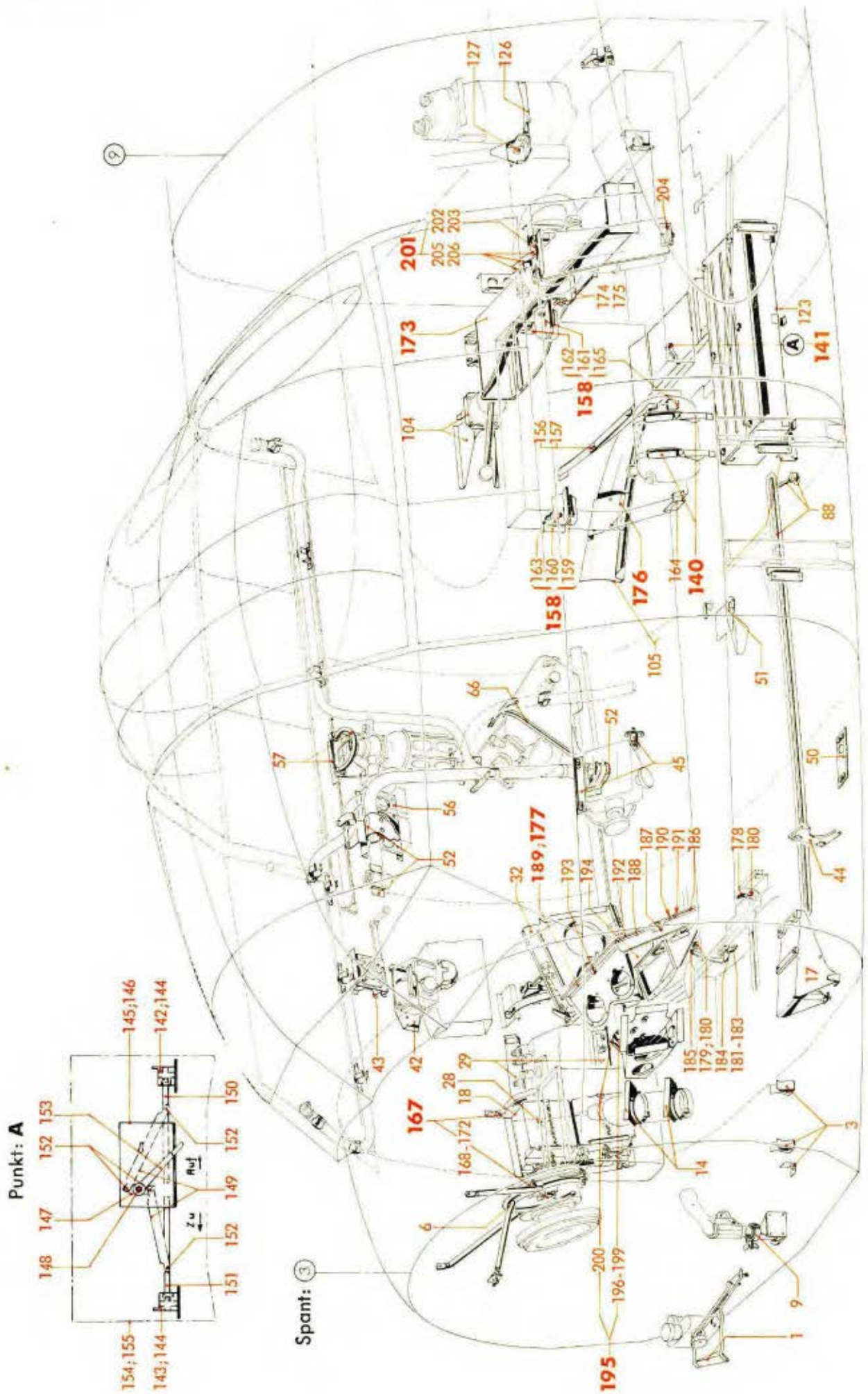

Werk-stoff	Stück	Benennung	Ersatzteil-Nr.	Bild: 4 Orts-Nr.	Bem.
	1	Vierkantbolzen 67 lang mit Bund und mit Gewinde M 6	88.123-100.05	148	
	2	Hebel 128 lang	88.123-100.06	149	
	1	Verschlußstück, links	88.123-100.08	150	
	1	„ rechts	88.123-100.07	151	
	4	Bolzen (Splintbolzen)	4 x 12 Lg N 15229	152	
	1	Griff (Preßteil)	88.123-100.04	153	
		„ (Behelf)	88.123-100.54		
	1	Abdeckblech	88.129-100.01	154	
	12	Flachrundschraube	M 4 x 10 Ju N 14155	155	
	1	Lederriemen	88.123-100.55	156	
	1	Druckknopf (Lief.: Witte)	(Nr. 227)	157	siehe aud Ju N 1642
	1	**Gurtkasten-Lagerung, vollst.** einschließlich Orts-Nr. 159-165	**88.129-68**	**158**	
	1	Anschlaghalterung (hinter Spant 7)	88.129-68 H 01	159	
	1	Blattfeder mit Anschlagwinkel, einbaufertig (hinter Spant 7)	88.129-6802/..	160	
	1	Anschlaghalterung (hinter Spant 8)	88.129-68 H 02	161	
	1	Blattfeder mit Anschlagwinkel, einbaufertig (hinter Spant 8)	88.129-6802/..	162	
	4	Sechskantschraube	M 6 x 16 Lg N 14179	163	
	1	Lagerböckchen (Schweißstück; hinter Spant 7)	88.129-68 H 03	164	
	1	„ („ „ „ 8)	88.129-68 H 04	165	
	1	**Lagerung für Hülsenbehälter, vollst.** einschließlich Orts-Nr. 168-172	**88.129-114**	**167**	
	1	Schweißstück	88.129-114 H 01	168	
	1	Druckfeder	88.155-126.54	169	
	1	Bolzen	88.129-114.02	170	
	1	Handgriff	88.129-114.01	171	
	1	Zylinderstift	1,5 m 6x12 Lg N 15204	172	
	1	**Behälter für Einsteigleiter, vollst.** einschließlich Orts-Nr. 174 und 175	**88.129-191**	**173**	
	1	Riemen ohne Schnalle	20 x 280 x 2 Ju N 15301	174	
	1	Schnallriemen	20 x 270 Ju N 15302	175	
	1	**Lagerung für Dose zum Eigen-Verständigungs-Gerät**	**88.129-192**	**176**	
	1	**Schwenkbare Gerätelagerung für BZA, vollst.** einschließlich Orts-Nr. 178-194	**88.129-194**	**177**	
	1	Gelenk, links	88.129-194.02	178	
	1	„ rechts	88.129-194.01	179	
	2	Bolzen (Splintbolzen)	6 x 26 Lg N 15229	180	

Unbefugte Verwendung ist strafbar und macht schadenersatzpflichtig

Rumpf-Unterschale
(Einbauten von Spant 3-10)

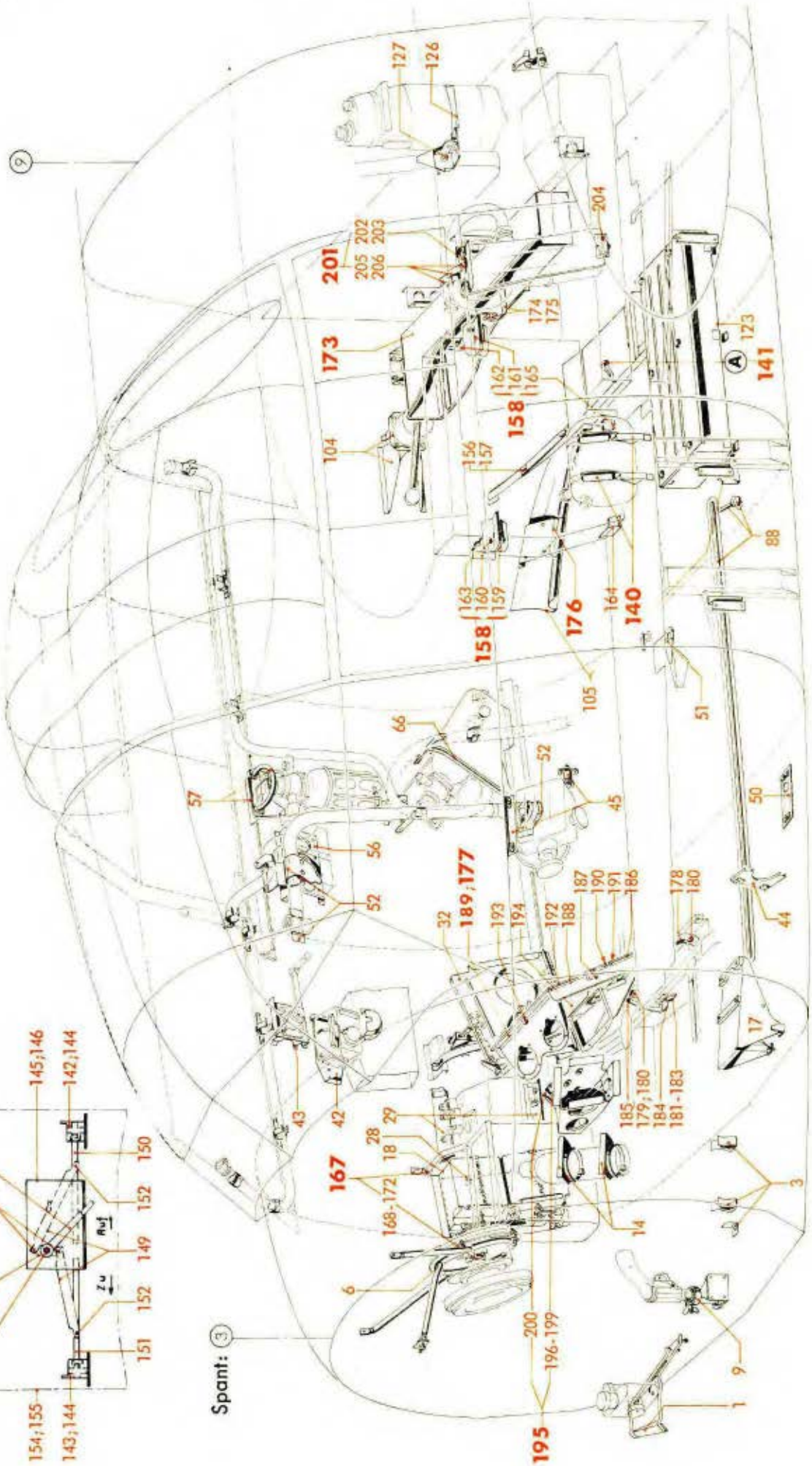

Werk-stoff	Stück	Benennung	Ersatzteil-Nr.	Bild: 4 Orts-Nr.	Bem.
	1	Lagerbock (Schweißstück)	88.129-194 H 03	181	
	1	Drehfeder	88.129-194.11	182	
	1	Bolzen (Splintbolzen)	6 x 50 Lg N 15229	183	
	1	Führungshebel	88.129-194.09	184	
	1	Bolzen (Splintbolzen)	5 x 12 Lg N 15229	185	
	1	Fußbodenplatte	88.129-194.16	186	
	2	Knopf	88.129-194.26	187	
	2	Gummistreifen 4 mm dick	88.129-194.19	188	
	1	**Klappe, vollst.** einschließlich Orts-Nr. 190-193	**88.129-194 H 01**	**189**	
	1	Gelenkbandhälfte, innen	88.129-194.46	190	aus 17,5 DIN L 72
	1	„ außen	88.129-194.47	191	
	1	Fußbodenbelag	88.129-194.48	192	
	1	Verschlußfeder	88.129-194.12	193	
	1	Kniepolster	88.129-194 H 02	194	
	1	**Lagerbock mit Kippmarke, vollst.** einschließlich Orts-Nr. 196-200	**88.129-76**	**195**	
	1	Haltearm (vernietet)	88.129-7604	196	
	1	Haltezapfen (für Feder) (vernietet)	88.129-7611	197	
	1	Zugfeder	88.129-7612	198	
	1	Schraube M 4 (für Befestigung des Halteames)	88.129-7610	199	
	1	Gewindestift M 4 x 45 lang	88.129-7609	200	
	1	**Einbau des Höhenatmers mit Schlauch am Spant 8a, links, vollst.** einschließlich Orts-Nr. 202-206	1. Deckblatt zu **88.129-115**	**201**	
	1	Anschlußwinkel mit Annietmuttern (für Höhenatmer, oben)	88.123-115.05/..	202	
	2	Linsenschraube (für Höhenatmer, oben)	M 6 x 12 DIN 85[1])	203	
	1	Anschlußblech mit Bügel (für Höhenatmer, unten)	88.129-115.01/..	204	
	1	Ringschelle 25 ø mit Klemmschelle 25 ø	88.123-115.06/..	205	
	1	Linsenschraube	M 6 x 14 DIN 85[1])	206	

[1]) Aus Flußstahl (bei Bestellung angeben)

Unbefugte Verwendung ist strafbar und macht schadenersatzpflichtig

Rumpf-Unterschale
(Einbauten von Spant 12-21)

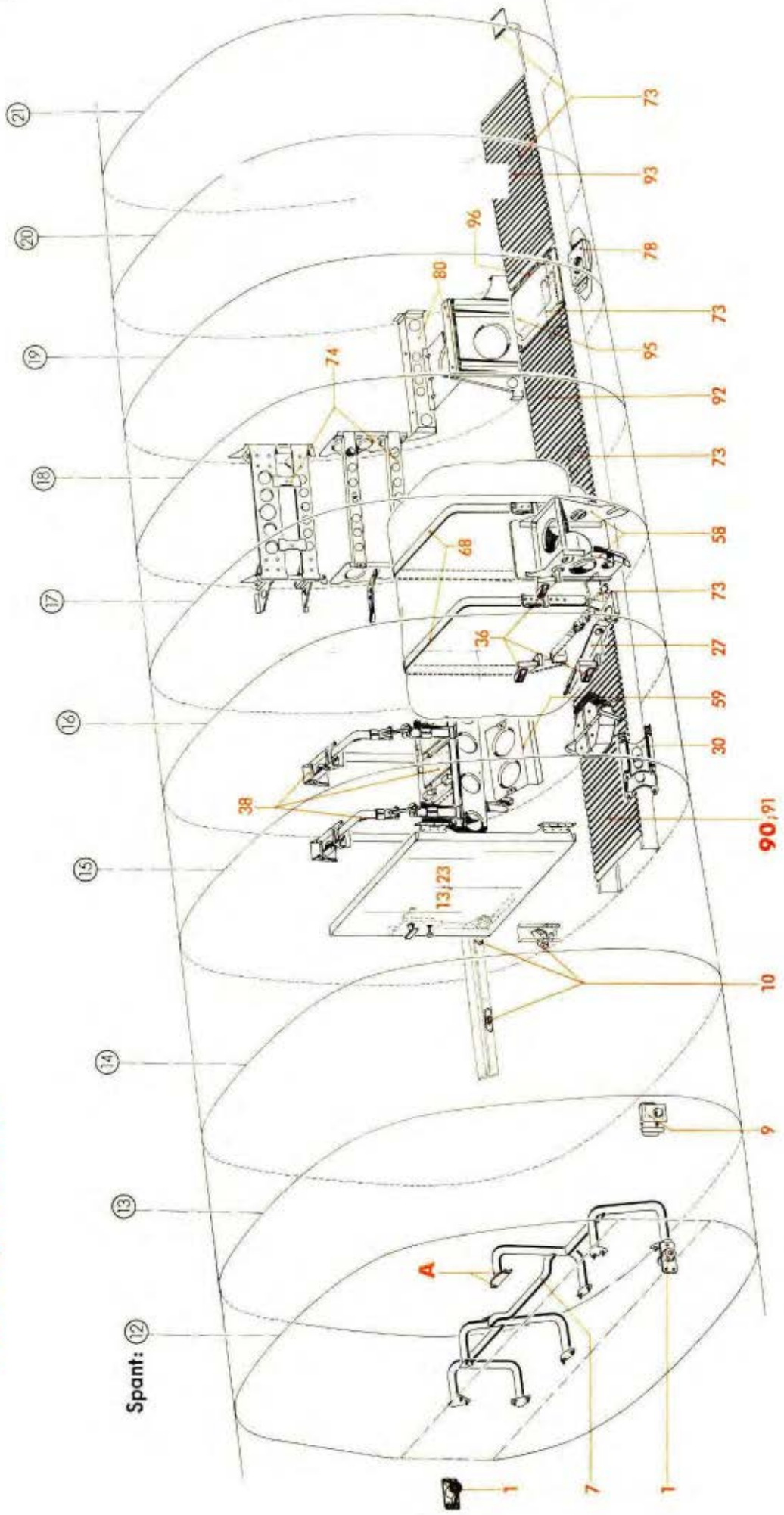

A) Sechskantbolzen siehe Konstr.-Gruppe 4: Steuerung im Rumpf, „Hebellagerungen am Spant 12 für Querruder, links und rechts"

Werk-stoff	Stück	Benennung	Ersatzteil-Nr.	Bild: 5 Orts-Nr.	Bem.
		Aus Baugruppe 125, Bild 5, sind folgende Untergruppen vollständig zu entnehmen: (zugehörige Einzelteile siehe daselbst)			
	2	Lagerung für Notzuggestänge	88.123-238	1	
	1	Schutzgitter für Steuerung am Spt 12	88.125-237	7	
	1	Trimmwellenlagerung	88.123-281	9	
	1	Lagerung für Hißvorrichtung	88.123-249	10	
	1	Tür für Spant 15	88.124-347	13	
		„ „ „ 15 (Behelf)	88.124-247	23	
	1	Halterung der Tür für Spant 15	88.124-248	27	
	1	Lagerbock für Schleppantenne	88.125-257	30	
	1	Einbau des Antennen-Abstimmgerätes „Schlepp"	88.124-252	36	
	1	Akkumulatoren-Lagerung bei Spant 16	88.125-256	38	
	1	Halterung für Fu G 25	88.125-246	58	
	1	Lagerung des Kondensators zur BZA	88.125-260	59	
	1	Befestigung des Bordsackes und der Werkzeug-taschen	88.125-310	68	
	1	Dipol-Einbau	88.123-251	73	
	1	Lagerung für Fu G XVI	88.125-242	74	
	1	Halterung für Antennen-Anpassungsgerät	88.125-243	78	
	1	Lagerung für Vorhalterechner zur BZA	88.129-250	80	
		Für Baugruppe 129 kommt hinzu:			
	1	**Fußboden von Spant 15 bis 24, vollst.** einschließlich Orts-Nr. 91-96	**88.129-285**	**90**	
	1	Wellblech (30 x 10 x 0,8 Ju N 13844) mit Versteifungsprofil (von Spant 15 bis 17)	88.123-285.02/..	91	
	1	Wellblech (30 x 10 x 0,6 Ju N 13844) mit Versteifungsprofil (von Spant 17 bis 19)	88.123-285.03/..	92	
	1	Wellblech (30 x 10 x 0,6 Ju N 13844) mit Versteifungsprofil (von Spant 19 bis 21)	88.123-285.04/..	93	
	1	Wellblech (30 x 10 x 0,6 Ju N 13844) mit Versteifungsprofil (von Spant 21 bis 24)	88.129-285.05/..	(94)	
	1	Abdeckwanne	88.123-285.01	95	
	1	Gelenkband	88.123-285.11	96	aus 40 DIN L 72

Unbefugte Verwendung ist strafbar und macht schadenersatzpflichtig

Rumpf-Unterschale
(Einbauten von Spant 21-33)

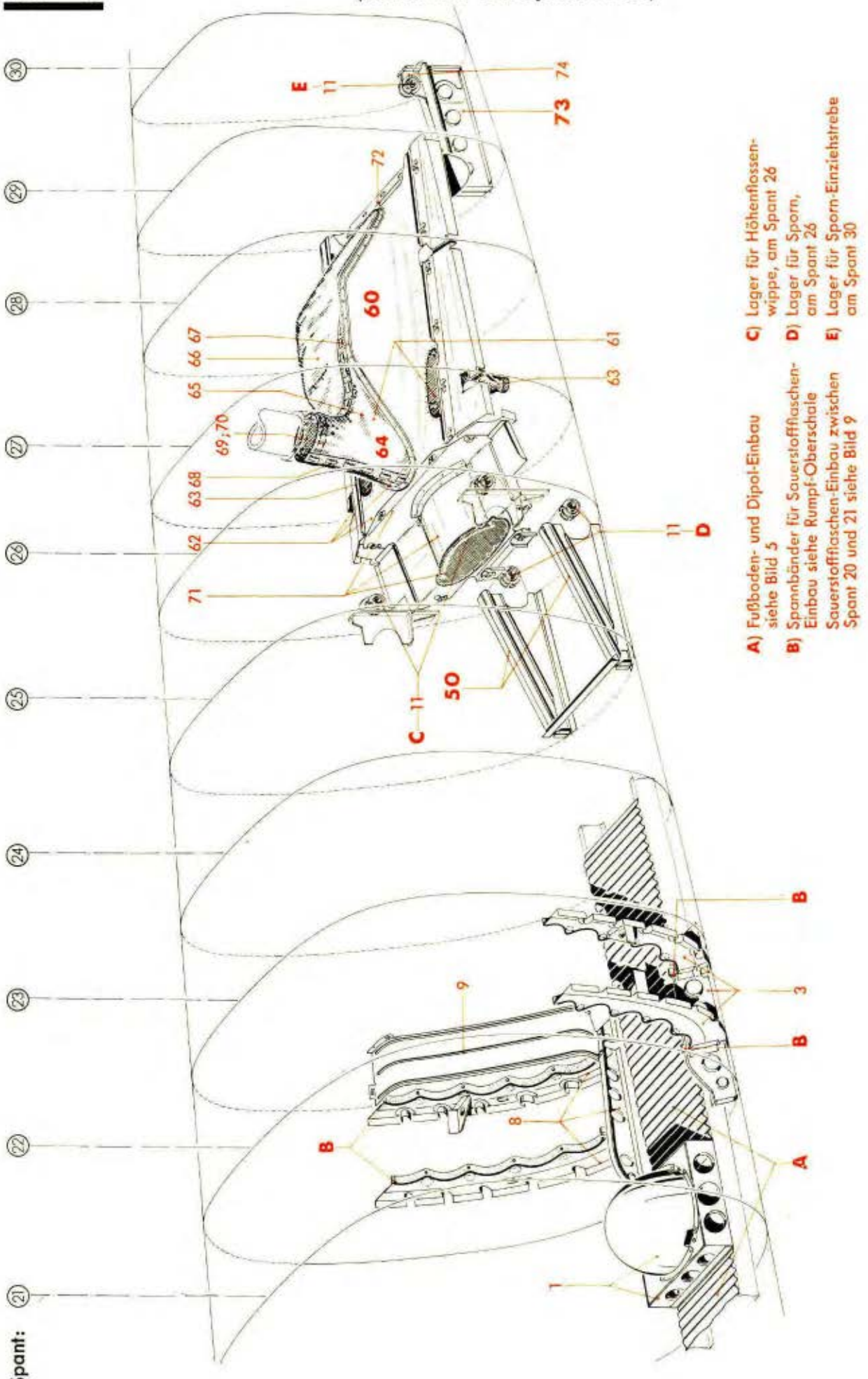

Werk-stoff	Stück	Benennung	Ersatzteil-Nr.	Bild: 6 Orts-Nr.	Bem.
		Aus Baugruppe 125, Bild 6, sind folgende Untergruppen vollständig zu entnehmen: (zugehörige Einzelteile siehe daselbst)			
	1	Fernkompaß-Einbau	88.123-280	1	
	1	Sauerstoffflaschen-Einbau zwischen Spant 22 und 23, links	88.123-254	3	
	1	Sauerstoffflaschen-Einbau zwischen Spant 22 und 23, rechts	88.123-255	8	
	1	Schutzblech für Sauerstoffflaschen, rechts	88.125-258	9	
	5	verstellbare Kugelbuchse	88.123-240	11	
		Für Baugruppe 129 kommen hinzu:			
	1	**Untere Spornlagerung**	**88.126-71**	**50**	
		Spornraumverkleidung, 1. Ausführung (Verkleidungshaube in einem Stück)			
	1	**Spornraumverkleidung, vollst.** einschließlich Orts-Nr. 52-59	**88.129-286**	**(51)**	
	1	Verkleidungshaube, einbaufertig (mit Randprofil und Stoffhosen)	88.129-286.01/..	(52)	
	2	Stoffhose, links und rechts, vorn	88.129-286 H 02	(53)	
	1	„ mitten	88.129-286 H 01	(54)	
	1	Spanner	9,5 Lg N 18191	(55)	
	1	Schlauchbinderband	9 x 830 Lg N 18191	(56)	
	1	Verkleidungsblech, vorn (vernietet)	88.129-286.02	(57)	
	1	Verkleidungsschale (vernietet)	88.129-286.04	(58)	
	1	Verkleidungsblech, hinten, einbaufertig	88.129-286.03/..	(59)	
		Spornraumverkleidung, 2. Ausführung (Verkleidungshaube zweiteilig)			
	1	**Spornraumverkleidung, vollst.** einschließlich Orts-Nr. 61-72	**88.129-386**	**60**	
	1	Verkleidungshaube, linker Teil, einbaufertig (mit Stoffhosen und Randprofil vernietet)	88.129-386.02/..	61	
	1	Verkleidungshaube, rechter Teil, einbaufertig (mit Stoffhosen und Randprofil vernietet)	88.129-386.01/..	62	
	2	Stoffhose, links und rechts, vorn	88.129-286 H 02	63	
	1	**Stoffhose, mitten, vollst.** einschließlich Orts-Nr. 65-68	**88.129-386 H 01**	**64**	
	1	linker Stoffteil, einbaufertig (mit Randverstärkung)	88.129-386.71/..	65	
	1	rechter Stoffteil, einbaufertig (mit Randverstärkung)	88.129-386.70/..	66	
	1	Gurt 920 lang, roh (für Verschluß der Hosenteile)	A 14 x 2 Hg N 15523	67	
	1	„ 850 „ „ (für Verschluß der Hosenteile)	A 14 x 2 Hg N 15523	68	

Unbefugte Verwendung ist strafbar und macht schadenersatzpflichtig

Rumpf-Unterschale
(Einbauten von Spant 21-33)

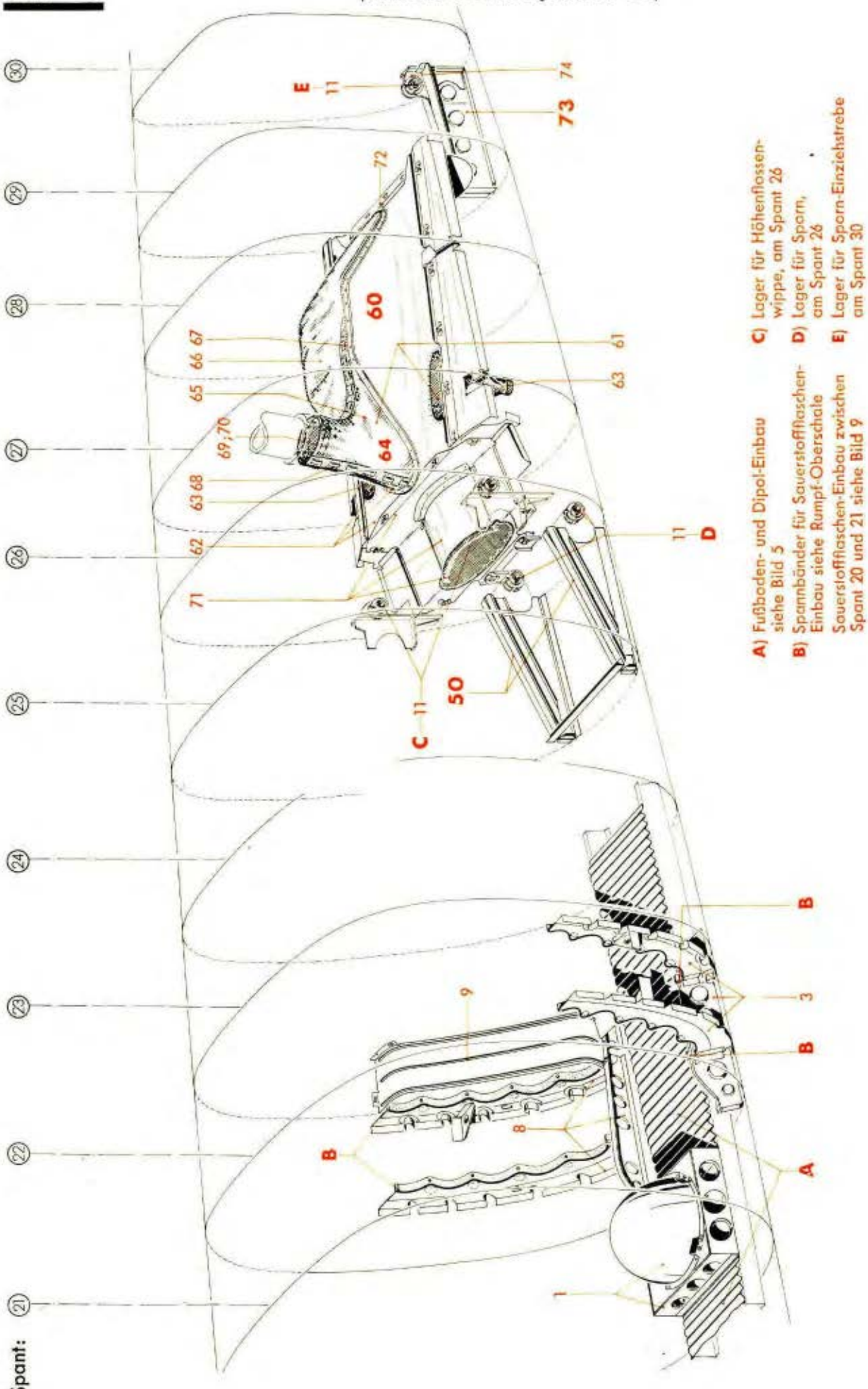

Werkstoff	Stück	Benennung	Ersatzteil-Nr.	Bild: 6 Orts-Nr.	Bem.
	1	Spanner (für Stoffhose, mitten)	9,5 Lg N 18191	69	
	1	Schlauchbinderband (für Stoffhose, mitten)	9 x 830 Lg N 18191	70	
	1	vorderes Verkleidungsblech, einbaufertig (mit Verkleidungsschale und Stoffabdeckung vernietet)	88.129-386.03/..	71	
	1	hinteres Verkleidungsblech, einbaufertig	88.129-386.04/..	72	
	1	**Lagerung für Einziehstrebe, vollst.** einschließlich Orts-Nr. 74	**88.126-68**	**73**	
	1	Lagerplatte (Preßteil)	88.126-6801	74	
		„ (Behelf)	88.126-6830		

Unbefugte Verwendung ist strafbar und macht schadenersatzpflichtig

Rumpf-Unterschale
(Einbauten und Haut von Spant 3-9)

Dig. Copyright Luftfahrt-Archiv Hafner

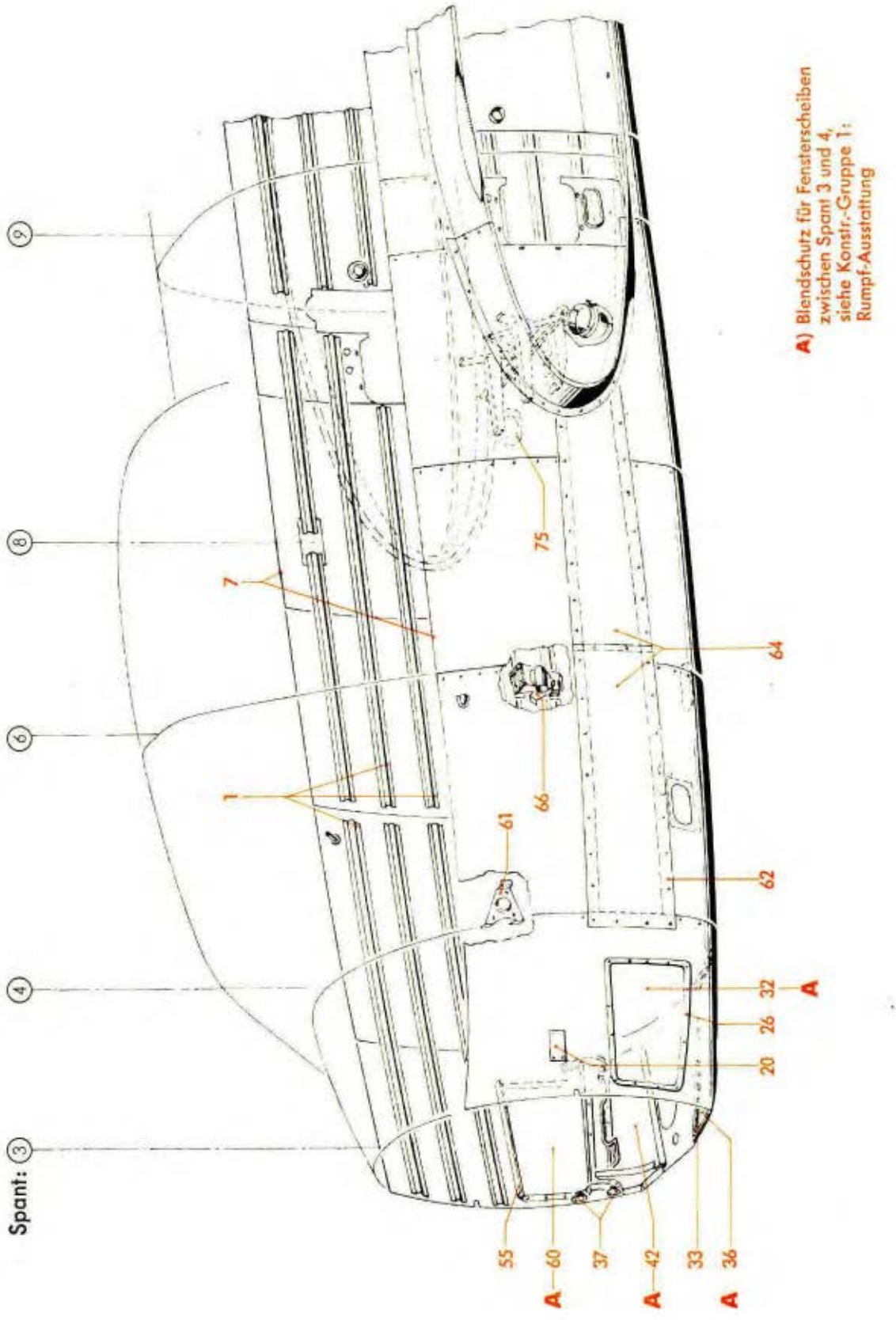

Werk-stoff	Stück	Benennung	Ersatzteil-Nr.	Bild: 7 Orts-Nr.	Bem.
		Aus Baugruppe 125, Bild 7, sind folgende Untergruppen vollständig zu entnehmen: (zugehörige Einzelteile siehe daselbst)			
	1	Pfetten und Profile im Führerraum	88.125-60	1	
	1	Haut im Führerraum	88.125-61	7	
	1	Endabnahmeschild (ohne Beschriftung)	Ju N 16619	20	aus Stkl. 88.125-316/
	1	Rahmen für Fenster, links, zwischen Spant 3 und 4	88.123-64	26	aus Stkl. 88.123-77/
	1	Fensterscheibe, links	88.123-77 H 01	32	
	1	Einfassung für Bodenfenster zwischen den Pedalen	88.123-62	33	
	1	Bodenfensterscheibe	88.123-77 H 03	36	aus Stkl. 88.123-77/
	1	Lagerung für Klappfenster (für Lotfe)	88.123-182	37	
	1	Klappfenster für Lotfe	88.123-67	42	
	1	Rahmen für Fenster, rechts, zwischen Spant 3 und 4	88.123-65	55	
	1	Fensterscheibe, rechts	88.123-77 H 02	60	aus Stkl. 88.123-77/
	1	Lagerung für Selbstschalterkasten	88.123-142	61	
	1	Rahmen in der linken Seitenwand	88.123-66	62	
	1	Klappe „ „ „ „	88.123-83	64	
	1	Fußauftritt am Unterholm, rechts	88.123-173	66	
	1	Steckdosen-Einbau am Spant 8a	88.123-120	75	

Unbefugte Verwendung ist strafbar und macht schadenersatzpflichtig

JFM-FTVDru
220541
BaSbKü

Rumpf-Unterschale
(Einbauten und Haut von Spant 9-15)

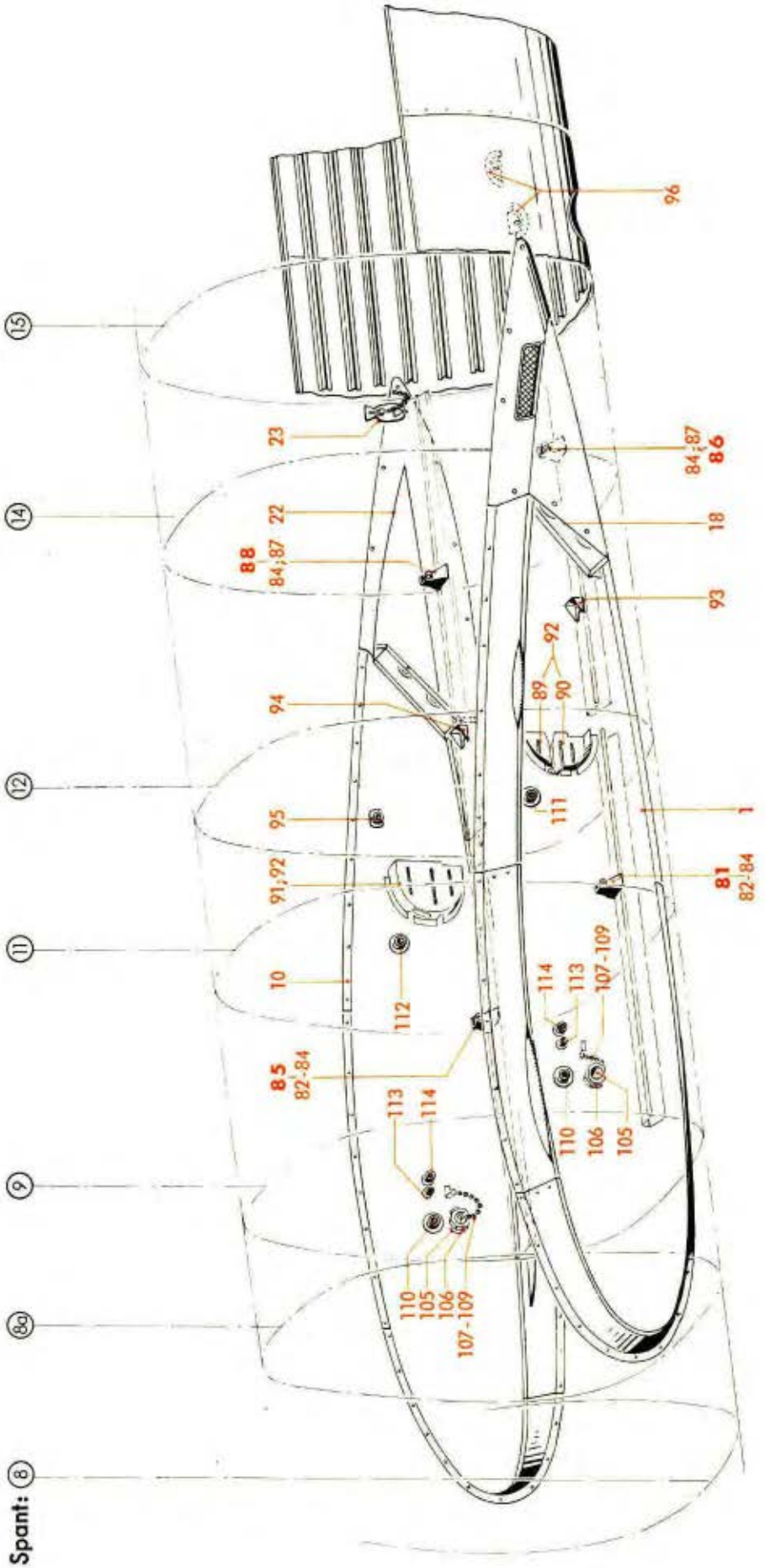

Werk-stoff	Stück	Benennung	Ersatzteil-Nr.	Bild: 8 Orts-Nr.	Bem.
		Aus Baugruppe 125, Bild 8, sind folgende Untergruppen vollständig zu entnehmen: (zugehörige Einzelteile siehe daselbst)			
	1	Spaltverkleidung, links	88.123-287	1	
	1	„ rechts	88.123-288	10	
	1	Verkleidungs-Endkappe, links	88.124-291	18	
	1	„ „ rechts	88.124-292	22	
	1	Verschlußdeckel vor Spant 15, rechts	88.123-278	23	
		Für Baugruppe 129 kommen hinzu:			
		Pfetten und Profile: (von Spant 9-33) hierzu Orts-Nr. 81-102		**(80)**	aus Stckl. 88.129-244/
	1	**Lager für Notzug im 1. Lastenraum am Spant 11, links, vollst.** einschließlich Orts-Nr. 82-84	**88.123-244 H 01**	**81**	
	1	Buchse mit Bund 16 ø s 6-8 ø H 8 x 6 lang	88.123-244.130	82	
	1	„ „ „ 16 ø s 6-10 ø H 8 x 6 „	88.123-244.131	83	
	4	Stift	88.123-244.261	84	
	1	**Lager für Notzug im 1. Lastenraum am Spant 11, rechts, vollst.** einschließlich Orts-Nr. 82-84	**88.123-244 H 03**	**85**	
	1	**Lager für Notzug im 2. Lastenraum am Spant 14, links, vollst.** einschließlich Orts-Nr. 84 und 87	**88.123-244 H 02**	**86**	
	2	Buchse mit Bund 16 s 6 11,8 ø x 6 lang	88.123-244.121	87	
	1	**Lager für Notzug im 2. Lastenraum am Spant 14, rechts, vollst.** einschließlich Orts-Nr. 84 und 87	**88.123-244 H 04**	**88**	
	1	obere Schutzkastenhälfte, links, einbaufertig	88.123-244.230/..	89	
	1	untere „ „ „	88.123-244.231/..	90	
	1	Schutzkasten, rechts	88.123-244.136	91	
	10	Flachrundschraube	M 4 x 10 Ju N 14155	92	
	1	Böckchen (Preßteil) (am Spant 13, links)	88.123-244.03	93	
		„ (Behelf) (am Spant 13, links)	88.123-244.208		
	1	„ (Preßteil) (am Spant 13, rechts)	88.123-244.04	94	
		„ (Behelf) (am Spant 13, rechts)	88.123-244.209		
	1	Flanschdoppelstutzen (hinter Spant 12, rechts) für Kraftstoff-Sicker- und Entlüftungsleitung	88.125-244.10	95	aus 13 DIN 7616
	2	Verschlußkappe	88.125-244.269	96	
	Nach Bedarf	Winkelprofil, gleichschenklig	L 15x15x0,8 Ju N 13810.1	(97)	
	„	„ „	L 20x20x1,2 Ju N 13810.1	(98)	
	„	„ ungleichschenklig	L 25x15x1 Ju N 13812.1	(99)	

Unbefugte Verwendung ist strafbar und macht schadenersatzpflichtig

IFM-FTVDru
250641
BaSbKü

Rumpf-Unterschale
(Einbauten und Haut von Spant 9-15)

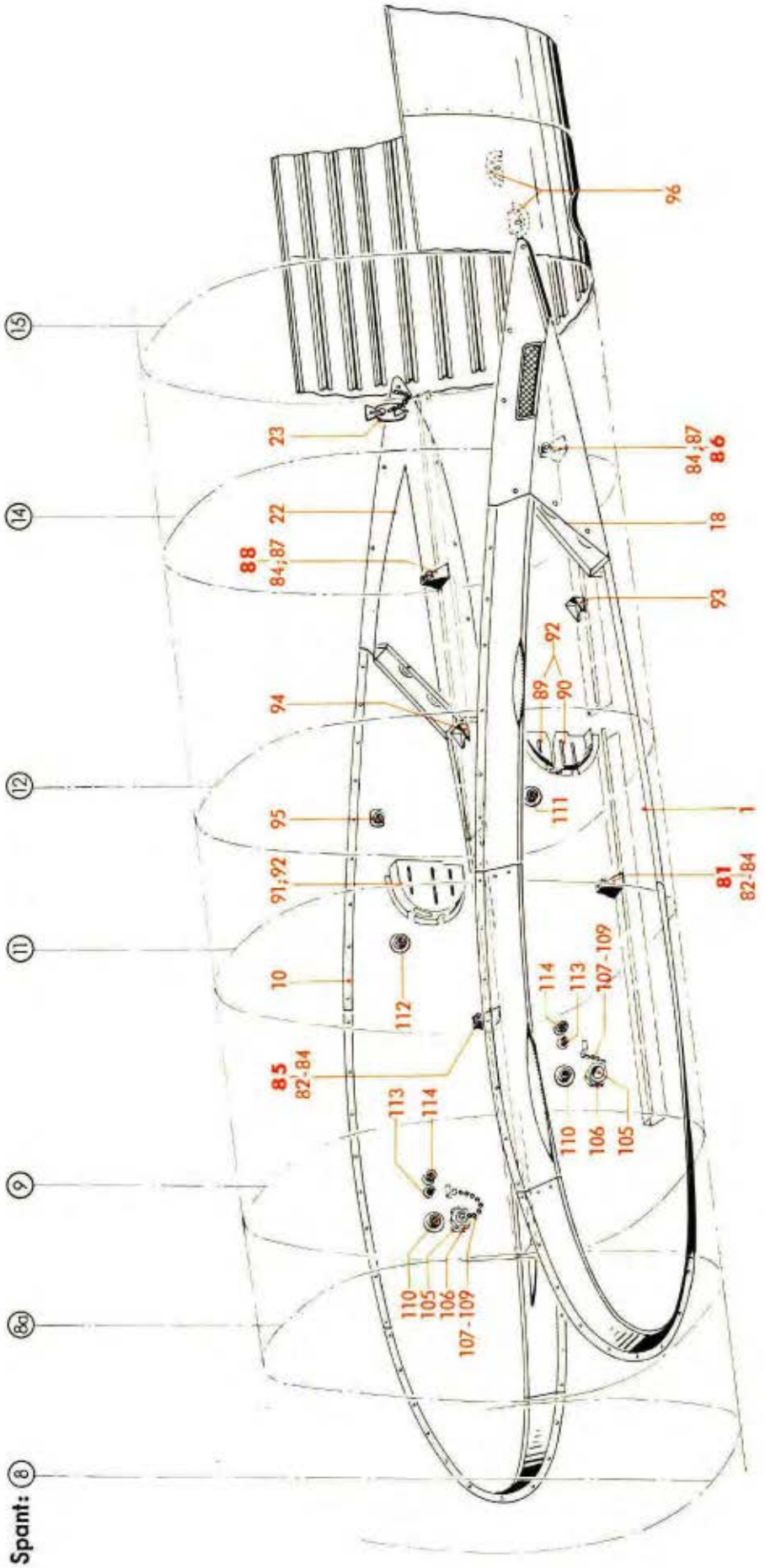

Werk-stoff	Stück	Benennung	Ersatzteil-Nr.	Bild: 8 Orts-Nr.	Bem.
	Nach Bedarf	A-Profil (Hutprofil)	A 20x20x0,6 Ju N 13830.1	(100)	
	„	„ („)	A 20x20x0,8 Ju N 13830.1	(101)	
	„	„ („)	A 20x20x1 Ju N 13830.1	(102)	
	1	**Haut-Unterschale, vollst.**	**88.129-245**	**(103)**	
		(von Spant 9-33) einschließlich Orts-Nr. 104-114			
	Nach Bedarf	Hautblech 0,6; 0,8 und 1 mm dick		(104)	
	2	Flanschstutzen	88.732-1517	105	
	2	Blindverschluß	25 Ju N 18315	106	
	2	Spaltring (Lief.: Pötz)	(Sp 7)	107	
	2	Kugelkette 100 lang (Lief.: Pötz)	(K 77 m. 2 Nipp. Nr. 018)	108	
	2	Spaltring (Lief.: Pötz)	(Sp 11)	109	
	2	Flanschdoppelstutzen (für Kraftstoffgebläseleitung)	25 DIN 7616[3])	110	
	1	„ (für Kraftstoff-Sicker-	20 DIN 7616[3])	111	
	1	„ und Entlüftungs-Leitung)	13 DIN 7616[3])	112	
	2	„ (für Enteisungsleitung)	13 DIN 7616[3])	113	
	2	„ (für Kraftstoff-Umpumpleitung)	16 DIN 7616[3])	114	

[3]) Aus Leichtmetall (bei Bestellung angeben)

Unbefugte Verwendung ist strafbar und macht schadenersatzpflichtig

Rumpf-Unterschale

(Einbauten und Haut von Spant 21-33)

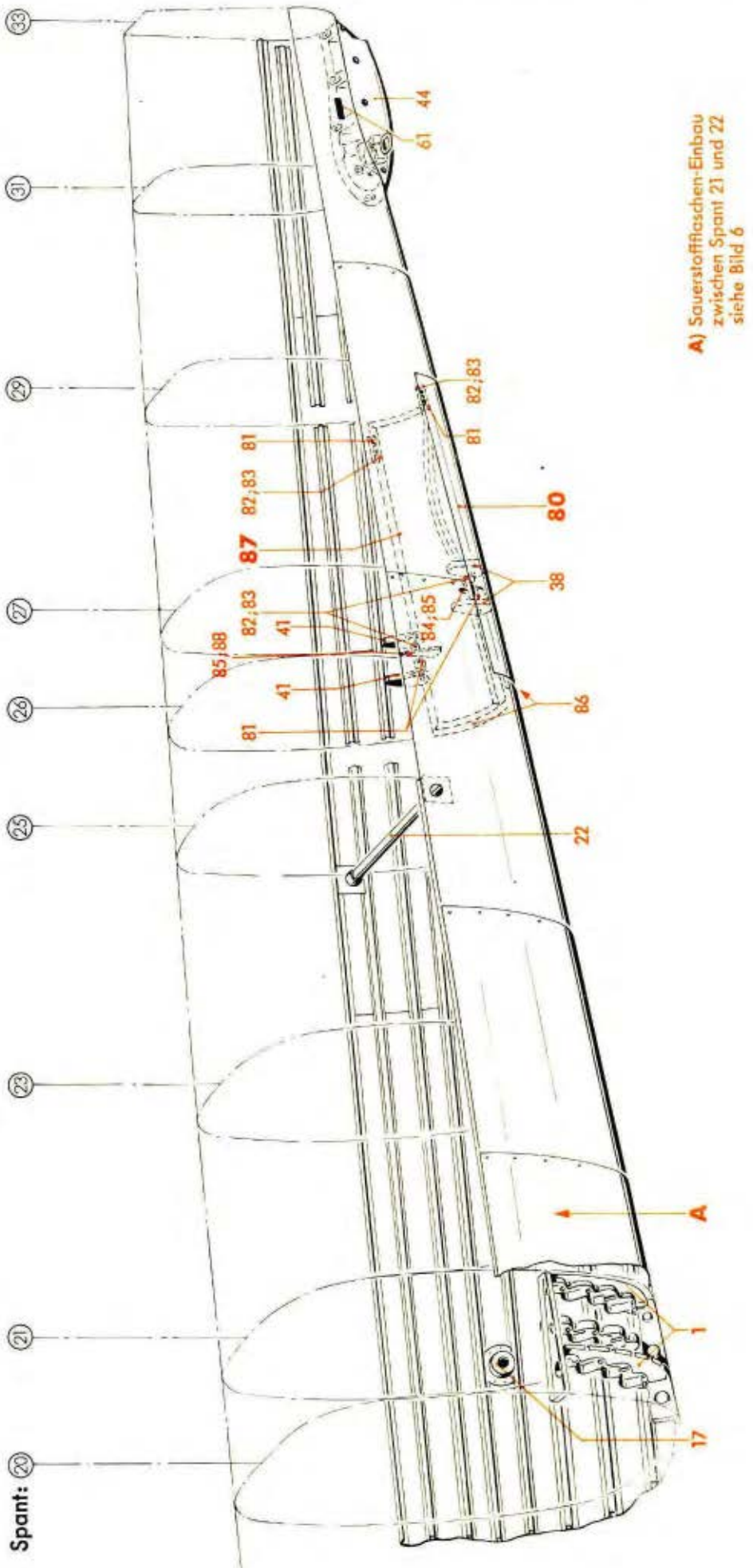

Werkstoff	Stück	Benennung	Ersatzteil-Nr.	Bild: 9 Orts-Nr.	Bem.
		Aus Baugruppe 125, Bild 9, sind folgende Untergruppen vollständig zu entnehmen: (zugehörige Einzelteile siehe daselbst)			
	1	Sauerstoffflaschen-Einbau zwischen Spant 20 und 21, links	88.125-322	1	
	1	Außenbordanschluß für Sauerstoff	88.123-261	17	
	1	Aufhängung am Rumpfende	88.123-284	22	
	1	Lagerung für Spornklappenbetätigung, links	88.123-296	38	
	1	„ „ „ rechts	88.123-297	41	
	1	Notsporn	88.123-294	44	
	1	Zusätzliches Maschinen-Nummernschild am Rumpfende	88.125-316.01	61	aus Stkl. 88.125-316/
		Für Baugruppe 129 kommen hinzu:			
	1	**Spornklappe, links, vollst.**	**88.125-369**	**80**	
		einschließlich Orts-Nr. 81-86			
	2	Gelenkhälfte (an der Klappe)	88.123-269.13	81	
	2	„ (am Hilfsholm)	88.123-269.14	82	
	8	Flachrundschraube	M 5 x 14 Ju N 14155	83	
	1	Lagerarm	88.123-269.25	84	
	1	Buchse	6 x 7 Ju N 17002	85	
Buna-Gummi	1	Dichtung	88.125-369.04	86	aus AM 18739/41
	1	**Spornklappe, rechts, vollst.**	**88.125-370**	**87**	
		einschließlich Orts-Nr. 81-83; 85, 86 und 88			
	1	Lagerarm	88.123-270.25	88	
		Pfetten und Profile (von Spant 9-33)	siehe Bild 8	**(89)**	
		Haut-Unterschale (von Spant 9-33)	siehe Bild 8	**(90)**	

Unbefugte Verwendung ist strafbar und macht schadenersatzpflichtig

JFM-FTVDru
250641
BaSbKü

Rumpf-Unterschale
(Fußbodenträger)

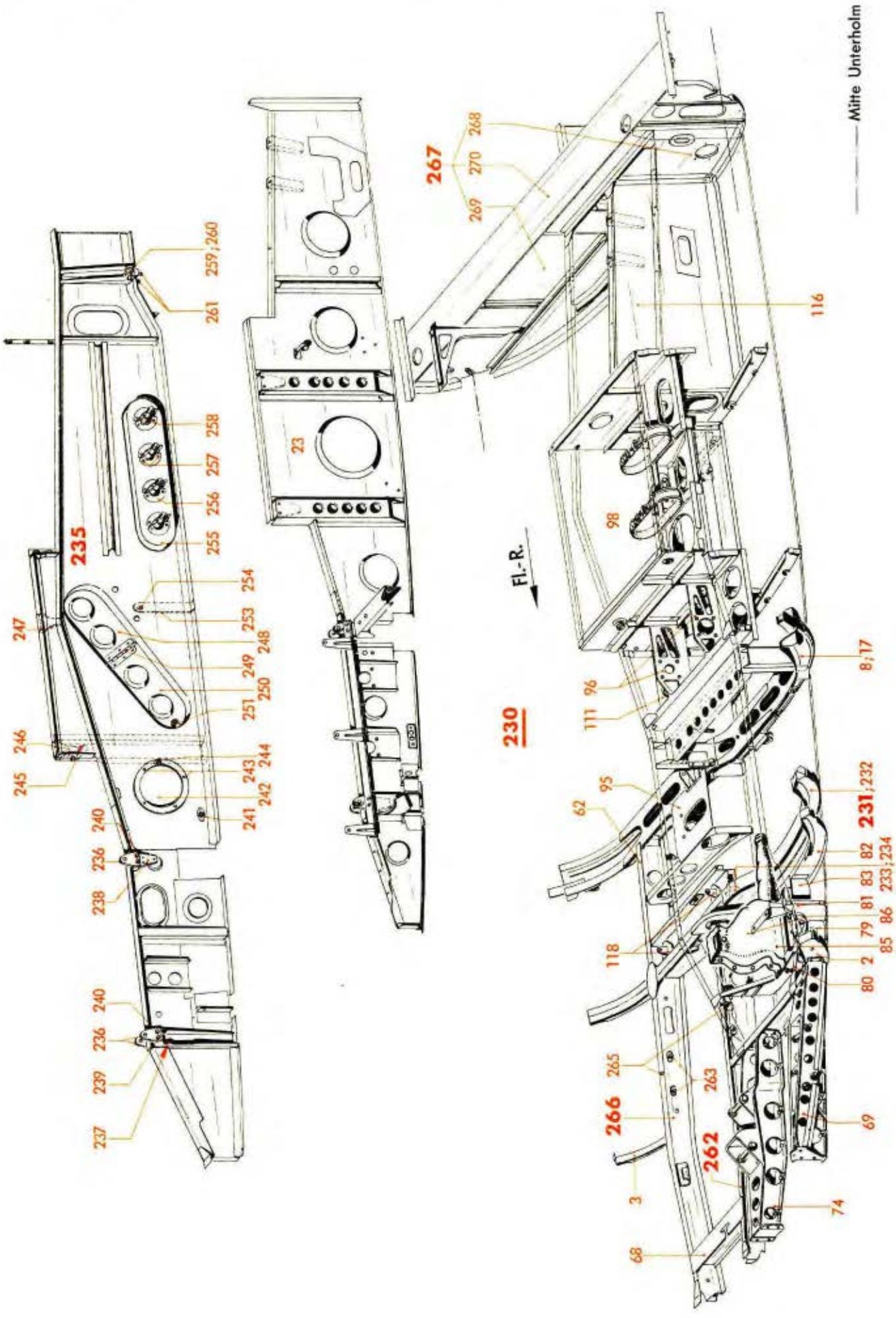

Werk-stoff	Stück	Benennung	Ersatzteil-Nr.	Bild: 10 Orts-Nr.	Bem.
	1	**Fußbodenträger (zwischen Spant 3 und 9), vollst.**	**88.129-Z 01**	**230**	
		Aus Baugruppe 125, Bild 10, sind folgende Untergruppen vollständig zu entnehmen: (zugehörige Einzelteile siehe daselbst)			
	1	Spant 4, Unterteil, links	88.123-26	2	
	1	„ 4, „ rechts	88.123-27	3	
	1	„ 6, „	88.125-329	8	
		„ 6, „ (Behelf)	88.125-29	17	
	1	Fußbodenträger, links	88.123-35	23	
	1	„ zwischen Spant 5 und 6, rechts	88.123-42	62	
	1	Lotfelagerung	88.123-39	68	
	1	Pedalträger, links	88.123-40	69	
	1	„ rechts	88.123-41	74	
	1	Seitensteuerlagerung, links	88.123-44	79	
	1	„ rechts	88.123-43	80	
	1	Abstützung, vorn	88.123-45	81	
	1	„ hinten	88.123-46	82	
	1	Lagerung für Spurlager	88.123-47	83	
	1	Anschlag für Steuersäule	88.123-48	85	
	1	Verkleidungshose für Steuersäule	88.123-49	86	
	1	Lagerung für Hilfssteuerung	88.123-50	95	
	1	„ „ Querruder-Winkelhebel zwischen Spant 6 und 7	88.123-51	96	
	1	Rudermaschinen-Einbau	88.123-52	98	
	1	Lagerung für Pendelhebel	88.123-53	111	
	1	Träger für Hebellagerung am Spant 9 unten (Steuerungsbock)	88.123-56	116	
	1	Lagerung für schwenkbare Gerätelagerung	88.129-34	118	
	1	„ „ Bodenfenster-Blendschutz	88.129-54	(143)	
		Für Baugruppe 129 kommen hinzu:			
	1	**Spant 5, Unterteil** einschließlich Orts-Nr. 232-234	**88.129-28**	**231**	
	Nach Bedarf	Spantblech 1 mm dick		232	
	1	Gewindestück M 8 (Flansch)	88.123-2838	233	
	1	Sechskantschraube	M 8 x 22 DIN 931[1]	234	
	1	**Fußbodenträger, mitten, vollst.** einschließlich Orts-Nr. 236-261	**88.129-36**	**235**	
	3	Lasche	88.123-3535	236	
	1	Stützverbindung (Preßteil)	88.123-3602	237	
		Stützverbindung (Behelf) (Lagerung für Führersitz, rechts)	88.123-3662		
	1	Füllstück (Preßteil)	88.123-3541	238	
		„ (Behelf)	88.123-3546		
	1	Sechskantschraube	M 6 x 38 DIN Kr 551	239	
	3	„	M 6 x 35 DIN Kr 551	240	

[1]) Aus Flußstahl (bei Bestellung angeben)

Unbefugte Verwendung ist strafbar und macht schadenersatzpflichtig

Rumpf-Unterschale
(Fußbodenträger)

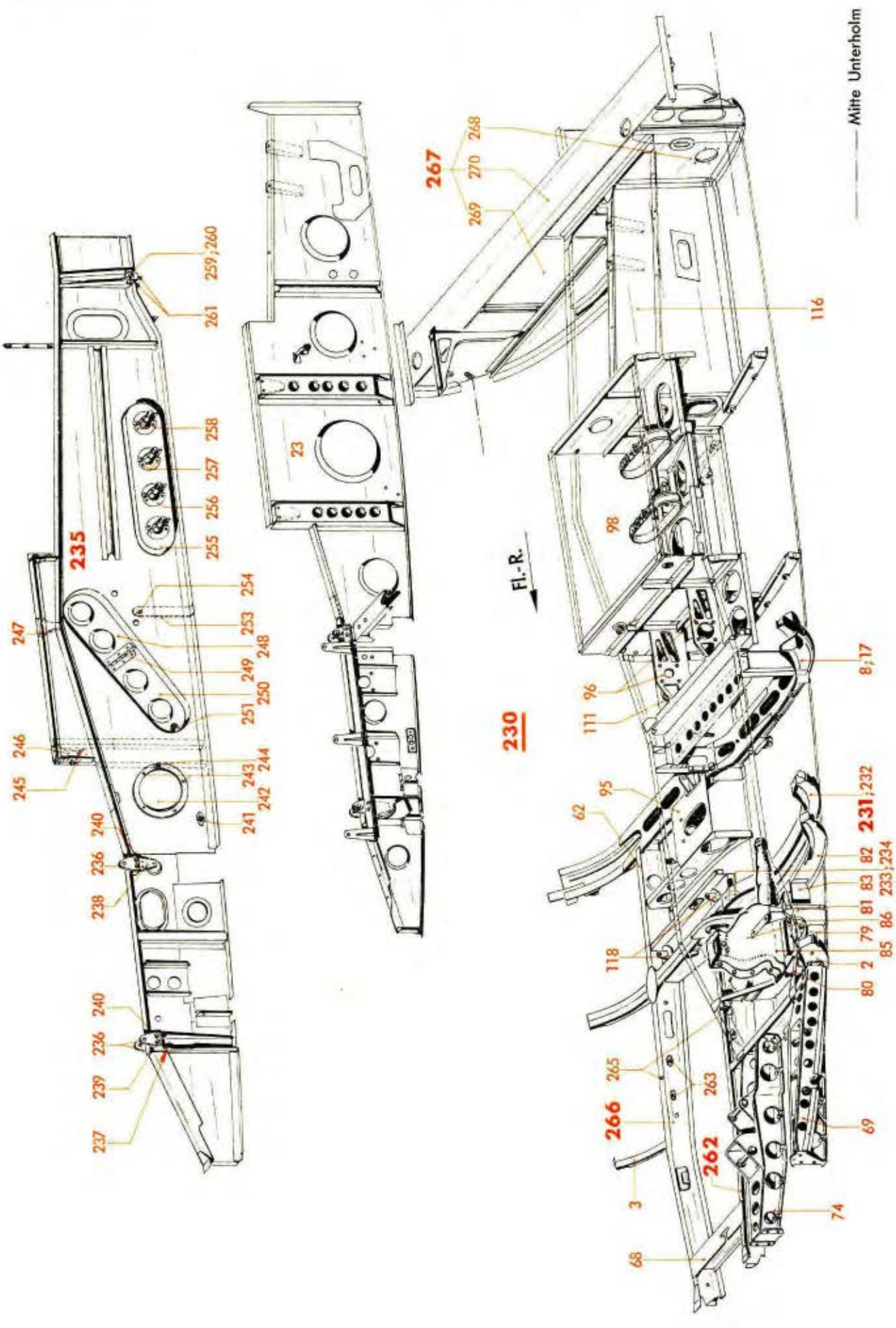

Werk-stoff	Stück	Benennung	Ersatzteil-Nr.	Bild: 10 Orts-Nr.	Bem.
	1	Flansch (Preßteil)	88.123-5203	241	
		„ (Behelf)	88.123-5273		
	1	Deckel 150 ø	88.123-3610	242	
	4	Flachrundschraube	M 4 x 6 Ju N 14155	243	
	1	„	M 4 x 16 Ju N 14155	244	
	1	Lagerbock (Preßteil)	88.124-3614	245	
		„ (Behelf)	88.124-3622		
	1	Füllstück (Preßteil)	88.123-3659	246	
		„ (Behelf) — Lagerung für Funkersitz, rechts	88.123-3678		
	1	„ (Preßteil)	88.123-3603	247	
		„ (Behelf)	88.123-3663		
	1	Deckelhälfte 207 lang	88.123-3660	248	
	1	Gelenkband (vernietet)	88.123-3664	249	aus 30 DIN L 72
	1	Deckelhälfte 234 lang	88.123-3661	250	
	1	Kanalverschluß	Ju N 16403	251	
	4	Flachrundschraube	M 4 x 10 Ju N 14155	(252)	
	1	Riemen 25 x 3,5 x 180 lang	88.123-3671	253	
	1	Druckknopf, Kappe grau (Lief.: Witte)	(Nr. 227)	254	siehe auch Ju N 16422
	1	Gehäuse	88.129-3606	255	
	8	Schellenhälfte	88.123-3634	256	
	16	Flachrundschraube	M 4 x 14 Ju N 14155	257	
	16	Linsenschraube	M 4 x 10 DIN 85[1])	258	
	2	Lagerbock (Preßteil) — (für Lastenträger-Einbau, 1. Lastenraum)	88.123-3658	259	
		„ (Behelf)	88.123-3677		
	2	Buchse	6 x 16 Ju N 17003	260	
	2	Vierkantbolzen, nicht abgesetzt	6 x 56 Ju N 14158	261	
	1	**innerer Lotfeträger, vollst.** einschließlich Orts-Nr. 263-265	**88.129-37**	**262**	
	2	doppelseitige Annietmutter, selbstsichernd (vernietet)	M 6 Lg N 14480	263	
	2	Füllstück	88.166-3801	(264)	
	1	Gummischeibe	88.123-3811	265	
	1	**äußerer Lotfeträger, vollst.** einschließlich Orts-Nr. 263-265	**88.129-38**	**266**	
	1	**Absatz vor Spant 9, vollst.** einschließlich Orts-Nr. 268-270	**88.129-55**	**267**	
	1	Stegblech, links, einbaufertig	88.123-5501/..	268	
	1	„ rechts, „	88.129-5503/..	269	
	1	Bördelblech, oben, „	88.123-5503/..	270	

[1]) Aus Flußstahl (bei Bestellung angeben)

Unbefugte Verwendung ist strafbar und macht schadenersatzpflichtig

JFM-FTVDru 250641 BaSbKü

Rumpf-Unterschale

(Bodenabdeckungen zwischen Spant 4 und 9)

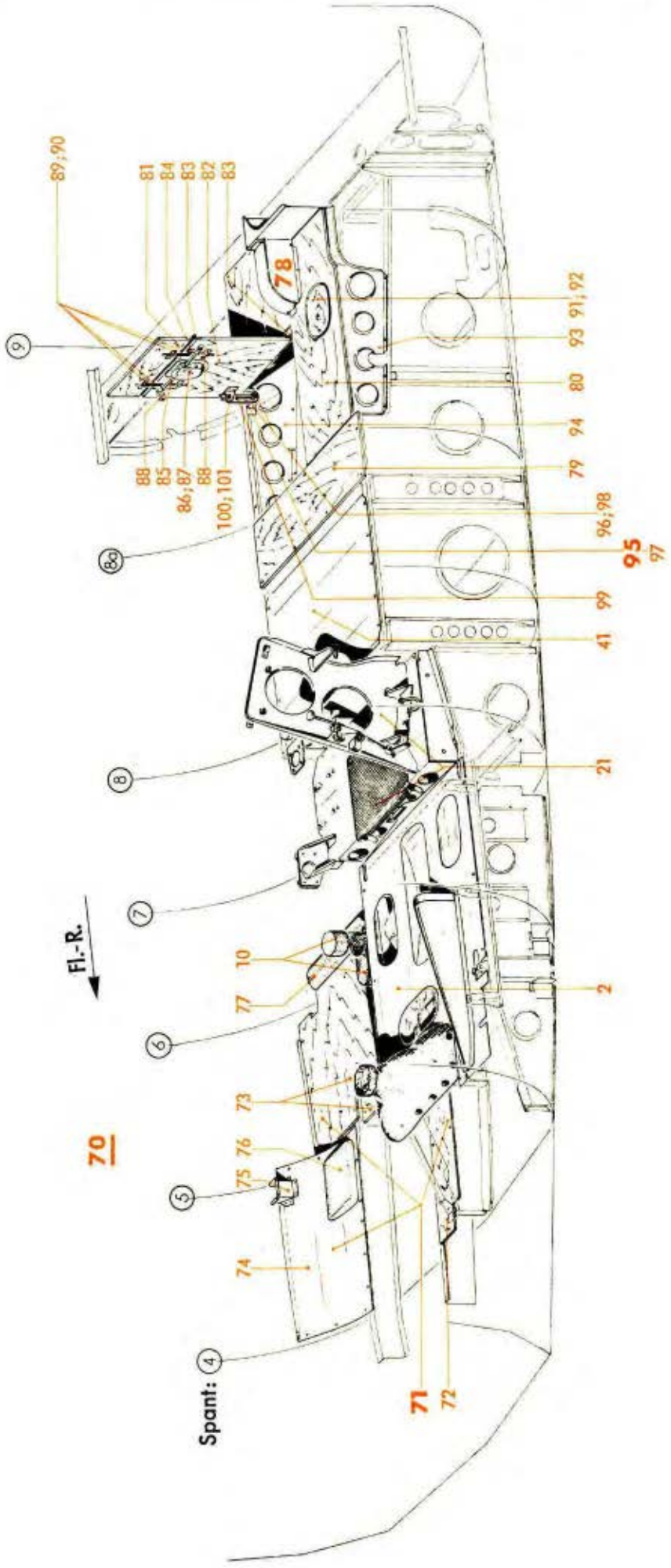

Werk-stoff	Stück	Benennung	Ersatzteil-Nr.	Bild: 11 Orts-Nr.	Bem.
	1	**Bodenabdeckungen zwischen Spant 4 und 9, vollst.**	**88.129-Z 04**	**70**	
		Aus Baugruppe 125, Bild 11, sind folgende Untergruppen vollständig zu entnehmen: (**zugehörige Einzelteile siehe daselbst**)			
	1	Abdeckung unter Führersitz	88.129-103	2	
	1	„ für Hilfssteuerknüppel	88.123-102	10	
	1	„ hinter Führersitz	88.123-110	21	
	1	„ unter Funkersitz	88.123-105	41	
		Für Baugruppe 129 kommen hinzu:			
	1	**Fußboden zwischen Spant 4 und 6, vollst.**	**88.129-108**	**71**	
		einschließlich Orts-Nr. 72-77			
	1	Fußbodenplatte, 5 mm dick	88.129-108.06	72	
	1	„ 5 mm „	88.129-108.03	73	
	1	Blech (vernietet)	88.124-108.04	74	
	1	Schutzkappe (vernietet)	88.124-108 H 03	75	
	1	Kniepolster	88.129-108 H 01	76	
	1	Wulstpolster	88.124-108 H 01	77	
	1	**Fußboden hinter Funkersitz, vollst.**	**88.129-109**	**78**	
		einschließlich Orts-Nr. 79-94			
	1	Fußboden, 5 mm dick	88.123-109.61	79	
	1	„ 5 mm „	88.123-109.22	80	
	1	Klappe, 5 mm dick	88.123-109.24	81	
	1	„ 5 mm „	88.123-109.23	82	
	2	Gelenkband	88.123-109.10	83	aus 35 DIN L 72
	2	Schelle	88.123-109.19	84	
	1	Rohr 8 x 1,5	88.123-109.28	85	
	1	Drehfeder	88.123-109.21	86	
	1	Griff	88.123-109.01	87	
	2	Haken	88.123-109.02	88	
	4	Schelle	88.123-109.20	89	
	2	Gummi-Kabel	88.123-109.29	90	
	1	Handlochklappe 80 x 125 mit Schnellverschluß (vernietet)	Ju N 401902	91	
	1	Klappe 4 mm dick	88.123-109.25	92	
	1	Stegblech, links	88.123-109.05	93	
	1	„ rechts	88.123-109.04	94	

Unbefugte Verwendung ist strafbar und macht schadenersatzpflichtig

JFM-FTVDru
290441
BaSbKü

Rumpf-Unterschale

(Bodenabdeckungen zwischen Spant 4 und 9)

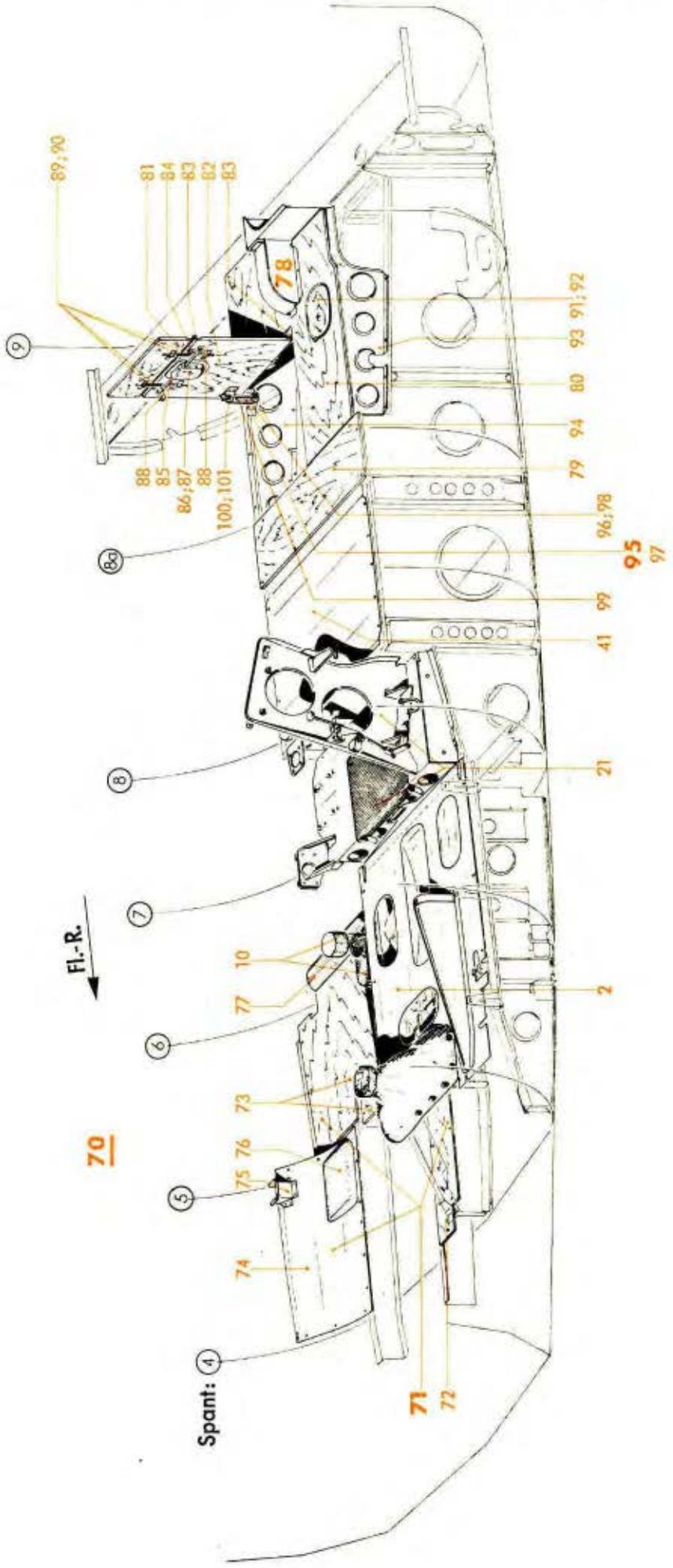

Ausführung

„Gc"

Ersatzteil-Liste

Ju 88

Rumpfwerk

Rumpf-Unterschale

(Bodenabdeckungen zwischen Spant 4 und 9)

Bau-Gruppe: **129**

Seite: 17

Werkstoff	Stück	Benennung	Ersatzteil-Nr.	Bild: 11 Orts-Nr.	Bem.
	1	**Rastung für Klappe, vollst.** einschließlich Orts-Nr. 96-101	**88.129-195**	**95**	
	1	Bügel (vernietet)	88.129-195.03	96	
	1	Rastblech (vernietet)	88.129-195.02	97	
	1	Bolzen mit Kopf 55 ø (vernietet)	88.129-195.01	98	
	1	Lagerbock (Schweißstück)	88.129-195 H 01	99	
	1	Bolzen (Splintbolzen)	5 x 16 Lg N 15229	100	
	1	Drehfeder	88.129-195.04	101	

Unbefugte Verwendung ist strafbar und macht schadenersatzpflichtig

Inhaltsverzeichnis

Bild	Benennung	Seite
1 u. 2	**Führerdach, vorn**	**1-6**
1	Gerüst und Einbauten	1-3
2	Verglasung	4-6

Unbefugte Verwendung ist strafbar und macht schadenersatzpflichtig

Anm.: **Truppen-Ersatzteil-Liste** ist auf Tabellenseiten durch **Rotdruck** gekennzeichnet.

Führerdach, vorn
(Gerüst und Einbauten)

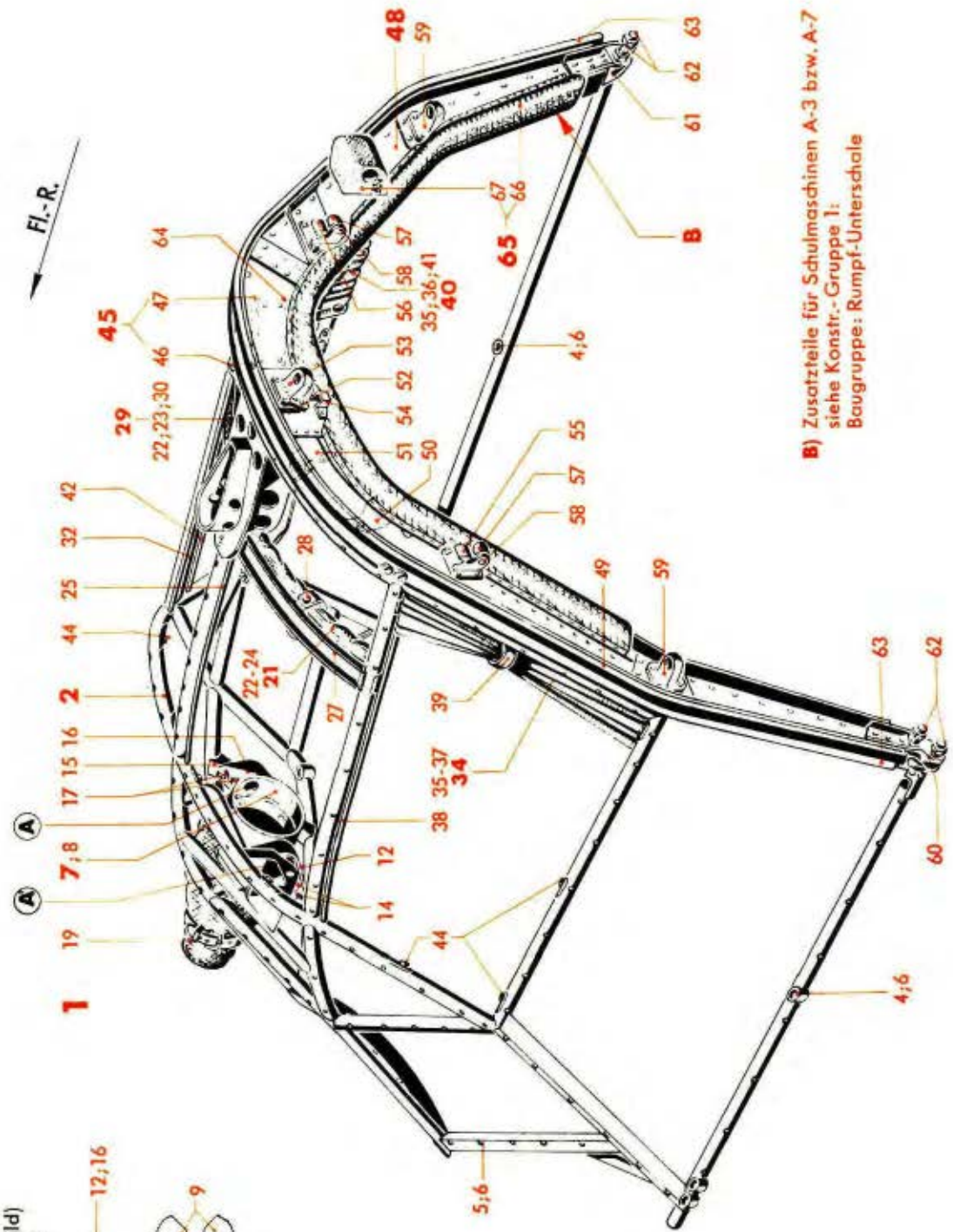

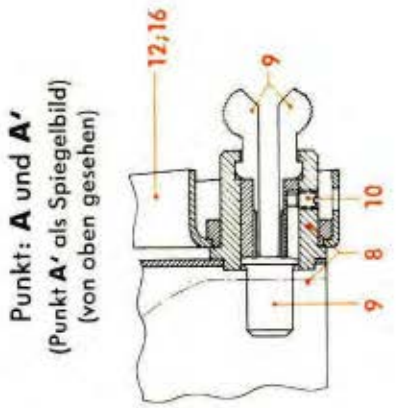

Werk-stoff	Stück	Benennung	Ersatzteil-Nr.	Bild: 1 Orts-Nr.	Bem.
	1	**Führerdach, vorn, vollst.**	**88.130**	**1**	
	1	**Rohrgerüst, vollst.** einschließlich Orts-Nr. 3-6	**88.130-01**	**2**	
	16	Linsenschraube (für Befestigung an Spant 6)	M 5 x 12 DIN 85[1]	(3)	
	8	Sechskantschraube (für Befestigung an Rumpf-Oberschale)	M 6 x 15 DIN Kr 551	4	
	1	„ (für Befestigung an Rumpf-Oberschale)	M 6 x 12 DIN Kr 551	5	
	9	Sicherungsblech mit Nase (für Befestigung an Rumpf-Oberschale)	6,4 DIN 432	6	
	1	**Kugellagerung für vordere Schußwaffe (A-Stand), vollst.** einschließlich Orts-Nr. 8-19	**88.921-10**	**7**	
	1	Kugellagerung, allein (Schweißstück)	88.921-10 H 01	8	
	2	Drehzapfen mit Doppelfeder	FI 46609	9	
	2	Gewindestift M 5, abgesetzt	88.921-1019	10	
	1	Halterung (Schweißstück) (links)	88.921-10 H 07	(11)	
	1	Hebel (Schweißstück) (links)	88.921-10 H 04	12	
	2	Vierkantbolzen, nicht abgesetzt (links)	6 x 16 Ju N 14158	(13)	
	2	„ „ „ (links)	6 x 12 Ju N 14158	14	
	1	Halterung (Schweißstück) (rechts)	88.921-10 H 06	15	
	1	Hebel (Schweißstück) (rechts)	88.921-10 H 05	16	
	2	Vierkantbolzen, nicht abgesetzt (rechts)	6 x 16 Ju N 14158	17	
	2	„ „ „ (rechts)	6 x 12 Ju N 14158	(18)	
	1	Stoffhose mit Schnallriemen	88.921-10 H 08	19	
	1	**Sonnenschutz für Führerdach, vorn, vollst.** einschließlich Orts-Nr. 21-44	**88.133-05**	**(20)**	
	1	**Vorhang, oben, links, vollst.** einschließlich Orts-Nr. 22-24	**88.133-05 H 09**	**21**	
	2	Riemen 20 x 1,5 x 55 lang	88.133-0518	22	
	2	Druckknopf (Kappe grün) ohne Kugel und Niet (Lief.: Witte)	(aus Nr. 227)	23	siehe auch Ju N 16422
	22	Spaltring (Lief.: Pötz)	(Sp 7)	24	siehe auch Ju N 15401
	1	Führung, innen	88.133-05 H 04	25	
	1	„ außen	88.133-05 H 05	(26)	
	1	U-Profil mit Winkel und Druckknopf ohne Kappe und Öse, einbaufertig (miteinander und mit Vorhang vernäht)	88.133-0539/..	27	
	1	Riemen 20 x 1,5 x 150 lang mit Druckknopf (Kappe grün) ohne Kugel und Niet, einbaufertig (miteinander und mit Vorhang vernäht)	88.133-0517/..	28	

[1]) Aus Flußstahl (bei Bestellung angeben)

Unbefugte Verwendung ist strafbar und macht schadenersatzpflichtig

Führerdach, vorn
(Gerüst und Einbauten)

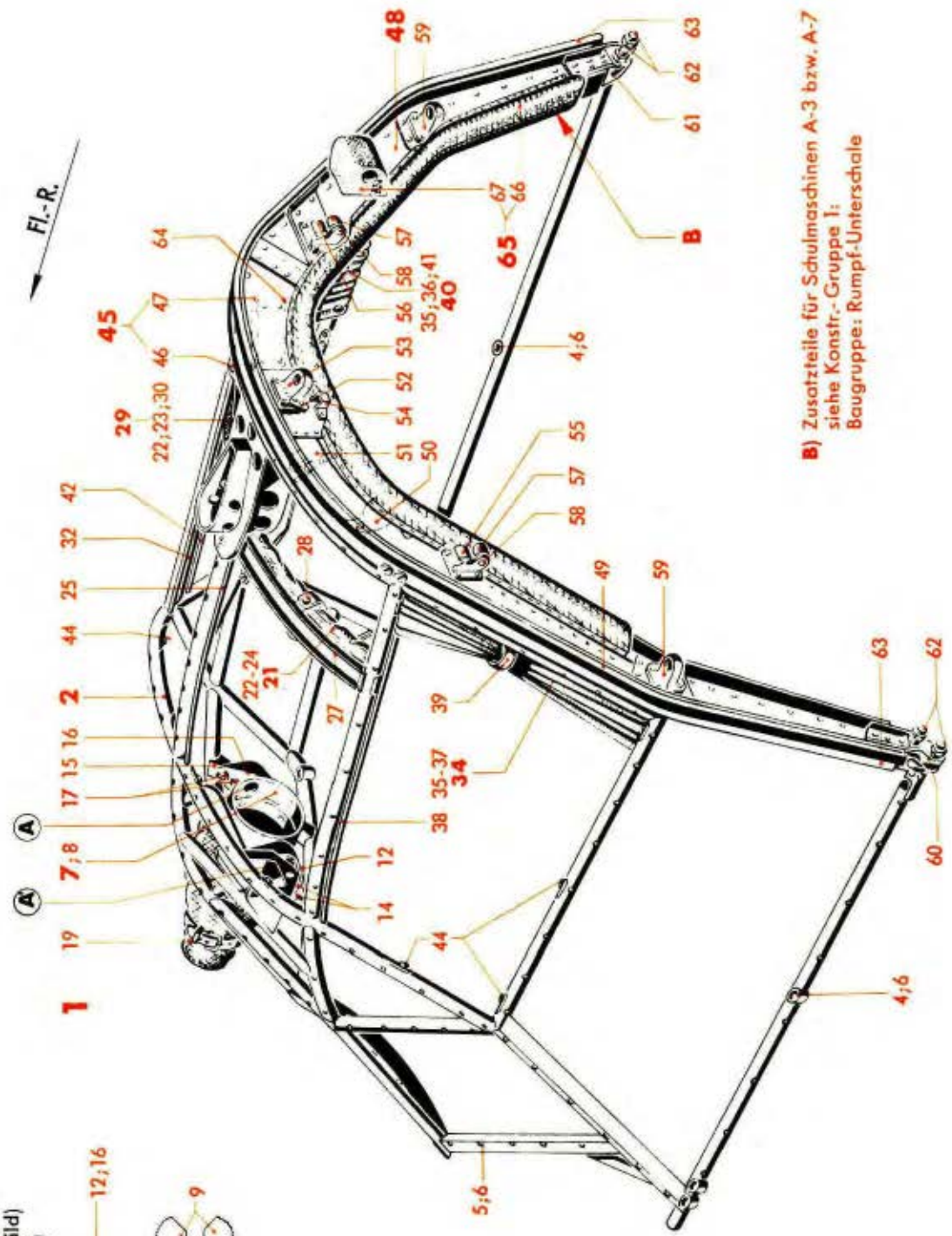

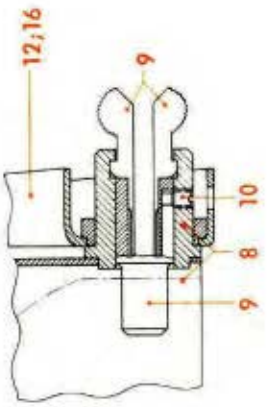

Werkstoff	Stück	Benennung	Ersatzteil-Nr.	Bild: 1 Orts-Nr.	Bem.
	1	**Vorhang, oben, rechts, vollst.** einschließlich Orts-Nr. 22, 23 und 30	**88.133-05 H 08**	**29**	
	24	Spaltring (Lief.: Pötz)	(Sp 7)	30	siehe auch Ju N 15401
	1	Führung, innen	88.133-05 H 03	(31)	
	1	„ außen	88.133-05 H 02	32	
	1	Riemen 20 x 1,5 x 150 lang mit Druckknopf (Kappe grün), einbaufertig	88.133-0515/..	(33)	
	1	**Vorhang, unten, links, vollst.** einschließlich Orts-Nr. 35-37	**88.133-05 H 10**	**34**	
	1	Riemen 20 x 1,5 x 55 lang	88.133-0518	35	
	1	Druckknopf (Kappe grün) ohne Kugel und Niet (Lief.: Witte)	(aus Nr. 227)	36	siehe auch Ju N 16422
	17	Spaltring (Lief.: Pötz)	(Sp 7)	37	siehe auch Ju N 15401
	1	Führung, innen	88.133-05 H 06	38	
	1	Halteblech mit Riemen 20 x 1,5 x 150 lang und Druckknopf (Kappe grün), einbaufertig	88.133-0521/..	39	
	1	**Vorhang, unten, rechts, vollst.** einschließlich Orts-Nr. 35, 36 und 41	**88.133-05 H 07**	**40**	
	18	Spaltring (Lief.: Pötz)	(Sp 7)	41	siehe auch Ju N 15401
	1	Führung, innen	88.133-05 H 01	42	
	1	Halteblech mit Riemen 20 x 1,5 x 210 lang und Druckknopf (Kappe grün), einbaufertig	88.133-0512/..	(43)	
	13	Halteblech mit Druckknopf, ohne Kappe und Öse, einbaufertig	88.133-0513/..	44	
	1	**Lagerung für Antennen-Anpassungsgerät, vollst.** einschließlich Orts-Nr. 46 und 47	**88.138-08**	**45**	
	1	Strebe, einbaufertig	88.130-0801	46	
	1	Halteblech, einbaufertig	88.130-0802	47	
	1	**Spant 6, vollst.** einschließlich Orts-Nr. 49-63	**88.130-06**	**48**	
	1	Panzerplatte 5 mm dick	88.130-0616	49	
	1	Böckchen	88.130-0641	50	
	1	„	88.130-0642	51	
	1	Beilage	88.130-0628	52	
	1	Kugelstück	88.130-0626	53	
	1	Lasche	88.130-0629	54	
	1	Verschlußteil, links	88.130-0627	55	
	1	„ rechts	88.130-0630	56	
	2	Rolle 14 ø-6 ø H 8 x 8,5 dick	88.130-0634	57	
	2	Bolzen (Splintbolzen)	6 x 20 Lg N 15229	58	
	2	Kugelstück	88.130-0625	59	

Unbefugte Verwendung ist strafbar und macht schadenersatzpflichtig

Führerdach, vorn
(Gerüst und Einbauten)

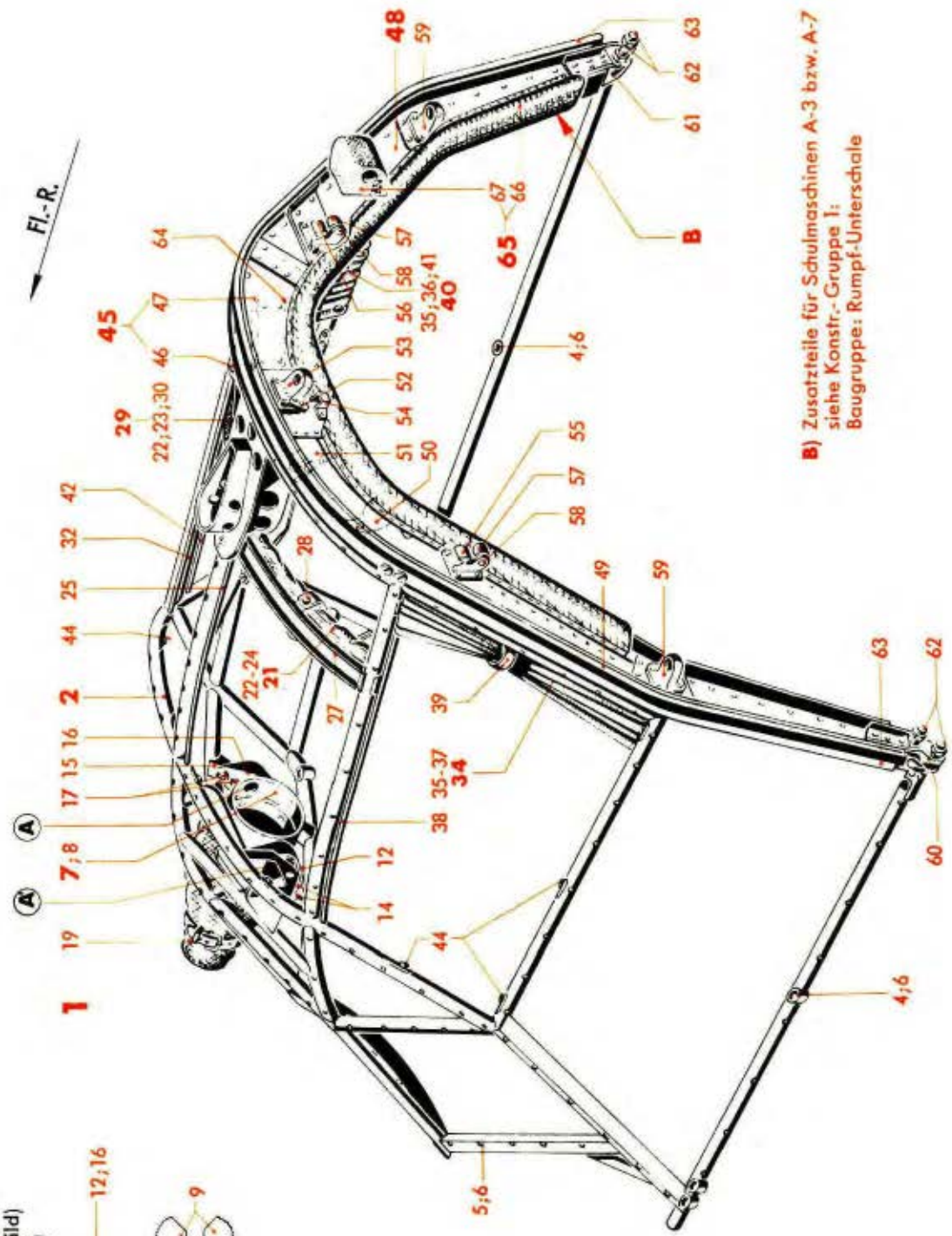

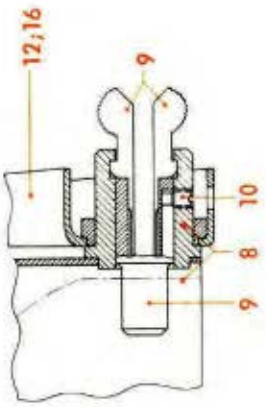

Werk-stoff	Stück	Benennung	Ersatzteil-Nr.	Bild: 1 Orts-Nr.	Bem.
	1	Anschlußstück, links	88.130-0613	60	
	1	„ rechts	88.130-0612	61	
	4	Sechskantbolzen 8 ø, nicht abgesetzt	24 Ju N 113835	62	
	1	Rinne (Schweißstück)	88.130-06 H 01	63	
	1	Halbfabrikatschild (ohne Beschriftung)	A Ju N 16620	64	aus Stckl. 88.130-10
	1	**Polsterung am Spant 6, vollst.** einschließlich Orts-Nr. 66 und 67	**88.130-09**	**65**	
	1	Polsterung für Holmgurt	88.130-0901/..	66	
	1	„ „ Abwurfvorrichtung am Führerdach hinten, rechts, einbaufertig	88.130-0902/..	67	

Unbefugte Verwendung ist strafbar und macht schadenersatzpflichtig

Führerdach, vorn
(Verglasung)

Auf diesem Bildblatt wurden zur Vermeidung von Irrtümern die (auch durch Glas) verdeckten Teile durch gestrichelte Bezugsstriche besonders gekennzeichnet

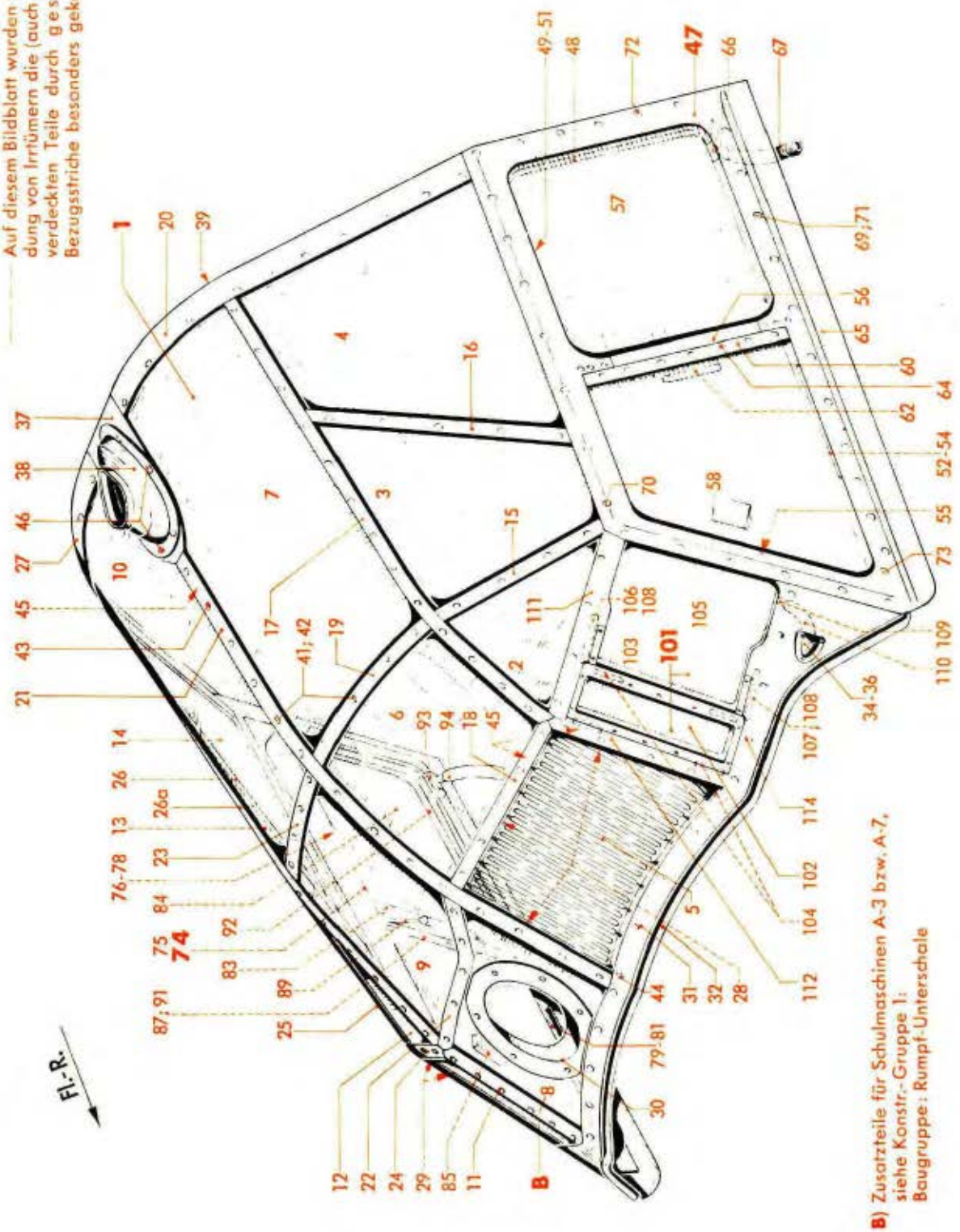

B) Zusatzteile für Schulmaschinen A-3 bzw. A-7, siehe Konstr.-Gruppe 1: Baugruppe: Rumpf-Unterschale

Werkstoff	Stück	Benennung	Ersatzteil-Nr.	Bild: 2 Orts-Nr.	Bem.
	1	**Verglasung, vollst.** einschließlich Orts-Nr. 2-46	**88.130-02**	**1**	
	1	Scheibe 5 mm dick (links)	88.130-0205	2	
	1	„ 5 mm „ (links)	88.130-0278	3	
	1	„ 5 mm „ (links)	88.130-0203	4	
	1	Elektrisch beheizte Sichtscheibe (links)	88.138-0208	5	aus AV 4392/41
	1	Scheibe 5 mm dick (links)	88.130-0207	6	
	1	„ 5 mm „ (links)	88.130-0209	7	
	1	„ 5 mm „ (rechts)	88.130-0202	8	
	1	„ 5 mm „ (rechts)	88.130-0208	9	
	1	„ 5 mm „ (rechts)	88.130-0210	10	
	1	„ 5 mm „ (rechts)	88.130-0204	11	
	1	„ 5 mm „ (rechts)	88.130-0206	12	
	1	„ 5 mm „ (rechts)	88.130-0279	13	
	1	„ 5 mm „ (rechts)	88.130-0213	14	
	1	Deckleiste	88.130-0239	15	
	1	„ (links)	88.130-0282	16	
	1	„ (links)	88.130-0225	17	
	1	„ (links)	88.130-0237	18	
	1	„ (links)	88.130-0233	19	
	1	„ (links)	88.130-0219	20	
	1	„ (mitten)	88.130-0223	21	
	1	„ (mitten)	88.130-0229	22	
	1	„ (mitten)	88.130-0231	23	
	1	„ (mitten)	88.130-0241	24	
	1	„ (rechts)	88.130-0225	25	
	1	„ (rechts)	88.130-0280	26	
	1	„ (rechts)	88.130-0227	26a	
	1	„ (rechts)	88.130-0220	27	
	1	Rahmen (Schweißstück)	88.130-02 H 01	28	
	1	„ („)	88.130-02 H 02	29	
	1	Bördelring	88.130-0216	30	
	1	Abdeckung (verkittet)	88.130-02 H 03	31	
	1	Regenrinne (verkittet)	88.134-1501	32	
	1	Abdichtwinkel	88.130-02 H 05	(33)	
	1	Ablaufkrümmer	88.130-02 H 04	34	
Gummi schwarz	1	Dichtung	88.130-0276	35	
	1	Tülle	88.130-0249	36	
	1	Abdeckblech	88.130-0214	37	
	1	Verkleidung	88.130-0215	38	
Moos-Gummi	1	Dichtung	88.130-0262	39	
	Nach Bedarf	Friesband 20 x 1		(40)	
	102	Nippel	M 4 Ju N 14401	41	
	102	Linsensenkschraube	M 4 x 28 DIN 91[1]	42	
	15	„	M 4 x 15 DIN 91[1]	43	
	10	„	M 4 x 8 DIN 91[1]	44	
	14	„	M 3 x 8 DIN 91[1]	45	
	6	Flachrundschraube	M 4 x 14 Ju N 14155	46	

[1]) Aus Flußstahl (bei Bestellung angeben)

Unbefugte Verwendung ist strafbar und macht schadenersatzpflichtig

Führerdach, vorn
(Verglasung)

Auf diesem Bildblatt wurden zur Vermeidung von Irrtümern die (auch durch Glas) verdeckten Teile durch gestrichelte Bezugsstriche besonders gekennzeichnet

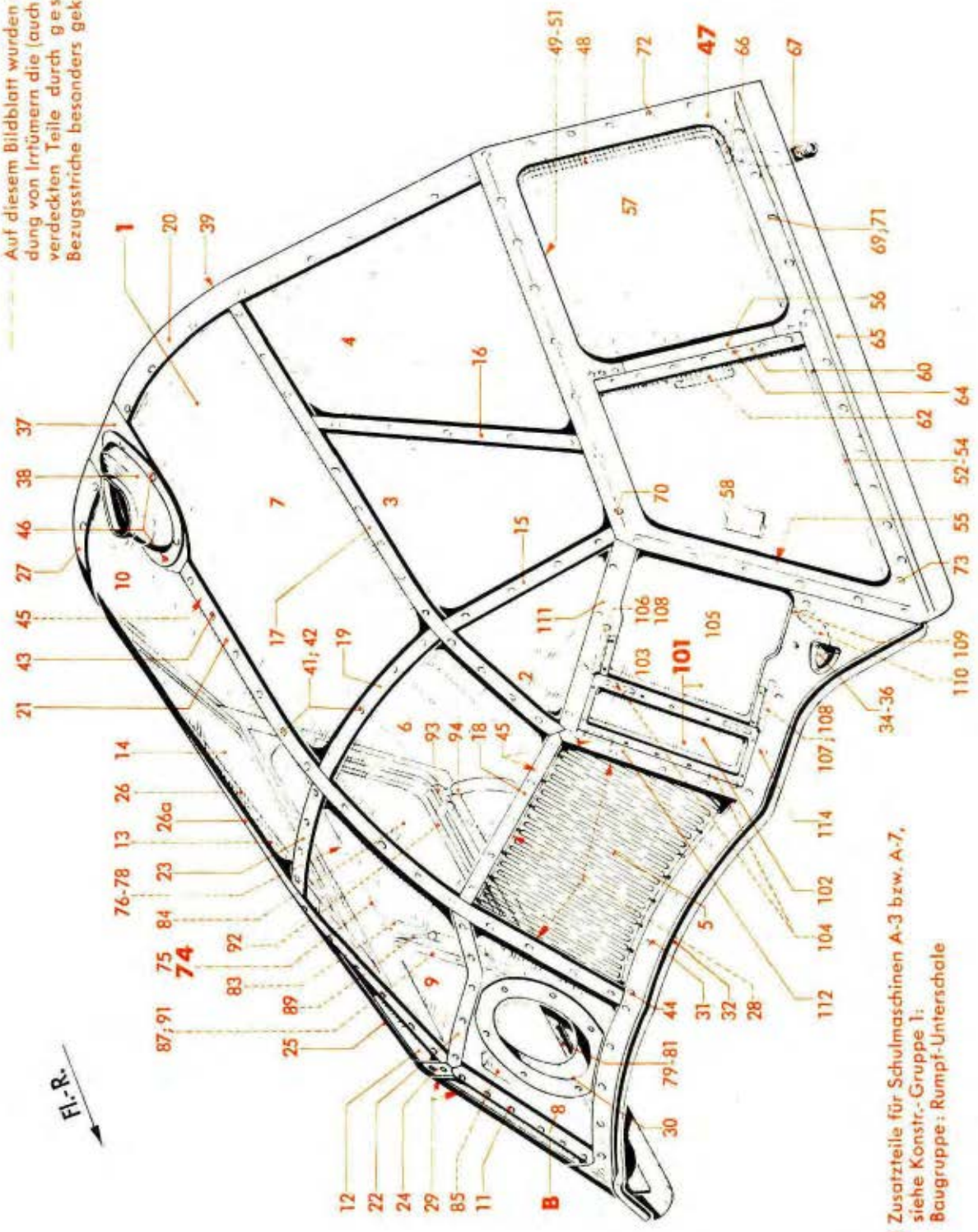

B) Zusatzteile für Schulmaschinen A-3 bzw. A-7, siehe Konstr.-Gruppe 1: Baugruppe: Rumpf-Unterschale

Werkstoff	Stück	Benennung	Ersatzteil-Nr.	Bild: 2 Orts-Nr.	Bem.
	1	**Schiebefenster, links, vollst.**	**88.133-09**	**47**	
		einschließlich Orts-Nr. 48-73			
	1	Blechrahmen, innen	88.133-0901	48	
	1	Gleitschiene	88.133-0911	49	
Turbax	1	Führungsleiste oben	88.133-0920	50	
	1	Blattfeder	88.133-0915	51	
	1	Gleitschiene	88.133-0907	52	
Turbax	1	Führungsleiste unten	88.133-0919	53	
	1	Blattfeder	88.133-0916	54	
	1	„ vorn	88.133-0917	55	
	1	Anschlagleiste (Preßprofil)	88.133-0903	56	
		„ (Behelf)	88.133-0959		
	1	Scheibe 5 mm dick (für Fenster, hinten)	88.133-0918	57	
	1	„ 5 mm „ mit Griff	88.133-09 H 01	58	
	1	Rahmen, vorn (vernietet)	88.133-0921	(59)	
	1	Rohmenleiste, hinten (vernietet) (für Fenster, vorn)	88.133-0927	60	
	1	Abdeckblech, vorn (für Fenster, vorn)	88.133-0922	(61)	
	1	Griffleiste (Preßteil) (für Fenster, vorn)	88.133-0905	62	
		„ (Behelf) (für Fenster, vorn)	88.133-0960		
	23	Senkschraube	M 3 x 8 DIN 87[1])	(63)	
	7	Linsensenkschraube	M 3 x 8 DIN 91[1])	64	
	1	Deckblech	88.133-0902	65	
	1	Abflußstück (Schweißstück)	88.133-09 H 02	66	
	1	M-Schlauch	8x150 Co N 18110.20	67	
	Nach Bedarf	Kautschuk-Klebeband 25 x 0,5 dick (für Fensterscheiben) (Lief.: Beiersdorf)		(68)	
	20	Nippel	M 4 Ju N 1440	69	
	3	Linsensenkschraube	M 4 x 30 DIN 91[1])	70	
	17	„	M 4 x 28 DIN 91[1])	71	
	5	„	M 4 x 18 DIN 91[1])	72	
	9	„	M 4 x 8 DIN 91[1])	73	
	1	**Schiebefenster, rechts, vollst.**	**88.133-10**	**74**	
		einschließlich Orts-Nr. 75-100			
	1	Blechrahmen, innen	88.133-1001	75	
	1	Gleitscheine	88.133-1003	76	
Turbax	1	Führungsleiste oben	88.133-1009	77	
	1	Blattfeder	88.133-1015	78	
	1	Gleitschiene	88.133-1004	79	
Turbax	1	Führungsleiste unten	88.133-1010	80	
	1	Blattfeder	88.133-0916	81	
	1	„ vorn	88.133-0917	(82)	
	1	Anschlagleiste (Preßprofil)	88.133-0903	83	
		„ (Behelf)	88.133-0959		

[1]) Aus Flußstahl (bei Bestellung angeben)

Unbefugte Verwendung ist strafbar und macht schadenersatzpflichtig

Führerdach, vorn
(Verglasung)

Auf diesem Bildblatt wurden zur Vermeidung von Irrtümern die (auch durch Glas) verdeckten Teile durch gestrichelte Bezugsstriche besonders gekennzeichnet

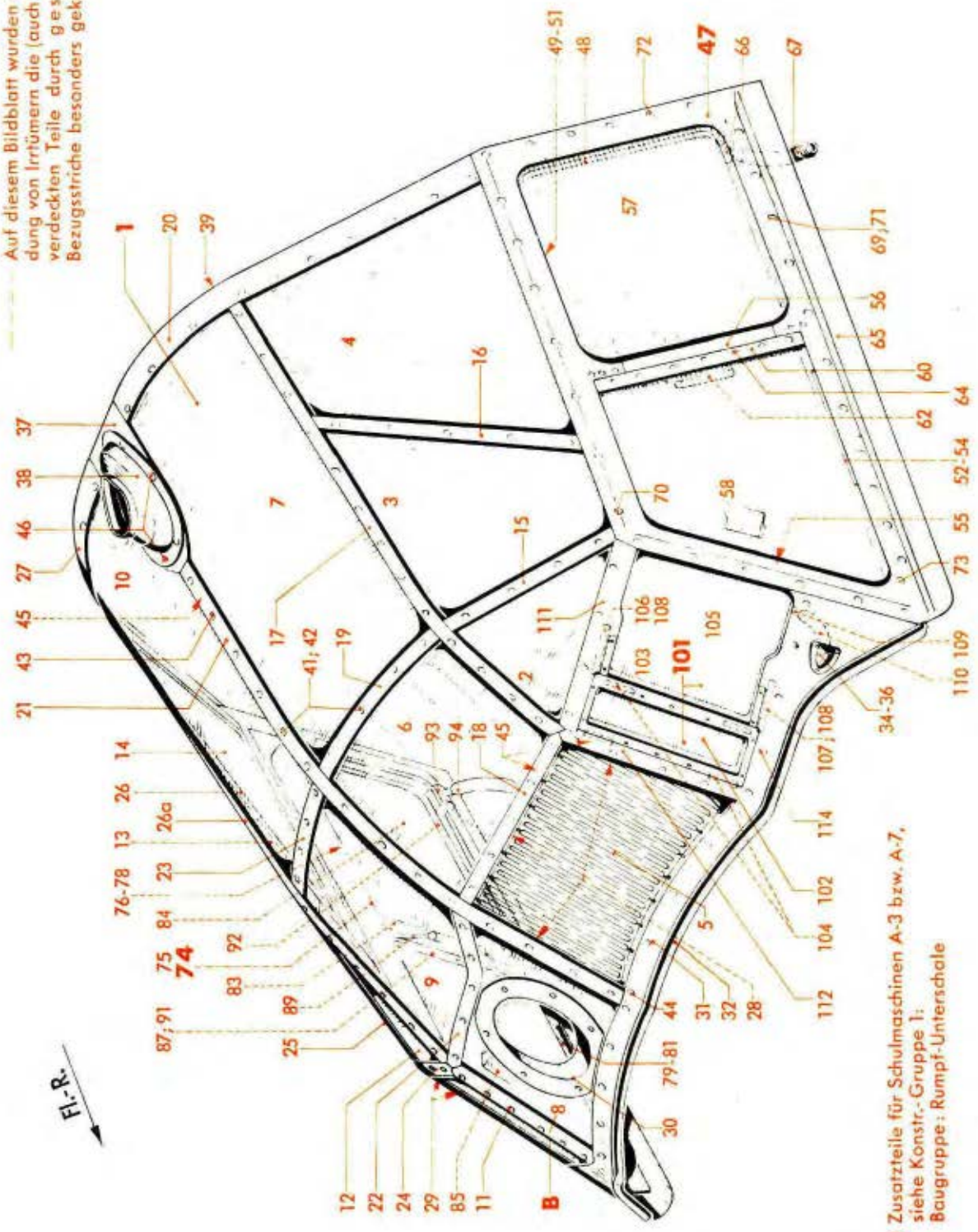

B) Zusatzteile für Schulmaschinen A-3 bzw. A-7, siehe Konstr.-Gruppe 1: Baugruppe: Rumpf-Unterschale

Ausführung „Gc"

Ersatzteil-Liste **Ju 88**

Rumpfwerk
Führerdach, vorn
(Verglasung)

Bau-Gruppe: **130**

Seite: 6

Werkstoff	Stück	Benennung	Ersatzteil-Nr.	Bild: 2 Orts-Nr.	Bem.
	1	Scheibe 5 mm dick (für Fenster, hinten)	88.133-1011	84	
	1	„ 5 mm „ mit Griff	88.133-10 H 01	85	
	1	Rahmen, vorn (vernietet)	88.133-1007	(86)	
	1	Rahmenleiste, hinten (vernietet) (für Fenster, vorn)	88.133-0927	87	
	1	Abdeckblech, vorn (für Fenster, vorn)	88.133-1008	(88)	
	1	Griffleiste (Preßteil) (für Fenster, vorn)	88.133-0905	89	
		„ (Behelf) (für Fenster, vorn)	88.133-0960		
	25	Senkschraube	M 3 x 8 DIN 87[1])	(90)	
	7	Linsensenkschraube	M 3 x 8 DIN 91[1])	91	
	1	Deckblech	88.133-1002	92	
	1	Abflußstück (Schweißstück)	88.133-09 H 02	93	
	1	M-Schlauch	8x150 Co N 18110.20	94	
	Nach Bedarf	Kautschuk-Klebeband 25 x 0,5 dick (für Fensterscheiben), (Lief.: Beiersdorf)		(95)	
	29	Nippel	M 4 Ju N 14401	(96)	
	4	Linsensenkschraube	M 4 x 30 DIN 91[1])	(97)	
	25	„	M 4 x 28 DIN 91[1])	(98)	
	5	„	M 4 x 18 DIN 91[1])	(99)	
	3	„	M 4 x 8 DIN 91[1])	(100)	
	1	**Vorderes Klappfenster, links, vollst.** einschließlich Orts-Nr. 102-114	**88.133-11**	**101**	
	1	Glasscheibe 5 mm dick, innen	88.133-1126	102	
	1	„ 5 mm „ außen	88.133-1127	103	
	4	Gelenkstift 3 ø	88.133-1122	104	
	1	Blattfeder (für Verschluß)	88.133-1109	105	
	1	U-Feder, oben (für Feststellung)	88.133-11 H 04	106	
	1	„ unten (für Feststellung)	88.133-11 H 03	107	
	2	Rolle 7,8 ø/4 ø H 8 (für Feststellung)	88.133-1120	108	
	1	Blechrinne mit Ablaufstutzen	88.133-11 H 01	109	
	1	M-Schlauch	9 x 80 Co N 18110.20	110	
	1	Deckstreifen	88.133-1134	111	
	1	„	88.133-1135	112	
	Nach Bedarf	Friesband 20 x 1		(113)	
	4	Linsensenkschraube	M 4 x 10 DIN 91[1])	114	

[1]) Aus Flußstahl (bei Bestellung angeben)

Unbefugte Verwendung ist strafbar und macht schadenersatzpflichtig

Inhaltsverzeichnis

Bild	Benennung	Seite
1 u. 2	**Führerdach, vorn**	**1-4**
1	Gerüst und Einbauten	1 u. 2
2	Verglasung	3 u. 4

Hierzu Baugruppe 130
Führerdach, vorn

Anm.: **Truppen-Ersatzteil-Liste** ist auf Tabellenseiten durch **Rotdruck** gekennzeichnet.

Unbefugte Verwendung ist strafbar und macht schadenersatzpflichtig

JFM-FTVDru
250741
SbWk

Führerdach, vorn
(Gerüst und Einbauten)

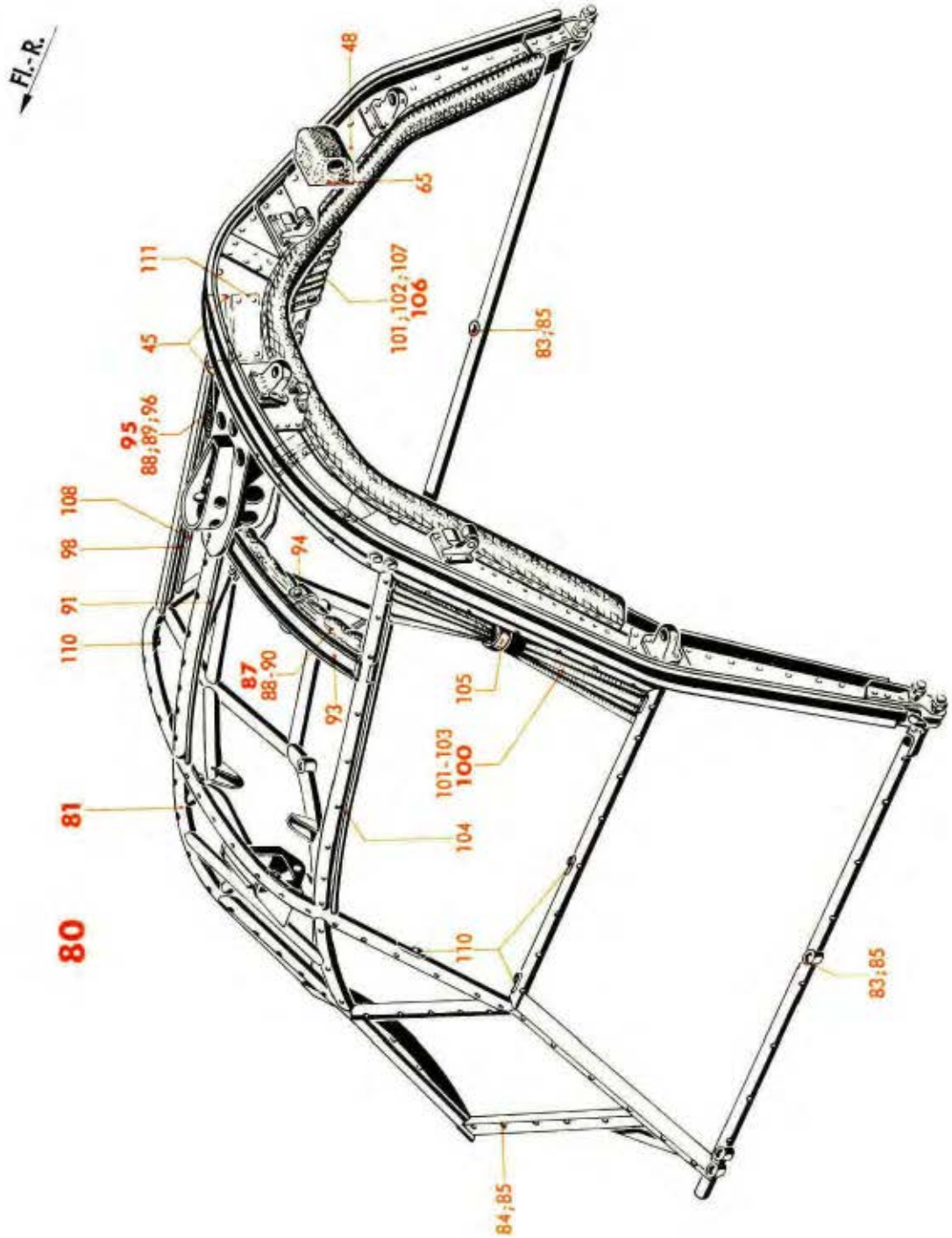

Werk-stoff	Stück	Benennung	Ersatzteil-Nr.	Bild: 1 Orts-Nr.	Bem.
	1	**Führerdach, vorn, vollst.**	**88.138**	**80**	
		Aus Baugruppe 130, Bild 1, sind folgende Untergruppen vollständig zu entnehmen: (zugehörige Einzelteile siehe daselbst)			
	1	Lagerung für Antennen-Anpassungsgerät	88.138-08	45	
	1	Spant 6	88.130-06	48	
	1	Polsterung an Spant 6	88.130-09	65	
		Für Baugruppe 138 kommen hinzu:			
	1	**Rohrgerüst, vollst.** einschließlich Orts-Nr. 82-85	**88.138-01**	**81**	
	16	Linsenschraube (für Befestigung an Spant 6)	M 5 x 12 DIN 85[1]	(82)	
	8	Sechskantschraube (für Befestigung an Rumpf-Oberschale)	M 6 x 15 DIN Kr 551	83	
	1	„ (für Befestigung an Rumpf-Oberschale)	M 6 x 12 DIN Kr 551	84	
	9	Sicherungsblech mit Nase (für Befestigung an Rumpf-Oberschale)	6,4 DIN 432	85	
	1	**Sonnenschutz für Führerdach, vorn, vollst.** einschließlich Orts-Nr. 87-110	**88.138-05**	**(86)**	
	1	**Vorhang, oben, links, vollst.** einschließlich Orts-Nr. 88-90	**88.133-05 H 09**	**87**	
	2	Riemen 20 x 1,5 x 55 lang (für Nr. 227)	88.133-0518	88	
	2	Druckknopf (Kappe grün) ohne Kugel und Niet (Lief.: Witte) (für Nr. 227)	(aus Nr. 227)	89	siehe auch Ju N 16422
	22	Spaltring (Lief.: Pötz)	(Sp 7)	90	siehe auch Ju N 15401
	1	Führung, innen	88.138-05 H 04	91	
	1	„ außen	88.133-05 H 05	(92)	
	1	U-Profil mit Winkel und Druckknopf ohne Kappe und Öse, einbaufertig (miteinander und mit Vorhang vernäht)	88.133-0539/..	93	
	1	Riemen 20 x 1,5 x 150 lang mit Druckknopf (Kappe grün) ohne Kugel und Niet, einbaufertig (miteinander und mit Vorhang vernäht)	88.133-0517/..	94	
	1	**Vorhang, oben, rechts, vollst.** einschließlich Orts-Nr. 88, 89 und 96	**88.133-05 H 08**	**95**	
	24	Spaltring (Lief.: Pötz)	(Sp 7)	96	siehe auch Ju N 15401
	1	Führung, innen	88.138-05 H 03	(97)	
	1	„ außen	88.133-05 H 02	98	
	1	Riemen 20 x 1,5 x 150 lang mit Druckknopf (Kappe grün), einbaufertig	88.133-0515/..	(99)	

[1] Aus Flußstahl (bei Bestellung angeben)

Unbefugte Verwendung ist strafbar und macht schadenersatzpflichtig

Führerdach, vorn
(Gerüst und Einbauten)

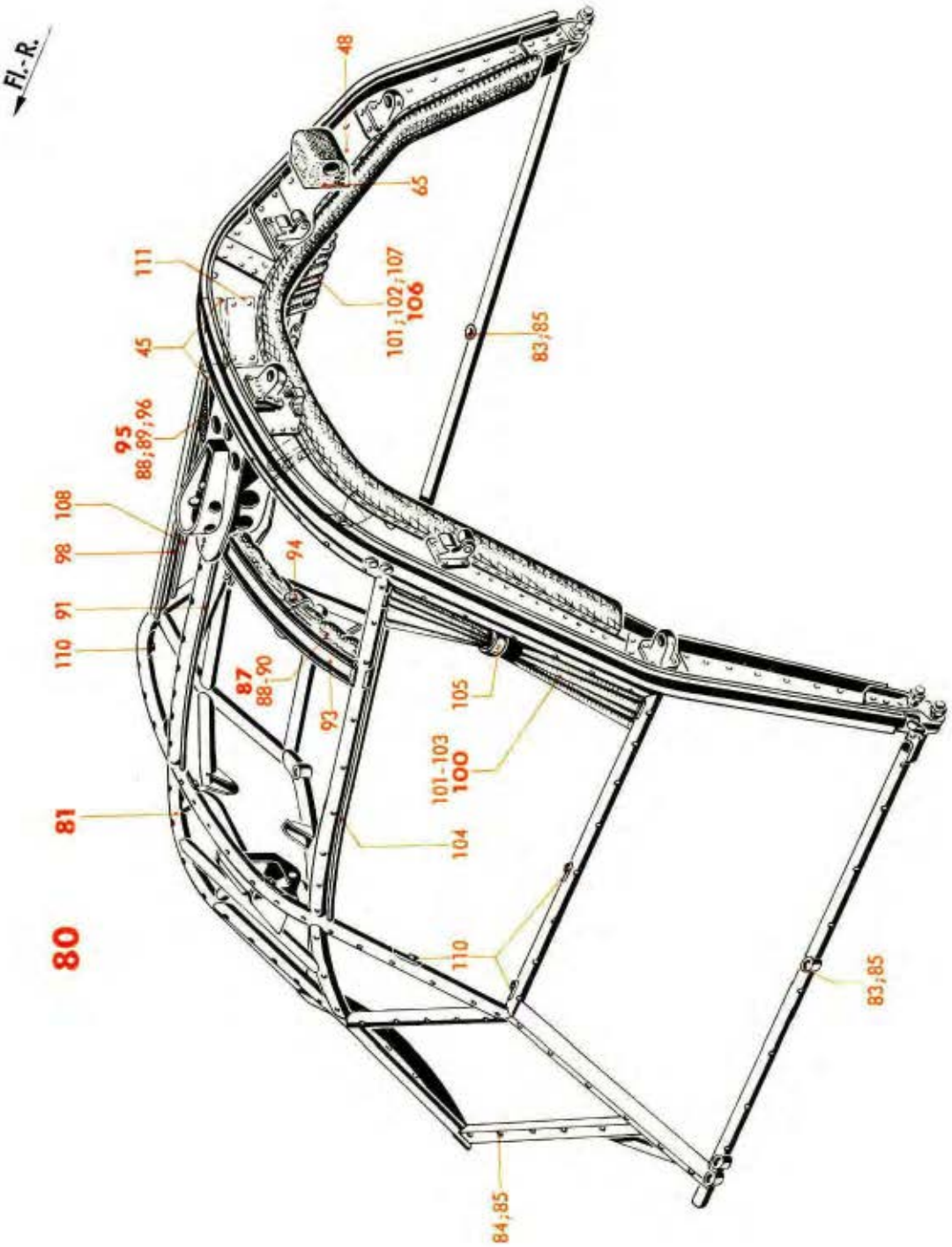

Werkstoff	Stück	Benennung	Ersatzteil-Nr.	Bild: 1 Orts-Nr.	Bem.
	1	**Vorhang, unten, links, vollst.** einschließlich Orts-Nr. 101-103	**88.133-05 H 10**	**100**	
	1	Riemen 20 x 1,5 x 55 lang	88.133-0518	101	
	1	Druckknopf (Kappe grün) ohne Kugel und Niet (Lief.: Witte)	(aus Nr. 227)	102	siehe auch Ju N 16422
	17	Spaltring (Lief.: Pötz)	(Sp 7)	103	siehe auch Ju N 15401
	1	Führung, innen	88.133-05 H 06	104	
	1	Halteblech mit Riemen 20 x 1,5 x 150 lang und Druckknopf (Kappe grün), einbaufertig	88.133-0521/..	105	
	1	**Vorhang, unten, rechts, vollst.** einschließlich Orts-Nr. 101, 102 und 107	**88.138-05 H 07**	**106**	
	18	Spaltring (Lief.: Pötz)	(Sp 7)	107	siehe auch Ju N 15401
	1	Führung, innen	88.138-05 H 01	108	
	1	Halteblech mit Riemen 20 x 1,5 x 210 lang und Druckknopf (Kappe grün), einbaufertig	88.133-0512/..	(109)	
	12	Halteblech mit Druckknopf ohne Kappe und Öse, einbaufertig	88.133-0513/..	110	
	1	Halbfabrikatschild (ohne Beschriftung)	A Ju N 16620	111	aus Stckl. 88.138-10

Unbefugte Verwendung ist strafbar und macht schadenersatzpflichtig

Führerdach, vorn
(Verglasung)

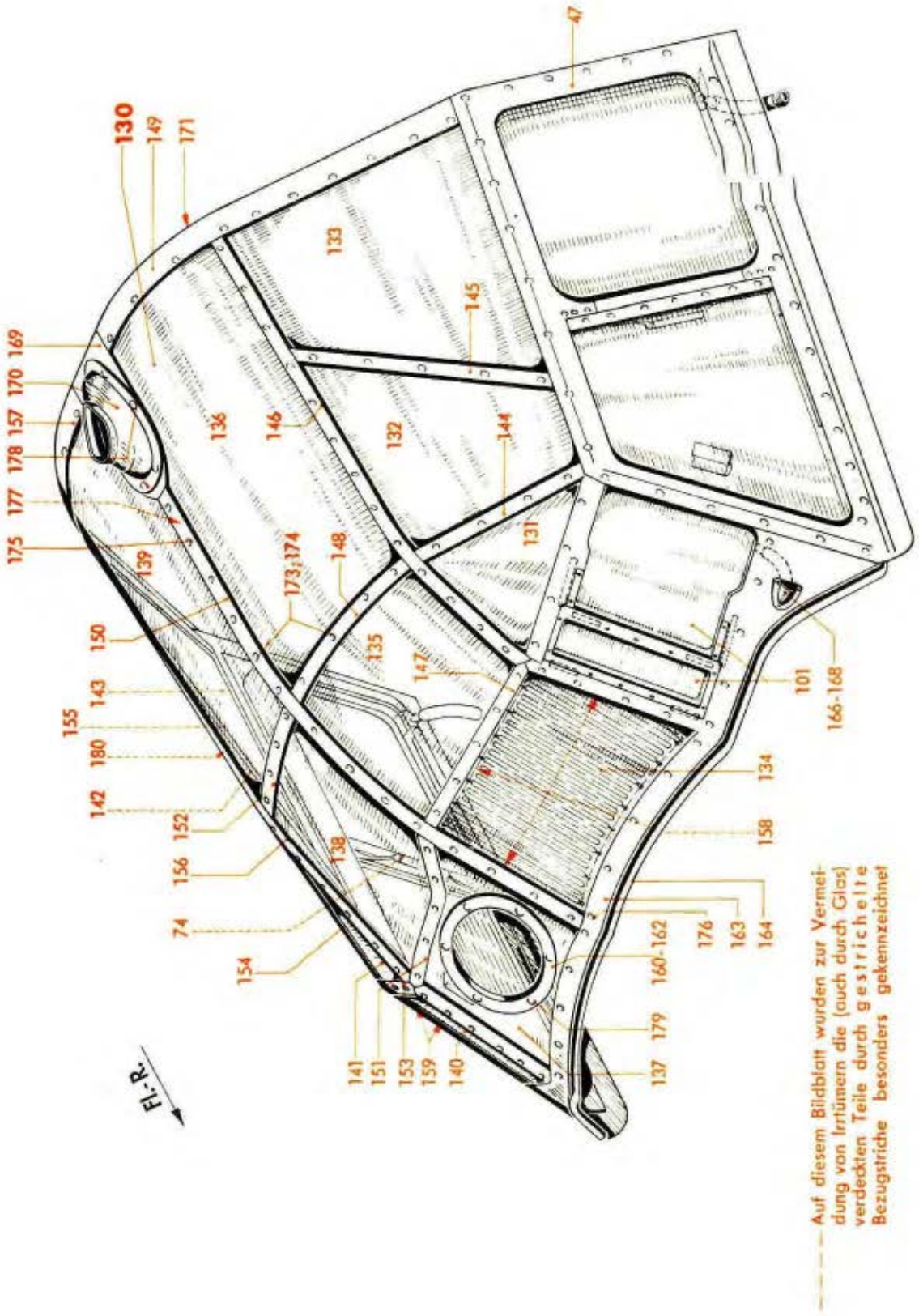

Werkstoff	Stück	Benennung	Ersatzteil-Nr.	Bild: 2 Orts-Nr.	Bem.
		Aus Baugruppe 130, Bild 2, sind folgende Untergruppen vollständig zu entnehmen: (zugehörige Einzelteile siehe daselbst)			
	1	Schiebefenster, links	88.133-09	47	
	1	„ rechts	88.133-10	74	
	1	vorderes Klappfenster, links	88.133-11	101	
		Für Baugruppe 138 kommt hinzu:			
	1	**Verglasung, vollst.** einschließlich Orts-Nr. 131-180	**88.138-02**	**130**	
	1	Scheibe 5 mm dick (links)	88.130-0205	131	
	1	„ 5 mm „ (links)	88.130-0278	132	
	1	„ 5 mm „ (links)	88.130-0203	133	
	1	Elektrisch beheizte Sichtscheibe (links)	88.138-0208	134	
	1	Scheibe 5 mm dick (links)	88.130-0207	135	
	1	„ 5 mm „ (links)	88.130-0209	136	
	1	„ 5 mm „ (rechts)	88.130-0202	137	
	1	„ 5 mm „ (rechts)	88.130-0208	138	
	1	„ 5 mm „ (rechts)	88.130-0210	139	
	1	„ 5 mm „ (rechts)	88.130-0204	140	
	1	„ 5 mm „ (rechts)	88.130-0206	141	
	1	„ 5 mm „ (rechts)	88.130-0279	142	
	1	„ 5 mm „ (rechts)	88.130-0213	143	
	1	Deckleiste (links)	88.130-0239	144	
	1	„ (links)	88.130-0282	145	
	1	„ (links)	88.130-0225	146	
	1	„ (links)	88.130-0237	147	
	1	„ (links)	88.130-0233	148	
	1	„ (links)	88.130-0219	149	
	1	„ (mitten)	88.130-0223	150	
	1	„ (mitten)	88.130-0229	151	
	1	„ (mitten)	88.130-0231	152	
	1	„ (mitten)	88.130-0241	153	
	1	„ (rechts)	88.130-0235	154	
	1	„ (rechts)	88.130-0280	155	
	1	„ (rechts)	88.130-0227	156	
	1	„ (rechts)	88.130-0220	157	
	1	Rahmen (Schweißstück)	88.130-02 H 01	158	
	1	„ („)	88.130-02 H 02	159	
	1	Abdeckring	88.138-0201	160	
Friestuch	1	Dichtung, außen	88.138-0203	161	
Haarfilz	1	„ innen	88.138-0202	162	
	1	Abdeckung (verkittet)	88.130-02 H 03	163	
	1	Regenrinne (verkittet)	88.134-1501	164	
	1	Abdichtwinkel	88.130-02 H 05	(165)	
	1	Ablaufkrümmer	88.130-02 H 04	166	
Gummi schwarz	1	Dichtung	88.130-0276	167	
	1	Tülle	88.130-0249	168	

Unbefugte Verwendung ist strafbar und macht schadenersatzpflichtig

Führerdach, vorn
(Verglasung)

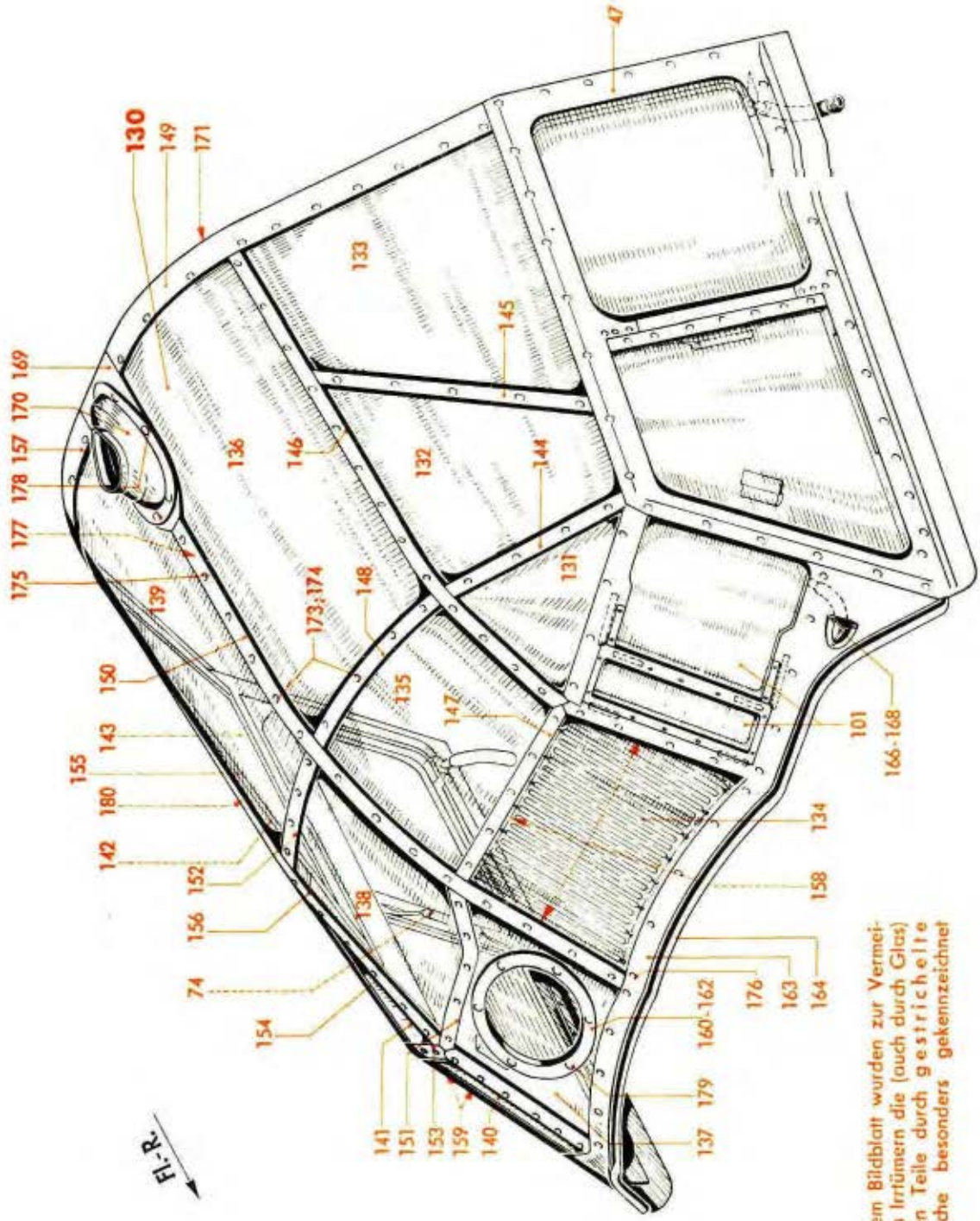

Ausführung

„Gc"

Ersatzteil-Liste **Ju 88**	Rumpfwerk **Führerdach, vorn (Verglasung)**	Bau-Gruppe: **138**
		Seite: 4

Werkstoff	Stück	Benennung	Ersatzteil-Nr.	Bild: 2 Orts-Nr.	Bem.
	1	Abdeckblech	88.130-0214	169	
	1	Verkleidung	88.130-0215	170	
Moos-Gummi	1	Dichtung	88.138-0204	171	
	Nach Bedarf	Friesband 20 x 1		(172)	
	102	Nippel	M 4 Ju N 14401	173	
	102	Linsensenkschraube	M 4 x 28 DIN 91[1])	174	
	15	"	M 4 x 15 DIN 91[1])	175	
	10	"	M 4 x 8 DIN 91[1])	176	
	14	"	M 3 x 8 DIN 91[1])	177	
	6	Flachrundschraube	M 4 x 14 Ju N 14155	178	
	6	"	M 4 x 12 Ju N 14155	179	
	1	Linsensenkschraube M 4 x 40	88.144-0838	180	

[1]) Aus Flußstahl (bei Bestellung angeben)

Unbefugte Verwendung ist strafbar und macht schadenersatzpflichtig

JFM-FTVDru
130741
BaSbWk

Inhaltsverzeichnis

Bild	Benennung	Seite
1 u. 2	**Führerdach, hinten (Doppellinsendach)**	**1-6**
1	Gerüst und Verglasung mit Doppellafette	1-4
2	Blendschutz und Schutzverkleidung	5 u. 6

Unbefugte Verwendung ist strafbar und macht schadenersatzpflichtig

Anm.: **Truppen-Ersatzteil-Liste** ist auf Tabellenseiten durch **Rotdruck** gekennzeichnet.

JFM-FTVDru
250741
SbWk

Führerdach, hinten (Doppellinsendach)

(Gerüst und Verglasung mit Doppellafette)

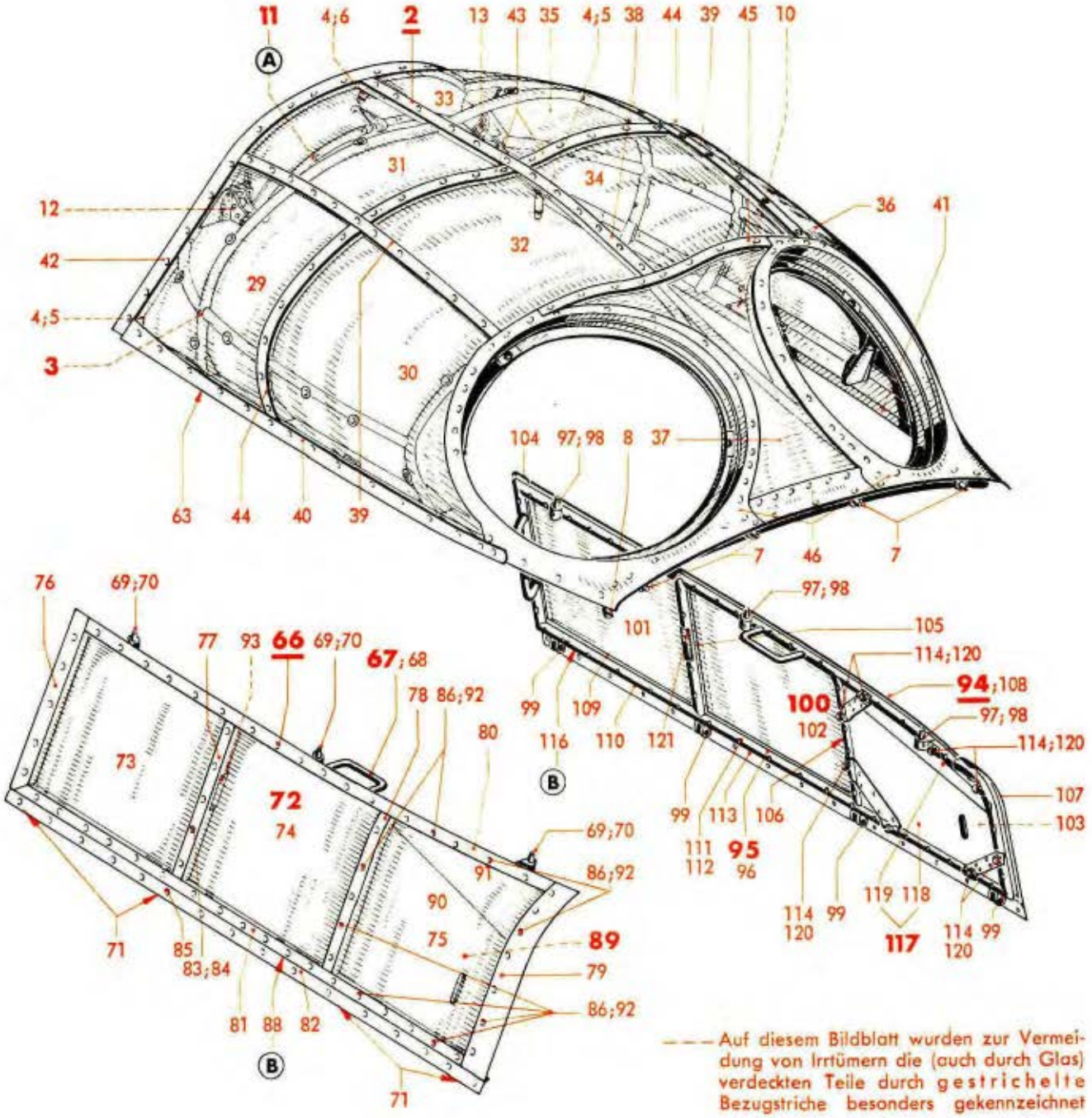

---- Auf diesem Bildblatt wurden zur Vermeidung von Irrtümern die (auch durch Glas) verdeckten Teile durch gestrichelte Bezugstriche besonders gekennzeichnet

Dig. Copyright Luftfahrt-Archiv Hafner

Punkt: **A**

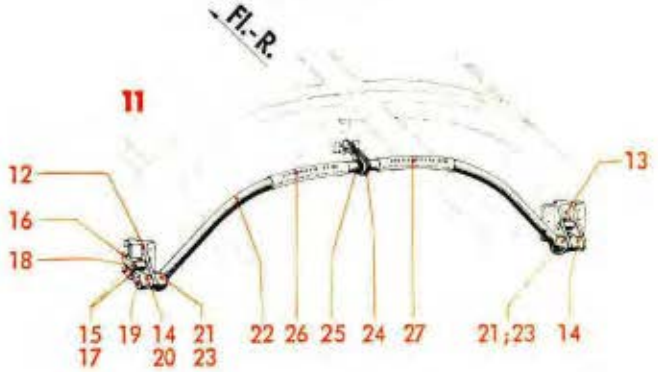

Punkt: **B**

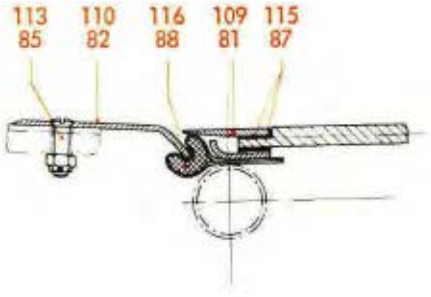

Werk-stoff	Stück	Benennung	Ersatzteil-Nr.	Bild: 1 Orts-Nr.	Bem.
	1	**Führerdach, hinten (Doppellinsendach), vollst.**	**88.144**	**(1)**	
	1	**Führerdach, Oberteil, vollst.**	**88.144-Z 01**	**2**	
		einschließlich Orts-Nr. 3-65			
	1	**Gerüst für Oberteil, vollst.**	**88.144-10**	**3**	
		einschließlich Orts-Nr. 4-9			
	3	Kegeleinsatz	88.140-1012	4	
	2	Zylinderstift	3 m 6 x 16 Lg N 15204	5	
	1	Kerbstift	3 x 16 LWK N 15212.8	6	
	4	Kegelschraube M 8	88.144-1060	7	
	1	Wasserablauf (Schweißstück), links	88.144-10 H 06	8	
	1	„ („), rechts	88.144-10 H 05	(9)	
	1	Halbfabrikatschild (ohne Beschriftung)	A Ju N 16620	10	aus Stckl. 88.140-25
	1	**Abwurfvorrichtung, vollst.**	**88.140-19**	**11**	
		einschließlich Orts-Nr. 12-27			
	1	Lagerstück, links (Preßteil)	88.140-1901	12	
		„ „ (Behelf)	88.140-1911		
	1	„ rechts (Preßteil)	88.140-1902	13	
		„ „ (Behelf)	88.140-1912		
	2	Hebel	88.142-1603	14	
	4	Lasche	88.142-1604	15	
	2	Riegel	88.142-1605	16	
	4	Zylinderstift 6 ø h 8 x 14,5 lang	88.142-1606	17	
	2	Bolzen mit Kopf 6 ø f 8 x 30	88.143-1606	18	aus 6 f 8x30 DIN 1434
	2	„ 10 ø h 8 x 40 lang, mit Osenkopf	88.142-1601	19	
	2	Kegelstift (für Bolzen und Hebel)	4 x 22 Ju N 15214	20	
	2	„ (für Bolzen und Abwurfbügel)	4 x 28 Ju N 15214	21	
	1	Abwurfbügel (Rohr 15 x 1), einbaufertig	88.140-1903/..	22	
	2	Kugelstück	88.142-1613	23	
	1	Hohlbolzen 13/6 ø x 70 lang	88.142-1612	24	
	1	Drehfeder	88.142-1621	25	
	1	Schild: „Notabwurf. Klinke anheben . . . ."	88.140-1906	26	
	1	„ „Bei Notabwurf fallen Seitenteile . . . ."	88.140-1907	27	
	1	**Verglasung für Oberteil, vollst.**	**88.144-08**	**(28)**	
		einschließlich Orts-Nr. 29-63			
	1	Scheibe 5 mm dick	88.144-0804	29	
	1	„ 5 mm „ links	88.144-0808	30	
	1	„ 5 mm „	88.144-0802	31	
	1	„ 5 mm „	88.144-0806	32	
	1	„ 5 mm „	88.144-0801	33	
	1	„ 5 mm „	88.144-0805	34	
	1	„ 5 mm „ rechts	88.144-0803	35	
	1	„ 5 mm „	88.144-0807	36	
	1	„ 5 mm „ hinten, mitten	88.144-0809	37	

Unbefugte Verwendung ist strafbar und macht schadenersatzpflichtig

Führerdach, hinten (Doppellinsendach)

(Gerüst und Verglasung mit Doppellafette)

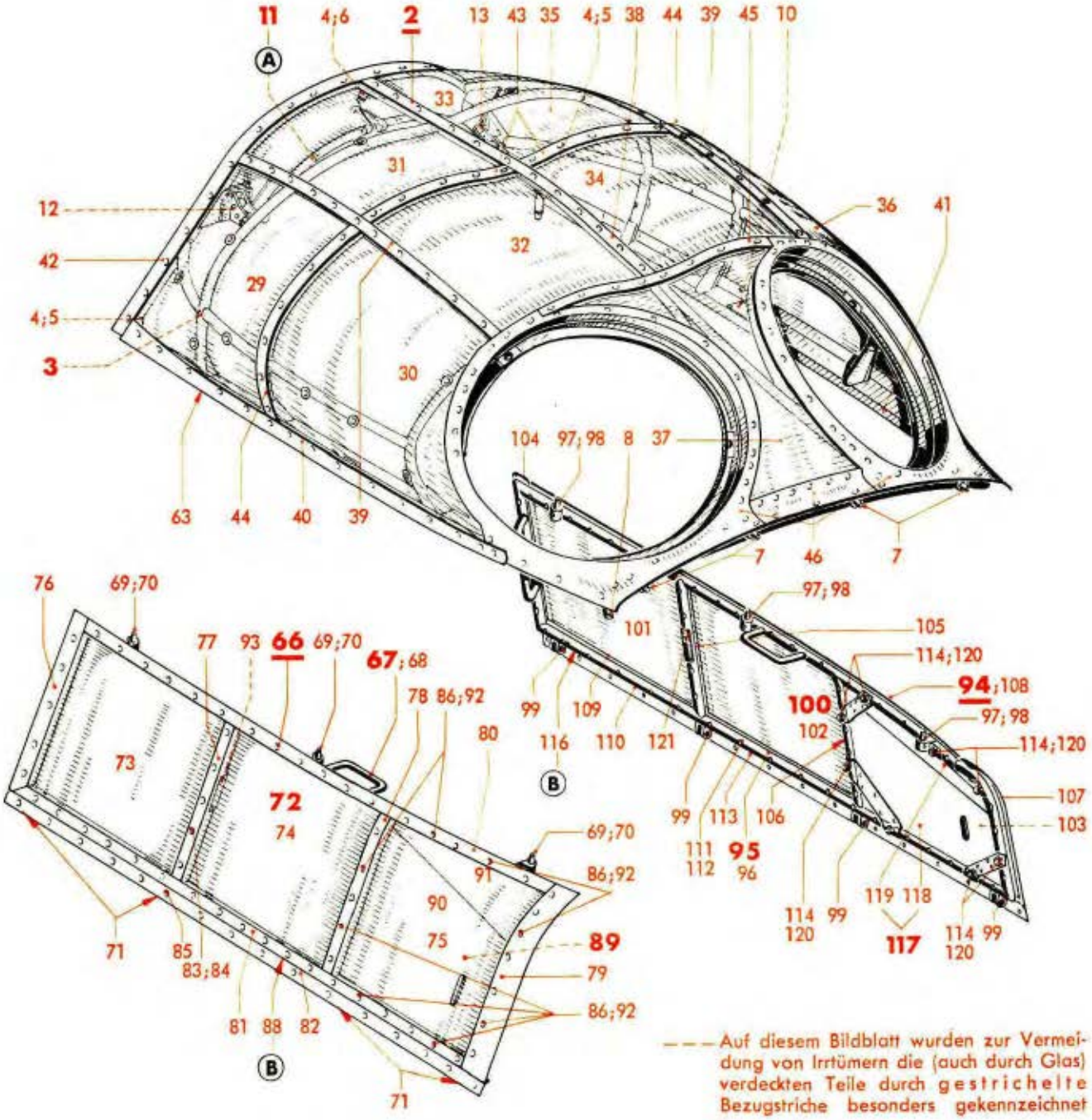

--- Auf diesem Bildblatt wurden zur Vermeidung von Irrtümern die (auch durch Glas) verdeckten Teile durch gestrichelte Bezugstriche besonders gekennzeichnet

Punkt: **A**

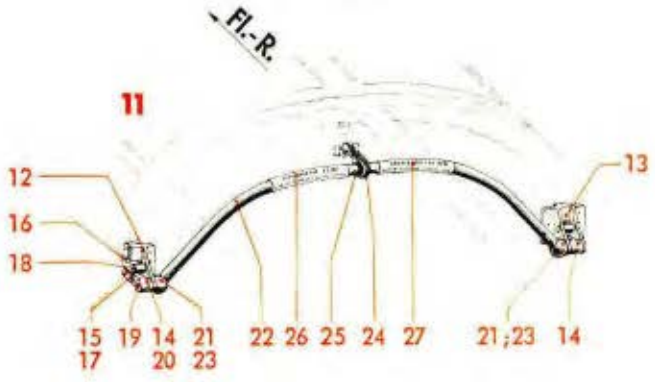

Punkt: **B**

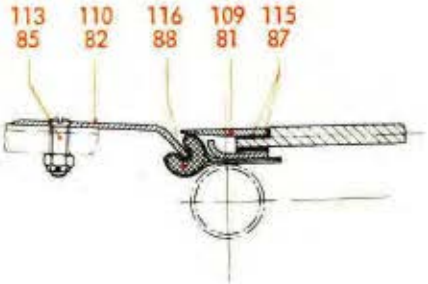

Werkstoff	Stück	Benennung	Ersatzteil-Nr.	Bild: 1 Orts-Nr.	Bem.
	1	Deckleiste	88.144-0811	38	
	2	„	88.144-0815	39	
	1	Abdeckschiene, links	88.144-0818	40	
	1	„ rechts	88.144-0817	41	
	1	Deckleiste	88.144-0810	42	
	2	„	88.144-0813	43	
	2	„	88.144-0814	44	
	1	„	88.144-0812	45	
	1	Abdeckung	88.144-08 H 01	46	
	6	Linsenschraube M 4 x 40 lang	88.144-0838	(47)	
	7	„ M 4 x 42 „	88.144-0839	(48)	
	4	„	M 4 x 35 DIN 91[1]	(49)	
	51	„	M 4 x 30 DIN 91[1]	(50)	
	54	„	M 4 x 28 DIN 91[1]	(51)	
	2	„	M 4 x 18 DIN 91[1]	(52)	
	54	„	M 4 x 15 DIN 91[1]	(53)	
	10	„	M 4 x 12 DIN 91[1]	(54)	
	2	„	M 4 x 10 DIN 91[1]	(55)	
	2	„	M 4 x 8 DIN 91[1]	(56)	
	13	„	M 4 x 5 DIN 91[1]	(57)	
	20	Flachrundschraube	M 4 x 30 Ju N 14155	(58)	
	6	„	M 4 x 25 Ju N 14155	(59)	
	2	„	M 4 x 6 Ju N 14155	(60)	
	97	Nippel	M 4 Ju N 14401	(61)	
Moos-Gummi	Nach Bedarf	Friesband 22 x 1 dick		(62)	
		Gummidichtung	11 Ju N 16424	63	
	1	**Blendschutz, vollst.** (Aufteilung siehe Bild 2, Orts-Nr. 1)	**88.144-05**	**(64)**	
	1	**Schutzverkleidung, vollst.** (Aufteilung siehe Bild 2, Orts-Nr. 14)	**88.144-21**	**(65)**	
	1	**Seitenteil, links, vollst.** einschließlich Orts-Nr. 67-93	**88.140-Z 02**	**66**	
	1	**Seitenteil (Gerüst), links, vollst.** einschließlich Orts-Nr. 68-71	**88.140-11**	**67**	
	1	Rahmen (Schweißstück), einbaufertig	88.140-1106[1]	68	
	3	Kegelbolzen	88.140-1201	69	
	3	Zylinderstift	2 h 8 x 12 Lg N 15204	70	
	4	Bolzen (Splintbolzen)	8 x 22 Lg N 15229	71	

[1]) Aus Flußstahl (bei Bestellung angeben)

Unbefugte Verwendung ist strafbar und macht schadenersatzpflichtig

Führerdach, hinten (Doppellinsendach)

(Gerüst und Verglasung mit Doppellafette)

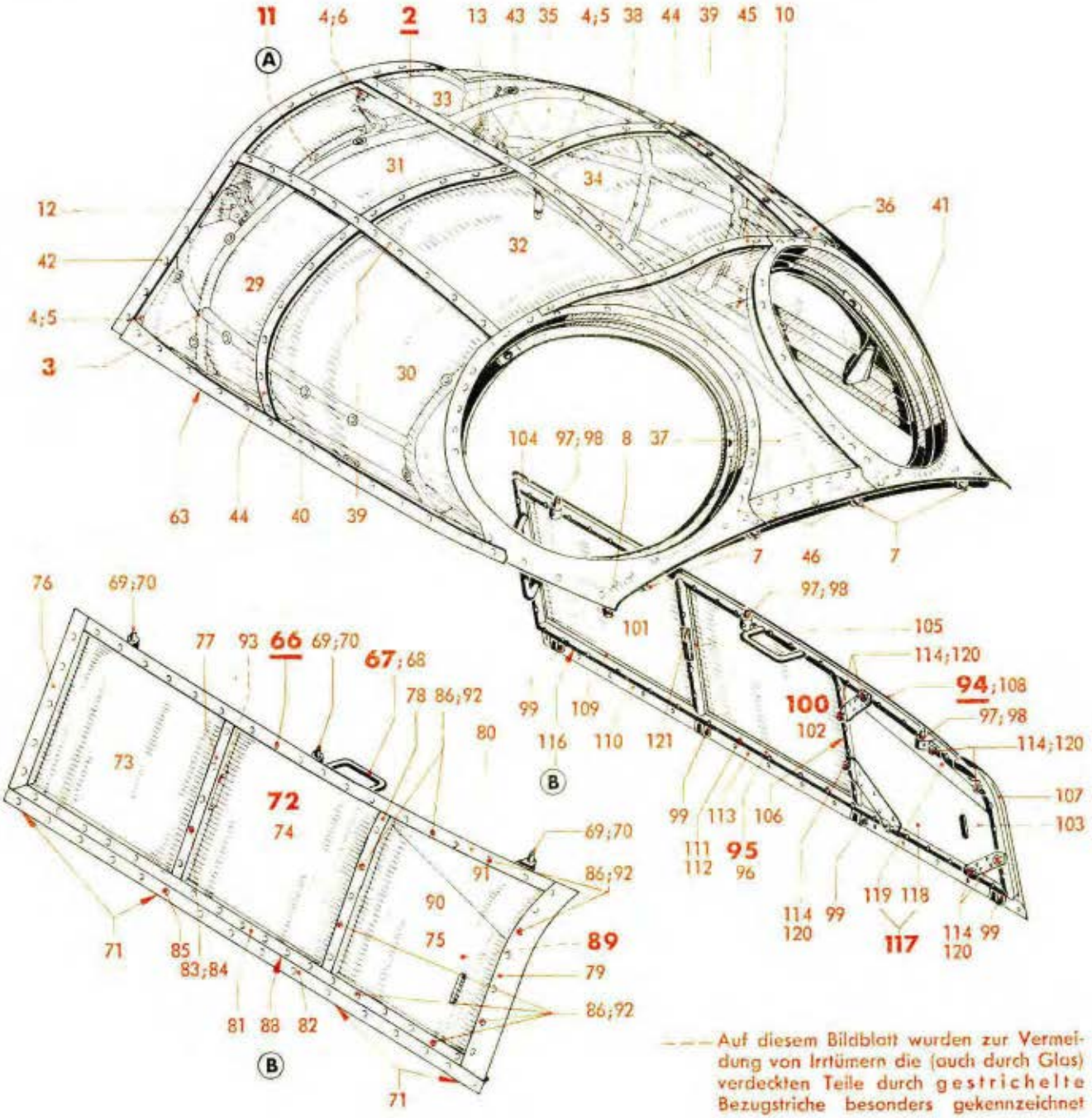

Auf diesem Bildblatt wurden zur Vermeidung von Irrtümern die (auch durch Glas) verdeckten Teile durch gestrichelte Bezugstriche besonders gekennzeichnet

Dig. Copyright Luftfahrt-Archiv Hafner

Punkt: **A**

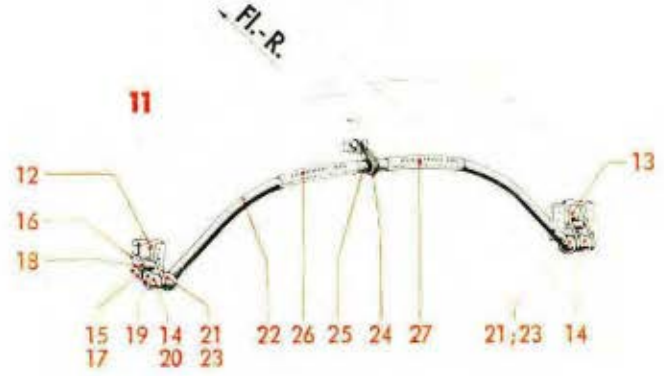

Punkt: **B**

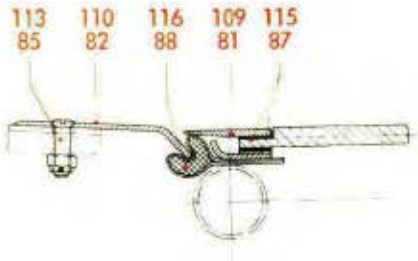

Werkstoff	Stück	Benennung	Ersatzteil-Nr.	Bild: 1 Orts-Nr.	Bem.
	1	**Verglasung für Seitenteil, links, vollst.**	**88.140-14**	**72**	
		einschließlich Orts-Nr. 73-88			
	1	Scheibe 5 mm dick, vorn	88.140-1403	73	
	1	„ 5 mm „ mitten	88.140-1401	74	
	1	„ 5 mm „ hinten	88.140-1402	75	
	1	Deckleiste	88.140-1404	76	
	1	„	88.140-0906	77	
	1	„	88.140-0905	78	
	1	„	88.140-1408	79	
	1	„	88.140-1409	80	
	1	„	88.140-0907	81	
	1	Abdeckstreifen	88.140-1415	82	
	57	Nippel	M 4 Ju N 14401	83	
	49	Linsensenkschraube	M 4 x 28 DIN 91[1])	84	
	16	„	M 4 x 12 DIN 91[1])	85	
	8	„ M 4 x 40 lang (für Schutzverkleidung)	88.144-0838	86	
	Nach Bedarf	Friesband 10 x 1		87	
Moos-Gummi	Nach Bedarf	Gummidichtung	11 Ju N 16424	88	
	1	**Schutzverkleidung, links, vollst.**	**88.140-22**	**89**	
		einschließlich Orts-Nr. 90-92			
	1	Platte 5 mm dick	88.140-2201	90	
	1	„ 5 mm „	88.140-2202	91	
	16	Gummischeibe	88.140-2209	92	
	1	Halbfabrikatschild (ohne Beschriftung)	A Ju N 16620	93	aus Stckl. 88.140-25
	1	**Seitenteil, rechts, vollst.**	**88.140-Z 03**	**94**	
		einschließlich Orts-Nr. 95-121			
	1	**Seitenteil (Gerüst), rechts, vollst.**	**88.140-12**	**95**	
		einschließlich Orts-Nr. 96-99			
	1	Rahmen (Schweißstück), einbaufertig	88.140-1206/..	96	
		Bei Verwendung von Schulmaschinen A-3 und A-7 vorderen Griff abschneiden			
	3	Kegelbolzen	88.140-1201	97	
	3	Zylinderstift	2 h 8 x 12 Lg N 15204	98	
	4	Bolzen (Splintbolzen)	8 x 22 Lg N 15229	99	

[1]) Aus Flußstahl (bei Bestellung angeben)

Unbefugte Verwendung ist strafbar und macht schadenersatzpflichtig

Führerdach, hinten (Doppellinsendach)

(Gerüst und Verglasung mit Doppellafette)

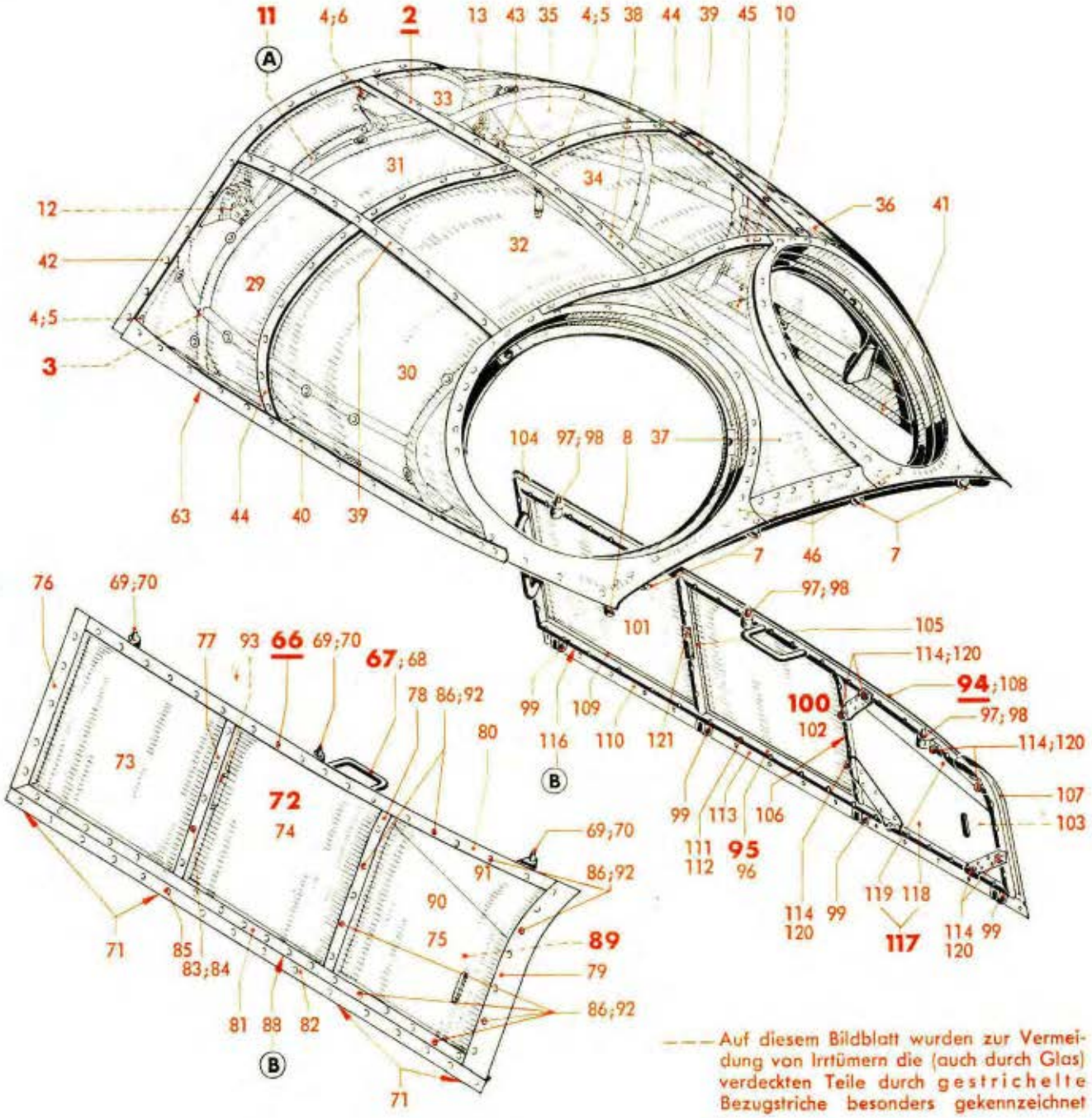

Auf diesem Bildblatt wurden zur Vermeidung von Irrtümern die (auch durch Glas) verdeckten Teile durch gestrichelte Bezugstriche besonders gekennzeichnet

Punkt: **A**

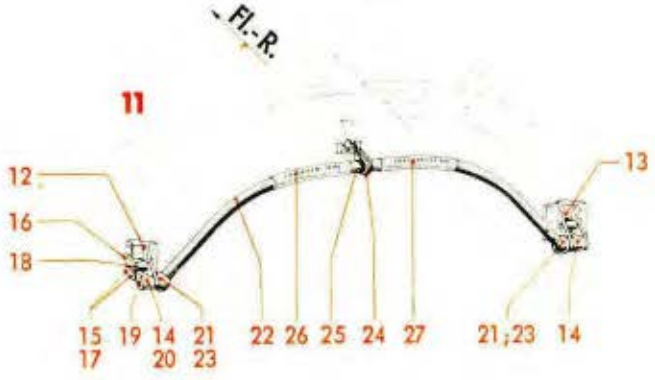

Punkt: **B**

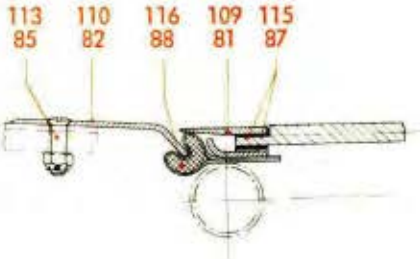

Werkstoff	Stück	Benennung	Ersatzteil-Nr.	Bild: 1 Orts-Nr.	Bem.
	1	**Verglasung für Seitenteil, rechts, vollst.**	**88.140-09**	**100**	
		einschließlich Orts-Nr. 101-116			
	1	Scheibe 5 mm dick, vorn	88.140-0903	101	
	1	„ 5 mm „ mitten	88.140-0901	102	
	1	„ 5 mm „ hinten	88.140-0902	103	
	1	Deckleiste	88.140-0904	104	
	1	„	88.140-0906	105	
	1	„	88.140-0905	106	
	1	„	88.140-0908	107	
	1	„	88.140-0909	108	
	1	„	88.140-0907	109	
	1	Abdeckstreifen	88.140-0915	110	
	57	Nippel	M 4 Ju N 14401	111	
	49	Linsensenkschraube	M 4 x 28 DIN 91[1]	112	
	16	„	M 4 x 12 DIN 91[1]	113	
	8	„ M 4 x 40 lang (für Schutzverkleidung)	88.144-0838	114	
Moos-Gummi	Nach Bedarf	Friesband 10 x 1		115	
Moos-Gummi	Nach Bedarf	Gummidichtung	11 Ju N 16424	116	
	1	**Schutzverkleidung, rechts, vollst.**	**88.140-23**	**117**	
		einschließlich Orts-Nr. 118-120			
	1	Platte 5 mm dick	88.140-2201	118	
	1	„ 5 mm „	88.140-2202	119	
	16	Gummischeibe	88.140-2209	120	
	1	Halbfabrikatschild (ohne Beschriftung)	A Ju N 16620	121	aus Stckl. 88.140-25

[1]) Aus Flußstahl (bei Bestellung angeben)

Unbefugte Verwendung ist strafbar und macht schadenersatzpflichtig

Führerdach, hinten (Doppellinsendach)

(Blendschutz und Schutzverkleidung)

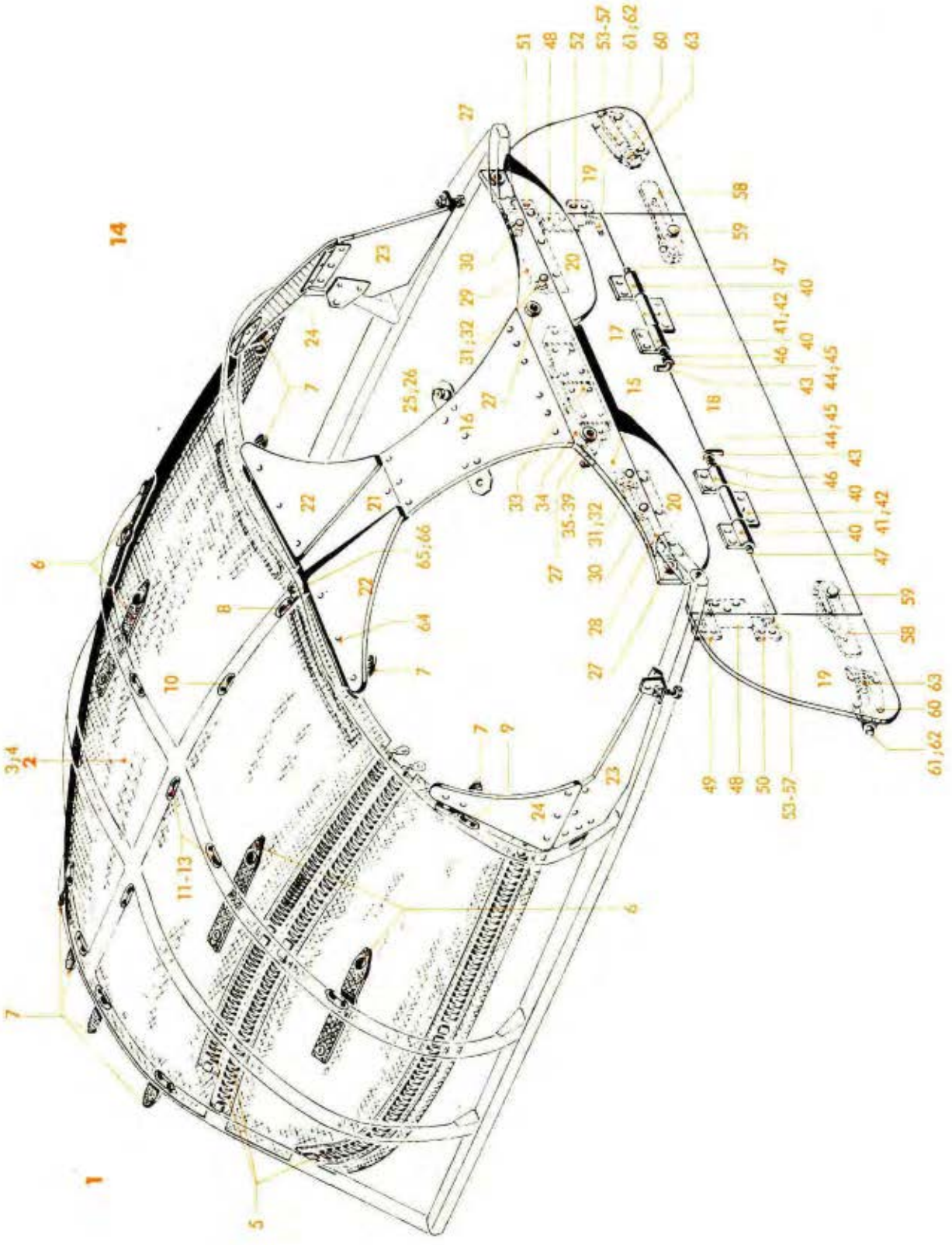

Werk-stoff	Stück	Benennung	Ersatzteil-Nr.	Bild: 2 Orts-Nr.	Bem.
		Aufteilung für:			
		Blendschutz, vollst. einschließlich Orts-Nr. 2-13	**88.144-05**	**1**	vgl. Bild 1 Orts-Nr. 64
	1	**Vorhang, vollst.** einschließlich Orts-Nr. 3-5	**88.144-05 H 01**	**2**	
	Nach Bedarf	Seidenbatist, grün		3	siehe auch Ju N 16420
	Nach Bedarf	„ gelb		4	siehe auch Ju N 16420
	12	Reißverschluß, grau (Nr. 605)[4], 400 mm lang (Lief.: C. H. Bauer, Berlin)	Nr. 6, extra schwer mit automatisch verstellbarem Schieber „SDOL"[4]	5	
	4	Riemen 25 x 2 x 200 lang mit Druckknopf (Nr. 227), einbaufertig	88.144-0501/..	6	
	11	Riemen 25 x 2 x 80 lang	88.144-0502	7	
	1	Halteblech	88.144-0503	8	
	4	„	88.144-0504	9	
	11	„	88.133-0513	10	
	18	Kappe, grün (Lief.: Witte)	(wie Nr. 227)	11	siehe auch Ju N 16422
	18	Öse (Lief.: Witte)	(wie Nr. 227)	12	siehe auch Ju N 16422
	18	Kugel (Lief.: Witte)	(wie Nr. 227)	13	siehe auch Ju N 16422
		Aufteilung für:			
		Schutzverkleidung, vollst. einschließlich Orts-Nr. 15-66	**88.144-21**	**14**	vgl. Bild 1 Orts-Nr. 65
	1	Schutzplatte, 8 mm dick	88.144-2101	15	
	1	„ 8 mm dick	88.144-2102	16	
	1	„ 8 mm dick	88.144-2107	17	
	1	„ 8 mm dick	88.144-2108	18	
	2	„ 8 mm dick	88.144-2109	19	
	2	„ 8 mm dick	88.144-2110	20	
	1	„ 5 mm dick	88.144-2103	21	
	2	„ 5 mm dick	88.144-2104	22	
	2	„ 5 mm dick	88.144-2105	23	
	2	„ 5 mm dick	88.144-2106	24	
	1	Annietschraube M 6 x 12,5 lang	88.123-110.28	25	
	1	Sechskantmutter, selbstsichernd (Lief.: AGG)	(M 6 S)[3]	26	siehe auch Ju N 14404
	4	Unterlegring 20/8,4 ø x 5 dick	88.144-2126	27	
	1	Anschlußschieber	88.144-2121	28	
	1	Anschlußblech	88.144-2122	29	
	2	Anschlußzapfen 8/6 ø	88.144-2128	30	
	2	Gewindezapfen M 8	88.144-2127	31	
	2	Flügelmutter	M 8 Lg N 14439	32	

[3] Aus Leichtmetall (bei Bestellung angeben)
[4] Bei Bestellung angeben.

Unbefugte Verwendung ist strafbar und macht schadenersatzpflichtig

Führerdach, hinten (Doppellinsendach)

(Blendschutz und Schutzverkleidung)

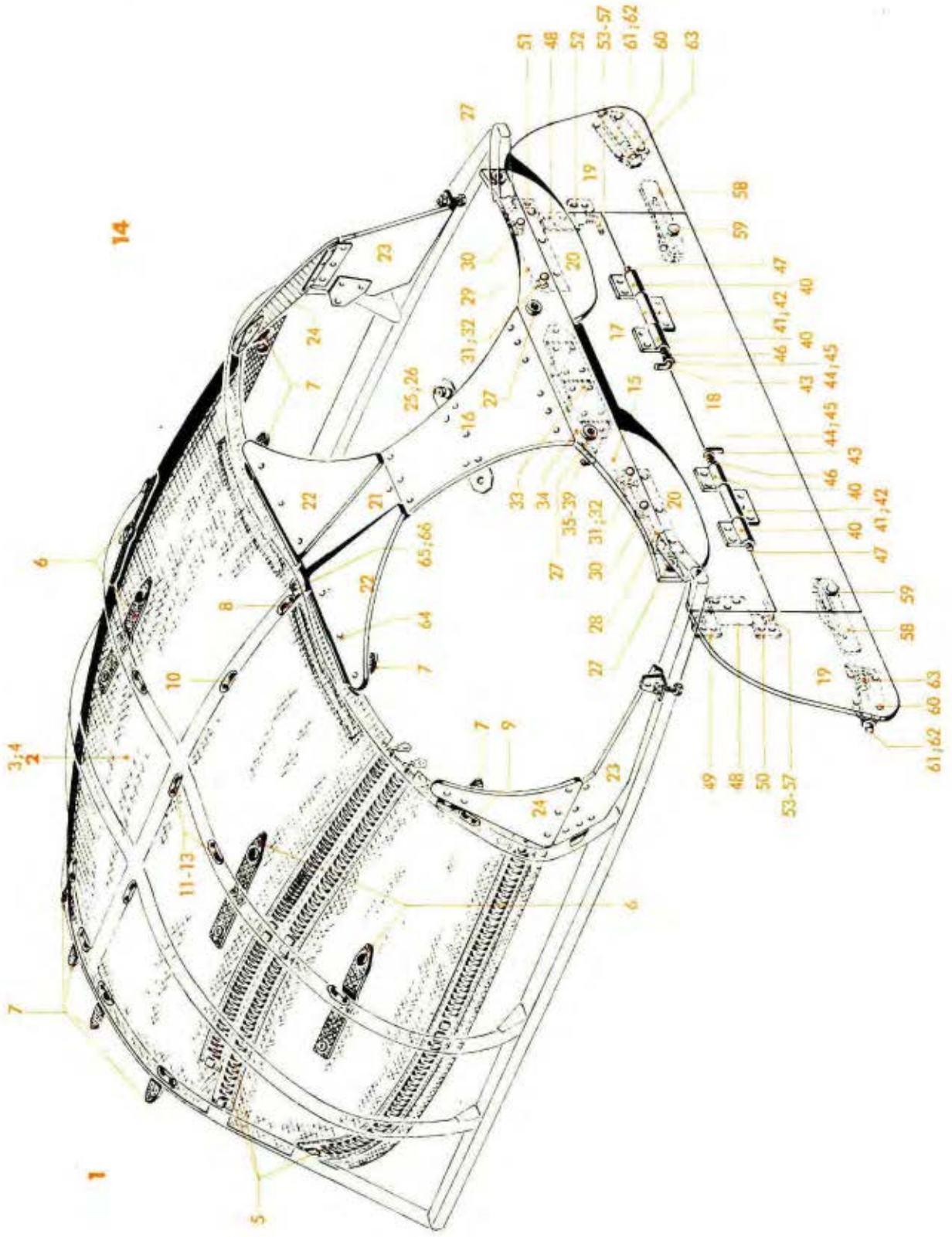

Ausführung „Gc"

Ersatzteil-Liste
Ju 88

Rumpfwerk
Führerdach, hinten
(Doppellinsendach)
(Blendschutz und Schutzverkleidung)

Bau-Gruppe: **144**

Seite: 6

Werkstoff	Stück	Benennung	Ersatzteil-Nr.	Bild: 2 Orts-Nr.	Bem.
	1	Haltebock (Schweißstück)	88.144-21 H 03	33	
	1	Haltelager („)	88.144-21 H 02	34	
	1	Gelenkbolzen 10 ø	88.144-2129	35	
	1	Scheibe 20/10 ø x 6 dick	88.144-2139	36	
	1	Zylinderstift	2 h 8 x 12 Lg N 15204	37	
	1	Druckfeder	88.144-2154	38	
	1	Sicherungszunge	88.144-2137	39	
	4	Gelenkhälfte 40 lang	88.144-2124	40	
	2	„ 60 „	88.144-2123	41	
	2	Haltezapfen 8/5 ø	88.144-2125	42	
	2	Gelenkstift 5 ø	88.144-2136	43	
	2	Scheibe 10/5 ø x 5 dick	88.144-2134	44	
	2	Zylinderstift	1,5 h 8 x 6 Lg N 15204	45	
	2	Druckfeder	Ju N 113030	46	
	2	Sicherungszunge	88.144-2133	47	
	2	Gelenkhälfte 60 lang	88.144-2123	48	
	1	„ oben (links)	88.144-2151	49	
	1	„ unten (links)	88.144-2153	50	
	1	„ oben (rechts)	88.144-2150	51	
	1	„ unten (rechts)	88.144-2152	52	
	2	Gelenkstift 5 ø	88.144-2135	53	
	2	Scheibe 10/5 ø x 5 dick	88.144-2134	54	
	2	Zylinderstift	1,5 h 8x6 Lg N 15204	55	
	2	Druckfeder	Ju N 113030	56	
	2	Sicherungszunge	88.144-2133	57	
	2	Haltebügel (Schweißstück)	88.144-21 H 01	58	
	2	Sechskantbolzen 8 ø, nicht abgesetzt	24 Ju N 113835	59	aus K.Ä. 160571
	2	Riegelführung	88.144-21 H 04	60	
	2	Riegel (Zylinderstift) 8 ø x 65 lang	88.144-2130	61	
	2	Griff	88.144-2131	62	
	2	Druckfeder	88.144-2132	63	
	22	Gummischeibe	88.140-2209	64	
	1	Kugel	4 x 3,5 Lg N 15288	65	
	1	Niet	4 x 7,5 Lg N 15288	66	

Unbefugte Verwendung ist strafbar und macht schadenersatzpflichtig

JFM-FTVDru 140741 BaSbWk

Ersatzteil-Liste
Ju 88

Rumpfwerk
Führerdach, hinten
(Doppellinsendach)

Bau-Gruppe: **148**

Inhaltsverzeichnis

Bild	Benennung	Seite
1-3	**Führerdach, hinten (Doppellinsendach)**	**1-6**

Hierzu Baugruppe 144
Führerdach, hinten

Unbefugte Verwendung ist strafbar und macht schadenersatzpflichtig

Anm.: **Truppen-Ersatzteil-Liste** ist auf Tabellenseiten durch **Rotdruck** gekennzeichnet.

IFM-FTVDru
250741
SbWk

Führerdach, hinten (Doppellinsendach)

(Gerüst und Verglasung)

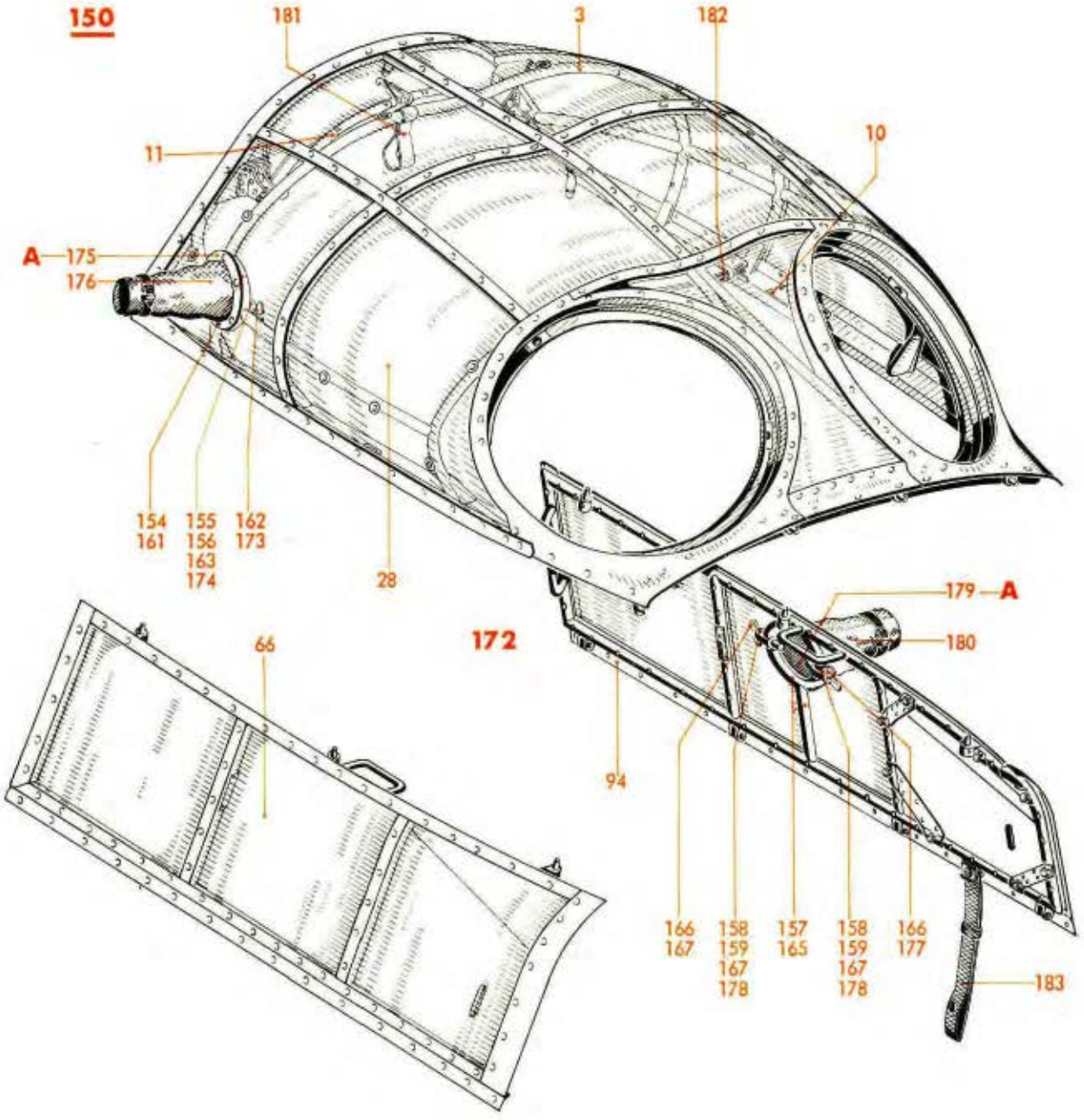

A) Im Bedarfsfall Scheibe ausschneiden

Werk-stoff	Stück	Benennung	Ersatzteil-Nr.	Bild: 1 Orts-Nr.	Bem.
	1	**Führerdach, hinten (Doppellinsendach), vollst.**	**88.148**	**(149)**	
		Aus Baugruppe 144, Bild 1, sind folgende Zwischen- und Untergruppen vollständig zu entnehmen: **(zugehörige Einzelteile siehe daselbst)**			
	1	Gerüst für Oberteil	88.144-10	3	
	1	Halbfabrikatschild (ohne Beschriftung)	A Ju N 16620	10	aus Stckl. 88.140-25
	1	Abwurfvorrichtung	88.140-19	11	
	1	Verglasung für Oberteil	88.144-08	28	
	1	Seitenteil, links	88.140-Z 02	66	
	1	„ rechts	88.140-Z 03	94	
		Für Baugruppe 148 kommen hinzu:			
	1	**Führerdach, Oberteil, vollst.** einschließlich Orts-Nr. 3, 10, 11, 28, 151 und 152	**88.148-Z 01**	**150**	
	1	**Blendschutz, vollst.** (Aufteilung siehe Bild 2, Orts-Nr. 1)	**88.148-05**	**(151)**	
	1	**Schutzverkleidung, vollst.** (Aufteilung siehe Bild 2, Orts-Nr. 13)	**88.148-21**	**(152)**	
	1	**Gerüst-Zusatzteile für seitliche Bewaffnung im B-Stand, vollst.** (mit Gerüst verschweißt) (Behelf siehe Orts-Nr. 160) einschließlich Orts-Nr. 154-159	**8800-94548**	**(153)**	aus AV 4389/41
	1	Lagering (Rohr 20 x 1,5) (verschweißt) (für Gerüst-Oberteil)	8800-94548/1	154	
	2	Lagerbuchse (verschweißt) (für Gerüst-Oberteil)	8800-94548/4	155	aus 1. Deckblatt zu 8800-94548
	2	Gewindestift, M 5, abgesetzt (verschweißt) (für Gerüst-Oberteil)	88.921-1019	156	
	1	Lagering mit Stütze (verschweißt) (für Gerüst-Seitenteil, rechts)	8800-94548/5+6	157	
	2	Lagerbuchse (verschweißt) (für Gerüst-Seitenteil, rechts)	8800-94548/7	158	
	2	Gewindestift M 5, abgesetzt (verschweißt) (für Gerüst-Seitenteil, rechts)	88.921-1019	159	

Unbefugte Verwendung ist strafbar und macht schadenersatzpflichtig

JFM-FTVDru 150741 BaSbWk

Führerdach, hinten (Doppellinsendach)

(Gerüst und Verglasung)

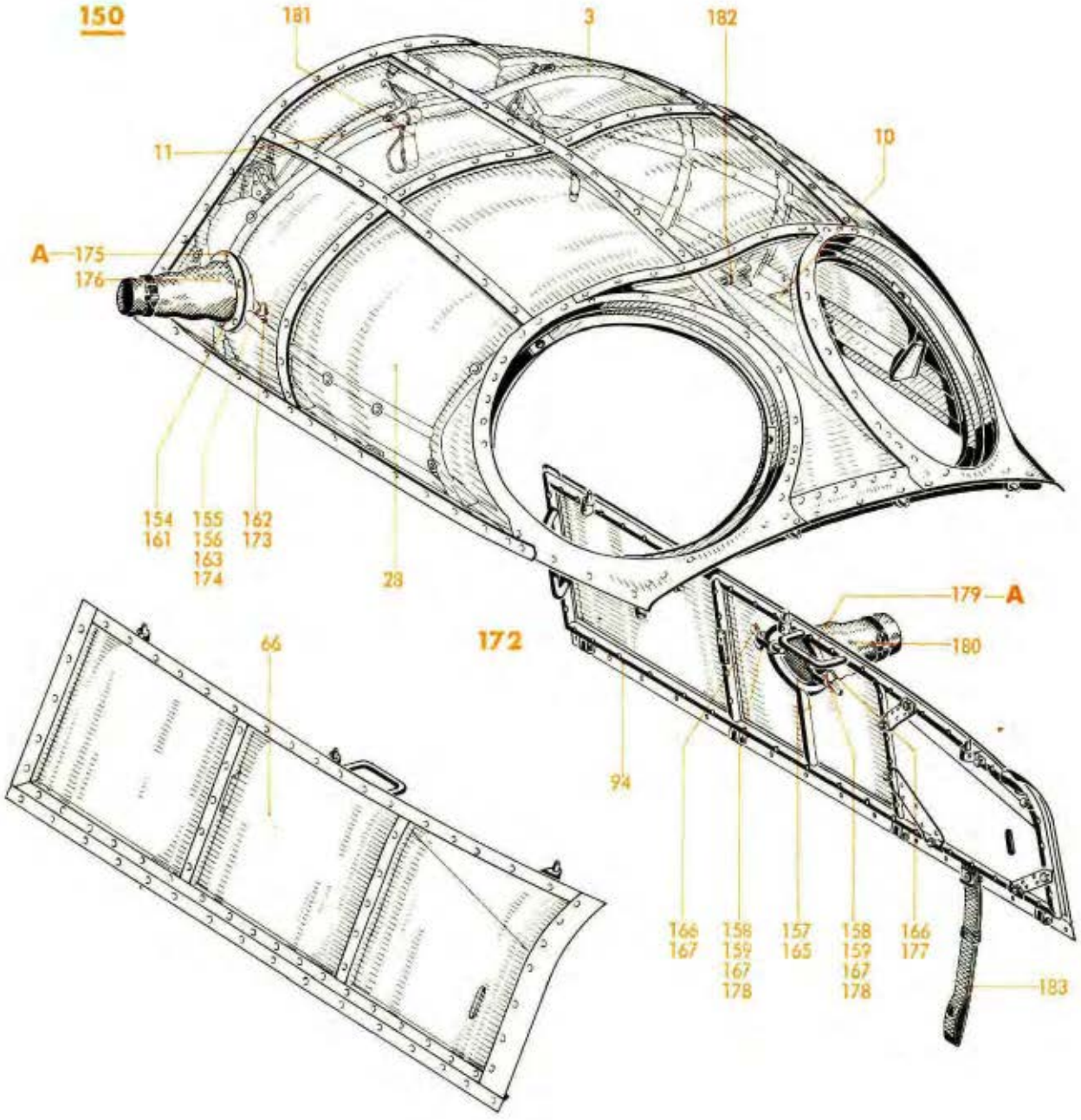

A) Im Bedarfsfall Scheibe ausschneiden

Werk-stoff	Stück	Benennung	Ersatzteil-Nr.	Bild: 1 Orts-Nr.	Bem.
		Gerüst-Zusatzteile für seitliche Bewaffnung im B-Stand, vollst.	**8800-95036**	**(160)**	aus ÄV 4389 b/41
		(mit Gerüst verschraubt)			
		(Behelf für Orts-Nr. 153)			
		einschließlich Orts-Nr. 161-170			
	1	Lagering, einbaufertig	8800-95036/4..	161	
	2	Drehzapfen mit Doppelfeder (für Gerüst-Oberteil)	Fl 46609	162	
	2	Gewindestift M 5, abgesetzt (für Gerüst-Oberteil)	88.921-1019	163	
	12	Flachrundschraube (für Gerüst-Oberteil)	M 5 x 35 Ju N 14155	(164)	
	1	Lagering, einbaufertig	8800-95036/13..	165	
	2	Drehzapfen mit Doppelfeder	Fl 46609	166	
	2	Gewindestift M 5, abgesetzt	88.921-1019	167	
	10	Linsensenkschraube	M 4 x 35 DIN 91[1])	(168)	
	10	Nippel	M 4 Ju N 14401	(169)	
	10	Gummischeibe	88.140-2209	(170)	
		Orts-Nr. 172-183 werden nur auf Sonderbestellung geliefert			
		Aufteilung für:			
		Zusatzteile für seitliche Bewaffnung, vollst.	**88.148-26**	**172**	vgl. Bild 3 Orts-Nr. 2
		einschließlich Orts-Nr. 173-183			
	2	Drehzapfen mit Doppelfeder (am Führerdach, Oberteil)	Fl 46609	173	
	2	Gewindestift M 5, abgesetzt (am Führerdach, Oberteil)	88.921-1019	174	
	1	Abdeckscheibe (nur bei ausgebauter Waffe erforderlich) (am Führerdach, Oberteil)	88.148-2602	175	
	1	Stoffhose mit Schnallriemen (am Führerdach, Oberteil)	88.148-26 H 01	176	
	2	Drehzapfen mit Doppelfeder (am Führerdach, Seitenteil, rechts)	Fl 46609	177	
	2	Gewindestift M 5, abgesetzt (am Führerdach, Seitenteil, rechts)	88.921-1019	178	
	1	Abdeckscheibe (nur bei ausgebauter Waffe erforderlich) (am Führerdach, Seitenteil, rechts)	88.148-2604	179	
	1	Stoffhose mit Schnallriemen (am Führerdach, Seitenteil, rechts)	88.148-26 H 02	180	
	1	Haltegurt	88.148-2606	181	
	1	„ einbaufertig	88.148-2607/..	182	
	1	„ „	88.148-2608/..	183	

[1]) Aus Flußstahl (bei Bestellung angeben)

Unbefugte Verwendung ist strafbar und macht schadenersatzpflichtig

Führerdach, hinten (Doppellinsendach)

(Blendschutz und Schutzverkleidung)

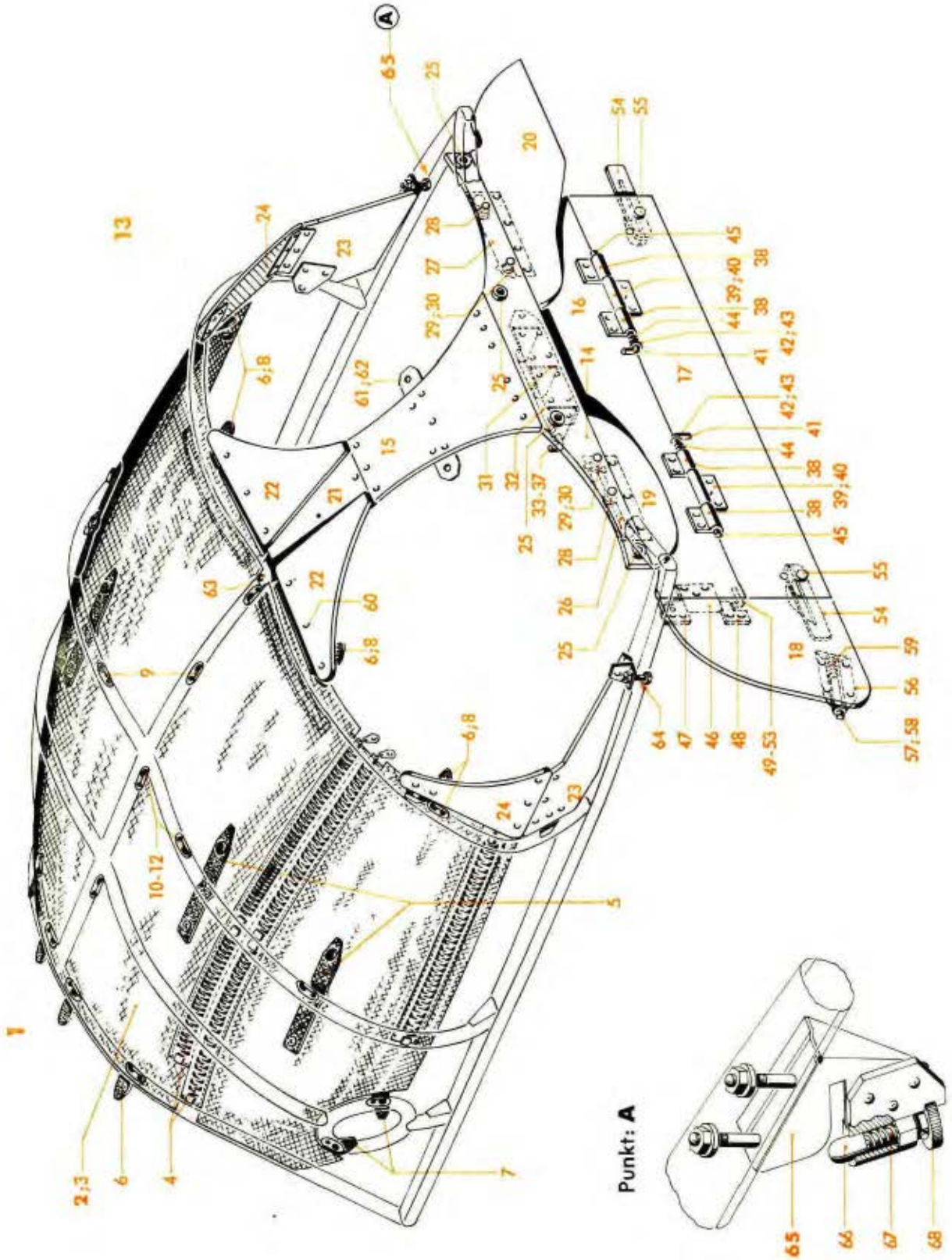

Werkstoff	Stück	Benennung	Ersatzteil-Nr.	Bild: 2 Orts-Nr.	Bem.
		Aufteilung für:			
		Blendschutz, vollst. einschließlich Orts-Nr. 2-12	**88.148-05**	**1**	vgl. Bild 1 Orts-Nr. 15
	1	**Vorhang, vollst.** einschließlich Orts-Nr. 3 und 4	**88.148-05 H 01**	**2**	
	Nach Bedarf	Seidenbatist, grün		3	
	11	Reißverschluß, grau (Nr. 605)[4]), 400 mm lang (Lief.: C. H. Bauer, Berlin)	Nr. 6, extra schwer mit automatisch feststellbarem Schieber „SDOL"[4])	4	siehe auch Ju N 16420
	4	Riemen 25 x 2 x 200 lang mit Druckknopf, einbaufertig	88.144-0501/..	5	
	11	Riemen 25 x 2 x 80 lang	88.144-0502	6	
	2	„ 25 x 2 x 80 „	88.148-0503	7	
	4	Halteblech	88.148-0504	8	
	13	„	88.133-0513	9	
	19	Kappe, grün	(aus Nr. 227)	10	siehe auch Ju N 16422
	19	Öse (Lief.: Witte)		11	
	19	Kugel		12	
		Aufteilung für:			
		Schutzverkleidung, vollst. einschließlich Orts-Nr. 14-68	**88.148-21**	**13**	vgl. Bild 1 Orts-Nr. 15
	1	Schutzplatte	88.144-2101	14	
	1	„	88.144-2102	15	
	1	„	88.148-2112	16	
	1	„ 8 mm dick	88.144-2108	17	
	1	„	88.144-2109	18	
	1	„	88.144-2110	19	
	1	„	88.148-2111	20	
	1	„	88.144-2103	21	
	2	„	88.144-2104	22	
	2	„ 5 mm dick	88.144-2105	23	
	2	„	88.144-2106	24	
	4	Unterlegring 20/8,4 ø x 5 dick	88.144-2126	25	
	1	Anschlußschieber	88.144-2121	26	
	1	Anschlußblech	88.144-2122	27	
	2	Anschlußzapfen 8/6 ø	88.144-2128	28	
	2	Gewindezapfen M 8	88.144-2127	29	
	2	Flügelmutter	M 8 Lg N 14439	30	
	1	Haltebock (Schweißstück)	88.144-21 H 03	31	
	1	Haltelager („)	88.144-21 H 02	32	
	1	Gelenkbolzen 10 ø	88.144-2129	33	
	1	Scheibe 20/10 ø x 6 dick	88.144-2139	34	
	1	Zylinderstift	2 h 8x22 Lg N 15204	35	
	1	Druckfeder	88.144-2154	36	
	1	Sicherungszunge	88.144-2137	37	

[4]) Bei Bestellung angeben.

Unbefugte Verwendung ist strafbar und macht schadenersatzpflichtig

Führerdach, hinten (Doppellinsendach)

(Blendschutz und Schutzverkleidung)

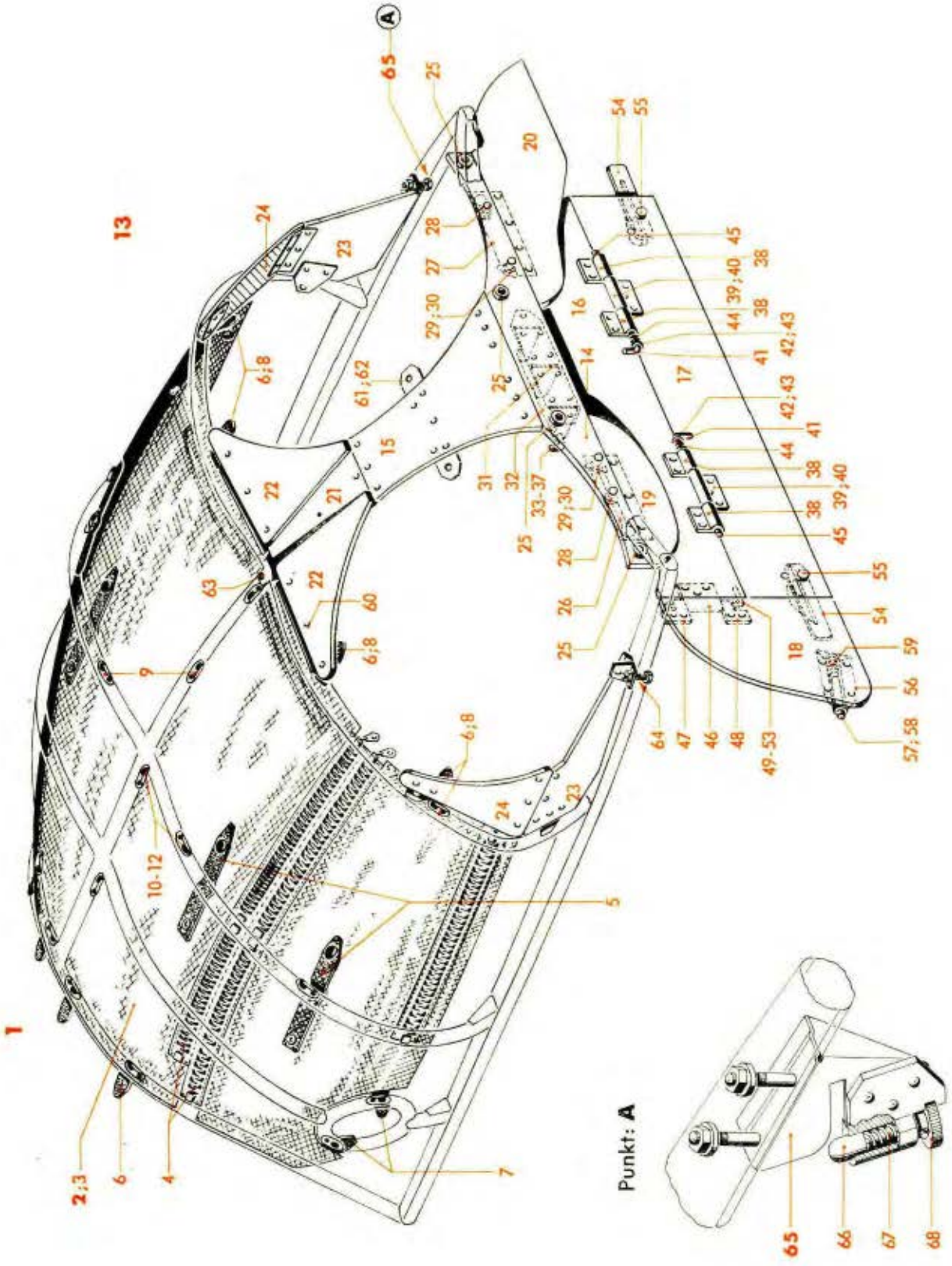

Werkstoff	Stück	Benennung	Ersatzteil-Nr.	Bild: 2 Orts-Nr.	Bem.
	4	Gelenkhälfte 40 lang	88.144-2124	38	
	2	„ 60 „	88.144-2123	39	
	2	Haltezapfen 8/5 ø	88.144-2125	40	
	2	Gelenkstift 5 ø	88.144-2136	41	
	2	Scheibe 10/5 ø x 5 dick	88.144-2134	42	
	2	Zylinderstift	1,5 h 8x6 Lg N 15204	43	
	2	Druckfeder	Ju N 113030	44	
	2	Sicherungszunge	88.144-2133	45	
	1	Gelenkhälfte 60 lang	88.144-2123	46	
	1	„ oben	88.144-2151	47	
	1	„ unten	88.144-2153	48	
	1	Gelenkstift 5 ø	88.144-2135	49	
	1	Scheibe 10/5 ø x 5 dick	88.144-2134	50	
	1	Zylinderstift	1,5 h 8x6 Lg N 15204	51	
	1	Druckfeder	Ju N 113030	52	
	1	Sicherungszunge	88.144-2133	53	
	2	Haltebügel (Schweißstück)	88.144-21 H 01	54	
	2	Sechskantbolzen 8 ø, nicht abgesetzt	26 Ju N 113835	55	
	1	Riegelführung	88.144-21 H 04	56	
	1	Riegel (Zylinderstift) 8 ø x 65 lang	88.144-2130	57	
	1	Griff	88.144-2131	58	
	1	Druckfeder	88.144-2132	59	
	22	Gummischeibe	88.140-2209	60	
	1	Annietschraube M 6 x 12,5 lang	88.123-110.28	61	
	1	Sechskantmutter, selbstsichernd (Lief.: AGG)	(M 6 S)[3]	62	siehe auch Ju N 14404
	1	Druckknopf ohne Kappe und Ose (Lief.: Witte)	(aus Nr. 227)	63	siehe auch Ju N 16422
	1	Rastbock (Schweißstück)	88.148-21 H 05	64	
	1	**Rastbock, vollst.**	**88.148-21 H 06**	**65**	
		einschließlich Orts-Nr. 66-68			
	1	Bolzen	88.932-3602	66	
	1	Druckfeder	88.932-3603	67	
	1	Knopf	88.932-3604	68	

[3] Aus Leichtmetall (bei Bestellung angeben)

Unbefugte Verwendung ist strafbar und macht schadenersatzpflichtig

Führerdach, hinten (Doppellinsendach)

(Teile für Zusatzbewaffnung)

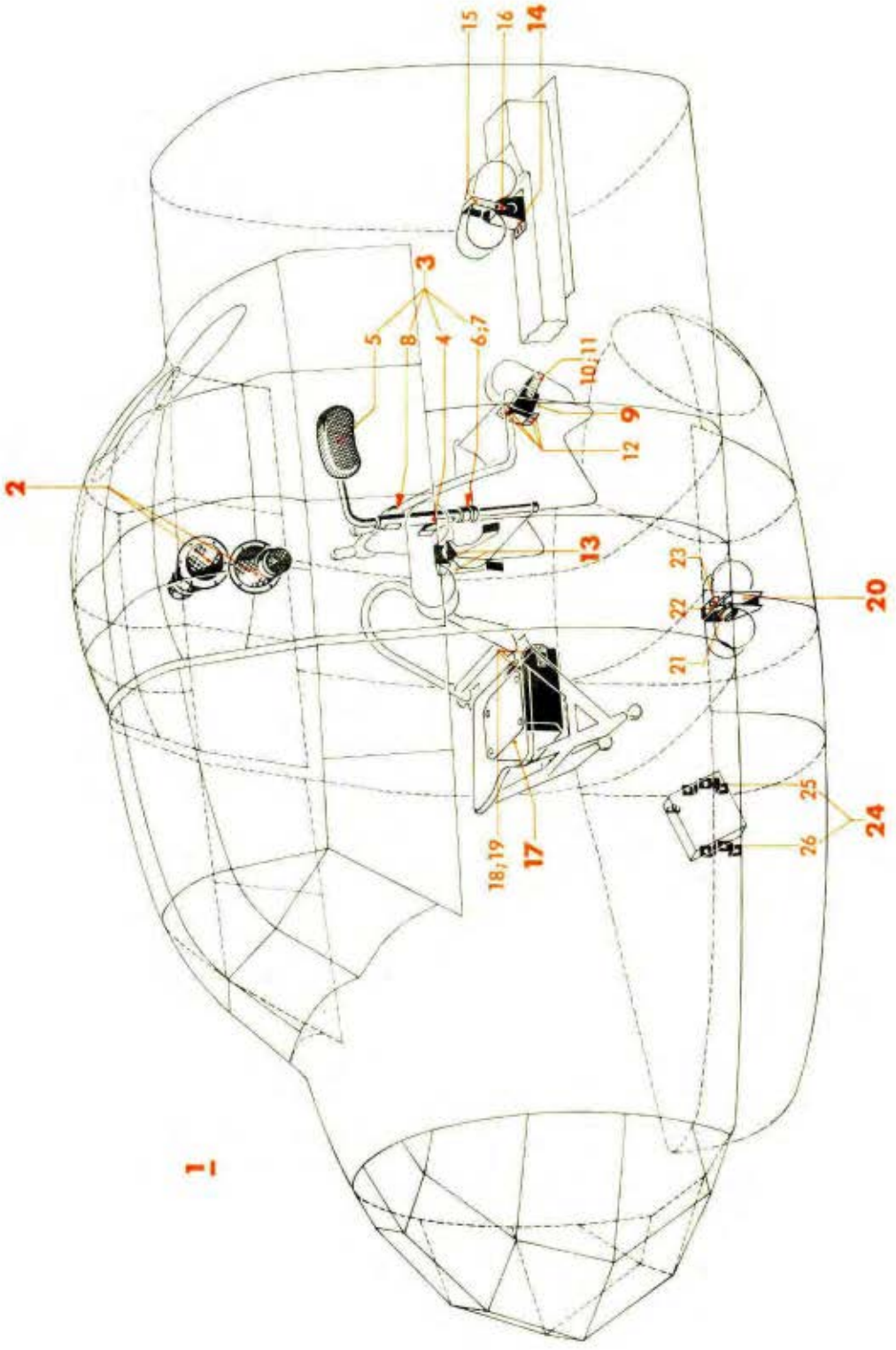

Werk-stoff	Stück	Benennung	Ersatzteil-Nr.	Bild: 3 Orts-Nr.	Bem.
		Folgende Zwischengruppe 88.148-Z 04 gehört nicht zum Lieferumfang der Baugruppe 148; sie wird nur auf Sonderbestellung eingebaut			
	1	**Teile für Zusatzbewaffnung, vollst.** einschließlich Orts-Nr. 2-26	**88.148-Z 04**	**1**	
	1	**Zusatzteile für seitliche Bewaffnung, vollst.** (Aufteilung siehe Bild 1, Orts-Nr. 172)	**88.148-26**	**2**	
	1	**Kopfstütze am Funkersitz, vollst.** einschließlich Orts-Nr. 4-8	**88.157-33**	**3**	
	1	Führungsrohr (Schweißstück)	88.157-33 H 02	4	
	1	Kopfstütze	88.157-33 H 01	5	
	1	Druckfeder	88.157-3303	6	
	1	Federteller 26/16,5 ø x 1,5 dick	88.157-3304	7	
	1	Führungsschraube, abgesetzt, 6 ø/M 4 x 23 lang	88.157-3301	8	
	1	**Trommelhalterung am Funkersitz, vollst.** einschließlich Orts-Nr. 10-12	**88.157-34**	**9**	
	1	Riemen 25 x 2 x 300 lang	88.157-3414	10	
	1	Druckknopf (Lief.: Witte)	(Nr. 227)	11	siehe auch Ju N 16422
	4	Linsenschraube	M 4 x 10 DIN 85[1])	12	
	1	**Trommellagerung am Mittelholm, links**	**8800-95117**	**13**	
	1	**Trommellagerung auf dem Verteilerkasten, vollst.** einschließlich Orts-Nr. 15 und 16	**88.129-137**	**14**	
	1	Riemen 25 x 2 x 280 lang	88.129-137.07	15	
	1	Druckknopf, braun (Lief.: Witte)	(Nr. 227)	16	siehe auch Ju N 16422
	1	**Trommelhaltekasten am Klappsitz, vollst.** einschließlich Orts-Nr. 18 und 19	**88.125-69**	**17**	
	2	Riemen 25 x 3,5 x 220 lang	88.125-6908	18	
	2	Druckknopf, grau (Lief.: Witte)	(Nr. 227)	19	siehe auch Ju N 16422

[1]) Aus Flußstahl (bei Bestellung angeben)

Unbefugte Verwendung ist strafbar und macht schadenersatzpflichtig

Führerdach, hinten (Doppellinsendach)

(Teile für Zusatzbewaffnung)

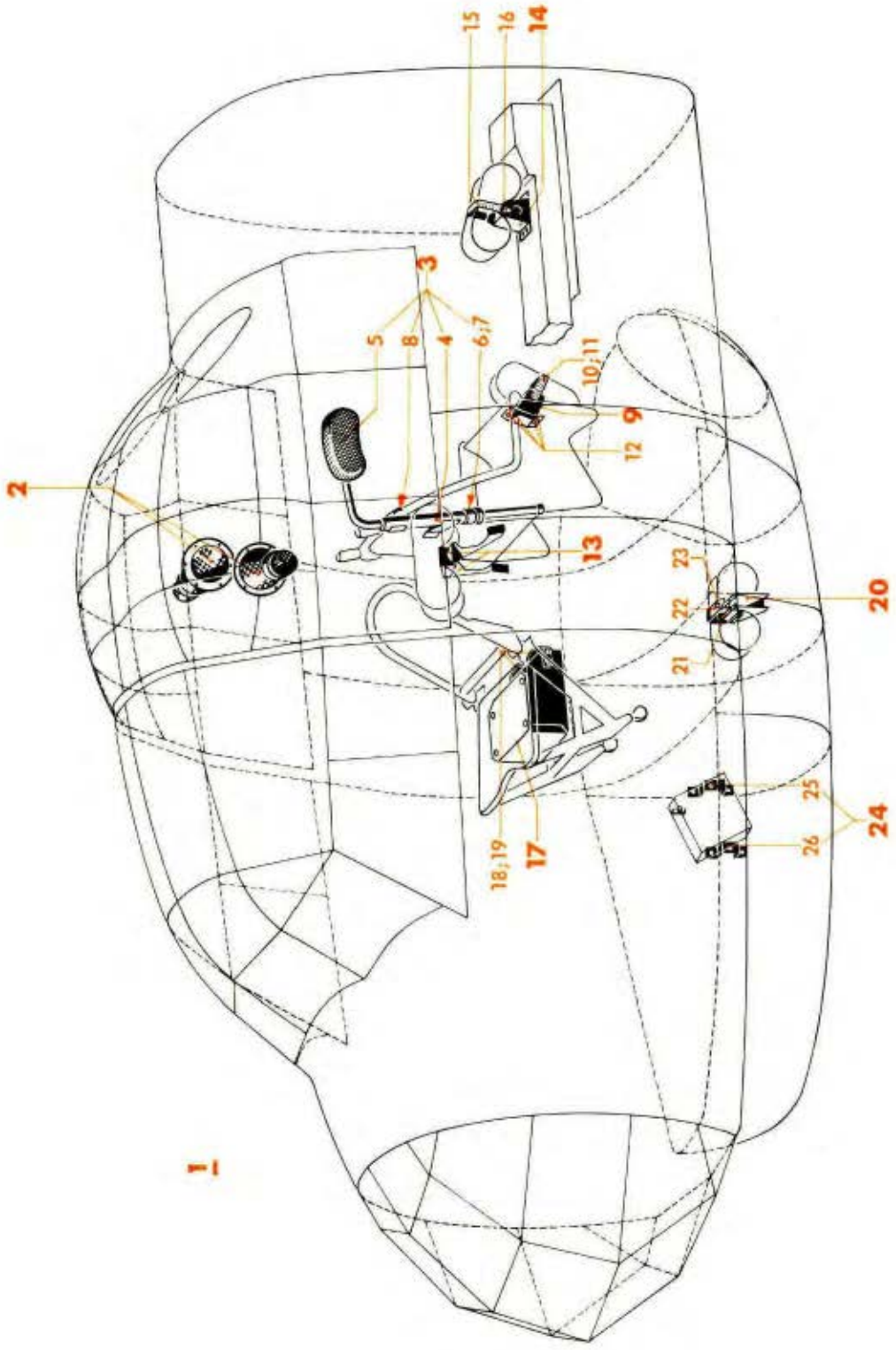

Werk-stoff	Stück	Benennung	Ersatzteil-Nr.	Bild: 3 Orts-Nr.	Bem.
	1	**Trommelhalterung am Wannenspant 4 in der Bodenwanne, vollst.**	**88.125-118**	**20**	
		einschließlich Orts-Nr. 21-23			
	1	Konsole, einbaufertig	88.123-8707/..	21	
	1	Riemen 25 x 3,5 x 240 lang mit Druckknopf	88.123-8713/..	22	
	1	Druckknopf, braun (Lief.: Witte)	(Nr. 227)	23	siehe auch Ju N 16422
	1	**Halterung der Bordtasche in der Bodenwanne, vollst.**	**88.125-107**	**25**	
		einschließlich Orts-Nr. 25 und 26			
	1	Lagerbock (am Spant 3), einbaufertig	88.125-107.01/..	25	
	1	„ (vor „ 3), „	88.125-107.02/..	26	

Unbefugte Verwendung ist strafbar und macht schadenersatzpflichtig

Inhaltsverzeichnis

Bild	Benennung	Seite
1-10	**Rumpf-Ausstattung**	**1-33**
1	Führersitz, Funkersitz, lose Ausstattungsteile	1
	Zusatzteile für Führersitz, Lagerung für Rauchgerätehebel am Funkersitz, Lagerung für Z-Munition unter Funkersitz und am Leitungskanal, Trommelkasten am Führerdach	2
	Blendschutz für Fenster zwischen Spant 3 und 4, Blendschutz für Bodenfenster, Regenschutz für FT-Gerätetafel	2 u. 3
2	Klappsitz für Bombenschütze, Notsitz	4-6
	Befestigungspunkte für den Bauchgurt für Notsitz, Schultergurt, Bauchgurt, Stehgurt, Einsteigeleiter, Gasmasken-Einbau, Schnurhalterung (für Z-Munition)	6 u. 7
3	Aufteilung für: Klappsitz für Bombenschütze	8 u. 9
4	Führersitz-Umkleidung, Karten-Abstellkasten und Trommellagerung am Führersitz	10
5	Aufteilung für: Lagerung für Funkersitz, Funkersitz-Unterteil, Rückenlehne	11-13
6	Zusatzteile für Bombenausrüstung im 1. Lastenraum	14-19
7	Zusatzteile für Rumpfbehälter im 1. Lastenraum	20 u. 21
	Zusatzteile für Rumpfbehälter und Bombenausrüstung im 2. Lastenraum	21-25
8-10	Einbausatz für Fernerkunder	26-33

Anm.: **Truppen-Ersatzteil-Liste** ist auf Tabellenseiten durch **Rotdruck** gekennzeichnet.

Unbefugte Verwendung ist strafbar und macht schadenersatzpflichtig

JFM-FTVDru
270841
SbKü

Rumpf-Ausstattung

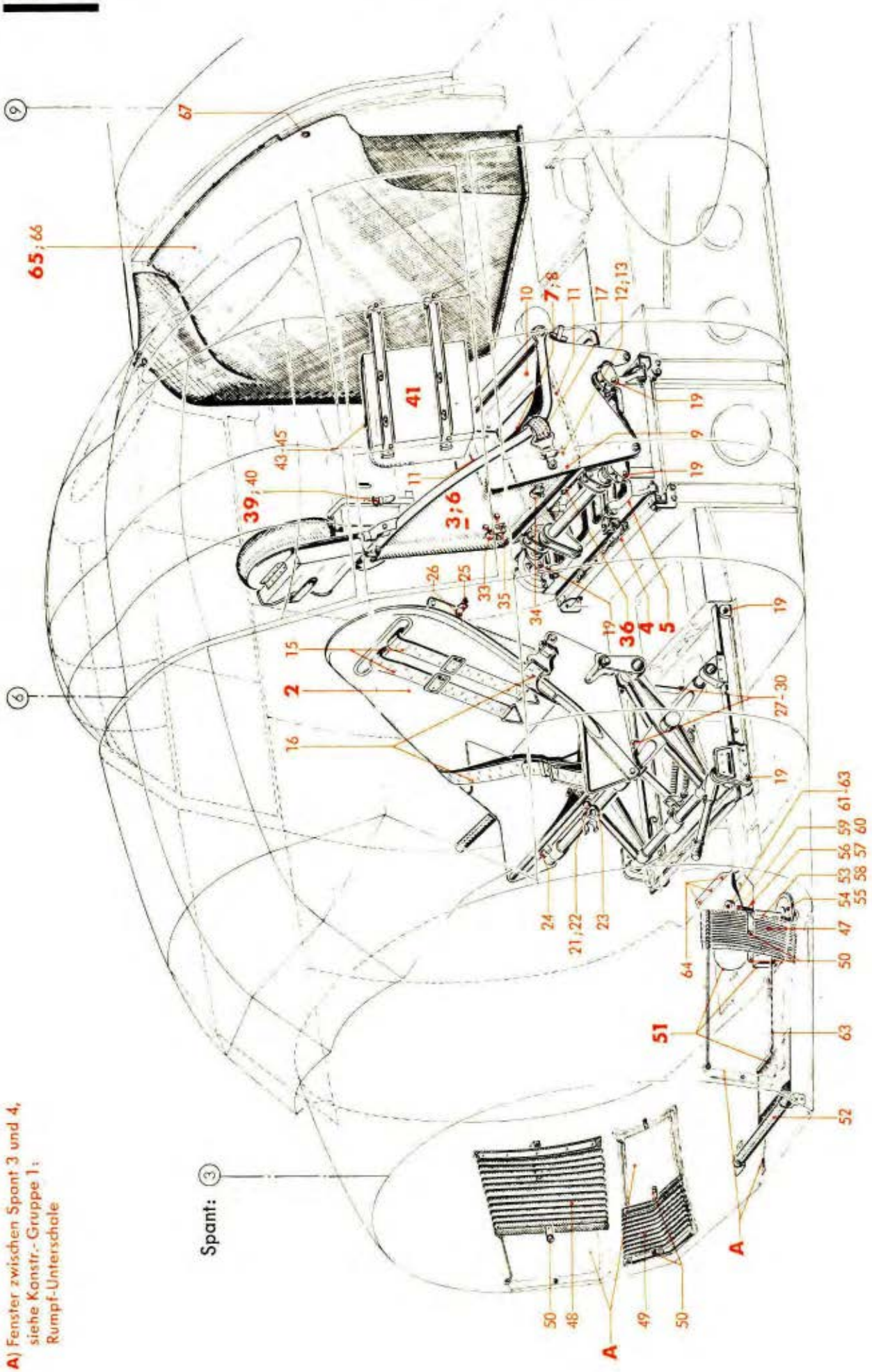

A) Fenster zwischen Spant 3 und 4, siehe Konstr.-Gruppe 1: Rumpf-Unterschale

Ausführung „Gc"

Ersatzteil-Liste **Ju 88**

Rumpfwerk

Rumpf-Ausstattung

Bau-Gruppe: **154**

Werkstoff	Stück	Benennung	Ersatzteil-Nr.	Bild: 1 Orts-Nr.	Bem.
	1	**Rumpf-Ausstattung, vollst.**	**88.154**	**(1)**	
	1	**Führersitz ohne Panzerung** (Lief.: Schmittner)	**(8-5009)**	**2**	Wahlweise
	1	**„ mit „** (Lief.: Schmittner)	**(8-5009 P)**		
	1	**Funkersitz, vollst.** einschließlich Orts-Nr. 4-13	**88.152-Z 02**	**3**	
	1	**Lagerung für Funkersitz, vollst.** (Aufteilung siehe Bild 5, Orts-Nr. 1)	**88.152-03**	**4**	
	1	**Funkersitz-Unterteil, vollst.** (Aufteilung siehe Bild 5, Orts-Nr. 12)	**88.152-04**	**5**	
	1	**Funkersitz-Oberteil** (Lief.: Schmittner)	**(8-5041)**	**6**	
	1	**Schutzeinsatz für Funkersitzwanne, vollst.** einschließlich Orts-Nr. 8-13	**88.152-15**	**7**	
	1	Grundplatte	88.152-1501	8	
	1	Seitenplatte, vorn	88.152-1503	9	
	1	„ hinten	88.152-1502	10	
	2	„ links und rechts	88.152-1504	11	
	3	Senkschraube	M 6 x 22 Ju N 14154	12	siehe auch Ju N 14404
	3	Sechskantmutter, selbstsichernd (Lief.: AGG)	(M 6 S)[1]	13	
		Lose Ausstattungsteile: hierzu Orts-Nr. 15-17		**(14)**	aus Stckl. 88.152-24
		a) Für Führersitz:			
	1	Schultergurt Schugu 1	(10-24)	15	FI 30330-1
	1	Bauchgurt Bagu 2 a	(10-28 B)	16	FI 30336-1
		b) Für Funkersitz:			
	1	Bauchgurt Bagu 2 a	(10-28 B)	17	FI 30336-1
	1	**Verbindungsteile, vollst.** einschließlich Orts-Nr. 19	**88.152-30**	**(18)**	
	8	Sechskantbolzen 6 ø, nicht abgesetzt	36 Ju-N 113834	19	

[1]) Aus Flußstahl (bei Bestellung angeben)

Unbefugte Verwendung ist strafbar und macht schadenersatzpflichtig

Werk-stoff	Stück	Benennung	Ersatzteil-Nr.	Bild: 1 Orts-Nr.	Bem.
	1	**Zusatzteile für Führersitz, vollst.** einschließlich Orts-Nr. 21-30	**88.152-40**	**(20)**	
	1	Lagerflansch	88.152-2814	21	
	1	untere Ringhälfte	88.152-2819	22	
	1	obere „	88.152-2820	23	
	1	Klemmschelle 25 ø	88.123-117.10	24	
	2	Anschlußbolzen M 8	88.152-4003	25	
	2	Sechskantschraube	M 6 x 22 DIN Kr 551	26	
	4	Blechschale (aus Rohr 20 x 2)	88.152-4001	27	
	4	Unterlegscheibe	88.152-4002	28	
	2	Sechskantschraube	M 6 x 30 DIN Kr 551	29	
	2	Sechskantmutter, selbstsichernd (Lief.: AGG)	(M 6 S)[1]	30	siehe auch Ju N 14404
		Führersitz-Umkleidung	siehe Bild 4	**(31a)**	
		Karten-Abstellkasten und Trommel-lagerung am Führersitz		**(31b)**	
	1	**Lagerung für Rauchgerätehebel am Funkersitz, vollst.** einschließlich Orts-Nr. 33-35	**88.154-45**	**(32)**	
	1	Halterung mit Halteriemen und Druckknopf	88.154-4501/..	33	
	1	„ „ „ „ „	88.154-4508/..	34	
	2	Klemmschelle 16 ø	88.154-4509	35	
	1	**Lagerung für Z-Munition unter Funkersitz, vollst.** einschließlich Orts-Nr. 37 und 38	**88.152-33**	**36**	
	2	Schnallriemen	18 x 135 Ju N 15302	(37)	
	2	Riemen ohne Schnalle	18 x 220 Ju N 15301	(38)	
	1	**Lagerung für Z-Munition am Leitungskanal, rechts** einschließlich Orts-Nr. 40	**88.152-34**	**39**	
	1	Schnallriemen	G 18 x 660 Hg N 15307	40	
	1	**Trommelkasten am Führerdach, links, vollst.** einschließlich Orts-Nr. 42-45	**88.154-42**	**41**	
	Nach Bedarf	Auskleidung (Haarfilz, 2 mm dick)		(42)	
	1	Riemen 25 x 3,5 x 200 lang	88.154-4223	43	
	1	„ 25 x 3,5 x 180 „	88.154-4224	44	
	1	Druckknopf, Kappe grau (Lief.: Witte)	(Nr. 227)	45	siehe auch Ju N 16422

[1] Aus Flußstahl (bei Bestellung angeben)

Unbefugte Verwendung ist strafbar und macht schadenersatzpflichtig

Werk-stoff	Stück	Benennung	Ersatzteil-Nr.	Bild: 1 Orts-Nr.	Bem.
	1	**Zusatzteile für Führersitz, vollst.** einschließlich Orts-Nr. 21-30	**88.152-40**	**(20)**	
	1	Lagerflansch	88.152-2814	21	
	1	untere Ringhälfte	88.152-2819	22	
	1	obere „	88.152-2820	23	
	1	Klemmschelle 25 ø	88.123-117.10	24	
	2	Anschlußbolzen M 8	88.152-4003	25	
	2	Sechskantschraube	M 6 x 22 DIN Kr 551	26	
	4	Blechschale (aus Rohr 20 x 2)	88.152-4001	27	
	4	Unterlegscheibe	88.152-4002	28	
	2	Sechskantschraube	M 6 x 30 DIN Kr 551	29	
	2	Sechskantmutter, selbstsichernd (Lief.: AGG)	(M 6 S)[1]	30	siehe auch Ju N 14404
		Führersitz-Umkleidung	siehe Bild 4	**(31a)**	
		Karten-Abstellkasten und Trommel-lagerung am Führersitz		**(31b)**	
	1	**Lagerung für Rauchgerätehebel am Funkersitz, vollst.** einschließlich Orts-Nr. 33-35	**88.154-45**	**(32)**	
	1	Halterung mit Halteriemen und Druckknopf	88.154-4501/..	33	
	1	„ „ „ „ „	88.154-4508/..	34	
	2	Klemmschelle 16 ø	88.154-4509	35	
	1	**Lagerung für Z-Munition unter Funkersitz, vollst.** einschließlich Orts-Nr. 37 und 38	**88.152-33**	**36**	
	2	Schnallriemen	18 x 135 Ju N 15302	(37)	
	2	Riemen ohne Schnalle	18 x 220 Ju N 15301	(38)	
	1	**Lagerung für Z-Munition am Leitungskanal, rechts** einschließlich Orts-Nr. 40	**88.152-34**	**39**	
	1	Schnallriemen	G 18 x 660 Hg N 15307	40	
	1	**Trommelkasten am Führerdach, links, vollst.** einschließlich Orts-Nr. 42-45	**88.154-42**	**41**	
	Nach Bedarf	Auskleidung (Haarfilz, 2 mm dick)		(42)	
	1	Riemen 25 x 3,5 x 200 lang	88.154-4223	43	
	1	„ 25 x 3,5 x 180 „	88.154-4224	44	
	1	Druckknopf, Kappe grau (Lief.: Witte)	(Nr. 227)	45	siehe auch Ju N 16422

[1]) Aus Flußstahl (bei Bestellung angeben)

Unbefugte Verwendung ist strafbar und macht schadenersatzpflichtig

Rumpf-Ausstattung

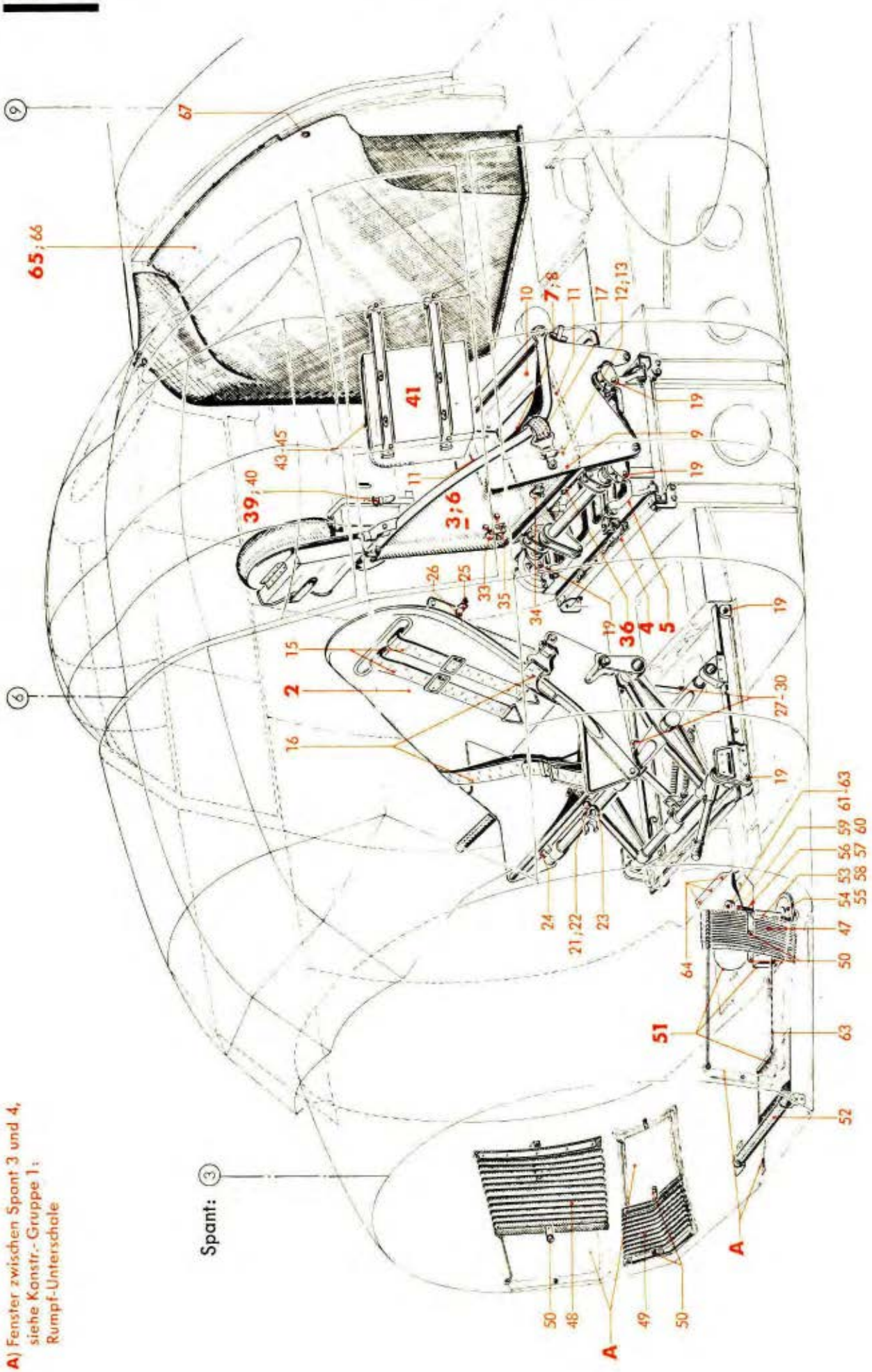

A) Fenster zwischen Spant 3 und 4, siehe Konstr.-Gruppe 1: Rumpf-Unterschale

Werk-stoff	Stück	Benennung	Ersatzteil-Nr.	Bild: 1 Orts-Nr.	Bem.
	1	**Blendschutz für Fenster zwischen Spant 3 und 4, vollst.**	**88.157-29**	**(46)**	
		einschließlich Orts-Nr. 47-50			
	1	Gardine für Fenster, links (mit Druckknopf (Nr. 227), einbaufertig)	88.152-29 H 04 . .	47	
	1	„ „ „ rechts	88.152-29 H 03 . .	48	
	1	„ „ Klappfenster	88.152-29 H 02 . .	49	
	6	Druckknopf, Kappe grün (Lief.: Witte)	(Nr. 227)	50	siehe auch Ju N 16422
	1	**Blendschutz für Bodenfenster, vollst.**	**88.157-38**	**51**	
		einschließlich Orts-Nr. 52-64			
	1	Schnapprolle für Bodenfenster	88.157-38 H 01	52	
	1	Führungsrohr (Rohr 12 x 1,5 mit Scheibe verschweißt) (vernietet)	88.157-38 H 02	53	
	1	Seilrolle	88.157-3808	54	aus T10 DIN L 61
	1	Scheibe 42-12,5 ø	88.157-3809	55	
	1	Führungsflansch (Schweißteil) (vernietet)	88.157-38 H 04	56	
	1	Scheibe 50/15 ø	88.157-3810	57	
	1	Führungsrohr (Rohr 8 x 1,5 mit Keil verschweißt)	88.157-38 H 05	58	
	1	Zahnrad (Sperr-Rad)	88.157-3801	59	
	1	Blattfeder (Sperr-Feder)	88.157-3806	60	
	1	Druckfeder	88.157-3805	61	
	1	Handrad (Preßteil)	88.157-3807	62	
		„ (Behelf)	88.157-3842		
	1	Drahtseil 800 mm lang	1,8 DIN L 9	63	
	3	Druckknopf ohne Kappe und Öse (Lief.: Witte)	(wie Nr. 227)	64	siehe auch Ju N 16422
	1	**Regenschutz für FT-Gerätetafel, vollst.**	**88.154-39**	**65**	
		einschließlich Orts-Nr. 66 und 67			
	1	Regenlangschürze	88.154-39 H 01	66	
	8	Kugel für Druckknopf (Lief.: Witte)	(aus Nr. 227)	67	siehe auch Ju N 16422

Unbefugte Verwendung ist strafbar und macht schadenersatzpflichtig

Rumpf-Ausstattung

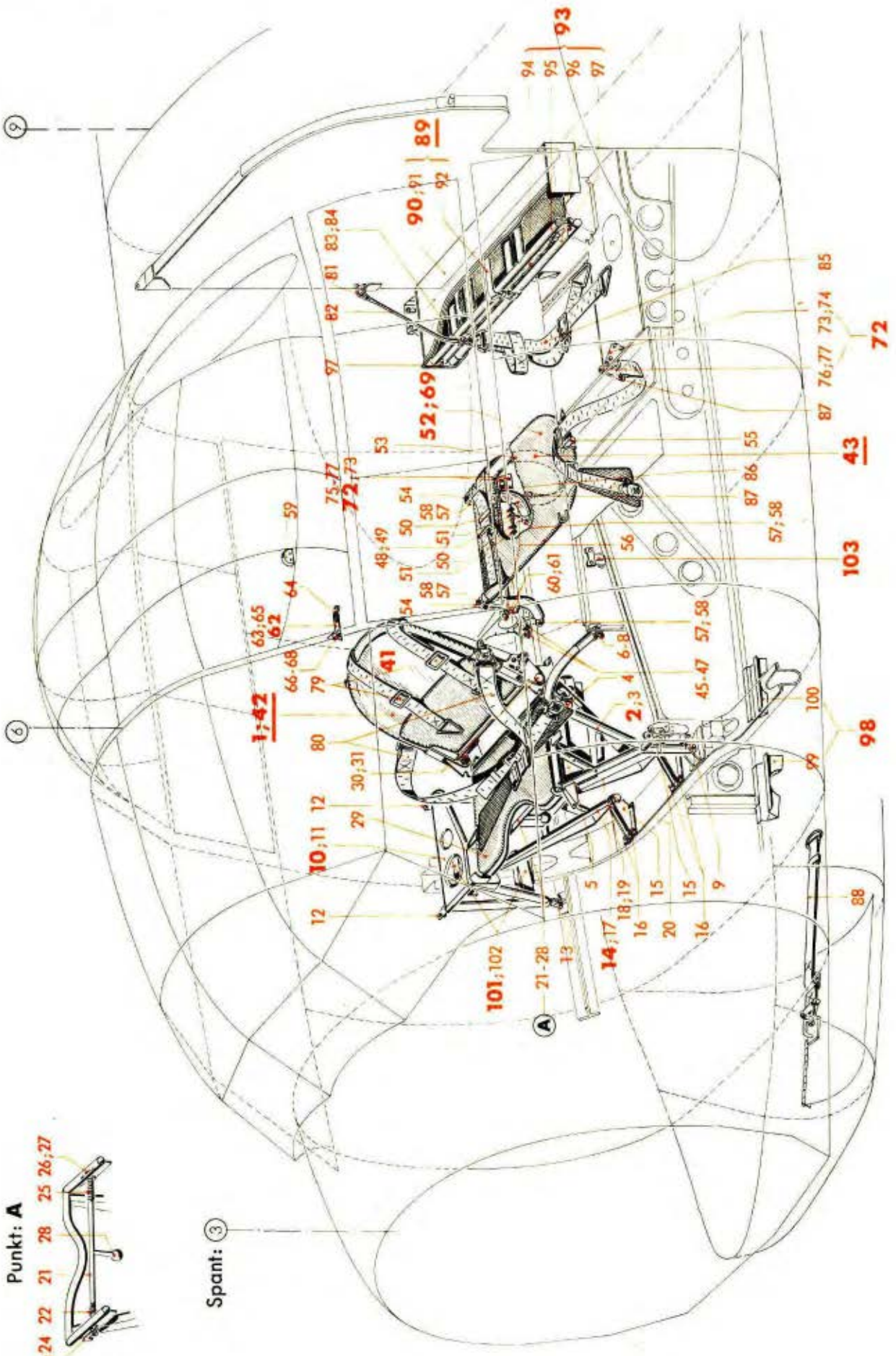

Werk-stoff	Stück	Benennung		Ersatzteil-Nr.	Bild: 2 Orts-Nr.	Bem.
	1	**Klappsitz für Bombenschütze, vollst.**		**88.157-Z 03**	**1**	aus AV 4375/41
		einschließlich Orts-Nr. 2-41				
		Der Klappsitz 88.157-Z 03 (nach hinten klappbar) ist die neueste Form des Bombenschützen-Sitzes. Vorhandene seitwärts klappbare Bombenschützensitze sind laut RLM-Änderungsanweisung Ju 88 Nr. 266 in den nach hinten klappbaren Sitz 88.153-Z 06 umzubauen. „Klappsitz für Bombenschütze 88.153-Z 06" siehe Orts-Nr. 42				
	1	**Lagerstütze, links, vollst.**		**88.157-115**	**2**	
		einschließlich Orts-Nr. 3-9				
	1	Lagerstütze mit Gewindestück M 16 x 1,5 (Schweißstück), einbaufertig	vernietet	88.157-115 H 01/..	3	
	1	Feder (Klemmschelle für Pumpenhebel)	vernietet	88.153-115.06	4	
	1	Lagerblech		88.157-115 H 02	5	
	1	Gabelschraube M 16 x 1,5		88.153-115.45	6	
	1	Nutmutter M 16 x 1,5		Ju N 20089	7	
	1	Sechskantbolzen 6 ø, nicht abgesetzt		18 Ju N 113834	8	
	1	Sechskantschraube		M 8 x 45 DIN 931	9	
	1	**Lagerbock, rechts, vollst.**		**88.157-114**	**10**	
		einschließlich Orts-Nr. 11-13				
	1	Lagerbock mit 2 Anschlußstücken (Gabelstücken), (Schweißstück)		88.157-114 H 01	11	
	2	Sechskantbolzen 6 ø, nicht abgesetzt		16 Ju N 113834	12	
	2	„ 6 ø, „ „		22 Ju N 113834	13	
	1	**Sitz-Unterteil, vollst.**		**88.157-116**	**14**	
		einschließlich Orts-Nr. 15-31				
	2	Anschlußlager		88.157-116 H 05	15	
	8	Sechskantschraube		M 6 x 22 DIN Kr 551	16	
	1	Sitz-Unterteil (Schweißstück)		88.157-116 H 01	17	
	2	Anschlußstück (Osenkopf)		88.157-116.01	18	
	2	Abstandsbuchse		8 x 24 Ju N 17003	19	
	2	Sechskantbolzen 8 ø, nicht abgesetzt		32 Ju N 113835	20	
	1	Auslösewelle (Schweißstück) mit 2 Füllstücken vernietet		88.157-116 H 04/..	21	
	1	Drehfeder (rechtsgängig)		88.157-116.03	22	
	1	Rasthebel (Schweißstück)	links	88.157-116 H 03	23	
	1	Kegelstift		3 x 22 DIN 1	24	
	1	Drehfeder (linksgängig)		88.157-116.02	25	
	1	Rasthebel (Schweißstück)	rechts	88.157-116 H 02	26	
	1	Kegelstift		3 x 22 DIN 1	27	
	1	Kugelknopf 30 ø		88.157-116.04	28	
	1	Sitzpolster		88.157-116 H 06	29	

Unbefugte Verwendung ist strafbar und macht schadenersatzpflichtig

Rumpf-Ausstattung

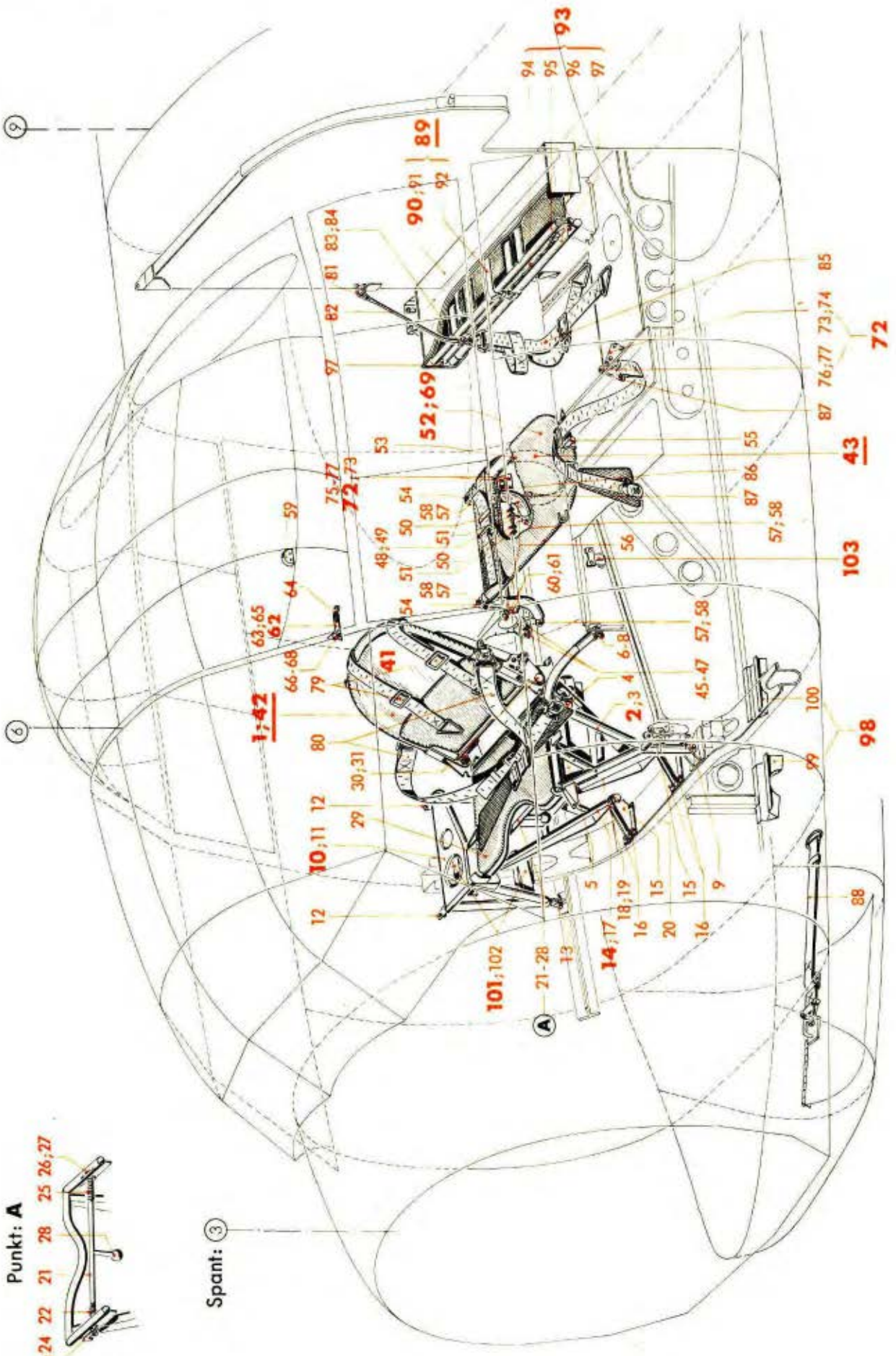

Werk-stoff	Stück	Benennung	Ersatzteil-Nr.	Bild: 2 Orts-Nr.	Bem.
	4	Zwischenstück (Abstandsring) 22 ø / 12 ø H 11 x 4 dick	88.157-116.06	30	
	2	Vierkantbolzen, abgesetzt	12 x 38 Ju N 14159	31	
	1	**Rückenlehne, vollst.** (Aufteilung siehe Bild 5, Orts-Nr. 60)	**88.157-117**	**41**	
	1	**Klappsitz für Bombenschütze, vollst.** **Beachte die Anmerkung zu Orts-Nr. 1** (Aufteilung siehe Bild 3)	**88.153-Z 06**	**42**	
	1	**Notsitz, vollst.** einschließlich Orts-Nr. 44-71	**88.152-Z 04**	**43**	
	1	**Lagerung, vollst.** einschließlich Orts-Nr. 45-51	**88.152-10**	**(44)**	
	1	Lagerbock, vorn, mit Buchse, einbaufertig	88.152-1001/..	45	
	1	Buchse	6 x 6 Ju N 17002.1	46	
	4	Sechskantschraube	M 5 x 20 DIN 931	47	
	1	Lagerbock, hinten, mit Buchse, einbaufertig	88.152-1002/..	48	
	1	Buchse	6 x 6 Ju N 17002.1	49	
	2	Sechskantschraube	M 5 x 25 DIN 931	50	
	2	Sechskantbolzen 6 ø, nicht abgesetzt	26 Ju N 113834	51	
	1	**Notsitz ohne Lagerung, vollst.** **Nietausführung** (siehe auch Orts-Nr. 69) einschließlich Orts-Nr. 53-68	**88.152-13**	**52**	Wahl-weise
	1	Rahmen für Notsitz (Schweißstück)	88.152-13 H 01	53	
	2	Osenkopf	88.152-1302	54	
	1	Haken	88.152-1303	55	
	1	Sitz-Abstützung (Schweißstück)	88.152-13 H 02	56	
	4	Gabelkopf (mit Abstützung vernietet)	88.152-1301	57	
	4	Sechskantschraube	M 6 x 25 DIN Kr 551	58	
	1	Anschlag	88.152-1308	59	
	1	Haken	88.152-1306	60	
	1	Sechskantschraube	M 5 x 15 DIN 931	61	
	1	**Halterung, vollst.** einschließlich Orts-Nr. 63-68	**88.152-13 H 03**	**62**	
	1	Hülse, einbaufertig geschweißt	88.152-1350/..	63	
	1	Haken mit Griff	88.152-1351/..	64	

Unbefugte Verwendung ist strafbar und macht schadenersatzpflichtig

Rumpf-Ausstattung

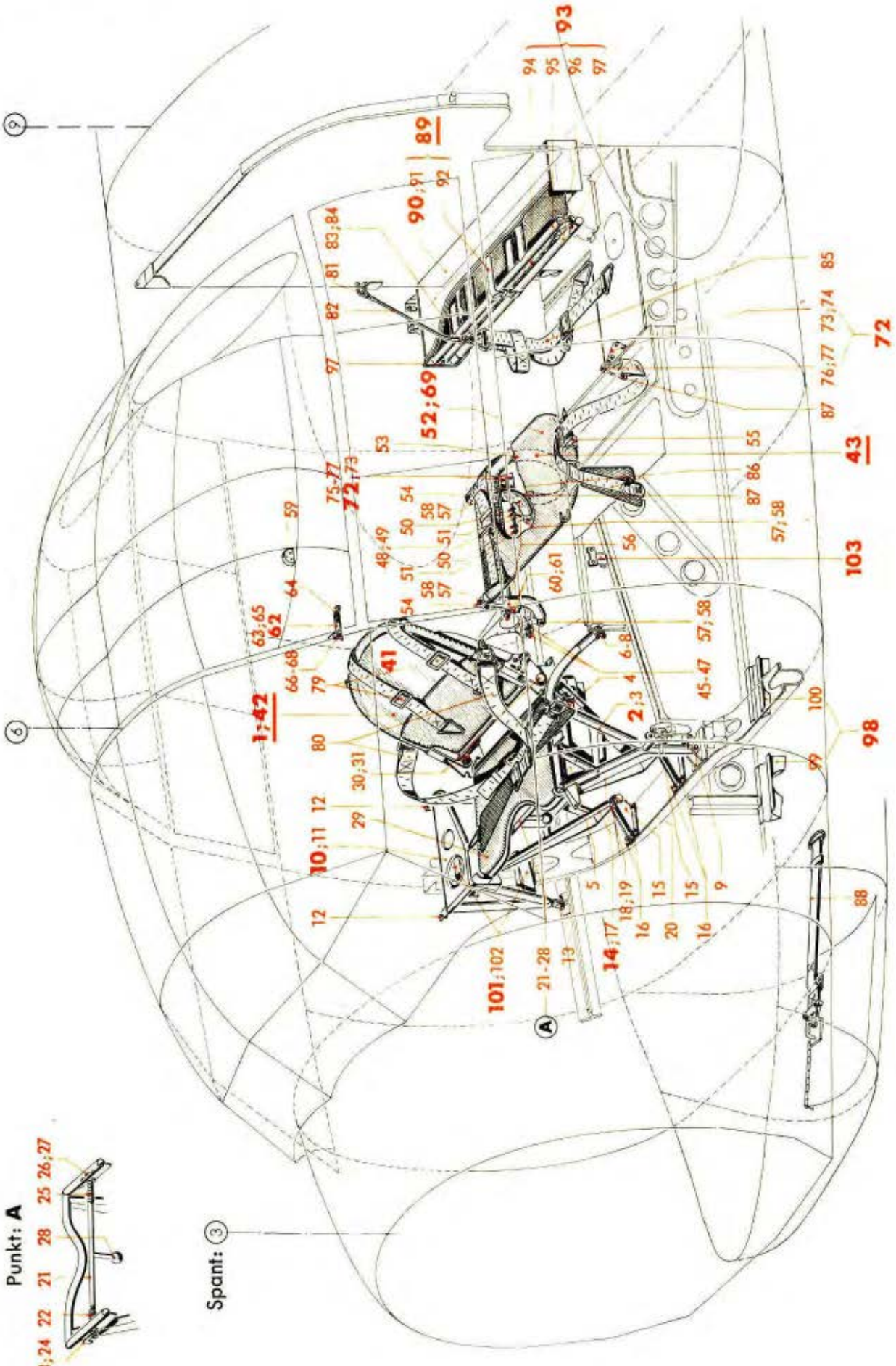

Werk-stoff	Stück	Benennung	Ersatzteil-Nr.	Bild: 2 Orts-Nr.	Bem.
	1	Druckfeder	88.152-1102	65	
	1	Abstandsbuchse (Rohr 8 x 1)	88.152-1353	66	
	1	Drehfeder	88.152-1103	67	
	1	Bolzen (Splintbolzen)	5 x 22 Lg N 15229	68	
	1	**Notsitz ohne Lagerung, vollst.** **Schweißausführung** (siehe auch Orts-Nr. 52) einschließlich Orts-Nr. 55; 58-68; 70 und 71	**88.152-14**	**69**	Wahl-weise
	1	Rahmen für Notsitz (Schweißstück)	88.152-14 H 01	(70)	
	1	Sitz-Abstützung (Schweißstück)	88.152-14 H 02	(71)	
	1	**Befestigungspunkte für den Bauchgurt für Notsitz, vollst.** einschließlich Orts-Nr. 73-77	**88.152-23**	**72**	
	2	Lagerbock (Preßprofil)	88.152-2301	73	
		„ (Behelf)	88.152-2311		
	4	Sechskantschraube	M 5 x 15 DIN 931	74	
	4	„	M 5 x 18 DIN 931	75	
	2	Schäkel	88.152-2401	76	
	2	Bolzen mit Kopf	6 f 8 x 18 DIN 1434	77	
		Lose Ausstattungsteile: hierzu Orts-Nr. 79-88		(78)	aus Stckl. 88.152-24/
		a) Für Bombenschützensitz:			
	1	Schultergurt Schugu 1	(10-24)	79	FI 30330-1
	1	Bauchgurt Bagu 2a	(10-28 B)	80	FI 30336-1
		b) Für Notsitz:			
	1	Schäkel	88.152-2402	81	
	1	Verlängerungsstück (Drahtseil mit Kauschen)	88.152-24 H 01	82	
	1	Schäkel	88.152-2401	83	
	1	Bolzen mit Kopf	6 f 8 x 16 DIN 1434	84	
	1	Schultergurt Schugu 1	(10-24)	85	FI 30330-1
	1	Bauchgurt Bagu 2a	(10-28 B)	86	FI 30336-1
	2	Dreiecköse	65 Ju N 117043	87	
		c) Für Bodenwanne:			
	1	Steh-Haltegurt Stegu 3e	(10-29)	88	FI 30306-1

Unbefugte Verwendung ist strafbar und macht schadenersatzpflichtig

Rumpf-Ausstattung

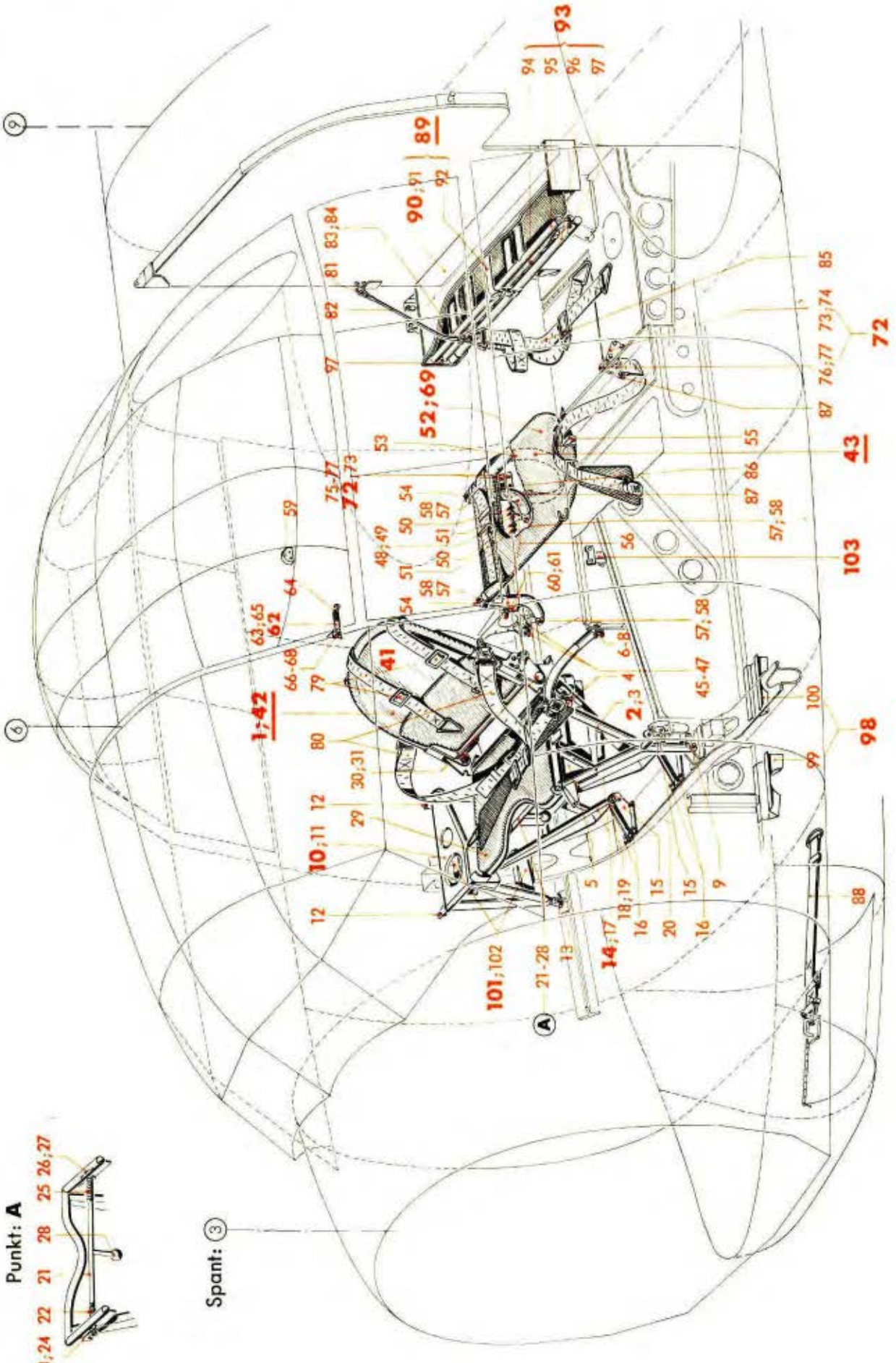

Werk-stoff	Stück	Benennung	Ersatzteil-Nr.	Bild: 2 Orts-Nr.	Bem.
	1	**Einsteigeleiter, vollst.** einschließlich Orts-Nr. 90-97	**88.152-Z 05**	**89**	
	1	**Behälter für Leiter, vollst.** einschließlich Orts-Nr. 91 und 92	**88.152-19**	**90**	
	1	Leiterkasten mit Riemen, einbaufertig genietet	88.152-1901/..	91	
	1	Riemen mit Riemenschnalle und Riemenschlaufe	88.152-1915/..	92	
	1	**Zusammenlegbare Leiter, vollst.** einschließlich Orts-Nr. 94-97	**88.152-18**	**93**	
	1	oberes Leiterstück	88.152-18 H 01	94	
	1	mittleres „	88.152-18 H 02	95	
	1	unteres „	88.152-18 H 03	96	
	4	Sechskantbolzen 8 ø f 8/M 6 x 39 lang	88.152-1801	97	
	1	**Gasmasken-Einbau, vollst.** einschließlich Orts-Nr. 99 und 100	**88.152-35**	**98**	
	1	Lagerbock vor Spt 6 mit Annietmutter, einbaufertig	88.152-3501/..	99	
	1	Lagerbock hinter Spt 6 mit Annietmutter, einbaufertig	88.152-3502/..	100	
	1	**Gasmasken-Einbau am Spant 6, vollst.** einschließlich Orts-Nr. 102	**88.153-31**	**101**	
	2	Lagerbock mit Annietmutter, einbaufertig	88.153-3101/..	102	
	1	**Schnurhalterung (für Z-Munition)**	**Ln 26936**	**103**	

Unbefugte Verwendung ist strafbar und macht schadenersatzpflichtig

Rumpf-Ausstattung

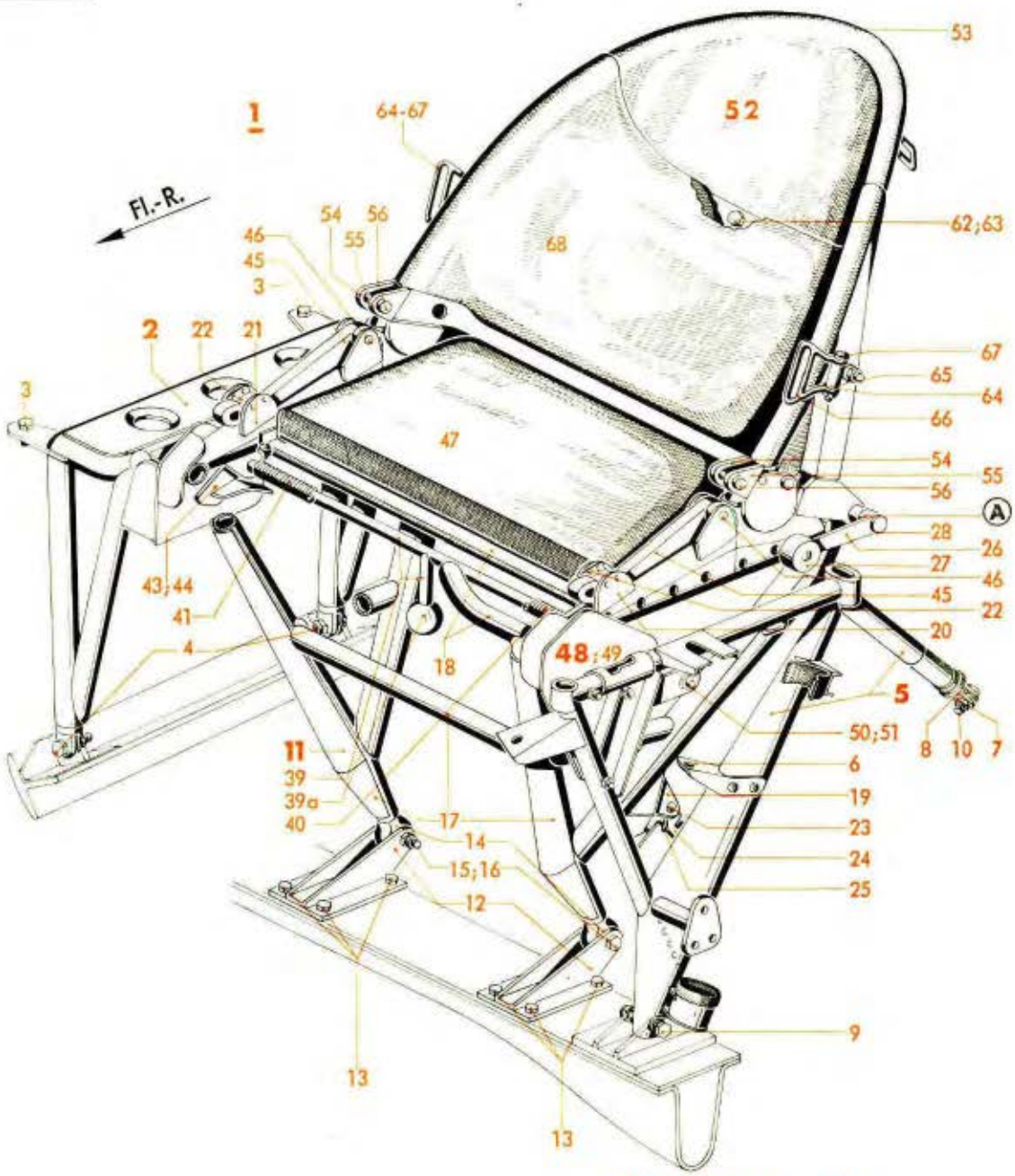

Punkt: **A**

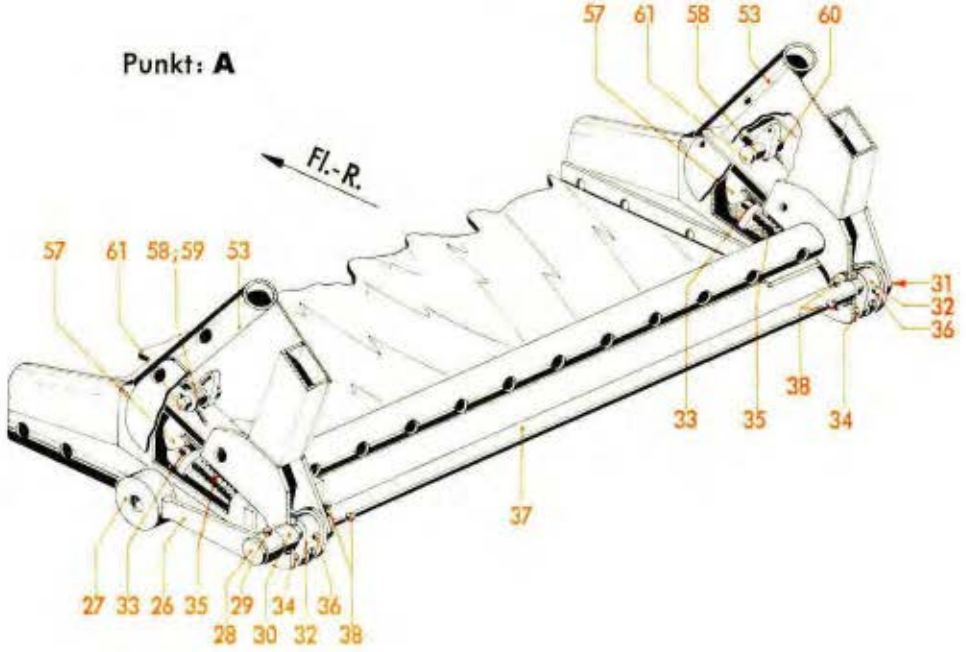

Werk-stoff	Stück	Benennung	Ersatzteil-Nr.	Bild: 3 Orts-Nr.	Bem.
		Aufteilung für:			
		Klappsitz für Bombenschütze, vollst. einschließlich Orts-Nr. 2-68	**88.153-Z 06**	**1**	vgl. Bild 2, Orts-Nr. 42
	1	**Lagerstütze, rechts, vollst.** einschließlich Orts-Nr. 3 und 4	**8800-94716**	**2**	
	2	Sechskantbolzen 6 ø, nicht abgesetzt	16 Ju N 113834	3	aus Stck. 88.153-114
	2	„ 6 ø, „ „	22 Ju N 113834	4	
	1	**Abstützung, links, vollst.** einschließlich Orts-Nr. 6-10	**8800-94717**	**5**	
	1	Spannsteg (nur dann einbauen, wenn am alten Sitzteil ein Notzughebel für Dreiknopfschalter vorhanden)	8800-94717/3	6	
	1	Gabelschraube (M 16 x 1,5)	88.153-115.45	7	aus Stck. 88.153-115
	1	Nutmutter (M 16 x 1,5)	Ju N 20089	8	
	1	Sechskantschraube	M 8 x 42 DIN 931	9	
	1	Sechskantbolzen 6 ø, nicht abgesetzt	18 Ju N 113834	10	
	1	**Sitz-Unterteil, vollst.** einschließlich Orts-Nr. 12-47	**8800-94718**	**11**	
	2	Anschlußlager (Schweißstück)	8800-94718 H 8	12	
		„ („) (Behelf)	88.157-116 H 05		
	8	Sechskantschraube	M 6 x 22 DIN Kr 551	13	
	2	Anschlußstück (Osenkopf) (mit Rohrgerüst vernieten)	88.157-116.01	14	
	2	Abstandsbuchse	8 x 24 Ju N 17003	15	
	2	Sechskantbolzen 8 ø, nicht abgesetzt	34 Ju N 113835	16	
	1	Rohrgerüst (Schweißstück)	8800-94718 H 1	17	
	1	Sitzteil ohne Sitzpolster (Schweißstück)	8800-94718 H 10/..	18	
	1	Halterung für Sperrhaken (Schweißstück) (mit Sitzteil verschweißt)	8800-94718 H 5	19	
	2	Lagerblech, links (Schweißstück) (mit Sitzteil verschweißt)	8800-94718 H 6	20	
	2	„ rechts (Schweißstück) (mit Sitzteil verschweißt)	8800-94718 H 7	21	
	4	(Blattfeder-)Klemme	8800-94718 H 9	22	
	1	Bolzen mit Kopf	6 f 8x24x20 DIN 1434	23	
	1	Sperrhaken (Schweißstück)	88.153-116 H 02	24	
	1	Drehfeder	88.153-116.07	25	
	1	Hebel 80 lang	88.153-116.03	26	
	1	Flachknopf, grau	G 32 Hs N 16102	27	
	1	Bolzen mit Kopf	10 f 8 x 60 DIN 1434	28	
	1	Kegelstift (links)	2 x 22 DIN 1	29	
	1	Zwischenring 16/10 ø x 10 lang (links)	88.153-116.04	30	aus Stck. 88.153-116/
	1	Bolzen mit Kopf, rechts	10 f 8 x 46 DIN 1434	31	
	2	Gabelstück	88.153-116.05	32	
	2	Stoßstange	88.153-116.06	33	
	2	Zylinderstift	4 m 6 x 8 Lg N 15204	34	
	2	Druckfeder	88.153-116.08	35	
	2	Kegelstift	2 x 22 DIN 1	36	

Unbefugte Verwendung ist strafbar und macht schadenersatzpflichtig

Rumpf-Ausstattung

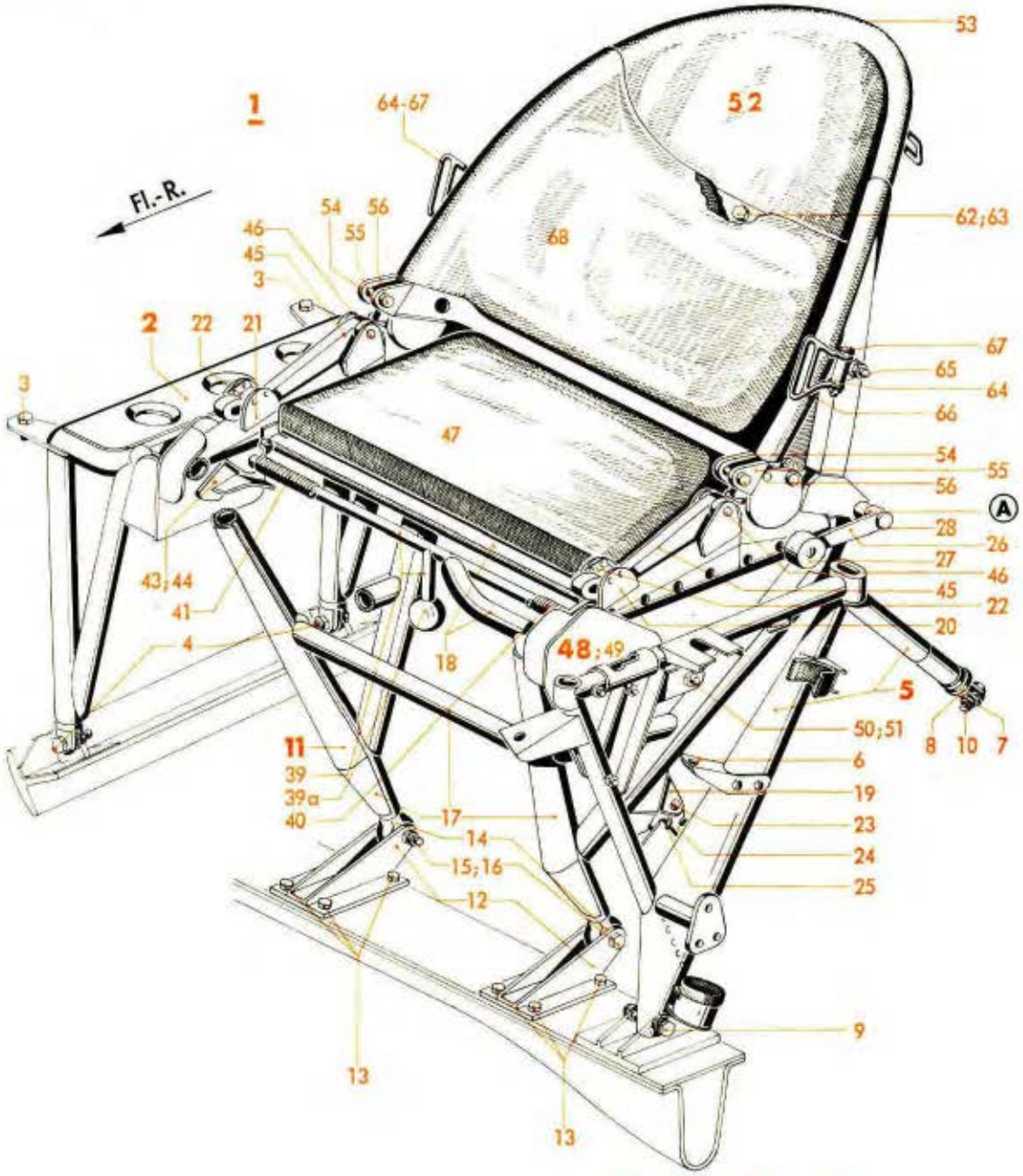

Punkt: **A**

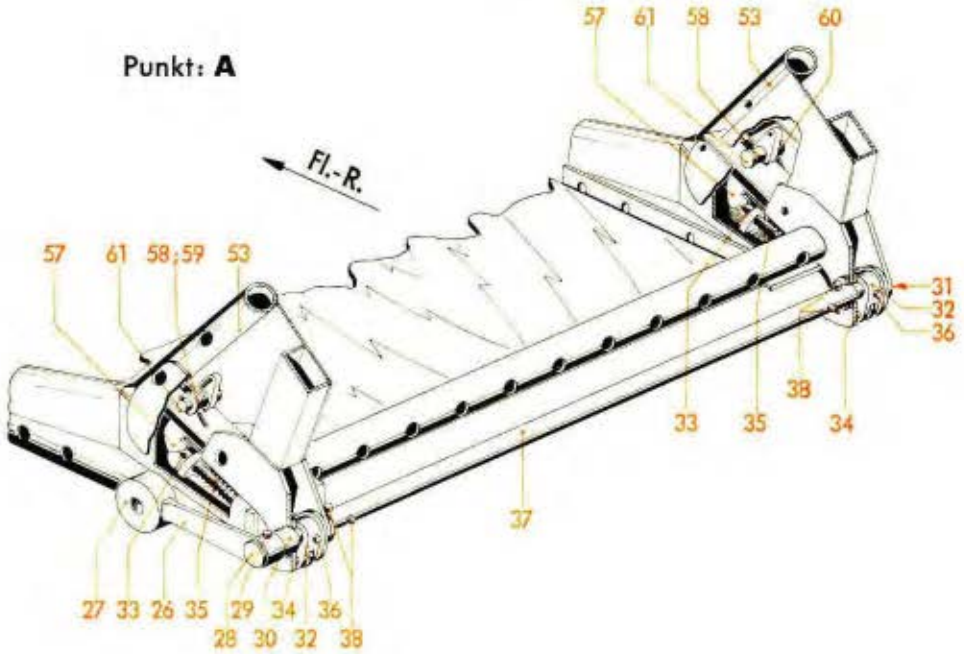

Werkstoff	Stück	Benennung	Ersatzteil-Nr.	Bild: 3 Orts-Nr.	Bem.
	1	Zwischenstück (Schweißstück, Rohr 12 x 1)	88.153-116 H 04	37	aus Stkl. 88.153-116/
	4	Kegelstift	3 x 16 DIN 1	38	
	1	Auslösewelle (Schweißstück, Rohr 10 x 1,5) mit 2 Füllstücken vernietet	8800-94718 H 2/..	39	
	1	Kugelknopf 30 ø	88.157-116.04	39a	
	1	Drehfeder, links (rechtsgängig)	8800-94718/57	40	
	1	„ rechts (linksgängig)	8800-94718/58	41	
	1	Rasthebel (Schweißstück), links	8800-94718 H 3	(42)	
	1	„ („), rechts	8800-94718 H 4	43	
	2	Kegelstift	2,5 x 22 DIN 1	44	
	2	Haken	8800-94718/59	45	
	2	Zylinderstift	6 m 6 x 22 Lg N 15204	46	
	1	Sitzpolster	88.153-116 H 05	47	aus Stkl. 88.153-116/
	1	**Lagerung und Abstützung, vollst.** einschließlich Orts-Nr. 49-51	**8800-94720**	**48**	
	1	Schweißstück	8800-94720/1-4	49	
	1	Lagerschraube 10 ø/M 6	8800-94720/10	50	
	1	Sechskantmutter, selbstsichernd (Lief.: AGG)	(M 6 S)	51	siehe auch Ju N 1440
	1	**Rückenlehne, vollst.** einschließlich Orts-Nr. 53-68	**8800-94719**	**52**	
	1	Rahmen für Rückenlehne, jedoch ohne Halteauge	88.153-117 H 01/..	53	aus Stkl. 88.153-117/
	2	Lasche (mit Rahmen verschweißt)	8800-94719/2	54	
	2	„	8800-94719/3	55	
	2	Nietbolzen 6 ø	8800-94719/4	56	
	2	Haken	88.153-117.03	57	
	2	Abstandsrohr (Rohr 8 x 1,5 x 17 lang)	88.153-117.06	58	
	1	Drehfeder, links (rechtsgängig)	88.153-117.04	59	
	1	„ rechts (linksgängig)	88.153-117.05	60	
	2	Bolzen mit Kopf	6 f 8 x 28 DIN 1434	61	
	1	Abstandsbuchse	8 x 15 Ju N 17003	62	aus Stkl. 88.153-117/
	1	Sechskantbolzen 8 ø, nicht abgesetzt	28 Ju N 113835	63	
	2	Anschlußstück	88.152-0811	64	
	2	Linsenschraube	M 6 x 30 DIN 85[1])	65	
	2	Schäkel (Schweißstück)	88.152-08 H 04	66	
	2	Linsenschraube	M 6 x 42 DIN 85[1])	67	
	1	Rückenpolster	88.152-08 H 05	68	

[1]) Aus Flußstahl (bei Bestellung angeben)

Unbefugte Verwendung ist strafbar und macht schadenersatzpflichtig

Rumpf-Ausstattung

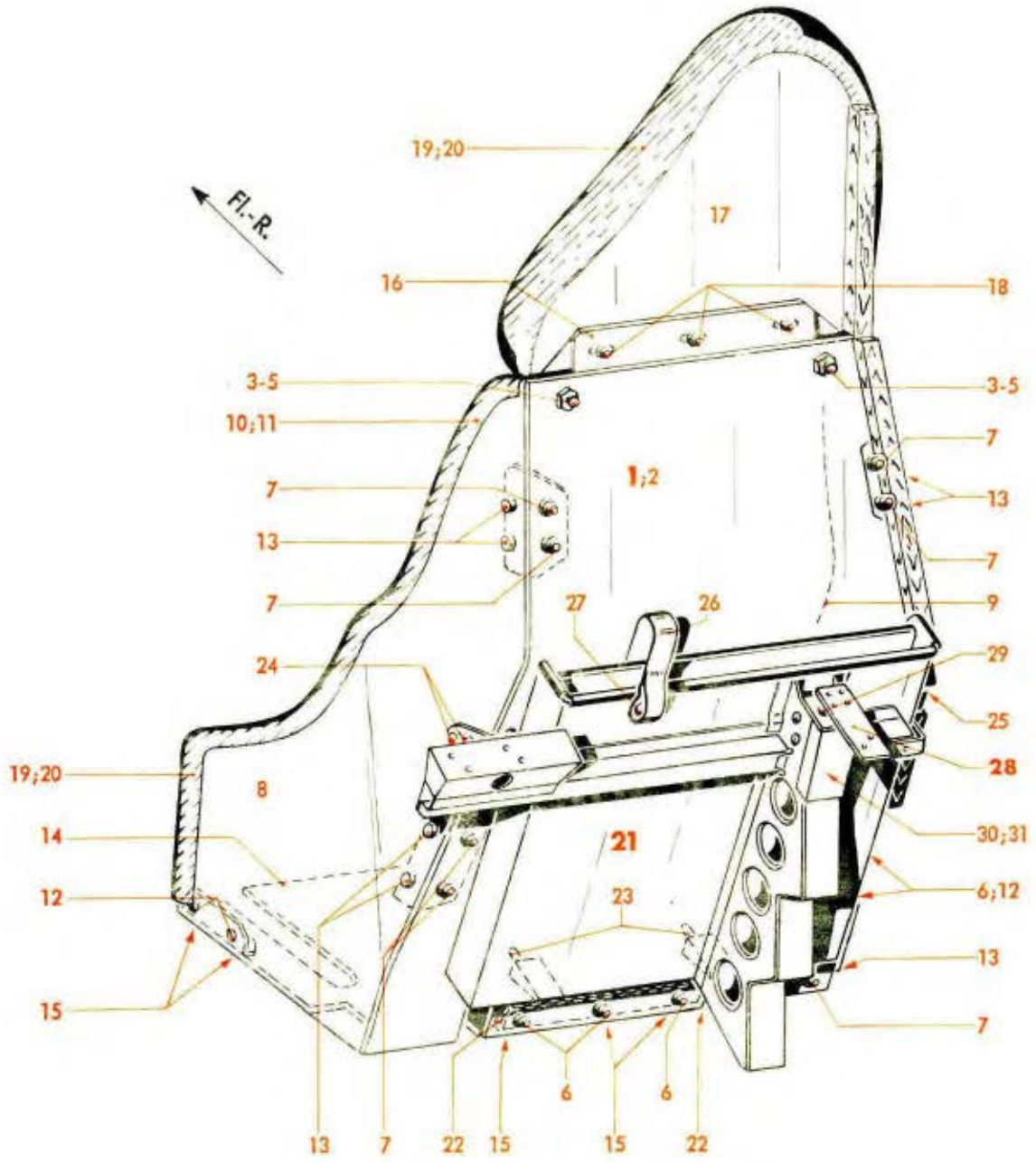

Werkstoff	Stück	Benennung	Ersatzteil-Nr.	Bild: 4 Orts-Nr.	Bem.
	1	**Führersitz-Umkleidung, vollst.** einschließlich Orts-Nr. 2-20	**88.152-41**	**1**	vgl. Bild 1 O.-Nr. 31
	1	Rückenwand	88.152-4103	2	
	1	Führung mit Blattfeder vernietet	88.152-4106/..	3	
	1	Blattfeder	88.152-4109	4	
	2	Sechskantschraube	M 8 x 22 DIN 931	5	
	5	"	M 6 x 18 DIN Kr 551	6	
	7	"	M 6 x 20 DIN Kr 551	7	
	1	Seitenwand, links mit Randpolster	88.152-4101/..	8	
	1	" rechts " "	88.152-4102/..	9	
	2	Filzstreifen 3 mm dick (für Randpolster)	88.152-4125	10	
	2	Lederstreifen 1 mm dick (für Randpolster)	88.152-4127	11	
	4	Senkschraube	M 6 x 16 Ju N 14154	12	
	7	Sechskantschraube	M 6 x 15 DIN Kr 551	13	
	1	Bodenblech	88.152-4105	14	
	5	Sechskantschraube	M 6 x 15 DIN Kr 551	15	
	1	Halteblech	88.152-4107	16	
	1	Kopfblech mit Schrauben und Polster, einbaufertig	88.152-4104/..	17	
	3	Sechskantschraube	M 6 x 25 DIN Kr 551	18	
	Nach Bedarf	Polsterwolle oder Alpengras		19	
	Nach Bedarf	Polsterbezug (Vachetteleder) 1 mm dick		20	
	1	**Karten-Abstellkasten und Trommellagerung am Führersitz, vollst.** einschließlich Orts-Nr. 22-31	**88.152-28**	**21**	vgl. Bild 1 O.-Nr. 31
	2	Böckchen (Preßteil) (mit Abstellkasten vernietet)	88.152-2801	22	
		" (Behelf) (mit Abstellkasten vernietet)	88.152-2845	22	
	2	Sechskantschraube	M 6 x 30 DIN Kr 551	23	
	2	"	M 6 x 18 DIN Kr 551	24	
	2	Senkschraube	M 6 x 15 DIN 87[1])	25	
	1	Lederriemen 25 x 3 x 330 lang	88.152-2813	26	
	1	Druckknopf, Kappe braun (Lief.: Witte)	(Nr. 227)	27	siehe auch 16422
	1	**Schwenkbarer Trommelhalter, vollst.** einschließlich Orts-Nr. 29-31	**88.152-28 H 03**	**28**	
	1	Lagerbolzen 15/10 ø mit Flansch	88.152-2862	29	
	1	Drehfeder	88.152-2864	30	
	1	Bolzen mit Kopf	4 f 8 x 22 DIN 1434	31	

[1]) Aus Flußstahl (bei Bestellung angeben)

Unbefugte Verwendung ist strafbar und macht schadenersatzpflichtig

Rumpf-Ausstattung

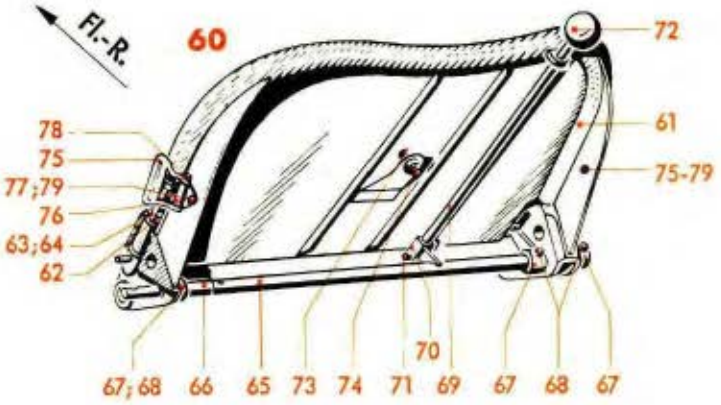

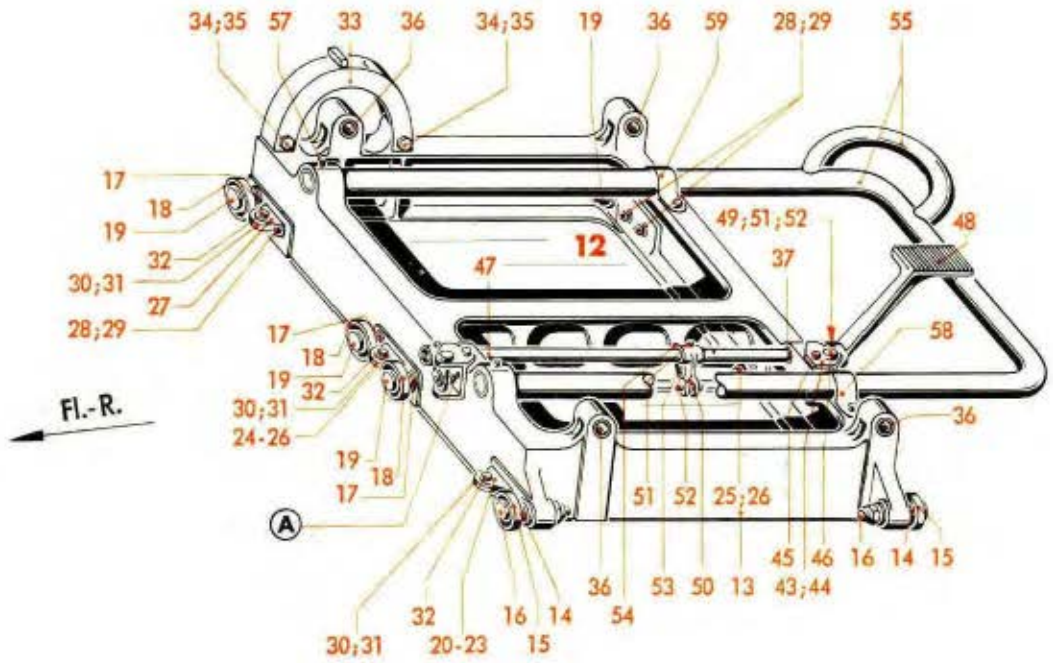

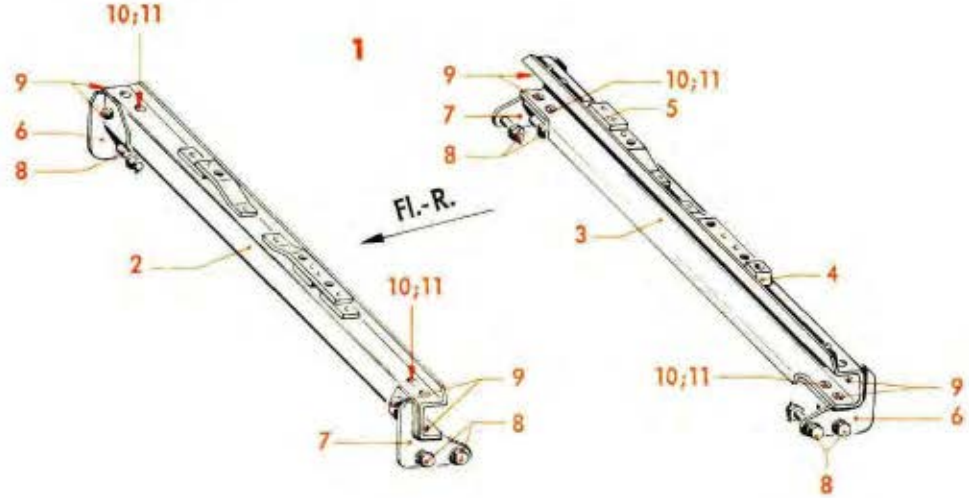

Werk-stoff	Stück	Benennung	Ersatzteil-Nr.	Bild: 5 Orts-Nr.	Bem.
		Aufteilung für:			
		Lagerung für Funkersitz, vollst.	**88.152-03**	**1**	vgl. Bild 1, Orts-Nr. 4
		einschließlich Orts-Nr. 2-11			
	1	Schiene, vorn, einbaufertig genietet	88.152-0301/..	2	
	1	„ hinten, einbaufertig genietet	88.152-0302/..	3	
	1	Anschlag, links (mit Schiene vernietet)	88.152-0305	4	
	1	„ rechts („ „ verschraubt)	88.152-0304	5	
	2	Schienenlager (Schweißstück)	88.152-03 H 01	6	
	2	„ („)	88.152-03 H 02	7	
	8	Sechskantschraube	M 6 x 30 DIN Kr 551	8	
	8	Senkschraube M 6 x 12 lang	88.152-0310	9	
	4	„ M 6 x 18 „	88.152-0311	10	
	4	Sechskantmutter, selbstsichernd (Lief.: AGG)	(M 6 S)[1]	11	siehe auch Ju N 14404
		Aufteilung für:			
		Funkersitz, Unterteil, vollst.	**88.152-04**	**12**	vgl. Bild 1, Orts-Nr. 5
		einschließlich Orts-Nr. 13-59			
	1	Rahmen (Gußstück)	88.152-0401	13	
	2	Abstandsbuchse 10 ø H 8 Bohrung	88.152-0415	14	
	2	Querkugellager 15 ø Bohrung	16102 DIN L 89	15	
	2	Zweikantbolzen 10 ø h 8 x 50 lang, abgesetzt	88.152-0411	16	
	6	Abstandsbuchse 10 ø H 8 Bohrung	88.152-0415	17	
	6	Querkugellager 15 ø Bohrung	16102 DIN L 89	18	
	6	Zweikantbolzen 10 ø h 8 x 57 lang, abgesetzt	88.152-0412	19	
	2	Lager	88.152-0413	20	
	2	Linsensenkschraube	M 6 x 35 DIN 91[1]	21	
	2	„	M 6 x 22 DIN 91[1]	22	
	4	Sechskantmutter, selbstsichernd (Lief.: AGG)	(M 6 S)[1]	23	siehe auch Ju N 14404
	2	Lager	88.152-0413	24	
	4	Linsensenkschraube	M 6 x 35 DIN 91[1]	25	
	4	Sechskantmutter, selbstsichernd (Lief.: AGG)	(M 6 S)[1]	26	siehe auch Ju N 14404
	2	Lager	88.152-0413	27	
	4	Linsensenkschraube	M 6 x 22 DIN 91[1]	28	
	4	Sechskantmutter, selbstsichernd (Lief.: AGG)	(M 6 S)[1]	29	siehe auch Ju N 14404
	6	Hülse 8 ø h 8/5,2 ø x 13,8 lang	88.152-0416	30	
	6	Querkugellager 8 ø Bohrung	EL 8 DIN L 89	31	
	6	Sechskantschraube	M 5 x 20 DIN 931	32	
	1	Bügel	88.152-04 H 15	33	
	2	Sechskantbolzen 6 ø, nicht abgesetzt	26 Ju N 113834	34	
	2	Sechskantmutter, selbstsichernd (Lief.: AGG)	(M 6 S)[1]	35	siehe auch Ju N 14404
	8	Buchse	6 x 12 Ju N 17002	36	
	1	„	14 x 26 Ju N 17002	37	

[1]) Aus Flußstahl (bei Bestellung angeben)

Unbefugte Verwendung ist strafbar und macht schadenersatzpflichtig

Rumpf-Ausstattung

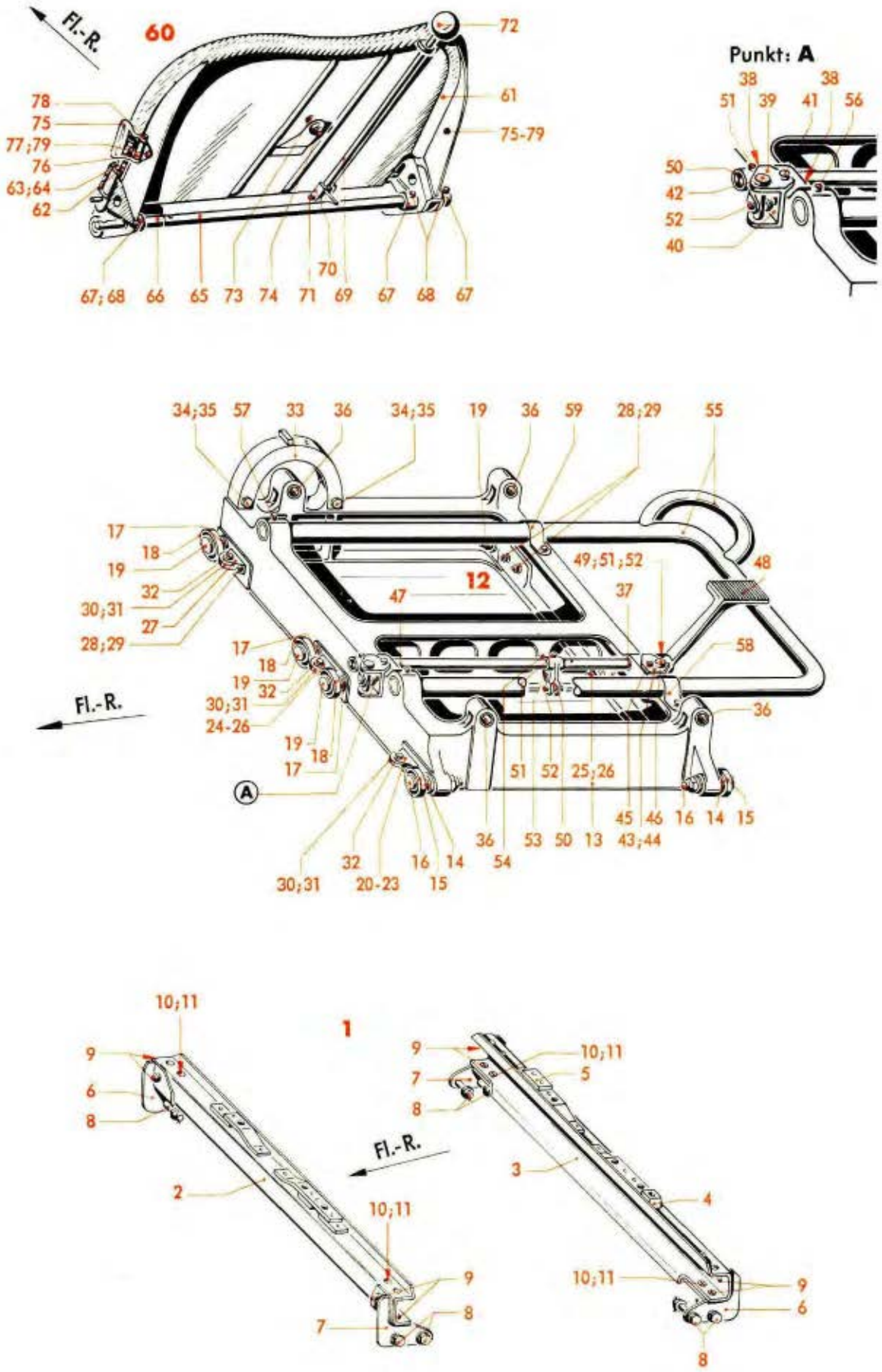

Werkstoff	Stück	Benennung	Ersatzteil-Nr.	Bild: 5 Orts-Nr.	Bem.
	2	Buchse mit Bund	12 x 12 Ju N 17001	38	
	1	Führungsbock, vorn (Preßprofil)	88.152-0406	39	
		„ „ (Behelf)	88.152-04 H 16		
	2	Sechskantschraube	M 5 x 35 DIN 931	40	
	1	„	M 5 x 40 DIN 931	41	
	1	Bolzen 8 ø f 8 x 39 mit Kopf	88.152-0410	42	
	1	Führungsbock, hinten (Preßprofil)	88.152-0407	43	
		„ „ (Behelf)	88.152-04 H 17		
	2	Sechskantschraube	M 5 x 35 DIN 931	44	
	1	„	M 5 x 40 DIN 931	45	
	1	Bolzen 8 ø f 8 x 39 mit Kopf	88.152-0410	46	
	1	Rohr 12 x 1 mit Zapfen	88.152-0423/..	47	
	1	Tritt (Preßteil)	88.152-0402	48	
		„ (Behelf, nur in Verbindung mit Behelfshebel 88.152-04 H 13, Orts-Nr. 49 verwenden) — vernietet	88.152-04 H 12		
	1	Hebel, hinten (Preßteil)	88.152-0404	49	
		„ „ (Behelf, nur in Verbindung mit Behelfstritt 88.152-04 H 12, Orts-Nr. 48 verwenden)	88.152-04 H 13		
	2	Hebel, vorn und mitten (Preßteil)	88.152-0403	50	
		„ „ „ „ (Behelf)	88.152-04 H 13		
	3	Kegelstift (für Hebelbefestigung)	3 x 24 DIN 1	51	
	3	Bolzen mit Kopf	3 f 8x17x15,5 DIN 1434	52	
	1	Zugfeder	88.152-0418	53	
	1	Osenschraube M 4	88.152-0419	54	
	1	Fußstütze (Rohr 20 x 1) (Schweißstück)	88.152-04 H 01	55	
	1	Kegelstift, links	4 x 45 Ju N 15214	56	
	1	„ rechts	4 x 40 Ju N 15214	57	
	1	Schelle, links	88.152-0422	58	
	1	„ rechts	88.152-0421	59	
		Aufteilung für: **Rückenlehne, vollst.**	**88.157-117**	**60**	vgl. Bild 2, Orts-Nr. 41
		einschließlich Orts-Nr. 61-80			
	1	Rahmen für Rückenlehne mit 2 Gabelstücken (Schweißstück)	88.157-117 H 01	61	
	2	Druckfeder	88.153-116.08	62	
	2	Rastbolzen	88.157-117.04	63	
	2	Knebelkerbstift (Lief.: Kerb-Konus G. m. b. H.-Dresden)	(5 x 40 KS 8)	64	
	1	Auslösewelle 340 lang (Rohr 12 x 1,5) (Schweißstück)	88.157-117 H 02	65	
	1	Rohr 90 lang (für Verlängerung der Auslösewelle)	88.157-117.32	66	
	4	Rasthebel	88.157-117.05	67	
	4	Bolzen mit Kopf 5 ø f 8 M 5 x 27 lang	88.157-117.07	68	
	1	Auslösestange	88.157-117.02	69	
	1	Gabelstück	88.123-110.25	70	
	1	Bolzen (Splintbolzen)	4 x 12 Lg N 15229	71	
	1	Kugelknopf 30 ø	88.157-117.03	72	
	1	Abstandsbuchse (für			
	1	Sechskantbolzen 8 ø, nicht abgesetzt — Schultergurt-Befestigung)	8 x 15 Ju N 17003 / 26 Ju N 113835	73 / 74	

Unbefugte Verwendung ist strafbar und macht schadenersatzpflichtig

Rumpf-Ausstattung

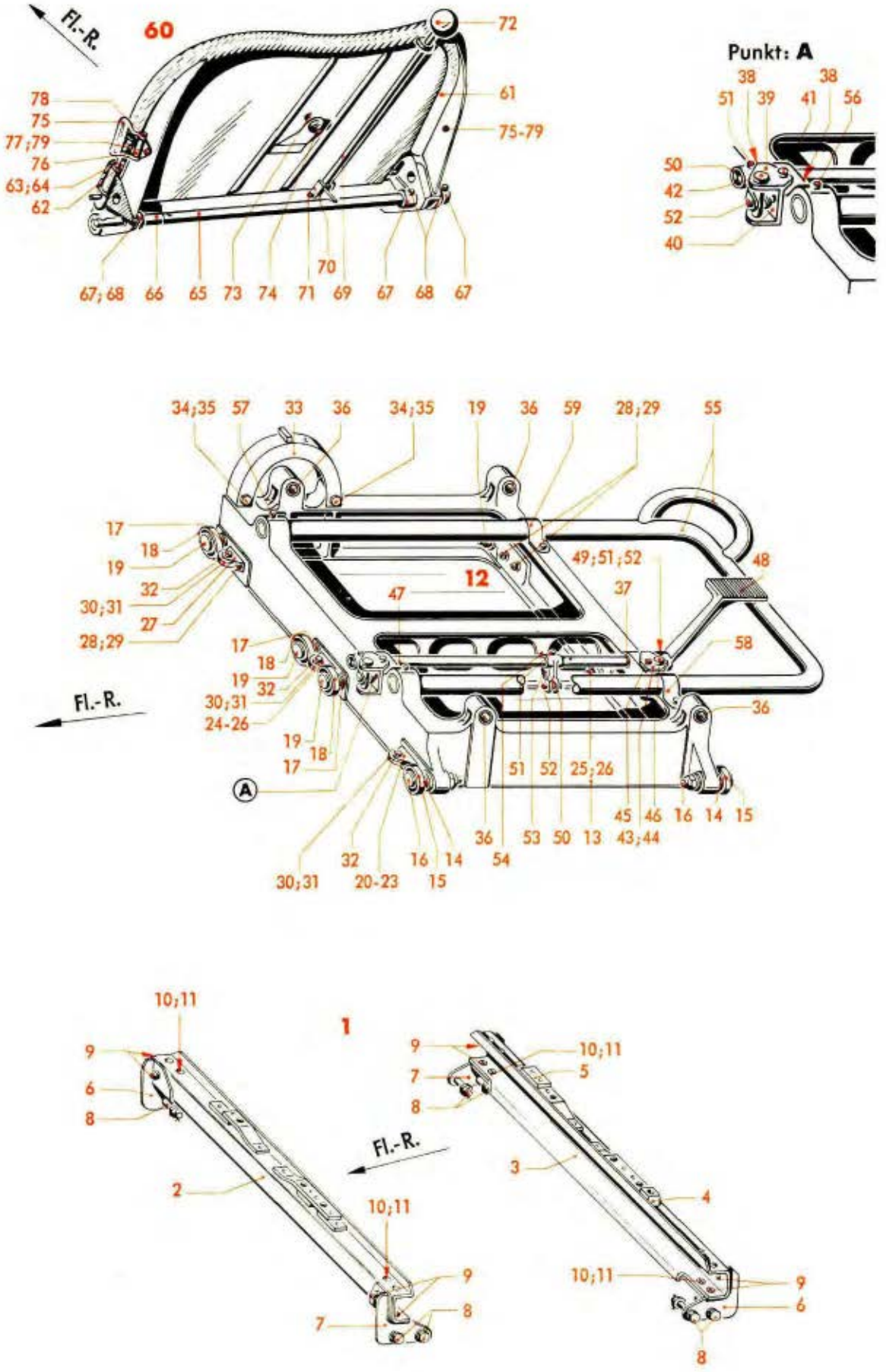

Werk-stoff	Stück	Benennung	Ersatzteil-Nr.	Bild: 5 Orts-Nr.	Bem.
	2	Schäkel (Schweißstück)	88.152-08 H 04	75	
	2	Anschlußstück (für Bauchgurt-Befestigung)	88.152-0811	76	
	2	Beilagering 16·6,4 ø x 4 dick	88.157-117.06	77	
	2	Linsenschraube	M 6 x 42 DIN 85[1])	78	
	2	„	M 6 x 20 DIN 85[1])	79	
	1	Rückenpolster	88.157-117 H 03	(80)	

[1]) Aus Flußstahl (bei Bestellung angeben)

Unbefugte Verwendung ist strafbar und macht schadenersatzpflichtig

Rumpf-Ausstattung

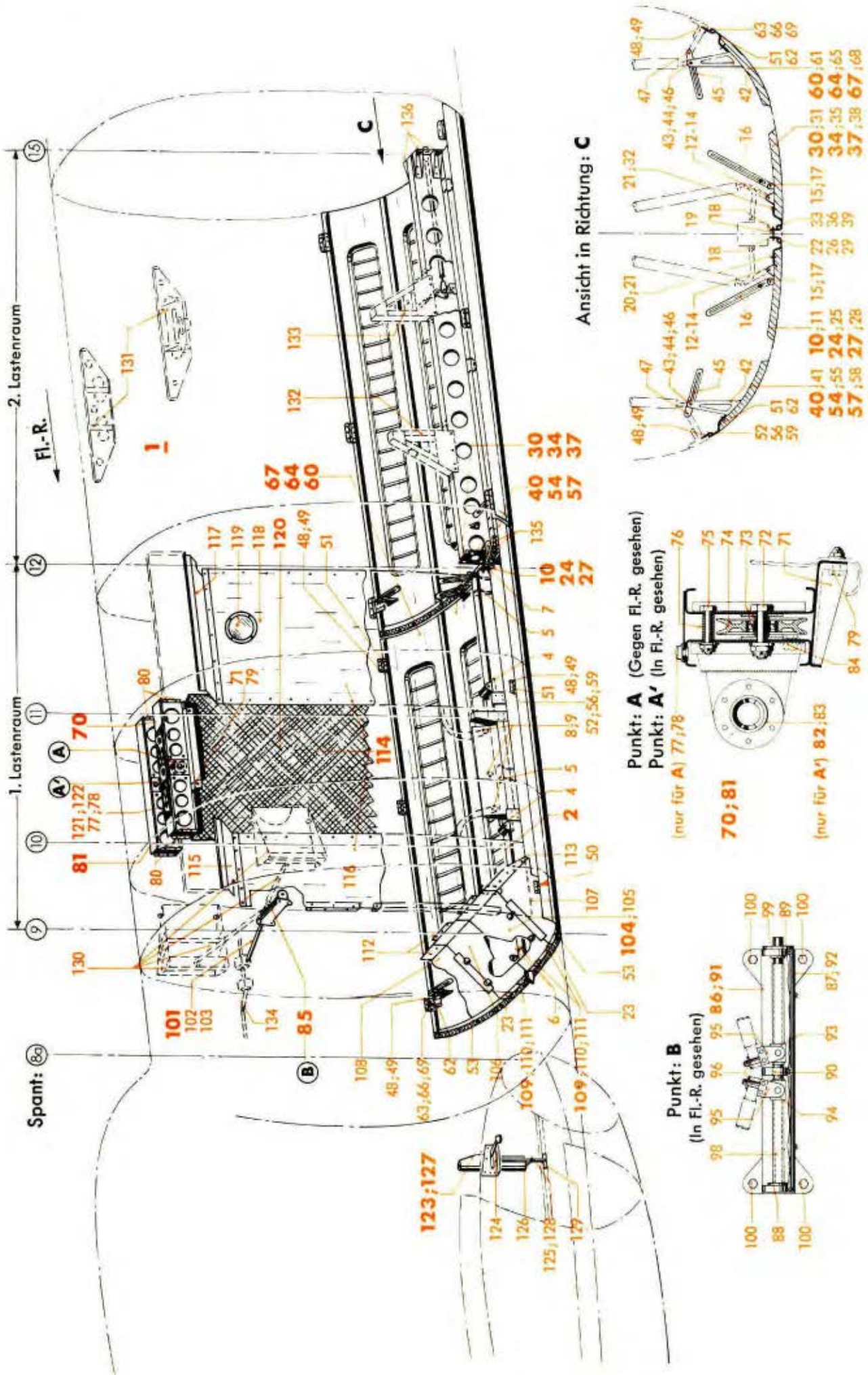

Werk-stoff	Stück	Benennung	Ersatzteil-Nr.	Bild: 6 Orts-Nr.	Bem.
	1	**Zusatzteile für Bombenausrüstung im 1. Lastenraum, vollst.** bestehend aus Orts-Nr. 2-129	**88.152-Z11**	**1**	
	1	**Träger für vordere, innere Magazin-klappen-Lagerung von Spant 9 bis 12, vollst.** einschließlich Orts-Nr. 3-9	**88.152-56**	**2**	
	1	Lagerbock (Gußstück) (vor Spant 9)	88.152-5611	(3)	
	2	„ („)	88.152-5602	4	
	2	„ („)	88.152-5601	5	
	2	Sechskantschraube, vorn	M 6 x 18 DIN 931	6	
	2	Sechskantbolzen, hinten, 6 ø f 8 x 46 lang	88.152-5641	7	
	3	Kugel (Lief.: Witte)	(aus Nr. 227)	8	siehe auch Ju N 16422
	3	Niet (Lief.: Witte)	(aus Nr. 227)	9	siehe auch Ju N 16422
	1	**Vordere Magazinklappe, innen, links, vollst.** (1. Behelf siehe Orts-Nr. 24) (2. „ „ „ 27) einschließlich Orts-Nr. 11-23	**88.152-48**	**10**	
	1	Wannenblech (für Punktschweißung)	88.152-4804	11	
		„ (Behelf) (für Nietung)	88.152-4850		
	1	Gabelstück (Preßteil)	88.152-6401	12	
		„ (Behelf)	88.152-6470		
	2	Buchse 8 ø s 6/5,9 ø x 3,5 lang	88.123-302.10	13	
	1	Bolzen mit Kopf	6 f 8x20x17,5 DIN 1434	14	
	1	Lager (Preßteil)	88.123-202.18	15	
		„ (Behelf)	88.123-302 H 01		
	1	Kulisse (für Klappenantrieb)	88.123-302.13	16	
	1	Bolzen mit Kopf	6 f 8x42x38,5 DIN 1434	17	
	3	Gelenkhälfte (Profil) (am Träger)	88.123-302.09	18	
		„ (Behelf) (am Träger)	88.123-302.31		
	9	Sechskantschraube (am Träger)	M 6 x 40 DIN Kr 551	19	
	1	Gelenkhälfte (Schweißstück) (an Klappe, vorn)	88.152-64 H 01	20	
	2	Gelenkhälfte (Preßteil) (an Klappe, mitten und hinten)	88.123-302.08	21	
		„ (Behelf) (an Klappe, mitten und hinten)	88.123-302.30		
	3	Gelenkstift 6 ø	88.152-4814	22	
	Nach Bedarf	Fettgarleder 3 mm dick (für Dichtung)		23	
		Vordere Magazinklappe, innen, links, vollst. (1. Behelf für Orts-Nr. 10) (2. „ siehe Orts-Nr. 27) einschließlich Orts-Nr. 12-21; 23; 25 und 26	**88.152-64**	**24**	
	1	Wannenblech (für Punktschweißung)	88.152-6404	25	
	3	Gelenkstift 6 ø	88.152-6415	26	

Unbefugte Verwendung ist strafbar und macht schadenersatzpflichtig

JFM-FTVDru 060841 BaSbKü

Rumpf-Ausstattung

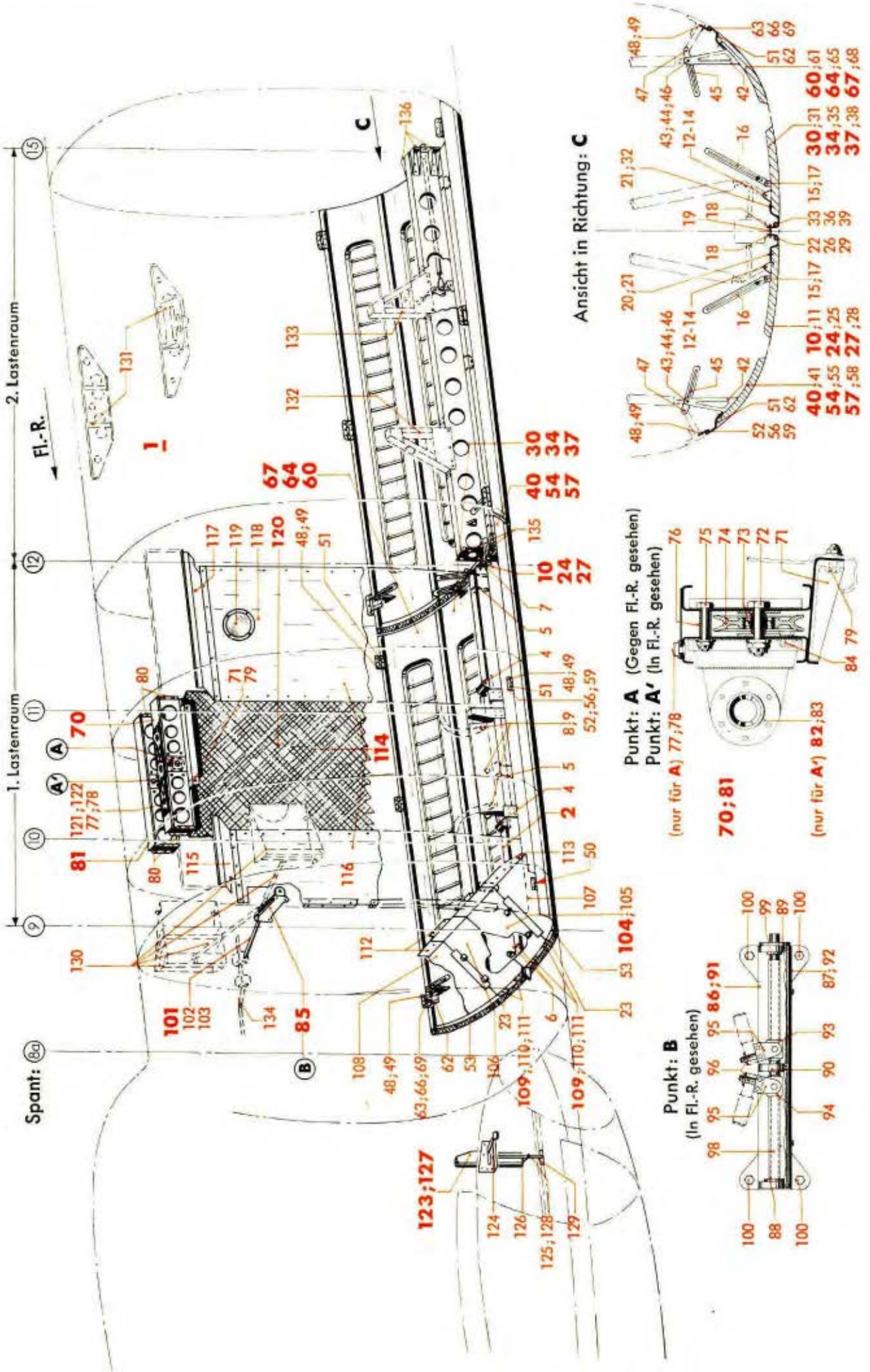

Werk-stoff	Stück	Benennung	Ersatzteil-Nr.	Bild: 6 Orts-Nr.	Bem.
		Vordere Magazinklappe, innen, links, vollst.	**88.152-60**	**27**	
		(2. Behelf für Orts-Nr. 10)			
		(1. „ siehe Orts-Nr. 24)			
		einschließlich Orts-Nr. 12-21; 23; 28 und 29			
	1	Wannenblech (für Nietung)	88.152-6004	28	
	3	Gelenkstift 6 ø	88.152-6015	29	
	1	**Vordere Magazinklappe, innen, rechts, vollst.**	**88.152-49**	**30**	
		(1. Behelf siehe Orts-Nr. 34)			
		(2. „ „ „ 37)			
		einschließlich Orts-Nr. 12-18; 21; 23; 31-33			
		(Befestigungsschrauben für Scharnierhälften am Träger siehe Orts-Nr. 19)			
	1	Wannenblech (für Punktschweißung)	88.152-4904	31	
		„ (Behelf) (für Nietung)	88.152-4950		
	1	Gelenkhälfte (Schweißstück) (an Klappe, vorn)	88.152-65 H 01	32	
	3	Gelenkstift 6 ø	88.152-4914	33	
		Vordere Magazinklappe, innen, rechts, vollst.	**88.152-65**	**34**	
		(1. Behelf für Orts-Nr. 30)			
		(2. „ siehe Orts-Nr. 37)			
		einschließlich Orts-Nr. 12-18; 21; 23; 32; 35 und 36			
	1	Wannenblech (für Punktschweißung)	88.152-6504	35	
	3	Gelenkstift 6 ø	88.152-6515	36	
		Vordere Magazinklappe, innen, rechts, vollst.	**88.152-61**	**37**	
		(2. Behelf für Orts-Nr. 30)			
		(1. „ siehe Orts-Nr. 34)			
		einschließlich Orts-Nr. 12-18; 21; 23; 32; 38 und 39			
	1	Wannenblech (für Nietung)	88.152-6104	38	
	3	Gelenkstift 6 ø	88.152-6115	39	
	1	**Vordere Magazinklappe, außen, links, vollst.**	**88.152-50**	**40**	
		(1. Behelf siehe Orts-Nr. 54)			
		(2. „ „ „ 57)			
		einschließlich Orts-Nr. 41-53			
	1	Wannenblech (für Punktschweißung)	88.152-5005	41	
		„ (Behelf) (für Nietung)	88.152-5050		
	1	Gabelstück (Preßteil, allein, ohne Buchsen)	88.152-6681	42	
		Gabelstück (1. Behelf, einbaufertig, mit Buchsen)	88.152-66 H 01		
		Gabelstück (2. Behelf, einbaufertig, mit Buchsen)	88.152-66 H 02		

Unbefugte Verwendung ist strafbar und macht schadenersatzpflichtig

Rumpf-Ausstattung

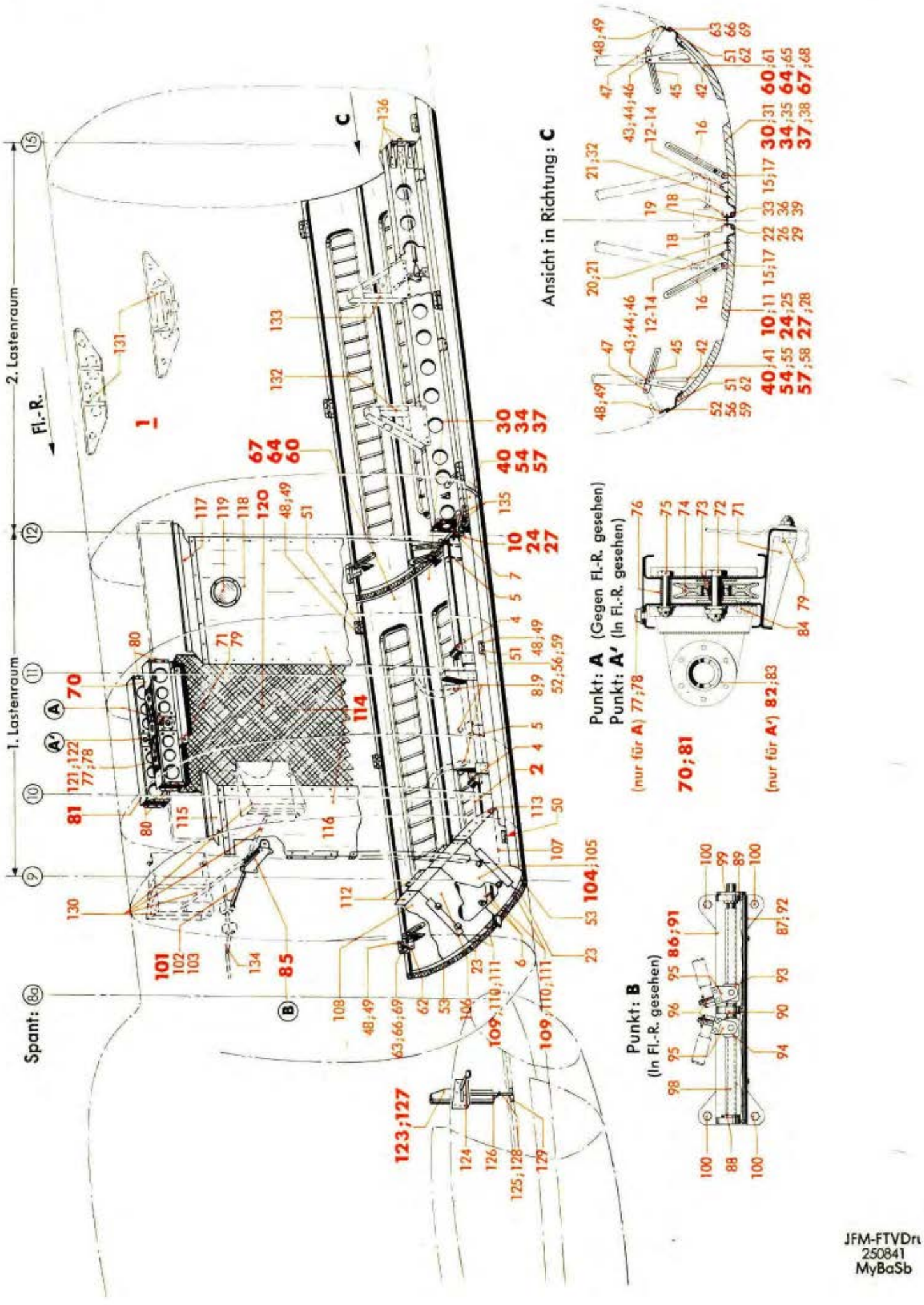

Werk-stoff	Stück	Benennung	Ersatzteil-Nr.	Bild: 6 Orts-Nr.	Bem.
	1	Buchse 8 ø s 6/5,9 ø x 3,5 lang	88.123-302.10	43	
	1	„ 8 ø s 6/5,9 ø x 16 lang	88.152-6683	44	
	1	Kulisse (für Klappenantrieb)	88.152-6616	45	
	1	Bolzen mit Kopf	6 f 8x42x38 DIN 1434	46	
	1	„ „ „	6 f 8x18x14,5 DIN 1434	47	
	3	Gelenkhälfte (Profil) (am Unterholm)	88.152-6611	48	
		„ (Behelf) (am Unterholm)	88.152-6680		
	9	Linsensenkschraube	M 6 x 25 DIN 91[1])	49	
	1	Gelenkhälfte (Schweißstück) (an Klappe, vorn)	88.152-5102	50	
	2	Gelenkhälfte (Preßteil) (an Klappe, mitten und hinten)	88.123-302.08	51	
		„ (Behelf) (an Klappe, mitten und hinten)	88.123-302.30		
	3	Gelenkstift 6 ø	88.152-5015	52	
	Nach Bedarf	Fettgarleder 3 mm dick (für Dichtung)		53	
		Vordere Magazinklappe, außen, links, vollst.	**88.152-66**	**54**	
		(1. Behelf für Orts-Nr. 40)			
		(2. „ siehe Orts-Nr. 57)			
		einschließlich Orts-Nr. 42-51; 53; 55 und 56			
	1	Wannenblech (für Punktschweißung)	88.152-6605	55	
	3	Gelenkstift 6 ø	88.152-6619	56	
		Vordere Magazinklappe, außen, links, vollst.	**88.152-58**	**57**	
		(2. Behelf für Orts-Nr. 40)			
		(1. „ siehe Orts-Nr. 54)			
		einschließlich Orts-Nr. 42-51; 53; 58 und 59			
	1	Wannenblech (für Nietung)	88.152-5805	58	
	3	Gelenkstift 6 ø	88.152-5819	59	
	1	**Vordere Magazinklappe, außen, rechts, vollst.**	**88.152-51**	**60**	
		(1. Behelf siehe Orts-Nr. 64)			
		(2. „ „ „ 67)			
		einschließlich Orts-Nr. 42-49; 51; 53 und 61-63			
	1	Wannenblech (für Punktschweißung)	88.152-5105	61	
		„ (Behelf) (für Nietung)	88.152-5150		
	1	Gelenkhälfte (Schweißstück) (an Klappe, vorn)	88.152-5002	62	
	3	Gelenkstift 6 ø	88.152-5115	63	
		Vordere Magazinklappe, außen, rechts, vollst.	**88.152-67**	**64**	
		(1. Behelf für Orts-Nr. 60)			
		(2. „ siehe Orts-Nr. 67)			
		einschließlich Orts-Nr. 42-49; 51; 53; 62; 65 und 66			
	1	Wannenspant (für Punktschweißung)	88.152-6705	65	
	3	Gelenkstift 6 ø	88.152-6719	66	

[1]) Aus Flußstahl (bei Bestellung angeben)

Unbefugte Verwendung ist strafbar und macht schadenersatzpflichtig

Rumpf-Ausstattung

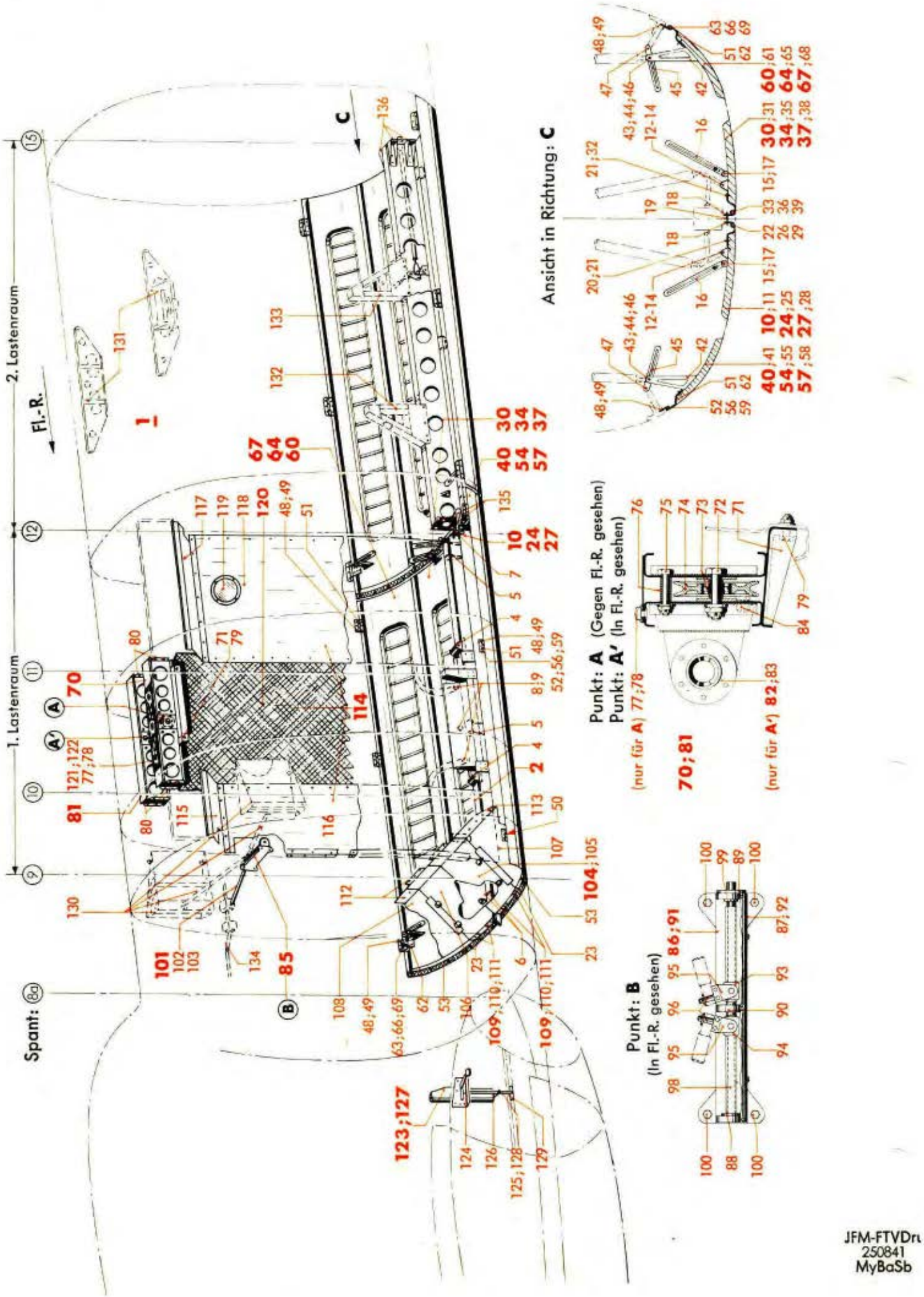

Werk-stoff	Stück	Benennung	Ersatzteil-Nr.	Bild: 6 Orts-Nr.	Bem.
		Vordere Magazinklappe, außen, rechts, vollst.	**88.152-59**	**67**	
		(2. Behelf für Orts-Nr. 60)			
		(1. „ siehe Orts-Nr. 64)			
		einschließlich Orts-Nr. 42-49; 51; 53; 62; 68 und 69			
	1	Wannenspant (für Nietung)	88.152-5905	68	
	3	Gelenkstift 6 ø	88.152-5819	69	
	1	**Mittlere Rollenlagerung zwischen Spant 10 und 11, links, vollst.**	**88.113-68**	**70**	
		einschließlich Orts-Nr. 71-80			
	2	Böckchen (Preßteil)	88.113-6801	71	
		„ (Behelf)	88.113-6828		
	1	Sechskantbolzen 8 ø, nicht abgesetzt	34 Ju N 113835	72	
	2	Abstandsring (Rohr 10 x 1 x 3,5 lang)	88.942-140.09	73	
	1	Seilrolle 50 ø mit Querkugellager EL 8 DIN L 89	88.942-140.02/..	74	
	1	Sechskantschraube	M 6 x 30 DIN Kr 551	75	
	1	Abstandsrohr (Rohr 8 x 0,75 x 18 lang)	88.113-6809	76	
	3	Kugel (Lief.: Witte)	(aus Nr. 227)	77	siehe auch Ju N 16422
	3	Niet (für Zwischenwand-Befestigung)	(aus Nr. 227)	78	siehe auch Ju N 16422
	2	Blanke Sechskantschraube (für Befestigung	M 5 x 15 DIN 933	79	
	8	„ „ der Rollenlagerung)	M 5 x 10 DIN 933	80	
	1	**Mittlere Rollenlagerung zwischen Spant 10 und 11, rechts, vollst.**	**88.113-69**	**81**	
		einschließlich Orts-Nr. 71-76; 79; 80; 82-84			
	1	**Schlauchhalterung, vollst.**	**88.732-15 H 02**	**82**	
		einschließlich Orts-Nr. 83			
	1	Flanschdoppelstutzen M 26 x 1,5/M 22 x 1,5	88.732-1509	83	
	4	Linsenschraube (für Befestigung der Schlauchhalterung)	M 5 x 15 DIN 85[1])	84	
	1	**Spindellager für Hutzenantrieb, vollst.**	**88.152-52**	**85**	
		(mit Antriebswelle, Orts-Nr. 101, vernietet)			
		einschließlich Orts-Nr. 86-100			
		Lager, vollst. (Gußausführung)	**88.152-52 H 01**	**86**	
		(Behelf siehe Orts-Nr. 91)			
		einschließlich Orts-Nr. 87-90			
	1	Lagerplatte (Gußstück)	88.152-5215	87	
	1	Buchse mit Bund 17 ø s 6/6 ø H 8 x 11 lang	88.152-5216	88	
	1	Buchse mit Flansch 17 ø n 6/8 ø H 8 x 12,5 lang	88.152-5217	89	
	1	Mittellager mit Buchse 14 x 8 Ju N 17002	88.152-5218/..	90	

[1]) Aus Flußstahl (bei Bestellung angeben)

Unbefugte Verwendung ist strafbar und macht schadenersatzpflichtig

Rumpf-Ausstattung

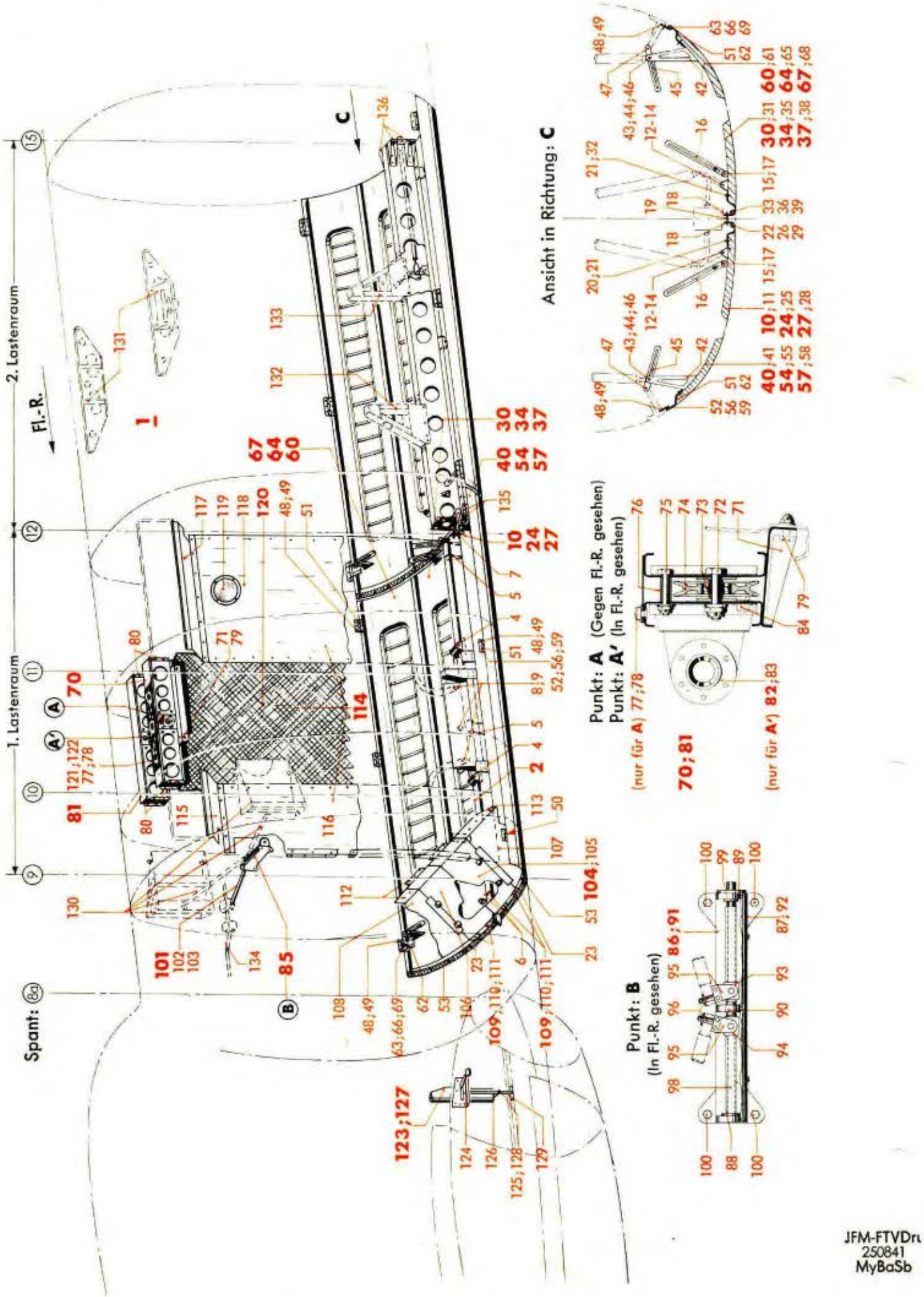

Werk-stoff	Stück	Benennung	Ersatzteil-Nr.	Bild: 6 Orts-Nr.	Bem.
		Lager, vollst. (Schweißausführung) (Behelf für Orts-Nr. 86) einschließlich Orts-Nr. 88-90 und 92	**88.152-52 H 02**	**91**	
	1	Lagerplatte (Schweißstück)	88.152-5225/..	92	
	1	Mutter (Trapezgewinde, links 12 x 3)	88.152-5201	93	
	1	„ („ rechts 12 x 2)	88.152-5202	94	
	4	Halteblech | (vernietet)	88.152-5204	95	
	2	Zwischenstück mit Zapfen |	88.152-5205	96	
	2	Gleitstück (in Gleitrinne)	88.152-5203	(97)	
	1	Spindel (mit Trapezgewinde, links 12 x 3 und rechts 12 x 2)	88.152-5206	98	
	1	Abstandsbuchse	8 x 6 Ju N 17003	99	
	4	Sechskantschraube (für Lager-Befestigung)	M 5 x 18 DIN 931	100	
	1	**Antriebswelle (Rohr 20 x 1, vollst.** (mit Spindellager für Hutzenantrieb, Orts-Nr. 85, vernietet) einschließlich Orts-Nr. 102 und 103	**88.152-53**	**101**	
	2	Kugelgelenk (Lief.: Werner)	(Nr. 02)	102	siehe auch Ju N 15901
	1	Hülse	88.152-5302	103	
	1	**Verkleidung am Spant 9, vollst.** einschließlich Orts-Nr. 105-113	**88.152-62**	**104**	
	1	Verkleidungsblech, links, innen, mit 2 Topfverschlüssen Ju N 114821 und 2 Verschlüssen 88.152-62 H 01, einbaufertig	88.152-6201/..	105	
	1	Verkleidungsblech, rechts, innen, mit 2 Topfverschlüssen Ju N 114821 und 2 Verschlüssen 88.152-62 H 01, einbaufertig	88.152-6202/..	106	
	1	Verkleidungsblech, links, außen, mit Annietmuttern, einbaufertig	88.152-6203/..	107	
	1	Verkleidungsblech, rechts, außen, mit Annietmuttern, einbaufertig	88.152-6204/..	108	
	4	**Verschluß, vollst.** einschließlich Orts-Nr. 110 und 111	**88.152-62 H 01**	**109**	
	1	Blattfeder	88.152-6220	110	
	1	Stift 5 ø mit Kopf	88.152-6221	111	
	22	Linsenschraube	M 4 x 10 DIN 85[1])	112	
	2	„	M 4 x 14 DIN 85[1])	113	
	1	**Zwischenwand von Spant 9 bis Spant 12, vollst.** einschließlich Orts-Nr. 115-122	**88.152-63**	**114**	
	1	Verkleidungsblech, vorn, oben	88.152-6304	115	
	1	„ „ unten, einbaufertig	88.152-6302/..	116	

[1]) Aus Flußstahl (bei Bestellung angeben)

Unbefugte Verwendung ist strafbar und macht schadenersatzpflichtig

Rumpf-Ausstattung

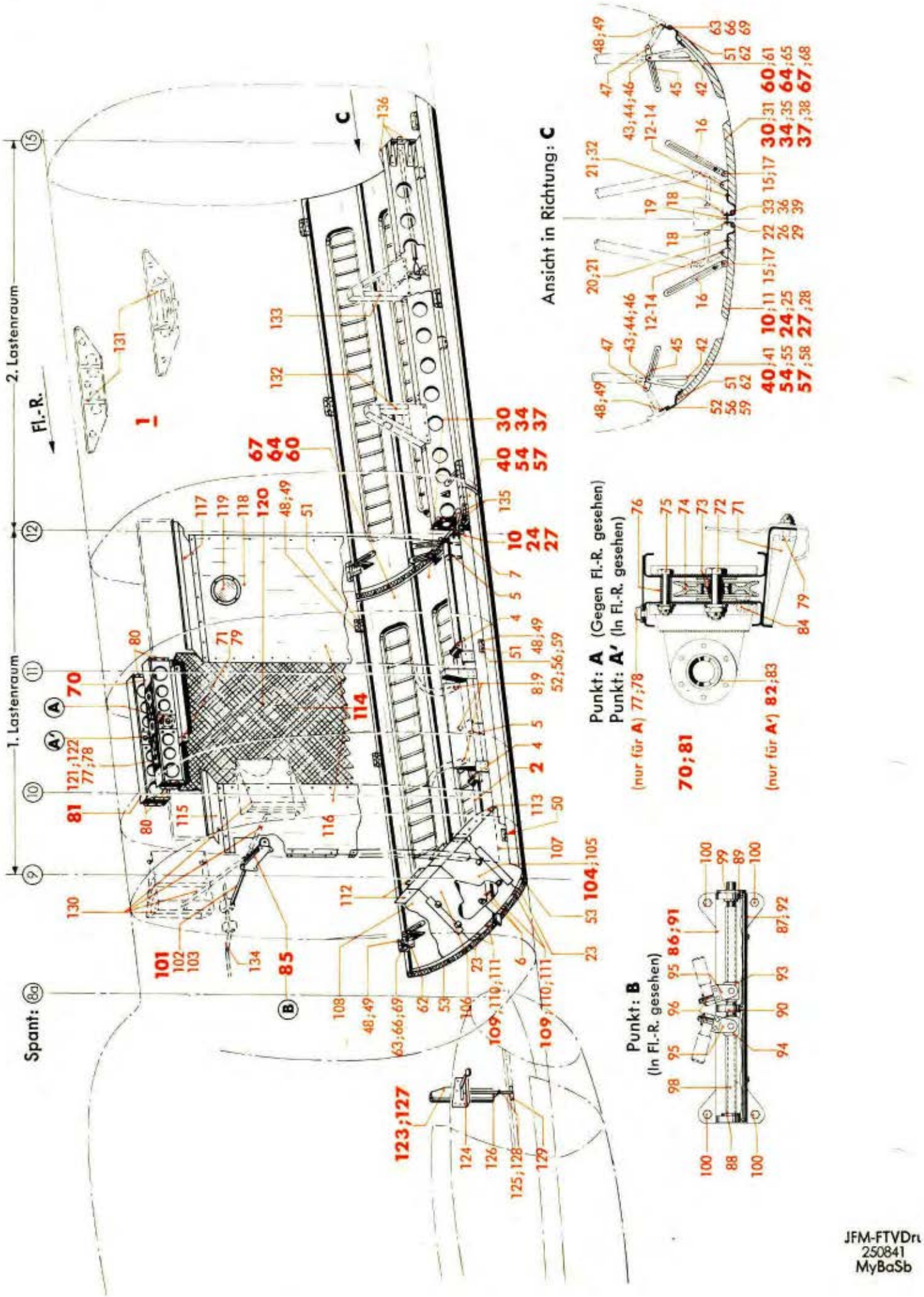

Werk-stoff	Stück	Benennung	Ersatzteil-Nr.	Bild: 6 Orts-Nr.	Bem.
	1	Verkleidungsblech, hinten, oben	88.152-6303	117	
	1	„ „ unten, einbaufertig	88.152-6301/..	118	
	1	Plexi-Glasscheibe 90 ø x 3 mm dick	88.152-6311	119	
	1	**Stoffbespannung, vollst.** einschließlich Orts-Nr. 121 und 122	**88.152-63 H 01**	**120**	
	26	Kappe, braun (Lief.: Witte)	(aus Nr. 227)	121	siehe auch Ju N 16422
	26	Öse (Lief.: Witte)	(aus Nr. 227)	122	siehe auch Ju N 16422
	1	**Störklappe, vollst.** (nur in Verbindung mit Bodenwanne, abwerfbarer Teil in „Gußausführung"; siehe auch Orts-Nr. 127) einschließlich Orts-Nr. 124-126	**88.152-57**	**123**	
	1	Hebel mit Flachknopf, grau G 25 Hs N 16102	88.152-57 H 05	124	
	1	Halterung	88.152-57 H 04	125	
	1	Lager mit Buchse mit Bund 8 x 4 Ju N 17001	88.152-5705..	126	
	1	**Störklappe, vollst.** (nur in Verbindung mit Bodenwanne, abwerfbarer Teil in „Schweißausführung"; siehe auch Orts-Nr. 123) einschließlich Orts-Nr. 124; 128 und 129	**88.152-68**	**127**	
	1	Stützstrebe mit Buchse mit Bund 8 x 4 Ju N 17001	88.152-68 H 01	128	
	1	Halterung	88.152-68 H 03	129	
		Hutze mit Zugstange	siehe Konstr.-Gr. 1 Rumpf-Oberschale	130	
		Seitliche Rollenlagerung zwischen Spant 12 und 15		131	
		Trägerstütze zwischen Spant 12 und 15, vorn	siehe Sonderabschnitt Bewaffnung	132	
		Trägerstütze zwischen Spant 12 und 15, hinten		133	
		Klappenbetätigung		134	
		Sechskantbolzen 6 ø für Träger im 1. und 2. Lastenraum	s. Konstr.-Gr. 1, Rumpf-Unterschale, Spant 12	135	
		Sechskantschrauben M 6 für Träger im 1. und 2. Lastenraum	s. Konstr.-Gr. 1, Rumpf-Unterschale, Spant 15	136	

Unbefugte Verwendung ist strafbar und macht schadenersatzpflichtig

Rumpf-Ausstattung

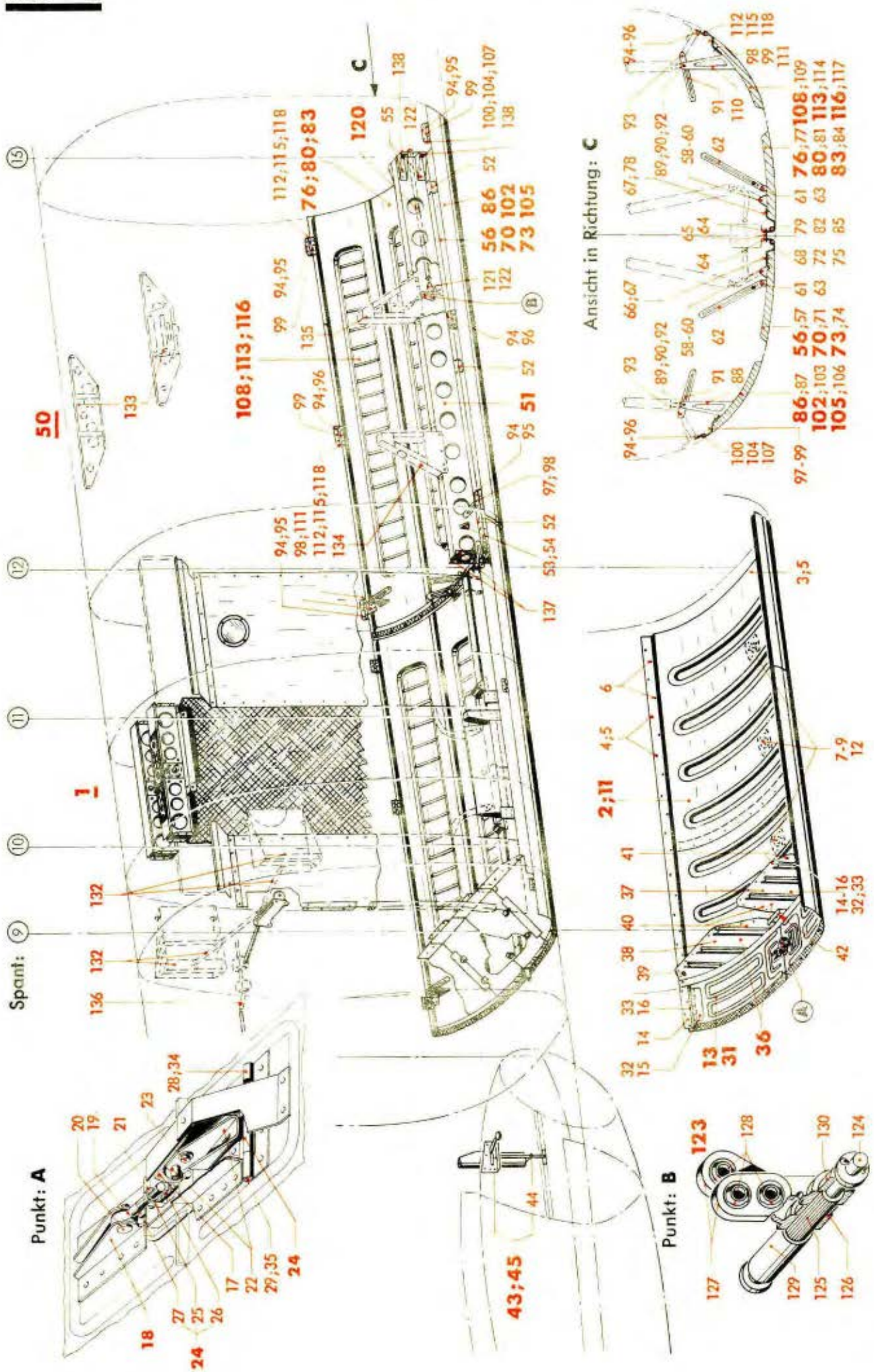

Werkstoff	Stück	Benennung	Ersatzteil-Nr.	Bild: 7 Orts-Nr.	Bem.
	1	**Zusatzteile für Rumpfbehälter im 1. Lastenraum, vollst.** bestehend aus Orts-Nr. 2-45	**88.152-Z12**	**1**	
	1	Behälterklappe zwischen Spant 9 und 12, vollst. (Behelf siehe Orts-Nr. 11) einschließlich Orts-Nr. 3-10	88.152-170	2	
	1	Schiene, links (am Unterholm)	88.152-7001	3	
	1	„ rechts („ „)	88.152-7002	4	
	42	Linsensenkschraube (für Schienen-Befestigung)	M 6 x 20 DIN 91[1])	5	
	52	Flachrundschraube M 5 x 18 (für Klappen-Befestigung)	1. Deckblatt zu 88.152-170	6	nach AV 4551/41
	3	Deckscheibe 130 ø (Sieb, gummiert)	88.152-70 H 04	7	
	3	Lochdeckel 130 ø	88.503-213.24	8	
	18	Flachrundschraube	M 4 x 13 Ju N 14155	9	
Blechstreif. m. Weichg.	Nach Bedarf	Dichtung (für Klappenrand)		(10)	
		Behälterklappe zwischen Spant 9 und 12, vollst. (Behelf für Orts-Nr. 2) einschließlich Orts-Nr. 3-7; 9; 10 und 12	**88.152-70**	**11**	
	3	Versteifungsscheibe (Lochdeckel)	88.152-7035	12	
	1	Behälterklappe vor Spant 9, vollst. (Behelf siehe Orts-Nr. 31) einschließlich Orts-Nr. 14-30	88.152-173	13	
	2	Gelenkband, Außenhälfte	88.152-7311	14	
	2	„ Innenhälfte	88.152-173.07	15	
	2	Gelenkstift 5 ø	88.152-173.09	16	
	1	Verschlußhaken	6,5 Ju N 15601.1	17	
	1	**Hebelverschluß, vollst.** einschließlich Orts-Nr. 19-23	**88.624-15 H 03**	**18**	
	1	Osenschraube M 6	88.624-0556	19	
	1	Bolzen mit Kopf	6 f 8x20x18 DIN 1434	20	
	1	Gabelstück	88.624-0557	21	
	1	Hebel, einbaufertig	88.624-0558/..	22	
	2	Bolzen mit Kopf	6 f 8x10x8 DIN 1434	23	
	1	**Klappenriegel, vollst.** einschließlich Orts-Nr. 25-27	1. Deckblatt zu **88.624-16 H 02**	**24**	
	1	Schieber	88.624-1643	25	
	1	Druckfeder	88.624-1644	26	
	1	Stift 4 ø x 60 lang	88.624-1645	27	

[1]) Aus Flußstahl (bei Bestellung angeben)

Unbefugte Verwendung ist strafbar und macht schadenersatzpflichtig

Rumpf-Ausstattung

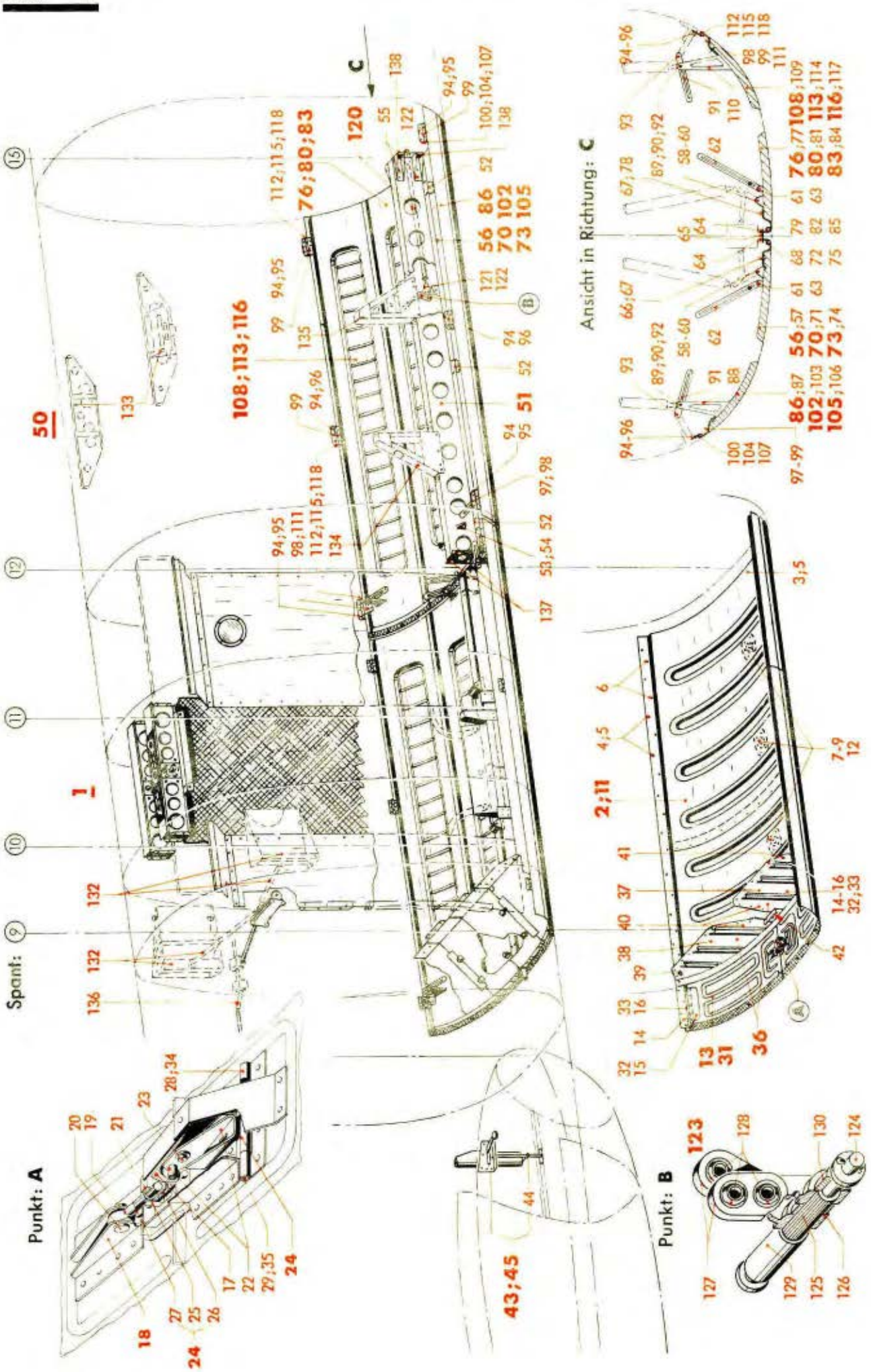

Werkstoff	Stück	Benennung	Ersatzteil-Nr.	Bild: 7 Orts-Nr.	Bem.
	1	Gelenkbandhälfte	88.152-173.06	28	
	1	Gelenkstift 5 ø	88.152-173.10	29	
Blechstreif. m. Weichg.	Nach Bedarf	Dichung (für Klappenrand)		(30)	
		Behälterklappe vor Spant 9, vollst. (Behelf für Orts-Nr. 13) einschließlich Orts-Nr. 14; 17-27; 30 und 32-35	**88.152-73**	**31**	
	2	Gelenkband, Innenhälfte	88.152-7312	32	
	2	Gelenkstift 5 ø	88.152-7318	33	
	1	Gelenkbandhälfte	88.152-7313	34	
	1	Gelenkstift	88.152-7319	35	
	1	**Verkleidung am Spant 9, vollst.** einschließlich Orts-Nr. 37-42	**88.152-72**	**36**	
	1	Verkleidungshälfte, links, einbaufertig	88.152-7201/..	37	
	1	„ rechts, „	88.152-7229/..	38	
Natur-Gummi	1	Abdichtung (für Durchführung)	88.152-7238	39	
	26	Flachrundschraube (für Befestigung der Verkleidung)	M 4 x 10 Ju N 14155	40	
	2	„ (für Befestigung der Verkleidung)	M 4 x 14 Ju N 14155	41	
	2	Sechskantschraube (für Befestigung der Verkleidung)	M 6 x 18 DIN Kr 551	42	
	1	**Abdeckbleche (Störklappe), vollst.** (nur in Verbindung mit Bodenwanne, abwerfbarer Teil in „Gußausführung", Verwendung bei ausgebauter Störklappe) einschließlich Orts-Nr. 44	**88.152-74**	**43**	
	1	Abdeckscheibe (aus Plexiglas)	88.152-7503	44	
	1	**Abdeckbleche (Störklappe), vollst.** (nur in Verbindung mit Bodenwanne, abwerfbarer Teil in „Schweißausführung", Verwendung bei ausausgebauter Störklappe) einschließlich Orts-Nr. 44	**88.152-75**	**45**	
	1	**Zusatzteile für Rumpfbehälter und Bombenausrüstung im 2. Lastenraum, vollst.** bestehend aus Orts-Nr. 51-131	**88.154-Z15**	**50**	
	1	**Träger für hintere, innere Magazin-Klappenlagerung zwischen Spant 12 und 15, vollst.** einschließlich Orts-Nr. 52-55	**88.154-160**	**51**	
	3	Lagerbock (Gußstück)	88.123-308.01	52	

Unbefugte Verwendung ist strafbar und macht schadenersatzpflichtig

Rumpf-Ausstattung

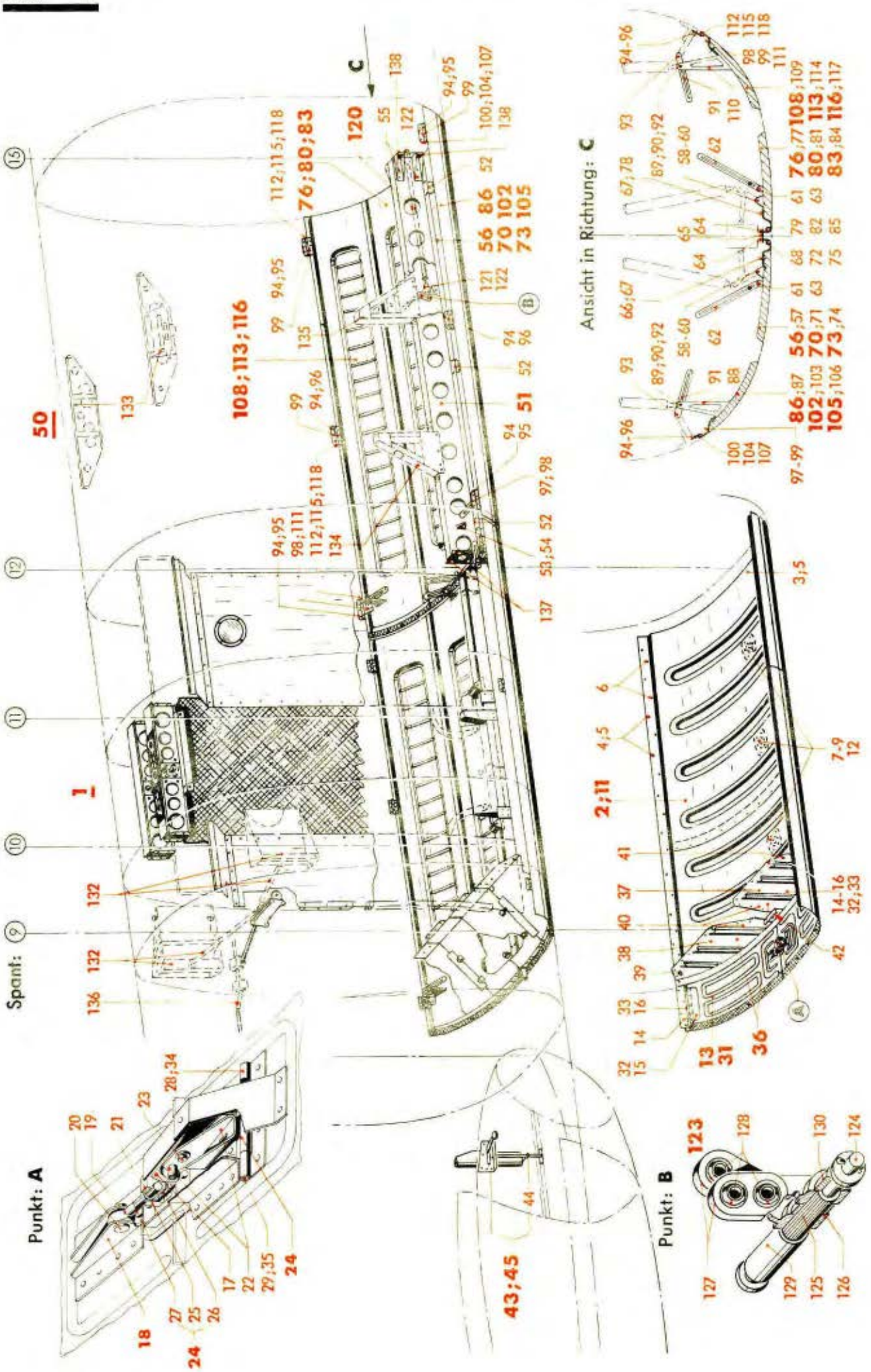

Werkstoff	Stück	Benennung	Ersatzteil-Nr.	Bild: 7 Orts-Nr.	Bem.
	2	Lagerbock (Gußstück)	88.123-318.07	53	
		„ (Behelf)	88.123-318.70		
	2	Buchse	6 x 16 Ju N 17002	54	
	4	Böckchen (Preßteil)	88.113-1203	55	
		„ (Behelf)	88.113-12.122		
	1	**Hintere Magazinklappe, innen, links, vollst.**	**88.152-123**	**56**	
		(1. Behelf siehe Orts-Nr. 70)			
		(2. „ „ „ 73)			
		einschließlich Orts-Nr. 57-69			
	1	Wannenblech (für Punktschweißung)	88.152-123.02	57	
		„ (Behelf) (für Nietung)	88.152-123.50		
	1	Gabelstück (Preßteil)	88.152-6401	58	
		„ (Behelf)	88.152-6470		
	2	Buchse 8 ø s 6/5,9 ø x 3,5 lang	88.123-302.10	59	
	1	Bolzen mit Kopf	6 f 8x20x17,5 DIN 1434	60	
	1	Lager (Preßteil)	88.123-302.18	61	
		„ (Behelf)	88.123-302 H 01		
	1	Kulisse (für Klappenantrieb)	88.123-302.13	62	
	1	Bolzen mit Kopf	6 f 8x42x38,5 DIN 1434	63	
	3	Gelenkhälfte (Profil) (am Träger)	88.123-302.09	64	
		„ (Behelf) (am Träger)	88.123-302.31		
	9	Sechskantschraube (am Träger)	M 6 x 40 DIN Kr 551	65	
	1	Gelenkhälfte (Schweißstück) (an Kappe, vorn)	88.152-64 H 01	66	
	2	Gelenkhälfte (Preßteil) (an Klappe, mitten und hinten)	88.123-302.08	67	
		„ (Behelf) (an Klappe, mitten und hinten)	88.123-302.30		
	3	Gelenkstift 6 ø	88.152-123.05	68	
	Nach Bedarf	Fettgarleder 3 mm dick (für Dichtung)		(69)	
		Hintere Magazinklappe, innen, links, vollst.	**88.123-313**	**70**	
		(1. Behelf für Orts-Nr. 56)			
		(2. „ siehe Orts-Nr. 73)			
		einschließlich Orts-Nr. 58-67; 69; 71 und 72			
	1	Wannenblech (für Punktschweißung)	88.123-313.05	71	
	3	Gelenkstift 6 ø	88.123-313.16	72	
		Hintere Magazinklappe, innen, links, vollst.	**88.123-302**	**73**	
		(2. Behelf für Orts-Nr. 56)			
		(1. „ siehe Orts-Nr. 70)			
		einschließlich Orts-Nr. 58-67; 69; 74 und 75			
	1	Wannenblech (für Nietung)	88.123-302.01	74	
	3	Gelenkstift 6 ø	88.123-302.14	75	

Unbefugte Verwendung ist strafbar und macht schadenersatzpflichtig

Rumpf-Ausstattung

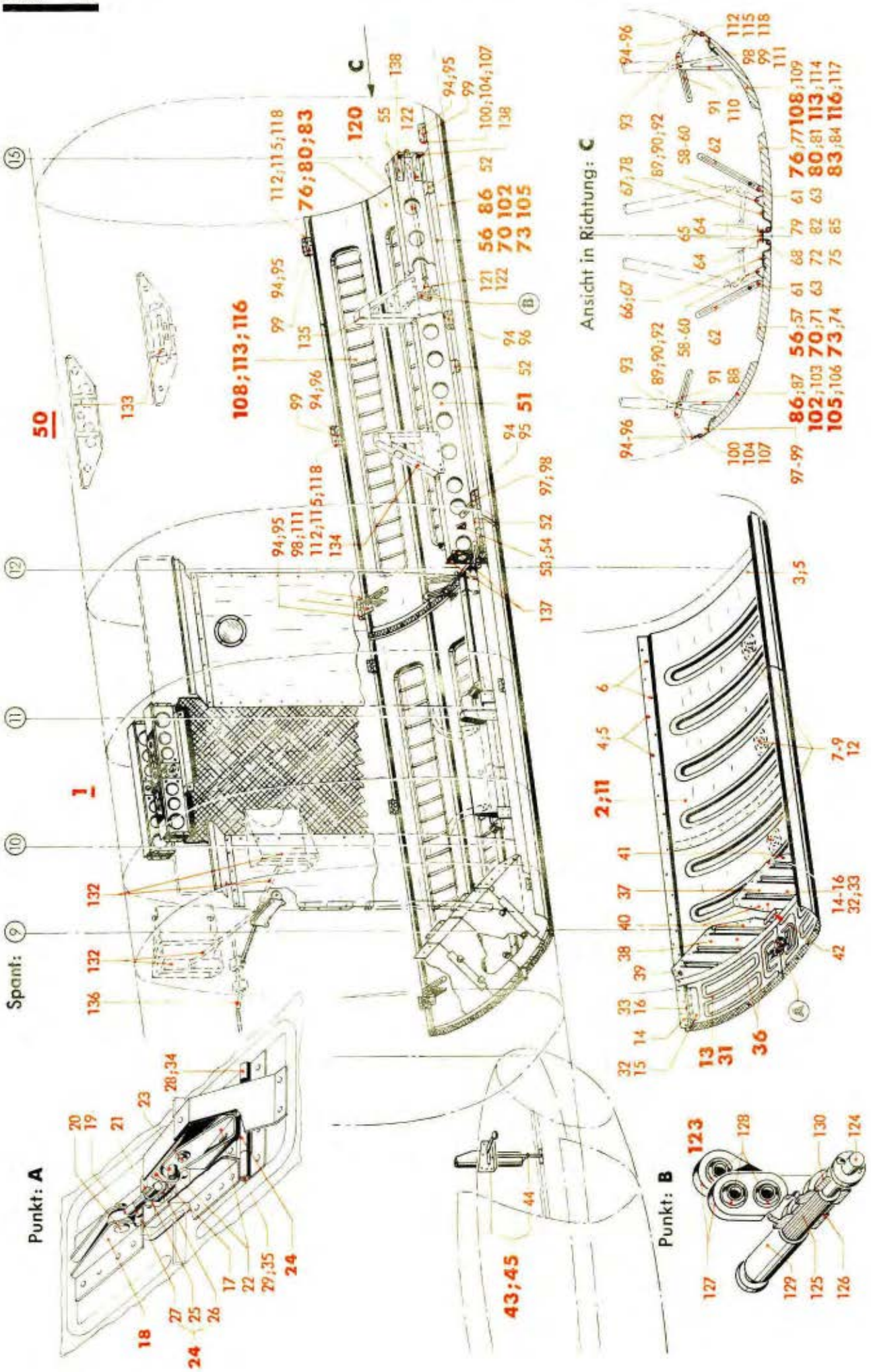

Werk-stoff	Stück	Benennung	Ersatzteil-Nr.	Bild: 7 Orts-Nr.	Bem.
	1	**Hintere Magazinklappe, innen, rechts, vollst.**	**88.152-124**	**76**	
		(1. Behelf siehe Orts-Nr. 80)			
		(2. „ „ „ 83)			
		einschließlich Orts-Nr. 58-65; 67; 69 und 77-79			
	1	Wannenblech (für Punktschweißung)	88.152-124.02	77	
		„ (Behelf) (für Nietung)	88.152-124.50		
	1	Gelenkhälfte (Schweißstück) (an Klappe, vorn)	88.152-65 H 01	78	
	3	Gelenkstift 6 ø	88.152-124.05	79	
		Hintere Magazinklappe, innen, rechts, vollst.	**88.123-314**	**80**	
		(1. Behelf für Orts-Nr. 76)			
		(2. „ siehe Orts-Nr. 83)			
		einschließlich Orts-Nr. 58-64; 67; 69; 78; 81 und 82			
	1	Wannenblech (für Punktschweißung)	88.123-314.05	81	
	3	Gelenkstift 6 ø	88.123-313.16	82	
		Hintere Magazinklappe, innen, rechts, vollst.	**88.123-303**	**83**	
		(2. Behelf für Orts-Nr. 76)			
		(1. „ siehe Orts-Nr. 80)			
		einschließlich Orts-Nr. 58-64; 67; 69; 78; 84 und 85			
	1	Wannenblech (für Nietung)	88.123-303.01	84	
	3	Gelenkstift 6 ø	88.123-302.14	85	
	1	**Hintere Magazinklappe, außen, links, vollst.**	**88.152-121**	**86**	
		(1. Behelf siehe Orts-Nr. 102)			
		(2. „ „ „ 105)			
		einschließlich Orts-Nr. 87-101			
	1	Wannenblech (für Punktschweißung)	88.152-121.02	87	
		„ (Behelf) (für Nietung)	88.152-121.50		
	1	Gabelstück (Preßteil, allein, ohne Buchsen)	88.123-300.80	88	
		Gabelstück (1. Behelf, einbaufertig, mit Buchsen)	88.123-300 H 01		
		Gabelstück (2. Behelf, einbaufertig, mit Buchsen)	88.123-300 H 02		
	1	Buchse 8 ø s 6/5,9 ø x 3,5 lang	88.123-302.10	89	
	1	„ 8 ø s 6/5,9 ø x 21,5 „	88.123-300.73	90	

Unbefugte Verwendung ist strafbar und macht schadenersatzpflichtig

Rumpf-Ausstattung

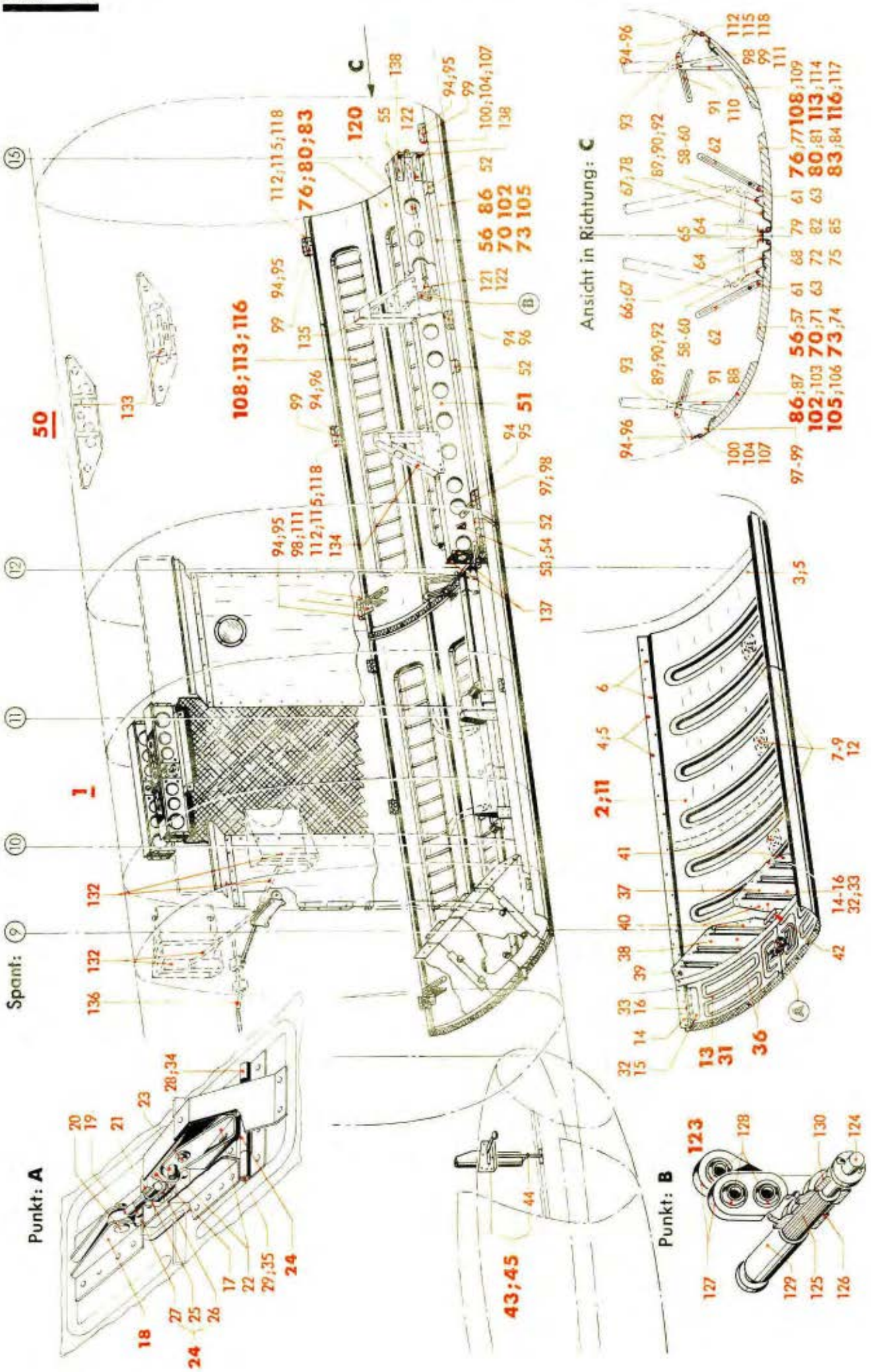

Werkstoff	Stück	Benennung	Ersatzteil-Nr.	Bild: 7 Orts-Nr.	Bem.
	1	Kulisse (für Klappenantrieb)	88.123-300.27	91	
	1	Bolzen mit Kopf	6 f 8x46x43 DIN 1434	92	
	1	„ „ „	6 f 8x18x15,5 DIN 1434	93	
	3	Gelenkhälfte (Profil) (am Unterholm)	88.152-6611	94	
		„ (Behelf)	88.152-6680		
	6	Linsensenkschraube (vorn und hinten)	M 6 x 20 DIN 91[1]	95	
	3	Linsensenkschraube (mitten)	M 6 x 26 DIN 91[1]	96	
	1	Gelenkhälfte (Schweißstück) (an Klappe, vorn)	88.152-5102	97	
	2	Linsensenkschraube M 5 x 32 lang	88.123-300.16	98	
	2	Gelenkhälfte (Preßteil) (an Klappe, mitten und hinten)	88.123-302.08	99	
		„ (Behelf)	88.123-302.30		
	3	Gelenkstift 6 ø	88.152-121.05	100	
	Nach Bedarf	Fettgarleder 3 mm dick (mit Dichtung)		(101)	
		Hintere Magazinklappe, außen, links, vollst.	**88.123-311**	**102**	
		(1. Behelf für Orts-Nr. 86)			
		(2. „ siehe Orts-Nr. 105)			
		einschließlich Orts-Nr. 88-99; 101; 103 und 104			
	1	Wannenblech (für Punktschweißung)	88.123-311.02	103	
	3	Gelenkstift 6 ø	88.123-311.13	104	
		Hintere Magazinklappe, außen, links, vollst.	**88.123-300**	**105**	
		(2. Behelf für Orts-Nr. 86)			
		(1. „ siehe Orts-Nr. 102)			
		einschließlich Orts-Nr. 88-99; 101; 106 und 107			
	1	Wannenblech (für Nietung)	88.123-300.02	106	
	3	Gelenkstift 6 ø	88.123-300.21	107	
	1	**Hintere Magazinklappe, außen, rechts, vollst.**	**88.152-122**	**108**	
		(1. Behelf siehe Orts-Nr. 113)			
		(2. „ „ „ 116)			
		einschließlich Orts-Nr. 89-96; 98; 99; 101 und 109-112			
	1	Wannenblech (für Punktschweißung)	88.152-122.02	109	
		„ (Behelf) (für Nietung)	88.152-122.50		
	1	Gabelstück (Preßteil, allein, ohne Buchsen)	88.123-300.79	110	
		„ (1. Behelf, einbaufertig, mit Buchsen)	88.123-300 H 03		
		„ (2 „ „ „ „)	88.123-300 H 04		
	1	Gelenkhälfte (Schweißstück) (an Klappe, vorn)	88.152-5002	111	
	3	Gelenkstift 6 ø	88.152-122.05	112	

[1]) Aus Flußstahl (bei Bestellung angeben)

Unbefugte Verwendung ist strafbar und macht schadenersatzpflichtig

JFM-FTVDru
080841
BaSbKü

Rumpf-Ausstattung

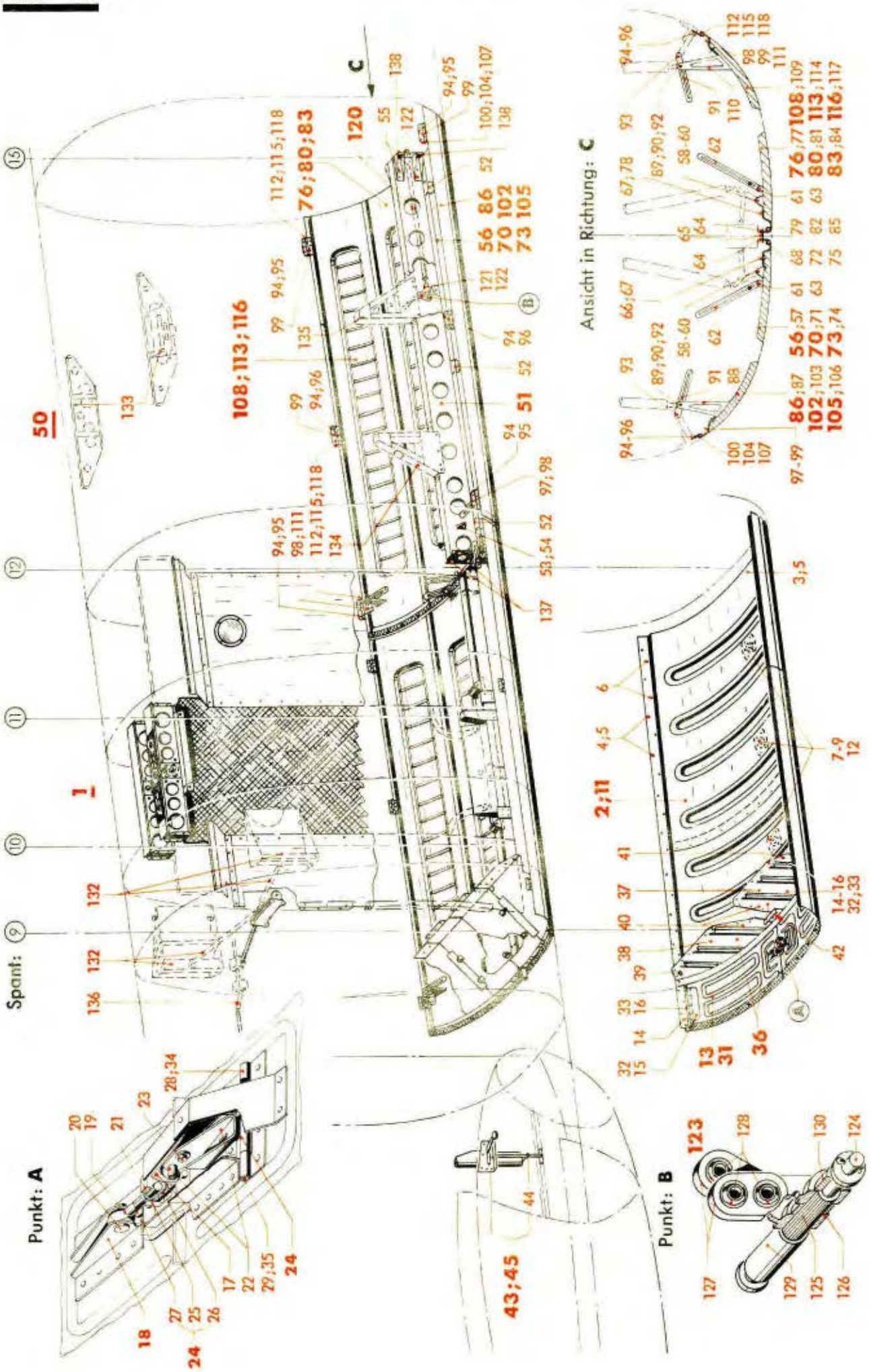

Werk-stoff	Stück	Benennung	Ersatzteil-Nr.	Bild: 7 Orts-Nr.	Bem.
		Hintere Magazinklappe, außen, rechts, vollst.	**88.123-312**	**113**	
		(1. Behelf für Orts-Nr. 108)			
		(2. „ siehe „ 116)			
		einschließlich Orts-Nr. 89-96; 98; 99; 101; 110; 111; 114 und 115			
	1	Wannenblech (für Punktschweißung)	88.123-312.02	114	
	3	Gelenkstift 6 ø	88.123-312.13	115	
		Hintere Magazinklappe, außen, rechts, vollst.	**88.123-301**	**116**	
		(2. Behelf für Orts-Nr. 108)			
		(1. „ siehe „ 113)			
		einschließlich Orts-Nr. 89-96; 98; 99; 101; 110; 111; 117 und 118			
	1	Wannenblech (für Nietung)	88.123-301.02	117	
	3	Gelenkstift 6 ø	88.123-300.21	118	
	1	**Zugstange 560 lang, verstellbar (Rohr 12 x 1), vollst.**	**88.942-31**	**120**	
		einschließlich Orts-Nr. 121 und 122			
	1	Gabelschraube M 6	88.942-211.01	121	
	2	Bolzen mit Kopf	6 f 8x14x12 DIN 1434	122	
	1	**Lagerung, vollst.**	**88.942-45**	**123**	
		einschließlich Orts-Nr. 124-131			
	1	Zylinderstift	8 m 6 x 90 lg N 15204	124	
	1	Buchse mit Kerbverzahnung 13 ø 8 ø H 8	88.942-4507	125	
	1	Abstandsbuchse	14 x 8 Ju N 17003	126	
	2	Hebel 50 mm lang (Preßteil) mit 2 Gelenklagern	88.942-204.06 . .	127	
		Hebel 50 mm lang (Behelf) mit 2 Gelenklagern	88.942-204.07 . .		
	4	Gelenklager	GL 6 DIN L 351	128	
	1	Abstandsbuchse 16 8,2 ø x 28,5 lang	88.942-4501	129	
	1	„ 16 8,2 ø x 10,5 „	88.942-4502	130	
	3	Abbinder	A 3 x 100 Ju N 26001	(131)	
		Hutze mit Zugstange	siehe Konstr.-Gruppe 1, Rumpf-Oberschale	132	
		seitliche Rollenlagerung zwischen Spant 13 und 14		133	
		Trägerstütze zwischen Spant 12 und 15, vorn	siehe Sonderabschnitt: Bewaffnung	134	
		„ „ „ 12 „ 15, hinten		135	
		Klappenbetätigung		136	
		Sechskantbolzen 6 ø für Träger	siehe Konstr.-Gruppe 1, Rumpf-Unterschale Spant 12	137	
		Sechskantschrauben M 6 im 1. und 2. Lastenraum	siehe Konstr.-Gruppe 1, Rumpf-Unterschale Spant 15	138	

Unbefugte Verwendung ist strafbar und macht schadenersatzpflichtig

JFM-FTVDru
080841
BaSbKü

Rumpf-Ausstattung
(Fernerkunder)

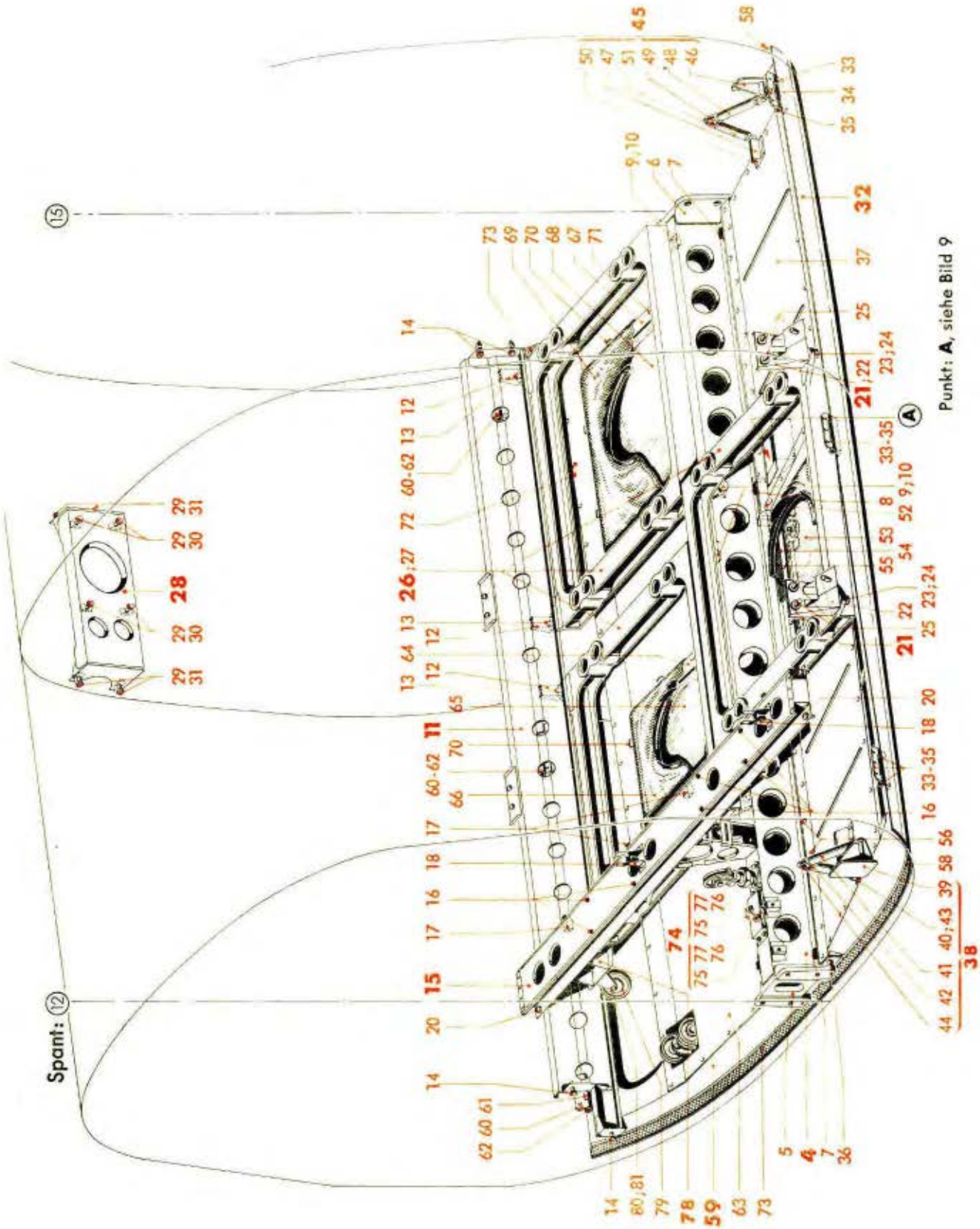

Werk-stoff	Stück	Benennung	Ersatzteil-Nr.	Bild: 8 Orts-Nr.	Bem.
	1	**Einbausatz für Fernerkunder, vollst.** hierzu Bild 8-10	**88.152-Z 18**	**(1)**	
	1	**Handkamera-Einbau, vollst.** (Aufteilung siehe Bild 10, Orts-Nr. 1)	2. Deckblatt zu **88.166-127**	**(2)**	aus AV 4075/41
	1	**Lagerung für Bildgeräte-Antrieb, vollst.** (Aufteilung siehe Bild 10, Orts-Nr. 10)	**88.152-87**	**(3)**	
	1	**mittlerer Träger, vollst.** einschließlich Orts-Nr. 5-10	**88.152-80**	**4**	
	1	Flanschplatte (Preßteil) (am Spant 12)	88.152-8001	5	
		„ (Behelf) (am Spant 12)	88.152-80 H 01		
	1	„ (Preßteil) (am Spant 15)	88.152-8002	6	
		„ (Behelf) (am Spant 15)	88.152-80 H 02		
	2	Gummipuffer	88.152-8014	7	
	1	„	88.152-8013	8	
	6	doppelseitige Annietmutter, selbstsichernd	M 8 Lg N 14480	9	
	6	Sechskantschraube	M 8 x 28 DIN 931	10	
	1	**seitlicher Träger, vollst.** einschließlich Orts-Nr. 12-14	**88.152-81**	**11**	
	4	Böckchen (Preßteil)	88.152-8101	12	
		„ (Behelf)	88.152-81 H 01		
	4	Sechskantschraube	88.152-8112	13	aus M 8x25 DIN 931
	4	Sechskantbolzen 6 ø, nicht abgesetzt	12 Ju N 113834	14	
	1	**Querträger, vollst.** einschließlich Orts-Nr. 16-20	**88.152-85**	**15**	
	8	doppelseitige Annietmutter, selbstsichernd	M 6 Lg N 14480	16	
	4	belederte Schelle	88.152-85 H 01	17	
	2	Bock mit Schelle	88.152-85 H 02	18	
	4	Schelle, einseitige Befestigung	6 Ju N 15802	(19)	
	4	Sechskantschraube (für Befestigung des Querträgers)	M 6 x 18 DIN Kr 551	20	
	1	**Lagerung für Grundrahmen, vollst.** einschließlich Orts-Nr. 22-25	**88.152-88**	**21**	
	2	Halterung (Preßteil) (vernietet)	88.152-8801	22	
		„ (Behelf, Schweißstück) (vernietet)	88.152-8818		
	2	doppelseitige Annietmutter, selbstsichernd (vernietet)	M 8 Lg N 14480	23	

Unbefugte Verwendung ist strafbar und macht schadenersatzpflichtig

Rumpf-Ausstattung
(Fernerkunder)

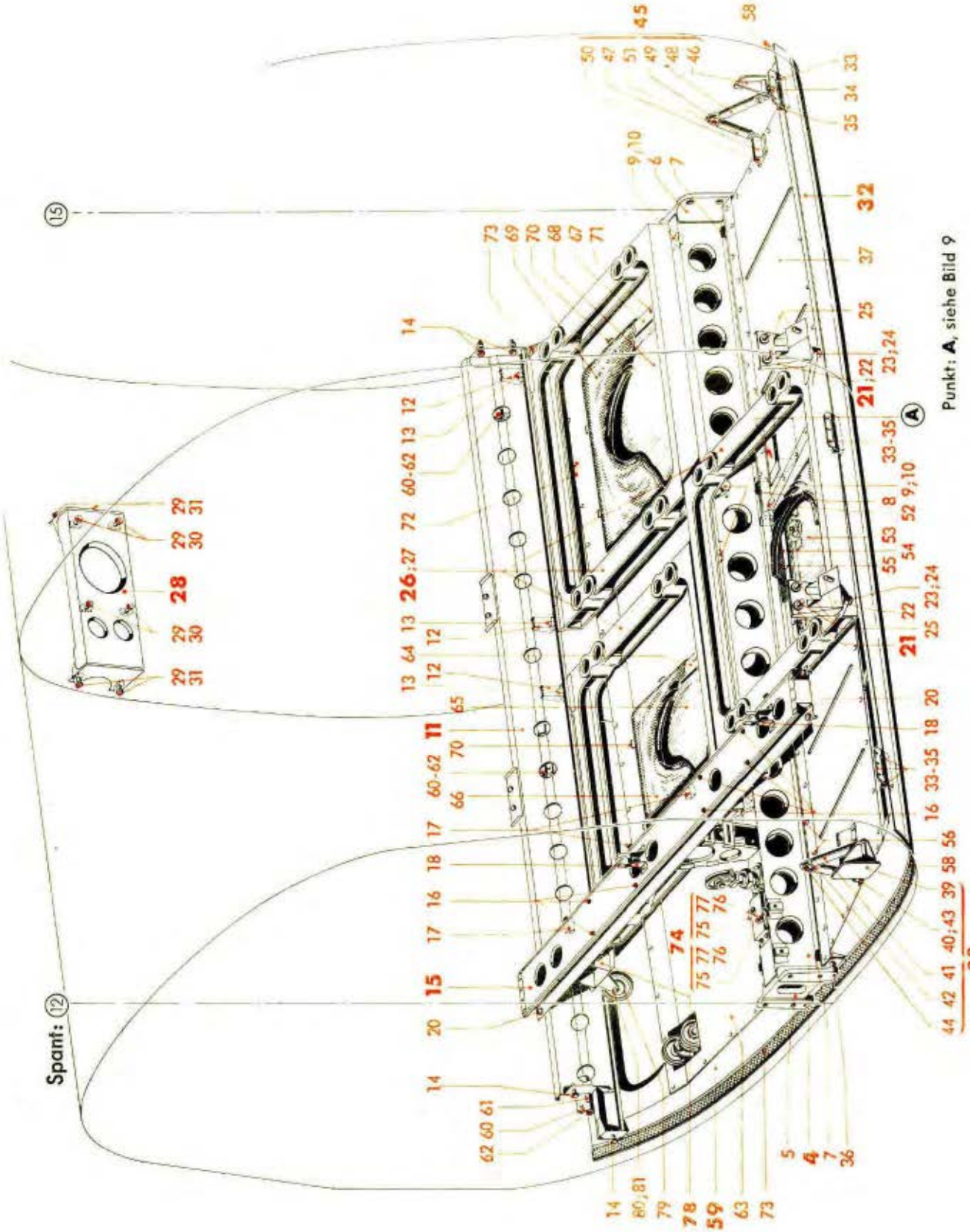

Werk-stoff	Stück	Benennung	Ersatzteil-Nr.	Bild: 8 Orts-Nr.	Bem.
	2	Sechskantschraube (für Befestigung des Grundrahmens)	M 8 x 25 DIN 931	24	
	6	Sechskantschraube (für Befestigung des Lagers)	M 6 x 22 DIN Kr 551	25	
	3	**Grundrahmen, vollst.**	**88.152-84**	**26**	
		einschließlich Orts-Nr. 27			
	1	Grundrahmen, allein (Gußstück)	88.152-8401	27	
		„ „ (Behelf)	88.152-100		
	1	**Motor-Lagerung, vollst.**	**88.152-86**	**28**	
		einschließlich Orts-Nr. 29-31			
	8	doppelseitige Annietmutter, selbstsichernd	M 6 Lg N 14480	29	
	4	Sechskantschraube	M 6 x 28 DIN Kr 551	30	
	4	„	M 6 x 12 DIN Kr 551	31	
	1	**Klappe, links, vollst.**	**88.152-200**	**32**	
		einschließlich Bild 8, Orts-Nr. 33-58 und Bild 9, Orts-Nr. 2-38			
	3	Gelenkhälfte	88.123-302.08	33	
	3	„	88.152-6611	34	
	3	Gelenkstift 6 ø	88.152-200.35	35	
	2	Führung (Schweißstück) für Stoßstangen	88.152-82 H 01	36	
	1	Abdeckblech	88.152-200.20	37	
	1	**Feststellhebel (hinter Spant 12), vollst.**	**88.152-200 H 11**	**38**	
		einschließlich Orts-Nr. 39-44			
	1	Lager (Schweißstück, an Spant 12)	88.152-200.101/..	39	
	1	Bock (mit Klappe vernietet)	88.152-200.97	40	
	1	Stoßstange (Rohr 16 x 1), einbaufertig	88.152-200.103/..	41	
	1	„ („ 16 x 1), „	88.152-200.102/..	42	
	1	Bolzen (Splintbolzen)	6 x 54 Lg N 15229	43	
	1	„ („)	6 x 16 Lg N 15229	44	
	1	**Feststellhebel (vor Spant 15), vollst.**	**88.152-200 H 12**	**45**	
		einschließlich Orts-Nr. 46-51			
	1	Lager (Schweißstück, an Spant 15)	88.152-200.111/..	46	
	1	Bock (mit Klappe vernietet)	88.152-200.97	47	
	1	Stoßstange (Rohr 16 x 1), einbaufertig	88.152-200.116/..	48	
	1	„ („ 16 x 1), „	88.152-200.115/..	49	
	1	Bolzen (Splintbolzen)	6 x 54 Lg N 15229	50	
	1	„ („)	6 x 16 Lg N 15229	51	
	1	Rahmen (Schweißstück)	88.152-200 H 02	52	
	1	Sichtscheibe	88.152-200 H 03	53	
	1	Rahmen (Schweißstück)	88.152-200 H 01	54	
	1	Abdichtung	1. Deckblatt zu 88.152-200 H 13	55	a.3.Dbl.zu 88.152-200
	Nach Bedarf	Flachrundschraube	M 5 x 12 Ju N 14155	56	
		„	M 5 x 14 Ju N 14155	(57)	
		Chromlederstreifen 15 x 4		58	

Unbefugte Verwendung ist strafbar und macht schadenersatzpflichtig

Rumpf-Ausstattung
(Fernerkunder)

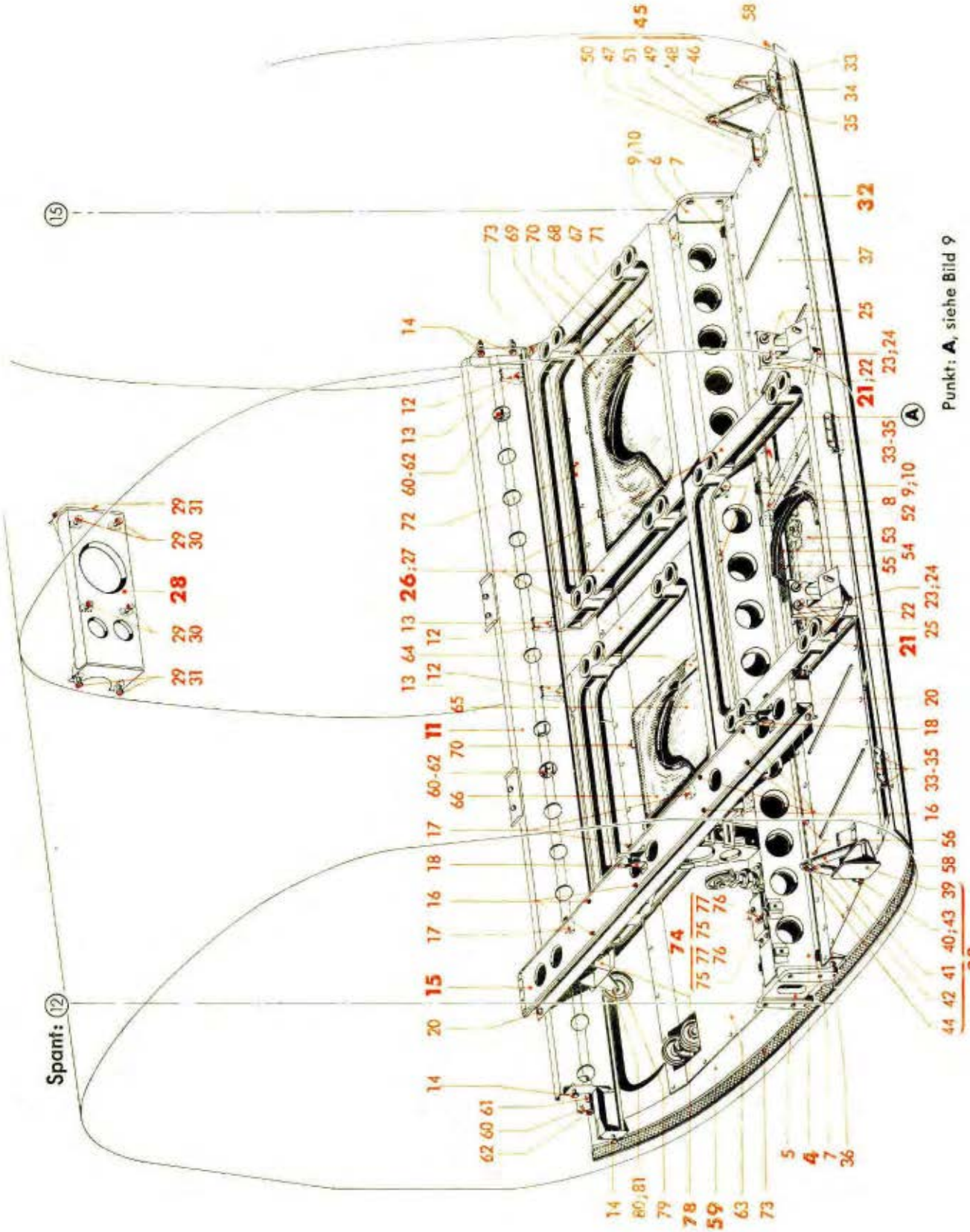

Werk-stoff	Stück	Benennung	Ersatzteil-Nr.	Bild: 8 Orts-Nr.	Bem.
	1	**Klappe, rechts, vollst.** einschließlich Bild 8, Orts-Nr. 60-73 und Bild 9, Orts-Nr. 40-67	**88.152-201**	**59**	
	3	Gelenkhälfte	88.152-6611	60	
	3	"	88.152-8302	61	
	3	Gelenkstift 6 ø	88.152-201.26	62	
	1	Abdeckblech	88.152-201.03	63	
	1	Rahmen für Sichtscheibe, vorn	88.152-201 H 02	64	
	1	Sichtscheibe, vorn	88.152-201 H 04	65	
	1	Abdichtung für Sichtscheibe, vorn	1. Deckblatt zu 88.152-201 H 11	66	a. 2. Dbl. zu 88.152-201/
	1	Rahmen für Sichtscheibe, hinten	88.152-201 H 03	67	
	1	Sichtscheibe, hinten	88.152-201 H 05	68	
	1	Abdichtung für Sichtscheibe, hinten	1. Deckblatt zu 88.152-201 H 10	69	aus 2. Deckbl.
	Nach Bedarf	Feder für Abdichtungen	1. Deckblatt zu 88.152-201.30	70	zu 88.152-201/
	Nach Bedarf	Flachrundschraube	M 5 x 20 Ju N 14155	71	
	Nach Bedarf	"	M 5 x 12 Ju N 14155	72	
	Nach Bedarf	Chromlederstreifen 4 x 8 und 4 x 15		73	
		Aufteilung für:			
		Ablenkungsrollen am mittleren Träger, vollst. einschließlich Orts-Nr. 75-77	1. Deckblatt zu **88.152-202 H 10**	**74**	vgl. Bild 9 O.-Nr. 101
	2	Seilrolle 25 ø mit Querkugellager EL 6 DIN L 89	88.947-1255/..	75	
	4	Abstandsbuchse	6,2 x 1,5 Ju N 17018	76	
	2	Sechskantbolzen 6 ø, nicht abgesetzt	18 Ju N 113834	77	
		Aufteilung für:			
		Seilrollenlagerung am Querträger, vollst. einschließlich Orts-Nr. 79-81	**88.152-202 H 08**	**78**	vgl. Bild 9, O.-Nr. 108
	1	Seilrolle mit Querkugellager EL 6 DIN L 89	50 DIN L 61	79	
	2	Abstandsbuchse	6,2 x 4,5 Ju N 17018	80	
	1	Bolzen (Splintbolzen)	6 x 24 Lg N 15229	81	

Unbefugte Verwendung ist strafbar und macht schadenersatzpflichtig

Rumpf-Ausstattung
(Fernerkunder)

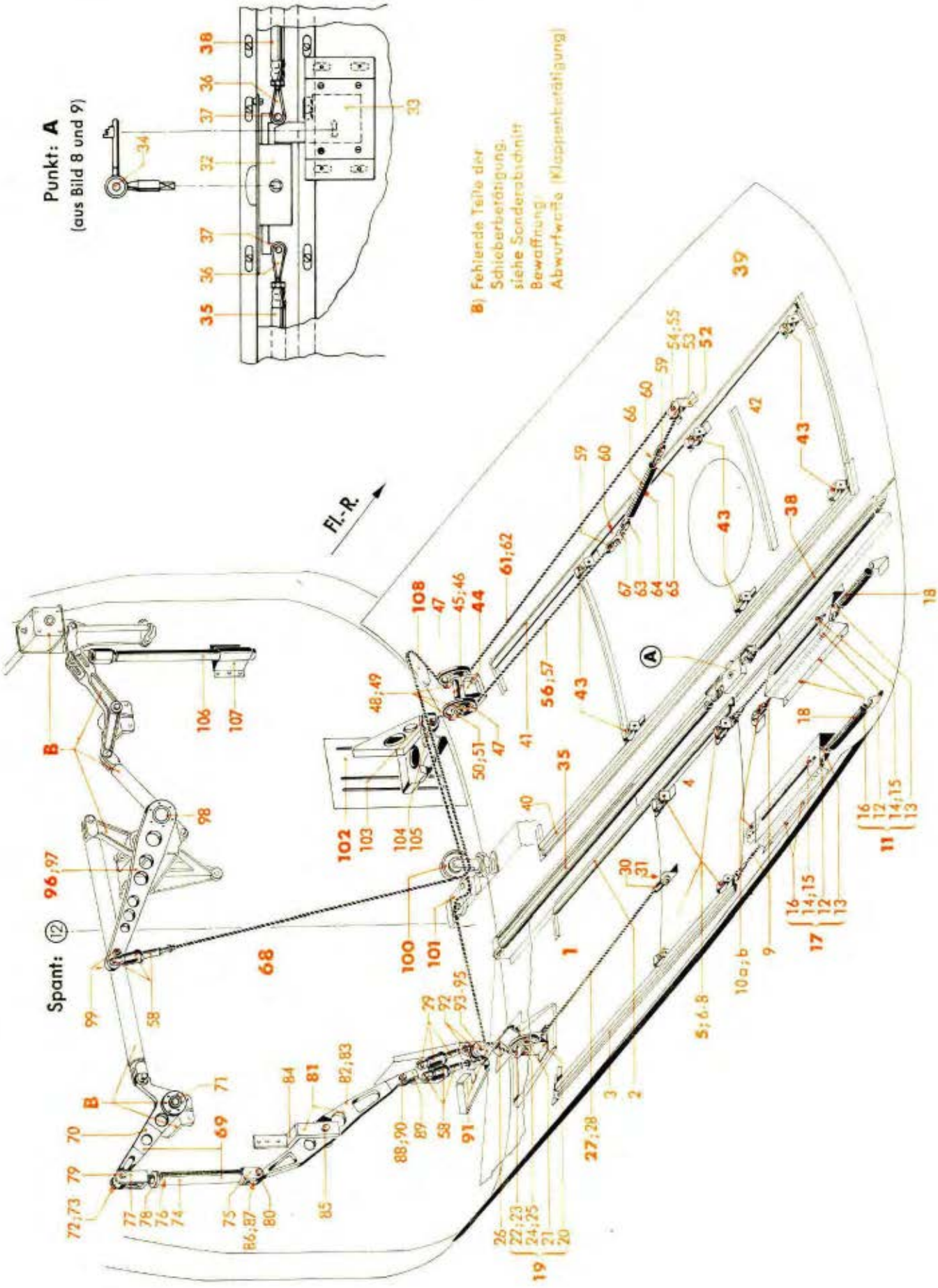

Werk-stoff	Stück	Benennung	Ersatzteil-Nr.	Bild: 9 Orts-Nr.	Bem.
		Klappe, links, vollst.	**88.152-200**	**1**	
		einschließlich Bild 8, Orts-Nr. 33-58 und Bild 9, Orts-Nr. 2-38			
	1	Führungsschiene, innen	88.152-200.21	2	
	1	„ außen	88.152-200.22	3	
	1	Schieberblech	88.152-200.19	4	
	4	**Federnde Rolle, vollst.**	**88.152-201 H 01**	**5**	
		einschließlich Orts-Nr. 6-8			
	1	Seilrolle 25 ø mit Querkugellager EL 6 DIN L 89	88.947-1255/..	6	
	2	Klemmfeder (Draht 0,8 ø)	88.152-201.49	(7)	
	1	Bolzen mit Kopf 6 ø f 8 x 17 x 15	88.152-201.46	8	
	2	Drahtseil mit 1 Kausche	1,8 x 850 Ju N 15516	9	
	2	Gabel ohne Verstellung mit Bolzen 5 Ju N 15234	1,9 Ju N 15533	10a	nur gemeinsam austauschbar
	4	Abstandsbuchse	6,2 x 2,2 Ju N 17018	10b	
	1	**Bock mit Seilrolle, vollst.**	**88.152-200 H 09**	**11**	
		einschließlich Orts-Nr. 12-16			
	1	Seilrolle mit Querkugellager EL 6 DIN L 89	50 DIN L 61	12	
	1	U-Profil mit Drahtöse (Schweißstück)	88.152-200.76/..	13	
	1	Beilage (Abstandsbuchse) 22/6 ø x 8 dick	88.152-200.77	14	
	1	Bolzen (Splintbolzen)	6 x 26 Lg N 15229	15	
	8	Flachrundschraube	M 5 x 12 Ju N 14155	16	
	1	**Bock mit Seilrolle, vollst.**	**88.152-200 H 08**	**17**	
		einschließlich Orts-Nr. 12-16			
	2	Zugfeder	88.152-200.24	18	
	1	**Seilrolle, vollst.**	**88.152-200 H 04**	**19**	
		einschließlich Orts-Nr. 20-25			
	1	Lagerbock, einbaufertig	88.152-200.52/..	20	
	1	Seilrolle mit Querkugellager EL 6 DIN L 89	50 DIN L 61	21	
	2	Seilführungshälfte	A 27,2 Ju N 87753	22	
	2	„	B 26,4 Ju N 87753	23	
	2	Abstandsbuchse	6,2 x 3 Ju N 17018	24	
	1	Bolzen (Splintbolzen)	6 x 22 Lg N 15229	25	
	1	Ablenkrolle, vollst.	88.152-200 H 10	26	
	1	**Seilzug, vollst.**	**88.152-200 H 05**	**27**	
		bestehend aus Orts-Nr. 28-31			
	1	Drahtseil	88.152-200.60	28	aus 1,8 DIN L 9
	1	Gabel mit Verstellung und mit Bolzen 5 Ju N 15234	1,9 Ju N 15525	29	
	1	Gabel ohne Verstellung, mit Bolzen 5 Ju N 15234	1,9 Ju N 15533	30	
	2	Abstandsbuchse	6,2 x 2,2 Ju N 17018	31	

Unbefugte Verwendung ist strafbar und macht schadenersatzpflichtig

Rumpf-Ausstattung
(Fernerkunder)

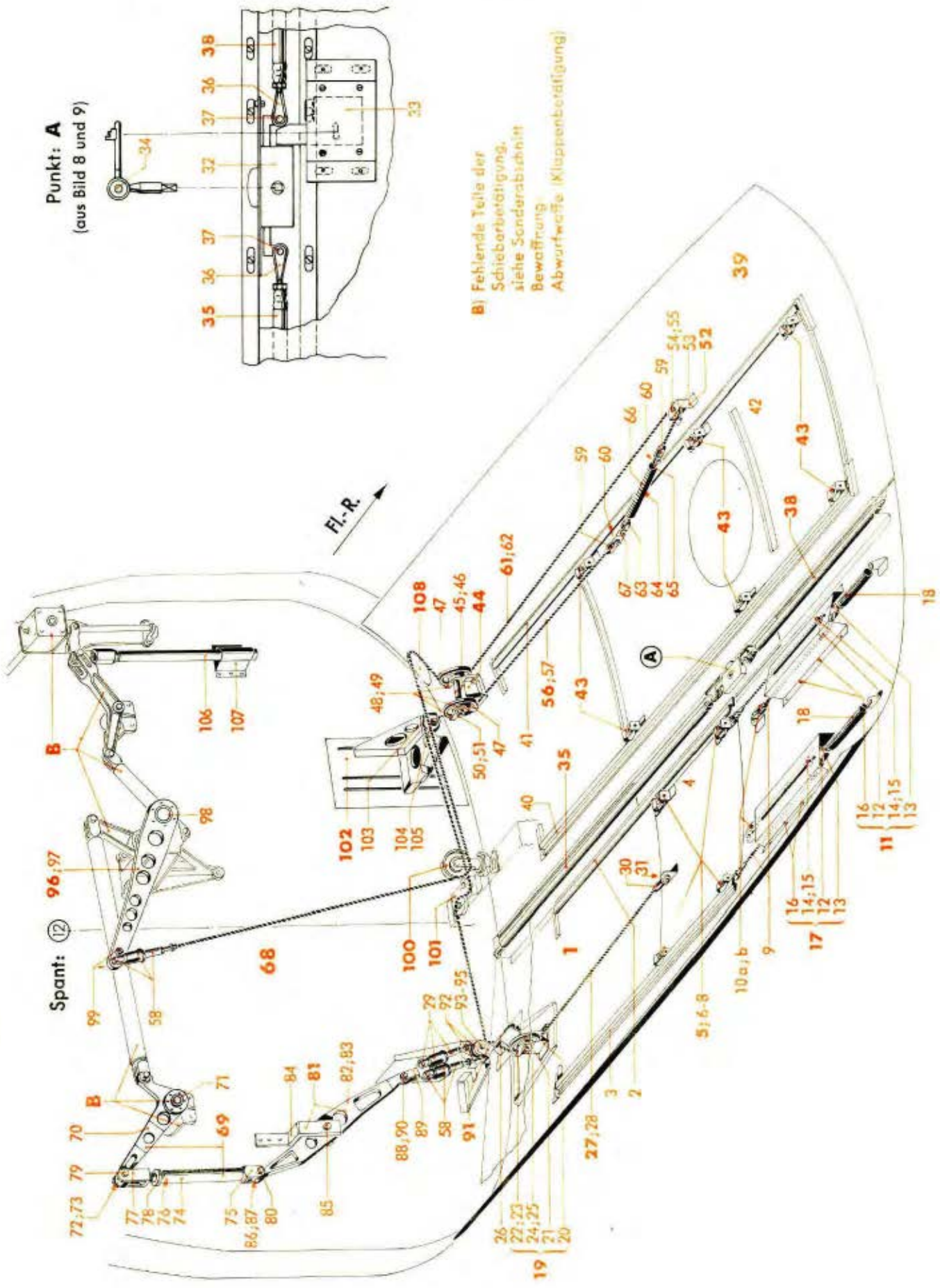

Werkstoff	Stück	Benennung	Ersatzteil-Nr.	Bild: 9 Orts-Nr.	Bem.
	1	Basquill-Schloß	88.152-8220	32	
	1	Schloß	88.152-200 H 06	33	
	1	Doppelschlüssel	88.152-82 H 06	34	
	1	**Stoßstange 935 lang, verstellbar (Rohr 15 x 1), vorn, vollst.** einschließlich Orts-Nr. 36 und 37	**88.152-82 H 04**	**35**	
	1	Gabelschraube M 6	88.152-8255	36	
	1	Bolzen mit Kopf	4 f 8x12x9 DIN 1434	37	
	1	**Stoßstange 560 lang, verstellbar (Rohr 15 x 1), vorn, vollst.** einschließlich Orts-Nr. 36 und 37	**88.152-82 H 03**	**38**	
		Klappe, rechts, vollst. einschließlich Bild 8, Orts-Nr. 60-73 und Bild 9, Orts-Nr. 40-67	**88.152-201**	**39**	
	1	Führungsschiene, innen	88.152-201.25	40	
	1	„ außen	88.152-201.24	41	
	1	Schieberblech mit Versteifungsprofilen und federnden Rollen, einbaufertig	88.152-201.02/..	42	aus 1. Dbl. zu 88.152-201/
	6	**Federnde Rolle, vollst.** einschließlich Orts-Nr. 6-8	**88.152-201 H 01**	**43**	
	1	**Doppelrollenlagerung, vollst.** einschließlich Orts-Nr. 45-51	**88.152-201 H 07**	**44**	
	1	Abstandsbuchse	6,2 x 42 Ju N 17018	45	
	2	„	6,2 x 6,5 Ju N 17018	46	
	2	Seilrolle mit Querkugellager EL 6 DIN L 89	50 DIN L 61	47	
	4	Seilführungshälfte	A 27,2 Ju N 87753	48	
	4	„	B 26,4 Ju N 87753	49	
	1	Linsenbolzen	M 6 x 82 DIN L 53	50	
	1	Sechskantmutter, selbstsichernd (Lief.: AGG)	(M 6 S)[1]	51	siehe auch Ju N 14404
	1	**Umlenkrolle, vollst.** einschließlich Orts-Nr. 53-55	**88.152-201 H 06**	**52**	
	1	Seilrolle mit Querkugellager EL 6 DIN L 89	25 Ju N 15502	53	
	2	Beilagescheibe (Abstandsbuchse) 12/6 ø x 2 dick	88.152-201.62	54	
	1	Bolzen (Splintbolzen)	6 x 18 Lg N 15229	55	
	1	**Seilzug, vollst.** bestehend aus Orts-Nr. 57-60	**88.152-201 H 08**	**56**	
	1	Drahtseil	88.152-201.76	57	aus 1,8 DIN L 9
	1	Gabel mit Verstellung und mit Bolzen 5 Ju N 15234	1,9 Ju N 15525	58	
	1	„ ohne „ „ „ „ 5 Ju N 15234	1,9 Ju N 15533	59	
	2	Abstandsbuchse	6,2 x 2,2 Ju N 17018	60	

[1] Aus Flußstahl (bei Bestellung angeben)

Unbefugte Verwendung ist strafbar und macht schadenersatzpflichtig

Rumpf-Ausstattung
(Fernerkunder)

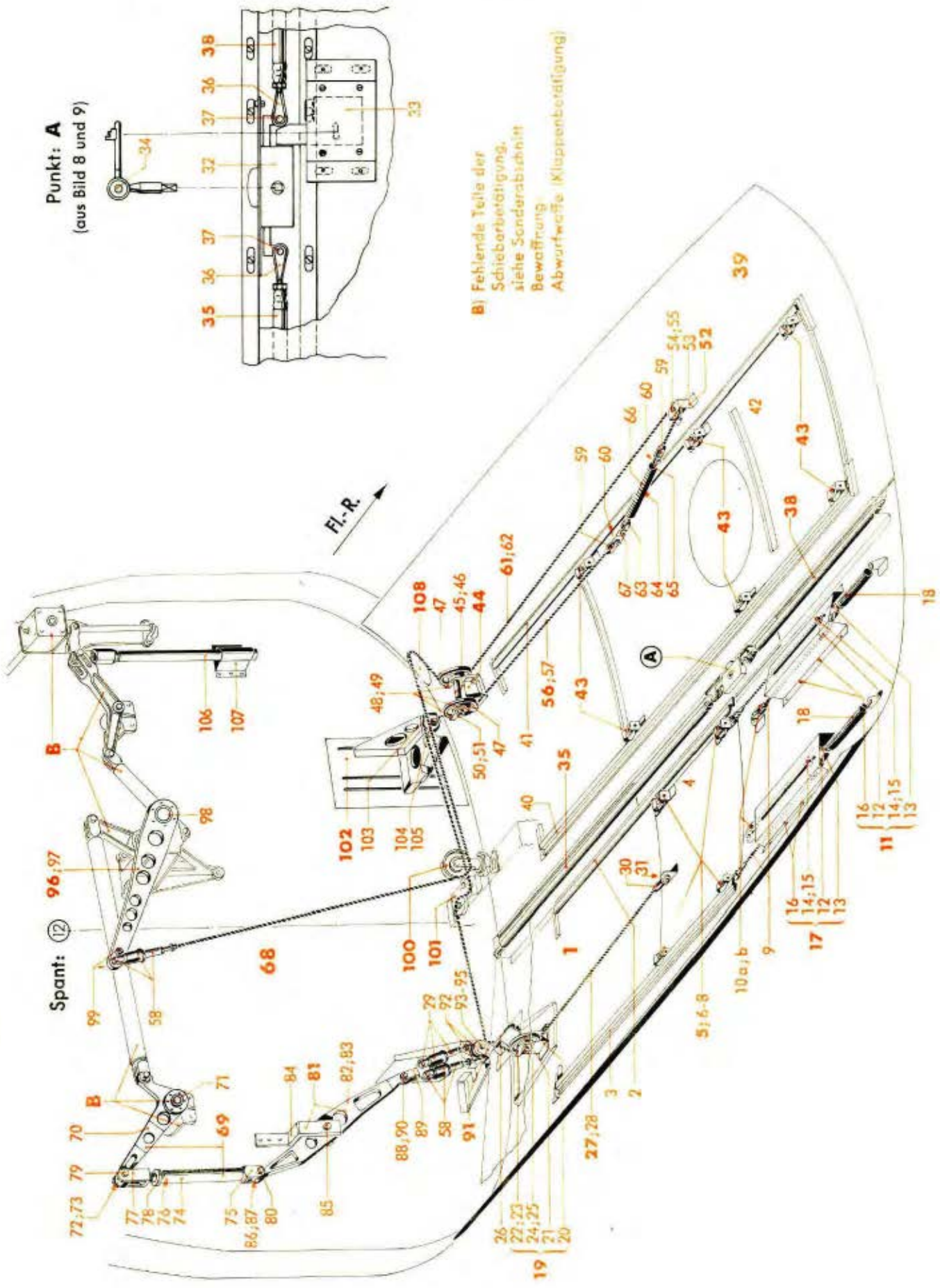

Werk-stoff	Stück	Benennung	Ersatzteil-Nr.	Bild: 9 Orts-Nr.	Bem.
	1	**Seilzug, vollst.**	**88.152-201 H 09**	**61**	
		bestehend aus Orts-Nr. 58-60 und 62			
	1	Drahtseil	88.152-201.77	62	aus 1,8 DIN L 9
	1	Spannschloß mit 1 Ösenspannschraube und 1 Gabelspannschraube	B 4 DIN L 85	63	
	1	Kausche	2 DIN L 69	64	aus 1. Deckbl.
	1	Drahtseil mit 1 Kausche	1,8 x 250 Ju N 15516	65	zu 88.152-201/
	1	Zugfeder	1. Deckblatt zu 88.152-201/1	66	
	1	Bolzen (Splintbolzen)	4 x 12 Lg N 15229	67	
		Dig. Copyright Luftfahrt-Archiv Hafner			
	1	**Schieberbetätigung, vollst.**	**88.152-202**	**68**	
		einschließlich Bild 8, Orts-Nr. 74-81 „ 9, „ 69-108 und „ 10, „ 15-30			
	1	**Winkelhebel, vollst.**	**88.152-202 H 02**	**69**	
		einschließlich Orts-Nr. 70-80			
	1	Winkelhebel, allein (vernietet)	88.152-202.33	70	
	1	Flansch (vernietet)	88.152-202.32	71	
	1	Pendelkugellager mit breitem Innenring	14 C 6 DIN L 89	72	
	1	Gewindering	A 16 M 24x1 Ju N 17011	73	
	1	Stoßstange (Rohr 20 x 1), einbaufertig	88.152-202.82/..	74	
	1	Gabelkopf (für Stoßstange)	Ju N 111903	75	
	1	Gewindestück M 16 x 1,5 (für Stoßstange)	Ju N 111908	76	
	1	Gabelschraube M 16 x 1,5 (für Stoßstange)	88.152-202.80	77	
	1	Nutmutter M 16 x 1,5 (für Stoßstange)	Ju N 20089	78	
	1	Sechskantbolzen 6 ø, nicht abgesetzt	30 Ju N 113834	79	
	1	„ 6 ø, „ „	20 Ju N 113834	80	
	1	**Doppelhebel, vollst.**	**88.152-202 H 03**	**81**	
		einschließlich Orts-Nr. 82-90			
	1	Doppelhebel, allein (vernietet)	88.152-202.34	82	
	1	Flansch (vernietet)	88.152-202.35	83	
	1	Lager	88.152-202.36	84	
	1	Bolzen 12 ø f 8 x 40 lang	88.152-202.40	85	
	1	Pendelkugellager mit breitem Innenring	14 C 6 DIN L 89	86	
	1	Gewindering	A 16 M 24x1 Ju N 17011	87	
	1	Kugellager, ballig, mit Einstellring	R 5-17 DIN L 89	88	
	1	Anschlußgabel mit 2 Kugellagern, ballig, mit Einstellring, R 5-17 DIN L 89, einbaufertig	88.152-202.37/..	89	
	1	Bolzen (Splintbolzen)	5 x 16 Lg N 15229	90	
	1	**Seilrollenlagerung am Spant 12, vollst.**	**88.152-202 H 06**	**91**	
		einschließlich Orts-Nr. 92-95			
	2	Seilrolle 25 ø mit Querkugellager EL 6 DIN L 89	88.947-1255/..	92	
	1	Abstandsbuchse	6,2 x 3 Ju N 17018	93	
	2	„	6,2 x 1,5 Ju N 17018	94	
	1	Sechskantbolzen 6 ø, nicht abgesetzt	28 Ju N 113834	95	

Unbefugte Verwendung ist strafbar und macht schadenersatzpflichtig

Rumpf-Ausstattung
(Fernerkunder)

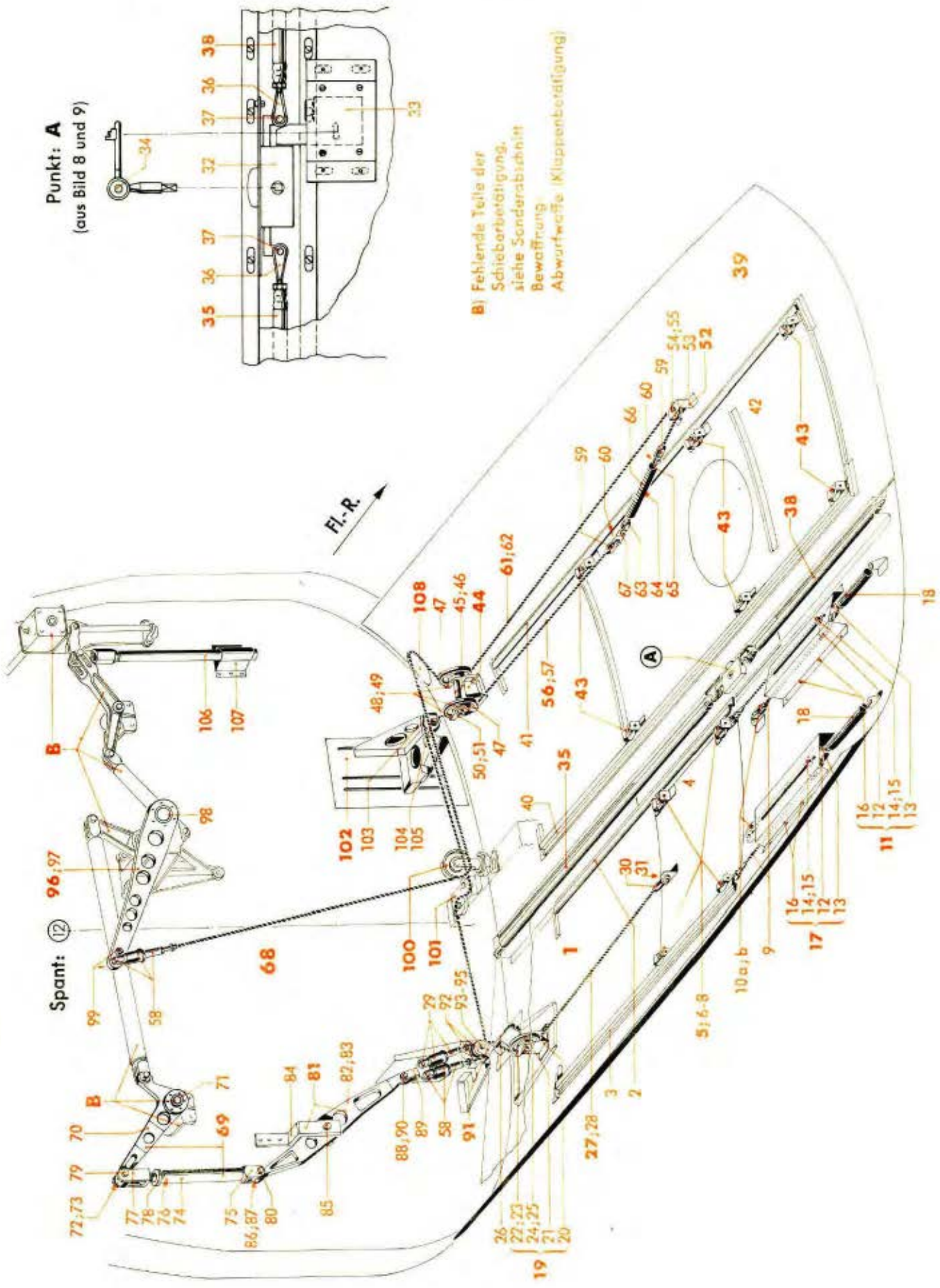

Werk-stoff	Stück	Benennung	Ersatzteil-Nr.	Bild: 9 Orts-Nr.	Bem.
	1	**Hebel, vollst.**	**88.152-202 H 01**	**96**	
		bestehend aus Orts-Nr. 97-99			
	1	Hebel, allein } (vernietet)	88.152-202.30	97	
	1	Flansch }	88.152-202.31	98	
	2	Kugellager, ballig, mit Einstellring	R 5-17 DIN L 89	99	
	1	**Seilrollenlagerung am mittleren Träger, vollst.**	**88.152-202 H 09**	**100**	
		(Aufteilung siehe Bild 10, Orts-Nr. 15)			
	1	**Ablenkungsrollen am mittleren Träger, vollst.**	1. Deckblatt zu **88.152-202 H 10**	**101**	aus AV 4528/41
		(Aufteilung siehe Bild 8, Orts-Nr. 74)			
	1	**Seilrollenlagerung am Spant 12, rechts, vollst.**	**88.152-202 H 07**	**102**	
		einschließlich Orts-Nr. 103-105			
	1	Seilrolle 25 ø mit Querkugellager EL 6 DIN L 89, einbaufertig	88.947-1255/..	103	
	2	Abstandsbuchse	6,2 x 1,5 Ju N 17018	104	
	1	Sechskantbolzen 6 ø, nicht abgesetzt	20 Ju N 113834	105	
	1	Führungsstange (Rohr 20 x 1)	88.152-202 H 05	106	
	1	Führung	88.152-202 H 04	107	
	1	**Seilrollenlagerung am Querträger, vollst.**	**88.152-202 H 08**	**108**	
		(Aufteilung siehe Bild 8, Orts-Nr. 78)			

Unbefugte Verwendung ist strafbar und macht schadenersatzpflichtig

Rumpf-Ausstattung
(Fernerkunder)

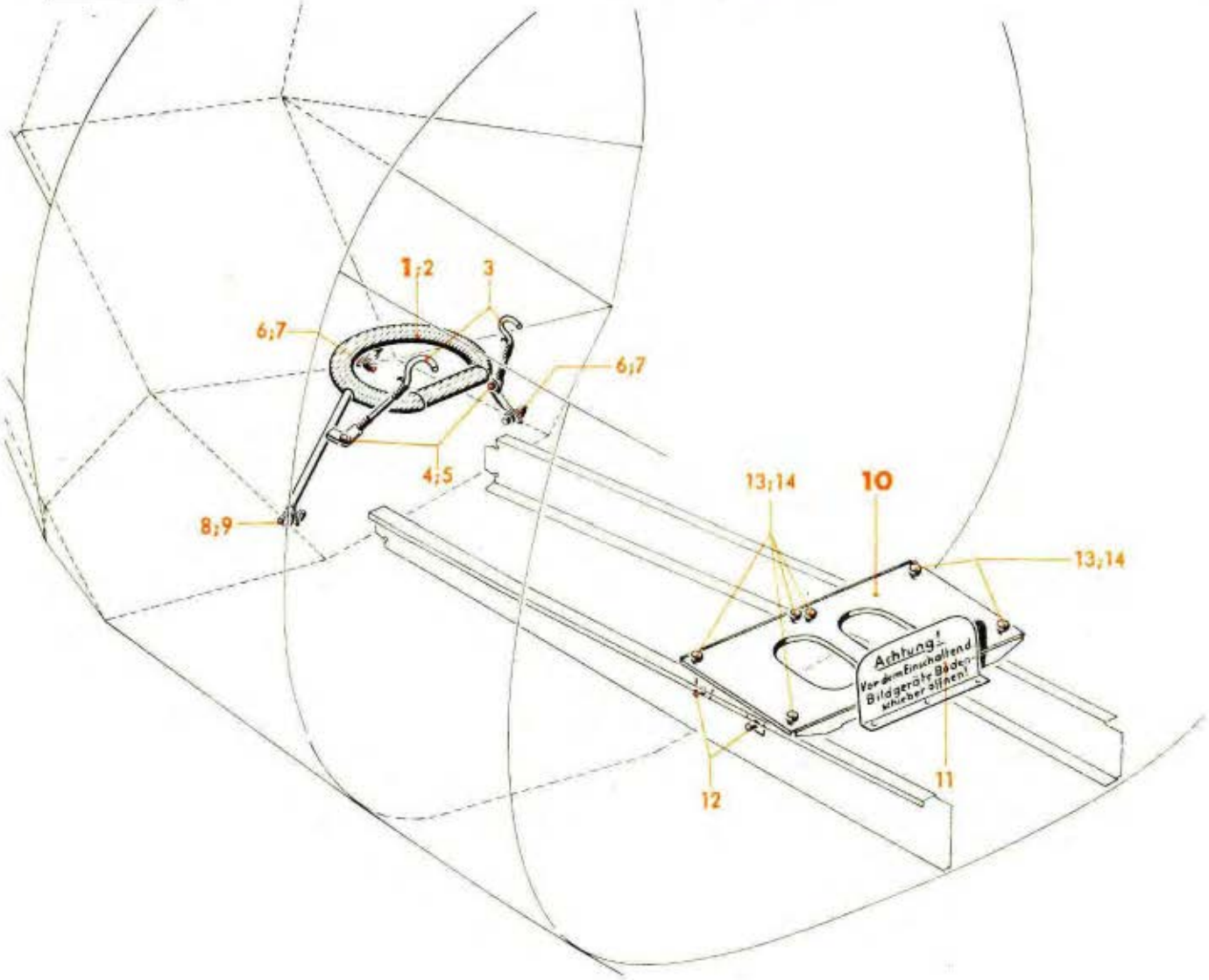

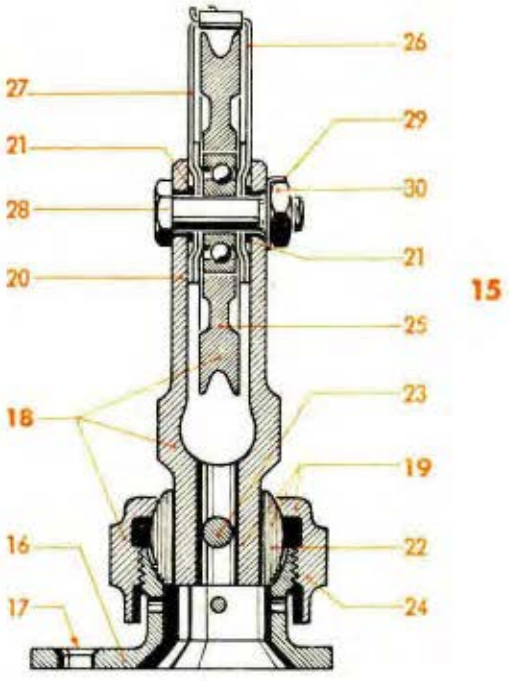

Werk-stoff	Stück	Benennung	Ersatzteil-Nr.	Bild: 10 Orts-Nr.	Bem.
		Aufteilung für:			
		Handkamera-Einbau, vollst. einschließlich Orts-Nr. 2-9	2. Deckblatt zu 88.166-127	1	vgl. Bild 8, Orts-Nr. 2
	1	Ring mit Streben und Polster, einbaufertig	2. Deckblatt zu 88.166-127 H 01/..	2	
	2	Halter	2. Deckblatt zu 88.166-127 H 05	3	
	4	Scheibe 14/4,8 ø x 2,5 dick	2. Deckblatt zu 88.166-127.01	4	
	2	Linsenschraube	M 4 x 18 DIN 85[1]	5	
	4	Scheibe (Keil)	2. Deckblatt zu 88.166-127.02	6	
	2	Linsenschraube	M 4 x 25 DIN 85[1]	7	
	2	Scheibe (Keil)	2. Deckblatt zu 88.166-127.03	8	
	1	Linsenschraube	M 4 x 25 DIN 85[1]	9	
		Aufteilung für:			
		Lagerung für Bildgeräte-Antrieb, vollst. einschließlich Orts-Nr. 11-14	**88.152-87**	**10**	vgl. Bild 8 Orts-Nr. 3
	1	Schild: „Achtung! Vor dem Einschalten . . ."	1. Deckblatt zu 88.152-8715	11	aus AV 4544/41
	4	Sechskantschraube (für Befestigung der Lagerung)	M 6 x 15 DIN Kr 551	12	
	8	" (für Befestigung des Bildgeräte-Antriebs)	M 6 x 20 DIN Kr 551	13	
	8	Einseitige Annietmutter mit Fibersicherung (für Befestigung des Bildgeräte-Antriebs)	M 6 Lg N 14476	14	
		Aufteilung für:			
		Seilrollenlagerung am mittleren Träger, vollst. einschließlich Orts-Nr. 16-30	**88.152-202 H 09**	**15**	vgl. Bild 9 O.-Nr. 100
	1	Flanschfuß	22,5 Ju N 87766	16	
	3	Sechskantschraube	M 6 x 15 DIN Kr 551	17	
	1	**Seilrollenlagerung, vollst.** bestehend aus Orts-Nr. 19-30	**50 Ju N 87761**	**18**	
	1	**Seilrollenhalter, vollst.** bestehend aus Orts-Nr. 20-24	**Ju N 87780**	**19**	
	1	Seilrollenhalter, allein	Ju N 87780-01	20	
	2	Buchse mit Bund	6,2 Ju N 17017	21	
	1	Gelenkkugel	14 Ju N 87764	22	
	1	Knebelkerbstift (Lief.: Kerbkonus-G.m.b.H.-Dresden)	(4 x 20 KS 3)	23	
	1	Überwurfmutter	M 26x1,5 Ju N 87765	24	
	1	Seilrolle mit Querkugellager EL 6 DIN L 89	50 DIN L 61	25	
	2	Seilführungshälfte	A 27,2 Ju N 87753	26	
	2	"	B 26,4 Ju N 87753	27	
	1	Sechskantbolzen mit Sicherungsnut	6 x 21 Ju N 14163	28	
	1	Sicherungsblech	6,2 x 0,5 Ju N 14517	29	
	1	Sechskantmutter	M 6 Lg N 14483.1	30	

[1] Aus Flußstahl (bei Bestellung angeben)

Unbefugte Verwendung ist strafbar und macht schadenersatzpflichtig

Inhaltsverzeichnis

Bild	Benennung	Seite
1-10	**Rumpf-Ausstattung**	**1-4**
1	Funkersitz, lose Ausstattungsteile, Blendschutz für Fenster zwischen Spant 3 und 4, Blendschutz für Bodenfenster, Regenschutz für FT-Gerätetafel	1
	Führersitz, Karten-Abstellkasten, Lagerung für Z-Munition und Lagerung für Rauchgerätehebel, Blendschutz für Kanzel	1 u. 2
2	Klappsitz für Bombenschütze, Notsitz, Befestigungspunkte für den Bauchgurt für Notsitz, lose Ausstattungsteile (Schultergurt, Bauchgurt, Stehgurt), Gasmasken-Einbau, Schnurhalterung (für Z-Munition), zusammenlegbare Leiter	3
3	Aufteilung für: Klappsitz für Bombenschütze (siehe Baugruppe 154, Bild 3)	—
4	Aufteilung für: Gurtrolle am Führersitz, Zusatzteile für den gepreßten Führersitz, Karten-Abstellkasten, Lagerung für Z-Munition und Lagerung für Rauchgerätehebel	4
5	Aufteilung: Lagerung für Funkersitz, Funkersitz-Unterteil, Rückenlehne (siehe Baugruppe 154, Bild 5)	—
6	Zusatzteile für Bombenausrüstung im 1. Lastenraum (siehe Baugruppe 154, Bild 6)	—
7	Zusatzteile für Rumpfbehälter im 1. und 2. Lastenraum (siehe Baugruppe 154, Bild 7)	—
8-10	Einbausatz für Fernerkunder (siehe Baugruppe 154, Bild 8-10)	—

Hierzu Baugruppe 154
Rumpf-Ausstattung

Anm.: **Truppen-Ersatzteil-Liste** ist auf Tabellenseiten durch **Rotdruck** gekennzeichnet.

Unbefugte Verwendung ist strafbar und macht schadenersatzpflichtig

JFM-FTVDru
270841
SbKü

Juni 1941

Junkers Flugzeug- und -Motorenwerke Aktiengesellschaft, Dessau

Rumpf-Ausstattung

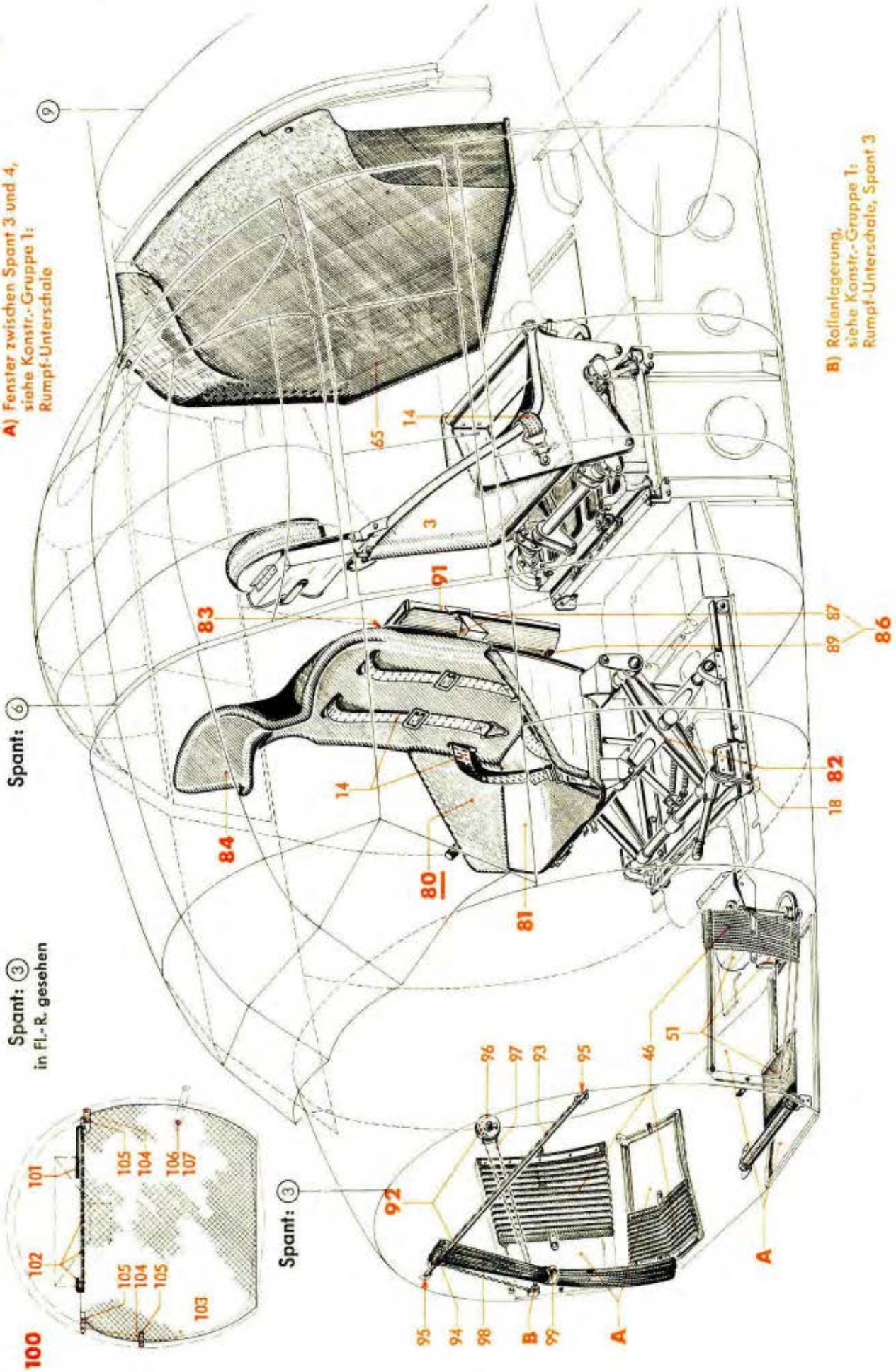

Werk-stoff	Stück	Benennung	Ersatzteil-Nr.	Bild: 1 Orts-Nr.	Bem.
	1	**Rumpf-Ausstattung, vollst.**	**88.157**	**(79)**	
		Aus Baugruppe 154, Bild 1, sind folgende Zwischen- und Untergruppen vollständig zu entnehmen: **(zugehörige Einzelteile siehe daselbst)**			
	1	Funkersitz	88.152-Z 02	3	
		Lose Ausstattungsteile		14	aus Stckl. 88.152-24/
	1	Verbindungsteile	88.152-30	18	
	1	Blendschutz für Bodenfenster zwischen Spant 3 und 4	88.157-29	46	
	1	Blendschutz für Bodenfenster	88.157-38	51	
	1	Regenschutz für FT-Gerätetafel	88.154-39	65	
		Für Baugruppe 157 kommen hinzu:			
	1	**Führersitz, vollst.** einschließlich Orts-Nr. 81-90	**88.157-Z 01**	**80**	
	1	**Führersitz, allein (Schweißstück)**	3. Deckblatt zu **88.157-01**	**81**	aus AV 4597a/41
	1	**Führersitz-Unterteil** (Lief.: Schmittner)	**(8-5009.10)**	**82**	
	1	**Gurtrolle am Führersitz, vollst.** (Aufteilung siehe Bild 4, Orts-Nr. 1)	**88.157-47**	**83**	
	1	**Polsterung**	**88.157-44**	**84**	
	1	**Zusatzteile für den gepreßten Führersitz, vollst.** (Aufteilung siehe Bild 4, Orts-Nr. 5)	**88.157-46**	**(85)**	
	1	**Lagerung für Karten-Abstellkasten, vollst.** einschließlich Orts-Nr. 87-90	**88.157-32**	**86**	
	1	Konsole, oben, links	88.157-32 H 03	87	
	1	„ „ rechts	88.157-32 H 02	(88)	
	1	„ unten	88.157-32 H 01	89	
	7	Blanke Sechskantschraube	M 6 x 12 DIN 933[1])	(90)	

[1]) Aus Flußstahl (bei Bestellung angeben)

Unbefugte Verwendung ist strafbar und macht schadenersatzpflichtig

Rumpf-Ausstattung

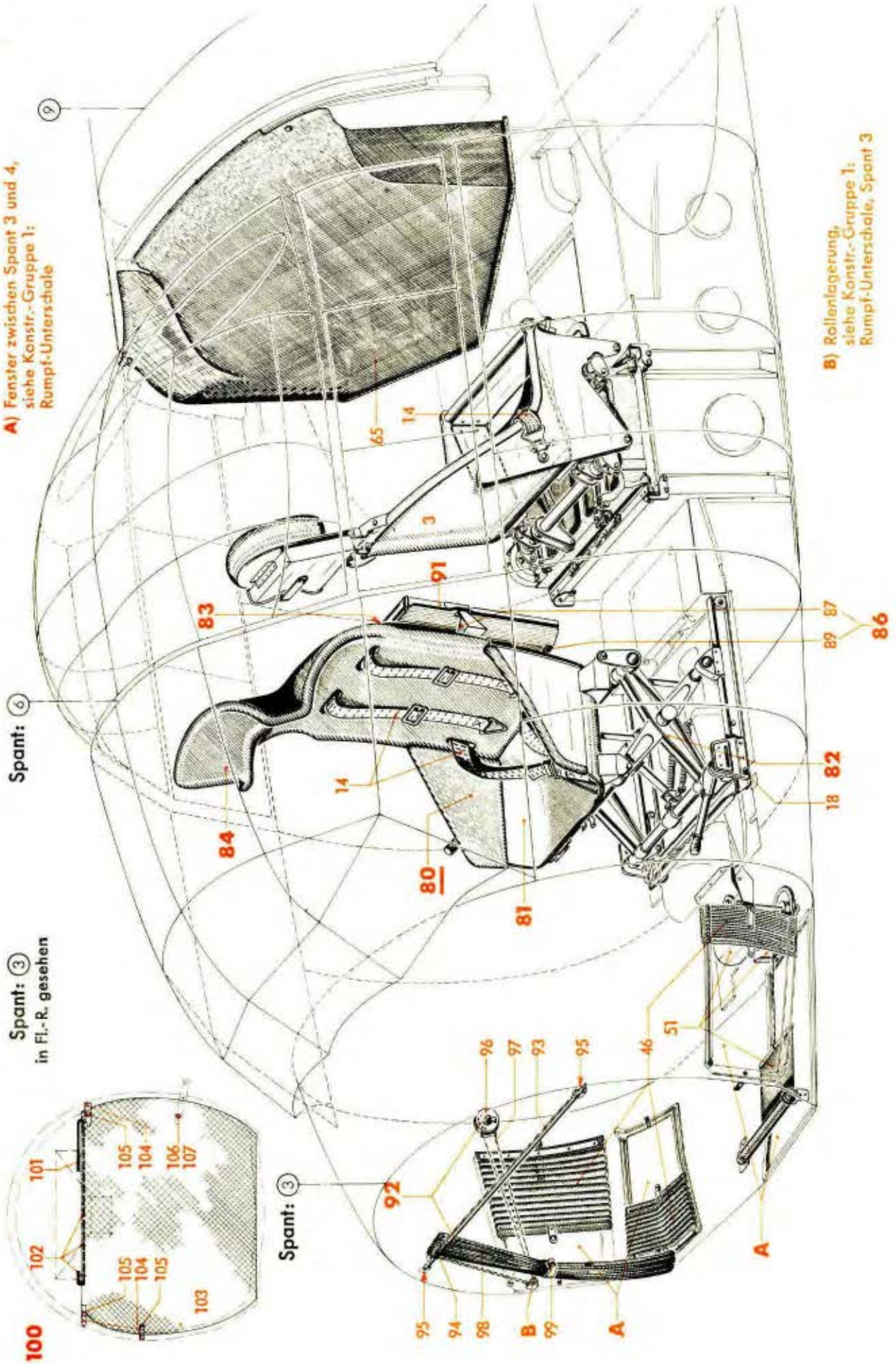

Werk-stoff	Stück	Benennung	Ersatzteil-Nr.	Bild: 1 Orts-Nr.	Bem.
	1	**Karten-Abstellkasten, Lagerung für Z-Munition und Lagerung für Rauchgerätehebel, vollst.** (Aufteilung siehe Bild 4, Orts-Nr. 16)	**88.157-43**	**91**	
	1	**Blendschutz für Kanzel, vollst.** **(Aufhängung am Spant 3)** (Aufhängung am Gurtkasten-Rahmen siehe Orts-Nr. 100) einschließlich Orts-Nr. 93-99	**88.157-37**	**92**	Wahl-weise
	1	Aufhängung (Gleitstange) (mit Spant 3 vernietet)	88.157-37 H 01	93	
	11	Spaltring (Lief.: Pötz)	(Sp 20 st)	94	siehe auch Ju N 1540
	3	Rolle (an Aufhängung)	88.103-0701	95	
	1	Seilrollenblock, einrollig	Ju N 118445	96	
	1	Seil aus Hanf	A 3 Hg N 15521	97	
	1	Stoffbahn	88.157-3704	98	
	1	Druckknopf, Kappe grün (Lief.: Witte)	(Nr. 227)	99	siehe auch Ju N 1642
	1	**Blendschutz für Kanzel, vollst.** **(Aufhängung am Gurtkasten-Rahmen)** (Aufhängung am Spant 3 siehe Orts-Nr. 92) einschließlich Orts-Nr. 101-107	2. Deckblatt zu **88.157-37**	**100**	Wahl-weise
	1	Aufhängung (Gleitstange), einbaufertig (mit Gurtkasten-Rahmen vernietet)	2. Deckblatt zu 88.157-37/2/..	101	
	6	Spaltring (Lief.: Pötz)	(Sp 11)	102	siehe auch Ju N 1642
	1	Stoffbahn, einbaufertig	88.157-3704/..	103	
	Nach Bedarf	Blankledерriemen 25 x 2 dick (für Laschen und Riemen)		104	
	3	Druckknopf, Kappe grün (Lief.: Witte)	(Nr. 227)	105	siehe auch Ju N 1642
	1	Kugel (Lief.: Witte)	(aus Nr. 227)	106	siehe auch Ju N 1642
	1	Niet (Lief.: Witte)	(aus Nr. 227)	107	siehe auch Ju N 1642

Unbefugte Verwendung ist strafbar und macht schadenersatzpflichtig

Rumpf-Ausstattung

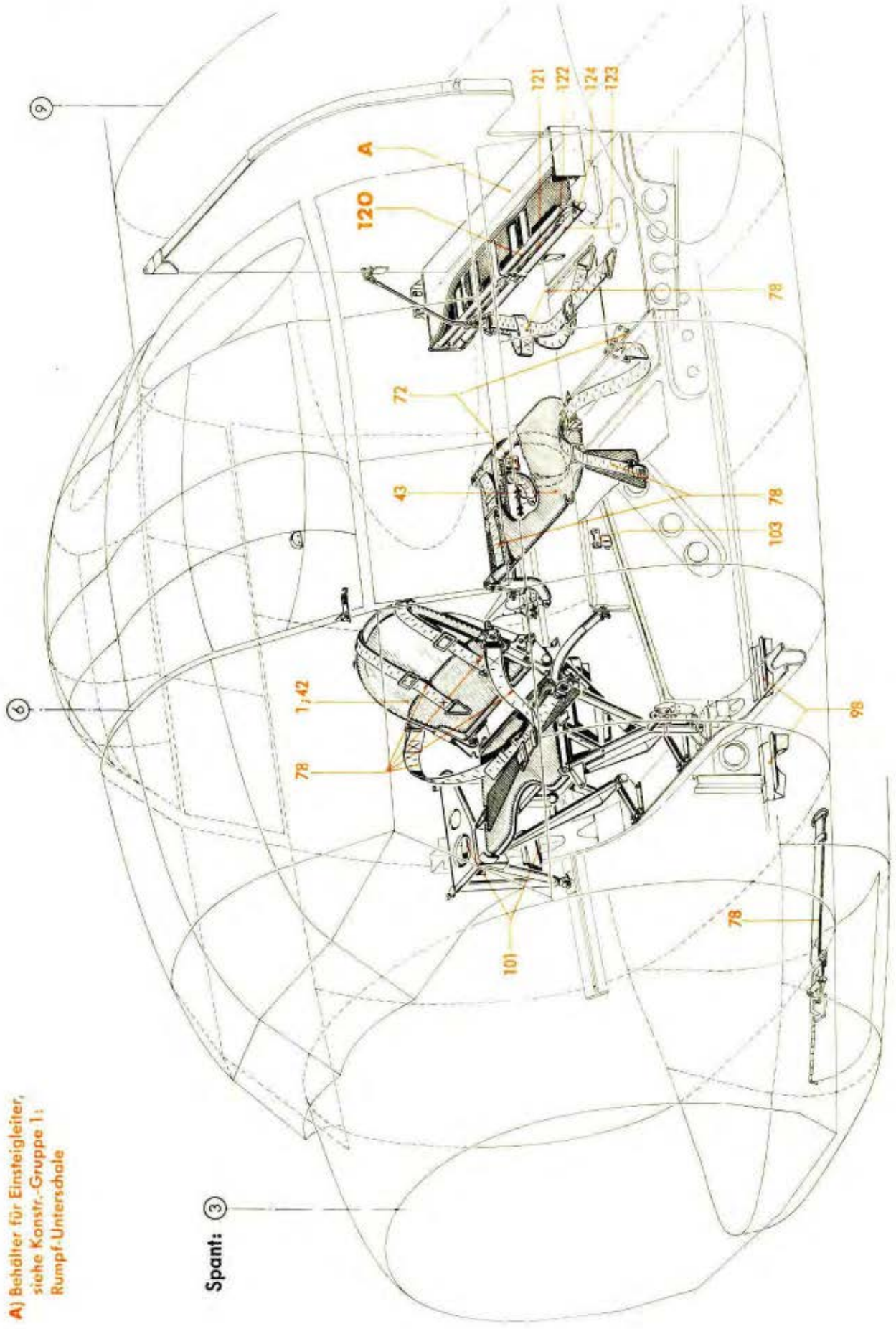

A) Behälter für Einsteigleiter, siehe Konstr.-Gruppe 1: Rumpf-Unterschale

Werk-stoff	Stück	Benennung	Ersatzteil-Nr.	Bild: 2 Orts-Nr.	Bem.
		Aus Baugruppe 154, Bild 2, sind folgende Zwischen- und Untergruppen vollständig zu entnehmen: **(zugehörige Einzelteile siehe daselbst)**			
	1	Klappsitz für Bombenschütze, vollst.	88.157-Z 03	1	aus AV 4375/41
	1	" " " "	88.153-Z 06	42	
	1	Notsitz	88.152-Z 04	43	
	1	Befestigungspunkte für den Bauchgurt für Notsitz	88.152-23	72	
		Lose Ausstattungsteile		78	aus Stkl. 88.152-24/
	1	Gasmasken-Einbau	88.152-35	98	
	1	" am Spant 6	88.153-31	101	
	1	Schnurhalterung (für Z-Munition)	Ln 26936	103	
		Für Baugruppe 157 kommt hinzu:			
	1	**Zusammenlegbare Leiter, vollst.** einschließlich Orts-Nr. 121-124	**88.152-18 8800-94861**	**120**	
	1	oberes Leiterstück	88.152-18 H 01	121	
	1	mittleres Leiterstück	88.152-18 H 02	122	
	1	unteres Leiterstück mit Verlängerung	88.152-18 H 03 8800-94861	123	
	4	Sechskantbolzen 8 ø f 8/M 6 x 39 lang	88.152-1801	124	

Unbefugte Verwendung ist strafbar und macht schadenersatzpflichtig

Rumpf-Ausstattung

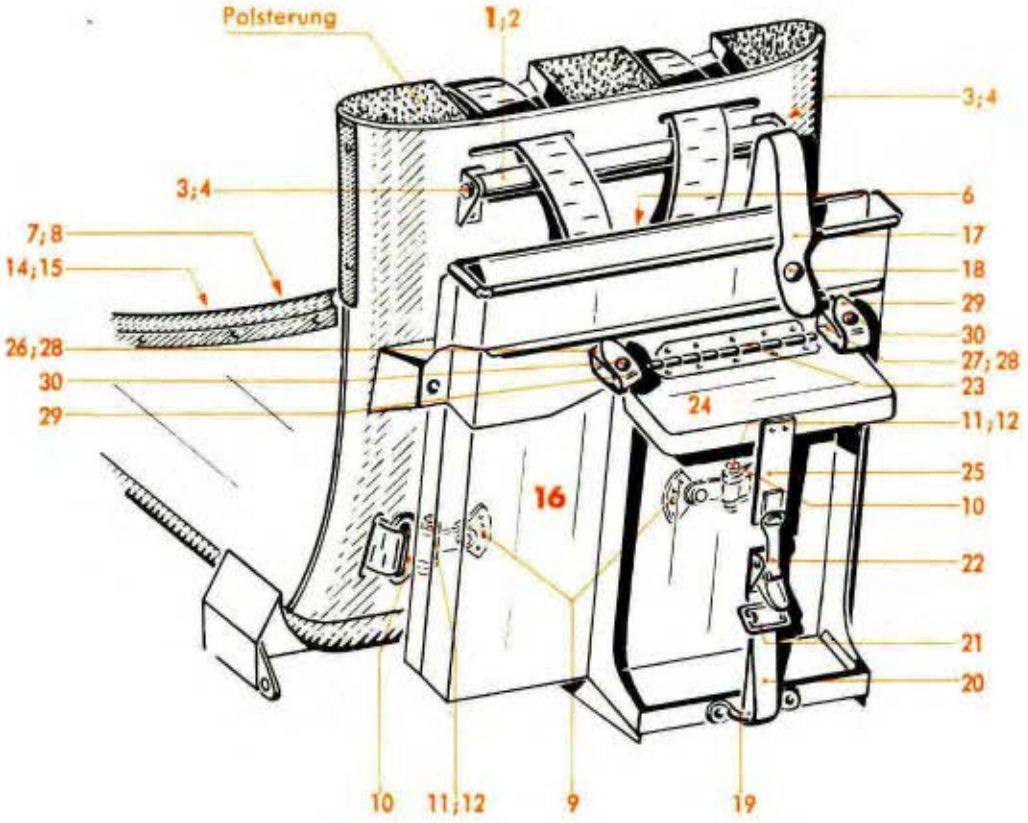

Werkstoff	Stück	Benennung	Ersatzteil-Nr.	Bild: 4 Orts-Nr.	Bem.
		Aufteilung für:			
		Gurtrolle am Führersitz, vollst.	**88.157-47**	**1**	vgl. Bild 1, Orts-Nr.83
		hierzu Orts-Nr. 2-4			
	1	Gurtrolle (Rohr 20 x 1,5), allein	88.157-47 H 01	2	
	2	Sechskantschraube	M 6 x 18 DIN Kr 551	3	
	2	Zylinderstift	2,5 h 8x22 Lg N 15204	4	
		Aufteilung für:			
		Zusatzteile für den gepreßten Führersitz, vollst.	**88.157-46**	**(5)**	vgl. Bild 1, Orts-Nr.85
		hierzu Orts-Nr. 6-15			
	1	Schultergurtverstellung mit Bowdenzug und Verstellhebel, vollst. (Lief.: Schmittner)	(8-5009.20-U 05)	6	
	2	Senkschraube (für Befestigung des Verstellhebels)	M 6 x 16 Ju N 14154	7	
	2	Sechskantmutter (für Befestigung des Verstellhebels)	(M 6 S)[1]	8	siehe auch Ju N 14404
	2	Bagu-Anschlußlasche (Lief.: Schmittner)	(vorl. Norm 42)	9	
	2	Gelenköse mit Lasche (Lief.: Schmittner)	(10-7 U 15)	10	FI 30219
	2	Sechskantschraube	M 8 x 28 DIN Kr 551	11	
	2	Sechskantmutter, selbstsichernd (Lief.: AGG)	(M 8 S)[1]	12	siehe auch Ju N 14404
	1	Klemmschelle 25 ø (an rechter Sitzseite)	88.123-117.10	(13)	
	1	Klemmschelle 25 ø (vernietet, nur gemeinsam austauschbar)	88.123-117.10	14	
	1	Schelle 28 ø mit Schraube (vernietet, nur gemeinsam austauschbar)	88.157-4604/..	15	
		Aufteilung für:			
		Karten-Abstellkasten, Lagerung für Z-Munition und Lagerung für Rauchgerätehebel, vollst.	**88.157-43**	**16**	vgl. Bild 1, Orts-Nr.91
		hierzu Orts-Nr. 17-30			
Hanf oder Flachs	1	Gurt 30 x 1 x 285 lang, braun	88.157-4308	17	
	1	Druckknopf, Kappe grau (Lief.: Witte)	(Nr. 227)	18	siehe auch Ju N 16422
	1	Riemenöse	34 Hg N 15321[1]	19	
Hanf oder Flachs	1	Gurt 30 x 1 x 310 lang, braun	88.157-4310	20	
	1	Schieber (Doppelschnalle)	88.157-4319	21	
	1	Verschluß	95 Hg N 16410-E	22	
	1	Gelenkband	88.157-4307	23	aus 30 DIN L 72
	1	Deckel	88.157-4305	24	
Hanf oder Flachs	1	Gurt 30 x 1 x 100 lang, braun	88.157-4309	25	
	1	Feder (Klemmschelle), links	88.123-181.01	26	
	1	„ („), rechts	88.123-181.02	27	
	Nach Bedarf	Fettgarleder 1 mm dick (für Lederschutz)		28	
	Nach Bedarf	Fettgarleder 2 mm dick (für Halteriemen)		29	
	2	Druckknopf, Kappe grau (Lief.: Witte)	(Nr. 227)	30	siehe auch Ju N 16422

[1] Aus Flußstahl (bei Bestellung angeben)

Unbefugte Verwendung ist strafbar und macht schadenersatzpflichtig

Inhaltsverzeichnis

Bild	Benennung	Seite
1 u. 2	**Rumpf-Einbauten für Abweiser**	**1-4**

Anm.: **Truppen-Ersatzteil-Liste** ist auf Tabellenseiten durch **Rotdruck** gekennzeichnet.

Unbefugte Verwendung ist strafbar und macht schadenersatzpflichtig

Rumpf-Einbauten für Abweiser

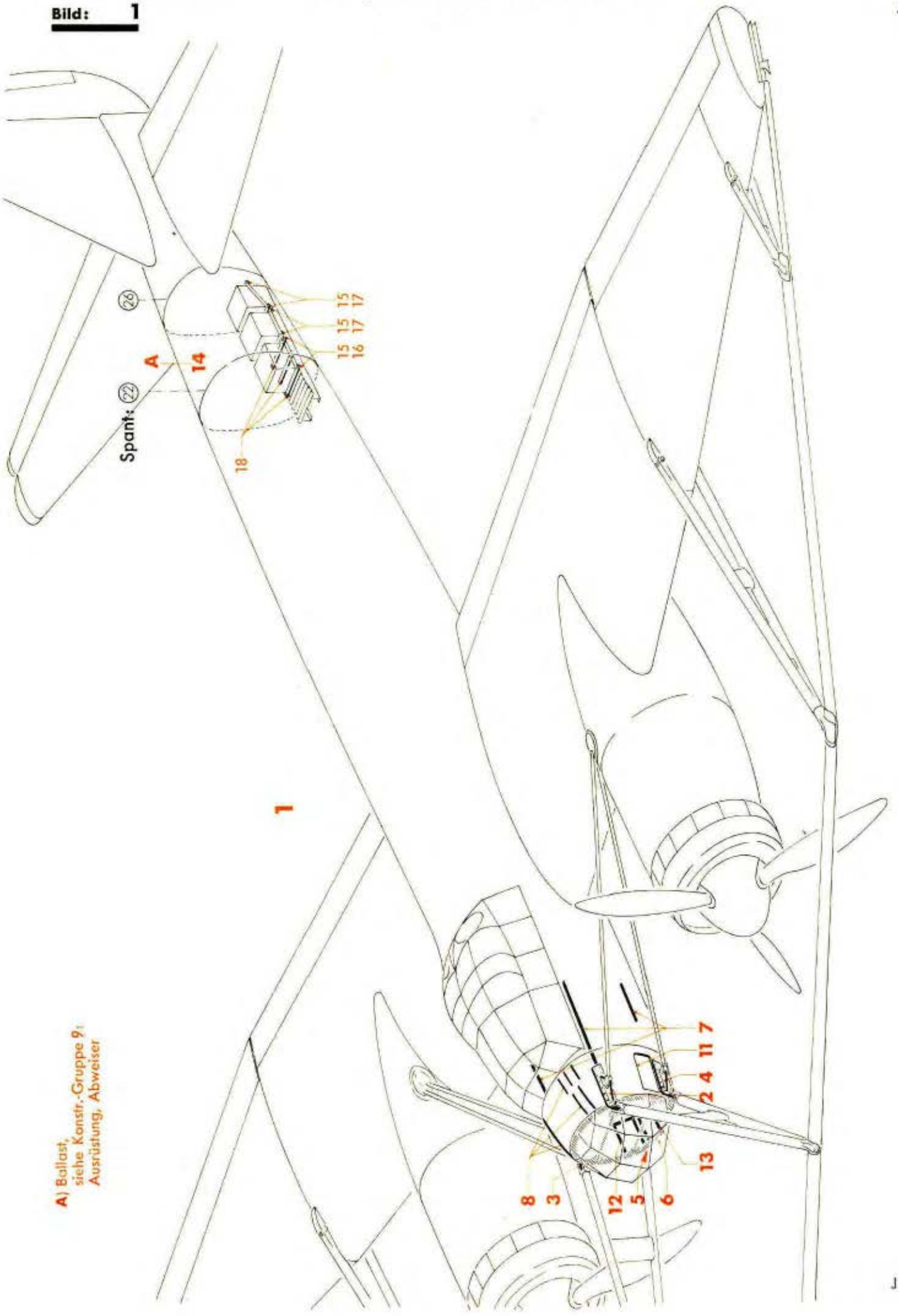

Ausführung „Gc"

Ersatzteil-Liste
Ju 88

Rumpfwerk
Rumpf-Einbauten für Abweiser

Bau-Gruppe: **V190**

Werk-stoff	Stück	Benennung	Ersatzteil-Nr.	Bild: 1 Orts-Nr.	Bem.
	1	**Rumpf-Einbauten für Abweiser, vollst.**	**V88.190**	**1**	
	1	Beschlag am Mittelholm, links, vollst. *)	V88.190-01	2	
	1	Beschlag am Mittelholm, rechts, vollst. *)	V88.190-11	3	
	1	Beschlag am Unterholm, links, vollst. *)	V88.190-02	4	
	1	Beschlag am Unterholm, rechts, vollst. *)	V88.190-12	5	
	1	Spant 3, Verstärkung, vollst. *)	V88.190-20	6	
	1	Verstärkung der Holme im Führer-raum, vollst. *)	V88.190-21	7	
	1	Verstärkung der Haut zwischen Spant 3 und 4, vollst.	V88.190-22	8	
		einschließlich Orts-Nr. 9 und 10			
	Nach Bedarf	A-Profil (Hutprofil)	A20x20x1,0 Ju N 13830.1	(9)	
		"	A10x12x0,8 Ju N 13828.1	(10)	
	1	Rahmen für Fenster, links, zwischen Spant 3 und 4, vollst. *)	V88.190-23	11	
	1	Rahmen für Fenster, rechts, zwischen Spant 3 und 4, vollst. *)	V88.190-24	12	
	1	Klappfenster für Lotfe, vollst. *)	V88.190-25	13	
	1	Einbau für Ballast im Rumpfende, vollst.	V88.190-28	14	
		einschließlich Orts-Nr. 15-18			
	12	Doppelseitige Annietmutter, selbstsichernd	M 4 Lg N 14480	15	
	4	Sechskantschraube	M 6 x 25 DIN Kr 551	16	
	8	"	M 6 x 18 DIN Kr 551	17	
	3	Halbrundprofil (Ju N 118309)	V 88.190-2802	18	

*) Aufteilung siehe Bild 2

Unbefugte Verwendung ist strafbar und macht schadenersatzpflichtig

Dig. Copyright Luftfahrt-Archiv Hafner

JFM-FTVDru
180641
BaSbKü

Rumpf-Einbauten für Abweiser

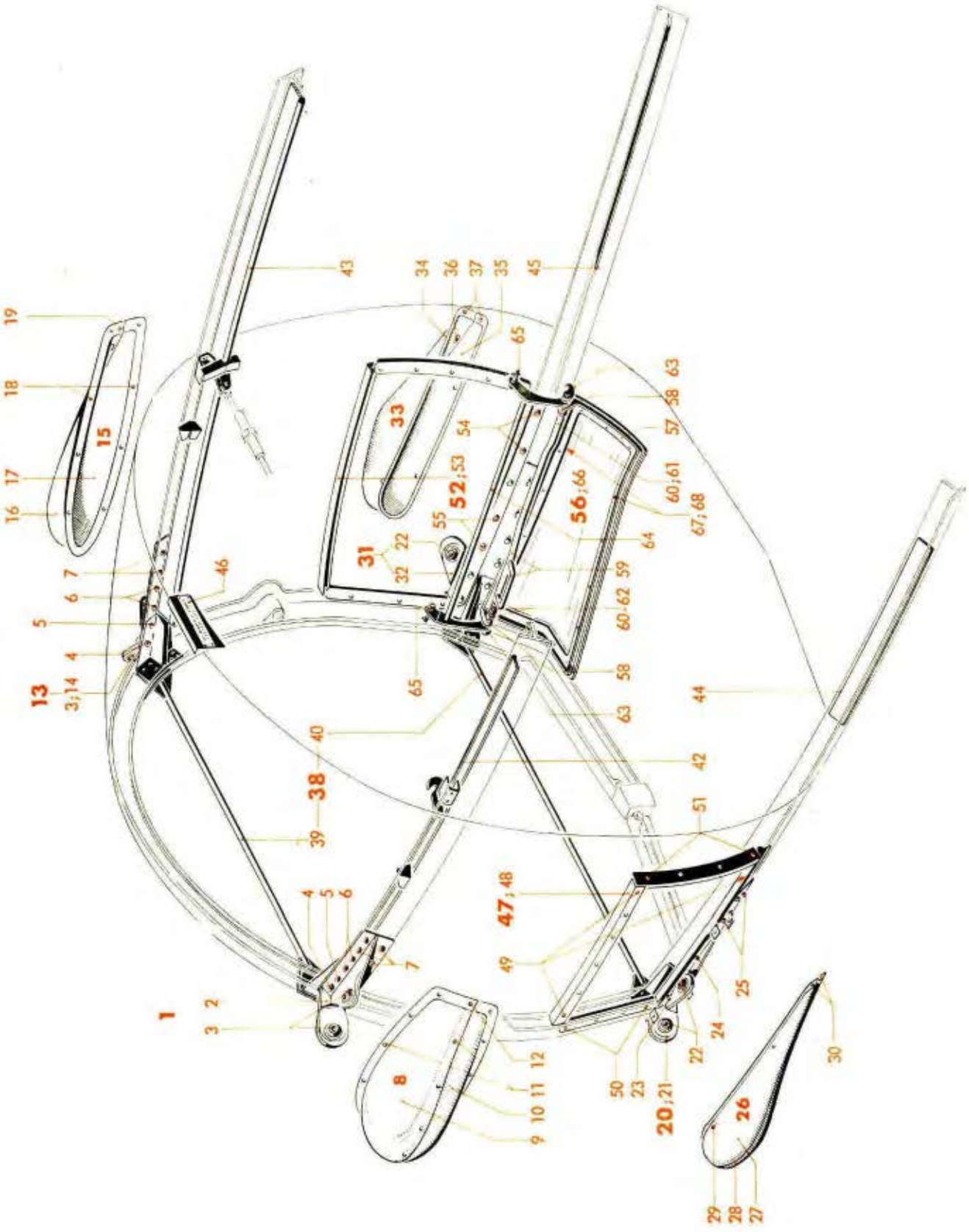

Werkstoff	Stück	Benennung	Ersatzteil-Nr.	Bild: 2 Orts-Nr.	Bem.
		Aufteilung für:			
		Beschlag am Mittelholm, links, vollst. einschließlich Orts-Nr. 2-12	**V 88.190-01**	**1**	siehe auch Bild 1
	1	Beschlagteil (Schweißstück)	V 88.190-01 H 01	2	
	2	Gelenklager	GL 14 DIN L 351	3	
	2	Linsenbolzen	M 8 x 24 DIN L 53	4	
	2	"	M 6 x 24 DIN L 53	5	
	3	"	M 6 x 18 DIN L 53	6	
	4	"	M 6 x 16 DIN L 53	7	
	1	**geschlossene Beschlagsverkleidung, vollst.** einschließlich Orts-Nr. 9-12	**H 88.190-01 H 03**	**8**	
	1	obere Verkleidungshälfte	H 88.190-0115	9	
	1	untere "	H 88.190-0116	10	
	16	Flachrundschraube	M 4 x 8 Ju N 14155	11	
	1	"	M 4 x 14 Ju N 14155	12	
		Aufteilung für:			
		Beschlag am Mittelholm, rechts, vollst. einschließlich Orts-Nr. 3-7 und 14-19	**V 88.190-11**	**13**	siehe auch Bild 1
	1	Beschlagteil (Schweißstück)	V 88.190-11 H 01	14	
	1	**geschlossene Beschlagsverkleidung, vollst.** einschließlich Orts-Nr. 16-19	**H 88.190-11 H 03**	**15**	
	1	obere Verkleidungshälfte	H 88.190-1115	16	
	1	untere "	H 88.190-1116	17	
	16	Flachrundschraube	M 4 x 8 Ju N 14155	18	
	1	"	M 4 x 14 Ju N 14155	19	
		Aufteilung für:			
		Beschlag am Unterholm, links, vollst. einschließlich Orts-Nr. 21-30	**V 88.190-02**	**20**	siehe auch Bild 1
	1	Beschlagteil (Schweißstück)	V 88.190-02 H 01	21	
	2	Gelenklager	GL 14 DIN L 351	22	
	2	Linsenbolzen	M 8 x 30 DIN L 53	23	
	2	"	M 6 x 30 DIN L 53	24	
	7	"	M 6 x 18 DIN L 53	25	
	1	**geschlossene Beschlagsverkleidung, vollst.** einschließlich Orts-Nr. 27-30	**H 88.190-02 H 03**	**26**	
	1	obere Verkleidungshälfte	H 88.190-0218	27	
	1	untere "	H 88.190-0219	28	
	11	Flachrundschraube	M 4 x 10 Ju N 14155	29	
	2	"	M 4 x 14 Ju N 14155	30	

Unbefugte Verwendung ist strafbar und macht schadenersatzpflichtig

Rumpf-Einbauten für Abweiser

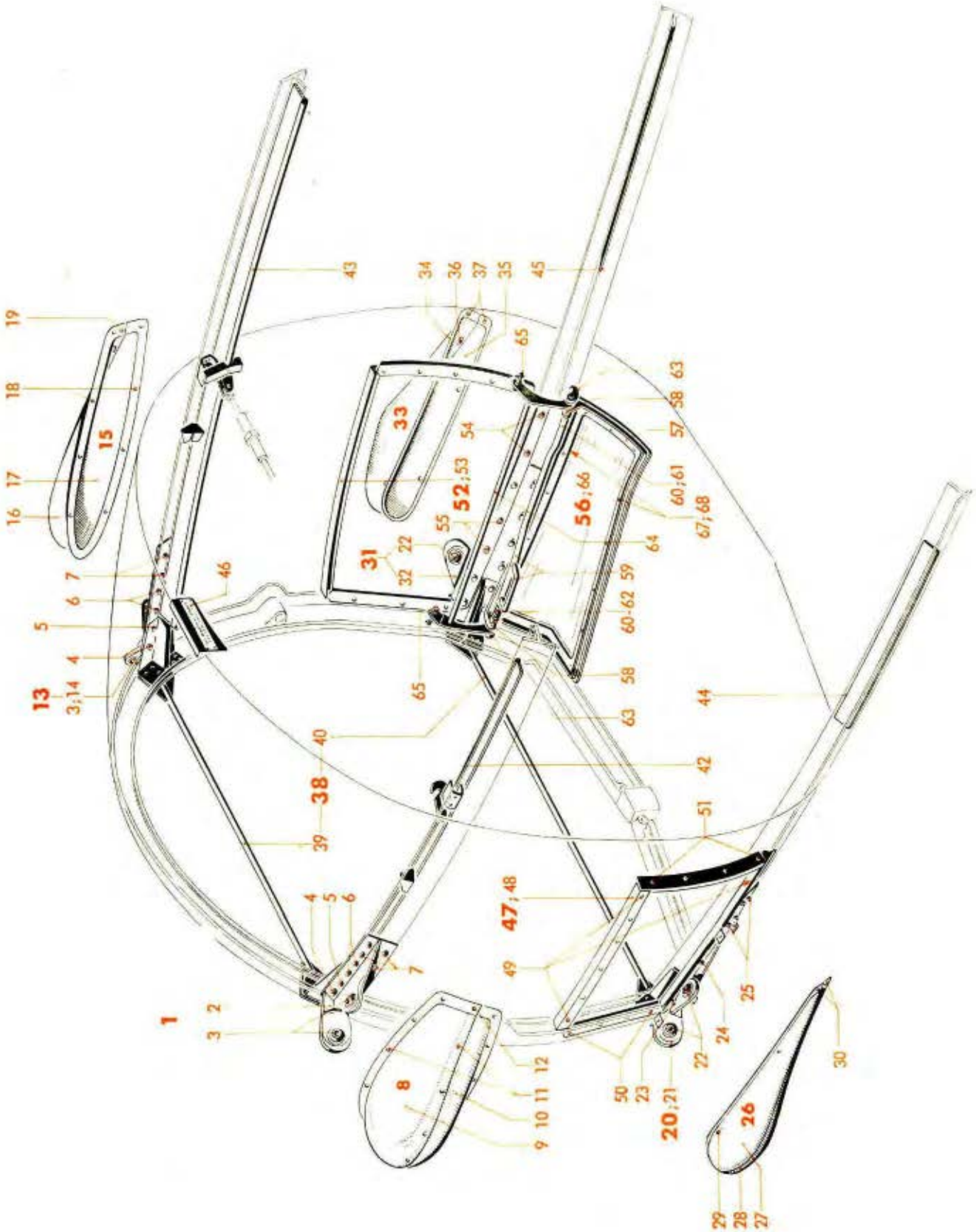

Werk-stoff	Stück	Benennung	Ersatzteil-Nr.	Bild: 2 Orts-Nr.	Bem.
		Aufteilung für:			
		Beschlag am Unterholm, rechts, vollst.	**V 88.190-12**	**31**	siehe auch Bild 1
		einschließlich Orts-Nr. 22-25 und 32-37			
	1	Beschlagteil (Schweißstück)	V 88.190-12 H 01	32	
	1	**geschlossene Beschlagsverkleidung, vollst.**	**H 88.190-12 H 03**	**33**	
		einschließlich Orts-Nr. 34-37			
	1	obere Verkleidungshälfte	H 88.190-1218	34	
	1	untere „	H 88.190-1219	35	
	11	Flachrundschraube	M 4 x 10 Ju N 14155	36	
	2	„	M 4 x 14 Ju N 14155	37	
		Aufteilung für:			
		Spant 3, Verstärkung, vollst.	**V 88.190-20**	**38**	siehe auch Bild 1
		einschließlich Orts-Nr. 39 und 40			
	1	oberer Verbindungssteg (Schweißstück)	V 88.190-20 H 01	39	
	1	unterer „ („)	V 88.190-20 H 02	40	
		Aufteilung für:			
		Verstärkung der Holme im Führer-raum, vollst.	**V 88.190-21**	**(41)**	siehe auch Bild 1
		einschließlich Orts-Nr. 42-46			
	1	Verstärkung für Mittelholm, links, einbaufertig	V 88.190-2103/..	42	
	1	„ „ „ rechts „	V 88.190-2105/..	43	
	1	„ „ Unterholm, links „	V 88.190-2101/..	44	
	1	„ „ „ rechts „	V 88.190-2102/..	45	
	1	Schild: „Flug mit Abweiser . . . . ."	V 88.190-2130	46	
		Weitere Verstärkungsteile siehe Konstr.-Gruppe 9, Bau-Gruppe „Abweiser", Untergruppe: „Verspannung im Rumpf, Spant 4"			
		Aufteilung für:			
		Rahmen für Fenster, links, zwischen Spant 3 und 4, vollst.	**V 88.190-23**	**47**	siehe auch Bild 1
		einschließlich Orts-Nr. 48-51			
	1	Fensterrahmen	V 88.190-23 H 01	48	
	7	Linsensenkschraube	M 4 x 15 DIN 91[1])	49	
	4	„	M 4 x 20 DIN 91[1])	50	
	4	Flachrundschraube	M 4 x 10 Ju N 14155	51	

[1]) Aus Flußstahl (bei Bestellung angeben)

Unbefugte Verwendung ist strafbar und macht schadenersatzpflichtig

Rumpf-Einbauten für Abweiser

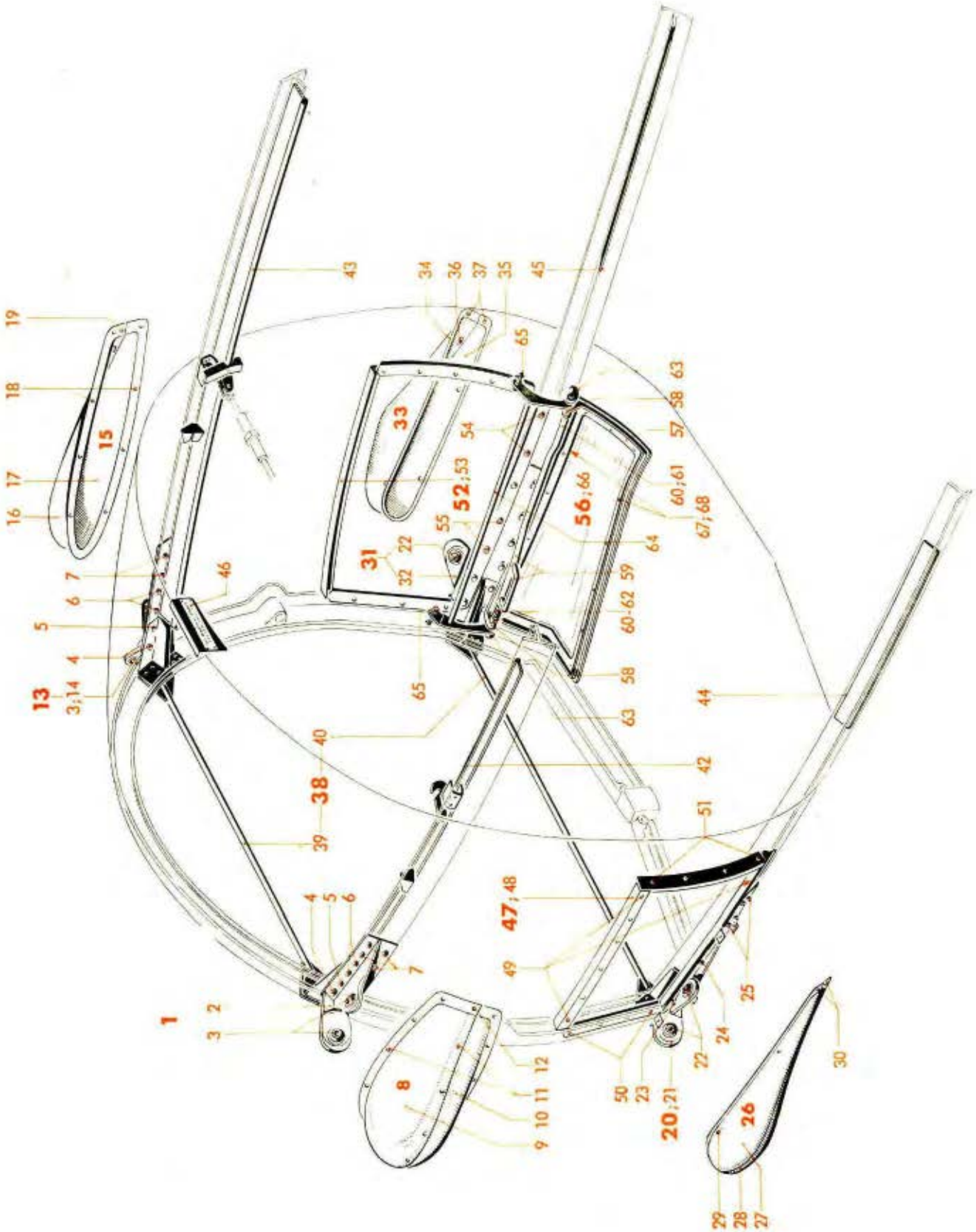

Werkstoff	Stück	Benennung	Ersatzteil-Nr.	Bild: 2 Orts-Nr.	Bem.
		Aufteilung für:			
		Rahmen für Fenster, rechts, zwischen Spant 3 und 4, vollst. einschließlich Orts-Nr. 53-55	**V88.190-24**	**52**	siehe auch Bild 1
	1	Fensterrahmen	V 88.190-24 H 01	53	
	2	Linsensenkschraube	M 4 x 15 DIN 91[1])	54	
	15	„	M 4 x 18 DIN 91[1])	55	
		Aufteilung für:			
		Klappfenster für Lotfe, vollst. einschließlich Orts-Nr. 57-68	**V88.190-25**	**56**	siehe auch Bild 1
	1	Fensterrahmen	V 88.190-2501	57	
	2	Buchse mit Bund	6 x 18 Ju N 17001	58	
	1	Fenstergriff (Schweißstück)	88.123-67 H 02	59	
	2	Buchse mit Bund 9,9 ø/6 ø H 8 x 33 lang	88.123-6709	60	vernietet
	2	Bolzen 6 ø f 8/5 ø n 6 x 63 lang	88.123-6710	61	
	1	Drehfeder	88.123-6715	62	
	2	Haken	88.123-6712	63	
	1	Führungshebel (Schweißstück) mit Buchsen	88.123-67 H 01	64	
	2	Sechskantbolzen 6 ø, nicht abgesetzt	18 Ju N 113834	65	
	1	Fensterscheibe	88.123-6717	66	
	1	Abdeckrahmen	88.123-6718	67	
	15	Linsensenkschraube	M 4 x 12 DIN 91[1])	68	

[1]) Aus Flußstahl (bei Bestellung angeben)

Unbefugte Verwendung ist strafbar und macht schadenersatzpflichtig

Ersatzteil-Liste
Ju 88

Rumpfwerk
Rumpf-Einbauten für Abweiser

Bau-Gruppe: **V191**

Inhaltsverzeichnis

Bild	Benennung	Seite
1 u. 2	**Rumpf-Einbauten für Abweiser**	**1-4**

Hierzu Baugruppe V 190
Rumpf-Einbauten für Abweiser

Unbefugte Verwendung ist strafbar und macht schadenersatzpflichtig

Anm.: **Truppen-Ersatzteil-Liste** ist auf Tabellenseiten durch **Rotdruck** gekennzeichnet.

Rumpf-Einbauten für Abweiser

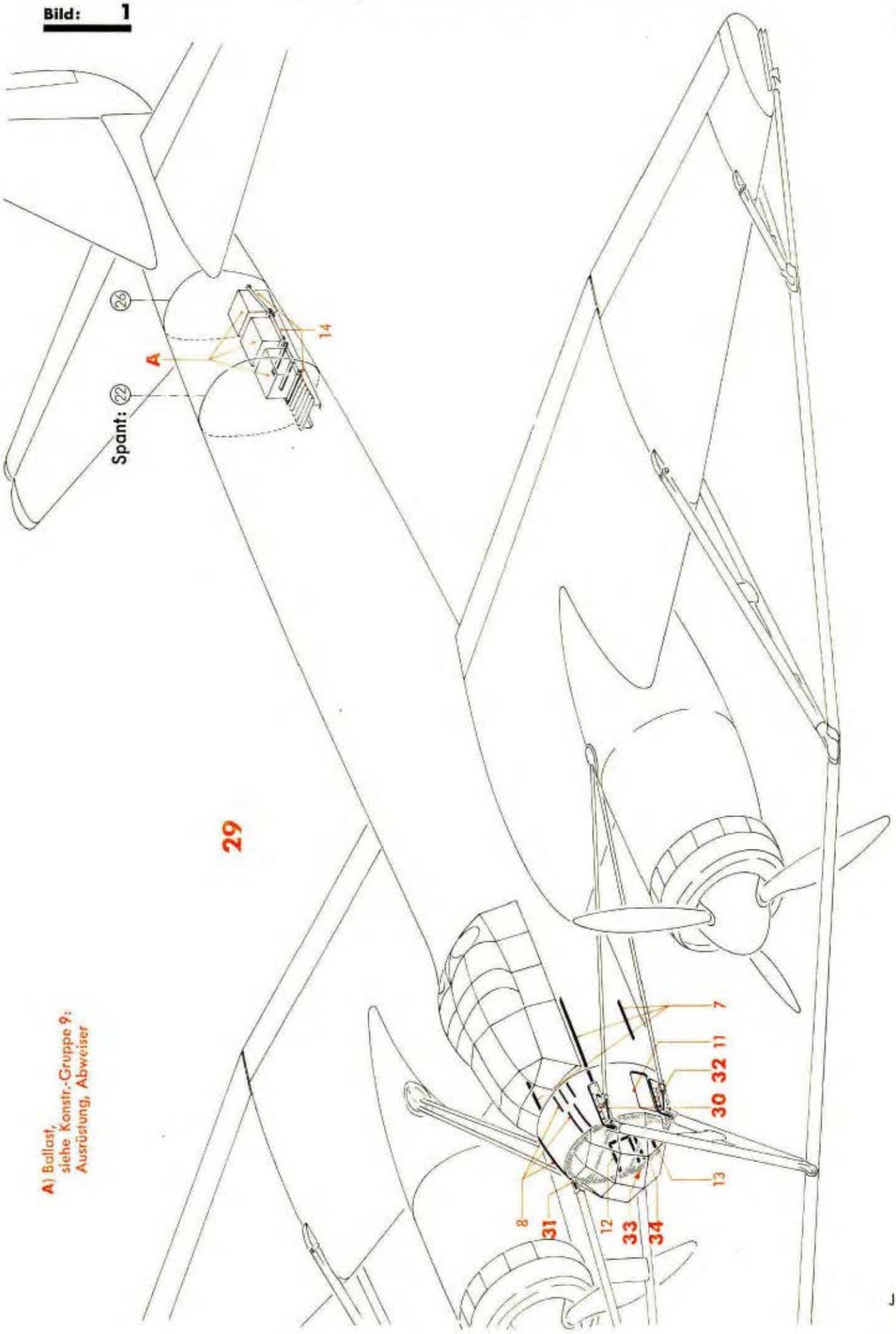

A) Ballast, siehe Konstr.-Gruppe 9: Ausrüstung, Abweiser

Werk-stoff	Stück	Benennung	Ersatzteil-Nr.	Bild: 1 Orts-Nr.	Bem.
	1	**Rumpf-Einbauten für Abweiser, vollst.**	**V88.191**	**29**	
		Aus Baugruppe V190, Bild 1, sind folgende Untergruppen vollständig zu entnehmen: (zugehörige Einzelteile siehe daselbst)			
	1	Verstärkung der Holme im Führerraum	V 88.190-21	7	
	1	Verstärkung der Haut zwischen Spant 3 und 4	V 88.190-22	8	
	1	Rahmen für Fenster, links, zwischen Spant 3 und 4	V 88.190-23	11	
	1	Rahmen für Fenster, rechts, zwischen Spant 3 und 4	V 88.190-24	12	
	1	Klappfenster für Lotfe	V 88.190-25	13	
	1	Einbau für Ballast im Rumpfende	V 88.190-28	14	
		Für Baugruppe V191 kommen hinzu:			
	1	**Beschlag am Mittelholm, links, vollst. *)**	**V88.191-01**	**30**	
	1	**Beschlag am Mittelholm, rechts, vollst. *)**	**V88.191-11**	**31**	
	1	**Beschlag am Unterholm, links, vollst. *)**	**V88.191-02**	**32**	
	1	**Beschlag am Unterholm, rechts, vollst. *)**	**V88.191-12**	**33**	
	1	**Spant 3, Verstärkung, vollst. *)**	**V88.191-20**	**34**	

*) Aufteilung siehe Bild 2

Unbefugte Verwendung ist strafbar und macht schadenersatzpflichtig

Rumpf-Einbauten für Abweiser

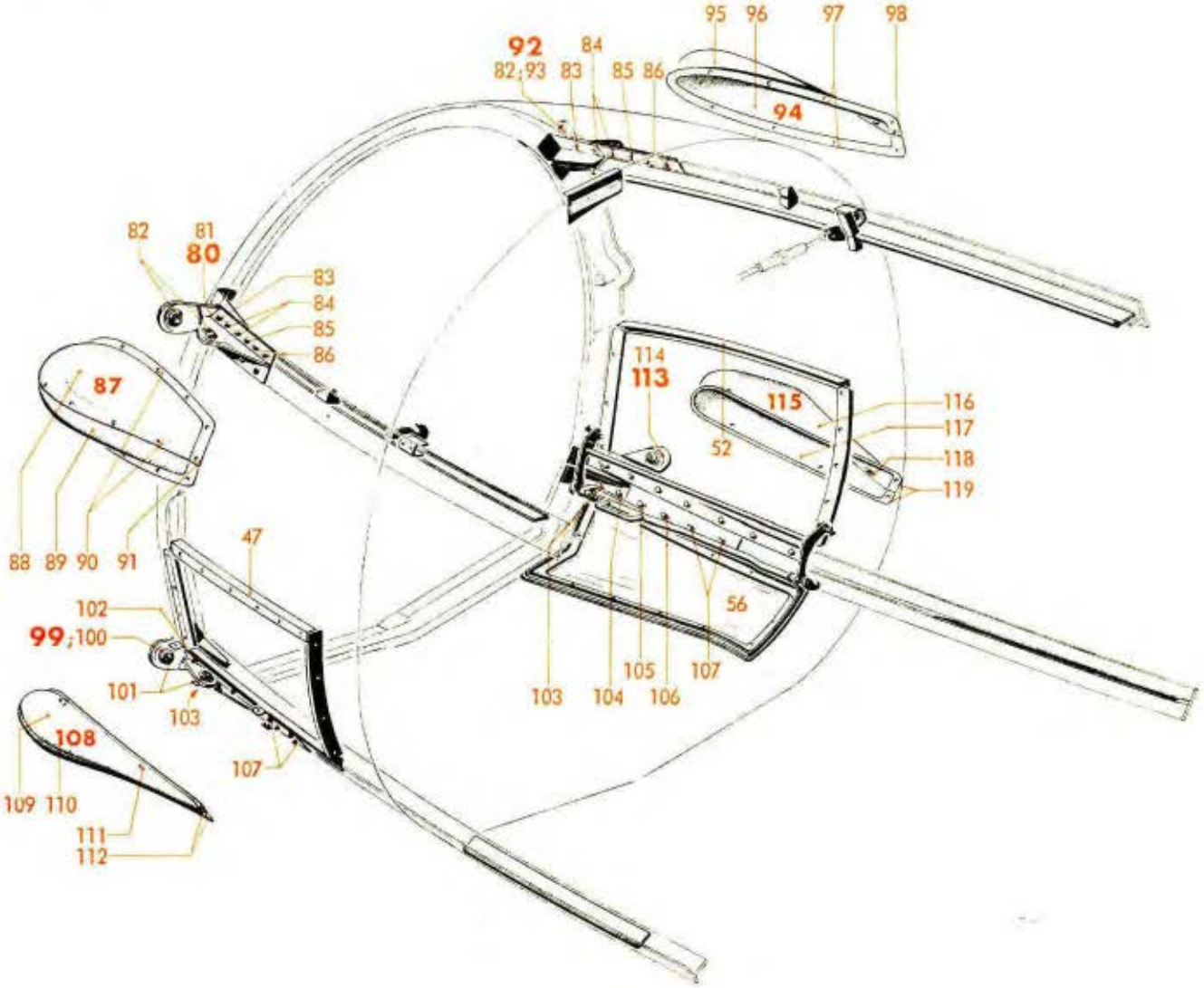

Werk-stoff	Stück	Benennung	Ersatzteil-Nr.	Bild: 2 Orts-Nr.	Bem.
		Aus Baugruppe V190, Bild 2, ist die Aufteilung folgender Untergruppen vollständig zu entnehmen: **(zugehörige Einzelteile siehe daselbst)**			
	1	Verstärkung der Holme im Führerraum	V 88.190-21	(41)	
	1	Rahmen für Fenster, links, zwischen Spant 3 und 4	V 88.190-23	47	
	1	Rahmen für Fenster, rechts, zwischen Spant 3 und 4	V 88.190-24	52	
	1	Klappfenster für Lotte	V 88.190-25	56	
		Für Baugruppe V191 kommen hinzu:			
		Aufteilung für:			
		Beschlag am Mittelholm, links, vollst.	**V 88.191-01**	**80**	siehe auch Bild 1
		einschließlich Orts-Nr. 81-91			
	1	Beschlagteil (Schweißstück)	V 88.190-01 H 01	81	
	2	Gelenklager	GL 14 DIN L 351	82	
	2	Sechskantschraube	M 8 x 24 Lg N 14180	83	
	4	Linsenbolzen	M 6 x 22 DIN L 53	84	
	2	„	M 6 x 18 DIN L 53	85	
	4	„	M 6 x 16 DIN L 53	86	
	1	**geschlossene Beschlagsverkleidung, vollst.**	**H 88.190-01 H 03**	**87**	
		einschließlich Orts-Nr. 88-91			
	1	obere Verkleidungshälfte	H 88.190-0115	88	
	1	untere „	H 88.190-0116	89	
	16	Flachrundschraube	M 4 x 8 Ju N 14155	90	
	1	„	M 4 x 14 Ju N 14155	91	
		Aufteilung für:			
		Beschlag am Mittelholm, rechts, vollst.	**V 88.191-11**	**92**	siehe auch Bild 1
		einschließlich Orts-Nr. 82-86 und 93-98			
	1	Beschlagteil (Schweißstück)	V 88.190-11 H 01	93	
	1	**geschlossene Beschlagsverkleidung, vollst.**	**H 88.190-11 H 03**	**94**	
		einschließlich Orts-Nr. 95-98			
	1	obere Verkleidungshälfte	H 88.190-1115	95	
	1	untere „	H 88.190-1116	96	
	16	Flachrundschraube	4 x 8 Ju N 14155	97	
	1	„	M 4 x 14 Ju N 14155	98	

Unbefugte Verwendung ist strafbar und macht schadenersatzpflichtig

Rumpf-Einbauten für Abweiser

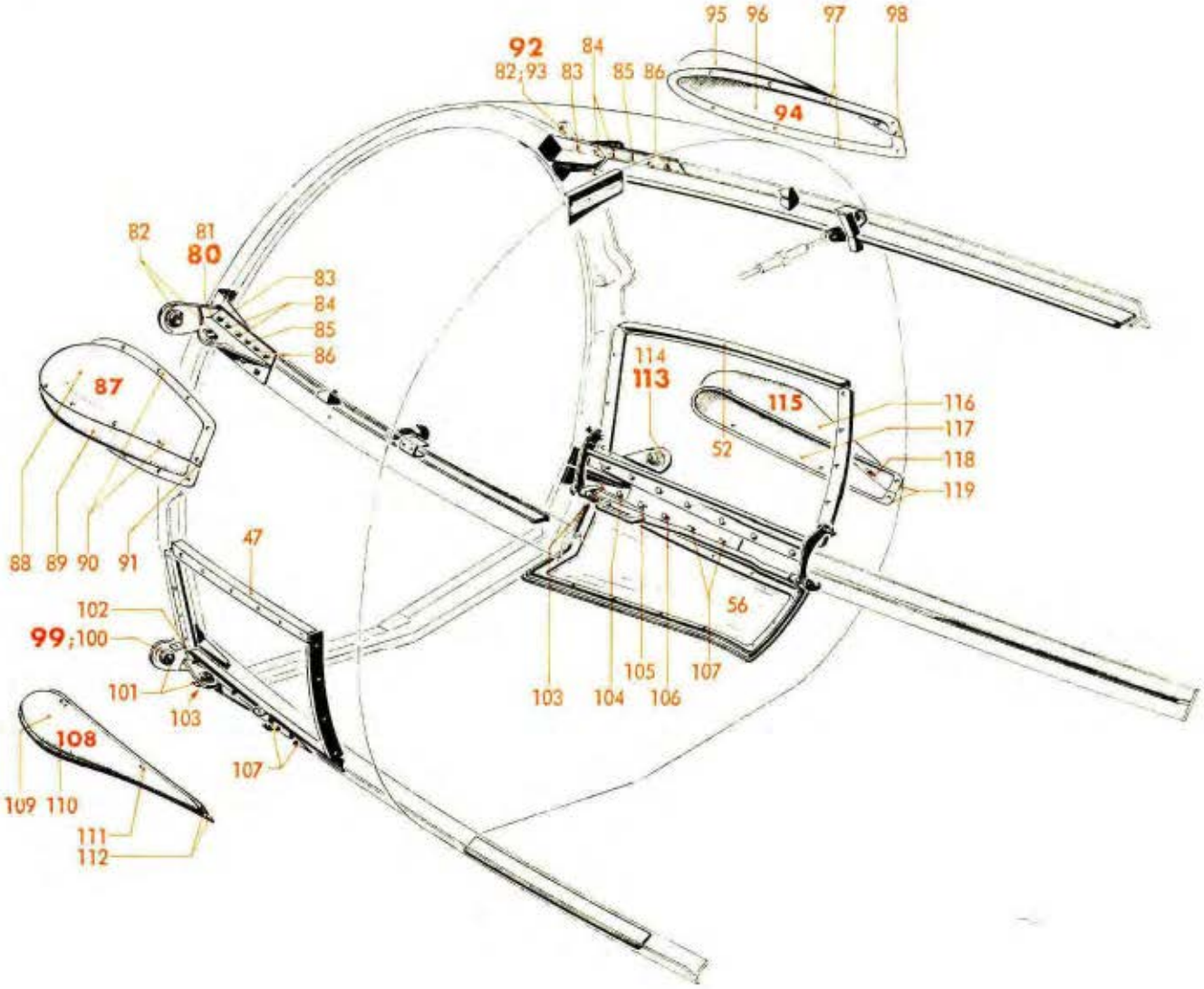

Werk-stoff	Stück	Benennung	Ersatzteil-Nr.	Bild: 2 Orts-Nr.	Bem.
		Aufteilung für:			
		Beschlag am Unterholm, links, vollst. einschließlich Orts-Nr. 100-112	**V 88.191-02**	**99**	siehe auch Bild 1
	1	Beschlagteil (Schweißstück)	V 88.190-02 H 01	100	
	2	Gelenklager	GL 14 DIN L 351	101	
	1	Sechskantschraube	M 8 x 32 Lg N 14180	102	
	1	"	M 8 x 26 Lg N 14180	103	
	2	Linsenbolzen	M 6 x 22 DIN L 53	104	
	2	"	M 6 x 18 DIN L 53	105	
	2	"	M 6 x 16 DIN L 53	106	
	4	"	M 6 x 14 DIN L 53	107	
	1	**geschlossene Beschlagsverkleidung, vollst.** einschließlich Orts-Nr. 109-112	**H 88.190-02 H 03**	**108**	
	1	obere Verkleidungshälfte	H 88.190-0218	109	
	1	untere "	H 88.190-0219	110	
	11	Flachrundschraube	M 4 x 10 Ju N 14155	111	
	2	"	M 4 x 14 Ju N 14155	112	
		Aufteilung für:			
		Beschlag am Unterholm, rechts, vollst. einschließlich Orts-Nr. 101-107 und 114-119	**V 88.191-12**	**113**	siehe auch Bild 1
	1	Beschlagteil (Schweißstück)	V 88.190-12 H 01	114	
	1	**geschlossene Beschlagsverkleidung, vollst.** einschließlich Orts-Nr. 116-119	**H 88.190-12 H 03**	**115**	
	1	obere Verkleidungshälfte	H 88.190-1218	116	
	1	untere "	H 88.190-1219	117	
	11	Flachrundschraube	M 4 x 10 Ju N 14155	118	
	2	Flachrundschraube	M 4 x 14 Ju N 14155	119	
		Aufteilung für:			
		verstärkter Spant 3, vollst. **(Spant 3 in Baugruppe: Rumpf-Unterschale fällt fort)** einschließlich Orts-Nr. 121-132	**V 88.191-20**	**120**	siehe auch Bild 1
	2	Lagerbuchse mit Gewinde M 18 x 1,5 außen und M 8 innen (für Hißpunkte, links und rechts)	88.123-0602	121	
	2	Bolzen 16 ø f 8/M 8	88.123-0603	122	
	2	Scheibe 10/3,1 ø x 2 dick	88.123-0604	123	
	2	Nutmutter	88.123-0613	124	a. M 18x1,5 DIN Kr 851
	2	Lagerstück (mit Spant vernietet)	88.123-0628	125	

Unbefugte Verwendung ist strafbar und macht schadenersatzpflichtig

Rumpf-Einbauten für Abweiser

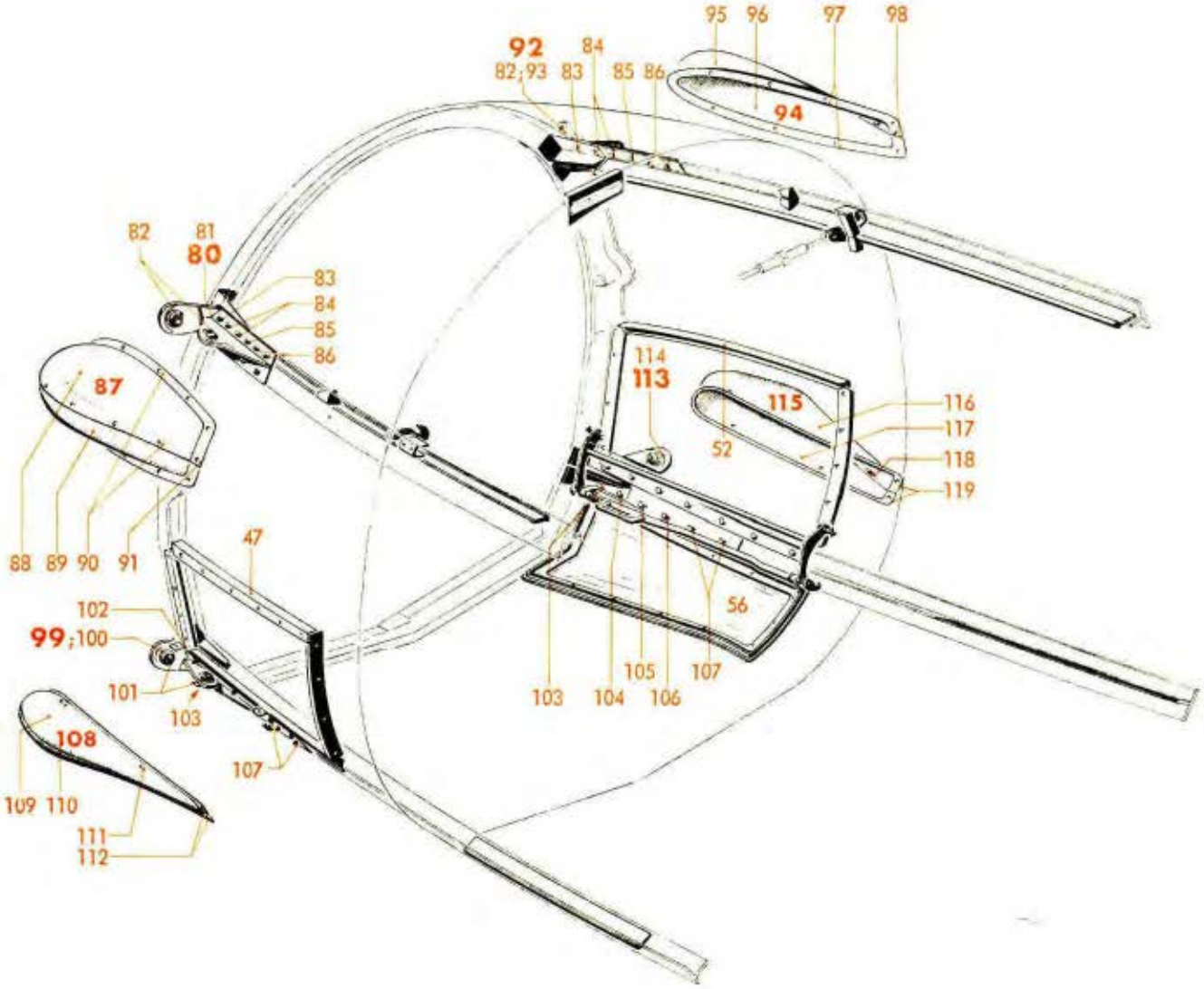

Ausführung

„Gc"

Ersatzteil-Liste **Ju 88**	Rumpfwerk **Rumpf-Einbauten für Abweiser**	Bau-Gruppe: **V191**
		Seite: 4

Werk-stoff	Stück	Benennung	Ersatzteil-Nr.	Bild: **2** Orts-Nr.	Bem.
	12	Sechskantschraube } (für Kanzel-	M 6 x 30 DIN Kr 551	126	
	2	„ } befestigung)	M 6 x 35 DIN Kr 551	127	
	8	„ (für Pedalträger, links und rechts)	M 6 x 45 DIN Kr 551	128	
	4	doppelseitige Annietmutter, selbstsichernd	M 6 Lg N 14480	129	
	1	Verstärkung, Oberteil	V 88.191-2001	130	
	1	„ Unterteil	V 88.191-2002	131	
	1	Verbindungssteg (Schweißstück)	V 88.191-20 H 01	132	

Unbefugte Verwendung ist strafbar und macht schadenersatzpflichtig

JFM-FTVDru
030741
BaSbKü

134

Ju 88 A-4

Ersatzteil-Liste

Konstruktions-Gruppe

2

Fahrwerk

JUNKERS FLUGZEUG- UND -MOTORENWERKE AG. DESSAU

Der Reichsminister der Luftfahrt und
Oberbefehlshaber der Luftwaffe
Generalluftzeugmeister

Nr. LC 2/V - 10222/41/75

Berlin, den 21. Juni 1941

Diese Druckschrift: **Ju 88 A-4 Ersatzteil-Liste,** Ausgabe 1941, gilt als vorläufige Ersatzteil-Liste.

I. A.

gez. **Gebauer**
Flieger-Oberstabsingenieur
und Gruppenleiter

Zur Beachtung!

Die vorliegende **Ju 88 A-4 Ersatzteil-Liste** enthält gleichzeitig das Baumuster Ju 88 A-8, das sich nur durch geringe Abweichungen vom Grundmuster Ju 88 A-4 unterscheidet (siehe fettumrandete Baureihen der Baugruppen-Gesamtübersicht).

Für **Ju 88 A-1, A-5** enthält eine besondere **Ersatzteil-Liste** gleichzeitig die Baumuster Ju 88 A-3, A-6, A-7; letztere unterscheiden sich wiederum nur durch geringe Abweichungen vom Grundmuster Ju 88 A-1, A-5.

Die weitere Verwendung der Baugruppen der Ju 88 A-4 Ersatzteil-Liste für die übrigen Baureihen der Ju 88 ist ebenfalls aus der **Baugruppen-Gesamtübersicht** zu ersehen.

Das Auffinden und Vorkommen der Ersatzteil-Nr. in den Baugruppen der Baureihen A-1, A-3 bis A-8 ist aus der **Schlüssel-Liste der Ersatzteilnummern** zu entnehmen. Darüber hinaus wird daselbst auf das Vorhandensein in den Vorratssätzen (Plan- und Reparaturwerksbevorratung) durch entsprechende Schlüsselzahlen (1-6) hingewiesen.

Inhaltsübersicht*)

Gliederung der Ersatzteil-Liste

Konstruktions-Gruppen:

1 Rumpfwerk
2 Fahrwerk
3 Leitwerk
4 Steuerwerk
5 Tragwerk
6 Triebwerks-Gerüst und -Verkleidung
7 Triebwerksanlage
8 Triebwerksbehälter
9 Ausrüstung

Anhang:

A Normteil-Liste
B Ausrüstungs-Geräteliste
C Elt-Geräteliste
D Auswärtsteil-Liste

Untergliederung in Baugruppen siehe auf der entsprechenden **Baugruppen - Gesamtübersicht.** Die **weitere Unterteilung der Baugruppen** ist auf dem jeweiligen **Inhaltsverzeichnis** zu ersehen.

*) Titelei, d. h. Titelblatt, Erklärungen, Berichtigungen usw. befinden sich jeweils am Anfang eines Ersatzteillisten-Einbandes.

Sämtliche Angaben bleiben unser Eigentum und dürfen nur für Betrieb, Wartung und Ausbesserung von Junkers-Flugzeugen benutzt werden. Wir behalten uns vor, jede andere Benutzung und Mitteilung an Dritte zivil- und strafrechtlich zu verfolgen. Etwaige bestehende Geheimhaltungsbestimmungen sind zu beachten.
Copyright 1941 by Junkers Flugzeug- und -Motorenwerke Aktiengesellschaft, Dessau.

Manuskript (Bild und Text): JFM-FTVDru

Satz und Druck: Gebr. Feyl, Berlin SW 68

Fahrwerk

Baugruppen-Gesamtübersicht *)

Baugruppen-Benennung	Baureihe und Baugruppen-Kennziffer									
	A-1	A-3	**A-4**	A-5	A-6	A-7	**A-8**	A-9	A-10	A-11
Fahrgestell, links	200		201	200			201	200 [1]		201 [2]
„ rechts	210		211	210			211	210 [1]		211 [2]
Klappenbetätigung, links	252									
„ rechts	262									
Spornanlage	292		294	292			294	292 [1]		294 [2]
Schneekufeneinbau am Fahrgestell, links	—	—	203	202	—	202	203	—	—	—
„ „ „ rechts	—	—	213	212	—	212	213	—	—	—
„ „ Sporn	—	—	296		—	296		—	—	—

Baugruppen-Benennung	Baureihe und Baugruppen-Kennziffer									
	B-1	B-2	B-3	C-1	C-2	C-4	C-5	C-7	D-1	D-2
Fahrgestell, links	205	207	205	200					201	200
„ rechts	215	217	215	210					211	210
Klappenbetätigung, links	255		252							
„ rechts	265		262							
Spornanlage	295			292					294	292
Schneekufeneinbau am Fahrgestell, links	—	—	—	—	—	—	—	—	203	202
„ „ „ rechts	—	—	—	—	—	—	—	—	213	212
„ „ Sporn	—	—	—	—	—	—	—	—	296	

[1]) jedoch mit Umbau nach UZ 8800-94172
[2]) „ „ „ „ UZ 8800-94607

*) Anm.: Nur die **Baugruppen der fettumrandeten Baureihen** sind in dieser **Ersatzteil-Liste Ju 88 A-4** enthalten.
Bei **gleichen Baugruppen** jeweils **gleiche Farbkennzeichnung.**

Unbefugte Verwendung ist strafbar und macht schadenersatzpflichtig

Ausführung „Gc"

Ersatzteil-Liste **Ju 88**

Schlüssel-Liste der Ersatzteil-Nummern

Konstr.-Gruppe: **2**

Seite: 1

Zur Beachtung!

In dieser Schlüssel-Liste sind folgende Ersatzteil-Nr. der Konstr.-Gruppe 2 zusammengestellt:

a) sämtliche Baugruppen, Zwischengruppen, Untergruppen und Hilfsgruppen
b) Wiederholungsteile
c) Einzelteile aus Hilfsgruppen
d) Teile der Plan- und Reparaturwerksbevorratung

Fehlende Ersatzteil-Nr. von Einzelteilen siehe bei der jeweiligen Untergruppe in der Aufteilung.

Kennzeichnung der Teile für Bevorratung:

1 = Planbevorratung
2 = Reparaturwerksbevorratung
3 = Plan- und Reparaturwerksbevorratung
4 = Triebwerksteile in der Planbevorratung
5 = „ „ „ Reparaturwerksbevorratung
6 = „ „ „ Plan- und Reparaturwerksbevorratung

Auswärtsteile:

Ersatzteil-Nr.	Baureihe A-1	A-3	A-4	A-5	A-6	A-7	A-8	Vorkommen Baugruppe/ Bild/Orts-Nr.	Lief.:
8-2005 C-3	3							200/1/71	EC
8-2029 A-1			2					201/1/60	„
8-2053 C-1	3							200/1/72	VDM
8-2053.22	1							—	„
8-2053.23	1							—	„
8-2054 A-1			3					201/1/61	„
8-2150-U 07	1		1					—	EC
8-2210 B-1	3		1					292/1/30	„
								294/1/6	„
8-2530.10-08			1					—	
8-2531 A-0			3					201/1/42	VDM
8-2531 B-0			3					„ /1/42	„
8-2630.41								—	„
8-2645 B-1	3							200/1/39	KPZ
8-2645-U 04	2							—	„
8-2645-U 22	2							—	„
8-2645-U 32	2							—	„
8-2645-U 70	1							—	„
8-2645-002	2							—	„
8-2645-004	2							—	„
8-2645-006	2							—	„
8-2645-007	2							—	„
8-2645-008	2							—	„
8-2645-024	2							—	„
8-2645-038	2							—	„
8-2645-039	2							—	„
8-2645-066	2							—	„
8-2645-067	2							—	„
8-2645-069	2							—	„

Ersatzteil-Nr.	Baureihe A-1	A-3	A-4	A-5	A-6	A-7	A-8	Vorkommen Baugruppe/ Bild/Orts-Nr.	Lief.:
8-2645-072	3							—	KPZ
8-2645-073	3							—	„
8-2645-074	2							—	„
8-2645-086a	2							—	„
8-2645-091	1							—	„
8-2645-092	1							—	„
8-2645-092a	2							—	„
8-2645-093	1							—	„
8-2645-094	3							—	„
8-2645-150	2							—	„
8-2645-151	2							—	„
8-2645-167d	2							—	„
8-2645-169			1					—	„
8-2645-170	2		1					—	„
8-2645-171			1					—	„
8-2645-171a	2							—	„
8-2645-172	2							—	„
8-2645-186	2							—	„
8-2645-203	2							—	„
8-2645-205	2							—	„
8-2645-216	2							—	„
8-2645-217	2							—	„
8-2645-222b	2							—	„
8-2645-223b	2							—	„
8-2645-225	2							—	„
8-2645-226	2							—	„
8-2645-227	2							—	„
8-2645-265	2							—	„
8-2645-270a	2							—	„
8-2645-271	2							—	„
8-2654 B-1	2							292/1/2	„

Unbefugte Verwendung ist strafbar und macht schadenersatzpflichtig

JFM-FTVDru 290341 Sb

Schlüssel-Liste der Ersatzteil-Nummern

Ersatzteil-Nr.	Baureihe A-1	A-3	A-4	A-5	A-6	A-7	A-8	Vorkommen Baugruppe/ Bild/Orts-Nr.	Lief.:
8-2654-U 100	2							—	KPZ
8-2654-U 101	2							—	„
8-2654-18	2							—	„
8-2654-100	2							—	„
8-2654-101	2							—	„
8-2654-102	2							—	„
8-2654-103	2							—	„
8-2654-104a	2							—	„
8-2654-112a	2							—	„
8-2654-113	2							—	„
8-2654-114	2							—	„
8-2654-115a	2							—	„
8-2654-116	2							—	„
8-2654-117	2							—	„
8-2654-118a	2							—	„
8-2654-119	2							—	„
8-2654-120	2							—	„
8-2654-121	2							—	„
8-2679 A-1			3					294/1/3	„
8-2768 E-3	2							—	EC
8-2812 C-3	2							—	„
8-2842 C-5	2							—	„
8-3035 A-4	2							—	„
8-3510 B-1	3		1					292/1/29	KPZ
								294/1/5	„
8-3603 C-1	1							—	EC
8-3603 D-1	1							—	„
8-3727 B-3	1							200/2/49	„
8-3734 A-1								„ /2/50	„
A 5235	2							292/3/11	Teves

Spezialteile:

Ersatzteil-Nr.	Baureihe A-1	A-3	A-4	A-5	A-6	A-7	A-8	Vorkommen Baugruppe/ Bild/Orts-Nr.
8800-7322								200/3/
-70237								201/3/
8820-Z 02								200/1/70
-0102	2							„ /1/5
								201/1/5
-0109								200/1/15, 88
-0111	2							—
-0112	2							200/1/19
-0202	3							„ /1/32, 36
-0203	3							„ /1/33, 36
-0204	3							„ /1/34, 36
-0205	3							„ /1/35, 36
-08	3		1					„ /1/67
								201/1/56
-09	3		1					200/1/69
								201/1/58
-12	3							—
-1201	2							—
-1202	2							—
-1203	2							—
-1204	2							—
-1205	2							—
-26 H 01	2							200/1/25, 84, 128
								201/1/25, 73, 117
-2603	3							200/1/119
-2604	3							„ /1/120
-2605	2							„ /1/116
-2608								„ /1/122
-2609	3							„ /1/125
-2610	3							„ /1/126
-2611	3							„ /1/127
-2613	3							„ /1/117
								201/1/106

Kennzeichnung der Teile für Bevorratung:

1 = Planbevorratung
2 = Reparaturwerksbevorratung
3 = Plan- und Reparaturwerksbevorratung
4 = Triebwerksteile in der Planbevorratung
5 = „ „ „ Reparaturwerksbevorratung
6 = „ „ „ Plan- und Reparaturwerksbevorratung

Unbefugte Verwendung ist strafbar und macht schadenersatzpflichtig

Junkers Flugzeug- und -Motorenwerke Aktiengesellschaft, Dessau
März 1941
JFM-FTVDru 290141 Sb

Ersatzteil-Nr.	Baureihe A-1	A-3	A-4	A-5	A-6	A-7	A-8	Vorkommen Baugruppe/ Bild/Orts-Nr.
8820-2614	3							200/1/121
								201/1/110
-2615	3							200/1/123
-2616	3							„ /1/124
-2621	2							„ /1/122
-2703	2							—
-2704	2							200/1/131
-2706	2							—
-2707	2							—
-2708	2							—
-2710	2							—
-2711	2							—
-2712	2							—
-2713	2							—
88.200	1							200/1/1
88.200-Z 01	3							„ /1/2
-01	3							„ /1/3
-01 H 01	1							„ /1/26
								201/1/27
-01 H 03	1							200/1/28
								201/1/29
-0103	2							200/1/9
								201/1/9
-0105	2							200/1/12, 18
-0107	3							„ /1/21
-0108	1							„ /1/24
-0109	2							„ /1/7
								201/1/7
-0111	1							200/1/22
								201/1/22
-0112								200/1/22
								201/1/22
-0115	3							200/1/13
-0123	3							„ /1/27, 28
								201/1/28, 29
-02	3							200/1/29
-0202								„ /1/32, 36
-0203								„ /1/33, 36
-0206	2							„ /1/31
-0210	2							„ /1/30
-04	1							„ /2/1
-04 H 01	3							„ /2/3
								201/2/3

Ersatzteil-Nr.	Baureihe A-1	A-3	A-4	A-5	A-6	A-7	A-8	Vorkommen Baugruppe/ Bild/Orts-Nr.
88.200-04 H 02	3							200/2/11
-04 H 03	3							„ /2/19
-04 H 04	1							—
-04 H 05	1							—
-04 H 06	3							200/2/45
-04 H 07	3							„ /2/27
								201/2/25
-04 H 08	2							200/2/18
								201/2/16
-04 H 09	2							200/2/34
-04 H 10	2							„ /2/48
-04 H 11	2							„ /2/40
-04 H 12	2							„ /2/26
								201/2/24
-0402	1							—
-0403	1							200/2/4
-0404	1							„ /2/8
-0405								„ /2/24
-0406								201/2/39
-0440	2							—
-0441	2							200/2/29
								201/2/27
-0442								200/2/30
								201/2/28
-0443								200/2/32
								201/2/30
-0444	2							—
-0451								200/2/38
-0455								„ /2/43
-05	3							„ /1/40
-0502	3							„ /1/42
-06	3							„ /1/47
-06 H 01								„ /1/48
-06 H 02								„ /1/48
-06 H 03								„ /1/48
-0601	2							„ /1/48
-0602	3							„ /1/49

Kennzeichnung der Teile für Bevorratung:

1 = Planbevorratung
2 = Reparaturwerksbevorratung
3 = Plan- und Reparaturwerksbevorratung
4 = Triebwerksteile in der Planbevorratung
5 = „ „ „ Reparaturwerksbevorratung
6 = „ „ „ Plan- und Reparaturwerks-bevorratung

Unbefugte Verwendung ist strafbar und macht schadenersatzpflichtig

Schlüssel-Liste der Ersatzteil-Nummern

Ersatzteil-Nr.	Baureihe A-1	A-3	A-4	A-5	A-6	A-7	A-8	Vorkommen Baugruppe/ Bild/Orts-Nr.
88.200-0603	3							200/1/51
-0604	3							„ /1/50
-0606	2							„ /1/56
-0607	2							„ /1/55
-0608	2							„ /1/61
-0610	2							„ /1/53
-0612	3							„ /1/50
-0613	1							„ /1/51
-25	3							„ /1/76
-25 H 01	3							„ /1/100
-2503	3							„ /1/79
-2504	3							„ /1/78
-2505	2							„ /1/85
-2506	3							„ /1/98
-2508	3							„ /1/91
-2510	3							„ /1/86
-2511	3							„ /1/92
-26	3							„ /1/114
-2605	2							„ /1/116
								201/1/105
-2607	2							—
-2619	2							200/1/115
-28	3							„ /1/36
-2806	2							„ /1/38
-2810	2							„ /1/37
-29								„ /1/141
88.201			1					201/1/1
88.201-23								„ /1/130
-28			2					—
88.202-01	3							200/1/129
88.205-Z 02								201/1/59
-01			3					„ /1/3
-0101			2					„ /1/4
-0102			2					„ /1/13
-0103			2					„ /1/12, 18
-0104			2					„ /1/15
-0105			2					„ /1/20
-0106			2					„ /1/21
-0107			2					„ /1/24
-0108			2					„ /1/19
-02			3					„ /1/30
-0201			2					„ /1/31

Ersatzteil-Nr.	Baureihe A-1	A-3	A-4	A-5	A-6	A-7	A-8	Vorkommen Baugruppe/ Bild/Orts-Nr.
88.205-0202			2					201/1/32
-0203			2					„ /1/33
-0204			2					„ /1/34, 38
-0205			2					„ /1/35, 38
-0206			2					„ /1/36, 38
-0207			2					„ /1/37, 38
-0220			2					„ /1/31
-03			3					„ /1/38
-0301			2					„ /1/39
-0302			2					„ /1/40
-0303			2					„ /1/41
-04			1					„ /1/43
-0401			2					„ /1/44
-0402			2					„ /1/45
-0403			2					„ /1/46
-0505			2					—
-0507			2					—
-2002			2					201/1/111
-2004			2					„ /1/114
-2005			2					„ /1/115
-2012			2					„ /1/116
-2013			2					„ /1/112
-2014								„ /1/113
-2036								„ /1/111
-2101			2					—
-2102			2					200/1/135
								201/1/124
-2103			2					200/1/138
								201/1/127
-2104			2					„ /1/120
-2105			2					200/1/139
								201/1/128
-2106			2					200/1/132
								201/1/121
-2107			2					200/1/140
								201/1/129
-2108			2					200/1/133
								201/1/122

Kennzeichnung der Teile für Bevorratung:

1 = Planbevorratung
2 = Reparaturwerksbevorratung
3 = Plan- und Reparaturwerksbevorratung
4 = Triebwerksteile in der Planbevorratung
5 = „ „ „ Reparaturwerksbevorratung
6 = „ „ „ Plan- und Reparaturwerksbevorratung

Unbefugte Verwendung ist strafbar und macht schadenersatzpflichtig

Junkers Flugzeug- und -Motorenwerke Aktiengesellschaft, Dessau
März 1941
JFM-FTVDru 290341 Sb

Ersatzteil-Nr.	Baureihe A-1	A-3	A-4	A-5	A-6	A-7	A-8	Vorkommen Baugruppe/ Bild/Orts-Nr.
88.205-2109			2					200/1/136
								201/1/125
-2110			2					—
-2112			2					200/1/137
								201/1/126
-2131								200/1/135
								201/1/124
-22 H 01			3					„ /1/89
-2204			2					„ /1/74
-2206			2					„ /1/81
-2207			2					„ /1/80
-2208			2					—
-2209			2					201/1/87
-2220			2					„ /1/93
-2221			2					„ /1/94
-2222			2					„ /1/97
-24			1					„ /2/1
-24 H 01			2					„ /2/9
-2401			2					„ /2/10
-2402			2					„ /2/8
-2403			2					„ /2/17
-2405			2					„ /2/40
-2406			2					„ /2/32
-2412			2					„ /2/2
88.206-20			3					201/1/103
-2001			2					—
-2003			2					201/1/108
-2004			2					„ /1/109
-22			3					„ /1/65
-2201			2					„ /1/66
-2202			2					„ /1/75
-2203			2					„ /1/68
-2204			2					„ /1/67
88.207-Z 01			3					201/1/2
-02			2					„ /1/50
-0201			3					„ /1/51
-0202			3					„ /1/53
-06			3					„ /1/118
-0601			2					—
-0602								200/1/130
								201/1/119

Ersatzteil-Nr.	Baureihe A-1	A-3	A-4	A-5	A-6	A-7	A-8	Vorkommen Baugruppe/ Bild/Orts-Nr.
88.210	1							200/1/1
88.210-Z 01	3							„ /1/2
-01	3							„ /1/3
-01 H 01								„ /1/26
								201/1/27
-04	1							200/2/1
-04 H 02	3							„ /2/11
-04 H 03	3							„ /2/19
-04 H 04	1							—
-04 H 09	2							200/2/34
-04 H 10	2							„ /2/48
-04 H 11	2							„ /2/40
-0406								201/2/39
-0451								200/2/38
-06	1							„ /1/47
-25	3							„ /1/76
88.211			1					201/1/1
88.211-23								„ /1/130
-28			2					—
88.215-01			3					201/1/3
-24			1					„ /2/1
-2403			2					„ /2/17
-2405			2					„ /2/40
-2406			2					„ /2/32
88.216-22			3					201/1/65
-2201			2					„ /1/66
88.217-Z 01			3					201/1/2
88.252	1		1					252/1/1
88.252-0102	1							—
-0401	2							200/1/101
								201/1/90

Kennzeichnung der Teile für Bevorratung:

1 = Planbevorratung
2 = Reparaturwerksbevorratung
3 = Plan- und Reparaturwerksbevorratung
4 = Triebwerksteile in der Planbevorratung
5 = „ „ „ Reparaturwerksbevorratung
6 = „ „ „ Plan- und Reparaturwerks-bevorratung

Unbefugte Verwendung ist strafbar und macht schadenersatzpflichtig

Schlüssel-Liste der Ersatzteil-Nummern

Ersatzteil-Nr.	Baureihe A-1	A-3	A-4	A-5	A-6	A-7	A-8	Vorkommen Baugruppe/ Bild/Orts-Nr.
88.252-0402								200/1/102
								201/1/91
-0403	2							200/1/104
-0404	2							„ /1/105
-0405	2							„ /1/106
								201/1/95
-0406	3							200/1/107
								201/1/96
-0407	2							200/1/102
								201/1/91
-0413								200/1/104
-0414								„ /1/105
-05	3							252/1/2
-0501	2							„ /1/4
-0502	2							—
-0503	2							—
-0505	2							200/1/103
								201/1/92
								252/1/5
-0506	2							„ /1/6
88.262	1		1					252/1/1
88.291-Z 01	3							292/1/2
-01	1							—
-0101	2							—
-0102	2							—
-07	1							252/1/10
-22	3		1					292/1/73
								294/1/49
-2201								292/1/74, 91
								294/1/50, 67
-2202								292/1/75, 90
								294/1/51, 55
-2203	1							292/1/84, 90
								294/1/55, 60
-2204	1							292/1/78, 90
								294/1/54, 55
-2205	1							292/1/82, 90
								294/1/55, 58
-2206								292/1/77, 90
								294/1/53, 55
-2207								292/1/81, 90
								294/1/55, 57

Ersatzteil-Nr.	Baureihe A-1	A-3	A-4	A-5	A-6	A-7	A-8	Vorkommen Baugruppe/ Bild/Orts-Nr.
88.291-2210								292/1/75, 90
								294/1/51, 55
-2212								292/1/91
								294/1/67
-23	3		1					292/1/90
								294/1/66
-25	3		1					292/1/59
								294/1/35
88.292	3							292/1/1
88.292-Z 03	1							„ /1/3
-Z 04								„ /1/28
								294/1/4
-13	3							292/1/4
-13 H 01	3							„ /1/14
-13 H 02								„ /1/25
-1302	3							„ /1/23
-1305	3							„ /1/18
-1316	3							„ /1/19
-1317	1							„ /1/6
-14	3							„ /1/27
								„ /2/1
-14 H 04	3							„ /2/49
								„ /3/1
-14 H 06	3							„ /2/48
-14 H 08								„ /3/19
-14 H 09	1							„ /2/57
-14 H 10	1							„ /2/51
-14 H 11	1							„ /2/58
-14 H 12	3							„ /2/50
								„ /3/18
-1401	2							„ /2/2
-1403			2					„ /2/6
								294/2/21
-1406	3							292/2/19
-1407	3							„ /2/20
-1408	1							„ /2/21

Kennzeichnung der Teile für Bevorratung:

1 = Planbevorratung
2 = Reparaturwerksbevorratung
3 = Plan- und Reparaturwerksbevorratung
4 = Triebwerksteile in der Planbevorratung
5 = „ „ „ Reparaturwerksbevorratung
6 = „ „ „ Plan- und Reparaturwerks-bevorratung

Unbefugte Verwendung ist strafbar und macht schadenersatzpflichtig

Junkers Flugzeug- und -Motorenwerke Aktiengesellschaft, Dessau
März 1941
JFM-FTVDru 290341 Sb

Ersatzteil-Nr.	Baureihe A-1	A-3	A-4	A-5	A-6	A-7	A-8	Vorkommen Baugruppe/ Bild/Orts-Nr.
88.292-1409	1							292/2/23
-1412	1		2					„ /2/13
								294/2/29
-1420								292/3/16
-1424	3							„ /2/32
-1431	1							„ /2/30
-1432	3							„ /2/29
-1434	3							„ /2/42
-1441								„ /2/55, 57
-1444	1							„ /2/26
-1445	1							„ /2/7
								294/2/22
-1446	1							292/2/36
-1447	3							„ /2/34
-1467	3							„ /2/31
-1480								„ /3/2
-1481								„ /3/9
-1482								„ /3/15
-1483								„ /3/10
-1484								„ /3/13
-1485	3							„ /3/12
-1486								„ /3/14
-14.102								„ /3/25
-14.103								„ /3/24
-14.104								„ /3/21
-14.105	3							„ /3/23
-14.106								„ /3/19
-14.107								„ /3/22
-20 H 01	2							200/1/97
								201/1/86
								292/1/47
								294/1/23
-2005								292/1/41
								294/1/17
-2006								292/1/35
								294/1/11
-2007								292/1/48
								294/1/24
-2008			2					—
-2009	1							292/1/53
								294/1/29
-2010								292/1/52
								294/1/28
-2016	1							292/1/36
								294/1/12

Ersatzteil-Nr.	Baureihe A-1	A-3	A-4	A-5	A-6	A-7	A-8	Vorkommen Baugruppe/ Bild/Orts-Nr.
88.292-2017	1							292/1/49
								294/1/25
-2018	1							292/1/42
								294/1/18
-21	3							292/1/92
-2106								„ /1/94
								294/1/70
-26								292/1/98
88.294								294/1/1
88.294-20	3		1					292/1/33
								294/1/9
-21			3					„ /1/68
-26								„ /1/73
88.295-Z 03			3					294/1/2
								„ /2/1
-13			3					„ /2/2
-13 H 01			2					„ /2/16
-1301			2					„ /2/3
-1302			2					„ /2/5
-1303			2					„ /2/9
-1304			2					„ /2/7
-1305			2					„ /2/4
-1306			2					„ /2/13
-1308			2					„ /2/8
-1310			2					„ /2/6
-14			1					„ /2/17
-1401			2					„ /2/18
-1403			2					„ /2/19
-1404			2					„ /2/28
-1445			2					„ /2/22
-15			3					„ /2/45
-16			3					„ /2/43
-17			3					„ /2/38
-1701			3					„ /2/39
-1702			3					„ /2/42

Kennzeichnung der Teile für Bevorratung:

1 = Planbevorratung
2 = Reparaturwerksbevorratung
3 = Plan- und Reparaturwerksbevorratung
4 = Triebwerksteile in der Planbevorratung
5 = „ „ „ Reparaturwerksbevorratung
6 = „ „ „ Plan- und Reparaturwerks-bevorratung

Unbefugte Verwendung ist strafbar und macht schadenersatzpflichtig

Schlüssel-Liste der Ersatzteil-Nummern

Ersatzteil-Nr.	Baureihe A-1	A-3	A-4	A-5	A-6	A-7	A-8	Vorkommen Baugruppe/ Bild/Orts-Nr.
88.295-1704			2					294/2/41
-1706			2					„ /2/40
-1707			2					—
-18			3					294/2/48
-1801			2					—
-1802			2					294/2/49
-1803			2					„ /2/51
-1804			2					„ /2/56
-1806			2					„ /2/52
-1807			2					„ /2/55
-1808			2					„ /2/53
-1809			2					„ /2/58
88.403-153.03								292/1/51
								294/1/27

Ersatzteil-Nr.	Baureihe A-1	A-3	A-4	A-5	A-6	A-7	A-8	Vorkommen Baugruppe/ Bild/Orts-Nr.

Kennzeichnung der Teile für Bevorratung:

1 = Planbevorratung
2 = Reparaturwerksbevorratung
3 = Plan- und Reparaturwerksbevorratung
4 = Triebwerksteile in der Planbevorratung
5 = „ „ „ Reparaturwerksbevorratung
6 = „ „ „ Plan- und Reparaturwerksbevorratung

Unbefugte Verwendung ist strafbar und macht schadenersatzpflichtig

Inhaltsverzeichnis

Bild	Benennung	Seite
1-3	**Fahrgestell, links und rechts**	**1-8**
1	Flugzeugbein	1-3
	Bremsrad	3
	Obere Knickstrebe	3 u. 4
	Untere „	4 u. 5
	Schwenkstoßstange	5
2	Bremsleitung	6 u. 7
3	Schaltplan	8

Anm.: **Truppen-Ersatzteil-Liste** ist auf Tabellenseiten durch **Rotdruck** gekennzeichnet.

Unbefugte Verwendung ist strafbar und macht schadenersatzpflichtig

Fahrgestell, links (201)
" rechts (211)*)

A) Zweikantbolzen, siehe Konstr.-Gruppe 5: Tragwerk-Flügel, links bzw. rechts (Gabelstück für Fahrgestell-Federbein am Querverband 1 und 2)

B) Bremsleitung, siehe Bild 2

*) Für Baugruppe 211 ist dieses Bildblatt als Spiegelbild zu verwenden!

Ausführung „Gc"

Ersatzteil-Liste **Ju 88**

Fahrwerk
Fahrgestell, links (201)
„ rechts (211)

Bau-Gruppe: **201**

Seite: 1

Werkstoff	Stück	Benennung	Ersatzteil-Nr.	Bild: 1 Orts-Nr.	Bem.
	1	**Fahrgestell, links, vollst.**	**88.201**	**(1)**	
	1	**„ rechts „**	**88.211**		
	1	**Flugzeugbein, links, vollst.**	**88.207-Z 01**	**2**	
	1	**„ rechts „**	**88.217-Z 01**		
		bestehend aus Orts-Nr. 3-58			
	1	**Federbeinrahmen, links, vollst.**	**88.205-01**	**3**	
	1	**„ rechts „**	**88.215-01**		
		einschließlich Nr. 4-29			
	1	Gußrahmen	88.205-0101	4	
	1	Buchse mit Bund 165 ø s 6/159 ø x 80 lang	8820-0102	5	
	1	Schaftschraube	6 x 12 DIN 427	6	
	1	Schmierrohr M 8/M 6 x 22 lang	88.200-0109	7	
	1	Druckschmierkopf	A 10 DIN Kr 1411	8	
	1	Buchse mit Bund 170 ø s 6/164 ø x 94 lang	88.200-0103	9	
	1	Schaftschraube	6 x 12 DIN 427	10	
	1	Druckschmierkopf	A 10 DIN Kr 1411	11	
	2	Buchse mit Bund 44 ø s 6/24,9 ø x 36 lang	88.205-0103	12	
	1	Zweikantbolzen 25 ø h 8 x 138 lang, abgesetzt mit eingepreßtem Stopfen	88.205-0102/	13	
	1	Druckschmierkopf	A 10 DIN Kr 1411	14	
	2	Unterlegscheibe 55/26 ø x 4	88.205-0104	15	
	1	Niedrige Kronenmutter	M 22x1,5 DIN Kr 754[1])	16	
	1	Splint	5 x 40 DIN 94	17	
	2	Buchse mit Bund 44 ø s 6/24,9 ø x 36 lang	88.205-0103	18	
	1	Abstandshülse 40 ø/25 ø H 8 x 41 lang	88.205-0108	19	
	1	Rohr (Federlagerung) 25 ø f 8/18 ø x 114 lang	88.205-0105	20	
	1	Verdrehungsfeder	88.205-0106	21	
	1	Schäkel	88.200-0111	22	
		„ (Behelf)	88.200-0112		
	1	Bolzen (Splintbolzen)	8 x 60 Lg N 15229	23	
	2	Deckel	88.205-0107	24	
	1	Abbindekabel mit 3 und 26 mm Anschlußbohrung	8820-26 H 01	25	
	2	Schaftschraube	6 x 12 DIN 427	26	
	1	**Schelle, links, vollst.**	**88.200-01 H 01**	**27**	
	1	**„ rechts „**	**88.210-01 H 01**		
		einschließlich Orts-Nr. 28			
	2	Zugfeder	88.200-0123	28	
	1	**Schelle, links bzw. rechts, vollst.**	**88.200-01 H 03**	**29**	
		einschließlich Orts-Nr. 28			

[1]) Aus Flußstahl (bei Bestellung angeben)

Unbefugte Verwendung ist strafbar und macht schadenersatzpflichtig

IFM-FTVDru
150141
ShGeKü

Fahrgestell, links (201)
" rechts (211)*)

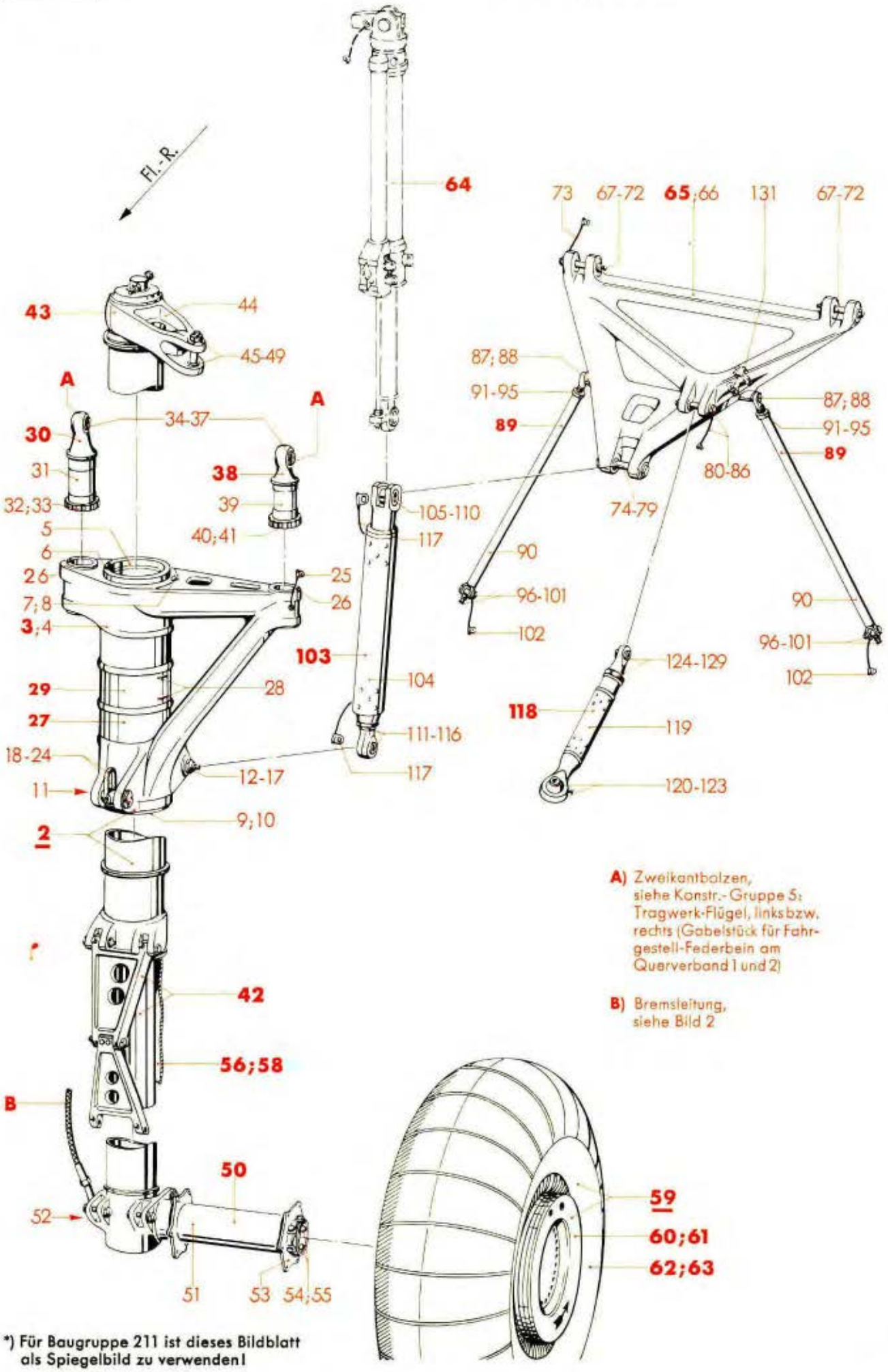

A) Zweikantbolzen, siehe Konstr.-Gruppe 5: Tragwerk-Flügel, links bzw. rechts (Gabelstück für Fahrgestell-Federbein am Querverband 1 und 2)

B) Bremsleitung, siehe Bild 2

*) Für Baugruppe 211 ist dieses Bildblatt als Spiegelbild zu verwenden!

JFM-FTVDru
290141
VöShGe

Werk-stoff	Stück	Benennung	Ersatzteil-Nr.	Bild: 1 Orts-Nr.	Bem.
	1	**Rahmen-Anschlußkopf, innen, links bzw. rechts, vollst.**	**88.205-02**	**30**	
		bestehend aus Orts-Nr. 31-37			
	1	Ösenkopf	88.205-0201	31	
		„ (Behelf)	88.205-0220		
	1	Nutmutter M 75 x 2	88.205-0202	32	
	1	Sicherungsscheibe	88.205-0203	33	
	1	Kugelbuchse 40 ø k 6	88.205-0204	34	
	2	Kugelschale	88.205-0205	35	
	1	Gewindering M 50 x 1,5	88.205-0206	36	
	2	Ringmutter M 30 x 1,5	88.205-0207	37	
		Dig. Copyright Luftfahrt-Archiv Hafner			
	1	**Rahmen-Anschlußkopf, außen, links bzw. rechts, vollst.**	**88.205-03**	**38**	
		bestehend aus Orts-Nr. 34-37 und 39-41			
	1	Ösenkopf	88.205-0301	39	
		„ (Behelf)	88.205-0320		
	1	Nutmutter M 60 x 2	88.205-0302	40	
	1	Sicherungsscheibe	88.205-0303	41	
	1	**Luftfederbein mit Öldämpfung, links** (Lief.: VDM)	**(8-2531 A-0)**	**42**	
	1	**Luftfederbein mit Öldämpfung, rechts** (Lief.: VDM)	**(8-2531 B-0)**		
	1	**Schwenkhebel, links bzw. rechts, vollst.**	**88.205-04**	**43**	
		bestehend aus Orts-Nr. 44-49			
	1	Schwenkhebel, allein	88.205-0401	44	
		„ „ (Behelf)	88.205-0420		
	2	Buchse mit Bund 20 ø s 6/15,9 ø x 21,8 lang	88.205-0402	45	
	1	Zweikantbolzen 16 ø f 8 x 112,5 lang, abgesetzt	88.205-0403	46	
	1	Sicherungsblech mit Nase	17 DIN 432	47	
	1	Niedrige Kronenmutter	M 14x1,5 DIN Kr 754[1])	48	
	1	Splint	3 x 28 DIN 94	49	
	1	**Laufradachse, links bzw. rechts, vollst.**	**88.207-02**	**50**	
		einschließlich Orts-Nr. 51-55			
	1	Achsrohr	88.207-0201	51	
	1	Mutter (Gewindering) M 85 x 2	88.207-0203	52	
	1	Bremsflansch	88.207-0202	53	
		„ (Behelf)	88.207-0220		
	6	Zweikantbolzen 14 ø f 8 x 26 lang, abgesetzt	88.207-0205	54	
	6	Unterlegscheibe 22 □ /14,5 ø x 3	88.207-0206	55	
		„ 22 □ /14,5 ø x 3 (Behelf)	88.207-0230		

[1]) Aus Flußstahl (bei Bestellung angeben)

Unbefugte Verwendung ist strafbar und macht schadenersatzpflichtig

Fahrgestell, links (201)
„ rechts (211)*)

A) Zweikantbolzen, siehe Konstr.-Gruppe 5: Tragwerk-Flügel, links bzw. rechts (Gabelstück für Fahrgestell-Federbein am Querverband 1 und 2)

B) Bremsleitung, siehe Bild 2

*) Für Baugruppe 211 ist dieses Bildblatt als Spiegelbild zu verwenden!

Unbefugte Verwendung ist strafbar und macht schadenersatzpflichtig

Werkstoff	Stück	Benennung	Ersatzteil-Nr.	Bild: 1 Orts-Nr.	Bem.
	1	**Hose für Fahrgestell-Federbein, links bzw. rechts, vollst.** einschließlich Orts-Nr. 57	**8820-08**	**56**	
	2	SKF-Schelle	700 Ju N 116546	(57)	
		Behelf: **Hose für Fahrgestell-Federbein, links bzw. rechts, vollst.** einschließlich Orts-Nr. 57	**8820-09**	**58**	
	1	**Bremsrad, links bzw. rechts, vollst.** bestehend aus Orts-Nr. 60-63	**88.205-Z 02**	**59**	
	1	**Breitfelgenrad 1140 x 410 mit 2 Bremsen 460 ø, links bzw. rechts** (Lief.: EC)	**(8-2029 A-1)**	**60**	wahlweise
	1	**Breitfelgenrad 1140 x 410 mit Doppelbremse, links bzw. rechts** (Lief.: VDM)	**(8-2054 A-1)**	**61**	wahlweise
	1	**Schlauch für Breitbettfelge 1140x410, links bzw. rechts**		**62**	
	1	**Ballonreifen für Breitbettfelge 1140 x 410, links bzw. rechts**		**63**	
		Einziehstrebe für Fahrgestell, links bzw. rechts	s. Konstr.-Gr. 9 Drucköl-Anlage	**64**	
	1	**Obere Knickstrebe, links, vollst.**	**88.206-22**	**65**	
	1	**„ „ rechts „** einschließlich Orts-Nr. 66-102	**88.216-22**	**65**	
	1	Obere Knickstrebe, links, allein	88.206-2201	66	
	1	„ „ rechts „	88.216-2201	66	
	4	Buchse 34 ø s 6/19,7 ø x 29,8 lang	88.206-2204	67	
	2	Zweikantbolzen 20 ø h 8 x 128 lang, nicht abgesetzt	88.206-2203	68	
	2	Druckschmierkopf	A 10 DIN Kr 1411	69	für Lagerung am Qv 1 u. 2
	4	Unterlegscheibe 40/23 ø x 4	Ju N 61343	70	für Lagerung am Qv 1 u. 2
	2	Niedrige Kronenmutter	M 20 x 1,5 DIN Kr 754[1])	71	für Lagerung am Qv 1 u. 2
	2	Splint	4 x 40 DIN 94	72	für Lagerung am Qv 1 u. 2
	1	Abbindekabel mit 3 und 26 mm Anschlußbohrung	8820-26 H 01	73	für Lagerung am Qv 1 u. 2

[1]) Aus Flußstahl (bei Bestellung angeben)

Fahrgestell, links (201)
„ rechts (211)*)

A) Zweikantbolzen, siehe Konstr.-Gruppe 5: Tragwerk-Flügel, links bzw. rechts (Gabelstück für Fahrgestell-Federbein am Querverband 1 und 2)

B) Bremsleitung, siehe Bild 2

*) Für Baugruppe 211 ist dieses Bildblatt als Spiegelbild zu verwenden!

JFM-FTVDru
290141
VöShGe

Werkstoff	Stück	Benennung	Ersatzteil-Nr.	Bild: 1 Orts-Nr.	Bem.
	2	Buchse mit Bund 34 ø s 6/24,9 ø x 47,8 lang	88.205-2204	74	
	1	Zweikantbolzen 25 ø h 8 x 176 lang, abgesetzt	88.206-2202	75	
	1	Druckschmierkopf	A 10 DIN Kr 1411	76	
	2	Unterlegscheibe 40/25 ø x 4	Ju N 61344	77	
	1	Niedrige Kronenmutter	M 22x1,5 DIN Kr 754[1])	78	
	1	Splint	5 x 40 DIN 94	79	
	2	Buchse mit Bund 22 ø s 6/15,9 ø x 28,8 lang	88.205-2207	80	
	1	Zweikantbolzen 16 ø f 8 x 106 lang, abgesetzt mit eingepreßtem Stopfen	88.205-2206/	81	
	1	Druckschmierkopf	A 10 DIN Kr 1411	82	
	2	Unterlegscheibe 28/16,5 ø x 3	Ju N 61340	83	
	1	Niedrige Kronenmutter	M 14x1,5 DIN Kr 754[1])	84	
	1	Splint	3 x 28 DIN 94	85	
	1	Abbindekabel mit 3 und 17 mm Anschlußbohrung	88.292-20 H 01	86	
	2	Kugelbolzen 20 ø k 6	88.205-2209	87	
	2	Scherspannhülse 5 ø	32 Ju N 113875	88	
	2	**Stoßstange für vorderen Klappenantrieb, links bzw. rechts, vollst.**	**88.205-22 H 01**	**89**	
		einschließlich Orts-Nr. 90-102			
	1	Gabelstück mit Gewinde M 16 x 1,5	88.252-0401	90	
	1	Ösenschraube M 16 x 1,5	88.252-0407	91	
		„ M 16 x 1,5 (Behelf)	88.252-0402		
	1	Nutmutter M 16 x 1,5	88.252-0505	92	
	1	Kugelschale	88.205-2220	93	
	1	„ geteilt	88.205-2221	94	
	1	Gewindering M 28 x 1,5	88.252-0405	95	
	1	Kreuzstück	88.252-0406	96	
	4	Buchse mit Bund 13 ø s 6/9,9 ø x 8 lang	88.205-2222	97	
	1	Abstandsbuchse	8 x 20,5 Ju N 17003	98	
	1	„	8 x 18,7 Ju N 17003	99	
	1	Druckschmierkopf	A 10 DIN Kr 1411	100	
	1	Sechskantbolzen 8 ø, nicht abgesetzt	36 Ju N 113835	101	
	1	Abbinder	B 8 x 75 Ju N 26001	102	
	1	**Untere Knickstrebe, links bzw. rechts, vollst.**	**88.206-20**	**103**	
		einschließlich Orts-Nr. 104-117			
	1	Strebenrohr (Rohr 70 x 4) mit oberem Ösenkopf und unterer Hülse vernietet	88.206-2002/	104	

für Lagerung der unteren Knickstrebe

für Lagerung der Schwenkstoßstange

für Anschluß an obere Knickstrebe

für Anschluß an vordere Klappe

[1]) Aus Flußstahl (bei Bestellung angeben)

Unbefugte Verwendung ist strafbar und macht schadenersatzpflichtig

Fahrgestell, links (201)
„ rechts (211)*)

A) Zweikantbolzen, siehe Konstr.-Gruppe 5: Tragwerk-Flügel, links bzw. rechts (Gabelstück für Fahrgestell-Federbein am Querverband 1 und 2)

B) Bremsleitung, siehe Bild 2

*) Für Baugruppe 211 ist dieses Bildblatt als Spiegelbild zu verwenden!

Werk-stoff	Stück	Benennung	Ersatzteil-Nr.	Bild: 1 Orts-Nr.	Bem.
	1	Buchse mit Bund 52 ø h 8/45 ø H 7 x 52 lang	88.200-2605	105	
	1	Stellmutter M 48 x 1,5	8820-2613	106	
	1	Schaftschraube — für oberen Osenkopf	6 x 12 DIN 427	107	
	1	Kugelbuchse 42 ø k 6	88.206-2003	108	
	2	Kugelschale	88.206-2004	109	
	1	Gewindering M 48 x 1,5	8820-2614	110	
	1	Osenschraube M 45 x 1,5	88.205-2002	111	
		„ M 45 x 1,5 (Behelf)	88.205-2036		
	1	Sechskantmutter M 45 x 1,5	88.205-2013	112	
	1	Sicherungsscheibe — für unteren Osenkopf	88.205-2014	113	
	1	Kugelbuchse 40 ø k 6	88.205-2004	114	
	2	Kugelschale	88.205-2005	115	
	1	Gewindering M 50 x 1,5	88.205-2012	116	
	2	Abbindekabel mit 3 und 26 mm Anschlußbohrung	8820-26 H 01	117	
	1	**Schwenkstoßstange, links bzw. rechts, vollst.**	**88.207-06**	**118**	
		einschließlich Orts-Nr. 119-129			
	1	Strebenrohr (Rohr 50 x 3) mit Gewindeinnenstück und Osenkopf vernietet	88.207-0602/	119	
	1	Kugelbuchse 40 ø k 6	88.205-2104	120	
	2	Kugelschale — für Anschluß an Schwenkhebel	88.205-2106	121	
	1	Gewindering M 52 x 1,5	88.205-2108	122	
	1	Druckschmierkopf	A 10 DIN Kr 1411	123	
	1	Osenschraube M 35 x 1,5	88.205-2102	124	
		„ M 35 x 1,5 (Behelf)	88.205-2131		
	1	Sechskantmutter M 35 x 1,5	88.205-2109	125	
	1	Sicherungsscheibe — für Anschluß an obere Knickstrebe	88.205-2112	126	
	1	Kugelbuchse 30 ø k 6	88.205-2103	127	
	2	Kugelschale	88.205-2105	128	
	1	Gewindering M 40 x 1,5	88.205-2107	129	
	1	Halbfabrikatschild (ohne Beschriftung)	A Ju N 16620	(130)	aus Stkl. 88.201-23 u. 88.211-23
		Schalterbock für Hupenumschalter, links bzw. rechts	s. Konstr.-Gr. 9 Elektrische Ausrüstung	131	

Unbefugte Verwendung ist strafbar und macht schadenersatzpflichtig

Fahrgestell, links (201)
" rechts (211)*)

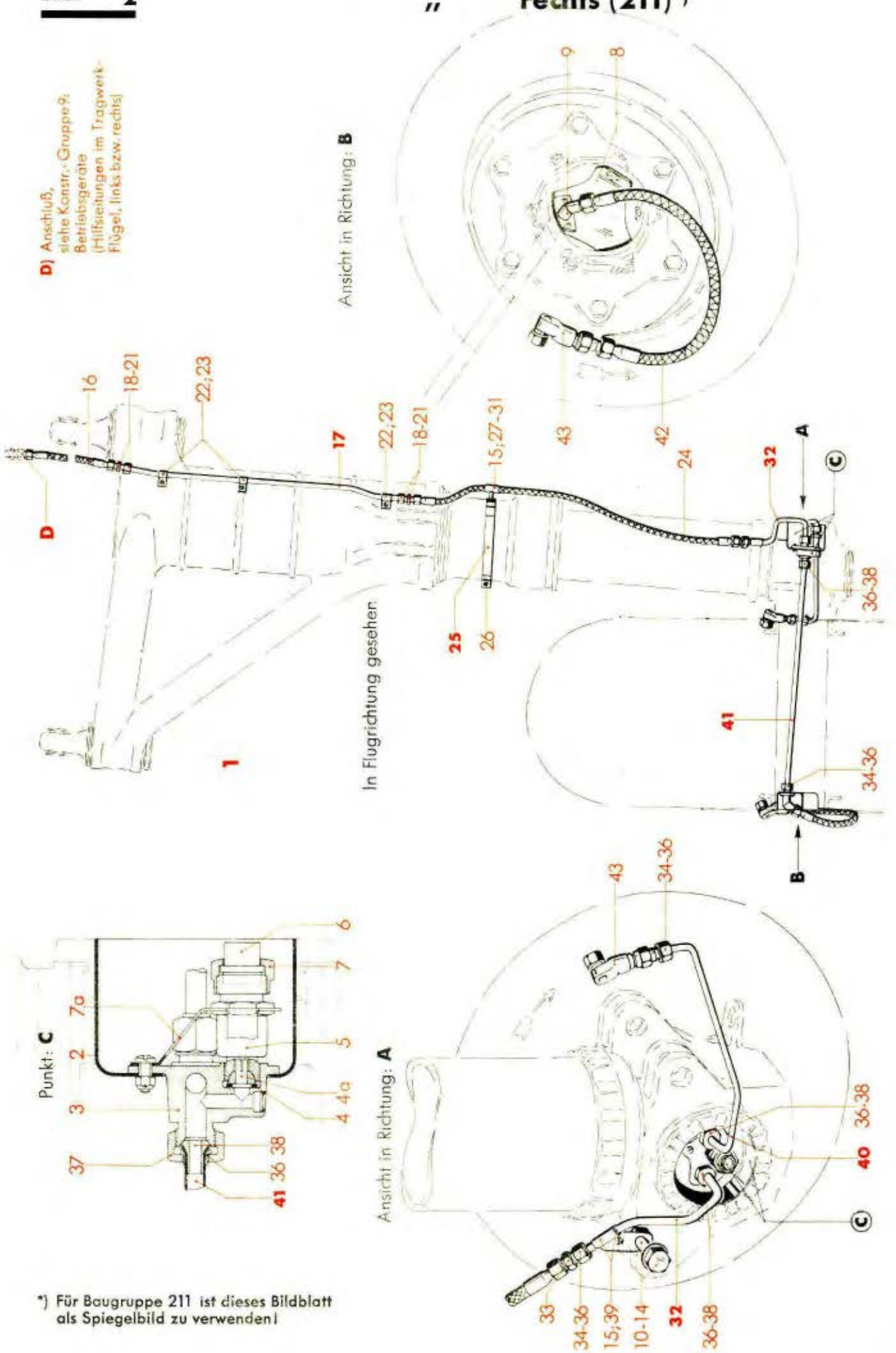

*) Für Baugruppe 211 ist dieses Bildblatt als Spiegelbild zu verwenden!

Ausführung „Gc"

Ersatzteil-Liste **Ju 88**

Fahrwerk
Fahrgestell, links (201)
„ rechts (211)

Bau-Gruppe: **201**

Seite: 6

Werk-stoff	Stück	Benennung	Ersatzteil-Nr.	Bild: 2 Orts-Nr.	Bem.
	1	**Bremsleitung, links, vollst.**	**88.205-24**	**1**	
	1	**„ rechts „**	**88.215-24**		
		einschließlich Orts-Nr. 2-43			
	1	Blechtopf	88.205-2412	2	
	1	Verteiler	88.200-04 H 01	3	
	1	Dichtring	8 x 12 Jum N 18311	4	
	1	Dichtkegel	6 Ju N 18324	4a	
	1	Kupplungshälfte mit Sechskant	6 Ro N 18319.1	5	
	1	Schutzkappe	6x15 Ro N 18308	6	
	1	Überwurfmutter M 20 x 1,5	20 Ro N 18303	7	
	1	Sicherung	88.205-2411	7a	
	1 Blechtopf 1 Winkelstück } vernietet		88.205-2402 88.205-24 H 01	8 9	
	1	Buchse 20 ø n 6/12 ø H 8 x 12 lang	88.205-2401	10	
	1	Sechskantbolzen 12 ø, nicht abgesetzt	30 Ju N 113837	11	
	2	Unterlegscheibe 22/12,5 ø x 2,5	Ju N 61338	12	
	1	Niedrige Kronenmutter	M 12x1,5 DIN Kr 754[1]	13	
	1	Splint	3 x 25 DIN 94	14	
	Nach Bedarf	Beilage 1 mm dick		15	
	1	Schlauchleitung (5 x 370 Ro N 18106.4) mit Scheuerschutz	88.200-04 H 08	16	
	1	**Rohrleitung (Rohr 8 x 1), links, vollst.**	**88.205-2403/**	**17**	
	1	**„ („ 8 x 1), rechts „**	**88.215-2403/**		
		einschließlich Orts-Nr. 18-23			
	2	Rohrstutzen	6 MAF N 18345	18	
	2	Überwurfmutter	B 6 M 14x1,5 DIN 7606[3]	19	
	2	Dichtkegel, abgesetzt	6 MAF N 18334.1	20	
	2	Doppelstutzen	B 6 DIN 7611[3]	21	
	3	Schelle, einseitige Befestigung	10 Ju N 15802	22	
	Nach Bedarf	Gummiprofil (Beilage)	10 Ju N 15811	23	
	1	Schlauchleitung (5 x 770 Ro N 18106.4) mit Scheuerschutz	88.200-04 H 12	24	
	1	**Schlauchschelle 160 ø, links bzw. rechts, vollst.**	**88.200-04 H 07**	**25**	
		einschließlich Orts-Nr. 26-31			
	1	Linsenschraube	M 6 x 45 DIN 85[1]	26	
	1	Bolzen 10/6 ø x 30 lang	88.200-0441	27	
	1	Fußblech 30 x 20 x 6	88.200-0442	28	
	1	Linsensenkschraube	M 6 x 12 DIN 91[1]	29	
	1	Lagerblech mit Schelle und Annietmutter, einbaufertig	88.200-0443/	30	
	1	Linsenschraube	M 6 x 18 DIN 85[1]	31	

[1] Aus Flußstahl (bei Bestellung angeben)
[3] Aus Leichtmetall (bei Bestellung angeben)

Unbefugte Verwendung ist strafbar und macht schadenersatzpflichtig

JFM-FTVDru
120241
ShGeKü

Fahrgestell, links (201)
" rechts (211)*)

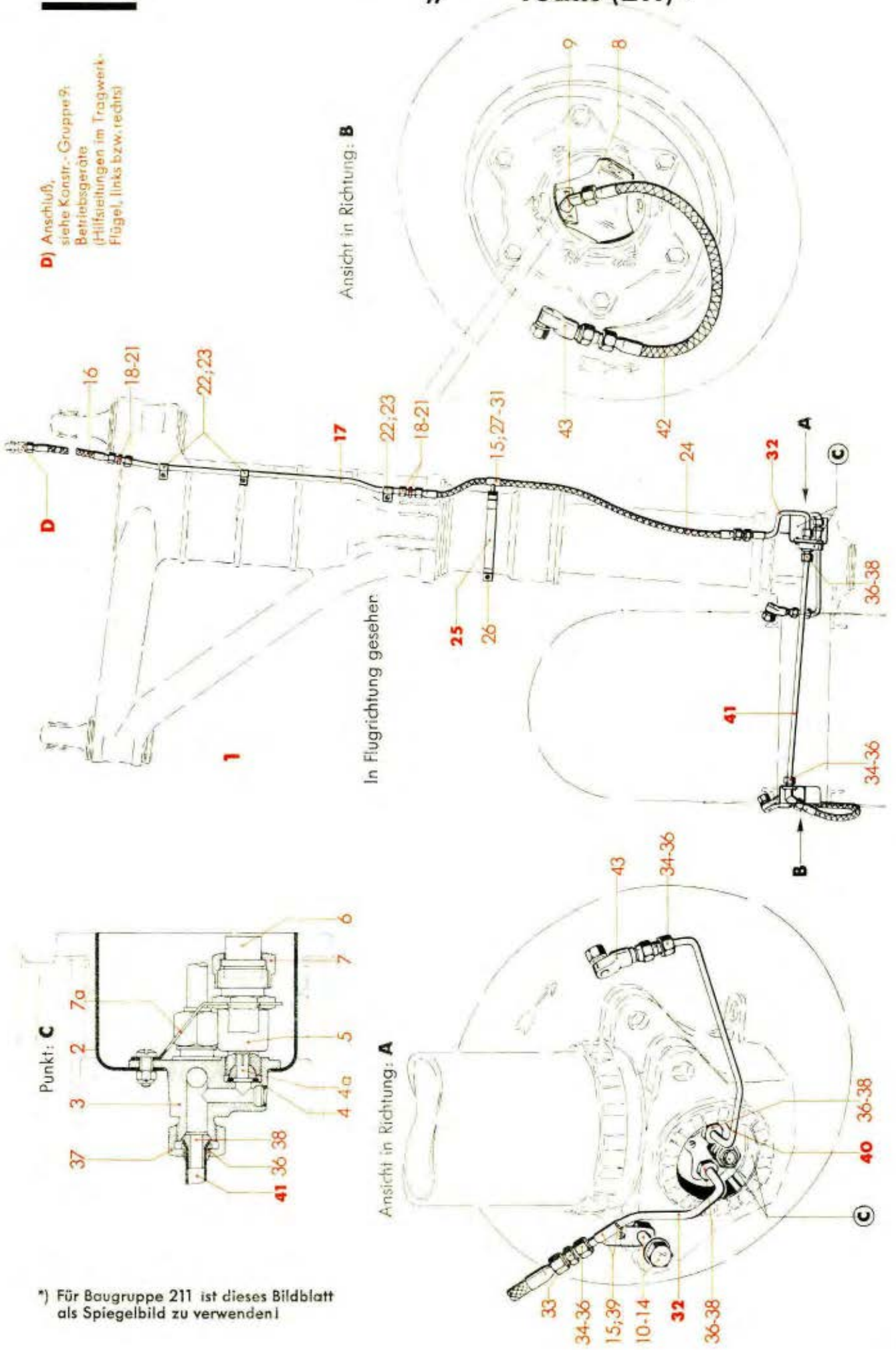

*) Für Baugruppe 211 ist dieses Bildblatt als Spiegelbild zu verwenden!

Werkstoff	Stück	Benennung	Ersatzteil-Nr.	Bild: 2 Orts-Nr.	Bem.
	1	**Rohrleitung (Rohr 8 x 1), links, vollst.**	**88.205-2406/**	**32**	
	1	**„ („ 8 x 1), rechts, „**	**88.215-2406/**		
		einschließlich Orts-Nr. 15 und 33-39			
	1	Doppelstutzen	B 6 DIN 7611[3])	33	
	1	Überwurfmutter	B 6 M 14x1,5 DIN 7606[3])	34	
	1	Dichtkegel, abgesetzt	6 MAF N 18334.1	35	
	2	Rohrstutzen	6 MAF N 18345	36	
	1	Übergangs-Überwurfmutter	6/8 MAF N 18336.1	37	
	1	Übergangsdichtkegel	6/8 MAF N 18335.1	38	
	1	Schelle 10 ø, einseitige Befestigung, links	88.200-0406	39	
	1	„ 10 ø, „ „ rechts	88.210-0406		
	1	**Rohrleitung (Rohr 8 x 1), links, vollst.**	**88.205-2405/**	**40**	
	1	**„ („ 8 x 1), rechts, „**	**88.215-2405/**		
		einschließlich Orts-Nr. 34-38			
	1	**Rohrleitung (Rohr 8 x 1), links, vollst.**	**88.205-2404/**	**41**	
	1	**„ („ 8 x 1), rechts, „**	**88.215-2404/**		
		einschließlich Orts-Nr. 34-38			
	1	Schlauchleitung	5x320 Ro N 18106.4	42	
	2	Rohrleitungskupplung mit Schwenkanschluß	M 14x1,5 Ro N 18335.4	43	

[3]) Aus Leichtmetall (bei Bestellung angeben)

Unbefugte Verwendung ist strafbar und macht schadenersatzpflichtig

Fahrgestell, links (201)
" rechts (211)
(Schaltplan)

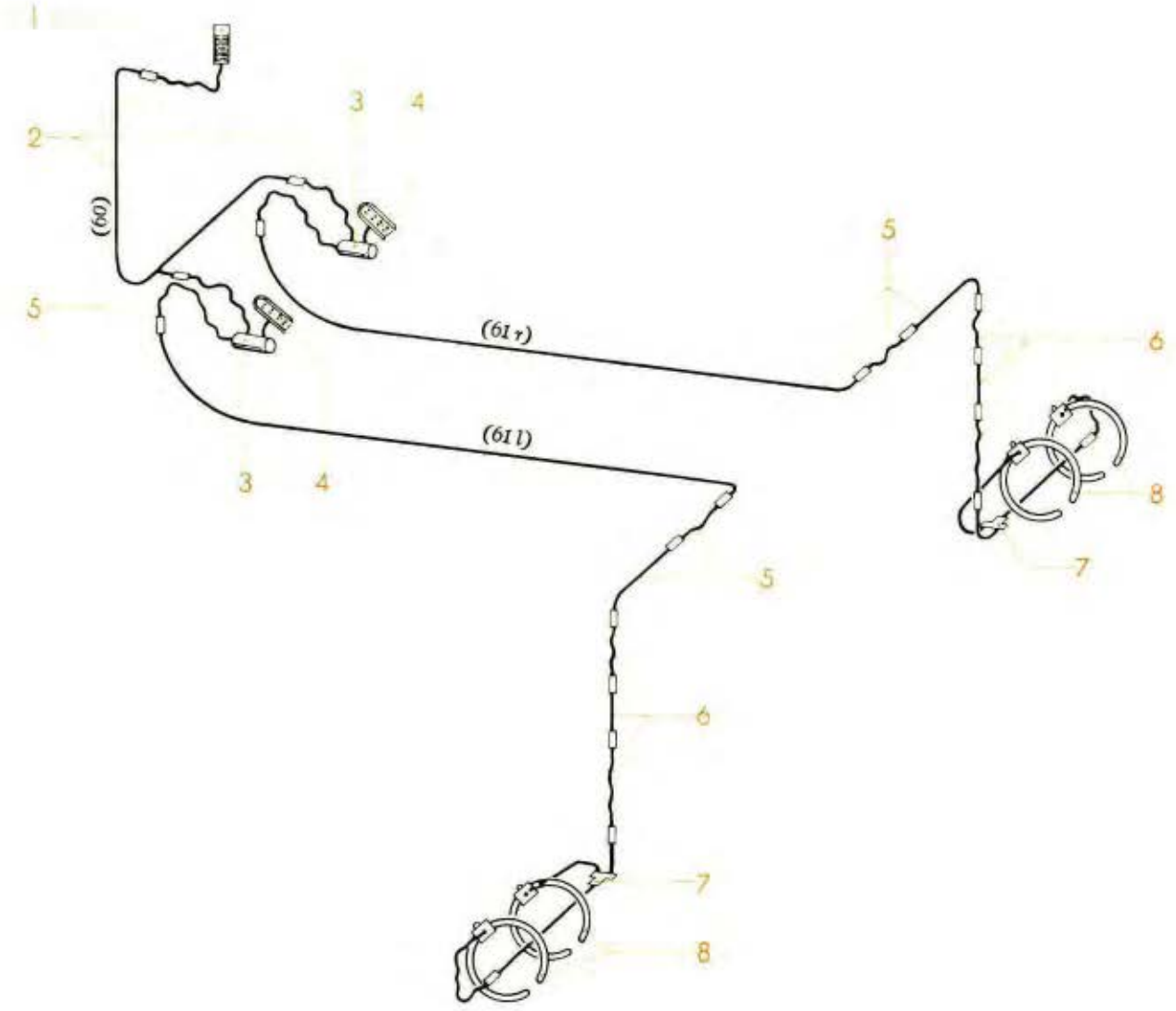

Eingeklammerte Kursiv-Zahlen bedeuten Kennzeichnungsziffern der Leitungen

Stück	Benennung	Bild: 3 Orts-Nr.	Vorkommen
	Schaltplan:		
	Bremsöl-Anlage 8800-70237		
1	Bremsöl-Behälter	1	Konstr.-Gr. 4: Steuerung im Rumpf
1	Ersatz-Olleitung	2	
2	Bremsfußpumpe	3	
2	Pedal (Fußplatte)	4	
	Rohr- und Schlauchleitung	5	s. Konstr.-Gr. 9 Betriebsgeräte
	„ „ „	6	siehe Bild 2
2	Verteiler	7	s. Bild/Orts-Nr. 2/3
2	Bremsrad	8	„ „ „ 1/59

Unbefugte Verwendung ist strafbar und macht schadenersatzpflichtig

Ersatzteil-Liste **Ju 88**	Fahrwerk **Schneekufeneinbau am Fahrgestell, links (203), rechts (213)**	Bau-Gruppe: **203**

Inhaltsverzeichnis

Bild	Benennung	Seite
1	**Schneekufeneinbau am Fahrgestell, links und rechts**	**1**

Anm.: **Truppen-Ersatzteil-Liste** ist auf Tabellenseiten durch **Rotdruck** gekennzeichnet.

Unbefugte Verwendung ist strafbar und macht schadenersatzpflichtig

JFM-FTVDru
120242
Sb

Februar 1942

Junkers Flugzeug- und -Motorenwerke Aktiengesellschaft, Dessau

Punkt: A

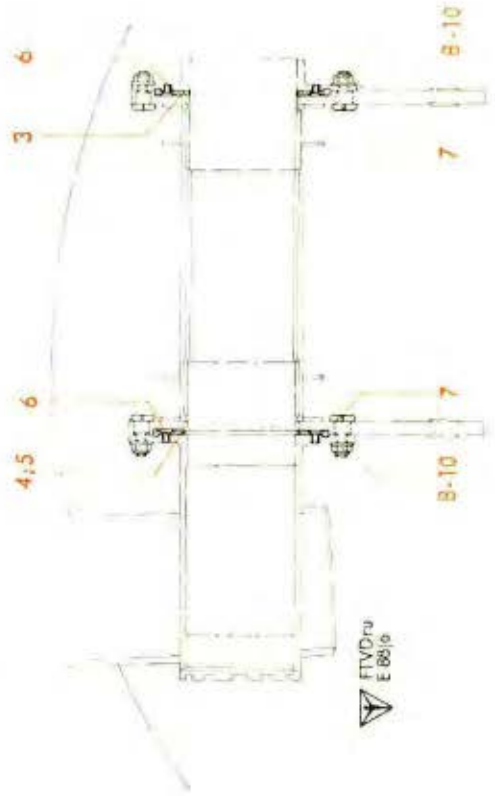

B) Sechskantbolzen, siehe Konstr.-Gruppe 5: Fahrgestellverkleidung (Lagerung der vorderen Klappen)

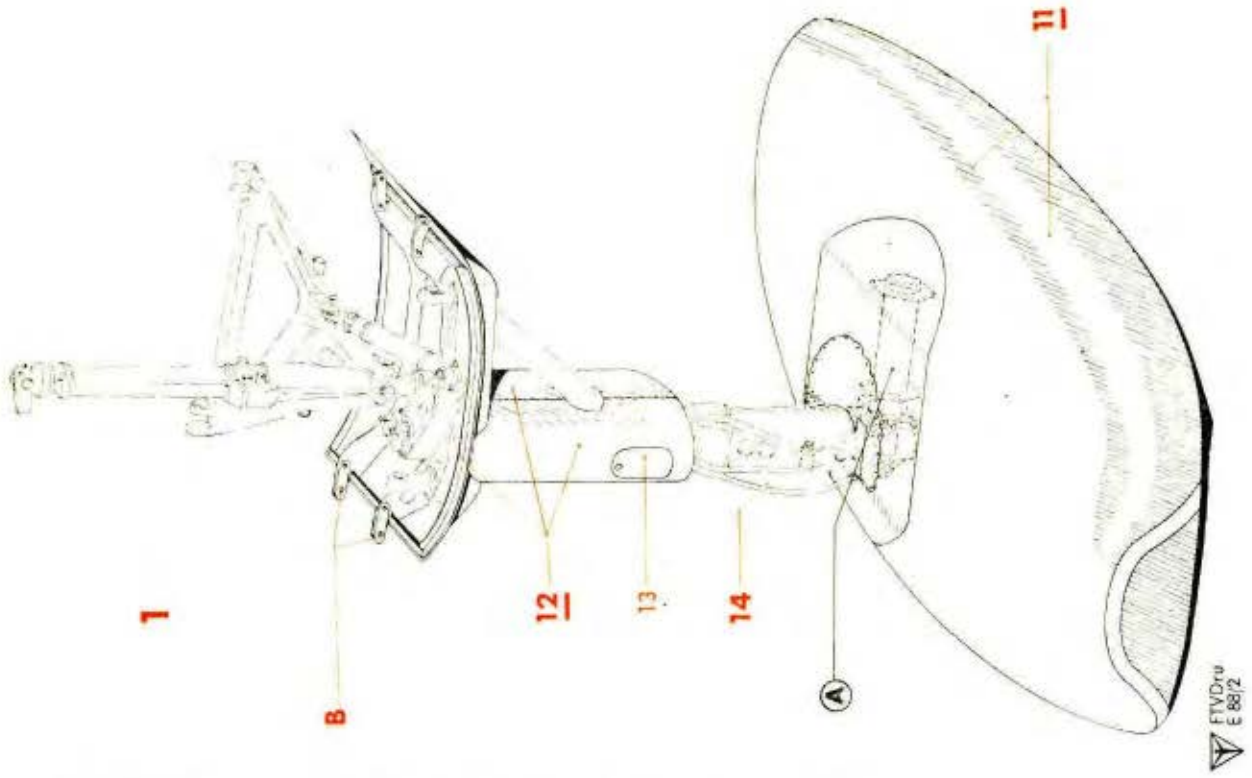

*) Für Baugruppe 213 ist dieses Bildblatt als Spiegelbild zu verwenden!

Werkstoff	Stück	Benennung	Ersatzteil-Nr.	Bild: 1 Orts-Nr.	Bem.
	1	**Schneekufeneinbau am Fahrgestell, links, vollst.**	**88.203**	**1**	
	1	**Schneekufeneinbau am Fahrgestell, rechts, vollst.**	**88.213**		
		Verbindungsteile links bzw. rechts		**(2)**	aus Stckl. 88.203-01
		hierzu Orts-Nr. 3-10			
	1	Zwischenscheibe 162 ø h 8/104,5 ø x 7 dick (am Bremsflansch)	88.203-0102	3	
	1	Zwischenscheibe 162 ø h 8/104,5 ø x 7 dick (am Achsflansch mit Zentriernut)	88.203-0102	4	Wahlweise
	1	Zwischenscheibe 162 ø h 8/103 ø H 8 x 5 dick (am Achsflansch ohne Zentriernut)	88.203-0103	5	Wahlweise
	4	Senkschraube	M 6 x 12 Ju N 14154	6	
	12	Vierkantbolzen 16 ø f 8 x 33 lang, abgesetzt	88.203-0101	7	
	12	Unterlegscheibe 22/12,5 ø x 2,5 dick	Ju N 61351	8	
	12	Niedrige Kronenmutter	M 12 x 1,5 DIN Kr 754[1])	9	
	12	Splint	3 x 25 DIN 94	10	
	1	**Fahrgestellkufe, links** (Lief. Fokker)	**8-3908 A-1**	**11**	
	1	**" rechts "**	**8-3908 B-1**		
	1	**Verkleidung für Federbeinrahmen und Fahrgestellklappen, links, vollst.**	**88.202-Z 01**	**12**	Hierzu Fokker Zchng. 50948
	1	**Verkleidung für Federbeinrahmen und Fahrgestellklappen, rechts, vollst.**	**88.212-Z 01**		
		einschließlich Orts-Nr. 13			
	1	Handlochdeckel (Lief. Fokker)	(52052)	13	
		Verschlußteile für abgebaute Bremsleitung des Fahrgestells, links bzw. rechts		**14**	a. Änderungsanweisung Nr. 1077
		hierzu Orts-Nr. 15-24			
	1	Blindverschluß für obere Trennstelle	6 Ju N 18315	(15)	
	1	Schutzkappe für obere Trennstelle	B 14 x 1,5 Lg N 14490	(16)	
	1	" für mittlere Trennstelle	A 14 x 1,5 Lg N 14490	(17)	
	1	" für mittlere Trennstelle	B 14 x 1,5 Lg N 14490	(18)	
	1	" für untere Trennstelle	A 14 x 1,5 Lg N 14490	(19)	
	1	" für untere Trennstelle	B 14 x 1,5 Lg N 14490	(20)	
	2	" für Trennstelle am inneren Bremsschild	A 16 x 1,5 Lg N 14490	(21)	
	2	" für Trennstelle am inneren Bremsschild	B 16 x 1,5 Lg N 14490	(22)	
	1	" für Trennstelle am äußeren Bremsschild	A 14 x 1,5 Lg N 14490	(23)	
	1	" für Trennstelle am äußeren Bremsschild	B 14 x 1,5 Lg N 14490	(24)	

[1]) Aus Flußstahl (bei Bestellung angeben)

Unbefugte Verwendung ist strafbar und macht schadenersatzpflichtig

Aufteilung siehe Baugruppe 201

Inhaltsverzeichnis

Bild	Benennung	Seite
1-3	**Fahrgestell, links und rechts**	**1-8**
1	Flugzeugbein	1-3
	Bremsrad	3
	Obere Knickstrebe	3 u. 4
	Untere „	4 u. 5
	Schwenkstoßstange	5
2	Bremsleitung	6 u. 7
3	Schaltplan	8

Anm.: **Truppen-Ersatzteil-Liste** ist auf Tabellenseiten durch **Rotdruck** gekennzeichnet.

Unbefugte Verwendung ist strafbar und macht schadenersatzpflichtig

JFM-FTVDru
030241
SbKü

Aufteilung siehe Baugruppe 203

Inhaltsverzeichnis

Bild	Benennung	Seite
1	**Schneekufeneinbau am Fahrgestell, links und rechts**	**1**

Unbefugte Verwendung ist strafbar und macht schadenersatzpflichtig

Anm.: **Truppen-Ersatzteil-Liste** ist auf Tabellenseiten durch **Rotdruck** gekennzeichnet.

JFM-FTVDru
120242
Sb

Februar 1942

Junkers Flugzeug- und -Motorenwerke Aktiengesellschaft, Dessau

Inhaltsverzeichnis

Bild	Benennung	Seite
1	**Klappenbetätigung, links und rechts**	**1**

Anm.: **Truppen-Ersatzteil-Liste** ist auf Tabellenseiten durch **Rotdruck** gekennzeichnet.

Unbefugte Verwendung ist strafbar und macht schadenersatzpflichtig

Klappenbetätigung, links (252)
„ rechts (262)*)

In Flugrichtung gesehen

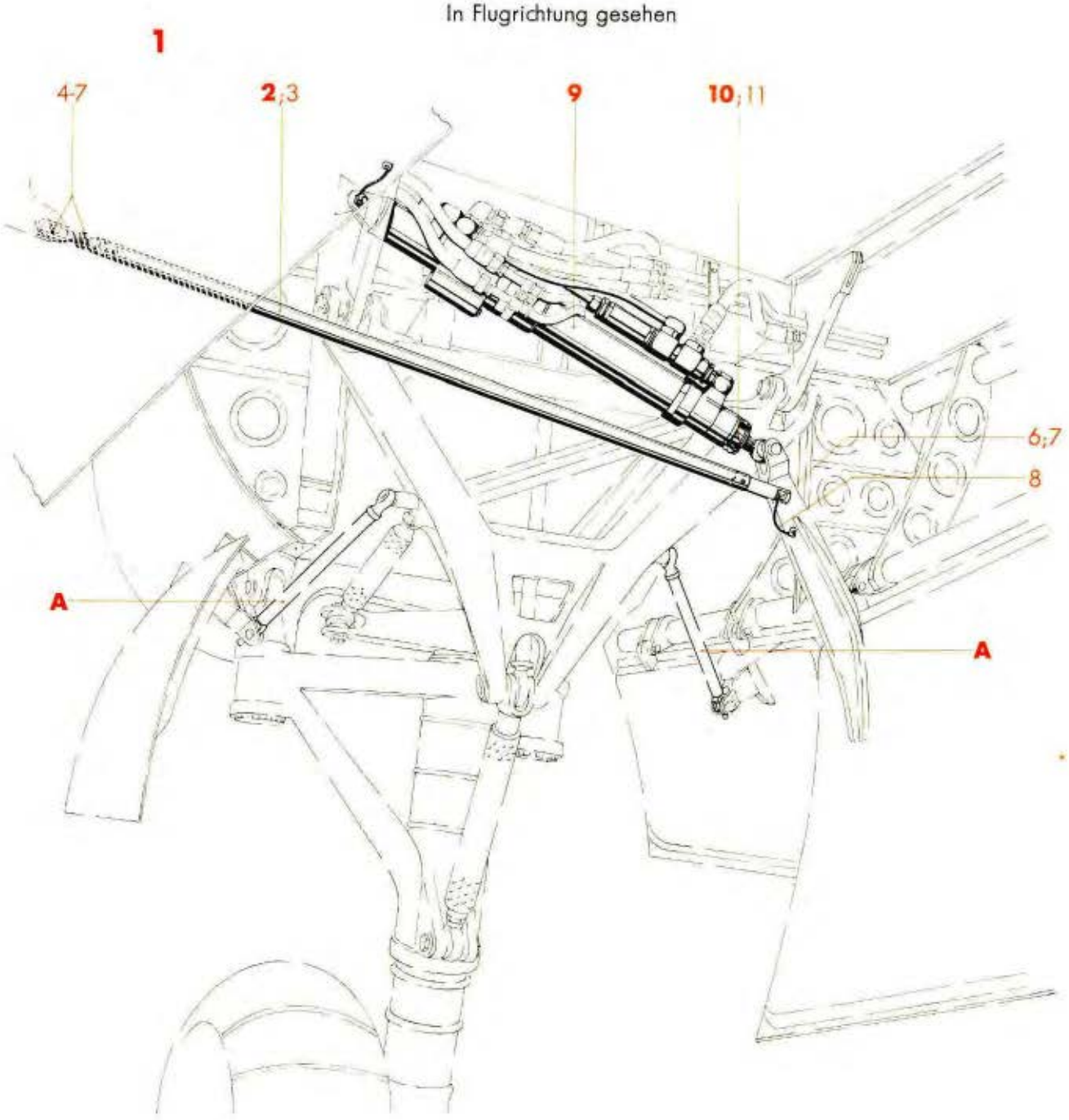

A) Stoßstange für vorderen Klappenantrieb, siehe Konstr.-Gruppe 2: Fahrgestell, links bzw. rechts (obere Knickstrebe)

*) Für Baugruppe 262 ist dieses Bildblatt als Spiegelbild zu verwenden!

Ausführung „Gc"

Ersatzteil-Liste **Ju 88**

Fahrwerk

Klappenbetätigung, links (252) „ rechts (262)

Bau-Gruppe: **252**

Seite: 1

Werk-stoff	Stück	Benennung	Ersatzteil-Nr.	Bild: 1 Orts-Nr.	Bem.
	1	**Klappenbetätigung, links, vollst.**	**88.252**	**1**	
	1	**Klappenbetätigung, rechts, vollst.**	**88.262**		
	1	**Stoßstange für hinteren Klappenantrieb, links bzw. rechts, vollst.**	**88.252-05**	**2**	
		einschließlich Orts-Nr. 3-8			
	1	Strebenrohr (Rohr 30 x 1,5) mit Gabel und Einnietstück, vernietet	88.252-0504/	3	
	1	Gabelschraube } M 16 x 1,5	88.252-0501	4	
	1	Nutmutter }	88.252-0505	5	
	4	Buchse mit Bund 8 ø s 6/5,9 ø x 5,8 lang	88.252-0506	6	
	2	Zweikantbolzen 6 ø, nicht abgesetzt	34 Ju N 114538	7	
	1	Abbinder	B 6x100 Ju N 26001	8	
		Einziehstrebe für Fahrgestellklappen, links bzw. rechts	siehe Konstr.-Gr. 9 Drucköl-Anlage	**9**	
	1	**Hose für Einziehstrebe, links bzw. rechts, vollst.**	**88.291-07**	**10**	
		einschließlich Orts-Nr. 11			
	1	SKF-Schelle	300 Ju N 116546	11	

Unbefugte Verwendung ist strafbar und macht schadenersatzpflichtig

JFM-FTVDru
090141
ShGeKü

Aufteilung siehe Baugruppe 252

Inhaltsverzeichnis

Bild	Benennung	Seite
1	**Klappenbetätigung, links und rechts**	**1**

Unbefugte Verwendung ist strafbar und macht schadenersatzpflichtig

Anm.: **Truppen-Ersatzteil-Liste** ist auf Tabellenseiten durch **Rotdruck** gekennzeichnet.

JFM-FTVDru
200241
SbKü

März 1941

Junkers Flugzeug- und -Motorenwerke Aktiengesellschaft, Dessau

Inhaltsverzeichnis

Bild	Benennung	Seite
1 u. 2	**Spornanlage**	**1-5**
1	Radgabel mit Lenker, Sporn-Federbein, Spornrad	1
	Knickstrebe, Stoßstange zur Spornklappe, Lenker für Spornklappe, Schmutzfänger für Sporn	1-3
2	Radgabel mit Lenker	4 u. 5

Anm.: **Truppen-Ersatzteil-Liste** ist auf Tabellenseiten durch **Rotdruck** gekennzeichnet.

Unbefugte Verwendung ist strafbar und macht schadenersatzpflichtig

JFM-FTVDru
010241
SbKü

Spornanlage

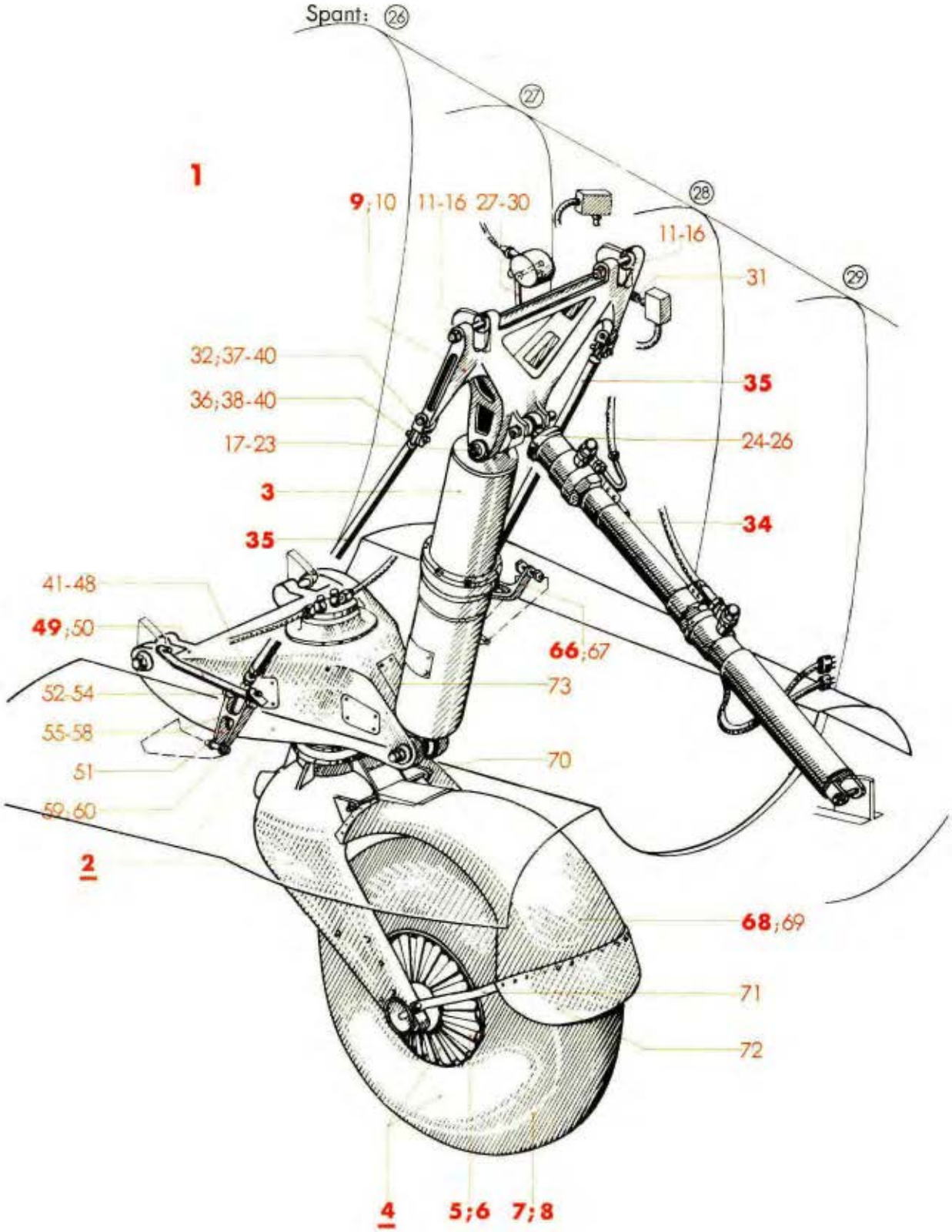

Ausführung „Gc"

Ersatzteil-Liste **Ju 88**

Fahrwerk
Spornanlage

Bau-Gruppe: **294**

Seite: 1

Werk-stoff	Stück	Benennung	Ersatzteil-Nr.	Bild: 1 Orts-Nr.	Bem.
	1	**Spornanlage, vollst.**	**88.294**	**1**	
	1	**Radgabel mit Lenker, vollst.** (Aufteilung siehe Bild 2)	**88.295-Z 03**	**2**	
	1	**Sporn-Federbein** (Lief.: KPZ)	**(8-2679 A-1)**	**3**	
	1	**Spornrad, vollst.** bestehend aus Orts-Nr. 5-8	**88.292-Z 04**	**4**	
	1	**Spornradnabe 560 x 200** (Lief.: KPZ)	**(8-3510 B-1)**	**5**	wahl-weise
	1	**Spornradnabe 560 x 200** (Lief.: EC)	**(8-2210 B-1)**	**6**	wahl-weise
	1	**Schlauch für Flachbettfelge 560 x 200 mit Ventil 8x43 DIN Kr 4702**		**7**	
	1	**Ballonreifen**	**560x200 DIN L 140**	**8**	
	1	**Knickstrebe, vollst.** einschließlich Orts-Nr. 10-33	**88.294-20**	**9**	
	1	Knickhebel (Gußteil)	88.294-2001	10	
	4	Buchse mit Bund 18 ø s 6/11,7 ø x 22 lang	88.292-2006	11	
	2	Vierkantbolzen 12 ø h 8 x 89,5 lang, nicht abgesetzt	88.292-2016	12	
	2	Druckschmierkopf	A 10 DIN Kr 1411	13	
	4	Unterlegscheibe 22/12,5 ø x 2,5	Ju N 61338	14	
	2	Niedrige Kronenmutter	M 12x1,5 DIN Kr 754[1])	15	
	2	Splint	3 x 25 DIN 94	16	
		für Lagerung an Spant 28			
	2	Buchse mit Bund 25 ø s 6/17,7 ø x 27 lang	88.292-2005	17	
	1	Vierkantbolzen 18 ø h 8 x 105,5 lang, abgesetzt, mit eingepreßtem Stopfen	88.292-2018/	18	
	1	Druckschmierkopf	A 10 DIN Kr 1411	19	
	2	Unterlegscheibe 34/19 ø x 3	Ju N 61341	20	
	1	Niedrige Kronenmutter	M 16x1,5 DIN Kr 754[1])	21	
	1	Splint	4 x 30 DIN 94	22	
	1	Abbindekabel mit 3 und 17 mm Anschlußbohrung	88.292-20 H 01	23	
		für Lagerung der Federstrebe			

[1]) Aus Flußstahl (bei Bestellung angeben)

Unbefugte Verwendung ist strafbar und macht schadenersatzpflichtig

JFM-FTVDru
200141
ShGeKü

Spornanlage

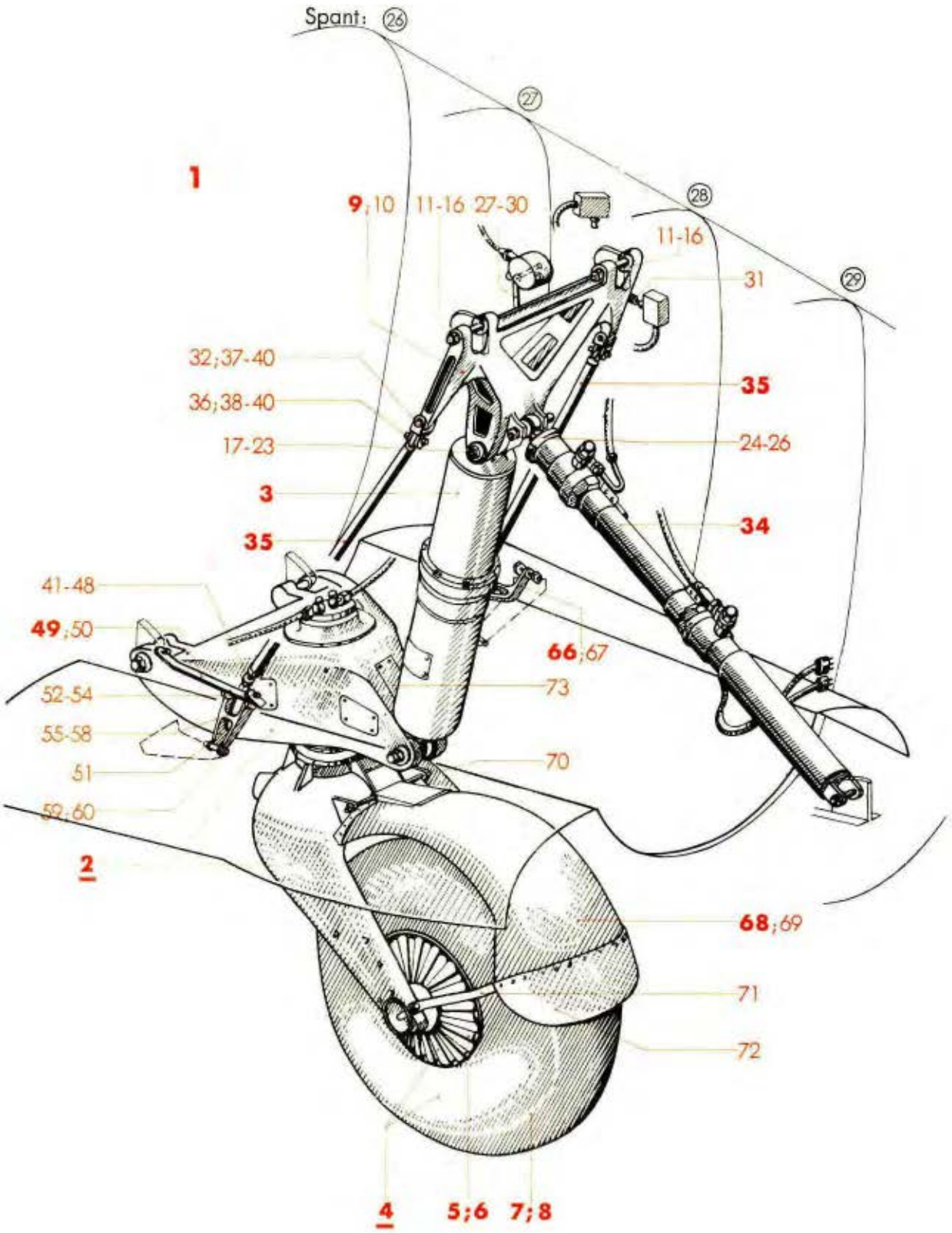

Werk-stoff	Stück	Benennung	Ersatzteil-Nr.	Bild: 1 Orts-Nr.	Bem.
	2	Buchse mit Bund 14 ø s 6/9,7 ø x 19 lang	88.292-2007	24	
	1	Vierkantbolzen 10 ø h 8 x 76,5 lang, nicht abgesetzt — für Lagerung der Einziehstrebe	88.292-2017	25	
	1	Druckschmierkopf	A 10 DIN Kr 1411	26	
	1	Gabelstück (am Sporngeber)	88.403-153.03	27	
	1	Gabelblech (an der Knickstrebe) — für Verbindung Knickstrebe-Sporngeber	88.292-2010	28	
	1	Verbindungsstange	88.292-2009	29	
	2	Bolzen (Splintbolzen)	3 x 14 Lg N 15229	30	
	2	Rändelschraube (für Hupenumschalter)	5 x 25 DIN 653[1]	31	
	2	Buchse	8 x 8 Ju N 17002	32	
	3	Abbinder	A 3x150 Ju N 26001	(33)	
		Einziehstrebe für Sporn	siehe Konstr.-Gr. 9 Drucköl-Anlage	**34**	
	2	**Stoßstange zur Spornklappe 686 lg., verstellbar (Rohr 20x1), vollst.**	**88.291-25**	**35**	
		einschließlich Orts-Nr. 36-48			
	1	Buchse	8 x 8 Ju N 17002	36	
	1	Kardangabel	88.291-2509	37	
	2	Buchse 8 ø h 8/6 ø H 8 x 8,2 lang — für Anschluß an Knickstrebe	88.291-2512	38	
	2	Sechskantbolzen 6 ø f 8 x 24 lang, nicht abgesetzt	88.291-2511	39	
	2	Druckschmierkopf	A 10 DIN Kr 1411	40	
	1	Gabelschraube M 10	88.291-2501	41	
	1	Kreuzstück	88.291-2513	42	
	2	Buchse mit Bund	10 x 8 Ju N 17001	43	
	2	" " " 13 ø s 6/9,8 ø x 11,3 lang — für Anschluß an Lenker (Spornklappe)	88.291-2502	44	
	1	Abstandsbuchse	8 x 18,7 Ju N 17003	45	
	1	"	8 x 26,3 Ju N 17003	46	
	1	Sechskantbolzen 8 ø, nicht abgesetzt	36 Ju N 113835	47	
	1	Druckschmierkopf	A 10 DIN Kr 1411	48	
	1	**Lenker für Spornklappe, links, vollst.**	**88.291-22**	**49**	
		einschließlich Orts-Nr. 50-65			
	1	Knickhebel, oben	88.291-2211	50	
		" " (Behelf)	88.291-2201		
	1	" unten	88.291-2210	51	
		" " (Behelf)	88.291-2202		
	2	Buchse mit Bund	12 x 12 Ju N 17001	52	
	2	" 12 ø f 8/8 ø H 8 x 12,3 lang — für obere Lenker-lagerung	88.291-2206	53	
	2	Schmierbolzen 8 ø h 8 x 36 lang, nicht abgesetzt, mit Kappe, Kugel und Kegelfeder	88.291-2204/	54	

[1]) Aus Flußstahl (bei Bestellung angeben)

Unbefugte Verwendung ist strafbar und macht schadenersatzpflichtig

Spornanlage

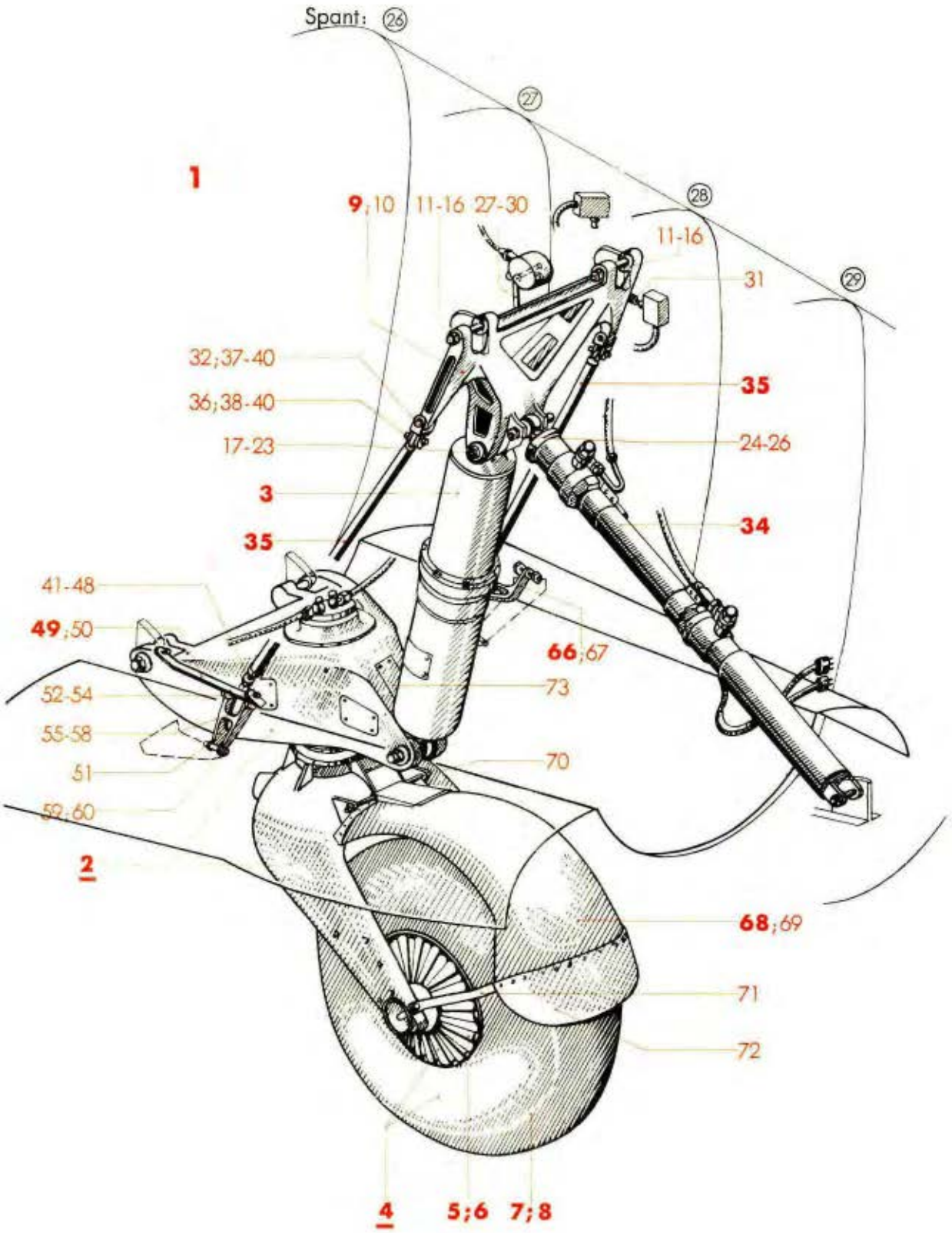

Ausführung „Gc"

Ersatzteil-Liste **Ju 88**

Fahrwerk **Spornanlage**

Bau-Gruppe: **294**

Seite: 3

Werkstoff	Stück	Benennung	Ersatzteil-Nr.	Bild: 1 Orts-Nr.	Bem.
	2	Buchse mit Bund (im Knickhebel, oben) — für mittlere Lenkerlagerung	12 x 10 Ju N 17001	55	
	2	Buchse mit Bund (im Knickhebel, unten) — für mittlere Lenkerlagerung	12 x 8 Ju N 17001	56	
	2	Buchse 12 ø f 8/8 ø H 8 x 18,5 lang — für mittlere Lenkerlagerung	88.291-2207	57	
	1	Schmierbolzen 8 ø h 8 x 76 lang, nicht abgesetzt, mit Kappe, Kugel und Kegelfeder — für mittlere Lenkerlagerung	88.291-2205/	58	
	2	Buchse — für untere Lenkerlagerung	6 x 5 Ju N 17002	59	
	1	Schmierbolzen 6 ø h 8 x 28 lang, nicht abgesetzt, mit Kappe, Kugel und Kegelfeder — für untere Lenkerlagerung	88.291-2203/	60	
	4	Kappe — für Schmierbolzen	Ju N 118313	(61)	
	4	Kugel — für Schmierbolzen	3 Lg N 17113	(62)	
	4	Kegelfeder — für Schmierbolzen	Ju N 118314	(63)	
	1	Abbinder (am Knickhebel, oben)	B 8 x 75 Ju N 26001	(64)	
	1	„ („ „ unten)	B 6 x 75 Ju N 26001	(65)	
	1	**Lenker für Spornklappe, rechts, vollst.** einschließlich Orts-Nr. 51-65 und 67	**88.291-23**	**66**	
	1	Knickhebel, oben	88.291-2212	67	
		„ „ (Behelf)	88.291-2201		
	1	**Schmutzfänger für Sporn, vollst.** einschließlich Orts-Nr. 69-72	**88.294-21**	**68**	
	1	Schutzblech, einbaufertig	88.294-2101/	69	
	1	Rohr 10 x 1 x 200 lang (Befestigungsbolzen)	88.292-2106	70	
	1	Bügel	88.294-2104	71	
	1	Gummischutz	88.294-2106	72	
	1	Halbfabrikatschild (ohne Beschriftung)	A Ju N 16620	73	aus Stkl 88.294-26

Unbefugte Verwendung ist strafbar und macht schadenersatzpflichtig

JFM-FTVDru 200141 ShGeKü

Spornanlage

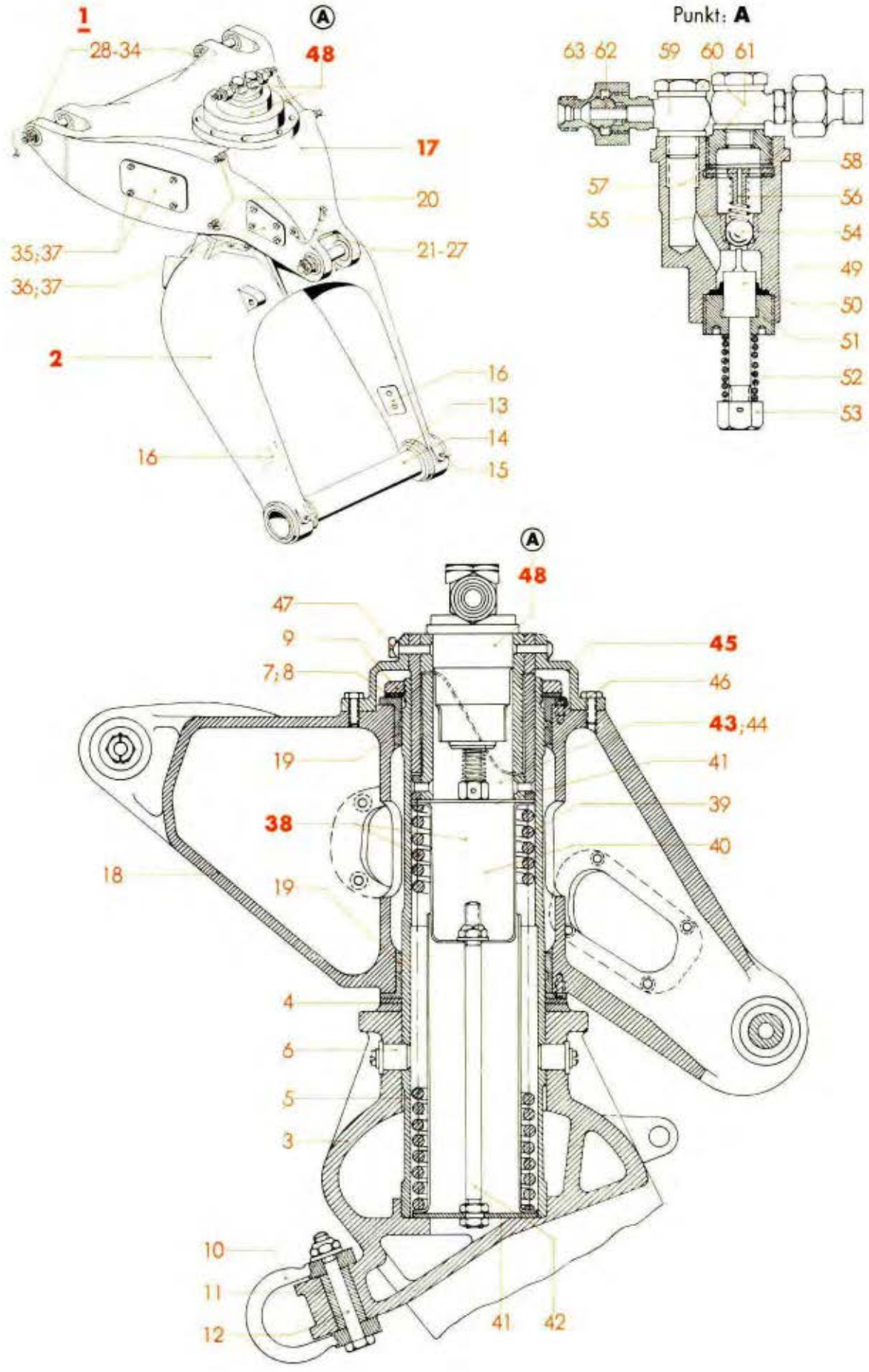

Werk-stoff	Stück	Benennung	Ersatzteil-Nr.	Bild: 2 Orts-Nr.	Bem.
		Aufteilung für:			
		Radgabel mit Lenker, vollst.	**88.295-Z03**	**1**	siehe auch Bild 1
		bestehend aus Orts-Nr. 2-63			
	1	**Radgabel mit Achse, vollst.**	**88.295-13**	**2**	
		einschließlich Orts-Nr. 3-16			
	1	Radgabel (Gußteil)	88.295-1301	3	
	1	Scheibe 104/79 ø	88.295-1305	4	
	1	Radgabelachse 78 ø f 8/68 ø H 11 x 293 lang	88.295-1302	5	
		„ 78 ø f 8/68 ø H 11 x 293 „ (Behelf)	88.295-1340		
	6	Sicherungsbolzen	88.295-1310	6	
	1	Scheibe 98/77 ø x 3	88.295-1304	7	
	1	Sicherungsscheibe 98/77 ø x 1,25	88.295-1308	8	
	1	Nutmutter M 75 x 2	88.295-1303	9	
	1	Schäkel	88.295-1314	10	
		„ (Behelf)	88.295-1338		
	1	Abstandsbuchse 16 ø f 8/8 ø H 8 x 33 lang	88.295-1313	11	
	1	Zweikantbolzen 8 ø f 8 x 65,5 lang, nicht abgesetzt	88.295-1311	12	
	2	Buchse mit Bund 45 ø s 6/39,8 ø x 41 lang	88.295-1306	13	
	1	Spornradachse 40 ø k 6/34 ø x 294 lang	88.292-1302	14	
	2	Sechskantbolzen 6 ø, nicht abgesetzt	82 Ju N 113834	15	
	2	Verschlußdeckel mit Federbügel	88.295-13 H 01	16	
	1	**Federbeinhebel, vollst.**	**88.295-14**	**17**	
		einschließlich Orts-Nr. 18-37			
	1	Federbeinhebel (Gußteil)	88.295-1401	18	
	2	Buchse mit Bund 85 ø s 6/74 ø x 23 lang	88.295-1403	19	
	4	Druckschmierkopf	A 10 DIN Kr 1411	20	
	2	Buchse mit Bund 22 ø s 6/17,9 ø x 19,8 lang	88.292-1403	21	
	1	Vierkantbolzen 18 ø h 8 x 90 lang abgesetzt mit eingepreßtem Stopfen	88.292-1445/	22	für Lagerung der Federstrebe
	1	Druckschmierkopf	A 10 DIN Kr 1411	23	
	2	Unterlegscheibe 34/19 ø x 3	Ju N 61341	24	
	1	Niedrige Kronenmutter	M 16 x 1,5 DIN Kr 754[1])	25	
	1	Splint	4 x 30 DIN 94	26	
	1	Abbinder	A 3x150 Ju N 26001	27	
	4	Buchse mit Bund 18 ø s 6/11,9 ø x 21,9 lang	88.295-1404	28	
	2	Zweikantbolzen 12 ø h 8 x 89 lang, nicht abgesetzt	88.292-1412	29	für Lagerung am Spant 26
	2	Druckschmierkopf	A 10 DIN Kr 1411	30	
	4	Unterlegscheibe 22/12,5 ø x 2,5	Ju N 61338	31	
	2	Niedrige Kronenmutter	M 12x1,5 DIN Kr 754[1])	32	
	2	Splint	3 x 25 DIN 94	33	
	1	Abbinder	B 12x100 Ju N 26001	34	

[1]) Aus Flußstahl (bei Bestellung angeben)

Unbefugte Verwendung ist strafbar und macht schadenersatzpflichtig

Spornanlage

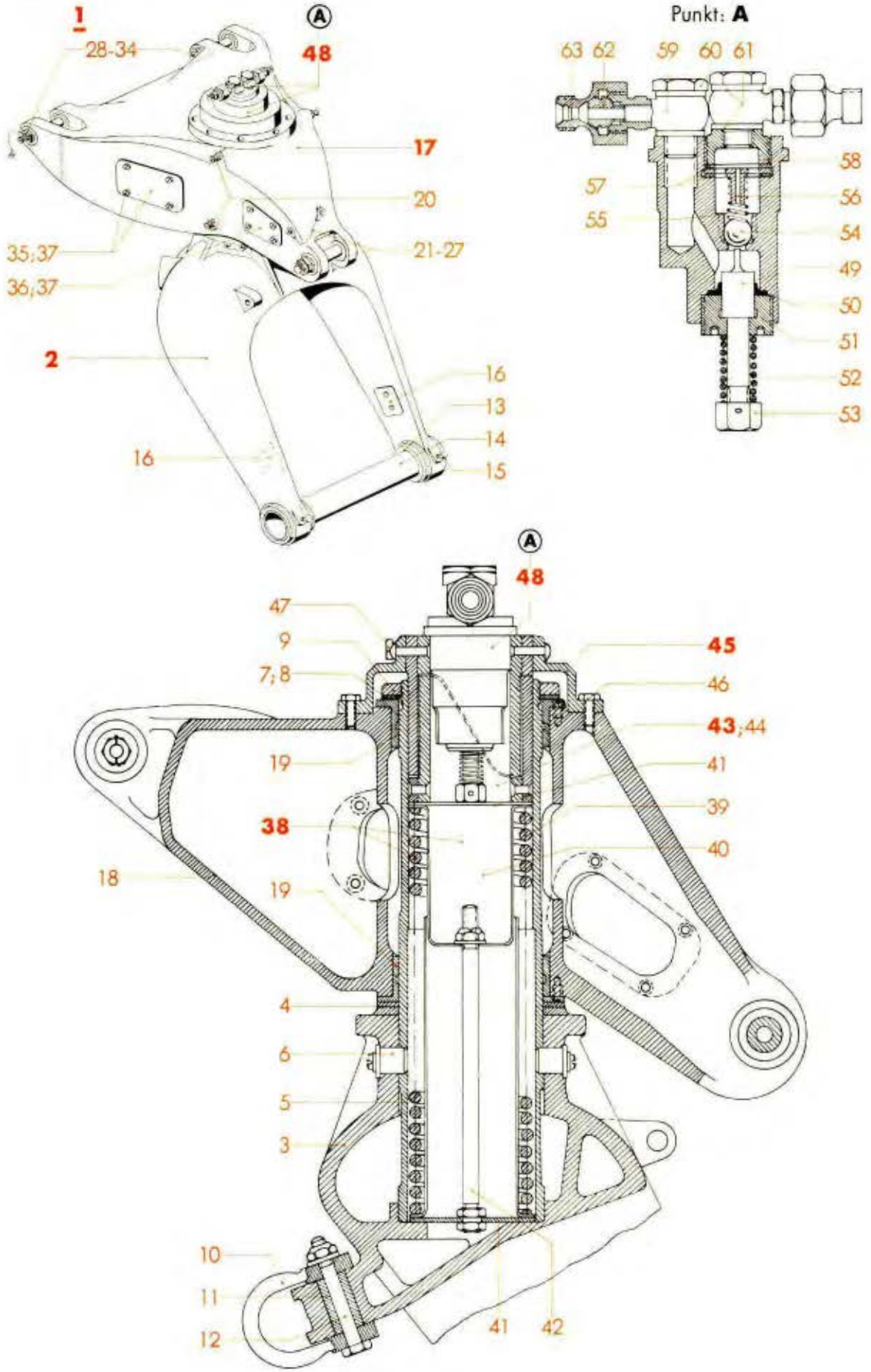

Ausführung „Gc"

Ersatzteil-Liste **Ju 88**

Fahrwerk **Spornanlage**

Bau-Gruppe: **294**

Werk-stoff	Stück	Benennung	Ersatzteil-Nr.	Bild: 2 Orts-Nr.	Bem.
	2	Abdeckblech	88.295-1405	35	
	2	„	88.295-1406	36	
	16	Flachrundschraube	M 3 x 10 Ju N 14155	37	
	1	**Federpaket, vollst.** einschließlich Orts-Nr. 39-42	**88.295-17**	**38**	
	1	Feder	88.295-1701	39	
	1	Blechtopf	88.295-1706	40	
	2	Scheibe 65/10 ø x 3	88.295-1704	41	
	1	Gewindestange M 8	88.295-1702	42	
	1	**Rückführnocken, unten, vollst.** einschließlich Orts-Nr. 44	**88.295-16**	**43**	
	2	Federkeil	88.295-1603	44	
	1	**Rückführnocken, oben, vollst.** einschließlich Orts-Nr. 46 und 47	**88.295-15**	**45**	
	8	Sechskantschraube	88.295-1505	46	aus M 6x18 DIN Kr 551
	2	„ mit Spitze	88.295-1506	47	aus M 8x25 DIN 564
	1	**Durchflußsperre, vollst.** einschließlich Orts-Nr. 49-63	**88.295-18**	**48**	
	1	Kolben	88.295-1802	49	
	1	Innenmanschette	J 12 EC N 4011	50	
	1	Führungsring mit Gewinde M 26 x 1,5	88.295-1803	51	
	1	Druckfeder	88.295-1806	52	
	1	Sechskantmutter M 8	88.295-1808	53	
	1	Kugel	10 Lg N 17113	54	
	1	Druckfeder	88.295-1807	55	
	1	Teller	88.295-1804	56	
	2	Dichtring	16x22 Jum N 18311	57	
	1	Sechskantmutter M 24 x 1,5/M 12 x 1,5	88.295-1809	58	
	2	Ringstutzen	B 6 DIN 7621[3])	59	
	2	Hohlschraube	B 6 DIN 7623[3])	60	
	4	Dichtring	12x18 Jum N 18311	61	
	2	Doppeldichtkegel	6 Ju N 18318	62	
	2	Übergangsstutzenmuffe	B/6 Ju N 18320	63	

[3]) Aus Leichtmetall (bei Bestellung angeben)

Unbefugte Verwendung ist strafbar und macht schadenersatzpflichtig

JFM-FTVDru 220141 ShGeKü

Inhaltsverzeichnis

Bild	Benennung	Seite
1	**Schneekufeneinbau am Sporn**	**1 u. 2**

Anm.: **Truppen-Ersatzteil-Liste** ist auf Tabellenseiten durch **Rotdruck** gekennzeichnet.

Unbefugte Verwendung ist strafbar und macht schadenersatzpflichtig

JFM-FTVDru
120242
Sb

Februar 1942

Junkers Flugzeug- und -Motorenwerke Aktiengesellschaft, Dessau

Schneekufeneinbau am Sporn

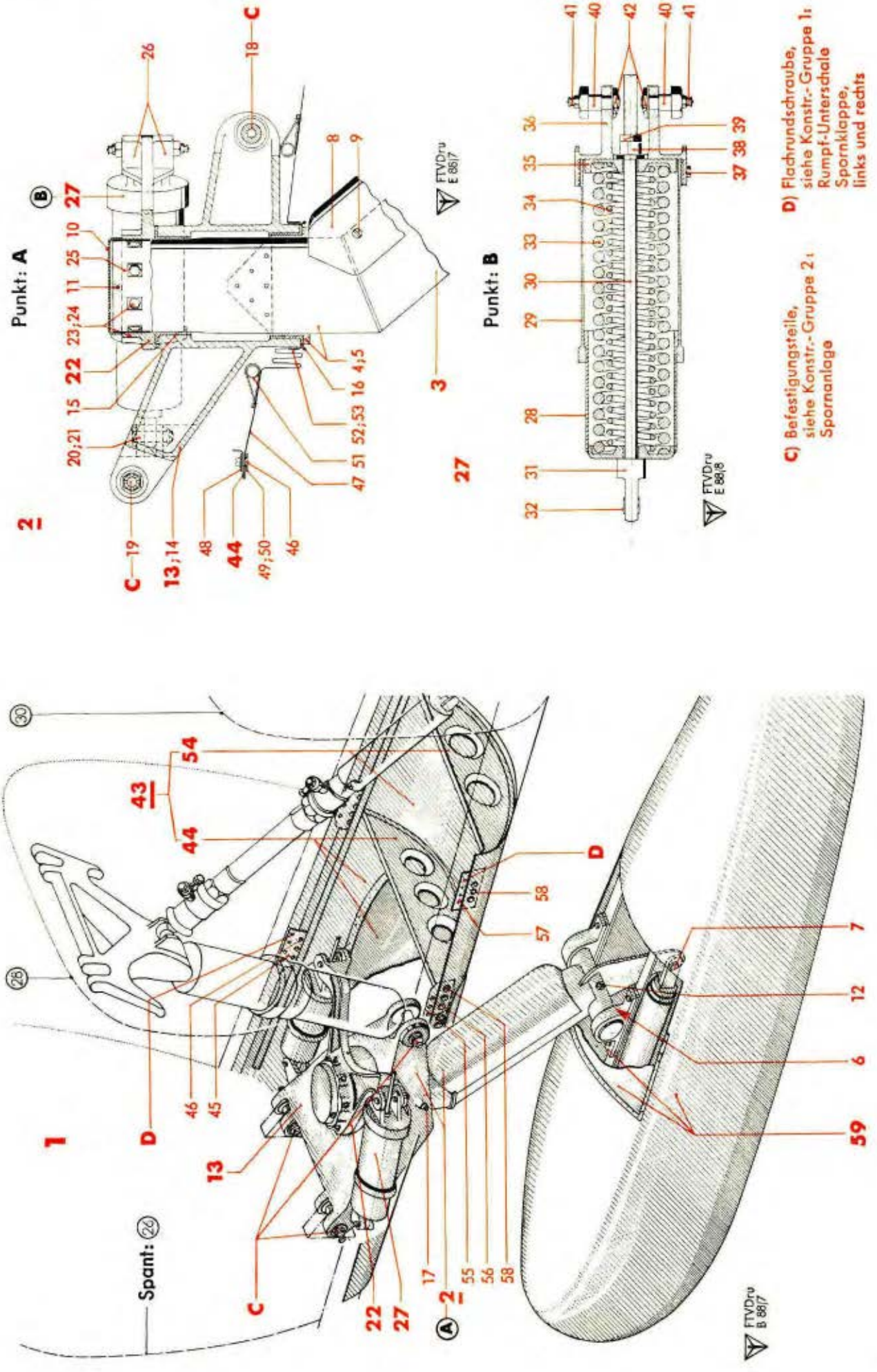

Ausführung „Gc"

Ersatzteil-Liste **Ju 88**

Fahrwerk

Schneekufeneinbau am Sporn

Bau-Gruppe: **296**

Seite: 1

Werk-stoff	Stück	Benennung	Ersatzteil-Nr.	Bild: 1 Orts-Nr.	Bem.
	1	**Schneekufeneinbau am Sporn, vollst.**	**88.296**	**1**	
	1	**Spornkufenstütze mit Rückführung, vollst.**	**88.296-Z 01**	**2**	
		bestehend aus Orts-Nr. 3-42			
	1	**Spornkufenstütze, vollst.**	**88.296-01**	**3**	
		einschließlich Orts-Nr. 4-12			
	1	Spornkufenstütze (Schweißteil)	88.296-01 H 01	4	
	1	Buchse mit Bund 105 ø f 8/99 ø H 8 x 84 lang	88.296-0104		
		Spornkufenstütze (Schweißteil)	88.296-01 H 02	5	
		Buchse mit Bund 105 ø f 8/101 ø H 8 x 84 lang — Behelf für Orts-Nr. 4	88.296-0125		
	2	Buchse mit Bund 46 ø s 6/39,8 ø x 28 lang	88.296-0103	6	
	1	Gelenklager	GL 12 DIN L 351	7	
	1	Stromlinienkappe	88.296-0101	8	
	4	Linsensenkschraube	M 5 x 12 DIN 91[1]	9	
	1	Deckel 96,5 ø	88.296-0102	10	
	2	Linsenschraube	M 4 x 8 DIN 85[1]	11	
	1	Druckschmierkopf	A 10 DIN Kr 1411	12	
	1	**Lenker, vollst.**	**88.296-02**	**13**	
		einschließlich Orts-Nr. 14-21			
	1	Lenker (Gußteil)	88.296-0201	14	
	1	Buchse mit Bund 100 ø s 6/95,8 ø x 33 lang	88.296-0202	15	
	1	Buchse mit Bund 109 ø s 6/104,8 ø x 33 lang	88.296-0203	16	
	4	Druckschmierkopf	A 10 DIN Kr 1411	17	
	2	Buchse mit Bund 22 ø s 6/17,8 ø x 19,8 lang	88.296-0204	18	
	4	Buchse mit Bund 16 ø s 6/11,8 ø x 21,8 lang	88.296-0205	19	
	4	Scheibe 18/12,5 ø x 1 dick	88.296-0209	20	
	2	Sechskantbolzen 8 ø, nicht abgesetzt	38 Ju N 113835	21	
	1	**Rückführhebel, vollst.**	**88.296-03**	**22**	
		einschließlich Orts-Nr. 23-26			
	1	Rückführhebel (Gußteil)	88.296-0301	23	
	8	Sechskantbolzen 8 ø, nicht abgesetzt	26 Ju N 113835		
		Rückführhebel (Schweißteil)	88.296-03 H 01	24	
		Sechskantbolzen, 8 ø, nicht abgesetzt — Behelf für Orts-Nr. 23	22 Ju N 113835		
	8	Unterlegscheibe 14 x 3 dick	88.296-0303	25	
	4	Buchse mit Bund 16 ø s 6/11,8 ø x 9 lang	88.296-0302	26	

[1] Aus Flußstahl (bei Bestellung angeben)

Unbefugte Verwendung ist strafbar und macht schadenersatzpflichtig

JFM-FTVDru 011241 ShGeKü

Schneekufeneinbau am Sporn

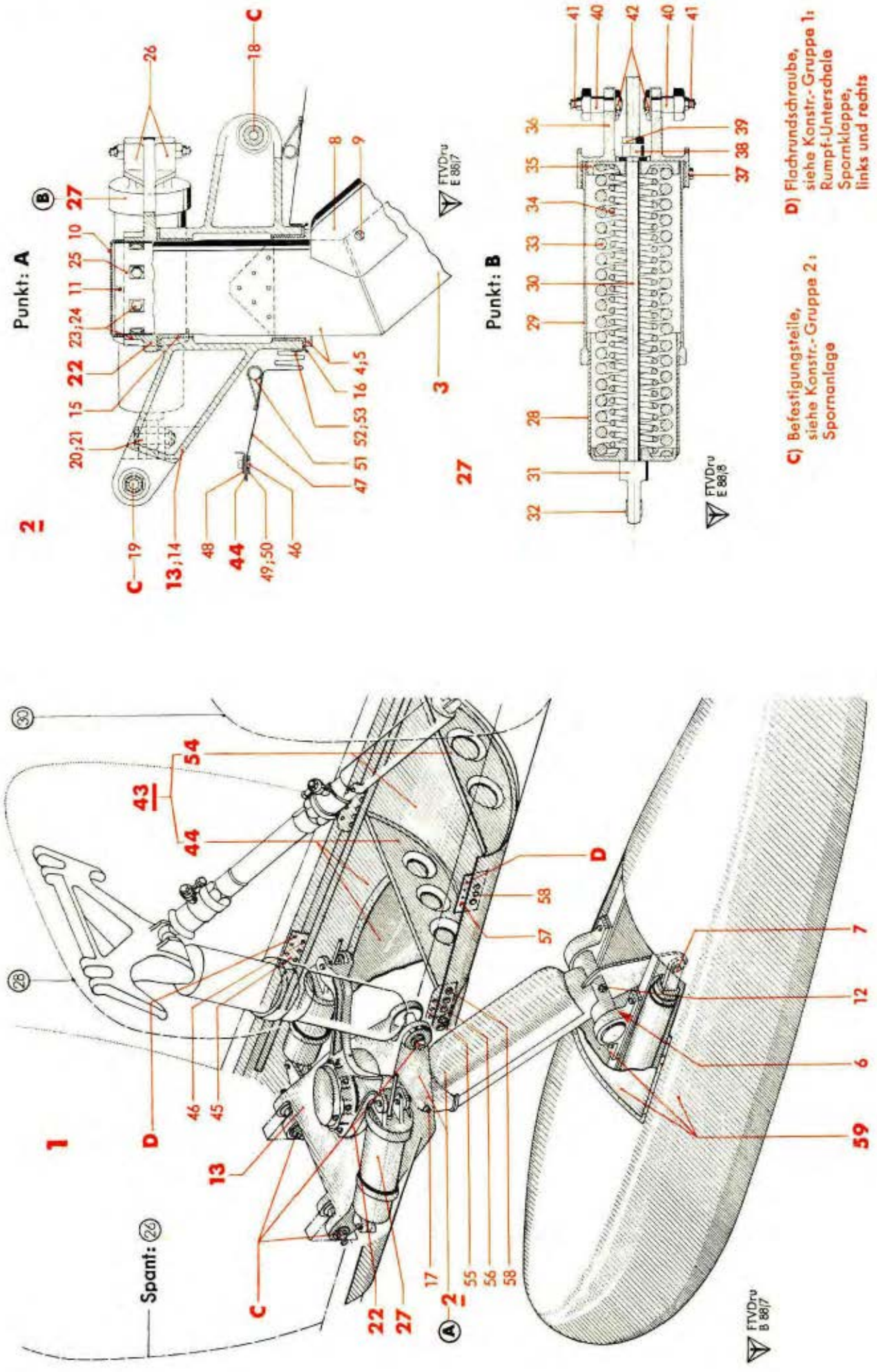

Ausführung „Gc"

Ersatzteil-Liste **Ju 88**

Fahrwerk

Schneekufeneinbau am Sporn

Bau-Gruppe: **296**

Seite: 2

Werkstoff	Stück	Benennung	Ersatzteil-Nr.	Bild: 1 Orts-Nr.	Bem.
	2	**Federstrebe, vollst.**	**88.296-04**	**27**	
		einschließlich Orts-Nr. 28-42			
	1	Innenbuchse	88.296-04 H 01	28	
	1	Außenbuchse mit Gewinde M 80 x 2	88.296-0403	29	
	1	Zugstange 10 ø / M 10 x 336 lang	88.296-0405	30	
	1	Zungenstück mit Gewinde M 10	88.296-0404	31	
	1	Buchse 12 ø h 8 - 8 ø H 8 x 12 lang	88.296-0408	32	
	1	Druckfeder, linksgängig	88.296-0409	33	
	1	„ rechtsgängig	88.296-0410	34	
	1	Druckstück	88.296-0402	35	
	1	Gabelstück mit Gewinde M 80 x 2	88.296-0401	36	
	1	Sechskantschraube M 4 x 6 lang	88.296-0406	37	
	1	Zweikantmutter M 10	88.296-0412	38	
	1	Niedrige Zweikantmutter M 10	88.296-0413	39	
	2	Sechskantbolzen 12 ø f 8 x 22,2 lang, abgesetzt	88.296-0407	40	
	2	Druckschmierkopf	A 10 DIN Kr 1411	41	
	2	Sechskantmutter M 10	88.296-0414	42	
	1	**Spornraumabdeckung, vollst.**	**88.296-Z02**	**43**	
		bestehend aus Orts-Nr. 44-58			
	1	**Abdeckblech, vorn, vollst.**	**88.296-05**	**44**	
		einschließlich Orts-Nr. 45-53			
	2	Halteplatte, vorn	88.296-0509	45	
	50	Senkschraube	M 5 x 14 Ju N 14154	46	
	1	Verkleidungshose	88.296-05 H 01	47	
	4	Verstärkungsblech	88.296-0512	48	
	2	„ links, vorn und rechts, hinten	88.296-0503	49	
	2	„ links, hinten und rechts, vorn	88.296-0507	50	
	1	Zugfeder	88.296-0517	51	
	1	Spanner	9,5 Lg N 18191	52	
	1	Schlauchbinderband	9 x 930 Lg N 18191	53	
	1	**Abdeckblech, hinten, vollst.**	**88.296-06**	**54**	
		einschließlich Orts-Nr. 55-58			
	2	Halteplatte, mitten	88.296-0608	55	
	8	Flachrundschraube	M 5 x 14 Ju N 14155	56	
	2	Halteplatte, hinten	88.296-0607	57	
	16	Senkschraube	M 5 x 14 Ju N 14154	58	
	1	**Spornkufe** (Lief. Fokker)	**(8-3918 A-1)**	**59**	

Unbefugte Verwendung ist strafbar und macht schadenersatzpflichtig

JFM-FTVDru
011241
ShGeKü

550

Ju 88 A-4

Ersatzteil-Liste

Konstruktions-Gruppe

3

Leitwerk

JUNKERS FLUGZEUG- UND -MOTORENWERKE AG. DESSAU

Der Reichsminister der Luftfahrt und
Oberbefehlshaber der Luftwaffe
Generalluftzeugmeister

Nr. LC 2/V - 10222/41/75

Berlin, den 21. Juni 1941

Diese Druckschrift: **Ju 88 A-4 Ersatzteil-Liste,** Ausgabe 1941, gilt als vorläufige Ersatzteil-Liste.

I. A.

gez. **Gebauer**
Flieger-Oberstabsingenieur
und Gruppenleiter

Zur Beachtung!

Die vorliegende **Ju 88 A-4 Ersatzteil-Liste** enthält gleichzeitig das Baumuster Ju 88 A-8, das sich nur durch geringe Abweichungen vom Grundmuster Ju 88 A-4 unterscheidet (siehe fettumrandete Baureihen der Baugruppen-Gesamtübersicht).

Für **Ju 88 A-1, A-5** enthält eine besondere **Ersatzteil-Liste** gleichzeitig die Baumuster Ju 88 A-3, A-6, A-7; letztere unterscheiden sich wiederum nur durch geringe Abweichungen vom Grundmuster Ju 88 A-1, A-5.

Die weitere Verwendung der Baugruppen der Ju 88 A-4 Ersatzteil-Liste für die übrigen Baureihen der Ju 88 ist ebenfalls aus der **Baugruppen-Gesamtübersicht** zu ersehen.

Das Auffinden und Vorkommen der Ersatzteil-Nr. in den Baugruppen der Baureihen A-1, A-3 bis A-8 ist aus der **Schlüssel-Liste der Ersatzteilnummern** zu entnehmen. Darüber hinaus wird daselbst auf das Vorhandensein in den Vorratssätzen (Plan- und Reparaturwerksbevorratung) durch entsprechende Schlüsselzahlen (1-6) hingewiesen.

Inhaltsübersicht*)

Gliederung der Ersatzteil-Liste

Konstruktions-Gruppen:

1 Rumpfwerk
2 Fahrwerk
3 Leitwerk
4 Steuerwerk
5 Tragwerk
6 Triebwerks-Gerüst und -Verkleidung
7 Triebwerksanlage
8 Triebwerksbehälter
9 Ausrüstung

Anhang:

A Normteil-Liste
B Ausrüstungs-Geräteliste
C Elt-Geräteliste
D Auswärtsteil-Liste

Untergliederung in Baugruppen siehe auf der entsprechenden **Baugruppen - Gesamtübersicht.** Die **weitere Unterteilung der Baugruppen** ist auf dem jeweiligen **Inhaltsverzeichnis** zu ersehen.

*) Titelei, d. h. Titelblatt, Erklärungen, Berichtigungen usw. befinden sich jeweils am Anfang eines Ersatzteillisten-Einbandes.

Sämtliche Angaben bleiben unser Eigentum und dürfen nur für Betrieb, Wartung und Ausbesserung von Junkers-Flugzeugen benutzt werden. Wir behalten uns vor, jede andere Benutzung und Mitteilung an Dritte zivil- und strafrechtlich zu verfolgen. Etwaige bestehende Geheimhaltungsbestimmungen sind zu beachten.
Copyright 1941 by Junkers Flugzeug- und -Motorenwerke Aktiengesellschaft, Dessau.

Manuskript (Bild und Text): JFM-FTVDru

Satz und Druck: Gebr. Feyl, Berlin SW 68

Leitwerk

Baugruppen-Gesamtübersicht*)

Baugruppen-Benennung	Baureihe und Baugruppen-Kennziffer									
	A-1	A-3	A-4	A-5	A-6	A-7	A-8	A-9 4)	A-10 4)	A-11 4)
Höhenflosse, links	342									
„ rechts	343									
Höhenruder, links (blechbeplankt)	356									
„ rechts („)	357									
„ links (stoffbespannt)[1]	354									
„ rechts („)[1]	355									
Seitenflosse	372									
Seitenruder (blechbeplankt)	384									
„ (stoffbespannt)[1]	383									
Landeklappe, links	302									
„ rechts	312									
Querruder, links (blechbeplankt)	323		324[2] 326[3]					323	324[2] 326[3]	
„ rechts („)	333		334[2] 336[3]					333	334[2] 336[3]	
„ links (stoffbespannt)[1]	322		—	325			—	322	325	—
„ rechts („)[1]	332		—	335			—	332	335	—

[1]) stoffbespannte Ruder sind nur teilweise eingebaut.
[2]) mit Exzenterlager an nur einer Lagerstelle.
[3]) „ „ an allen drei Lagerstellen.
[4]) mit Umbau nach UZ 8800-94376.

Hinweis: Beachte auch Baugruppen-Kennziffer auf jeweiligem Halbfabrikatschild.

*) Anm.: Nur die **Baugruppen der fettumrandeten Baureihen** sind in dieser **Ju 88 A-4 Ersatzteil-Liste** enthalten.
Bei **gleichen Baugruppen** jeweils **gleiche Farbkennzeichnung.**

Unbefugte Verwendung ist strafbar und macht schadenersatzpflichtig

JFM-FTVDru
190541
Sb

Baugruppen-Gesamtübersicht*)

Baugruppen-Benennung	Baureihe und Baugruppen-Kennziffer									
	B-1	B-2	B-3	C-1	C-2	C-4	C-5	C-7	D-1	D-2
Höhenflosse, links	345			342						
„ **rechts**	346			343						
Höhenruder, links (blechbeplankt)	356									
„ **rechts (** „ **)**	357									
„ **links (stoffbespannt)**[1]	—	—	—	354						
„ **rechts (** „ **)**[1]	—	—	—	355						
Seitenflosse	373			372						
Seitenruder (blechbeplankt)	385	386	385	384						
„ **(stoffbespannt)**[1]	—	—	—	383						
Landeklappe, links	305			302						
„ **rechts**	315			312						
Querruder, links (blechbeplankt)	323	[2]324 [3]326	323		[2]324 [3]326					
„ **rechts (** „ **)**	333	[2]334 [3]336	333		[2]334 [3]336					
„ **links (stoffbespannt)**[1]	—	—	—	322	325					
„ **rechts (** „ **)**[1]	—	—	—	332	335					

[1] stoffbespannte Ruder sind nur teilweise eingebaut.
[2] mit Exzenterlager an nur einer Lagerstelle.
[3] „ „ an allen drei Lagerstellen.

Hinweis: Beachte auch Baugruppen-Kennziffer auf jeweiligem Halbfabrikatschild.

*) Anm.: Nur die **Baugruppen der fettumrandeten Baureihen** sind in dieser **Ju 88 A-4 Ersatzteil-Liste** enthalten.
Bei **gleichen Baugruppen** jeweils **gleiche Farbkennzeichnung.**

Unbefugte Verwendung ist strafbar und macht schadenersatzpflichtig

Ausführung „Gc"

Ersatzteil-Liste
Ju 88

Schlüssel-Liste der Ersatzteil-Nummern

Konstr.-Gruppe: **3**

Seite: 1

Zur Beachtung!

In dieser Schlüssel-Liste sind folgende Ersatzteil-Nr. der Konstr.-Gruppe 3 zusammengestellt:

a) sämtliche Baugruppen, Zwischengruppen, Untergruppen und Hilfsgruppen
b) Wiederholungsteile
c) Einzelteile aus Hilfsgruppen
d) Teile der Plan- und Reparaturwerksbevorratung

Fehlende Ersatzteil-Nr. von Einzelteilen siehe bei der jeweiligen Untergruppe in der Aufteilung.

Kennzeichnung der Teile für Bevorratung:

1 = Planbevorratung
2 = Reparaturwerksbevorratung
3 = Plan- und Reparaturwerksbevorratung
4 = Triebwerksteile in der Planbevorratung
5 = " " " Reparaturwerksbevorratung
6 = " " " Plan- und Reparaturwerksbevorratung

Ersatzteil-Nr.	Baureihe A-1	A-3	A-4	A-5	A-6	A-7	A-8	Vorkommen Baugruppe/ Bild/Orts-Nr.
Auswärtsteile:								
8-6001 A-1	1		1					Lief.: 342/2/26 Conti
8-6001 B-1	1		1					" /2/27 "
Spezialteile:								
86.540-5301								342/1/59, 64
								372/1/19
-5302								342/1/58, 64
								372/1/18
-5303								342/1/62, 64
								372/1/22
-5304								342/1/61, 64
								372/1/21
87.307-0216								342/1/50, 70
								372/1/28
-0217								342/1/52, 70
								372/1/29
8899-29 H 39								342/2/32
88.301-0201	2							—
-0202	2							—
-0203	2							—

Ersatzteil-Nr.	Baureihe A-1	A-3	A-4	A-5	A-6	A-7	A-8	Vorkommen Baugruppe/ Bild/Orts-Nr.
88.301-0204	2							—
-0205	2							—
-0206	2							—
-0207	2							—
-0208	2							—
-0209	2							—
-0210	2							—
-0211	2							—
-0212	2							—
-0213	2							—
-0214	2							—
-0215	2							—
-0216	2							—
-0217	2							—
-0218	2							—
-0219	2							—
-0220	2							—
-0221	2							—
-0222	2							—
-0223	2							—
-0224	2							—
-03 H 03	2							—
-0302	2							—
-0303	2							—
-0304	2							—
-0305	2							—
-0306	2							—
-0307	2							—
-0308	2							—
-0309	2							—
-0310	2							—

Unbefugte Verwendung ist strafbar und macht schadenersatzpflichtig

JFM-FTVDru 210441 Sb

Schlüssel-Liste der Ersatzteil-Nummern

Ersatzteil-Nr.	Baureihe A-1	A-3	A-4	A-5	A-6	A-7	A-8	Vorkommen Baugruppe/ Bild/Orts-Nr.
88.301-0311	2							—
-0312	2							—
-0313	2							—
-0314	2							—
-0315	2							—
-0316	2							—
-0317	2							—
-0318	2							—
-0319	2							—
-0320	2							—
-0321	2							—
-0322	2							—
-0323	2							—
-0602								302/1/22, 29
-0603	2							„ /1/23, 29
-07	3							„ /1/27
-0701	2							—
-0720	2							—
-08	3							302/1/29
-0801	2							—
-0820	2							—
-1001	2							302/1/36
-1020								„ /1/36
-12								„ /1/40
88.302	1		1					302/1/1
88.302-01								„ /1/2
-02								„ /1/3
-03								„ /1/4
-03 H 01	2							„ /1/5
-03 H 02	2							„ /1/7
-03 H 03	2							„ /1/10
-03 H 04	2							„ /1/11
-04								„ /1/12
-05								„ /1/13
-06	3							„ /1/15
-06 H 01								„ /1/16
-0601	2							„ /1/19
-0603								„ /1/20, 32
								322/1/37
								323/1/35
								324/1/35
								325/1/37
								326/1/35

Ersatzteil-Nr.	Baureihe A-1	A-3	A-4	A-5	A-6	A-7	A-8	Vorkommen Baugruppe/ Bild/Orts-Nr.
88.302-0604								302/1/17, 30
								322/1/34
								323/1/32
								324/1/32
								325/1/34
								326/1/32
-0620	2							302/1/19
-09	3							„ /1/30
-09 H 01								„ /1/31
-0901	2							„ /1/32
-0920	2							„ /1/32
-10								„ /1/35
88.311-0201	2							—
-0202	2							—
-0203	2							—
-0204	2							—
-0205	2							—
-0206	2							—
-0207	2							—
-0208	2							—
-0209	2							—
-0210	2							—
-0211	2							—
-0212	2							—
-0213	2							—
-0214	2							—
-0215	2							—
-0216	2							—
-0217	2							—
-0218	2							—
-0219	2							—
-0220	2							—
-0221	2							—
-0222	2							—
-0223	2							—
-0224	2							—

Kennzeichnung der Teile für Bevorratung:

1 = Planbevorratung
2 = Reparaturwerksbevorratung
3 = Plan- und Reparaturwerksbevorratung
4 = Triebwerksteile in der Planbevorratung
5 = „ „ „ Reparaturwerksbevorratung
6 = „ „ „ Plan- und Reparaturwerksbevorratung

Unbefugte Verwendung ist strafbar und macht schadenersatzpflichtig

Junkers Flugzeug- und -Motorenwerke Aktiengesellschaft, Dessau
April 1941
JFM-FTVDru 210441 Sb

Ersatzteil-Nr.	Baureihe A-1	A-3	A-4	A-5	A-6	A-7	A-8	Vorkommen Baugruppe/ Bild/Orts-Nr.
88.311-03 H 03	2							—
-0302	2							—
-0303	2							—
-0304	2							—
-0305	2							—
-0306	2							—
-0307	2							—
-0308	2							—
-0309	2							—
-0310	2							—
-0311	2							—
-0312	2							—
-0313	2							—
-0314	2							—
-0315	2							—
-0316	2							—
-0317	2							—
-0318	2							—
-0319	2							—
-0320	2							—
-0321	2							—
0322	2							—
-0323	2							—
-07	3							302/1/27
-0701	2							—
-0720	2							—
-08	3							302/1/29
-0801	2							—
-0820	2							—
88.312	1		1					302/1/1
88.312-01								„ /1/2
-02								„ /1/3
-03								„ /1/4
-03 H 01	2							„ /1/5
-03 H 02	2							„ /1/7
-03 H 03	2							„ /1/10
-03 H 04	2							„ /1/11
-04								„ /1/12
-05								„ /1/13
-06	3							„ /1/15
-0601	2							„ /1/19
-0620	2							„ /1/19
-09	3							„ /1/30

Ersatzteil-Nr.	Baureihe A-1	A-3	A-4	A-5	A-6	A-7	A-8	Vorkommen Baugruppe/ Bild/Orts-Nr.
88.312-09 H 01								302/1/31
-0901	2							„ /1/32
-0920	2							„ /1/32
-10								„ /1/35
88.321-02 H 01								322/1/11
								325/1/11
-0201	2							—
-0202	2							—
-0203	2							—
-0204	2							—
-0205	2							—
-0206	2							—
-0207	2							—
-0208	2							—
-0209	2							—
-0210	2							—
-0211	2							—
-0212	2							—
-0213	2							—
-0214	2							—
-0215	2							—
-0216	2							—
-0217	2							—
-0218	2							—
-0219	2							—
-0221								322/1/9
								323/1/9
								324/1/9
								325/1/9
								326/1/9
-0228								322/1/4
								325/1/4
-03 H 03	2							322/1/17
								325/1/17
-03 H 04	2							322/1/22
								325/1/22

Kennzeichnung der Teile für Bevorratung:

1 = Planbevorratung
2 = Reparaturwerksbevorratung
3 = Plan- und Reparaturwerksbevorratung
4 = Triebwerksteile in der Planbevorratung
5 = „ „ „ Reparaturwerksbevorratung
6 = „ „ „ Plan- und Reparaturwerks-bevorratung

Unbefugte Verwendung ist strafbar und macht schadenersatzpflichtig

Schlüssel-Liste der Ersatzteil-Nummern

Ersatzteil-Nr.	Baureihe A-1	A-3	A-4	A-5	A-6	A-7	A-8	Vorkommen Baugruppe/ Bild/Orts-Nr.
88.321-03 H 05	2							322/1/20
								325/1/20
-0301	2							—
-0302	2							—
-0303	2							—
-0304	2							—
-0305	2							—
-0307	2							—
-0308	2							—
-0310	2							—
-0311	2							—
-0312	2							—
-0314	2							—
-0315	2							—
-0316	2							—
-0317	2							—
-0318	2							—
-0338	2							322/1/7, 14
								323/1/7, 11
								324/1/7, 11
								325/1/7, 14
								326/1/7, 11
-0341	2							322/1/21
								323/1/21
								324/1/21
								325/1/21
								326/1/21
-0342	2							322/1/18
								323/1/18
								324/1/18
								325/1/18
								326/1/18
-0343	2							322/1/23
								323/1/23
								324/1/23
								325/1/23
								326/1/23
-0344								302/1/9
								322/1/16
								323/1/14
								324/1/14
								325/1/16
								326/1/14
								354/1/46
								356/1/46

Ersatzteil-Nr.	Baureihe A-1	A-3	A-4	A-5	A-6	A-7	A-8	Vorkommen Baugruppe/ Bild/Orts-Nr.
88.321-0360								302/1/9
								322/1/16
								323/1/14
								324/1/14
								325/1/16
								326/1/14
								354/1/46
								356/1/46
-0361	2							322/1/18
								323/1/18
								324/1/18
								325/1/18
								326/1/18
-0362	2							322/1/23
								323/1/23
								324/1/23
								325/1/23
								326/1/23
-04 H 01								322/1/29
								325/1/29
-06	3							322/1/47
								323/1/45
								324/1/45
								325/1/47
-0602	3							—
-0620	2							—
-07	3							322/1/42
								323/1/40
								324/1/40
								325/1/42
-0701	2							—
-0703	2							322/1/44
								323/1/42
								324/1/42
								325/1/44

Kennzeichnung der Teile für Bevorratung:

1 = Planbevorratung
2 = Reparaturwerksbevorratung
3 = Plan- und Reparaturwerksbevorratung
4 = Triebwerksteile in der Planbevorratung
5 = „ „ „ Reparaturwerksbevorratung
6 = „ „ „ Plan- und Reparaturwerks-bevorratung

Unbefugte Verwendung ist strafbar und macht schadenersatzpflichtig

Junkers Flugzeug- und -Motorenwerke Aktiengesellschaft, Dessau
April 1941
JFM-FTVDru 110941 Sb

Ausführung „Gc"

Ersatzteil-Liste
Ju 88

Schlüssel-Liste der Ersatzteil-Nummern

Konstr.-Gruppe: 3

Seite: 5

Ersatzteil-Nr.	Baureihe A-1	A-3	A-4	A-5	A-6	A-7	A-8	Vorkommen Baugruppe/ Bild/Orts-Nr.
88.321-0704	2							322/1/43
								323/1/41
								324/1/41
								325/1/43
-0720	2							—
-09	3							322/1/49
								325/1/49
-0901	2							322/1/50
								323/1/48
								324/1/48
								325/1/50
								326/1/48
-0920	2							322/1/50
								323/1/48
								324/1/48
								325/1/50
								326/1/48
-1005	2							322/1/61
								323/1/59
								324/1/59
								325/1/61
								326/1/59
-1007								322/1/63
								323/1/61
								324/1/61
								325/1/63
								326/1/61
-11	3							322/1/27
88.322	1							322/1/1
88.322-01								„ /1/2
								325/1/2
-02								322/1/3
								325/1/3
-03								322/1/13
								325/1/13
-03 H 01	2							322/1/14
								325/1/14
-03 H 02	2							322/1/24
								325/1/24
-03 H 06								322/1/26
								325/1/26
-0301	2							—

Ersatzteil-Nr.	Baureihe A-1	A-3	A-4	A-5	A-6	A-7	A-8	Vorkommen Baugruppe/ Bild/Orts-Nr.
88.322-0302	2							—
-0303	2							—
-0304	2							—
-04								322/1/28
								325/1/28
-08	3							322/1/32
								323/1/30
								324/1/30
								325/1/32
-08 H 01								322/1/33
								323/1/31
								324/1/31
								325/1/33
								326/1/31
-0801	3							322/1/36
								323/1/34
								324/1/34
								325/1/36
-0802								322/1/33
								323/1/31
								324/1/31
								325/1/33
								326/1/31
-0820	3							322/1/36
								323/1/34
								324/1/34
								325/1/36
-12								322/1/65
-14								„ /1/30
								325/1/30
-16								„ /1/27
88.323	1							323/1/1
88.323-01								„ /1/2
-02								„ /1/3
-0204	2							—

Kennzeichnung der Teile für Bevorratung:

1 = Planbevorratung
2 = Reparaturwerksbevorratung
3 = Plan- und Reparaturwerksbevorratung
4 = Triebwerksteile in der Planbevorratung
5 = „ „ „ Reparaturwerksbevorratung
6 = „ „ „ Plan- und Reparaturwerks-bevorratung

Unbefugte Verwendung ist strafbar und macht schadenersatzpflichtig

JFM-FTVDru 210441 Sb

Schlüssel-Liste der Ersatzteil-Nummern

Ersatzteil-Nr.	Baureihe A-1	A-3	A-4	A-5	A-6	A-7	A-8	Vorkommen Baugruppe/ Bild/Orts-Nr.
88.323-0205	2							—
-0206	2							—
-0207	2							—
-0209								323/1/4
								324/1/4
								326/1/4
-0210								323/1/5
-03								323/1/11
-03 H 01	2							„ /1/17
								324/1/17
								326/1/17
-03 H 02	2							323/1/22
								324/1/22
								326/1/22
-03 H 03	2							323/1/20
								324/1/20
								326/1/20
-03 H 04								323/1/24
								324/1/24
								326/1/24
-0301	2							323/1/12
								324/1/12
								326/1/12
								356/1/56
								383/1/67
-0302	2							
-0303	2							
-0304	2							
-0305	2							
-0306	2							—
-0307	2							—
-0308	2							—
-0309	2							—
-0311	2							—
-0312	2							—
-0314	2							—
-0315	2							—
-0316	2							—
-0318	2							—
-0319	2							—
-0320	2							—
-0321	2							—
-0322	2							—

Ersatzteil-Nr.	Baureihe A-1	A-3	A-4	A-5	A-6	A-7	A-8	Vorkommen Baugruppe/ Bild/Orts-Nr.
88.323-0323	2							—
-0390	2							323/1/12
-0391	2							„ /1/12
-04	3							„ /1/26
								324/1/26
								326/1/26
-05	2							323/1/27
-09	3							323/1/47
								324/1/47
								326/1/47
-10	3							323/1/52
-10 H 01								322/1/55
								323/1/53
								324/1/53
								325/1/55
								326/1/53
-10 H 02								322/1/60
								323/1/58
								324/1/58
								325/1/60
								326/1/58
-1001								322/1/55
								323/1/53
								324/1/53
								325/1/55
								326/1/53
88.323-1002								322/1/60
								323/1/58
								324/1/58
								325/1/60
								326/1/58
-1006								322/1/56
								323/1/54
								324/1/54
								325/1/56
								326/1/54
-12								323/1/63

Kennzeichnung der Teile für Bevorratung:

1 = Planbevorratung
2 = Reparaturwerksbevorratung
3 = Plan- und Reparaturwerksbevorratung
4 = Triebwerksteile in der Planbevorratung
5 = „ „ „ Reparaturwerksbevorratung
6 = „ „ „ Plan- und Reparaturwerks-bevorratung

Unbefugte Verwendung ist strafbar und macht schadenersatzpflichtig

JFM-FTVDru 110941 Sb

Forts. Seite: 7

Ersatzteil-Nr.	Baureihe A-1	A-3	A-4	A-5	A-6	A-7	A-8	Vorkommen Baugruppe/ Bild/Orts-Nr.
88.324			1					324/1/1
88.324-01								„ /1/2
								326/1/2
-02								324/1/3
								326/1/3
-0201			2					—
-0204			2					—
-0205			2					—
-0206			2					—
-03								324/1/11
								326/1/11
-0305			1					324/1/16
-10								322/1/54
								324/1/52
								325/1/54
								326/1/52
-12								324/1/63
88.325								325/1/1
88.325-12								„ /1/65
88.326								326/1/1
88.326-06								„ /1/45
-07								„ /1/40
-08								„ /1/30
-11								„ /1/63
88.331/0201	2							—
-0202	2							—
-0203	2							—
-0204	2							—
-0205	2							—
-0206	2							—
-0207	2							—
-0208	2							—
-0209	2							—
-0212	2							—
-0213	2							—
-0214	2							—
-0215	2							—
-0216	2							—
-0217	2							—
-0218	2							—

Ersatzteil-Nr.	Baureihe A-1	A-3	A-4	A-5	A-6	A-7	A-8	Vorkommen Baugruppe/ Bild/Orts-Nr.
88.331-0219	2							—
-0221								322/1/9
								323/1/9
								324/1/9
								325/1/9
								326/1/9
-0301	2							—
-0302	2							—
-0303	2							—
-0304	2							—
-0305	2							—
-0306	2							—
-0307	2							—
-0308	2							—
-0309	2							—
-0310	2							—
-0311	2							—
-0312	2							—
-0313	2							—
-0314	2							—
-0315	2							—
-0316	2							—
-0317	2							—
-0318	2							—
-06	3							322/1/47
								323/1/45
								324/1/45
								325/1/47
-0602	3							—
-0620	3							—
-07	3							322/1/42
								323/1/40
								324/1/40
								325/1/42
-0701	2							—
-0720	2							—

Kennzeichnung der Teile für Bevorratung:

1 = Planbevorratung
2 = Reparaturwerksbevorratung
3 = Plan- und Reparaturwerksbevorratung
4 = Triebwerksteile in der Planbevorratung
5 = „ „ „ Reparaturwerksbevorratung
6 = „ „ „ Plan- und Reparaturwerks-bevorratung

Unbefugte Verwendung ist strafbar und macht schadenersatzpflichtig

Schlüssel-Liste der Ersatzteil-Nummern

Ersatzteil-Nr.	Baureihe A-1	A-3	A-4	A-5	A-6	A-7	A-8	Vorkommen Baugruppe/ Bild/Orts-Nr.
88.331-09	3							322/1/49
								325/1/49
-0901	2							322/1/50
								323/1/48
								324/1/48
								325/1/50
								326/1/48
-0920	2							322/1/50
								323/1/48
								324/1/48
								325/1/50
								326/1/48
88.331-11	3							322/1/27
88.332	1							322/1/1
88.332-01								„ /1/2
								325/1/2
-02								322/1/3
								325/1/3
-03								322/1/13
								325/1/13
-03 H 01	2							322/1/14
								325/1/14
-03 H 02	2							322/1/24
								325/1/24
-03 H 06								322/1/26
								325/1/26
-0301	2							—
-0302	2							—
-0303	2							—
-0304	2							—
-04								322/1/28
								325/1/28
-08	3							322/1/32
								323/1/30
								324/1/30
								325/1/32
-08 H 01								322/1/33
								323/1/31
								324/1/31
								325/1/33
								326/1/31
-0801	3							322/1/36
								323/1/34
								324/1/34

Ersatzteil-Nr.	Baureihe A-1	A-3	A-4	A-5	A-6	A-7	A-8	Vorkommen Baugruppe/ Bild/Orts-Nr.
88.332-0801								325/1/36
-0802								322/1/33
								323/1/31
								324/1/31
								325/1/33
								326/1/31
-0820	3							322/1/36
								323/1/34
								324/1/34
								325/1/36
-14								322/1/30
								325/1/30
-16								„ /1/27
88.333	1							323/1/1
88.333-01								„ /1/2
-02								„ /1/3
-0204	2							—
-0205	2							—
-0206	2							—
-0207	2							—
-03								323/1/11
-0301	2							—
-0304	2							—
-0305	2							—
-0306	2							—
-0307	2							—
-0308	2							—
-0309	2							—
-0310	2							—
-0311	2							—
-0312	2							—
-0313	2							—
-0314	2							—
-0315	2							—
-0316	2							—

Kennzeichnung der Teile für Bevorratung:

1 = Planbevorratung
2 = Reparaturwerksbevorratung
3 = Plan- und Reparaturwerksbevorratung
4 = Triebwerksteile in der Planbevorratung
5 = „ „ „ Reparaturwerksbevorratung
6 = „ „ „ Plan- und Reparaturwerksbevorratung

Unbefugte Verwendung ist strafbar und macht schadenersatzpflichtig

Junkers Flugzeug- und -Motorenwerke Aktiengesellschaft, Dessau
April 1941
JFM-FTVDru 210441 Sb

Ausführung „Gc"

Ersatzteil-Liste
Ju 88

Schlüssel-Liste der Ersatzteil-Nummern

Konstr.-Gruppe: 3

Seite: 9

Ersatzteil-Nr.	Baureihe A-1	A-3	A-4	A-5	A-6	A-7	A-8	Vorkommen Baugruppe/ Bild/Orts-Nr.
88.333-0317	2							—
-0318	2							—
-0319	2							—
-0320	2							—
-0321	2							—
-0322	2							—
-0323	2							—
-0390	2							—
-04	3							323/1/26
								324/1/26
								326/1/26
-05	2							323/1/27
-09	3							„ /1/47
								324/1/47
								326/1/47
88.334			1					324/1/1
88.334-01								„ /1/2
								326/1/2
-02								324/1/3
								326/1/3
-0201			2					—
-0204			2					—
-0205			2					—
-0206			2					—
-03								324/1/11
								326/1/11
-0304			1					—
-0305			1					324/1/16
-12								„ /1/63
88.335								325/1/1
88.335-12								„ /1/65
88.336								326/1/1
88.336-06								„ /1/45
-07								„ /1/40
-0703								„ /1/41, 41a 45
-0704								„ /1/41, 41a 45

Ersatzteil-Nr.	Baureihe A-1	A-3	A-4	A-5	A-6	A-7	A-8	Vorkommen Baugruppe/ Bild/Orts-Nr.
88.336-08								326/1/30
-11								„ /1/63
88.342	1		1					342/1/1
88.342-01								„ /1/3
-0106	2							„ /1/14
-0129								„ /1/7, 27
-0136								„ /1/11, 27
-0139	3							„ /1/6, 27
-0140	1							„ /1/15
-0155	2							„ /1/5, 27
-0158	2							„ /1/5, 27
-0160	2							„ /1/14
-02								„ /1/26
-02 H 02								„ /1/38
-02 H 03								„ /1/40
-0203	2							„ /1/28
-0204	2							„ /1/29
-0259	2							„ /1/28
-0260	2							„ /1/29
-03								„ /1/43
-04								„ /2/1
-0402	2							—
-0403	2							—
-0404	2							—
-0405	2							—
-0406	2							—
-0407	2							—
-0408	2							—
-0409	2							—
-0410	2							—
-0411	2							—
-0412	2							—
-0413	2							—
-0414	2							—

Kennzeichnung der Teile für Bevorratung:

1 = Planbevorratung
2 = Reparaturwerksbevorratung
3 = Plan- und Reparaturwerksbevorratung
4 = Triebwerksteile in der Planbevorratung
5 = „ „ „ Reparaturwerksbevorratung
6 = „ „ „ Plan- und Reparaturwerks-bevorratung

Unbefugte Verwendung ist strafbar und macht schadenersatzpflichtig

JFM-FTVDru 210441 Sb

Schlüssel-Liste der Ersatzteil-Nummern

Ausführung

Ersatzteil-Nr.	Baureihe A-1	A-3	A-4	A-5	A-6	A-7	A-8	Vorkommen Baugruppe/ Bild/Orts-Nr.
88.342-0415	2							—
-0416	2							—
-0417	2							—
-05	2							342/1/45
-06								„ /1/54
-06 H 01	1							„ /1/56
-06 H 02								„ /1/64
-0611	2							„ /1/57
-0630								„ /1/65
-07	2							„ /1/66
-07 H 01	1							„ /1/70
-0730	2							—
-0735	2							—
-08								342/1/71
-08 H 01	2							„ /1/73
-0801	2							—
-0802	2							—
-0803	2							—
-0804	2							—
-0805	2							—
-0806	2							—
-0807	2							—
-0808	2							—
-0809	2							—
-0810	2							—
-0811	2							—
-0812	2							—
-0813	2							—
-0814	2							—
-0816	2							—
-0817	2							—
-0818	2							—
-0819	2							—
-0820								342/1/75
-0821								„ /1/76
-09								„ /2/4
-10	3		1					„ /2/9
-1001								„ /2/11,16
								372/1/36
-11	3		1					342/2/15
-12								„ /2/17
-13	3		1					„ /2/21
-1306	2							—
-1307	2							—

Ersatzteil-Nr.	Baureihe A-1	A-3	A-4	A-5	A-6	A-7	A-8	Vorkommen Baugruppe/ Bild/Orts-Nr.
88.342-14	3							342/1/48
-15	3		1					„ /2/22
-1501	2							—
-19								342/1/78
-20	1							„ /1/81
-21								„ /1/86
-2201								„ /2/28
-2202								„ /2/29
-23								„ /2/24
-23 H 02								„ /2/31
-24								„ /2/34
88.343	1		1					342/1/2
88.343-01								„ /1/4
-0136								„ /1/12, 27
-02								„ /1/27
-02 H 02								„ /1/39
-03								„ /1/44
-04								„ /2/2
-05	2							„ /1/46
-06								„ /1/55
-07								„ /1/67
-08								„ /1/72
-08 H 01	2							„ /1/74
-0801	2							—
-0802	2							—
-0803	2							—
-0804	2							—
-0805	2							—
-0806	2							—
-0807	2							—
-0808	2							—
-0809	2							—
-0810	3		1					—
-0811	3		1					—
-0812	2							—
-0813	2							—

Kennzeichnung der Teile für Bevorratung:

1 = Planbevorratung
2 = Reparaturwerksbevorratung
3 = Plan- und Reparaturwerksbevorratung
4 = Triebwerksteile in der Planbevorratung
5 = „ „ „ Reparaturwerksbevorratung
6 = „ „ „ Plan- und Reparaturwerksbevorratung

Unbefugte Verwendung ist strafbar und macht schadenersatzpflichtig

Junkers Flugzeug- und -Motorenwerke Aktiengesellschaft, Dessau

April 1941

JFM-FTVDru 210441 Sb

Ersatzteil-Nr.	Baureihe A-1	A-3	A-4	A-5	A-6	A-7	A-8	Vorkommen Baugruppe/ Bild/Orts-Nr.
88.343-0814	2							—
-09								342/2/5
-10	2							„ /2/10
-11	2							„ /2/16
-12								„ /2/18
-15	3		1					„ /2/23
-1501	2							—
-20	1							342/1/82
-23								„ /2/25
88.352-01								354/1/3
-01 H 01								„ /1/14
								356/1/14
-01 H 02								354/1/16
								356/1/16
-0101	2							354/1/7
								356/1/7
-0102	2							—
-0103	2							—
-0104	2							354/1/12
								356/1/12
-0154	2							354/1/7
								356/1/7
-0155	2							—
-0156	2							—
-0157	2							354/1/12
								356/1/12
-02								354/1/18
-02 H 01								„ /1/35
								356/1/35
-0201	1							354/1/28a
-0204								„ /1/30
								356/1/30
-0210	2							—
-0211	2							—
-0212	2							—
-0213	2							—
-0214	2							—
-0215	2							—
-0216	2							—
-0217	2							—
-0218	2							—
-0219	2							—
-0220	2							—

Ersatzteil-Nr.	Baureihe A-1	A-3	A-4	A-5	A-6	A-7	A-8	Vorkommen Baugruppe/ Bild/Orts-Nr.
88.352-0221	2							—
-0222	2							—
-0223	2							—
-0224	2							—
-0225	2							—
-0226	2							—
-0227	2							—
-0228	2							—
-0240	1							354/1/29
-0253								„ /1/26
								356/1/26
-0266								354/1/36
								356/1/36
-0267								354/1/37
								356/1/37
-0268								354/1/38
								356/1/38
-0269								354/1/39
								356/1/39
-0272								354/1/36
								356/1/36
-0299								354/1/30
								356/1/30
-0802	2							354/1/54
-0818	2							„ /1/54
								356/1/54
-0902								354/1/51, 55
								356/1/51, 55
								383/1/59, 63
								384/1/64
-0915								354/1/51, 55
								356/1/51, 55
								383/1/59, 63
								384/1/64
-1006	1							354/1/85
								356/1/85
-1007	1							354/1/79
								356/1/79

Kennzeichnung der Teile für Bevorratung:

1 = Planbevorratung
2 = Reparaturwerksbevorratung
3 = Plan- und Reparaturwerksbevorratung
4 = Triebwerksteile in der Planbevorratung
5 = „ „ „ Reparaturwerksbevorratung
6 = „ „ „ Plan- und Reparaturwerks-bevorratung

Unbefugte Verwendung ist strafbar und macht schadenersatzpflichtig

Schlüssel-Liste der Ersatzteil-Nummern

Ersatzteil-Nr.	Baureihe A-1	A-3	A-4	A-5	A-6	A-7	A-8	Vorkommen Baugruppe/ Bild/Orts-Nr.
88.353-01								354/1/4
-02								„ /1/19
-0210	2							—
-0211	2							—
-0212	2							—
-0213	2							—
-0214	2							—
-0215	2							—
-0216	2							—
-0217	2							—
-0218	2							—
-0219	2							—
-0220	2							—
-0221	2							—
-0222	2							—
-0223	2							—
-0224	2							—
-0225	2							—
-0226	2							—
-0227	2							—
-0228	2							—
88.354	1							354/1/1
88.354-03								„ /1/56
-03 H 01								„ /1/58
-03 H 02	2							„ /1/57
-04	3							„ /1/66
-05								„ /1/41
-05 H 01								„ /1/43
-05 H 02								„ /1/49
-05 H 03								„ /1/53
-05 H 04								„ /1/55
-0501	2							—
-0502	2							—
-0503	2							—
-0504	2							—
-0505	2							—
-0506	2							—
-0507	2							—
-0508	2							—
-0509	2							—
-0510	2							—
-0511	2							—
-0512	2							—

Ersatzteil-Nr.	Baureihe A-1	A-3	A-4	A-5	A-6	A-7	A-8	Vorkommen Baugruppe/ Bild/Orts-Nr.
88.354-0513	2							—
-0514	2							—
-0515	2							—
-0516	2							—
-0517	2							—
-0525	2							—
-0526								354/1/45
-0530	2							—
-0532	2							—
-0534	2							—
-0605								354/1/83
-07								„ /1/66a
-07 H 01								„ /1/69
-0717								„ /1/73
-0718								„ /1/71
-09								„ /1/58a
-10								„ /1/91
-11	3							„ /1/76
-11 H 01								„ /1/80
88.355	1							354/1/2
88.355-03								„ /1/56a
-05								„ /1/42
-05 H 01								„ /1/44
-07								„ /1/66b
-07 H 01								„ /1/70
-0717								„ /1/74
-0718								„ /1/72
-09								„ /1/58b
-11	3							„ /1/77
88.356	1		1					356/1/1
88.356-01								„ /1/3
-02								„ /1/18
-02 H 05								„ /1/24
-0202	1		1					—

Kennzeichnung der Teile für Bevorratung:

1 = Planbevorratung
2 = Reparaturwerksbevorratung
3 = Plan- und Reparaturwerksbevorratung
4 = Triebwerksteile in der Planbevorratung
5 = „ „ „ Reparaturwerksbevorratung
6 = „ „ „ Plan- und Reparaturwerksbevorratung

Unbefugte Verwendung ist strafbar und macht schadenersatzpflichtig

Ausführung

„Gc"

Ersatzteil-Liste

Ju 88

Schlüssel-Liste der Ersatzteil-Nummern

Konstr.-Gruppe: **3**

Ersatzteil-Nr.	Baureihe A-1	A-3	A-4	A-5	A-6	A-7	A-8	Vorkommen Baugruppe/ Bild/Orts-Nr.
88.356-03								356/1/41
-03 H 01	2							„ /1/43
-03 H 02	2							„ /1/49
-03 H 03	2							„ /1/53
-03 H 04	2							„ /1/55
-03 H 05								„ /1/57
-03 H 06								„ /1/58
-0301	2							—
-0302	2							—
-0303	2							—
-0305	2							—
-0306	2							—
-0307	2							—
-0308	2							—
-0309	2							—
-0310	2							—
-0311	2							—
-0312	2							—
-0313	2							—
-0314	2							—
-0315	2							—
-0316	2							—
-0317	2							—
-0318	2							—
-0331								356/1/54
-0351								„ /1/45
-0370	2							—
-0371	2							—
-04	2							356/1/65
-05	1							„ /1/66
-07								„ /1/69
-08								„ /1/91
-09	1		1					„ /1/76
-09 H 01								354/1/87
								356/1/87
-09 H 02								354/1/78
								356/1/78
-09 H 03								354/1/84
								356/1/84
-09 H 05								356/1/80
-0902								354/1/78
								356/1/78
-0903								354/1/84
								356/1/84

Ersatzteil-Nr.	Baureihe A-1	A-3	A-4	A-5	A-6	A-7	A-8	Vorkommen Baugruppe/ Bild/Orts-Nr.
88.356-0904								354/1/89
								356/1/89
-0907	1		1					354/1/81
								356/1/81
-0908								322/1/58
								323/1/56
								324/1/56
								325/1/58
								326/1/56
								354/1/90
								356/1/90
								383/1/90
								384/1/90
-0919								354/1/89
								356/1/89
88.357	1		1					356/1/2
88.357-01								„ /1/4
-02								„ /1/19
-02 H 05								„ /1/25
-03								„ /1/42
-03 H 01								„ /1/44
-03 H 02								„ /1/50
-05								„ /1/67
-07								„ /1/70
-09	1		1					„ /1/77
88.361-2105	2							404/14/43
								403/ 405/ 408/ } s. Baugr. 404
88.372	1		1					372/1/1
88.372-01								„ /1/2
-0101	2							„ /1/4
-0102	2							„ /1/3
-0105	2							„ /1/7,9
-0160	2							„ /1/4
-0161	2							„ /1/3

Kennzeichnung der Teile für Bevorratung:

1 = Planbevorratung
2 = Reparaturwerksbevorratung
3 = Plan- und Reparaturwerksbevorratung
4 = Triebwerksteile in der Planbevorratung
5 = „ „ „ Reparaturwerksbevorratung
6 = „ „ „ Plan- und Reparaturwerks-bevorratung

Unbefugte Verwendung ist strafbar und macht schadenersatzpflichtig

JFM-FTVDru 210441 Sb

Schlüssel-Liste der Ersatzteil-Nummern

Ersatzteil-Nr.	Baureihe A-1	A-3	A-4	A-5	A-6	A-7	A-8	Vorkommen Baugruppe/ Bild/Orts-Nr.
88.372-02								372/1/9
-0201	2							„ /1/10
-0260	2							„ /1/10
-03								„ /1/13
-04								„ /1/31
-05								„ /1/14
-06								„ /1/16
-06 H 01	3							„ /1/17
-06 H 02								„ /1/24
-07								„ /1/26
-07 H 01	3							„ /1/27
-0801	2							—
-0802	2							—
-0803	2							—
-0804	2							—
-0805	2							—
-0806	2							—
-0807	2							—
-0808	2							—
-09								372/1/32
-10	3		4					„ /1/35
-1001	2							—
-1002	2							—
-1003	2							—
-1004	2							—
-1005	2							—
-1006	2							—
-11								372/1/38
-12	3							„ /1/44
-13	3							„ /1/45
-14								„ /1/43
-15	1							„ /1/46
-16								„ /1/54
88.383	1							383/1/1
88.383-01								„ /1/2
-01 H 01	1							„ /1/5
								384/1/5
-01 H 03								383/1/14
								384/1/14
-0103	2							383/1/3
								384/1/3
-0106	2							383/1/9
								384/1/9

Ersatzteil-Nr.	Baureihe A-1	A-3	A-4	A-5	A-6	A-7	A-8	Vorkommen Baugruppe/ Bild/Orts-Nr.
88.383-0108	2							383/1/8
								384/1/8
-0159								383/1/3
								384/1/3
-0160	2							—
-0161	2							—
-02								383/1/33
-02 H 01	2							„ /1/52
								384/1/52
-02 H 02								383/1/54
-0203								„ /1/46
								384/1/46
-0205								383/1/47
								384/1/47
-0206								383/1/48
								384/1/48
-0208	2							—
-0209	2							—
-0210	2							—
-0211	2							—
-0212	2							—
-0213	2							—
-0214	2							—
-0215	2							—
-0216	2							—
-0217	2							—
-0218	2							—
-0219	2							—
-0220	2							—
-0221	2							—
-0239								383/1/53
								384/1/53
-0244	1							383/1/55
								384/1/55
-0246								383/1/56
								384/1/56
-03								383/1/67

Kennzeichnung der Teile für Bevorratung:

1 = Planbevorratung
2 = Reparaturwerksbevorratung
3 = Plan- und Reparaturwerksbevorratung
4 = Triebwerksteile in der Planbevorratung
5 = „ „ „ Reparaturwerksbevorratung
6 = „ „ „ Plan- und Reparaturwerks-bevorratung

Unbefugte Verwendung ist strafbar und macht schadenersatzpflichtig

Junkers Flugzeug- und -Motorenwerke Aktiengesellschaft, Dessau

April 1941

JFM-FTVDru 210441 Sb

Ersatzteil-Nr.	Baureihe A-1	A-3	A-4	A-5	A-6	A-7	A-8	Vorkommen Baugruppe/ Bild/Orts-Nr.
88.383-03 H 01								383/1/68
-04	3							„ /1/72
-05	3							„ /1/73
-0601								„ /1/26
-0602								„ /1/17
-0603								„ /1/23
								384/1/23
-0605								383/1/25
								384/1/25
-0606	1							383/1/18
-0607	1							„ /1/31
								384/1/31
-07								383/1/57
-07 H 01	2							„ /1/57a
-07 H 02	2							„ /1/58
-07 H 03	2							„ /1/61
-07 H 04	2							„ /1/63
-0701	2							—
-0702	2							—
-0703	2							—
-0704	2							—
-0705	2							—
-0706	2							—
-0707	2							—
-0708	2							—
-0709	2							—
-0710	2							—
-0727								383/1/62
								384/1/62
-08								383/1/74
-10	3		1					„ /1/78
								384/1/78
-10 H 01								322/1/62
								323/1/60
								324/1/60
								325/1/62
								326/1/60
								354/1/86
								356/1/86
								383/1/85
								384/1/85
-10 H 02								383/1/83
								384/1/83
-10 H 04								383/1/81
								384/1/81

Ersatzteil-Nr.	Baureihe A-1	A-3	A-4	A-5	A-6	A-7	A-8	Vorkommen: Baugruppe/ Bild/Orts-Nr.
88.383-10 H 05								383/1/91
								384/1/91
-1006	1							383/1/82
-1007	1							„ /1/80
-1008	1							„ /1/84
-11								„ /1/94
-12								„ /1/70a
88.384	1		1					384/1/1
88.384-01								„ /1/2
-01 H 02	1							383/1/16
-01 H 03								384/1/16
-0111								„ /1/17
-0112								„ /1/18
-0113								„ /1/26
-0114								„ /1/30
-0116								„ /1/20
-0117								„ /1/21
-0118								„ /1/29
-0120								„ /1/17
-02								„ /1/33
-02 H 01	2							„ /1/54
-0201								383/1/42
								384/1/42
-0202								383/1/41
								384/1/41
-0206	2							—
-0208	2							—
-0209	2							—
-0210	2							—
-0211	2							—
-0212	2							—
-0213	2							—
-0214	2							—
-0215	2							—
-0216	2							—

Kennzeichnung der Teile für Bevorratung:

1 = Planbevorratung
2 = Reparaturwerksbevorratung
3 = Plan- und Reparaturwerksbevorratung
4 = Triebwerksteile in der Planbevorratung
5 = „ „ „ Reparaturwerksbevorratung
6 = „ „ „ Plan- und Reparaturwerks-bevorratung

Unbefugte Verwendung ist strafbar und macht schadenersatzpflichtig

Schlüssel-Liste der Ersatzteil-Nummern

Ersatzteil-Nr.	Baureihe A-1	A-3	A-4	A-5	A-6	A-7	A-8	Vorkommen Baugruppe/ Bild/Orts-Nr.
88.384-0217					2			—
-0218					2			—
-0240								383/1/42
								384/1/42
-0241								383/1/41
-0245					2			—
-03								384/1/57
-03 H 01					2			„ /1/58
-03 H 02					2			„ /1/61
-03 H 03					2			„ /1/63
-03 H 05					2			—
-03 H 06								384/1/68
-0304					2			—
-0305					2			—
-0309					2			—
-0310					2			—
-0313					2			—
-0314					2			—
-0316					2			—
-0317					2			—
-0351								384/1/59
-04					3		1	„ /1/72
-05					3		1	„ /1/73
-07					1			„ /1/74
-09								„ /1/94
88.385-0609								384/1/28
-0612								„ /1/27
88.540-11								302/1/38
88.550-11								302/1/38

Ersatzteil-Nr.	Baureihe A-1	A-3	A-4	A-5	A-6	A-7	A-8	Vorkommen Baugruppe/ Bild/Orts-Nr.

Kennzeichnung der Teile für Bevorratung:

1 = Planbevorratung
2 = Reparaturwerksbevorratung
3 = Plan- und Reparaturwerksbevorratung
4 = Triebwerksteile in der Planbevorratung
5 = „ „ „ Reparaturwerksbevorratung
6 = „ „ „ Plan- und Reparaturwerksbevorratung

Unbefugte Verwendung ist strafbar und macht schadenersatzpflichtig

Junkers Flugzeug- und -Motorenwerke Aktiengesellschaft, Dessau
April 1941
JFM-FTV Dru 210441 Sb

Inhaltsverzeichnis

Bild	Benennung	Seite
1	**Landeklappe, links und rechts**	**1-3**

Anm.: **Truppen-Ersatzteil-Liste** ist auf Tabellenseiten durch **Rotdruck** gekennzeichnet.

Unbefugte Verwendung ist strafbar und macht schadenersatzpflichtig

JFM-FTVDru
050441
SbKü

Landeklappe, links (302)
" rechts (312)*)

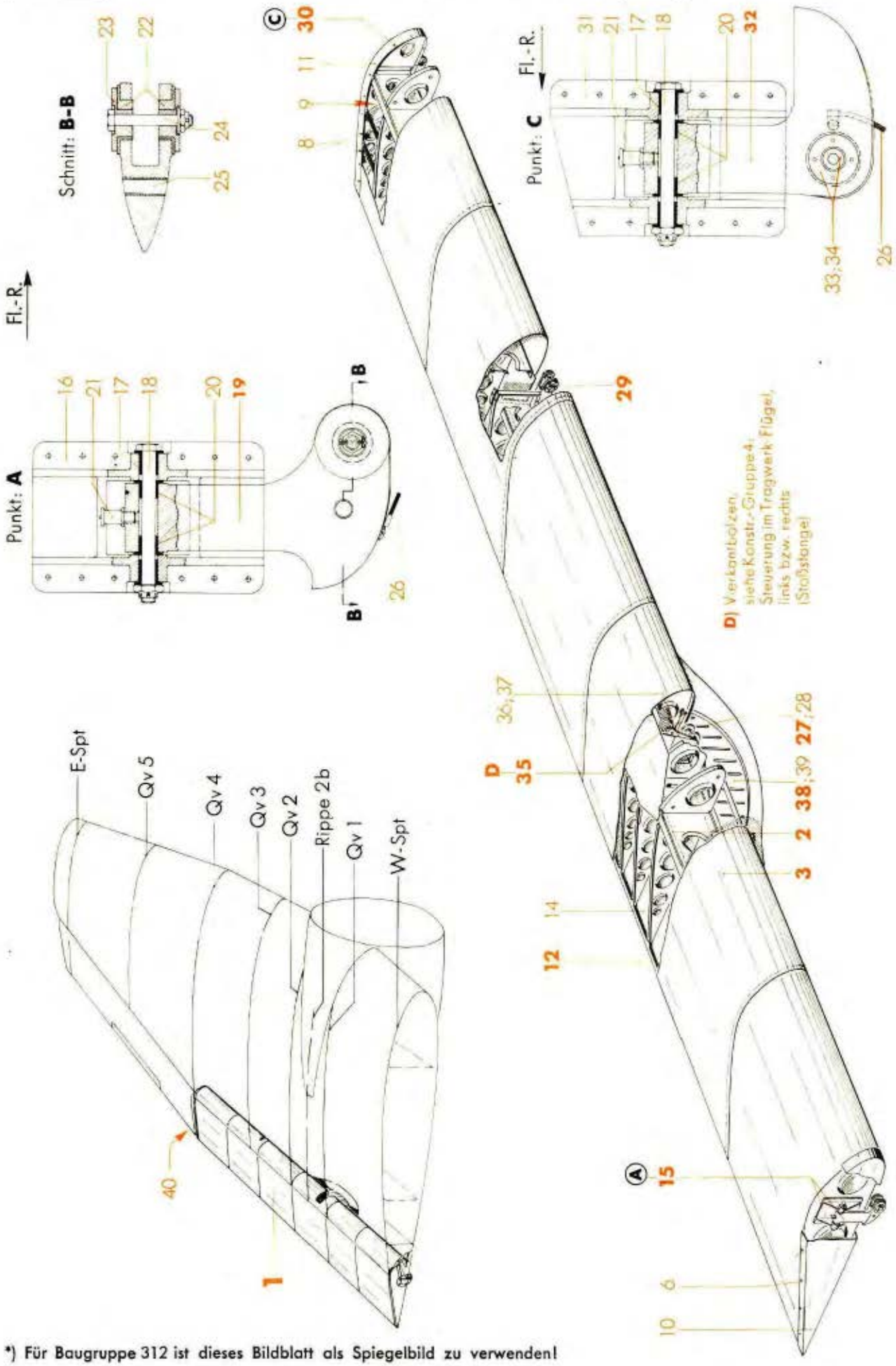

*) Für Baugruppe 312 ist dieses Bildblatt als Spiegelbild zu verwenden!

Ausführung „Gc"

Ersatzteil-Liste **Ju 88**

Leitwerk

Landeklappe, links (302)
„ rechts (312)

Bau-Gruppe: **302**

Seite: 1

Werkstoff	Stück	Benennung	Ersatzteil-Nr.	Bild: 1 Orts-Nr.	Bem.
	1	**Landeklappe, links, vollst.**	**88.302**	**1**	
	1	**„ rechts, vollst.**	**88.312**		
	1	**Träger, links**	**88.302-01**	**2**	
	1	**„ rechts**	**88.312-01**		
	1	**Nasenkappe, links**	**88.302-02**	**3**	
	1	**„ rechts**	**88.312-02**		
		Rippen, links:		(4)	aus Stckl. 88.302-03 aus Stckl. 88.312-03
		„ rechts:			
		hierzu Orts-Nr. 5-11			
		Wurzelrippe, links:		(5)	aus Stckl. 88.302-03 H 01 aus Stckl. 88.312-03 H 01
		„ rechts:			
		hierzu Orts-Nr. 6			
	18	Flachrundschraube M 4	10 Ju N 110282	6	
		Endrippe, links:		(7)	aus Stckl. 88.302-03 H 02 aus Stckl. 88.312-03 H 02
		„ rechts:			
		hierzu Orts-Nr. 8 und 9			
	16	Flachrundschraube M 4	10 Ju N 110282	8	
	2	Anschlag (Richtpunkt)	88.321-0344	9	
		„ (Behelf) (Richtpunkt)	88.321-0360		
	1	Endkappe (an Wurzelrippe), links	88.302-03 H 03	10	
	1	„ („ „), rechts	88.312-03 H 03		
	1	„ („ Endrippe), links	88.302-03 H 04	11	
	1	„ („ „), rechts	88.312-03 H 04		
	1	**Hinterkante, links:**	**88.302-04**	**12**	
	1	**„ rechts:**	**88.312-04**		
		Haut, links:		(13)	aus Stckl. 88.302-05 aus Stckl. 88.312-05
		„ rechts:			
		hierzu Orts-Nr. 14			
	Nach Bedarf	Hautblech 1,5 mm, 0,6 mm und 0,5 mm dick		14	
	1	**Pendellager am W-Spant, links, vollst.**	**88.302-06**	**15**	
	1	**Pendellager am W-Spant, rechts, vollst.**	**88.312-06**		
		einschließlich Orts-Nr. 16-26			
	1	Grundplatte	88.302-0602	16	
		„ (Behelf)	88.302-06 H 01		

Dig. Copyright Luftfahrt-Archiv Hafner

Unbefugte Verwendung ist strafbar und macht schadenersatzpflichtig

Landeklappe, links (302)
„ rechts (312)*)

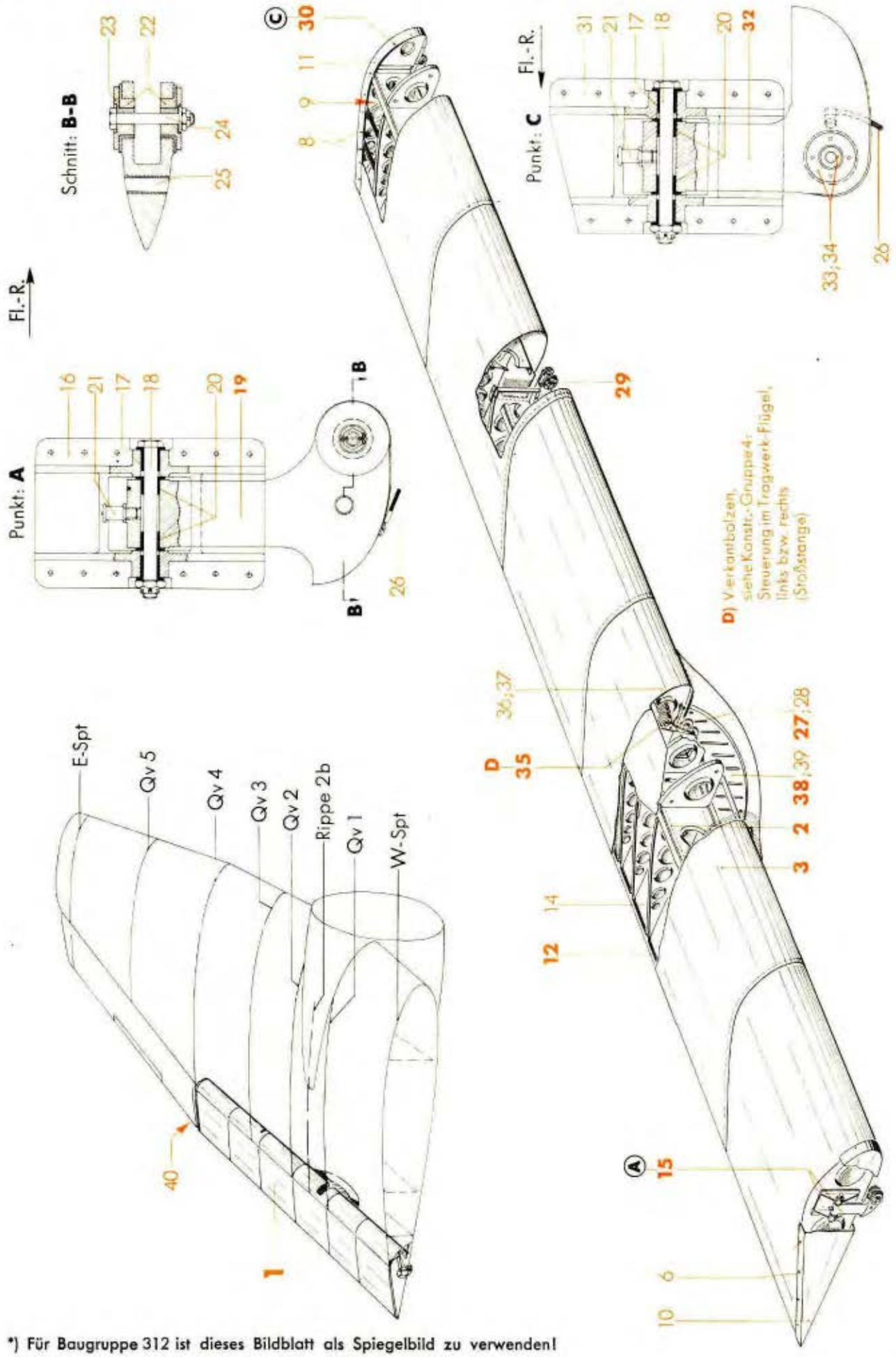

*) Für Baugruppe 312 ist dieses Bildblatt als Spiegelbild zu verwenden!

Werkstoff	Stück	Benennung	Ersatzteil-Nr.	Bild: 1 Orts-Nr.	Bem.
	2	Buchse mit Bund 10 ø s 6/7,8 ø x 16,5 lang	88.302-0604	17	
	1	Sechskantbolzen 8 ø, nicht abgesetzt	82 Ju N 113835	18	
	1	**Lagerhebel, links, vollst.**	**88.302-0601/..**	19	Behelf: 88.302-0620/..
	1	**„ rechts, „**	**88.312-0601/..**		Behelf: 88.312-0620/..
		einschließlich Orts-Nr. 20-26			
	2	Buchse mit Bund 10 ø s 6/7,8 ø x 10 lang	88.302-0603	20	
	1	Druckschmierkopf	A 10 DIN Kr 1411	21	
	2	Exzenterbuchse 22 ø h 8/15 ø H 8, mit Nut	88.301-0602	22	
	2	„ 15 ø h 8/6 ø H 8, mit Rändel	88.301-0603	23	
	1	Sechskantbolzen 6 ø, nicht abgesetzt	42 Ju N 113834	24	
	1	Buchse (zum Aufhängen der Meßvorrichtung)	8 x 24 Ju N 17002	25	
	1	Abbinder	A 3 x 150 Ju N 26001	26	
	1	**Lagerhebel an Rippe 2b, links, vollst.**	**88.301-07**	27	
	1	**„ „ „ 2b, rechts, „**	**88.311-07**		
		einschließlich Orts-Nr. 26 und 28			
	1	Sechskantbolzen 12 ø, abgesetzt	52 Ju N 113841	28	
	1	**Exzenterlager am Qv 3, links, vollst.**	**88.301-08**	29	
	1	**„ „ „ 3, rechts, „**	**88.311-08**		
		einschließlich Orts-Nr. 22-24 und 26			
	1	**Pendellager am Qv 4, links, vollst.**	**88.302-09**	30	
	1	**„ „ „ 4, rechts, „**	**88.312-09**		
		einschließlich Orts-Nr. 17, 18 und 31-34			
	1	Grundplatte, links	88.302-0902	31	
		„ „ (Behelf)	88.302-09 H 01		
	1	„ rechts	88.312-0902		
		„ „ (Behelf)	88.312-09 H 01		
	1	**Lagerhebel, links, vollst.**	**88.302-0901/..**	32	Behelf: 88.302-0920/..
	1	**„ rechts, „**	**88.312-0901/..**		Behelf: 88.312-0920/..
		einschließlich Orts-Nr. 20, 21, 26, 33 und 34			
	1	Pendelkugellager mit breitem Innenring	18 C 8 DIN L 89	33	
	1	Gewindering M 28 x 1	Ju N 11793	34	
	1	**Steuerungsanschluß mit Anschlag, links, vollst.**	**88.302-10**	35	
	1	**Steuerungsanschluß mit Anschlag, rechts, vollst.**	**88.312-10**		
		einschließlich Orts-Nr. 33, 34, 36 und 37			
	1	Lagerstück	88.301-1001	36	
		„ (Behelf)	88.301-1020		
	1	Abbinder	A 3 x 75 Ju N 26001	37	

Unbefugte Verwendung ist strafbar und macht schadenersatzpflichtig

Dig. Copyright Luftfahrt-Archiv Hafner

Landeklappe, links (302)
" rechts (312)*)

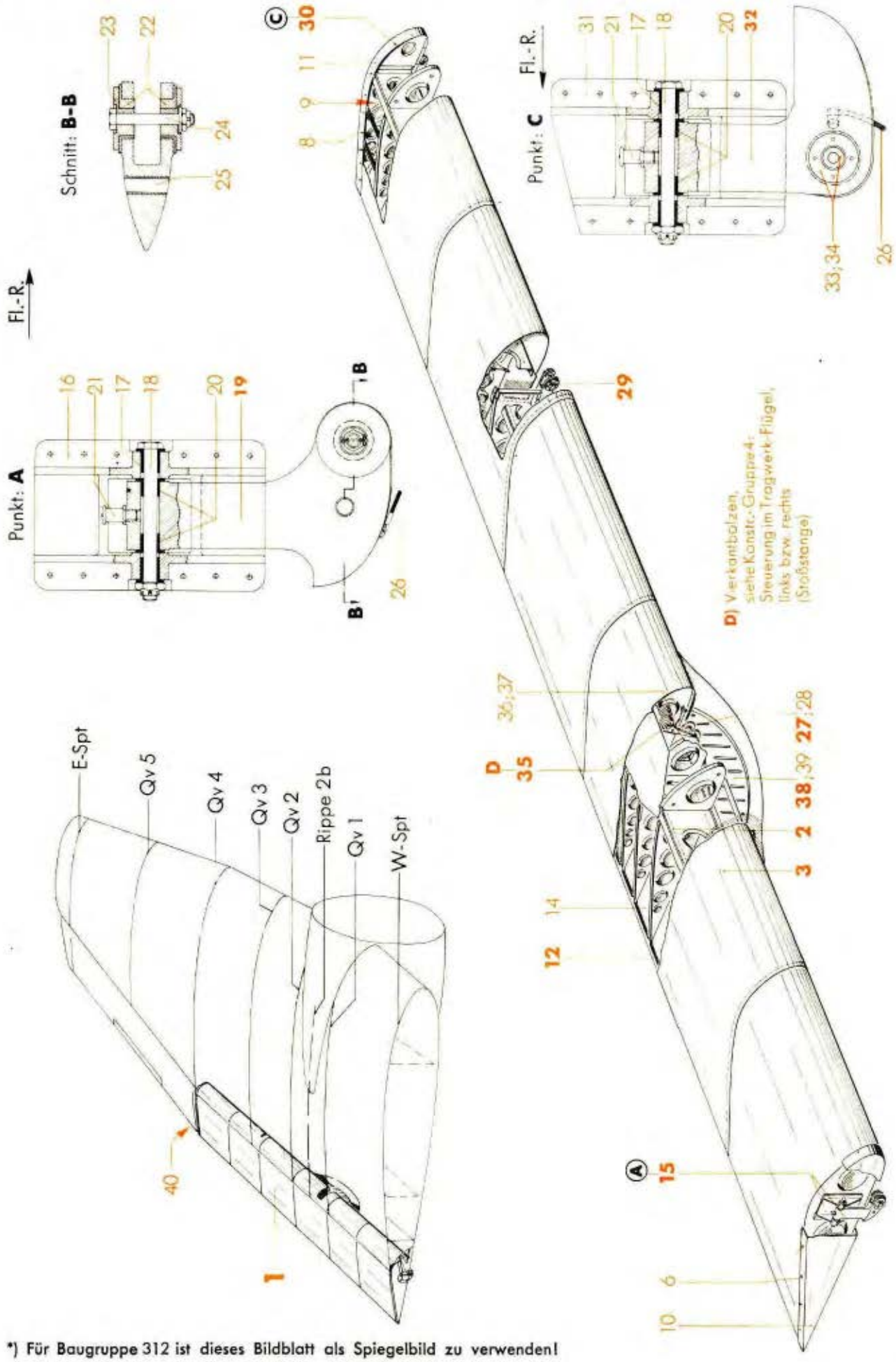

*) Für Baugruppe 312 ist dieses Bildblatt als Spiegelbild zu verwenden!

Ausführung

„Gc"

Ersatzteil-Liste

Ju 88

Leitwerk

Landeklappe, links (302)

„ rechts (312)

Bau-Gruppe: **302**

Seite: 3

Werk-stoff	Stück	Benennung	Ersatzteil-Nr.	Bild: 1 Orts-Nr.	Bem.
	1	**Endkappe für Fahrgestellverkleidung, links, vollst.**	**88.540-11**	**38**	
	1	**Endkappe für Fahrgestellverkleidung, rechts, vollst.**	**88.550-11**		
		einschließlich Orts-Nr. 39			
	25	Flachrundschraube	M 5 x 12 Ju N 14155	39	
	1	Halbfabrikatschild (ohne Beschriftung)	A Ju N 16620	40	aus Stkl. 88.301-12

Unbefugte Verwendung ist strafbar und macht schadenersatzpflichtig

JFM-FTVDru
110241
ShGeKü

Aufteilung siehe Baugruppe 302

Inhaltsverzeichnis

Bild	Benennung	Seite
1	**Landeklappe, links und rechts**	**1-3**

Anm.: **Truppen-Ersatzteil-Liste** ist auf Tabellenseiten durch **Rotdruck** gekennzeichnet.

Unbefugte Verwendung ist strafbar und macht schadenersatzpflichtig

Inhaltsverzeichnis

Bild	Benennung	Seite
1	**Querruder, blechbeplankt, links und rechts**	**1-3**

Anm.: **Truppen-Ersatzteil-Liste** ist auf Tabellenseiten durch **Rotdruck** gekennzeichnet.

Unbefugte Verwendung ist strafbar und macht schadenersatzpflichtig

JFM-FTVDru
070441
SbKü

Querruder, blechbeplankt, links (324) " " rechts (334)*)

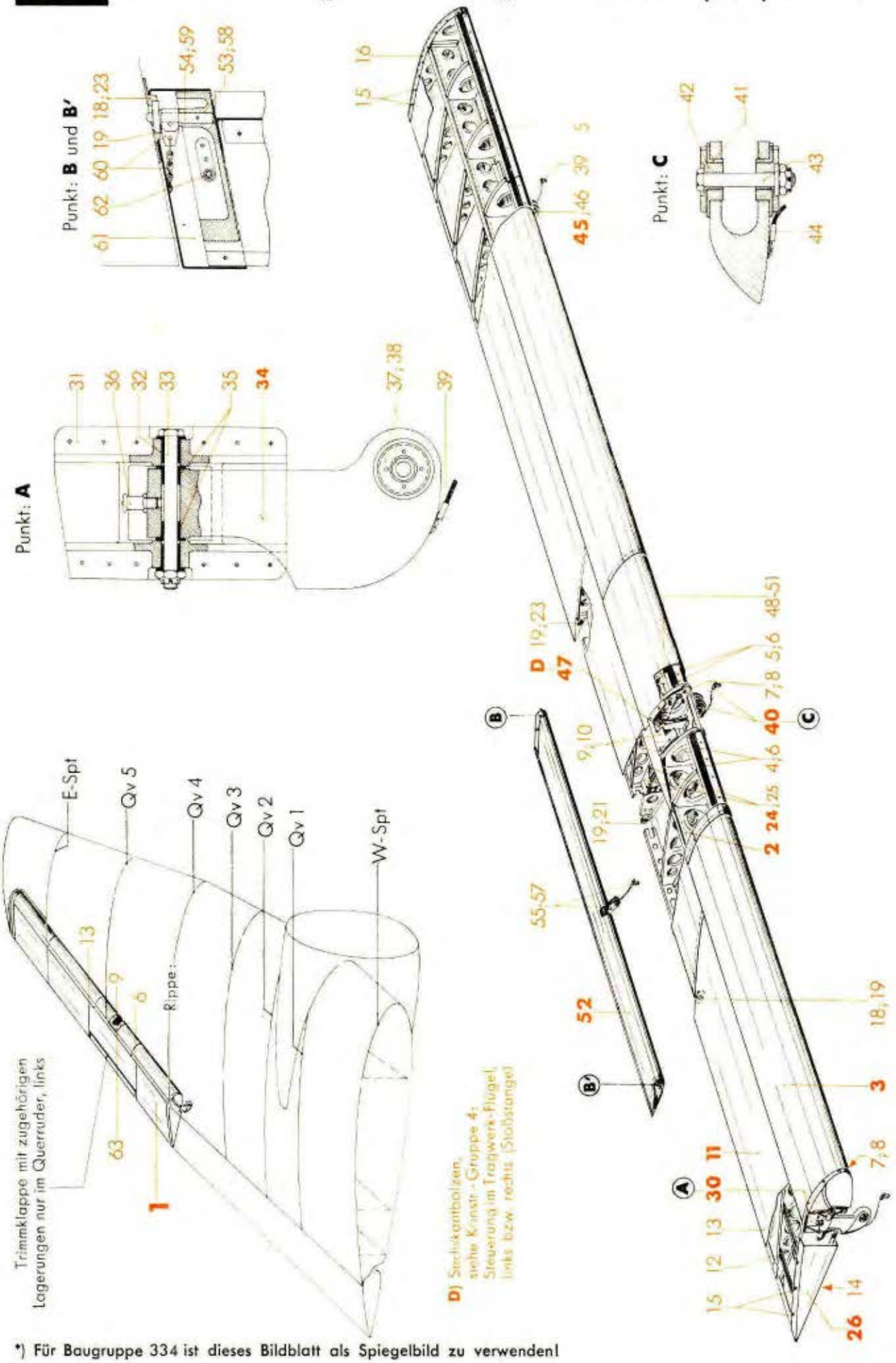

*) Für Baugruppe 334 ist dieses Bildblatt als Spiegelbild zu verwenden!

Ausführung „Gc"

Ersatzteil-Liste **Ju 88**

Leitwerk
Querruder,
blechbeplankt, links (324)
„ rechts (334)

Bau-Gruppe: **324**

Seite: 1

Werkstoff	Stück	Benennung	Ersatzteil-Nr.	Bild: 1 Orts-Nr.	Bem.
	1	**Querruder, blechbeplankt, links, vollst.**	**88.324**	**1**	
	1	**Querruder, blechbeplankt, rechts, vollst.**	**88.334**		
	1	**Träger, links**	**88.324-01**	**2**	
	1	**„ rechts**	**88.334-01**		
	1	**Nasenkappe, links, vollst.**	**88.324-02**	**3**	
	1	**„ rechts, „**	**88.334-02**		
		einschließlich Orts-Nr. 4-10			
	1	Ausgleichgewicht 1392 lang	88.323-0209	4	
	1	„ 2100 „	88.324-0209	5	
	Nach Bedarf	Draht für Gewichtsausgleich	3 DIN L 446[1])	6	
	1	Deckelblech | zum Verschluß des	88.321-0338	7	
	2	Linsenschraube | Ausgleichgewichts-Raumes	M 4 x 8 DIN 85[1])	8	
	1	Abdeckblech, links	88.321-0221	9	
	1	„ rechts	88.331-0221		
	9	Senkschraube	M 4 x 12 Ju N 14154	10	
	1	**Hinteres Ruderteil, links, vollst.**	**88.324-03**	**11**	
	1	**„ „ rechts, „**	**88.334-03**		
		einschließlich Orts-Nr. 7, 8 und 12-25			
	Nach Bedarf	Keilschiene (Preßprofil R 88.323-0301)		12	
		„ (Behelf für links)	88.324-0390/0391		
		„ („ „ rechts)	88.334-0390		
	Nach Bedarf	Hautblech 0,4 mm dick		13	
	2	Anschlag | Richtpunkt	88.321-0344	14	
		„ (Behelf) |	88.321-0360		
	31	Flachrundschraube	M 4 x 8 Ju N 14155	15	
	1	Endkappe an Endrippe, links	88.324-0305	16	
	1	„ „ „ rechts	88.334-0305		
		Rippe 6 (nur links):		**(17)**	aus Stckl. 88.323-03 H 01
		hierzu Orts-Nr. 18 und 19			
	1	Lager	88.321-0342	18	
		„ (Behelf)	88.321-0361		
	1	Kugellager, ballig, mit Einstellring	R 5-17 DIN L 89	19	
		Rippe 9 (nur links):		**(20)**	aus Stckl. 88.323-03 H 03
		hierzu Orts-Nr. 19 und 21			
	1	Ausleger	88.321-0341	21	

[1]) Aus Flußstahl (bei Bestellung angeben)

Unbefugte Verwendung ist strafbar und macht schadenersatzpflichtig

JFM-FTVDru 120241 ShGeKü

Querruder, blechbeplankt, links (324)
" " rechts (334)*)

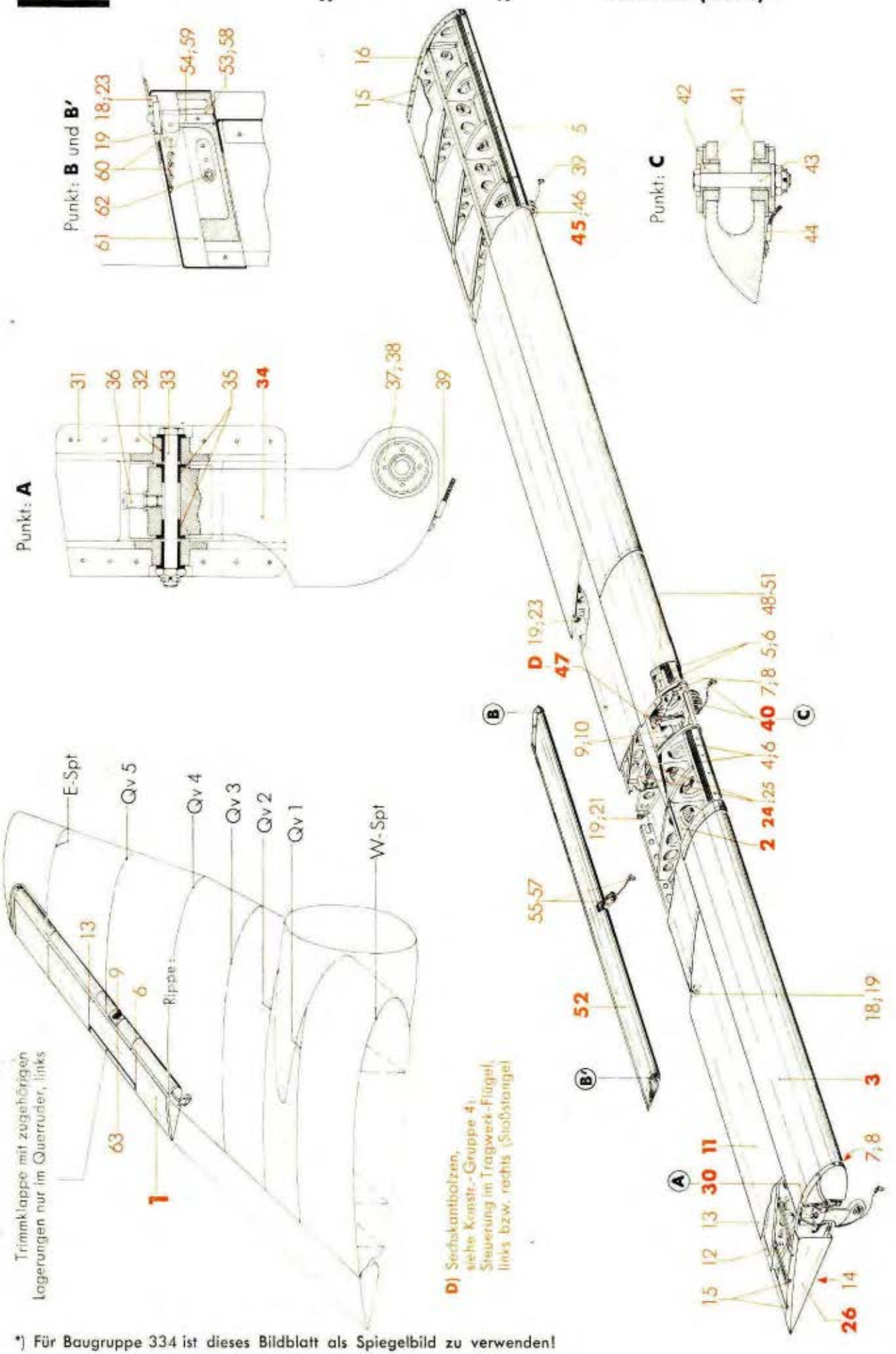

*) Für Baugruppe 334 ist dieses Bildblatt als Spiegelbild zu verwenden!

Werk-stoff	Stück	Benennung	Ersatzteil-Nr.	Bild: 1 Orts-Nr.	Bem.
		Rippe 13 (nur links):		**(22)**	aus Stckl. 88.323-03 H 02
		hierzu Orts-Nr. 19 und 23			
	1	Lager	88.321-0343	23	
		„ (Behelf)	88.321-0362		
	1	**Abdeckblech (nur links), vollst.**	**88.323-03 H 04**	24	
		einschließlich Orts-Nr. 25			
	1	Handlochdeckel	80x125 Ju N 16409	25	
		Dig. Copyright Luftfahrt-Archiv Hafner			
	1	**Endkappe an Wurzelrippe, links**	**88.323-04**	**26**	
	1	**„ „ „ rechts**	**88.333-04**		
	1	**Pendellager am Qv 4, links, vollst.**	**88.322-08**	**30**	
	1	**„ „ „ 4, rechts, „**	**88.332-08**		
		einschließlich Orts-Nr. 31-39			
	1	Grundplatte, links	88.322-0802	31	
		„ „ (Behelf)	88.322-08 H 01		
	1	„ rechts	88.332-0802		
		„ „ (Behelf)	88.332-08 H 01		
	2	Buchse mit Bund 10 ø s 6/7,8 ø x 16,5 lang	88.302-0604	32	
	1	Sechskantbolzen 8 ø, nicht abgesetzt	82 Ju N 113835	33	
	1	**Lagerhebel, links, vollst.**	**88.322-0801/..**	**34**	Behelf: 88.322-0820/.. Behelf: 88.332-0820/..
	1	**„ rechts, „**	**88.332-0801/..**		
		einschließlich Orts-Nr. 35-39			
	2	Buchse mit Bund 10 ø s 6/7,8 ø x 10 lang	88.302-0603	35	
	1	Druckschmierkopf	A 10 DIN Kr 1411	36	
	1	Pendelkugellager mit breitem Innenring	18 C 8 DIN L 89	37	
	1	Gewindering	B 22 M 28x1 Ju N 17011	38	
	1	Abbinder	A 3 x 100 Ju N 26001	39	
	1	**Lagerhebel am Qv 5, links, vollst.**	**88.321-07**	**40**	
	1	**„ „ „ 5, rechts, „**	**88.331-07**		
		einschließlich Orts-Nr. 41-44			
	1	Exzenterbuchse 22 ø h 8/15 ø H 8, mit Nut	88.321-0704	41	
	1	„ 15 ø h 8/8 ø H 8, mit Rändel	88.321-0703	42	
	1	Sechskantbolzen 8 ø, nicht abgesetzt	48 Ju N 113835	43	
	1	Abbinder	A 3 x 150 Ju N 26001	44	
	1	**Lagerhebel am Endspant, links, vollst.**	**88.321-06**	**45**	
	1	**„ „ „ rechts, „**	**88.331-06**		
		einschließlich Orts-Nr. 39 und 46			
	1	Sechskantbolzen 6 ø, nicht abgesetzt	30 Ju N 113834	46	

Unbefugte Verwendung ist strafbar und macht schadenersatzpflichtig

Querruder, blechbeplankt, links (324) " " rechts (334)*)

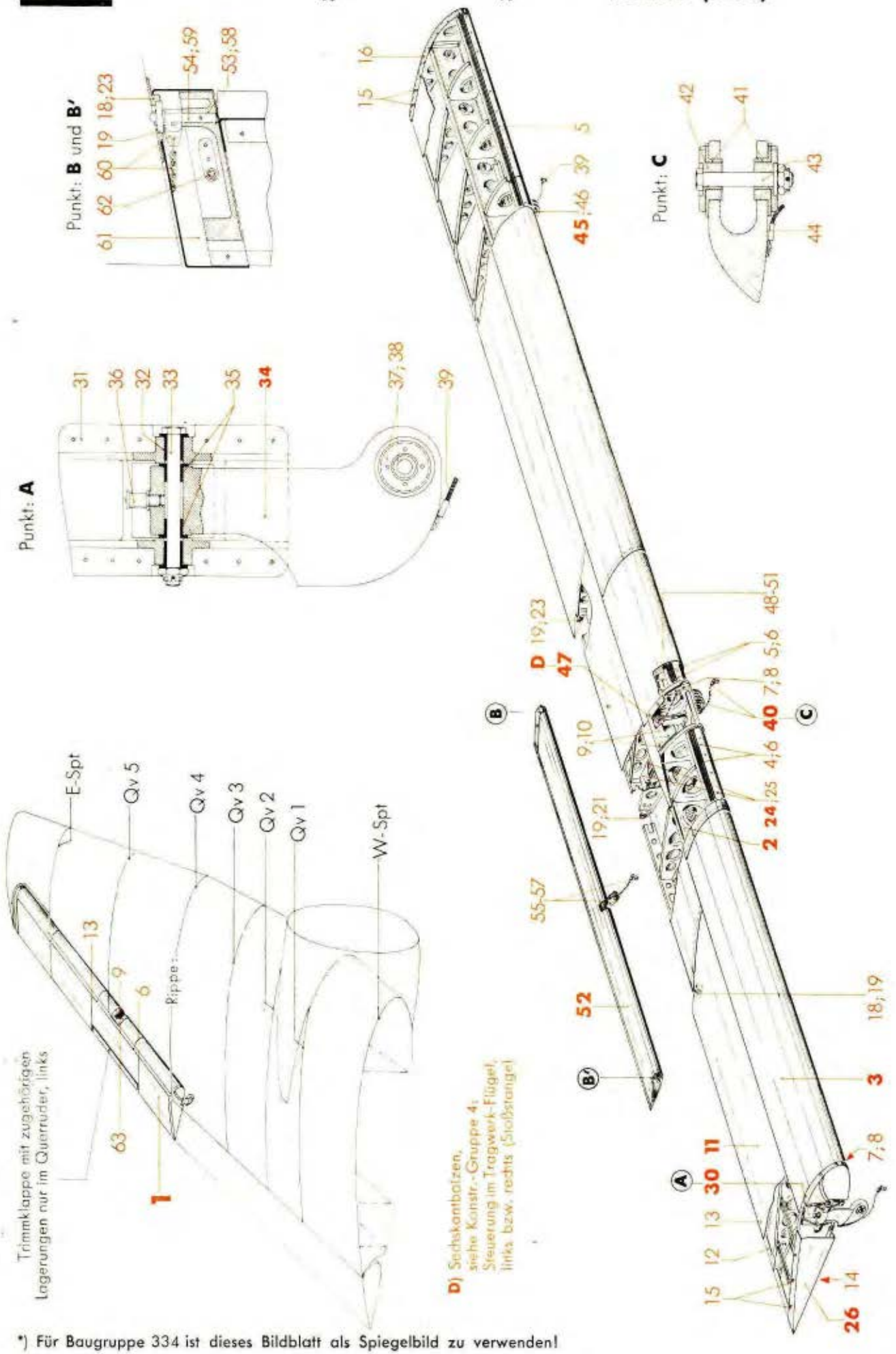

*) Für Baugruppe 334 ist dieses Bildblatt als Spiegelbild zu verwenden!

Werkstoff	Stück	Benennung	Ersatzteil-Nr.	Bild: 1 Orts-Nr.	Bem.
	1	**Steuerungsanschluß, links, vollst.**	**88.323-09**	**47**	
	1	**„ rechts, „**	**88.333-09**		
		einschließlich Orts-Nr. 48-51			
	1	Lager, links	88.321-0901	48	
		„ „ (Behelf)	88.321-0920		
	1	„ rechts	88.331-0901		
		„ „ (Behelf)	88.331-0920		
	1	Pendelkugellager mit breitem Innenring	14 C 6 DIN L 89	49	
	1	Gewindering	A 16 M 24x1 Ju N 17011	50	
	1	Abbinder	B 6 x 75 Ju N 26001	51	
	1	**Trimmklappe (nur links), vollst.**	**88.324-10**	**52**	
		einschließlich Orts-Nr. 53-62			
	1	Lager — Lagerung, innen (an Rippe 6)	88.323-1001	53	
		„ (Behelf) — Lagerung, innen (an Rippe 6)	88.323-10 H 01		
	1	Bolzen ohne Kopf 5 ø h 8 x 25 lang — Lagerung, innen (an Rippe 6)	88.323-1006	54	
	1	Lagerstück — Lagerung, mitten (an Rippe 9)	88.324-1010	55	
	1	Linsenbolzen 5 ø f 8 x 20 lang, nicht abgesetzt — Lagerung, mitten (an Rippe 9)	88.356-0908	56	
	1	Abbinder — Lagerung, mitten (an Rippe 9)	A 3x75 Ju N 26001	57	
	1	Lager — Lagerung, außen (an Rippe 13)	88.323-1002	58	
		„ (Behelf) — Lagerung, außen (an Rippe 13)	88.323-10 H 02		
	1	Bolzen ohne Kopf 5 ø h 8 x 36 lang — Lagerung, außen (an Rippe 13)	88.321-1005	59	
	1	Sicherungskette — Lagerung, außen (an Rippe 13)	88.383-10 H 01	60	
	1	Endkappe — Lagerung, außen (an Rippe 13)	88.321-1007	61	
	2	Flachrundschraube — Lagerung, außen (an Rippe 13)	M 4 x 10 Ju N 14155	62	
	1	Halbfabrikatschild (ohne Beschriftung)	A Ju N 16620	63	aus Stckl. 88.324-12 und 88.334-12

Unbefugte Verwendung ist strafbar und macht schadenersatzpflichtig

Inhaltsverzeichnis

Bild	Benennung	Seite
1	**Querruder, blechbeplankt, links und rechts**	**1-4**

Anm.: **Truppen-Ersatzteil-Liste** ist auf Tabellenseiten durch **Rotdruck** gekennzeichnet.

Unbefugte Verwendung ist strafbar und macht schadenersatzpflichtig

Querruder, blechbeplankt, links (326)
" " rechts (336)*)

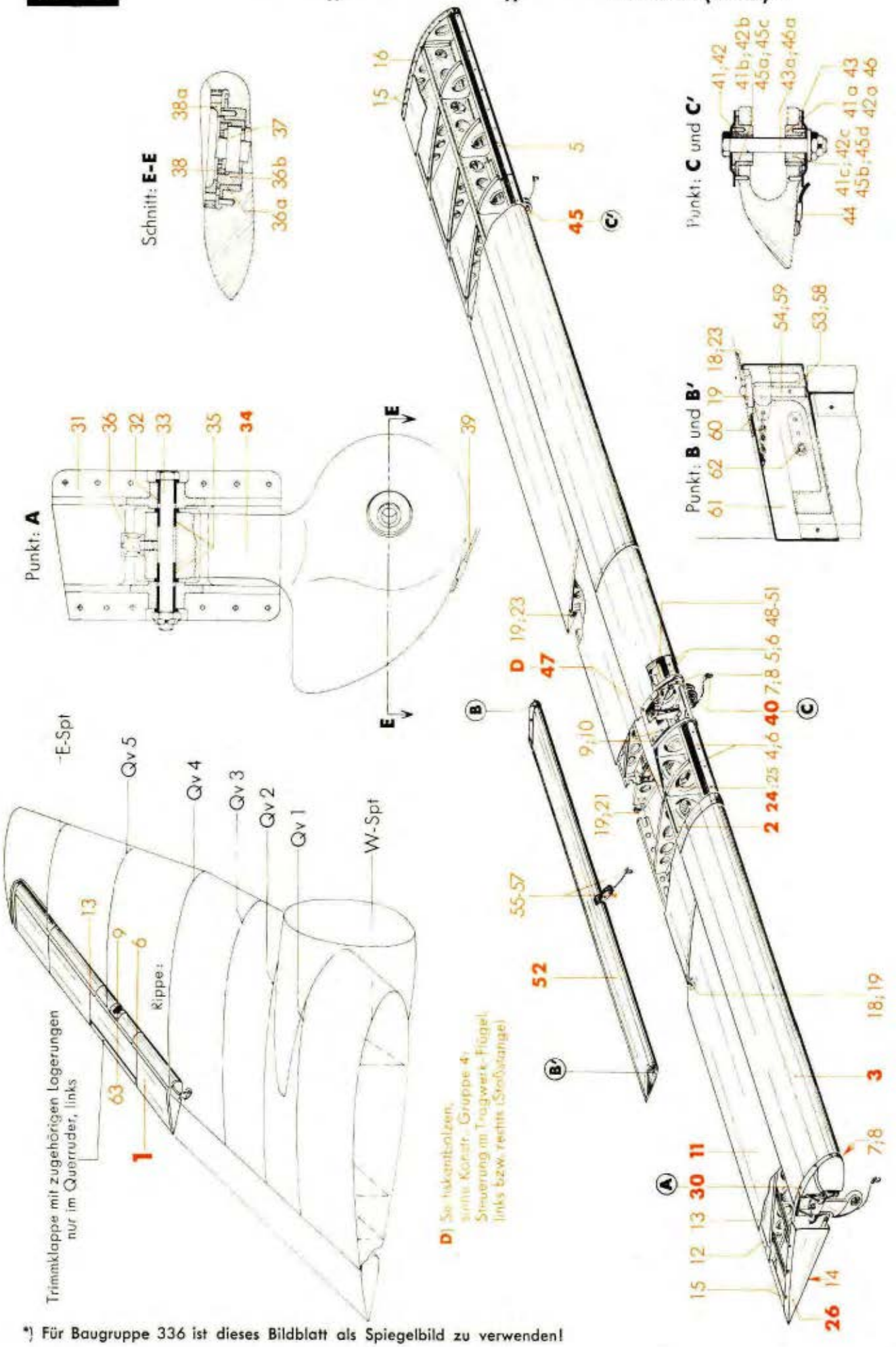

*) Für Baugruppe 336 ist dieses Bildblatt als Spiegelbild zu verwenden!

Werk-stoff	Stück	Benennung	Ersatzteil-Nr.	Bild: 1 Orts-Nr.	Bem.
	1	**Querruder, blechbeplankt, links, vollst.**	**88.326**	**1**	
	1	**Querruder, blechbeplankt, rechts, vollst.**	**88.336**		
	1	**Träger, links**	**88.324-01**	**2**	
	1	**„ rechts**	**88.334-01**		
	1	**Nasenkappe, links, vollst.**	**88.324-02**	**3**	
	1	**„ rechts, „**	**88.334-02**		
		einschließlich Orts-Nr. 4-10			
	1	Ausgleichgewicht 1392 lang	88.323-0209	4	
	1	„ 2100 „	88.324-0209	5	
	Nach Bedarf	Draht für Gewichtsausgleich	3 DIN L 446[1])	6	
	1	Deckelblech | zum Verschluß des	88.321-0338	7	
	2	Linsenschraube | Ausgleichgewichts-Raumes	M 4 x 8 DIN 85[1])	8	
	1	Abdeckblech, links	88.321-0221	9	
	1	„ rechts	88.331-0221		
	9	Senkschraube	M 4x12 Ju N 14154	10	
	1	**Hinteres Ruderteil, links, vollst.**	**88.324-03**	**11**	
	1	**„ „ rechts, „**	**88.334-03**		
		einschließlich Orts-Nr. 7, 8 und 12-25			
	Nach Bedarf	Keilschiene (Preßprofil R 88.323-0301)		12	
		„ (Behelf für links)	88.324-0390/0391		
		„ („ „ rechts)	88.334-0390		
	Nach Bedarf	Hautblech 0,4 mm dick		13	
	2	Anschlag | Richtpunkt	88.321-0344	14	
		„ (Behelf) |	88.321-0360		
	31	Flachrundschraube	M 4x8 Ju N 14155	15	
	1	Endkappe an Endrippe, links	88.324-0305	16	
	1	„ „ „ rechts	88.334-0305		
		Rippe 6 (nur links):		**(17)**	aus Stckl. 88.323-03 H 01
		hierzu Orts-Nr. 18 und 19			
	1	Lager	88.321-0342	18	
		„ (Behelf)	88.321-0361		
	1	Kugellager, ballig, mit Einstellring	R 5-17 DIN L 89	19	
		Rippe 9 (nur links):		**(20)**	aus Stckl. 88.323-03 H 03
		hierzu Orts-Nr. 19 und 21			
	1	Ausleger	88.321-0341	21	

[1]) Aus Flußstahl (bei Bestellung angeben)

Unbefugte Verwendung ist strafbar und macht schadenersatzpflichtig

Querruder, blechbeplankt, links (326) " " rechts (336)*)

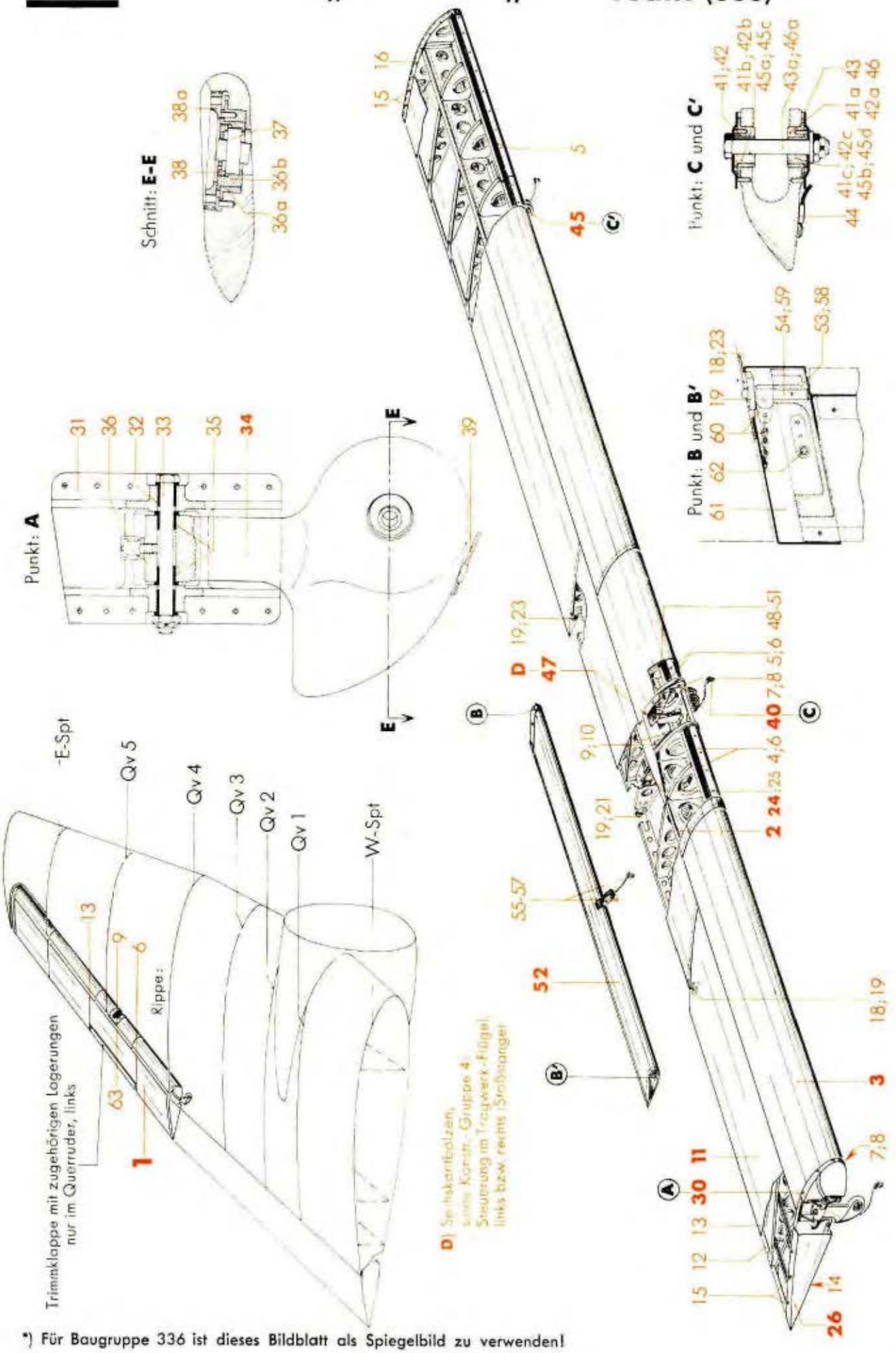

*) Für Baugruppe 336 ist dieses Bildblatt als Spiegelbild zu verwenden!

JFM-FTVDru
070441
StShGe

Werk-stoff	Stück	Benennung	Ersatzteil-Nr.	Bild: 1 Orts-Nr.	Bem.
		Rippe 13 (nur links):		(22)	aus Stckl. 88.323-03 H 02
		hierzu Orts-Nr. 19 und 23			
	1	Lager	88.321-0343	23	
		„ (Behelf)	88.321-0362		
	1	**Abdeckblech (nur links), vollst.**	**88.323-03 H 04**	**24**	
		einschließlich Orts-Nr. 25			
	1	Handlochdeckel	80x125 Ju N 16409	25	
	1	**Endkappe an Wurzelrippe, links**	**88.323-04**	**26**	
	1	**„ „ „ rechts**	**88.333-04**		
	1	**Pendellager am Qv 4, links, vollst.**	**88.326-08**	**30**	
	1	**„ „ Qv 4, rechts, „**	**88.336-08**		
		einschließlich Orts-Nr. 31-39			
	1	Grundplatte, links	88.322-0802	31	
		„ „ (Behelf)	88.322-08 H 01		
	1	„ rechts	88.332-0802		
		„ „ (Behelf)	88.332-08 H 01		
	2	Buchse mit Bund 10 ø s 6/7,8 ø x 16,5 lang	88.302-0604	32	
	1	Sechskantbolzen 8 ø, nicht abgesetzt	82 Ju N 113835	33	
	1	**Lagerhebel, links, vollst.**	**88.326-0801/..**	**34**	Behelf: 88.326-0810/.. Behelf: 88.336-0810/..
	1	**„ rechts, „**	**88.336-0801/..**		
		einschließlich Orts-Nr. 35-39			
	2	Buchse mit Bund 10 ø s 6/7,8 ø x 10 lang	88.302-0603	35	
	1	Druckschmierkopf	A 10 DIN Kr 1411	36	
	1	Exzenterbuchse 45 ø h 8/36 ø H 8	88.326-0804	36a	
	1	„ 36 ø h 8/26 ø H 7 mit Gewinde M 28 x 1	88.326-0805	36b	
	1	Pendelkugellager mit breitem Innenring	18 C 8 DIN L 89	37	
	1	Gewindering	B22M28x1JuN17011	38	
	1	„ M 65 x 1,5	88.326-0803	38a	
	1	Abbinder	A3x100 Ju N 26001	39	
	1	**Lagerhebel am Qv 5, links, vollst.**	**88.326-07**	**40**	
	1	**„ „ Qv 5, rechts, „**	**88.336-07**		
		einschließlich Orts-Nr. 41-44			
	1	Exzenterbuchse 22 ø h 8/15 ø H 8 mit Kennbuchstaben „l", außen (für Lagerhebel am Qv 5, links)	88.326-0703	41	
	1	Exzenterbuchse 22 ø h 8/15 ø H 8 mit Kennbuchstaben „r", innen	88.326-0704	41a	
	1	Exzenterbuchse 15 ø f 8/8 ø H 8 mit Kennbuchstaben „l", außen	88.326-0705	41b	
	1	Exzenterbuchse 15 ø f 8/8 ø H 8 mit Kennbuchstaben „r", innen	88.326-0706	41c	

Unbefugte Verwendung ist strafbar und macht schadenersatzpflichtig

Querruder, blechbeplankt, links (326) " " rechts (336)*)

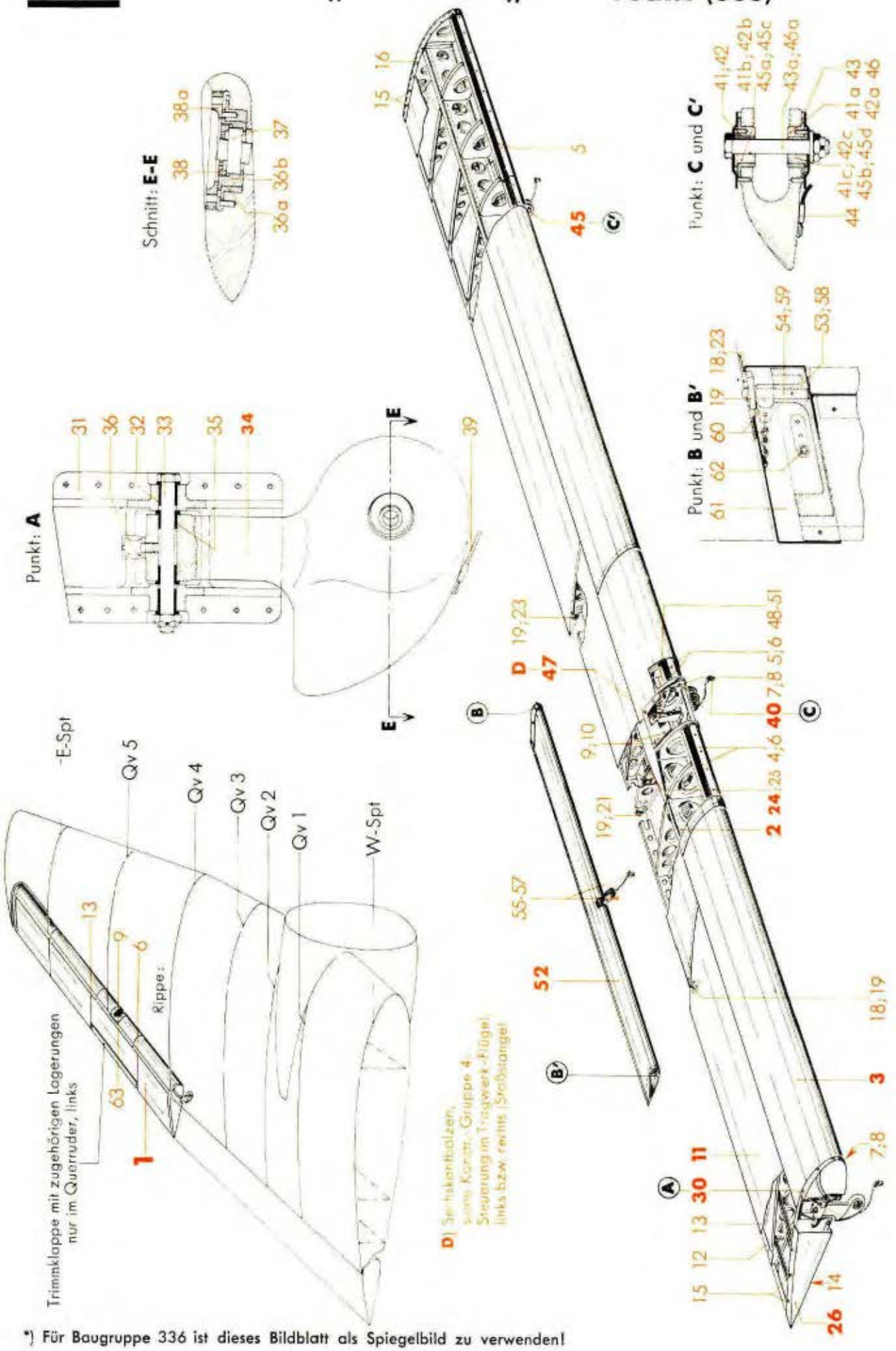

*) Für Baugruppe 336 ist dieses Bildblatt als Spiegelbild zu verwenden!

JFM-FTVDru
070441
StShGe

Werkstoff	Stück	Benennung	Ersatzteil-Nr.	Bild: 1 Orts-Nr.	Bem.
	1	Exzenterbuchse 22 ø h 8/15 ø H 8 mit Kennbuchstaben „r", außen	88.326-0704	42	
	1	Exzenterbuchse 22 ø h 8/15 ø H 8 mit Kennbuchstaben „l", innen (für Lagerhebel am Qv 5, rechts)	88.326-0703	42a	
	1	Exzenterbuchse 15 ø f 8/8 ø H 8 mit Kennbuchstaben „r", außen	88.326-0706	42b	
	1	Exzenterbuchse 15 ø f 8/8 ø H 8 mit Kennbuchstaben „l", innen	88.326-0705	42c	
	2	Abdeckscheibe	88.326-0707	43	
	1	Sechskantbolzen 8 ø, nicht abgesetzt	50 Ju N 113835	43a	
	1	Abbinder	A 3 x 75 Ju N 26001	44	
	1	**Lagerhebel am Endspant, links, vollst.**	**88.326-06**	**45**	
	1	**Lagerhebel am Endspant, rechts, vollst.**	**88.336-06**		
		einschl. Orts-Nr. 41, 41a, 42, 42a, 44 u. 45a-46a			
	1	Exzenterbuchse 15 ø f 8/6 ø H 8 mit Kennbuchstaben „l", außen (für Lagerhebel am Endspant, links)	88.326-0603	45a	
	1	Exzenterbuchse 15 ø f 8/6 ø H 8 mit Kennbuchstaben „r", innen (für Lagerhebel am Endspant, links)	88.326-0604	45b	
	1	Exzenterbuchse 15 ø f 8/6 ø H 8 mit Kennbuchstaben „r", außen (für Lagerhebel am Endspant, rechts)	88.326-0604	45c	
	1	Exzenterbuchse 15 ø f 8/6 ø H 8 mit Kennbuchstaben „l", innen (für Lagerhebel am Endspant, rechts)	88.326-0603	45d	
	2	Abdeckscheibe	88.326-0605	46	
	1	Sechskantbolzen 6 ø, nicht abgesetzt	44 Ju N 113834	46a	
	1	**Steuerungsanschluß, links, vollst.**	**88.323-09**	**47**	
	1	**„ rechts, „**	**88.333-09**		
		einschließlich Orts-Nr. 48-51			
	1	Lager, links	88.321-0901	48	
		„ „ (Behelf)	88.321-0920		
	1	„ rechts	88.331-0901		
		„ „ (Behelf)	88.331-0920		
	1	Pendelkugellager mit breitem Innenring	14 C 6 DIN L 89	49	
	1	Gewindering	A 16 M 24x1 Ju N 17011	50	
	1	Abbinder	B 6 x 75 Ju N 26001	51	
	1	**Trimmklappe, (nur links), vollst.**	**88.324-10**	**52**	
		einschließlich Orts-Nr. 53-62			
	1	Lager (Lagerung, innen (an Rippe 6))	88.323-1001	53	
		„ (Behelf) (Lagerung, innen (an Rippe 6))	88.323-10 H 01		
	1	Bolzen ohne Kopf 5 ø h 8 x 25 lang (Lagerung, innen (an Rippe 6))	88.323-1006	54	
	1	Lagerstück (Lagerung, mitten (an Rippe 9))	88.324-1010	55	
	1	Linsenbolzen 5 ø f 8 x 20 lang, nicht abgesetzt (Lagerung, mitten (an Rippe 9))	88.356-0908	56	
	1	Abbinder (Lagerung, mitten (an Rippe 9))	A 3 x 75 Ju N 26001	57	

Unbefugte Verwendung ist strafbar und macht schadenersatzpflichtig

Querruder, blechbeplankt, links (326) " " rechts (336)*)

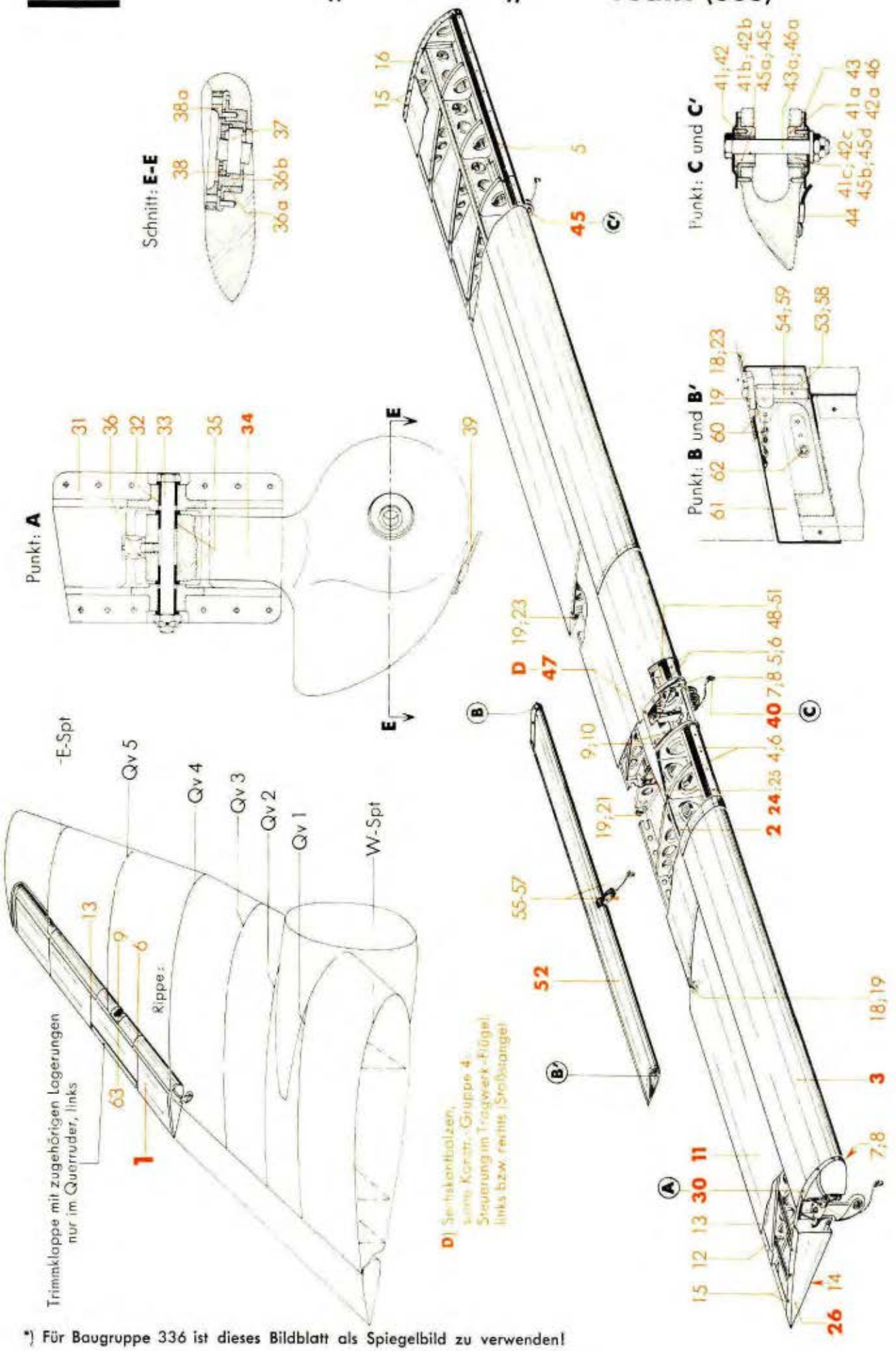

*) Für Baugruppe 336 ist dieses Bildblatt als Spiegelbild zu verwenden!

JFM-FTVDru
070441
StShGe

Ausführung

„Gc"

Ersatzteil-Liste

Ju 88

Leitwerk

Querruder,

blechbeplankt, links (326)

„ rechts (336)

Bau-Gruppe: **326**

Seite: 4

Werk-stoff	Stück	Benennung	Ersatzteil-Nr.	Bild: 1 Orts-Nr.	Bem.
	1	Lager	88.323-1002	58	
		„ (Behelf)	88.323-10 H 02		
	1	Bolzen ohne Kopf 5 ø h 8 x 36 lang — Lagerung, außen (an Rippe 13)	88.321-1005	59	
	1	Sicherungskette	88.383-10 H 01	60	
	1	Endkappe	88.321-1007	61	
	2	Flachrundschraube	M 4 x 10 Ju N 14155	62	
	1	Halbfabrikatschild (ohne Beschriftung)	A Ju N 16620	63	aus Stkl. 88.326-11 und 88.336-11

Unbefugte Verwendung ist strafbar und macht schadenersatzpflichtig

JFM-FTVDru
050441
ShGeKü

Aufteilung siehe Baugruppe 324

Inhaltsverzeichnis

Bild	Benennung	Seite
1	**Querruder, blechbeplankt, links und rechts**	**1-3**

Anm.: **Truppen-Ersatzteil-Liste** ist auf Tabellenseiten durch **Rotdruck** gekennzeichnet.

Unbefugte Verwendung ist strafbar und macht schadenersatzpflichtig

JFM-FTVDru
070441
SbKü

April 1941

Junkers Flugzeug- und -Motorenwerke Aktiengesellschaft, Dessau

Aufteilung siehe Baugruppe 326

Inhaltsverzeichnis

Bild	Benennung	Seite
1	**Querruder, blechbeplankt, links und rechts**	**1-4**

Anm.: **Truppen-Ersatzteil-Liste** ist auf Tabellenseiten durch **Rotdruck** gekennzeichnet.

Unbefugte Verwendung ist strafbar und macht schadenersatzpflichtig

JFM-FTVDru
050441
SbKü

Inhaltsverzeichnis

Bild	Benennung	Seite
1 u. 2	**Höhenflosse, links und rechts**	**1-5**
1	Träger 1 und 2, Stirnträger, Wurzelspant, Ausleger am Wurzelspant, Querverband, Endspant, Rippen, Lagerbock	1-3
2	Stirnkappe, Klappenrahmen, Klappe (Feld 1 und 2), Haut, Endkappe, Spaltverkleidung, Enteisung	4 u. 5

Anm.: **Truppen-Ersatzteil-Liste** ist auf Tabellenseiten durch **Rotdruck** gekennzeichnet.

Unbefugte Verwendung ist strafbar und macht schadenersatzpflichtig

JFM-FTVDru
050441
SbKü

Höhenflosse, links (342)
„ rechts (343)

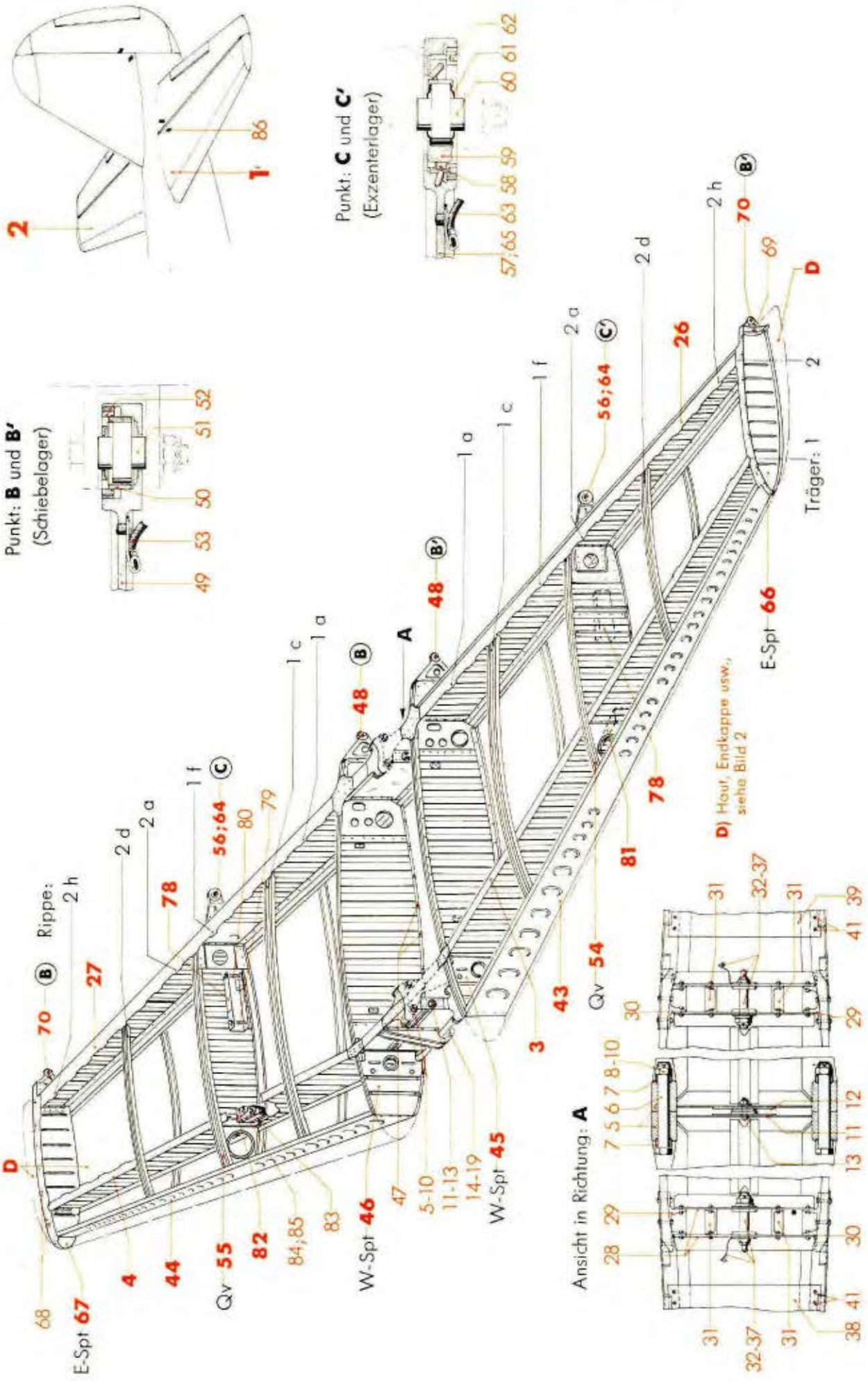

Ausführung „Gc"

Ersatzteil-Liste **Ju 88**

Leitwerk
Höhenflosse, links (342)
„ rechts (343)

Bau-Gruppe: **342**

Seite: 1

Werkstoff	Stück	Benennung	Ersatzteil-Nr.	Bild: 1 Orts-Nr.	Bem.
	1	**Höhenflosse, links, vollst.**	**88.342**	**1**	
	1	**„ rechts, „**	**88.343**	**2**	
	1	**Träger 1, links, vollst.**	**88.342-01**	**3**	
	1	**„ 1, rechts, „**	**88.343-01**	**4**	
		einschließlich Orts-Nr. 5-25			
	2	Anschlußstück	88.342-0155	5	
		„ (Behelf)	88.342-0158	5	
	4	Zweikantbolzen 14 ø f 8 x 110 lang, nicht abgesetzt	88.342-0139	6	
	8	Scheibe 25/16 ø x 12,2 dick	88.342-0129	7	
	4	„ 24/14,2 ø x 2 „	14 Lg N 14533.1	8	
	4	Kronenmutter (nur links)	M 14 x 1,5 DIN 935[1]	9	
	4	Splint	3 x 28 DIN 94	10	
	1	Kugelpfanne, nur links	88.342-0136	11	
	1	Kugelstück, nur rechts	88.343-0136	12	
	2	Sechskantschraube, nur links	M 6 x 25 DIN Kr 551	13	
	2	Lagerauge	88.342-0106	14	
		„ (Behelf)	88.342-0160	14	
	1	Zweikantbolzen 12 ø f 8 x 56 lang, nicht abgesetzt	88.342-0140	15	
	1	Druckschmierkopf	A 10 DIN Kr 1411	16	
	1	Unterlegscheibe 22/12,5 ø x 2,5 dick (Anschluß für Wippe zur Höhenflossenverstellung)	Ju N 61351	17	
	1	Niedrige Kronenmutter	M 12x1,5 DIN Kr 754[1]	18	
	1	Splint	3 x 25 DIN 94	19	
	1	Buchse (an Rippe 1b)	5 x 8 Ju N 17002.1	(20)	
	2	„ („ „ 1c und 1d) (für Klappe, Feld 1)	5 x 7 Ju N 17002.1	(21)	
	2	„ („ „ 1e und 1f) (für Klappe, Feld 1)	5 x 6 Ju N 17002.1	(22)	
	5	Linsensenkschraube (für Klappe, Feld 1)	M 5 x 38 DIN 91[1]	(23)	
	8	Buchse (an Rippe 2a bis 2h) für Klappe, Feld 2	5 x 3 Ju N 17002.1	(24)	
	8	Linsensenkschraube	M 5 x 38 DIN 91[1]	(25)	
	1	**Träger 2, links, vollst.**	**88.342-02**	**26**	
	1	**„ 2, rechts, „**	**88.343-02**	**27**	
		einschließlich Orts-Nr. 5-13 und 28-42			
	2	Lagerauge	88.342-0203	28	
		„ (Behelf)	88.342-0259	28	
	1	Eckprofil (links, oben bzw. rechts, unten)	88.342-0204	29	
		„ (Behelf) (links, oben bzw. rechts, unten)	88.342-0260	29	
	1	„ (links, unten bzw. rechts, oben)	88.342-0242	30	
		„ (Behelf) (links, unten bzw. rechts, oben)	88.342-0262	30	
	2	Versteifungsprofil (Lagerung der Höhenflosse am Spant 29)	88.342-0205	31	
		„ (Behelf) (Lagerung der Höhenflosse am Spant 29)	88.342-0261	31	
	1	Zweikantbolzen 12 ø f 8 x 62 lang, nicht abgesetzt (Lagerung der Höhenflosse am Spant 29)	88.342-0239	32	
	1	Druckschmierkopf (Lagerung der Höhenflosse am Spant 29)	A 10 DIN Kr 1411	33	
	1	Unterlegscheibe 22/12,5 ø x 2,5 stark (Lagerung der Höhenflosse am Spant 29)	Ju N 61351	34	
	1	Niedrige Kronenmutter (Lagerung der Höhenflosse am Spant 29)	M 12x1,5 DIN Kr 754[1]	35	
	1	Splint (Lagerung der Höhenflosse am Spant 29)	3 x 25 DIN 94	36	
	1	Abbinder (Lagerung der Höhenflosse am Spant 29)	M 3x125 Ju N 26001	37	

[1] Aus Flußstahl (bei Bestellung angeben)

Unbefugte Verwendung ist strafbar und macht schadenersatzpflichtig

JFM-FTVDru 250241 ShGeKü

Höhenflosse, links (342)
" rechts (343)

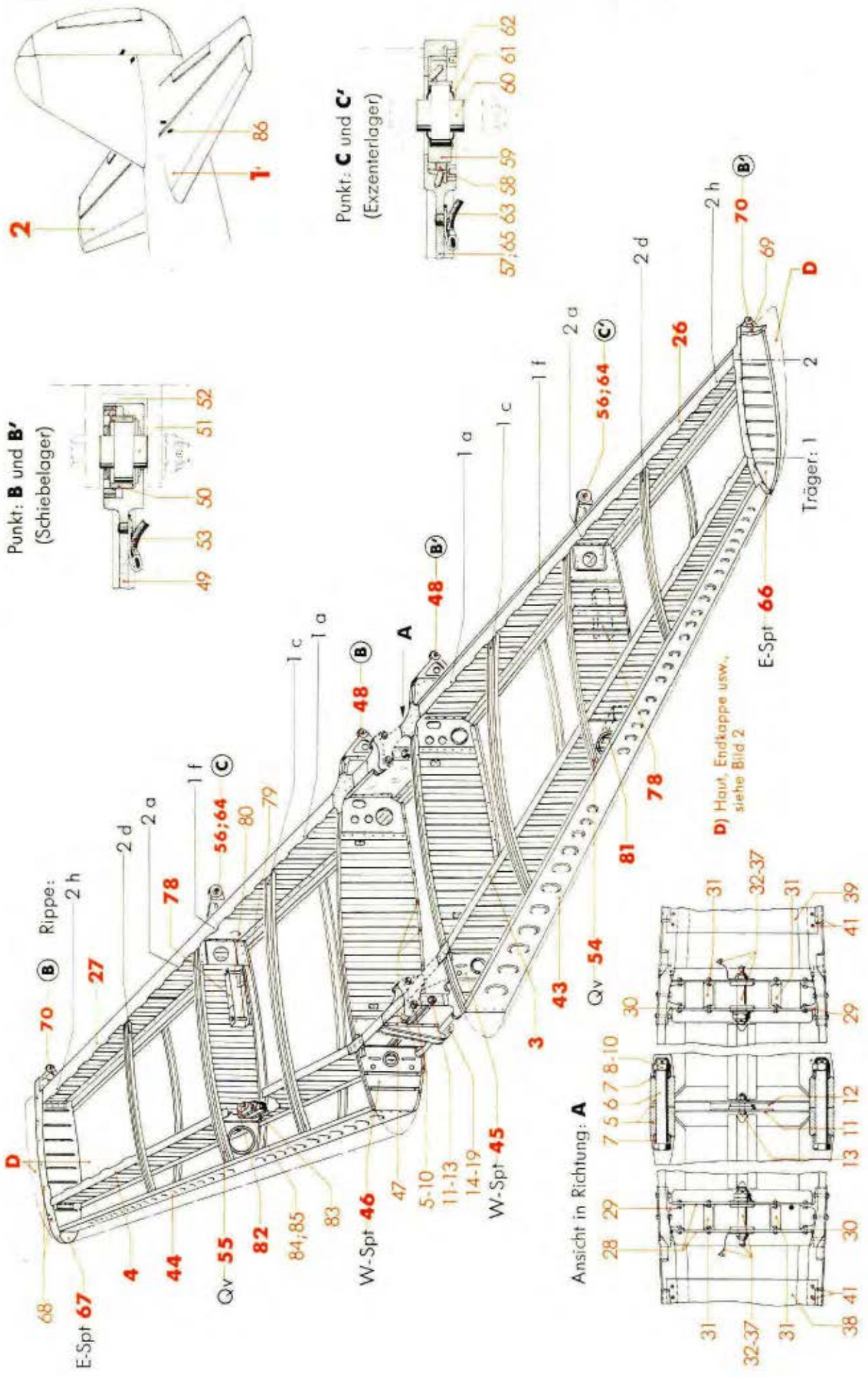

Werk-stoff	Stück	Benennung	Ersatzteil-Nr.	Bild: 1 Orts-Nr.	Bem.
	1	Verkleidung vom W-Spt bis Qv, links	88.342-02 H 02	38	
	1	„ „ „ „ „ rechts	88.343-02 H 02	39	
	1	„ „ Qv bis E-Spt, links bzw. rechts	88.342-02 H 03	(40)	
	104	Flachrundschraube M 4	10 Ju N 110282	41	
	1	„ M 4 (für Spaltverkleidung)	10 Ju N 110282	(42)	
	1	**Stirnträger, links**	**88.342-03**	**43**	
	1	**„ rechts**	**88.343-03**	**44**	
	1	**Wurzelspant, links, vollst.**	**88.342-05**	**45**	
	1	**„ rechts, „**	**88.343-05**	**46**	
		einschließlich Orts-Nr. 47			
	10	Flachrundschraube M 4 (für Spaltverkleidung)	12 Ju N 110282	47	
	1	**Ausleger am Wurzelspant, links bzw. rechts, vollst.**	**88.342-14**	**48**	
		einschließlich Orts-Nr. 49-53			
	1	Auslegerarm	88.342-1401	49	
		„ (Behelf)	88.342-1420		
	1	Buchse 22 ø n 6/19 ø x 7 lang	87.307-0216	50	
	1	Pendelkugellager mit breitem Innenring	14 C 6 DIN L 89	51	
	1	Gewindering M 28 x 1	87.307-0217	52	
	1	Abbinder	B 6 x 100 Ju N 26001	53	
	1	**Querverband, links, vollst.**	**88.342-06**	**54**	
	1	**„ rechts, „**	**88.343-06**	**55**	
		einschließlich Orts-Nr. 56-65			
	1	**Ausleger, links bzw. rechts, vollst.**	**88.342-06 H 01**	**56**	
		einschließlich Orts-Nr. 57-63			
	1	Auslegerarm	88.342-0611	57	
	1	Exzenterring, außen	86.540-5302	58	
	1	„ innen	86.540-5301	59	
	1	Pendelkugellager mit breitem Innenring — nur gemeinsam austauschbar	14 C 6 DIN L 89	60	
	2	Schutzscheibe — nur gemeinsam austauschbar	86.540-5304	61	
	1	Gewindering M 40 x 1,5 — nur gemeinsam austauschbar	86.540-5303	62	
	1	Abbinder	B 6 x 100 Ju N 26001	63	
		Behelf:			
		Ausleger, links bzw. rechts, vollst.	**88.342-06 H 02**	**64**	
		einschließlich Orts-Nr. 58-63 und 65			
	1	Auslegerarm, mit Seitenblech und Winkel vernietet	88.342-0630/ . .	65	

Unbefugte Verwendung ist strafbar und macht schadenersatzpflichtig

Höhenflosse, links (342)
" rechts (343)

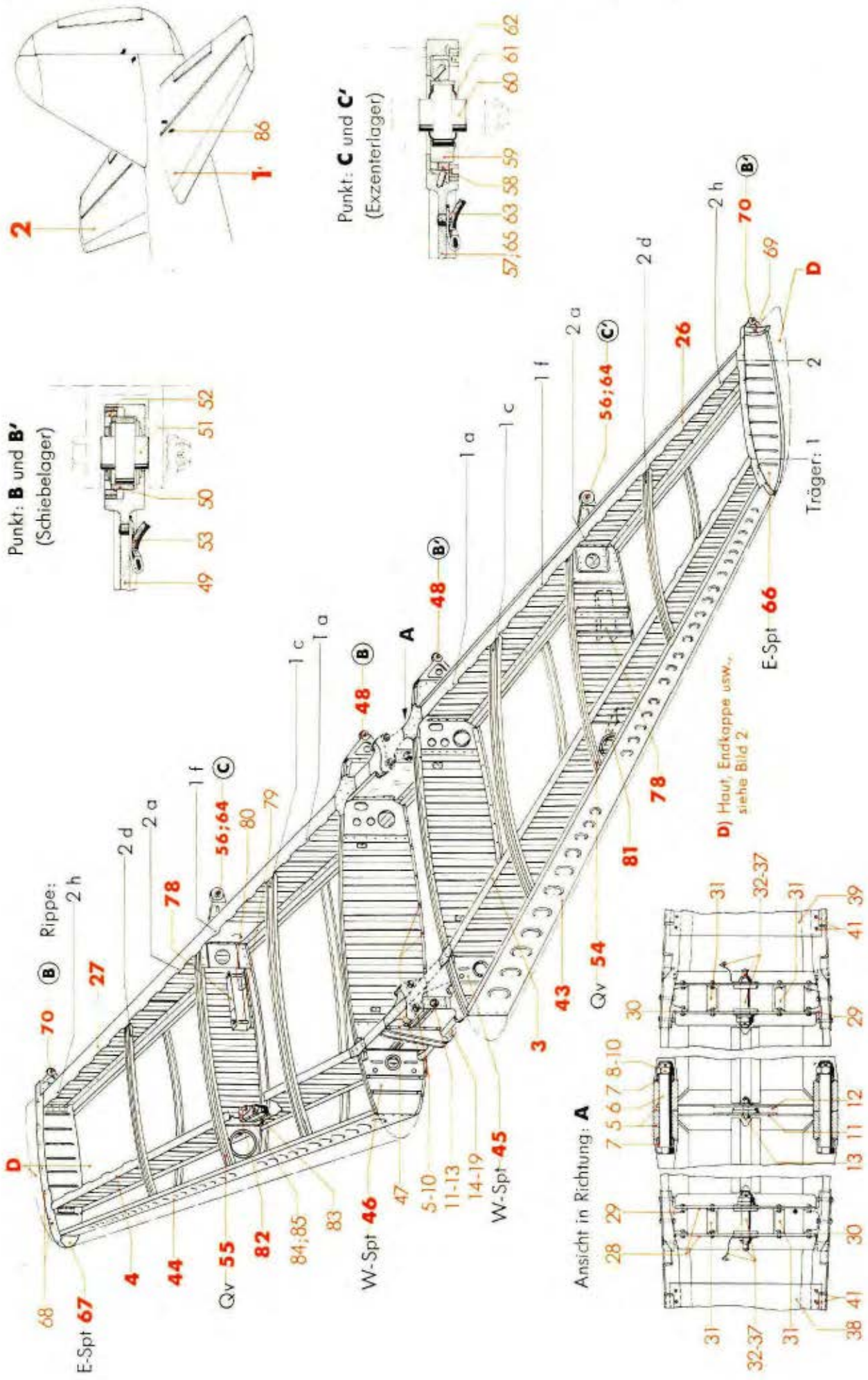

Werkstoff	Stück	Benennung	Ersatzteil-Nr.	Bild: 1 Orts-Nr.	Bem.
	1	**Endspant, links, vollst.**	**88.342-07**	**66**	
	1	**„ rechts, „**	**88.343-07**	**67**	
		einschließlich Orts-Nr. 68-70			
	7	Senkschraube | für Endkappe	M 4 x 12 Ju N 14154	68	
	1	Flachrundschraube M 4 | für Endkappe	8 Ju N 110282	69	
	1	**Ausleger, links bzw. rechts, vollst.**	**88.342-07 H 01**	**70**	
		einschließlich Orts-Nr. 50-53			
		Rippen, links:		**(71)**	aus Stckl. 88.342-08
		„ rechts:		**(72)**	aus Stckl. 88.343-08
		hierzu Orts-Nr. 73-77			
		Rippe Ia, unten, links:		**(73)**	aus Stckl. 88.342-08 H 01
		„ Ia, „ rechts:		**(74)**	aus Stckl. 88.343-08 H 01
		hierzu Orts-Nr. 75-77			
	2	Klemme | Richtpunkt	88.342-0820	(75)	
	2	Bolzen 10 ø f 8 x 21 lang | Richtpunkt	88.342-0821	(76)	
	2	Sechskantschraube | Richtpunkt	M 5 x 28 DIN 931[1])	(77)	
	1	**Lagerbock (am Qv, vor Tr 2), links bzw. rechts, vollst.**	**88.342-19**	**78**	
		einschließlich Orts-Nr. 79 und 80			
	1	Sechskantbolzen 6 ø, nicht abgesetzt (Lagerung des Hebels zur Einziehstrebe für Abfangautomatik)	64 Ju N 113834	79	
	1	Sechskantbolzen 6 ø, nicht abgesetzt (Lagerung für Pendelhebel zum Getriebe mit Spindel)	60 Ju N 113834	80	
	1	**Lagerbock (am Qv und Tr 1), links, vollst.**	**88.342-20**	**81**	
	1	**Lagerbock (am Qv und Tr 1, rechts, vollst.**	**88.343-20**	**82**	
		einschließlich Orts-Nr. 83-85			
	1	Sechskantbolzen 6 ø, nicht abgesetzt (Lagerung der Einziehstrebe für Abfangautomatik)	42 Ju N 113834	83	
	1	Sechskantbolzen 6 ø, nicht abgesetzt | Lagerung für federnde Stoßstange	42 Ju N 113834	84	
	2	Abstandsbuchse | Lagerung für federnde Stoßstange	6 x 11 Ju N 17003	85	
	1	Halbfabrikatschild (ohne Beschriftung)	A Ju N 16620	86	aus Stckl. 88.342-21

[1]) Aus Flußstahl (bei Bestellung angeben)

Unbefugte Verwendung ist strafbar und macht schadenersatzpflichtig

JFM-FTVDru 260241 ShGeKü

Höhenflosse, links (342)
„ rechts (343)

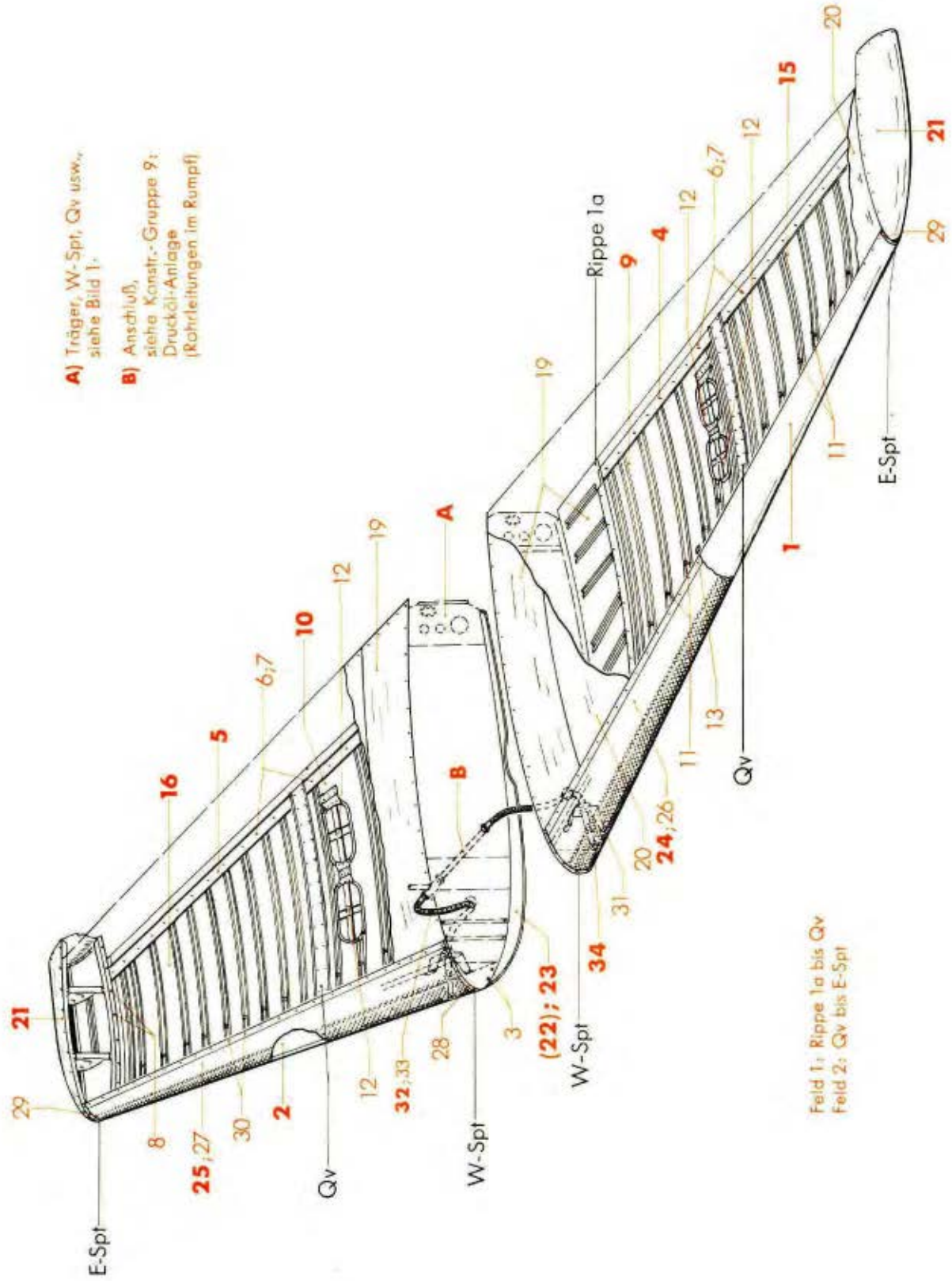

Orts-Nummern in Klammern ( ) gelten für Höhenflosse, links

Werkstoff	Stück	Benennung	Ersatzteil-Nr.	Bild: 2 Orts-Nr.	Bem.
	1	**Stirnkappe, links, vollst.**	**88.342-04**	**1**	
	1	**„ rechts, „**	**88.343-04**	**2**	
		einschließlich Orts-Nr. 3			
	2	Flachrundschraube M 4 (für Spaltverkleidung)	10 Ju N 110282	3	
	1	**Klappenrahmen, links, vollst.**	**88.342-09**	**4**	
	1	**„ rechts, „**	**88.343-09**	**5**	
		einschließlich Orts-Nr. 6-8			
	151	Senkannietmutter M 6 (Elastic-Stop) } für Klappe Feld 1 und 2	Ju N 116388	6	
	151	Senkschraube }	M 6 x 14 Ju N 14154	7	
	7	„ (für Endkappe)	M 4 x 12 Ju N 14155	8	
	1	**Klappe (Deckel), Feld 1, links, vollst.**	**88.342-10**	**9**	
	1	**„ „ Feld 1, rechts, „**	**88.343-10**	**10**	
		einschließlich Orts-Nr. 11-13			
	5	(Füllstück für Befestigung an Tr 1)	88.342-1001	11	
	2	Handlochdeckel	100 x 160 Ju N 16409	12	
	1	Halbfabrikatschild (ohne Beschriftung)	A Ju 16620	13	
	1	**Klappe (Deckel), Feld 2, links, vollst.**	**88.342-11**	**15**	
	1	**„ „ Feld 2, rechts, „**	**88.343-11**	**16**	
		einschließlich 8 Stück Orts-Nr. 11			
		Haut, links:		**(17)**	aus Stckl. 88.342-12
		„ rechts:		**(18)**	aus Stckl. 88.343-12
		hierzu Orts-Nr. 19 und 20			
	Nach Bedarf	Hautblech 0,8 mm dick		19	
	Nach Bedarf	„ 0,4 „ „		20	
	1	**Endkappe, links bzw. rechts**	**88.342-13**	**21**	
	1	**Spaltverkleidung, links**	**88.342-15**	**22**	
	1	**„ rechts**	**88.343-15**	**23**	
	1	**Enteisung, links, vollst.**	**88.342-23**	**24**	
	1	**„ rechts, „**	**88.343-23**	**25**	
		einschließlich Orts-Nr. 26-33			
	1	Enteiser, links } Lief.: Conti	(8-6001 A-1)	26	
	1	„ rechts }	(8-6001 B-1)	27	

Unbefugte Verwendung ist strafbar und macht schadenersatzpflichtig

Höhenflosse, links (342)
„ rechts (343)

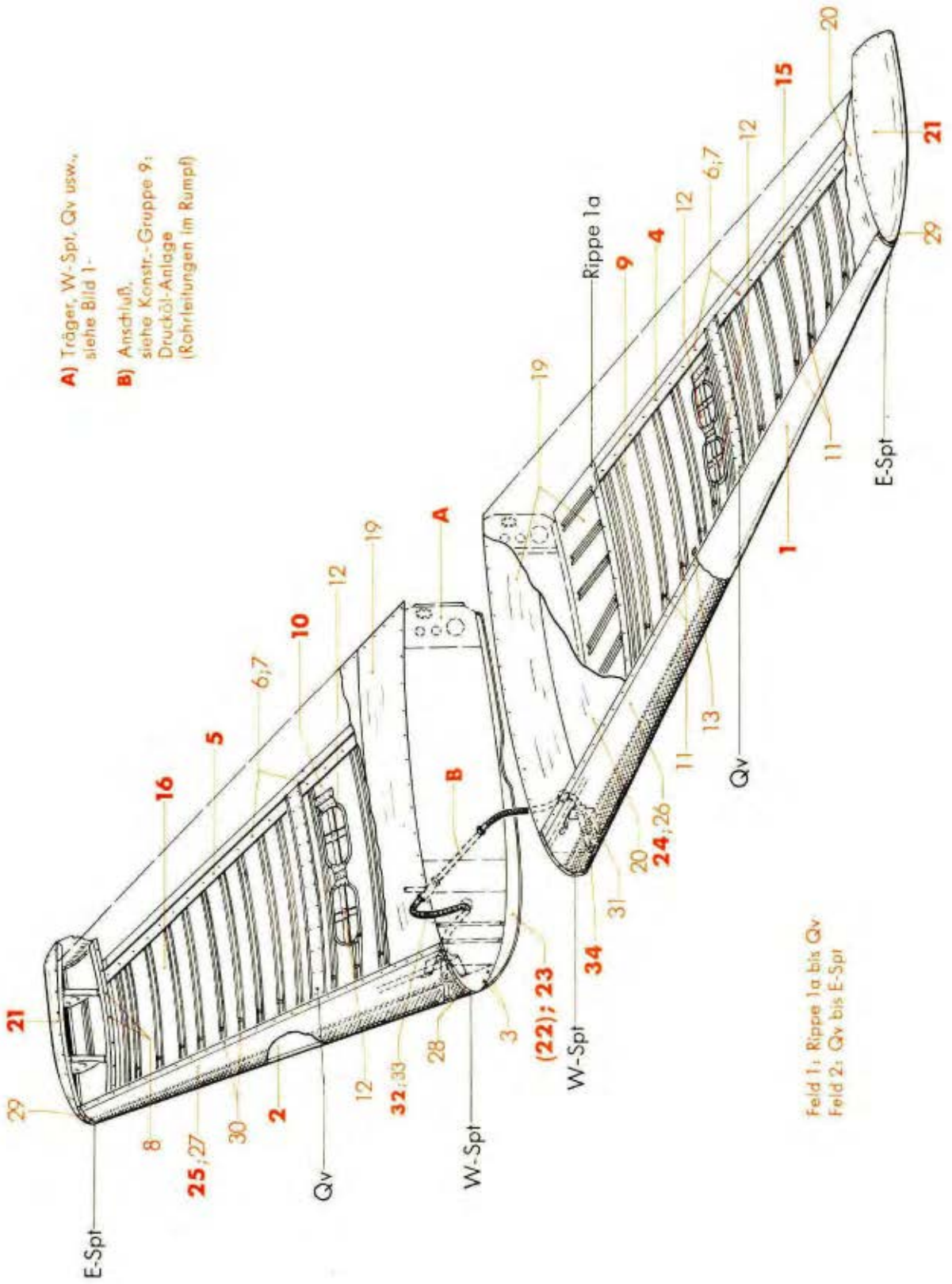

Orts-Nummern in Klammern ( ) gelten für Höhenflosse, links

Ausführung „Gc"

Ersatzteil-Liste **Ju 88**	Leitwerk **Höhenflosse, links (342)** **„ rechts (343)**	Bau-Gruppe: **342** Seite: 5

Werk-stoff	Stück	Benennung	Ersatzteil-Nr.	Bild: 2 Orts-Nr.	Bem.
	1	Abschlußkappe am W-Spt	88.342-2201	28	
	1	„ „ E-Spt	88.342-2202	29	
	79	Flachrundschraube	M 4 x 12 Ju N 14155	30	
	1	Halterung	88.342-23 H 02	31	
	1	**Schlauch für Enteisung (10x600 Ro N 18107.1), links bzw. rechts, vollst.**	**8899-29 H 39**	**32**	
		einschließlich Orts-Nr. 33			
	1	Schild	0-78 Ju N 16601	33	
	1	**Deckel, links bzw. rechts**	**88.342-24**	**34**	*)

*) Nur bei Fortfall des Enteisers erforderlich

Unbefugte Verwendung ist strafbar und macht schadenersatzpflichtig

JFM-FTVDru 250241 ShGeKü

Aufteilung siehe Baugruppe 342

Inhaltsverzeichnis

Bild	Benennung	Seite
1 u. 2	**Höhenflosse, links und rechts**	**1-5**

Anm.: **Truppen-Ersatzteil-Liste** ist auf Tabellenseiten durch **Rotdruck** gekennzeichnet.

Unbefugte Verwendung ist strafbar und macht schadenersatzpflichtig

Inhaltsverzeichnis

Bild	Benennung	Seite
1	**Höhenruder, stoffbespannt, links und rechts ...**	**1-4**

Anm.: **Truppen-Ersatzteil-Liste** ist auf Tabellenseiten durch **Rotdruck** gekennzeichnet.

Unbefugte Verwendung ist strafbar und macht schadenersatzpflichtig

JFM-FTVDru
050441
SbKü

Höhenruder, stoffbespannt, links (354)
" " rechts (355)

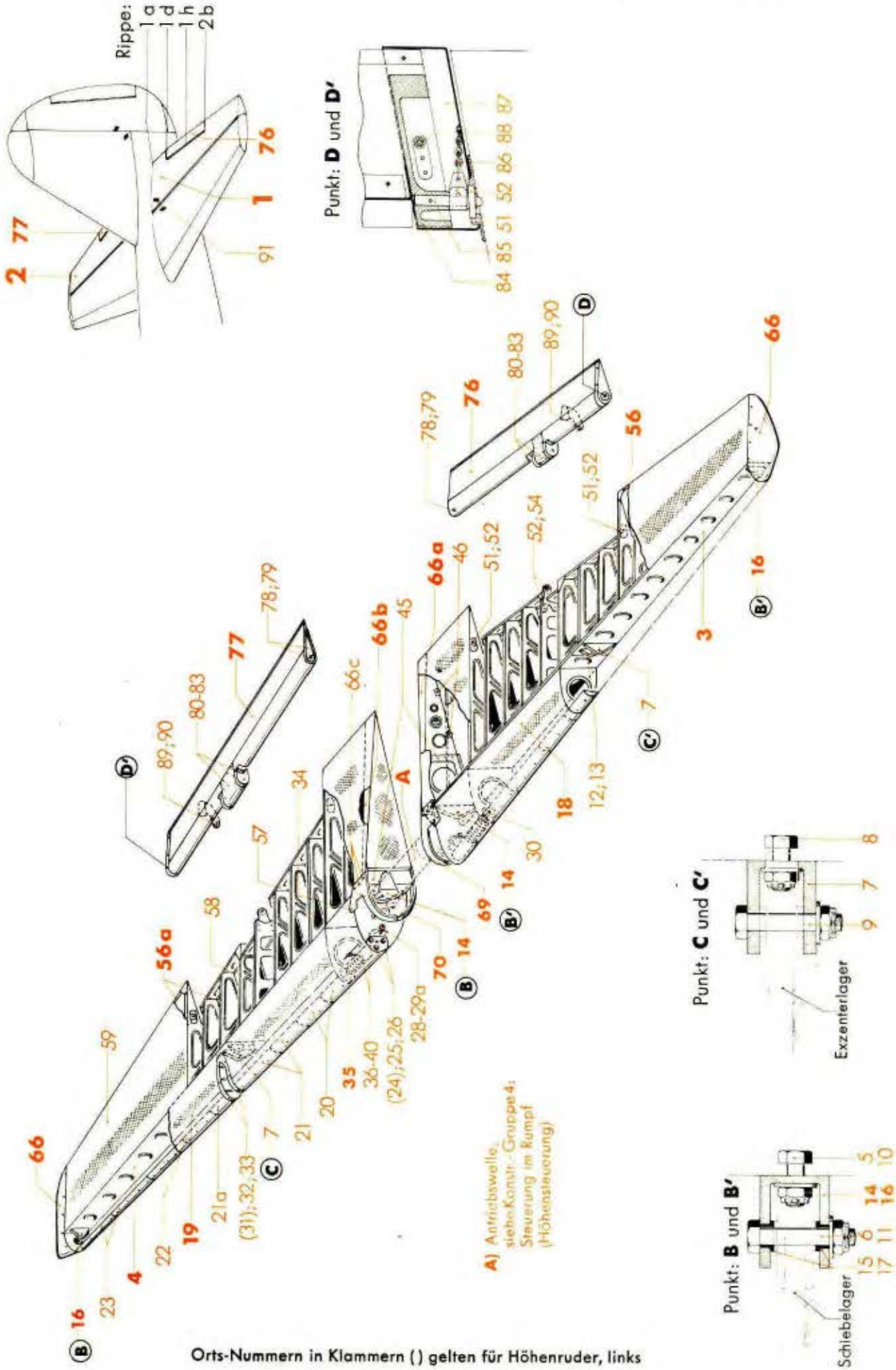

Orts-Nummern in Klammern ( ) gelten für Höhenruder, links

Werk-stoff	Stück	Benennung	Ersatzteil-Nr.	Bild: 1 Orts-Nr.	Bem.
	1	**Höhenruder, stoffbespannt, links, vollst.**	**88.354**	**1**	
	1	**Höhenruder, stoffbespannt, rechts, vollst.**	**88.355**	**2**	
	1	**Träger, links, vollst.**	**88.352-01**	**3**	
	1	**„ rechts, „**	**88.353-01**	**4**	
		einschließlich Orts-Nr. 5-17			
	2	Sechskantbolzen 6 ø, nicht abgesetzt } für Lagerung, innen	14 Ju N 113834	5	
	1	Sechskantbolzen 6 ø, nicht abgesetzt } für Lagerung, innen	38 Ju N 113834	6	
	1	Lagerbock	88.352-0101	7	
		„ (Behelf)	88.352-0154		
	2	Sechskantbolzen 6 ø, nicht abgesetzt } für Lagerung, mitten	16 Ju N 113834	8	
	1	Sechskantbolzen 6 ø, nicht abgesetzt } für Lagerung, mitten	38 Ju N 113834	9	
	2	Sechskantbolzen 6 ø, nicht abgesetzt } für Lagerung, außen	14 Ju N 113834	10	
	1	Sechskantbolzen 6 ø, nicht abgesetzt } für Lagerung, außen	34 Ju N 113834	11	
	1	Lagerbock	88.352-0104	12	
		„ (Behelf) } für Lagerung des Pendelhebels zur Höhenrudertrimmung	88.352-0157		
	1	Sechskantbolzen 6 ø, nicht abgesetzt } für Lagerung des Pendelhebels zur Höhenrudertrimmung	32 Ju N 113834	13	
	1	**Lagerbock (für Lagerung, innen), links bzw. rechts, vollst.**	**88.352-01 H 01**	**14**	
		einschließlich Orts-Nr. 15			
	2	Buchse mit Bund	6 x 8 Ju N 17001	15	
	1	**Lagerbock (für Lagerung, außen), links bzw. rechts, vollst.**	**88.352-01 H 02**	**16**	
		einschließlich Orts-Nr. 17			
	2	Buchse mit Bund	6 x 6 Ju N 17001	17	
	1	**Stirnkappe, links, vollst.**	**88.352-02**	**18**	
	1	**„ rechts, „**	**88.353-02**	**19**	
		einschließlich Orts-Nr. 20-40			
	2	Ausgleichgewicht 265 lang	88.352-0242	20	
		„ 265 „ (Behelf)	88.352-0281		
	2	„ 230 „	88.352-0243	21	
		„ 230 „ (Behelf)	88.352-0282		
	1	„ 115 „	88.352-0209	21a	
		„ 115 „ (Behelf)	88.352-0280		
	2	„ 360 „	88.352-0244	22	
		„ 360 „ (Behelf)	88.352-0283		

Unbefugte Verwendung ist strafbar und macht schadenersatzpflichtig

Höhenruder, stoffbespannt, links (354)
" " rechts (355)

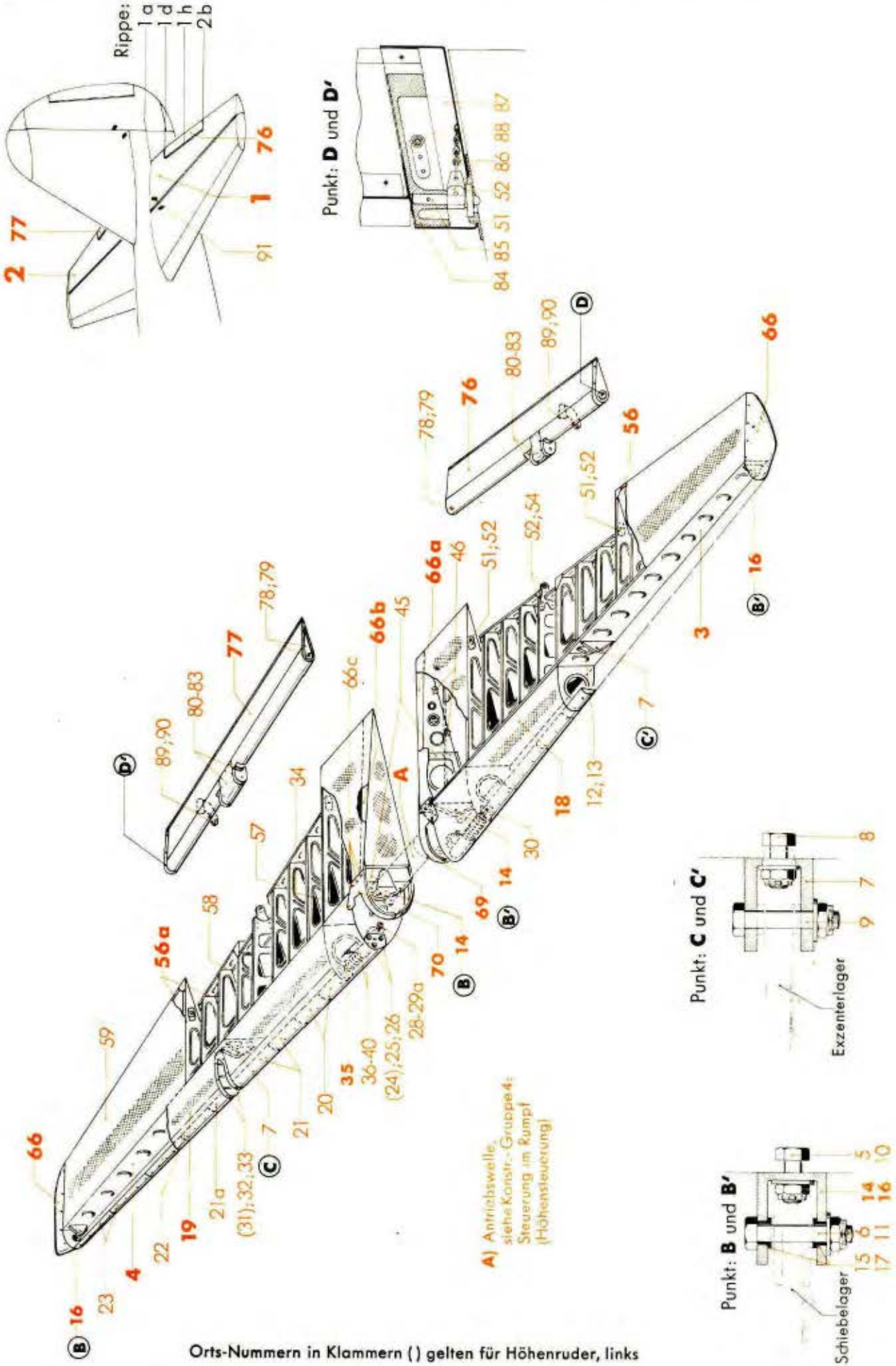

Orts-Nummern in Klammern ( ) gelten für Höhenruder, links

Werkstoff	Stück	Benennung	Ersatzteil-Nr.	Bild: 1 Orts-Nr.	Bem.
	2	Ausgleichgewicht 340 lang	88.352-0245	23	
		„ 340 „ (Behelf)	88.352-0284		
	1	Verstärkungslager, links	88.352-0203	24	
	1	„ rechts	88.353-0203	25	
	3	Sechskantschraube M 6 x 18	88.352-0253	26	aus DIN Kr 551
	1	Anschlaglagerung	88.352-0202	28	
		„ (Behelf)	88.352-02.100		
	1	Anschlagbolzen mit Bund 10 ø h 8 x 96,5 lang, abgesetzt	88.352-0201	28a	
	1	Gummipuffer	88.352-0240	29	
	1	Sg-Ring	A 12 x 1 Lg N 15236	29a	
	1	Halterung	88.352-0204	30	
		„ (Behelf)	88.352-0299		
	1	Abdeckblech, links	88.352-0229	31	
	1	„ rechts	88.353-0229	32	
	15	Senkschraube	M 4 x 12 Ju N 14154	33	
	3	„ (für Kappe)	M 4 x 12 Ju N 14154	34	
	1	**Veränderliches Ausgleichgewicht, links bzw. rechts, vollst.** einschließlich Orts-Nr. 36-40	**88.352-02 H 01**	**35**	
	1	Gewichtshalterung	88.352-0266	36	
		„ (Behelf)	88.352-0272		
	1	Bolzen M 16 x 1,5/12 ø h 11 x 344 lang	88.352-0267	37	
	1	Ausgleichgewicht 42/17 ø x 100	88.352-0268	38	
	13	„ 42/17 ø x 12,5	88.352-0269	39	
	2	Niedrige Sechskantmutter	M 16x1,5 DIN Kr 752[1])	40	
		Rippen, links:		**(41)**	aus Stckl. 88.354-05
		„ rechts:		**(42)**	aus Stckl. 88.355-05
		hierzu Orts-Nr. 43-55			
		Rippe 1a, links:		**(43)**	aus Stckl. 88.354-05 H 01
		„ 1a, rechts:		**(44)**	aus Stckl. 88.355-05 H 01
		hierzu Orts-Nr. 45 und 46			
	1	Ausleger (für Anschluß der Antriebswelle)	88.354-0526	45	
	2	Anschlag	88.321-0344	46	
		„ (Behelf) Richtpunkt	88.321-0360		
		Rippe 1d, links bzw. rechts:		**(49)**	aus Stckl. 88.354-05 H 02
		hierzu Orts-Nr. 51 und 52			
	1	Lager	88.352-0902	51	
		„ (Behelf)	88.352-0915		
	1	Kugellager, ballig, mit Einstellring	R 5-17 DIN L 89	52	
		Rippe 1h, links bzw. rechts:		**(53)**	aus Stckl. 88.354-05 H 03
		hierzu Orts-Nr. 52 und 54			
	1	Ausleger	88.352-0802	54	
		„ (Behelf)	88.352-0818		

[1]) Aus Flußstahl (bei Bestellung angeben)

Unbefugte Verwendung ist strafbar und macht schadenersatzpflichtig

Höhenruder, stoffbespannt, links (354)
" " rechts (355)

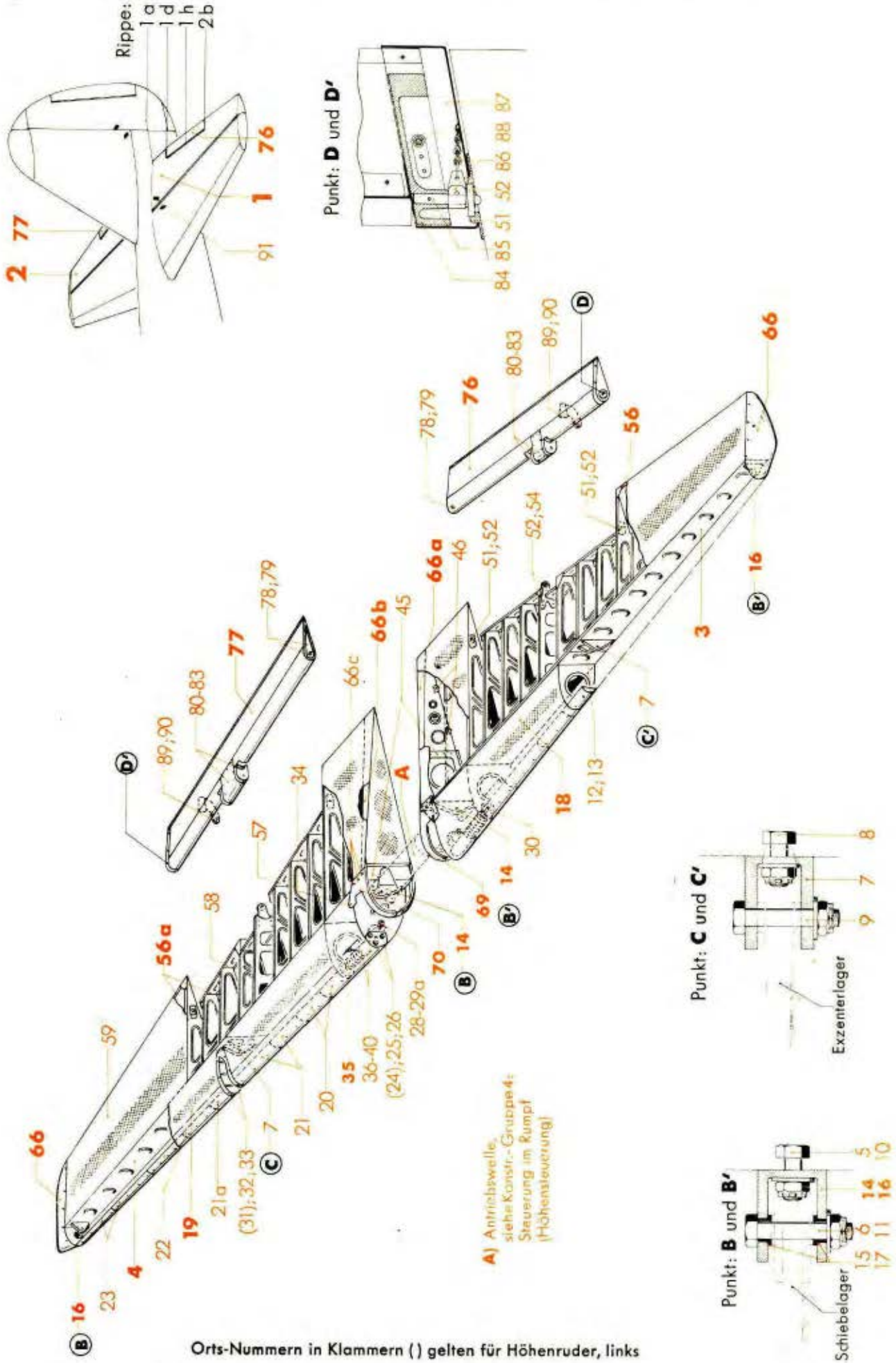

Orts-Nummern in Klammern ( ) gelten für Höhenruder, links

Werkstoff	Stück	Benennung	Ersatzteil-Nr.	Bild: 1 Orts-Nr.	Bem.
		Rippe 2b, links bzw. rechts:		(55)	aus Stckl. 88.354-05 H 04
		hierzu Orts-Nr. 51 und 52			
	1	**Hinterkante, links, vollst.**	**88.354-03**	**56**	
	1	**„ rechts, „**	**88.355-03**	**56a**	
		einschließlich Orts-Nr. 57 und 58			
	1	Anschlußträger, innen	88.354-03 H 02	57	
	1	„ außen	88.354-03 H 01	58	
		Stoffbespannung, links:		(58a)	aus Stckl. 88.354-09
		„ rechts:		(58b)	aus Stckl. 88.355-09
		hierzu Orts-Nr. 59			
	Nach Bedarf	Bespannstoff nach B DIN L 21		59	
	1	**Endkappe, außen, links bzw. rechts**	**88.354-04**	**66**	
	1	**Haut (Endkappe, innen), links, vollst.**	**88.354-07**	**66a**	
	1	**„ („ „), rechts, „**	**88.355-07**	**66b**	
		einschließlich Orts-Nr. 66c und 69-75			
	6	Senkschraube	M 4 x 12 Ju N 14154	66c	
	1	**Kappe, links, vollst.**	**88.354-07 H 01**	**69**	
	1	**„ rechts, „**	**88.355-07 H 01**	**70**	
		bestehend aus Orts-Nr. 71-75			
	1	Kappenblech mit Annietmutter, oben, links	88.354-0718/..	(71)	
	1	„ „ „ „ rechts	88.355-0718/..	(72)	
	1	Kappenblech, unten, links	88.354-0717	(73)	
	1	„ „ rechts	88.355-0717	(74)	
	1	Flachrundschraube M 4	8 Ju N 110282	(75)	
	1	**Hilfsruder (Trimmklappe), links, vollst.**	**88.354-11**	**76**	
	1	**Hilfsruder (Trimmklappe), rechts, vollst.**	**88.355-11**	**77**	
		einschließlich Orts-Nr. 78-90			
	1	Lager	88.356-0902	78	
		„ (Behelf) — Lagerung, innen (an Rippe 1 d)	88.356-09 H 02	78	
	1	Bolzen ohne Kopf 5 ø h 8 x 23 lang	88.352-1007	79	
	1	Lager	88.354-11 H 01	80	
	1	Bolzen mit Bund 5 ø h 8 x 40 lang, nicht abgesetzt	88.356-0907	81	
	1	Ausgleichgewicht — Lagerung, mitten (an Rippe 1 h)	88.354-1101	82	
		„ (Behelf)	88.354-1120	82	
	1	Gewindebolzen M 12 x 1,5/9,8 ø x 128 lang	88.354-0605	83	

Unbefugte Verwendung ist strafbar und macht schadenersatzpflichtig

Höhenruder, stoffbespannt, links (354)
" " rechts (355)

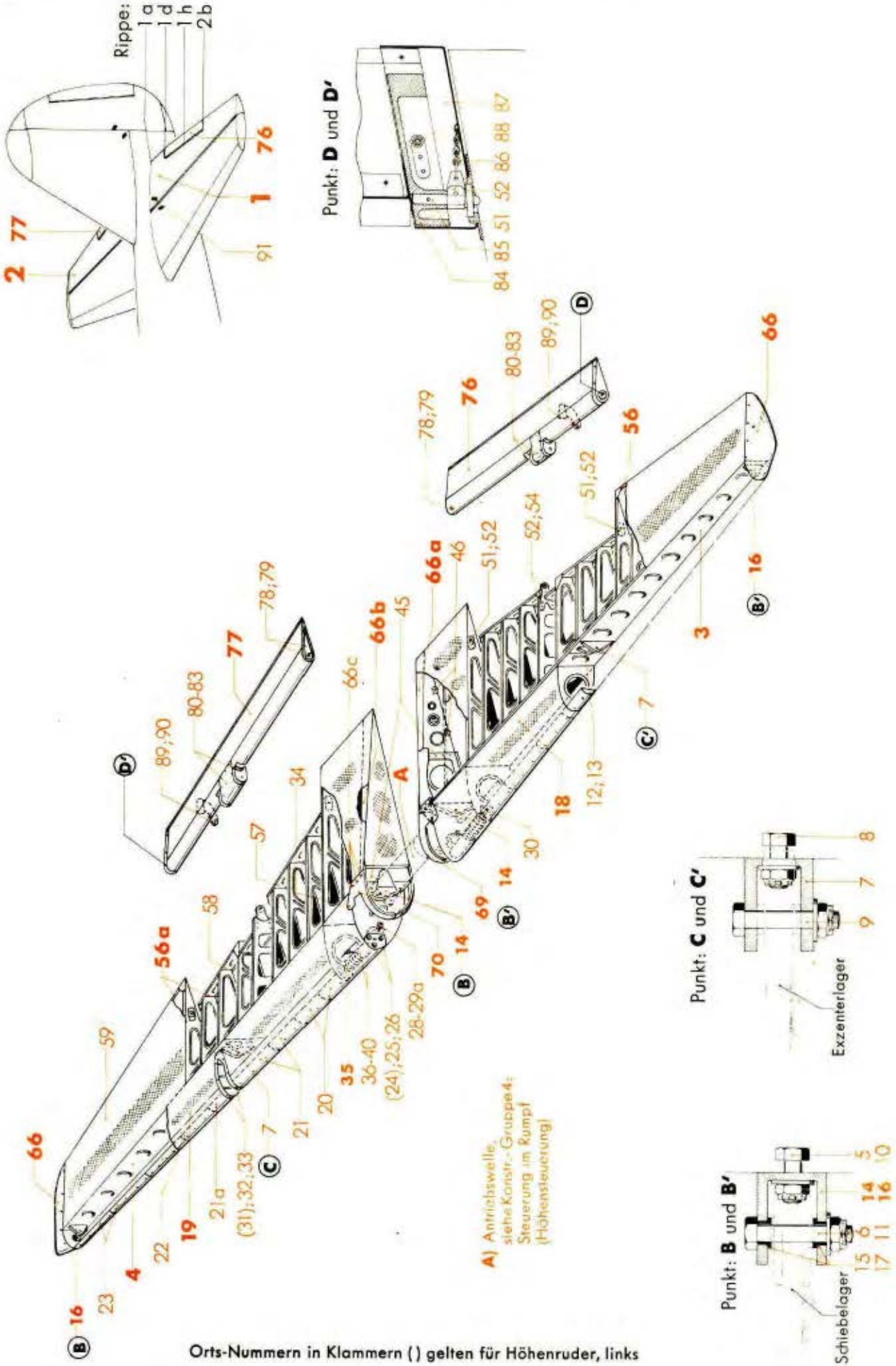

Orts-Nummern in Klammern ( ) gelten für Höhenruder, links

Ausführung

„Gc"

Ersatzteil-Liste **Ju 88**	Leitwerk **Höhenruder,** **stoffbespannt, links (354)** **„ rechts (355)**	Bau-Gruppe: **354** **Seite: 4**

Werkstoff	Stück	Benennung	Ersatzteil-Nr.	Bild: 1 Orts-Nr.	Bem.
	1	Lager	88.356-0903	84	
		„ (Behelf)	88.356-09 H 03		
	1	Bolzen ohne Kopf 5 ø h 8 x 36 lang	88.352-1006	85	
	1	Sicherungskette	88.383-10 H 01	86	
	1	Endkappe	88.356-09 H 01	87	
	3	Flachrundschraube M 4	12 Ju N 110282	88	
		Lagerung, außen (an Rippe 2 b)			
	1	Hebel	88.356-0904	89	
		„ (Behelf)	88.356-0919		
	1	Linsenbolzen 5 ø f 8 x 20 lang, nicht abgesetzt	88.356-0908	90	
		für Betätigung des Hilfsruders			
	1	Halbfabrikatschild (ohne Beschriftung)	A Ju N 16620	91	aus Stck 88.354-10

Unbefugte Verwendung ist strafbar und macht schadenersatzpflichtig

JFM-FTVDru
100341
ShGeKü

Aufteilung siehe Baugruppe 354

Inhaltsverzeichnis

Bild	Benennung	Seite
1	**Höhenruder, stoffbespannt, links und rechts**	**1-4**

Anm.: **Truppen-Ersatzteil-Liste** ist auf Tabellenseiten durch **Rotdruck** gekennzeichnet.

Unbefugte Verwendung ist strafbar und macht schadenersatzpflichtig

Inhaltsverzeichnis

Bild	Benennung	Seite
1	**Höhenruder, blechbeplankt, links und rechts...**	**1-4**

Anm.: **Truppen-Ersatzteil-Liste** ist auf Tabellenseiten durch **Rotdruck** gekennzeichnet.

Unbefugte Verwendung ist strafbar und macht schadenersatzpflichtig

JFM-FTVDru
050441
SbKü

Höhenruder, blechbeplankt, links (356)
" " rechts (357)

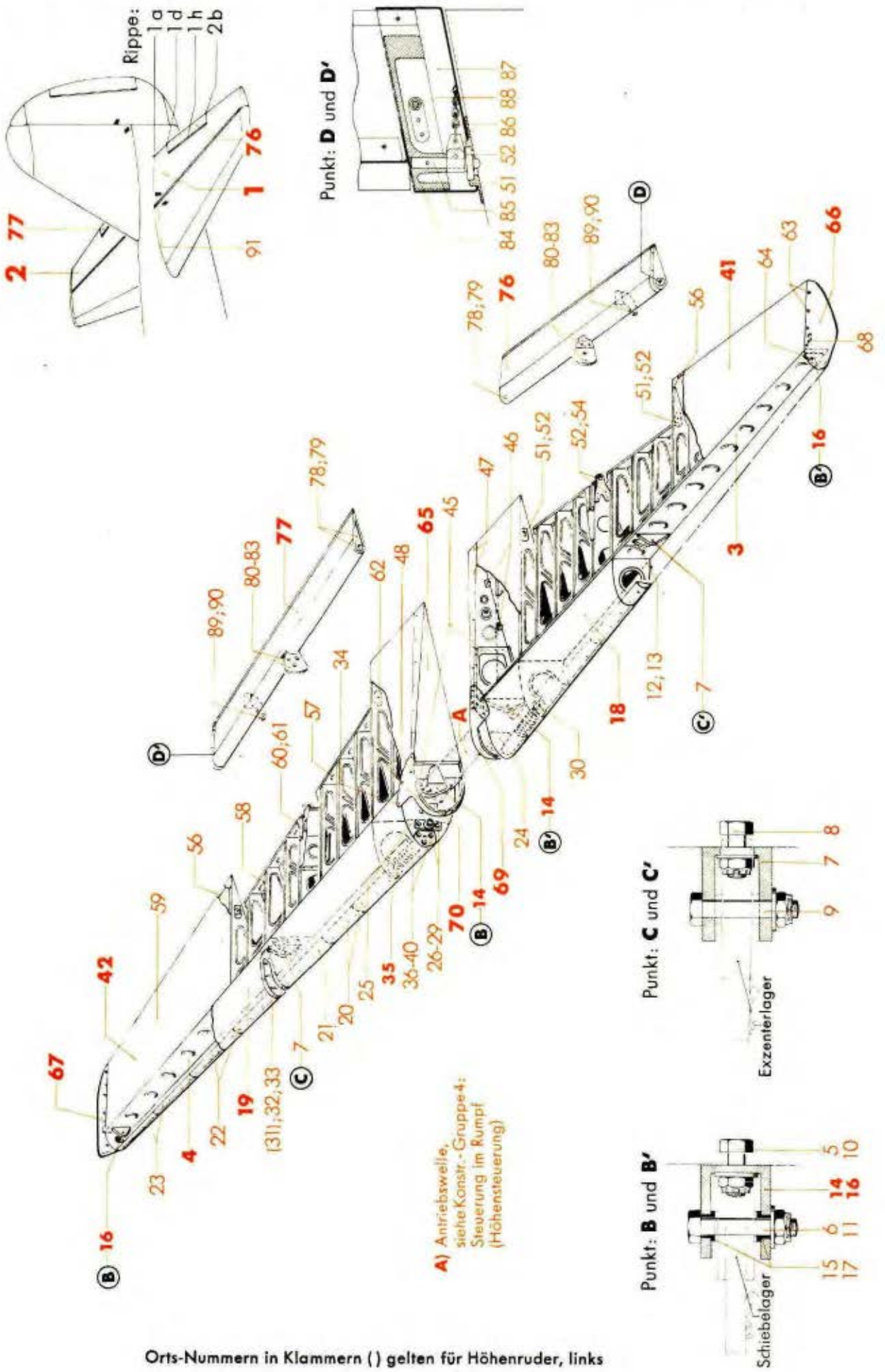

Orts-Nummern in Klammern ( ) gelten für Höhenruder, links

Ausführung „Gc"

Ersatzteil-Liste **Ju 88**

Leitwerk
Höhenruder,
blechbeplankt, links (356)
„ rechts (357)

Bau-Gruppe: **356**

Seite: 1

Werk-stoff	Stück	Benennung	Ersatzteil-Nr.	Bild: 1 Orts-Nr.	Bem.
	1	**Höhenruder, blechbeplankt, links, vollst.**	**88.356**	**1**	
	1	**Höhenruder, blechbeplankt, rechts, vollst.**	**88.357**	**2**	
	1	**Träger, links, vollst.**	**88.356-01**	**3**	
	1	**„ rechts, „**	**88.357-01**	**4**	
		einschließlich Orts-Nr. 5-17			
	2	Sechskantbolzen 6 ø, nicht abgesetzt — für Lagerung, innen	14 Ju N 113834	5	
	1	Sechskantbolzen 6 ø, nicht abgesetzt — für Lagerung, innen	38 Ju N 113834	6	
	1	Lagerbock — für Lagerung, innen	88.352-0101	7	
		„ (Behelf) — für Lagerung, innen	88.352-0154		
	2	Sechskantbolzen 6 ø, nicht abgesetzt — für Lagerung, mitten	16 Ju N 113834	8	
	1	Sechskantbolzen 6 ø, nicht abgesetzt — für Lagerung, mitten	38 Ju N 113834	9	
	2	Sechskantbolzen 6 ø, nicht abgesetzt — für Lagerung, außen	14 Ju N 113834	10	
	1	Sechskantbolzen 6 ø, nicht abgesetzt — für Lagerung, außen	34 Ju N 113834	11	
	1	Lagerbock — für Lagerung des Pendelhebels zur Höhenrudertrimmung	88.352-0104	12	
		„ (Behelf) — für Lagerung des Pendelhebels zur Höhenrudertrimmung	88.352-0157		
	1	Sechskantbolzen 6 ø, nicht abgesetzt — für Lagerung des Pendelhebels zur Höhenrudertrimmung	32 Ju N 113834	13	
	1	**Lagerbock (für Lagerung, innen), links bzw. rechts, vollst.**	**88.352-01 H 01**	**14**	
		einschließlich Orts-Nr. 15			
	2	Buchse mit Bund	6 x 8 Ju N 17001	15	
	1	**Lagerbock (für Lagerung, außen), links bzw. rechts, vollst.**	**88.352-01 H 02**	**16**	
		einschließlich Orts-Nr. 17			
	2	Buchse mit Bund	6 x 6 Ju N 17001	17	
	1	**Stirnkappe, links, vollst.**	**88.356-02**	**18**	
	1	**„ rechts, „**	**88.357-02**	**19**	
		einschließlich Orts-Nr. 20-40			
	2	Ausgleichgewicht 265 lang	88.356-0204	20	
	1	„ 460 „	88.356-0205	21	
	2	„ 425 „	88.356-0206	22	
	2	„ 338 „	88.356-0207	23	

Unbefugte Verwendung ist strafbar und macht schadenersatzpflichtig

JFM-FTVDru
070341
ShGeKü

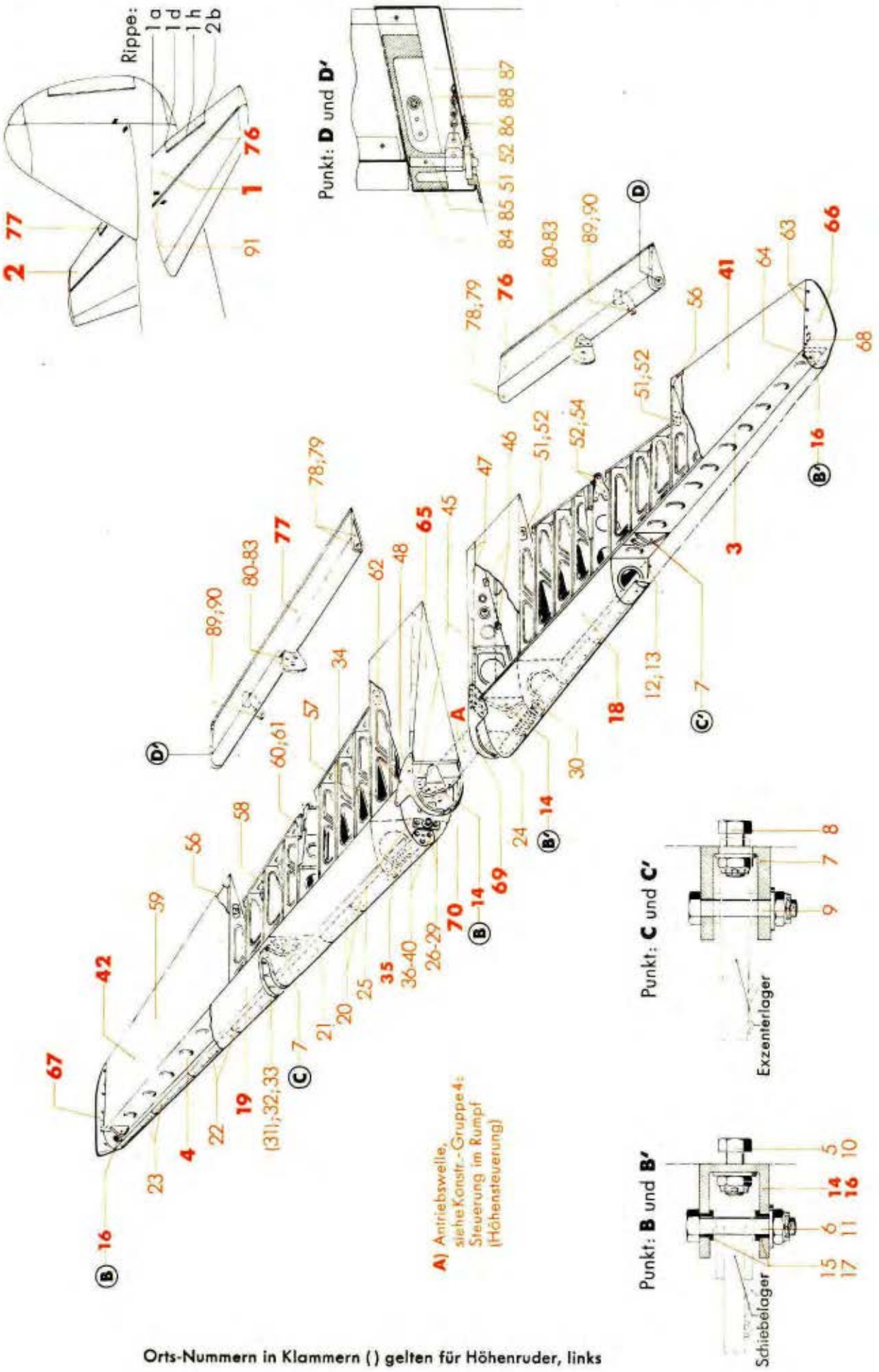

Orts-Nummern in Klammern ( ) gelten für Höhenruder, links

Ausführung „Gc"

Ersatzteil-Liste **Ju 88**

Leitwerk
Höhenruder,
blechbeplankt, links (356)
„ rechts (357)

Bau-Gruppe: **356**

Seite: 2

Werk-stoff	Stück	Benennung	Ersatzteil-Nr.	Bild: 1 Orts-Nr.	Bem.
	1	Lagerbock, links	88.356-0201	24	
		„ „ (Behelf)	88.356-02 H 05		
	1	„ rechts	88.357-0201	25	
		„ „ (Behelf)	88.357-02 H 05		
	3	Sechskantschraube M 6 x 18	88.352-0253	26	aus DIN Kr 551
	2	Blanke Sechskantschraube	M 6 x 35 DIN 933[1])	27	
	1	Anschlagbock	88.356-0202	28	
		„ (Behelf)	88.356-0260		
	1	Metallgummi-Puffer	88.356-0254	29	
	1	Halterung	88.352-0204	30	
		„ (Behelf)	88.352-0299		
	1	Abdeckblech, links	88.356-0217	31	
	1	„ rechts	88.357-0217	32	
	15	Flachrundschraube M 4	10 Ju N 110282	33	
	3	„ M 4 (für Kappe)	10 Ju N 110282	34	
	1	**Veränderliches Ausgleichgewicht, links bzw. rechts, vollst.** einschließlich Orts-Nr. 36-40	**88.352-02 H 01**	**35**	
	1	Gewichtshalterung	88.352-0266	36	
		„ (Behelf)	88.352-0272		
	1	Bolzen M 16 x 1,5/12 ø h 11 x 344 lang	88.352-0267	37	
	1	Ausgleichgewicht 42/17 ø x 100	88.352-0268	38	
	13	„ 42/17 ø x 12,5	88.352-0269	39	
	2	Niedrige Sechskantmutter	M 16x1,5 DIN Kr 752[1])	40	
	1	**Hinteres Ruderteil, links, vollst.**	**88.356-03**	**41**	
	1	**„ „ rechts, „** einschließlich Orts-Nr. 43-64	**88.357-03**	**42**	
		Rippe 1a, links:		**(43)**	aus Stckl. 88.356-03 H 01
		„ 1a, rechts: hierzu Orts-Nr. 45-48		**(44)**	aus Stckl. 88.357-03 H 01
	1	Ausleger (für Anschluß der Antriebswelle)	88.356-0351	45	
	2	Anschlag Richtpunkt	88.321-0344	46	
		„ (Behelf)	88.321-0360		
	14	Flachrundschraube M 4 (für Endkappe, innen)	8 Ju N 110282	47	
	2	„ M 4 (für Kappe)	8 Ju N 110282	48	
		Rippe 1d, links:		**(49)**	aus Stckl. 88.356-03 H 02
		„ 1d, rechts: hierzu Orts-Nr. 51 und 52		**(50)**	aus Stckl. 88.357-03 H 02
	1	Lager	88.352-0902	51	
		„ (Behelf)	88.352-0915		
	1	Kugellager, ballig, mit Einstellring	R 5-17 DIN L 89	52	

[1]) Aus Flußstahl (bei Bestellung angeben)

Unbefugte Verwendung ist strafbar und macht schadenersatzpflichtig

JFM-FTVDru 070341 ShGeKü

Höhenruder, blechbeplankt, links (356)
" " rechts (357)

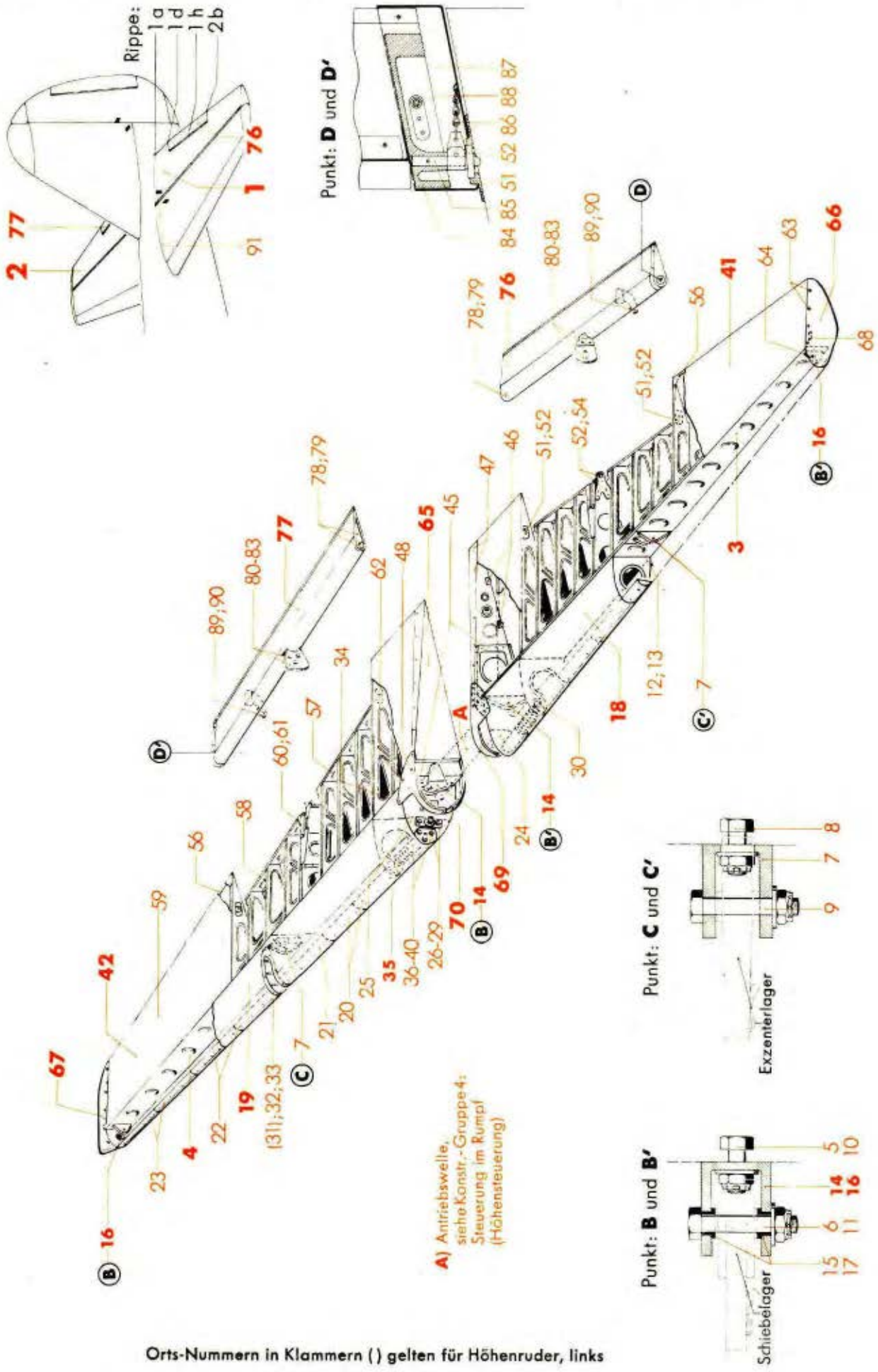

Orts-Nummern in Klammern ( ) gelten für Höhenruder, links

Werkstoff	Stück	Benennung	Ersatzteil-Nr.	Bild: 1 Orts-Nr.	Bem.
		Rippe 1 h, links bzw. rechts:		(53)	aus Stckl. 88.356-03 H 03
		hierzu Orts-Nr. 52 und 54			
	1	Ausleger	88.356-0331	54	
		„ (Behelf)	88.352-0818		
		Rippe 2 b, links bzw. rechts:		(55)	aus Stckl. 88.356-03 H 04
		hierzu Orts-Nr. 51 und 52			
	Nach Bedarf	Keilschiene (Preßprofil R 88.323-0301)		56	
		„ (Behelf)	88.356-0370		
		„ („)	88.356-0371		
	1	Abschlußträger, innen	88.356-03 H 05	57	
	1	„ außen	88.356-03 H 06	58	
	Nach Bedarf	Hautblech 0,4 mm dick		59	
	1	Verkleidung	88.356-0322	60	
	4	Flachrundschraube M 4	8 Ju N 110282	61	
	2	„ M 4 (für Kappe)	8 Ju N 110282	62	
	8	„ M 4 für Endkappe, außen	8 Ju N 110282	63	
	2	„ M 4	10 Ju N 110282	64	
	1	**Endkappe, innen, links bzw. rechts**	**88.356-04**	**65**	
	1	**Endkappe, außen, links, vollst.**	**88.356-05**	**66**	
	1	**„ „ rechts, „**	**88.357-05**	**67**	
		einschließlich Orts-Nr. 68			
	1	Halbfabrikatschild (ohne Beschriftung)	A Ju N 166 20	68	
	1	**Kappe, links, vollst.**	**88.356-07**	**69**	
	1	**„ rechts, „**	**88.357-07**	**70**	
		bestehend aus Orts-Nr. 71-75			
	1	Kappenblech, oben, links	88.356-0702	(71)	
	1	„ „ rechts	88.357-0702	(72)	
	1	Kappenblech, mit Annietmutter, unten, links	88.356-0701/..	(73)	
	1	„ „ „ „ rechts	88.357-0701/..	(74)	
	1	Flachrundschraube M 4	8 Ju N 110282	(75)	
	1	**Hilfsruder (Trimmklappe), links, vollst.**	**88.356-09**	**76**	
	1	**Hilfsruder, (Trimmklappe), rechts, vollst.**	**88.357-09**	**77**	
		einschließlich Orts-Nr. 78-90			
	1	Lager	88.356-0902	78	
		„ (Behelf) Lagerung, innen	88.356-09 H 02		
	1	Bolzen ohne Kopf 5 ø h 8 x 23 lang (an Rippe 1 d)	88.352-1007	79	

Unbefugte Verwendung ist strafbar und macht schadenersatzpflichtig

Höhenruder, blechbeplankt, links (356)
" " rechts (357)

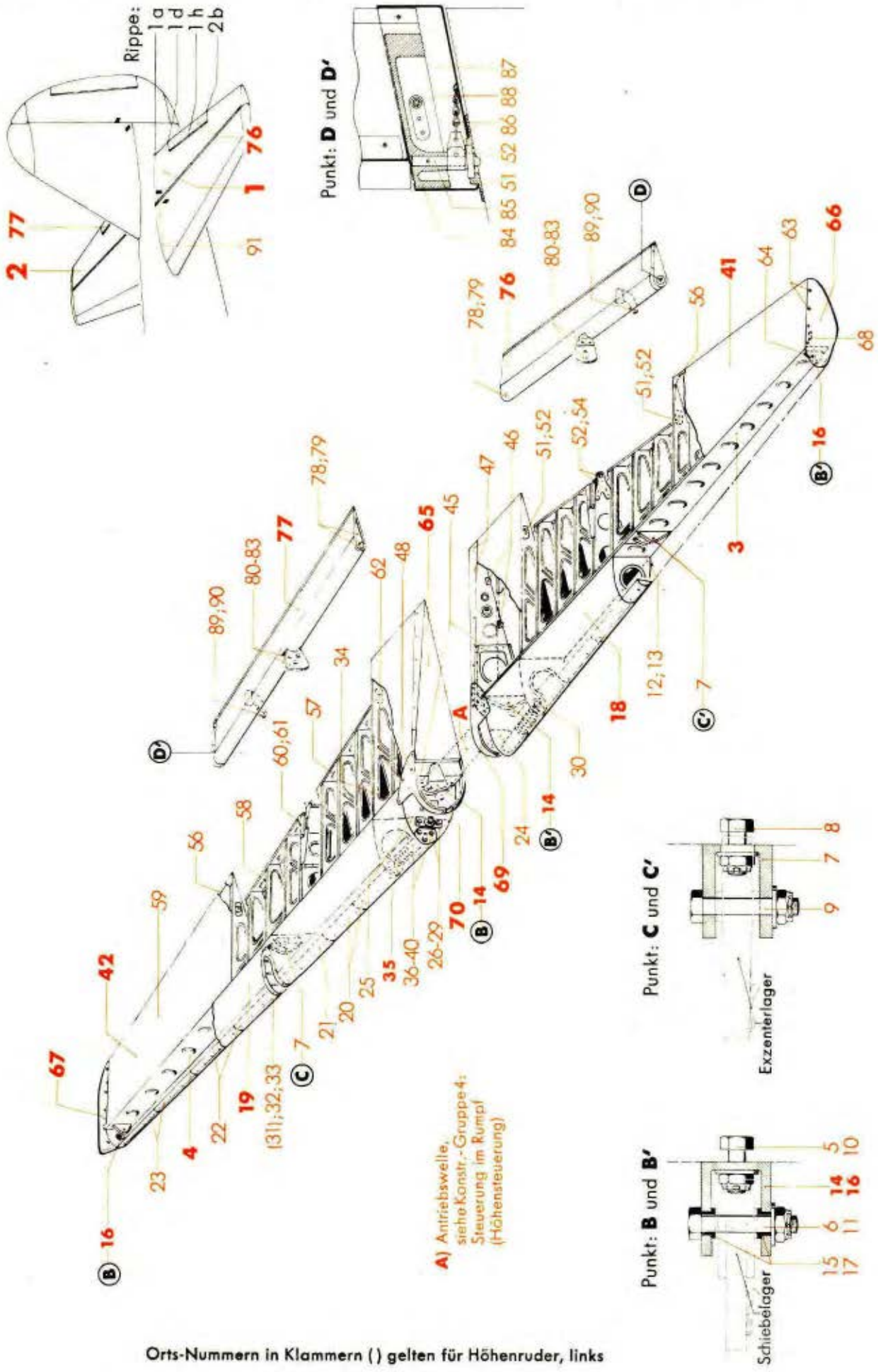

Orts-Nummern in Klammern ( ) gelten für Höhenruder, links

Werkstoff	Stück	Benennung		Ersatzteil-Nr.	Bild: 1 Orts-Nr.	Bem.
	1	Lager	Lagerung, mitten (an Rippe 1 h)	88.356-0901	80	
		„ (Behelf)		88.356-09 H 05		
	1	Bolzen mit Bund 5 ø h 8 x 40 lang, nicht abgesetzt		88.356-0907	81	
	1	Ausgleichgewicht 15 stark		88.356-0905	82	
	1	„ 5,2 „		88.356-0906	83	
	1	Lager	Lagerung, außen (an Rippe 2 b)	88.356-0903	84	
		„ (Behelf)		88.356-09 H 03		
	1	Bolzen ohne Kopf 5 ø h 8 x 36 lang		88.352-1006	85	
	1	Sicherungskette		88.383-10 H 01	86	
	1	Endkappe		88.356-09 H 01	87	
	3	Flachrundschraube M 4		10 Ju N 110282	88	
	1	Hebel	für Betätigung des Hilfsruders	88.356-0904	89	
		„ (Behelf)		88.356-0919		
	1	Linsenbolzen 5 ø f 8 x 20 lang, nicht abgesetzt		88.356-0908	90	
	1	Halbfabrikatschild (ohne Beschriftung)		A Ju N 16620	91	aus Stckl. 88.356-08

Unbefugte Verwendung ist strafbar und macht schadenersatzpflichtig

Aufteilung siehe Baugruppe 356

Inhaltsverzeichnis

Bild	Benennung	Seite
1	**Höhenruder, blechbeplankt, links und rechts...**	**1-4**

Anm.: **Truppen-Ersatzteil-Liste** ist auf Tabellenseiten durch **Rotdruck** gekennzeichnet.

Unbefugte Verwendung ist strafbar und macht schadenersatzpflichtig

JFM-FTVDru
050441
SbKü

Inhaltsverzeichnis

Bild	Benennung	Seite
1	**Seitenflosse**	**1 u. 2**

Anm.: **Truppen-Ersatzteil-Liste** ist auf Tabellenseiten durch **Rotdruck** gekennzeichnet.

Unbefugte Verwendung ist strafbar und macht schadenersatzpflichtig

JFM-FTVDru
080441
SbKü

April 1941

Junkers Flugzeug- und -Motorenwerke Aktiengesellschaft, Dessau

Seitenflosse

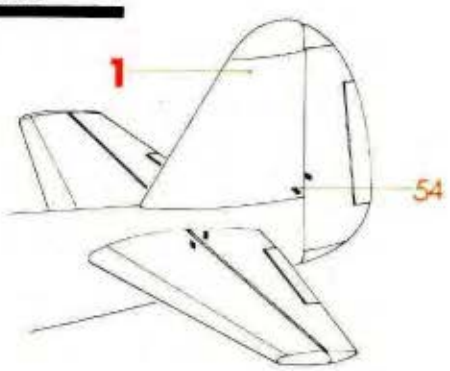

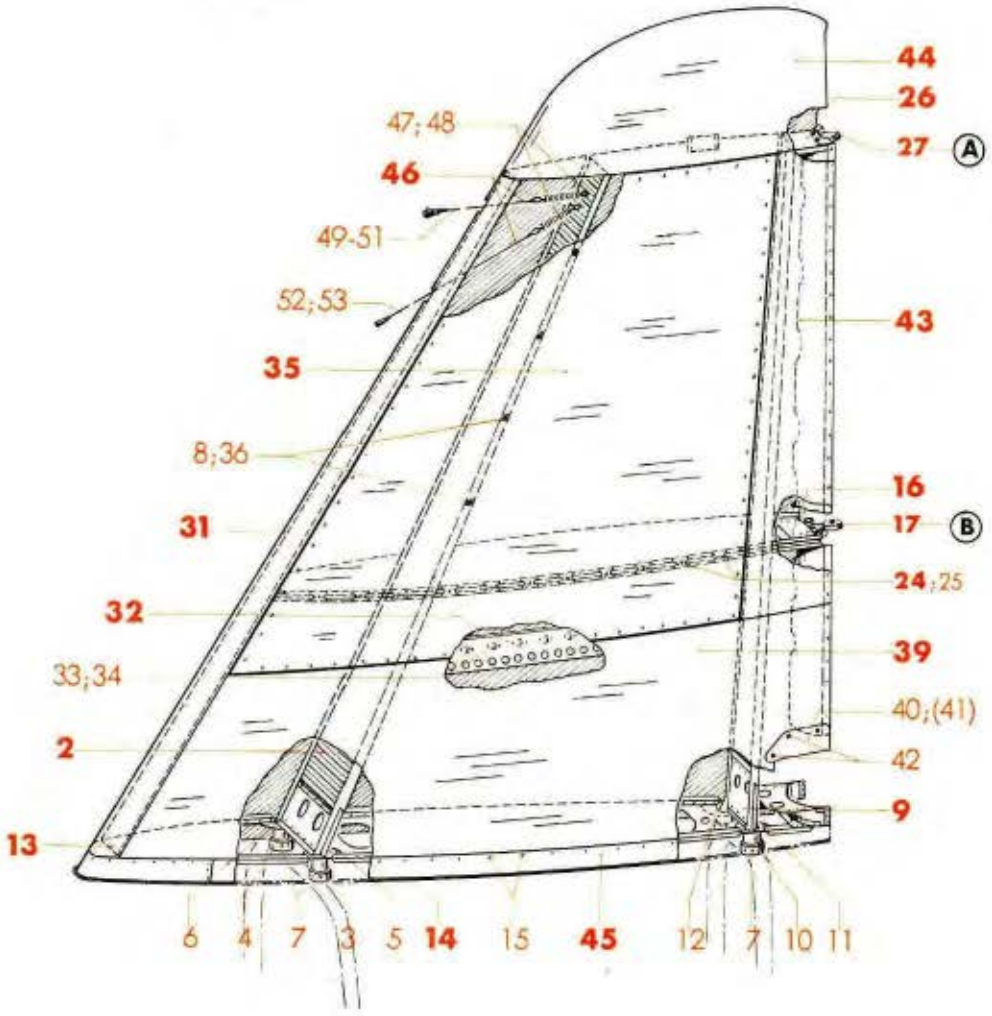

Punkt: **A**
(Schiebelager)

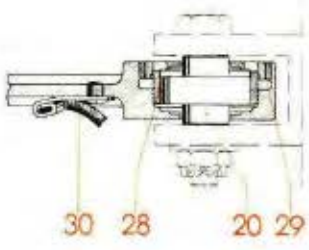

Punkt: **B**
(Exzenterlager)

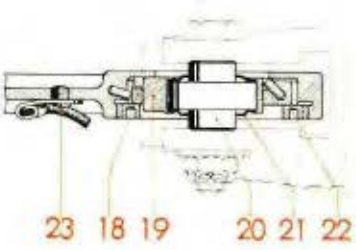

Ausführung „Gc"

Ersatzteil-Liste
Ju 88

Leitwerk
Seitenflosse

Bau-Gruppe: **372**

Werkstoff	Stück	Benennung	Ersatzteil-Nr.	Bild: 1 Orts-Nr.	Bem.
	1	**Seitenflosse, vollst.**	**88.372**	**1**	
	1	**Träger 1, vollst.**	**88.372-01**	**2**	
		einschließlich Orts-Nr. 3-8			
	1	Kugelpfanne, links	88.372-0102	3	
		„ „ (Behelf)	88.372-0161		
	1	„ rechts	88.372-0101	4	
		„ „ (Behelf)	88.372-0160		
	1	Flansch, links	88.372-0103	5	
	1	„ rechts	88.372-0104	6	
	2	Überwurfmutter M 52 x 1,5	88.372-0105	7	
	4	Linsensenkschraube (für Klappe)	M 5 x 40 DIN 91[1])	8	
	1	**Träger 2, vollst.**	**88.372-02**	**9**	
		einschließlich Orts-Nr. 7 und 10-12			
	2	Kugelpfanne	88.372-0201	10	
		„ (Behelf)	88.372-0260		
	1	Flansch, links	88.372-0202	11	
	1	„ rechts	88.372-0203	12	
	1	**Stirnträger**	**88.372-03**	**13**	
	1	**Wurzelspant, vollst.**	**88.372-05**	**14**	
		einschließlich Orts-Nr. 15			
	38	Senkschraube	M 4 x 12 Ju N 15154	15	
	1	**Querverband, vollst.**	**88.372-06**	**16**	
		einschließlich Orts-Nr. 17-25			
	1	**Ausleger, vollst.**	**88.372-06 H 01**	**17**	
		einschließlich Orts-Nr. 18-23			
	1	Exzenterring, außen	86.540-5302	18	
	1	„ innen	86.540-5301	19	
	1	Pendelkugellager mit breitem Innenring	14 C 6 DIN L 89	20	nur gemeinsam austauschbar
	2	Schutzscheibe	86.540-5304	21	
	1	Gewindering M 40 x 1,5	86.540-5303	22	
	1	Abbinder	A 3 x 100 Ju N 26001	23	
	11	**Schraubenblech, vollst.**	**88.372-06 H 02**	**24**	
		einschließlich Orts-Nr. 25			
	1	Senkschraube	M 4 x 12 Ju N 14154	25	

[1]) Aus Flußstahl (bei Bestellung angeben)

Unbefugte Verwendung ist strafbar und macht schadenersatzpflichtig

JFM-FTVDru
240241
ShGeKü

Seitenflosse

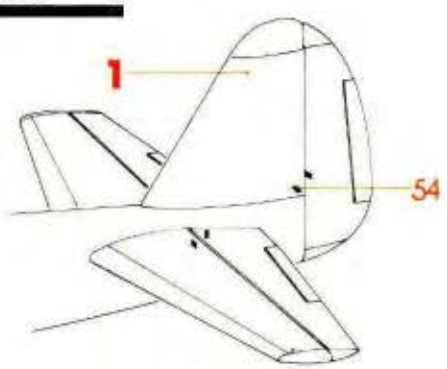

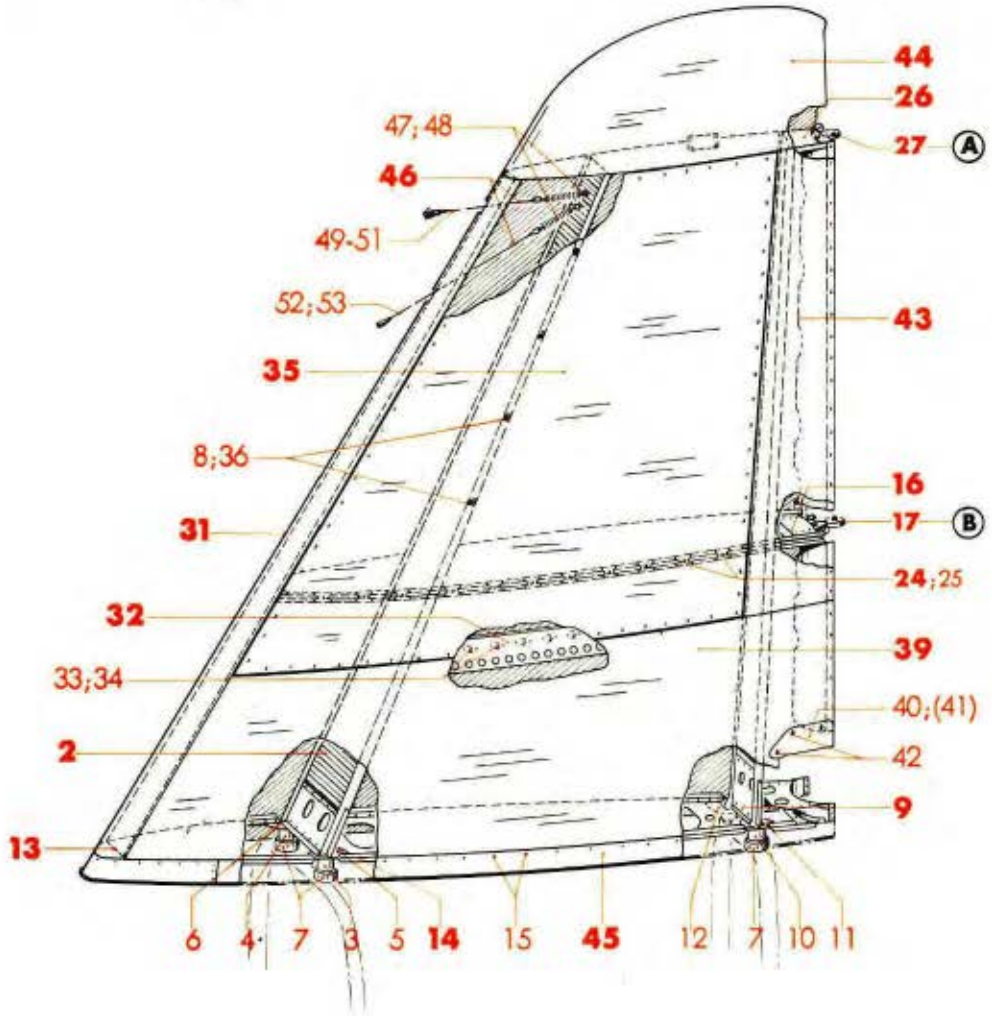

Punkt: **A**
(Schiebelager)

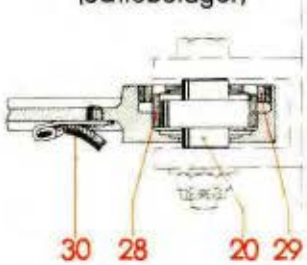

Punkt: **B**
(Exzenterlager)

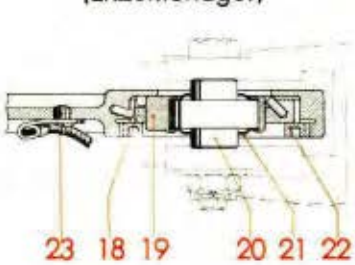

Werk-stoff	Stück	Benennung	Ersatzteil-Nr.	Bild: 1 Orts-Nr.	Bem.
		Dig. Copyright Luftfahrt-Archiv Hafner			
	1	**Endspant, vollst.** einschließlich Orts-Nr. 27-30	**88.372-07**	**26**	
	1	**Ausleger, vollst.** einschließlich Orts-Nr. 20 und 28-30	**88.372-07 H 01**	**27**	
	1	Buchse 22 ø n 6/19 ø x 7 lang	87.307-0216	28	
	1	Gewindering M 28 x 1	87.307-0217	29	
	1	Abbinder	A 3 x 75 Ju N 26001	30	
	1	**Stirnkappe**	**88.372-04**	**31**	
	1	**Klappenrahmen, vollst.** einschließlich Orts-Nr. 33 und 34	**88.372-09**	**32**	
	66	Senkannietmutter M 6 (Elastic Stop)	Ju N 116388	33	
	66	Senkschraube	M 6 x 14 Ju N 14154	34	
	1	**Klappe (Deckel), vollst.** einschließlich Orts-Nr. 36 und 37	**88.372-10**	**35**	
	4	Füllstück	88.342-1001	36	
	1	Halbfabrikatschild (ohne Beschriftung)	A Ju N 16620	(37)	
		Haut: hierzu Orts-Nr. 39-42		**(38)**	aus Stckl. 88.372-11
	Nach Bedarf	Hautblech 0,6 und 0,4 mm dick		39	
	1	Abdeckblech, links	88.372-1120	40	
	1	„ rechts	88.372-1119	41	
	6	Senkschraube	M 4 x 12 Ju N 14154	42	
	1	**Endträger**	**88.372-14**	**43**	
	1	**Endkappe, vollst.** einschließlich Orts-Nr. 37	**88.372-12**	**44**	
	1	**Spaltverkleidung**	**88.372-13**	**45**	
	1	**Antennenbefestigung, vollst.** einschließlich Orts-Nr. 47-53	**88.372-15**	**46*)**	
	2	Kettenöse	M 6 Hg N 15441	47	
	2	Antennenzugfeder	Ln 28606	48	
	1	Drahtseil 1,8 DIN L 9 mit 1 Kausche (für Fest-Antenne)	1,8 x 400 Ju N 15516	49	
	1	Kausche (für Fest-Antenne)	2 DIN L 69	50	
	1	Karabinerhaken, einseitig (für Fest-Antenne)	Ln 28612	51	
	1	Drahtseil 1,8 DIN L 9 mit 1 Kausche (für Hilfs-Antenne)	1,8 x 500 Ju N 15516	52	
	1	Endstück (für Hilfs-Antenne)	Ju N 89403-1	53	
	1	Halbfabrikatschild (ohne Beschriftung)	A Ju N 16620	54	aus Stckl. 88.372-16

*) Bei Maschinen mit Befestigung der Hilfsantenne an der Hauptantenne fällt fort: je 1 Stück Orts-Nr. 47 und 48, sowie Orts-Nr. 52 und 53

Unbefugte Verwendung ist strafbar und macht schadenersatzpflichtig

Ersatzteil-Liste **Ju 88**	Leitwerk **Seitenruder, stoffbespannt**	Bau-Gruppe: **383**

Inhaltsverzeichnis

Bild	Benennung	Seite
1	**Seitenruder, stoffbespannt**	**1-3**

Unbefugte Verwendung ist strafbar und macht schadenersatzpflichtig

Anm.: ***Truppen-Ersatzteil-Liste*** *ist auf Tabellenseiten durch* ***Rotdruck*** *gekennzeichnet.*

JFM-FTVDru
080441
SbKü

Junkers Flugzeug- und -Motorenwerke Aktiengesellschaft, Dessau

Seitenruder, stoffbespannt

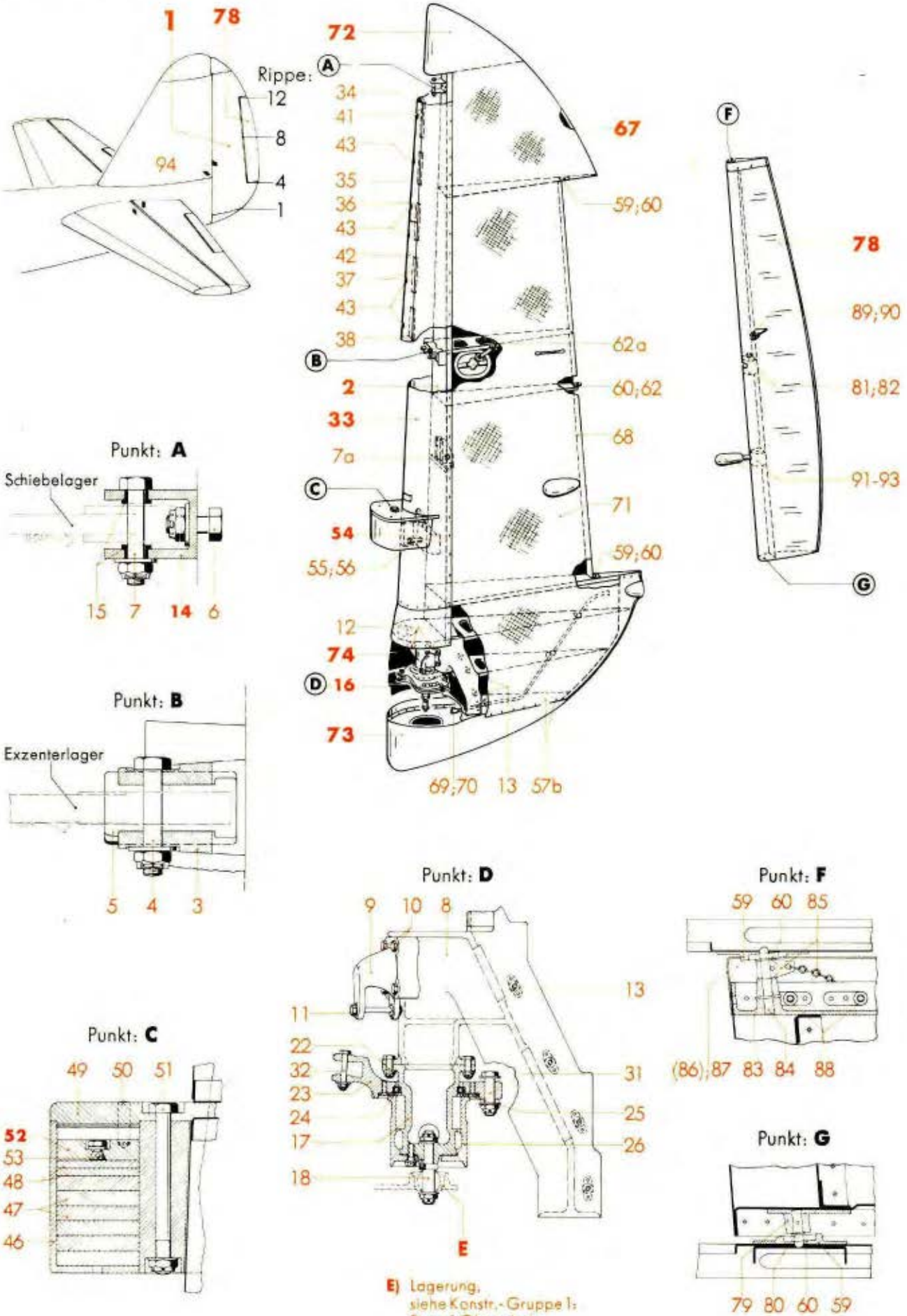

E) Lagerung, siehe Konstr.-Gruppe 1: Rumpf-Oberschale (Spant 33, Oberteil)

Werk-stoff	Stück	Benennung	Ersatzteil-Nr.	Bild: 1 Orts-Nr.	Bem.
	1	**Seitenruder, stoffbespannt, vollst.**	**88.383**	**1**	
	1	**Träger, vollst.** einschließlich Orts-Nr. 3-32	**88.383-01**	**2**	
	1	Lagerbock	88.383-0103	3	
		„ (Behelf) — für Lagerung, mitten	88.383-0159		
	1	Vierkantbolzen, nicht abgesetzt — für Lagerung, mitten	6 x 32 Ju N 14158	4	
	2	Gummipuffer	88.383-01 H 01	5	
	2	Sechskantbolzen 6 ø, nicht abgesetzt — für Lagerung, oben	14 Ju N 113834	6	
	1	Vierkantbolzen, nicht abgesetzt — für Lagerung, oben	6 x 38 Ju N 14158	7	
	1	Sechskantbolzen 6 ø, nicht abgesetzt (für Pendel mit Winkelhebel zur Seitenrudertrimmung)	60 Ju N 113834	7a	
	1	Verbindungsstück	88.383-0108	8	
	1	Ausleger	88.383-0106	9	
	4	Sechskantbolzen 6 ø, nicht abgesetzt — für Winkelhebel mit Stoßstange zur Seitenrudertrimmung	38 Ju N 113834	10	
	1	Sechskantbolzen 6 ø, nicht abgesetzt — für Winkelhebel mit Stoßstange zur Seitenrudertrimmung	56 Ju N 113834	11	
	4	Senkschraube	M 5 x 12 Ju N 14154	12	
	8	Flachrundschraube M 5	16 Ju N 110283	13	
	1	**Lagerbock (für Lagerung, oben), vollst.** einschließlich Orts-Nr. 15	**88.383-01 H 03**	**14**	
	2	Buchse mit Bund	6 x 8 Ju N 17001	15	
	1	**Ruderantrieb, vollst.** einschließlich Orts-Nr. 17-32	**88.384-01 H 02**	**16**	
	1	Lagerstück	88.383-0602	17	
	1	Lagerbolzen 76 lang mit Zylinderstift, einbaufertig	88.383-0606/..	18	
	6	Sechskantbolzen 6 ø, nicht abgesetzt	22 Ju N 113834	22	
	1	Seilscheibe	88.383-0603	23	
	1	Querkugellager mit kleinen Kugeln	D 60 DIN L 89	24	
	1	Ring 106/72 ø x 2 stark	88.383-0605	25	
	1	Gehäuse	88.383-0601	26	
	1	Zweikantbolzen 10 ø h 8 x 42 lang, abgesetzt	88.383-0607	31	
	1	Sechskantbolzen 6 ø, nicht abgesetzt	38 Ju N 113834	32	
	1	**Stirnkappe, vollst.** einschließlich Orts-Nr. 34-56	**88.383-02**	**33**	
	1	Ausgleich-Befestigungsstück	88.383-0265	34	
	1	"	88.383-0261	35	
	1	"	88.383-0262	36	
	1	"	88.383-0263	37	
	1	"	88.383-0264	38	

Unbefugte Verwendung ist strafbar und macht schadenersatzpflichtig

Seitenruder, stoffbespannt

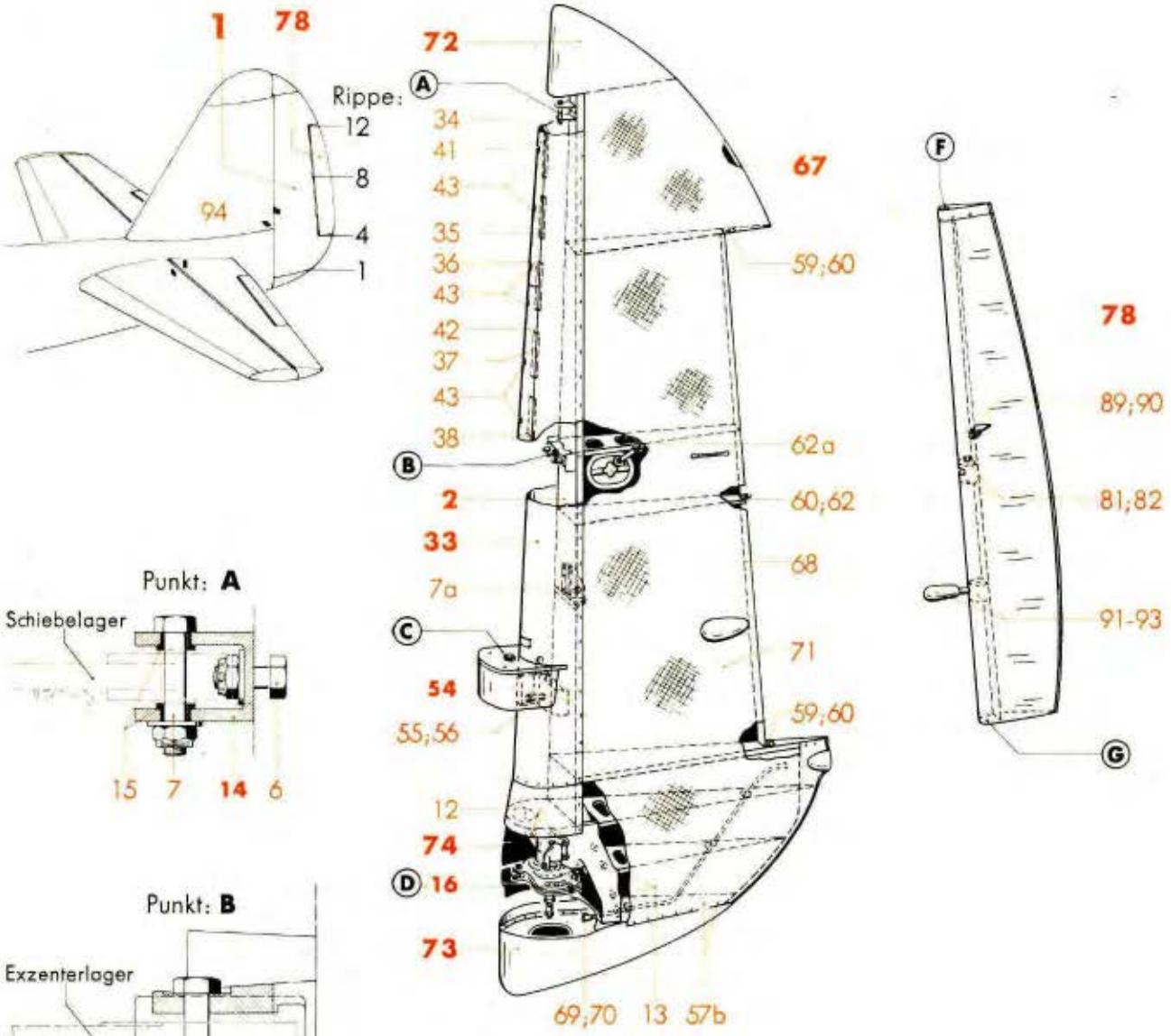

E) Lagerung, siehe Konstr.-Gruppe 1: Rumpf-Oberschale (Spant 33, Oberteil)

Werk-stoff	Stück	Benennung	Ersatzteil-Nr.	Bild: 1 Orts-Nr.	Bem.
	1	Ausgleichgewicht, oben	88.384-0202	41	
	1	„ „ (Behelf)	88.384-0241		
	1	„ unten	88.384-0201	42	
	1	„ „ (Behelf)	88.384-0240		
	6	Blanke Sechskantschraube	M 6 x 30 DIN 933[1])	43	
	1	Ausgleichgewicht	88.383-0203	46	
	6	Gewichtsscheibe 54,9 ø x 10 stark	88.383-0205	47	
	3	Gewichtsscheibe 54,9 ø x 5 stark	88.383-0206	48	
	1	Halteplatte (Deckel)	88.383-0202	49	
		„ („) (Behelf) — veränderliches Ausgleichgewicht	88.383-0260		
	2	Zylinderstift	8 h 8 x 28 DIN 7	50	
	1	Sechskantschraube	M 10 x 110 DIN 931[1])	51	
	1	**Klemmscheibe, vollst.** einschließlich Orts-Nr. 53	**88.383-02 H 01**	**52**	
	1	Kegelsenkschraube M 6 x 13,5	88.383-0239	53	
	1	**Lagerung für Federpaket, vollst.** einschließlich Orts-Nr. 55 und 56	**88.383-02 H 02**	**54**	
	1	Sechskantbolzen mit Bund 6 ø h 8 x 65 lang, nicht abgesetzt	88.383-0244	55	
	1	Annietmutter M 6	88.383-0246	56	
		Rippen: hierzu Orts-Nr. 57a-63		**(57)**	aus Stckl. 88.383-07
		Rippe 1: hierzu Orts-Nr. 57b		**(57a)**	aus Stckl. 88.383-07 H 01
	14	Flachrundschraube M 5 (für Endkappe, unten)	12 Ju N 110283	57b	
		Rippe 4: hierzu Orts-Nr. 59 und 60		**(58)**	aus Stckl. 88.383-07 H 02
	1	Lager	88.352-0902	59	
	1	„ (Behelf)	88.352-0915		
	1	Kugellager, ballig, mit Einstellring	R 5-17 DIN L 89	60	
		Rippe 8: hierzu Orts-Nr. 60, 62 und 62a		**(61)**	aus Stckl. 88.383-07 H 03
	1	Ausleger	88.383-0727	62	
	1	Handlochdeckel	80 x 125 Ju N 16409	62a	
		Rippe 12: hierzu Orts-Nr. 59 und 60		**(63)**	aus Stckl. 88.383-07 H 04

[1]) Aus Flußstahl (bei Bestellung angeben)

Unbefugte Verwendung ist strafbar und macht schadenersatzpflichtig

Seitenruder, stoffbespannt

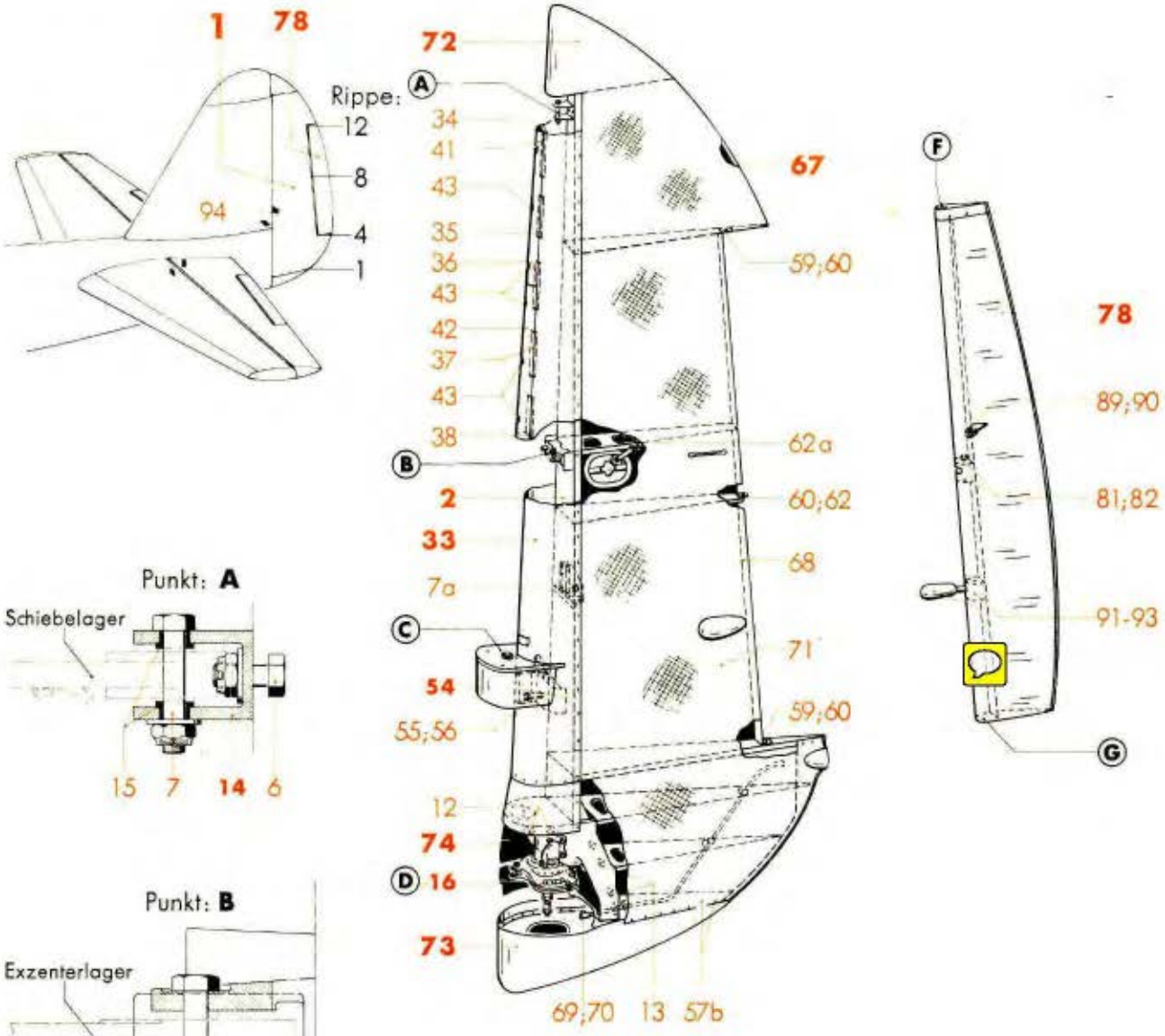

E) Lagerung, siehe Konstr.-Gruppe 1: Rumpf-Oberschale (Spant 33, Oberteil)

Werkstoff	Stück	Benennung	Ersatzteil-Nr.	Bild: 1 Orts-Nr.	Bem.
	1	**Hinterkante, vollst.**	**88.383-03**	**67**	
		einschließlich Orts-Nr. 68-70			
	1	Abschlußblech, einbaufertig	88.383-03 H 01	68	
	1	Füllstück	12 Ju N 15011	69	
	1	Rohrschelle (ohne Schraube)	14 Ju N 15806	70	
		Stoffbespannung:		**(70a)**	aus Stkl. 88.383-12
		hierzu Orts-Nr. 71			
	Nach Bedarf	Bespannstoff nach B DIN L 21		71	
	1	**Endkappe, oben**	**88.383-04**	**72**	
	1	**Endkappe, unten**	**88.383-05**	**73**	
	1	**Verkleidung für Ruderantrieb, vollst.**	**88.383-08**	**74**	
		einschließlich Orts-Nr. 75-77			
	1	Verkleidungsblech, links, einbaufertig	88.383-0801/..	(75)	
	1	„ rechts, „	88.383-0802/..	(76)	
	2	Flachrundschraube M 5	14 Ju N 110283	(77)	
	1	**Hilfsruder (Trimmklappe), vollst.**	**88.383-10**	**78**	
		einschließlich Orts-Nr. 79-93			
	1	Lager	88.383-1002	79	
	1	„ (Behelf) — Lagerung, unten (an Rippe 4)	88.383-1061	79	
	1	Bolzen ohne Kopf 5 ø h 8 x 20 lang	88.383-1007	80	
	1	Lagerschale	88.383-1005	81	
	1	„ (Behelf) — Lagerung, mitten (an Rippe 8)	88.383-10 H 04	81	
	1	Bolzen mit Bund 5 ø h 8 x 40 lang	88.383-1006	82	
	1	Lager	88.383-1003	83	
		„ (Behelf)	88.383-10 H 02	83	
	1	Bolzen ohne Kopf 5 ø h 8 x 37 lang	88.383-1008	84	
	1	Sicherungskette — Lagerung, oben (an Rippe 12)	88.383-10 H 01	85	
	1	Verkleidungsblech, links — Endkappe	88.383-1015	86	
	1	Verkleidungsblech, rechts — Endkappe	88.383-1014	87	
	4	Flachrundschraube M 4	12 Ju N 110282	88	
	1	Hebel	88.383-1001	89	
		„ (Behelf) — für Betätigung des Hilfsruders	88.383-1060	89	
	1	Linsenbolzen 5 ø f 8 x 20 lang, nicht abgesetzt	88.356-0908	90	
	1	Lagerschale	88.383-1045	91	
		„ (Behelf) — Lagerung des Ausgleichgewichtes	88.383-10 H 05	91	
	1	Bolzen ohne Kopf 8 ø h 8 x 78 lang	88.383-1046	92	
	1	Ausgleichgewicht	88.383-1047	93	
	1	Halbfabrikatschild (ohne Beschriftung)	A Ju N 16620	94	aus Stkl. 88.383-11

Unbefugte Verwendung ist strafbar und macht schadenersatzpflichtig

Inhaltsverzeichnis

Bild	Benennung	Seite
1	**Seitenruder, blechbeplankt**	**1-4**

Anm.: **Truppen-Ersatzteil-Liste** ist auf Tabellenseiten durch **Rotdruck** gekennzeichnet.

Unbefugte Verwendung ist strafbar und macht schadenersatzpflichtig

JFM-FTVDru
080441
SbKü

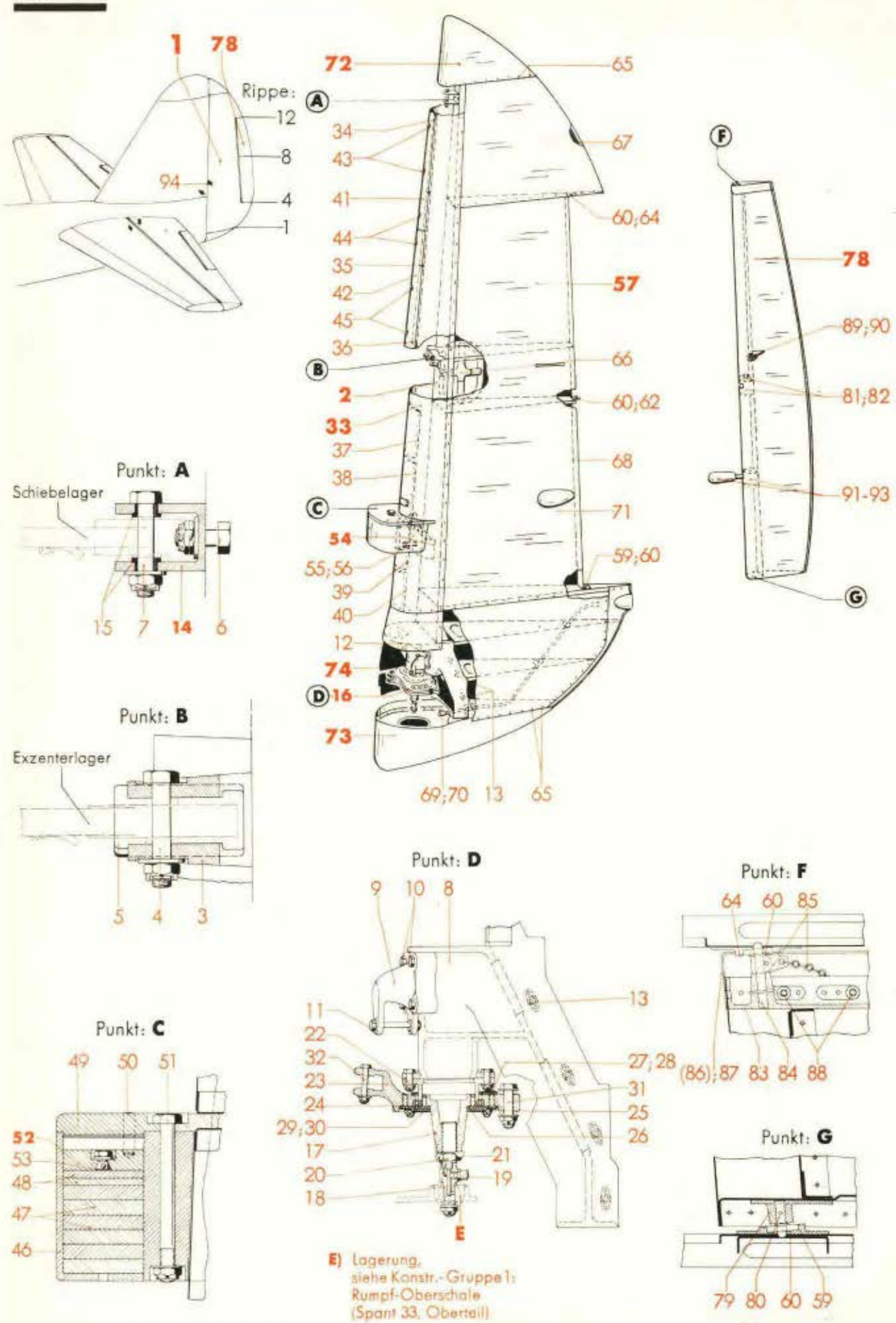

E) Lagerung, siehe Konstr.-Gruppe 1: Rumpf-Oberschale (Spant 33, Obertail)

Ausführung „Gc"

Ersatzteil-Liste **Ju 88**

Leitwerk

Seitenruder, blechbeplankt

Bau-Gruppe: **384**

Werkstoff	Stück	Benennung	Ersatzteil-Nr.	Bild: 1 Orts-Nr.	Bem.
	1	**Seitenruder, blechbeplankt, vollst.**	**88.384**	**1**	
	1	**Träger, vollst.** einschließlich Orts-Nr. 3-32	**88.384-01**	**2**	
	1	Lagerbock	88.383-0103	3	
		„ (Behelf)	88.383-0159		
	1	Vierkantbolzen, nicht abgesetzt — für Lagerung, mitten	6 x 32 Ju N 14158	4	
	2	Gummipuffer	88.383-01 H 01	5	
	2	Sechskantbolzen 6 ø, nicht abgesetzt — für Lagerung, oben	14 Ju N 113834	6	
	1	Vierkantbolzen, nicht abgesetzt — für Lagerung, oben	6 x 38 Ju N 14158	7	
	1	Verbindungsstück	88.383-0108	8	
	1	Ausleger	88.383-0106	9	
	4	Sechskantbolzen 6 ø, nicht abgesetzt — für Winkelhebel mit Stoßstange zur Seitenrudertrimmung	38 Ju N 113834	10	
	1	Sechskantbolzen 6 ø, nicht abgesetzt — für Winkelhebel mit Stoßstange zur Seitenrudertrimmung	56 Ju N 113834	11	
	4	Senkschraube	M 5 x 12 Ju N 14154	12	
	8	Flachrundschraube M 5	16 Ju N 110283	13	
	1	**Lagerbock (für Lagerung, oben), vollst.** einschließlich Orts-Nr. 15	**88.383-01 H 03**	**14**	
	2	Buchse mit Bund	6 x 8 Ju N 17001	15	
	1	**Ruderantrieb, vollst.** einschließlich Orts-Nr. 17-32	**88.384-01 H 03**	**16**	
	1	Lagerstück	88.384-0111	17	
		„ (Behelf)	88.384-0120		
	1	Lagerbolzen 101,5 lang, mit eingepreßtem Stopfen	88.384-0112/..	18	
	1	Druckschmierkopf	A 10 DIN Kr 1411	19	
	1	Niedrige Sechskantmutter M 16 x 1,5	88.384-0116	20	aus DIN Kr 752
	1	Sicherungsscheibe 34/16,5 ø x 0,75 stark	88.384-0117	21	
	6	Sechskantbolzen 6 ø, nicht abgesetzt	22 Ju N 113834	22	
	1	Seilscheibe	88.383-0603	23	
	1	Querkugellager mit kleinen Kugeln	D 60 DIN L 89	24	
	1	Ring 106/72 ø x 2 stark	88.383-0605	25	
	1	„ 66/40 ø x 2 „	88.384-0113	26	
	1	Dichtungsring 106/66 ø x 2 stark	88.385-0612	27	
	1	Scheibe 106/70 ø x 0,6 stark	88.385-0609	28	
	1	Dichtungsring 76/39 ø x 2 stark	88.384-0118	29	
	1	Scheibe 106/50 ø x 0,6 stark	88.384-0114	30	
	1	Zweikantbolzen 10 ø h 8 x 42 lang, abgesetzt	88.383-0607	31	
	1	Sechskantbolzen 6 ø, nicht abgesetzt	38 Ju N 113834	32	

Unbefugte Verwendung ist strafbar und macht schadenersatzpflichtig

JFM-FTVDru 250241 ShGeKü

Seitenruder, blechbeplankt

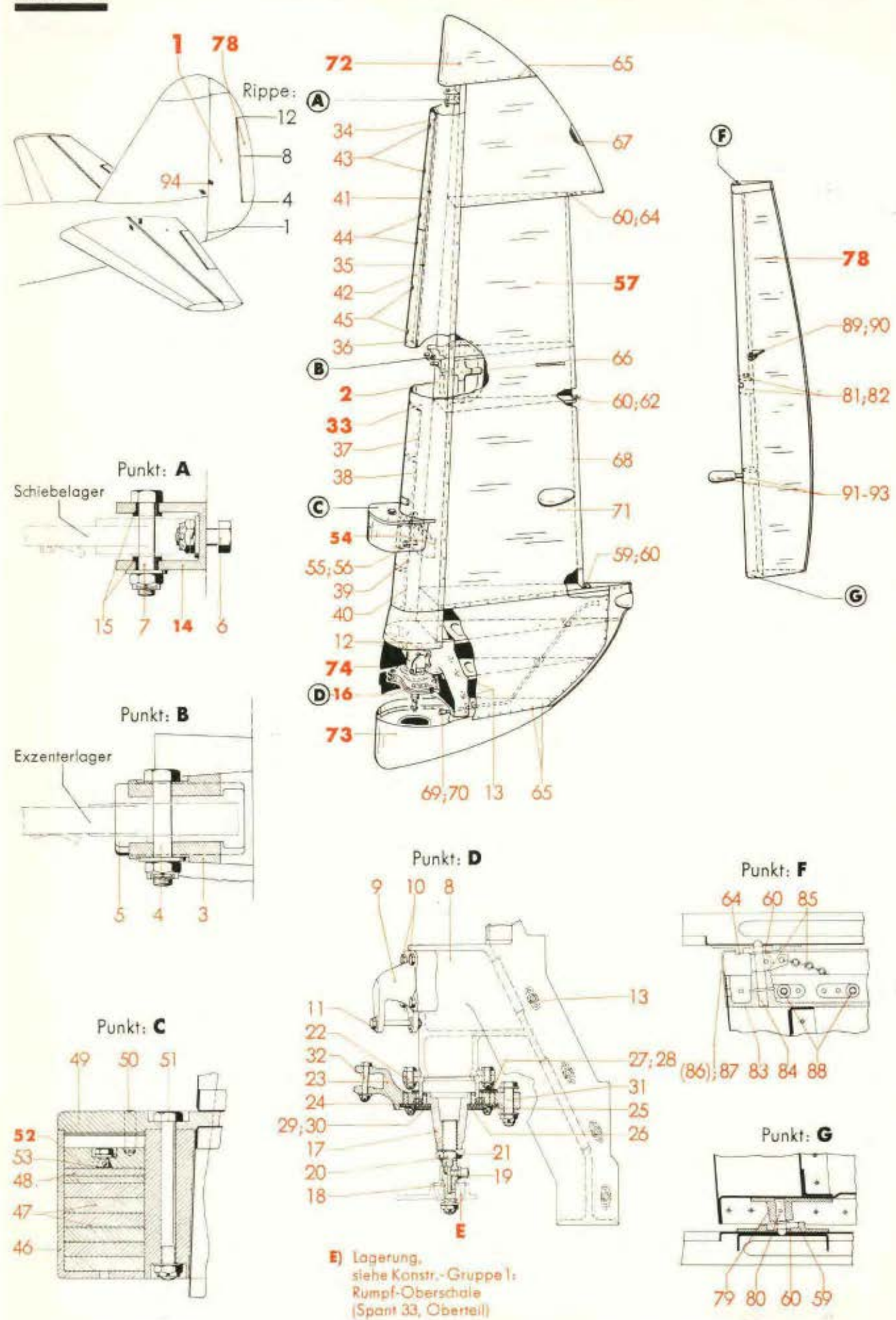

E) Lagerung, siehe Konstr.-Gruppe 1: Rumpf-Oberschale (Spant 33, Oberteil)

Werkstoff	Stück	Benennung		Ersatzteil-Nr.	Bild: 1 Orts-Nr.	Bem.
	1	**Stirnkappe, vollst.** einschließlich Orts-Nr. 34-56		**88.384-02**	**33**	
	1	Ausgleich-Befestigungsstück		88.384-0244	34	
	1	„		88.384-0243	35	
	1	„		88.384-0242	36	
	1	Ausgleichplatte 160 lang		88.384-0227	37	
	1	„ 150 „		88.384-0226	38	
	1	„ 140 „		88.384-0225	39	
	1	„ 130 „		88.384-0224	40	
	1	Ausgleichgewicht, oben		88.384-0202	41	
		„ „ (Behelf)		88.384-0241		
	1	„ unten		88.384-0201	42	
		„ „ (Behelf)		88.384-0240		
	2	Stiftschraube M 6 x 38 lang		88.384-0228	43	
	2	„ M 6 x 44 „		88.384-0229	44	
	2	„ M 6 x 47 „		88.384-0230	45	
	1	Ausgleichgewicht	veränderliches Ausgleichgewicht	88.383-0203	46	
	6	Gewichtsscheibe 54,9 ø x 10 stark		88.383-0205	47	
	3	Gewichtsscheibe 54,9 ø x 5 stark		88.383-0206	48	
	1	Halteplatte (Deckel)		88.384-0206	49	
		„ („) (Behelf)		88.384-0245		
	2	Zylinderstift		8 h 8 x 28 DIN 7	50	
	1	Sechskantschraube		M 10 x 110 DIN 931[1]	51	
	1	**Klemmscheibe, vollst.** einschließlich Orts-Nr. 53		**88.383-02 H 01**	**52**	
	1	Kegelsenkschraube M 6 x 13,5 lang		88.383-0239	53	
	1	**Lagerung für Federpaket, vollst.** einschließlich Orts-Nr. 55 und 56		**88.384-02 H 01**	**54**	
	1	Sechskantbolzen mit Bund 6 ø h 8 x 65 lang, nicht abgesetzt		88.383-0244	55	
	1	Annietmutter M 6		88.383-0246	56	
	1	**Hinteres Ruderteil, vollst.** einschließlich Orts-Nr. 58-71		**88.384-03**	**57**	
		Rippe 4: hierzu Orts-Nr. 59 und 60			**58**	aus Stkl. 88.384-03 H 01
	1	Lager		88.384-0351	59	
	1	Kugellager, ballig, mit Einstellring		R 5-17 DIN L 89	60	
		Rippe 8: hierzu Orts-Nr. 60 und 62			**61**	aus Stkl. 88.384-03 H 02
	1	Ausleger		88.383-0727	62	

[1] Aus Flußstahl (bei Bestellung angeben)

Unbefugte Verwendung ist strafbar und macht schadenersatzpflichtig

JFM-FTVDru 250241 ShGeKü

Seitenruder, blechbeplankt

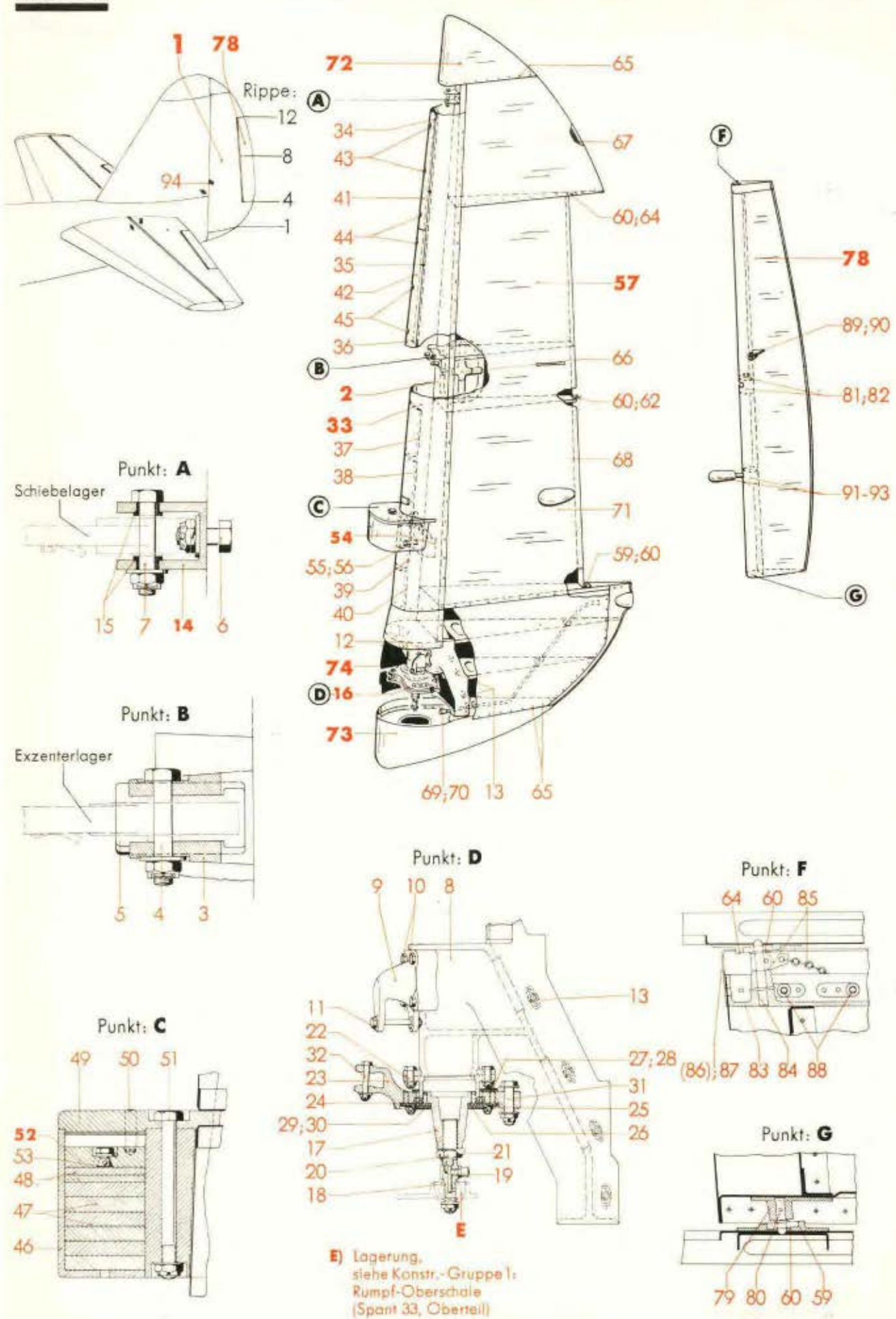

E) Lagerung, siehe Konstr.-Gruppe 1: Rumpf-Oberschale (Spant 33, Oberteil)

Werkstoff	Stück	Benennung	Ersatzteil-Nr.	Bild: 1 Orts-Nr.	Bem.
		Rippe 12:		**63**	aus Stkl. 88.384-03 H 03
		hierzu Orts-Nr. 60 und 64			
	1	Lager	88.352-0902	64	
		„ (Behelf)	88.352-0915		
	22	Flachrundschraube M 5 (für Endkappe, oben und unten)	12 Ju N 110283	65	
	1	Handlochdeckel	100 x 160 Ju N 16409	66	
	Nach Bedarf	Keilschiene (Preßprofil R 88.323-0301)		67	
		„ (Behelf)	88.384-0370		
	1	Abschlußträger	88.384-03 H 06	68	
	1	Füllstück	88.384-0380	69	a. 12 Ju N 15011
	1	Rohrschelle (ohne Schraube)	14 Ju N 15806	70	
	Nach Bedarf	Hautblech 0,4 mm dick		71	
	1	**Endkappe, oben**	**88.384-04**	**72**	
	1	**Endkappe, unten**	**88.384-05**	**73**	
	1	**Verkleidung für Ruderantrieb, vollst.**	**88.384-07**	**74**	
		einschließlich Orts-Nr. 75-77			
	1	Verkleidungsblech, links, einbaufertig	88.384-0701/..	(75)	
	1	„ rechts, „	88.384-0702/..	(76)	
	2	Flachrundschraube M 5	12 Ju N 110283	(77)	
	1	**Hilfsruder (Trimmklappe), vollst.**	**88.383-10**	**78**	
		einschließlich Orts-Nr. 79-93			
	1	Lager — Lagerung, unten (an Rippe 4)	88.383-1002	79	
		„ (Behelf) — Lagerung, unten (an Rippe 4)	88.383-1061	79	
	1	Bolzen ohne Kopf 5 ø h 8 x 20 lang — Lagerung, unten (an Rippe 4)	88.383-1007	80	
	1	Lagerschale — Lagerung, mitten (an Rippe 8)	88.383-1005	81	
		„ (Behelf) — Lagerung, mitten (an Rippe 8)	88.383-10 H 04	81	
	1	Bolzen mit Bund 5 ø h 8 x 40 lang — Lagerung, mitten (an Rippe 8)	88.383-1006	82	
	1	Lager — Lagerung, oben (an Rippe 12)	88.383-1003	83	
		„ (Behelf) — Lagerung, oben (an Rippe 12)	88.383-10 H 02	83	
	1	Bolzen ohne Kopf 5 ø h 8 x 37 lang — Lagerung, oben (an Rippe 12)	88.383-1008	84	
	1	Sicherungskette — Lagerung, oben (an Rippe 12)	88.383-10 H 01	85	
	1	Verkleidungsblech, links — Endkappe — Lagerung, oben (an Rippe 12)	88.383-1015	86	
	1	Verkleidungsblech, rechts — Endkappe — Lagerung, oben (an Rippe 12)	88.383-1014	87	
	4	Flachrundschraube M 4 — Lagerung, oben (an Rippe 12)	12 Ju N 110282	88	

Unbefugte Verwendung ist strafbar und macht schadenersatzpflichtig

Seitenruder, blechbeplankt

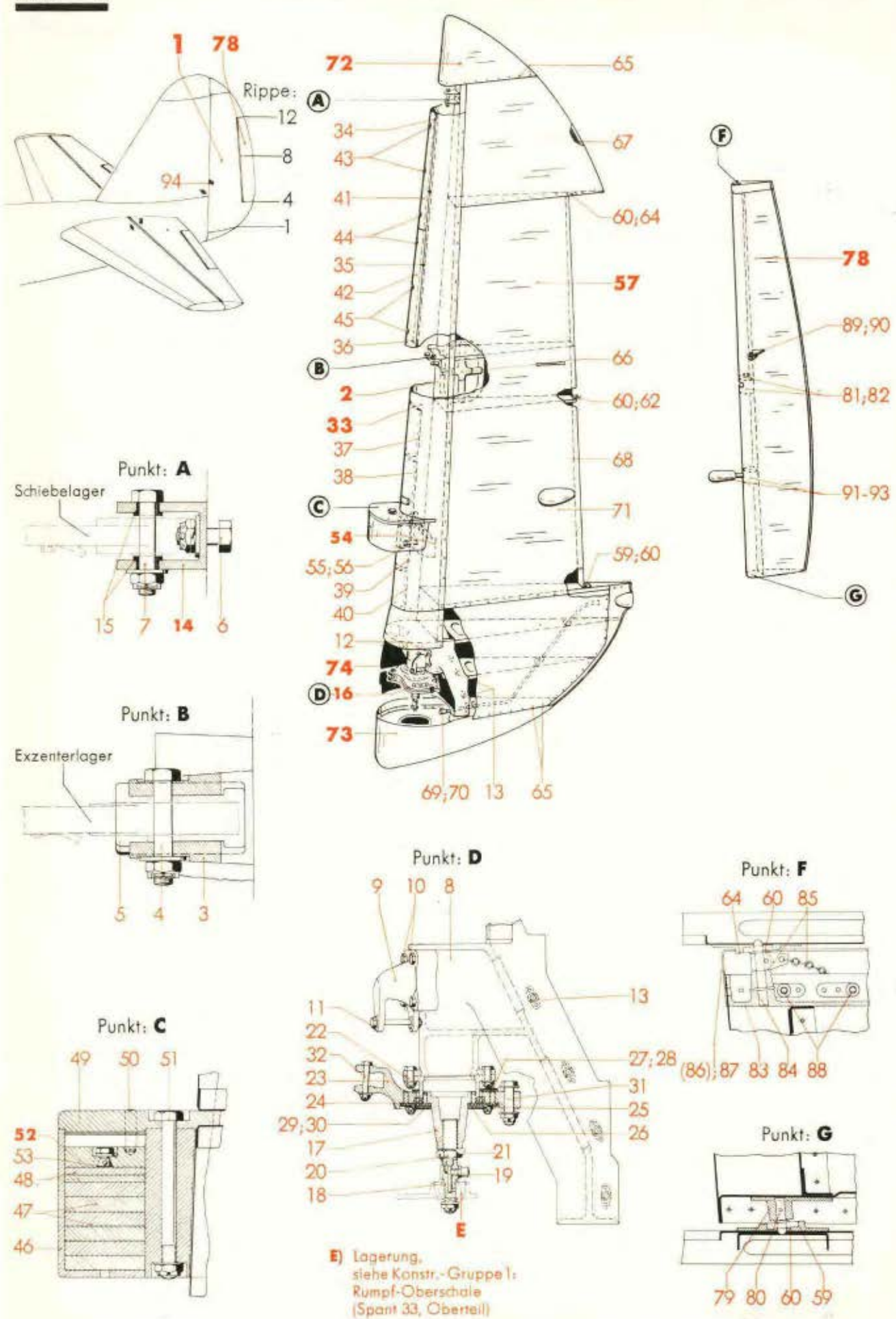

E) Lagerung, siehe Konstr.-Gruppe 1: Rumpf-Oberschale (Spant 33, Oberteil)

Ausführung

„Gc"

Ersatzteil-Liste **Ju 88**	Leitwerk **Seitenruder, blechbeplankt**	Bau-Gruppe: **384** Seite: 4

Werkstoff	Stück	Benennung		Ersatzteil-Nr.	Bild: 1 Orts-Nr.	Bem.
	1	Hebel	für Betätigung des Hilfsruders	88.383-1001	89	
		„ (Behelf)		88.383-1060		
	1	Linsenbolzen 5 ø f 8 x 20 lang, nicht abgesetzt		88.356-0908	90	
	1	Lagerschale	Lagerung des Ausgleichgewichtes	88.383-1045	91	
		„ (Behelf)		88.383-10 H 05		
	1	Bolzen ohne Kopf 8 ø h 8 x 78 lang		88.383-1046	92	
	1	Ausgleichgewicht		88.383-1047	93	
	1	Halbfabrikatschild (ohne Beschriftung)		A Ju N 16620	94	aus Stkl. 88.384-09

Unbefugte Verwendung ist strafbar und macht schadenersatzpflichtig

JFM-FTVDru
250241
ShGeKü

1483

Ju 88 A-4

Ersatzteil-Liste

Konstruktions-Gruppe

4

Steuerwerk

JUNKERS FLUGZEUG- UND -MOTORENWERKE AG. DESSAU

Der Reichsminister der Luftfahrt und
Oberbefehlshaber der Luftwaffe
Generalluftzeugmeister

Nr. LC 2/V - 10222/41/75

Berlin, den 21. Juni 1941

Diese Druckschrift: **Ju 88 A-4 Ersatzteil-Liste,** Ausgabe 1941, gilt als vorläufige Ersatzteil-Liste.

I. A.

gez. **Gebauer**
Flieger-Oberstabsingenieur
und Gruppenleiter

Zur Beachtung!

Die vorliegende **Ju 88 A-4 Ersatzteil-Liste** enthält gleichzeitig das Baumuster Ju 88 A-8, das sich nur durch geringe Abweichungen vom Grundmuster Ju 88 A-4 unterscheidet (siehe fettumrandete Baureihen der Baugruppen-Gesamtübersicht).

Für **Ju 88 A-1, A-5** enthält eine besondere **Ersatzteil-Liste** gleichzeitig die Baumuster Ju 88 A-3, A-6, A-7; letztere unterscheiden sich wiederum nur durch geringe Abweichungen vom Grundmuster Ju 88 A-1, A-5.

Die weitere Verwendung der Baugruppen der Ju 88 A-4 Ersatzteil-Liste für die übrigen Baureihen der Ju 88 ist ebenfalls aus der **Baugruppen-Gesamtübersicht** zu ersehen.

Das Auffinden und Vorkommen der Ersatzteil-Nr. in den Baugruppen der Baureihen A-1, A-3 bis A-8 ist aus der **Schlüssel-Liste der Ersatzteilnummern** zu entnehmen. Darüber hinaus wird daselbst auf das Vorhandensein in den Vorratssätzen (Plan- und Reparaturwerksbevorratung) durch entsprechende Schlüsselzahlen (1-6) hingewiesen.

Inhaltsübersicht*)

Gliederung der Ersatzteil-Liste

Konstruktions-Gruppen:		Anhang:
1 Rumpfwerk	6 Triebwerks-Gerüst	A Normteil-Liste
2 Fahrwerk	und -Verkleidung	B Ausrüstungs-Geräteliste
3 Leitwerk	7 Triebwerksanlage	C Elt-Geräteliste
4 Steuerwerk	8 Triebwerksbehälter	D Auswärtsteil-Liste
5 Tragwerk	9 Ausrüstung	

Untergliederung in Baugruppen siehe auf der entsprechenden **Baugruppen - Gesamtübersicht.** Die **weitere Unterteilung der Baugruppen** ist auf dem jeweiligen **Inhaltsverzeichnis** zu ersehen.

*) Titelei, .. h. Titelblatt, Erklärungen, Berichtigungen usw. befinden sich jeweils am Anfang eines Ersatzteillisten-Einbandes.

Sämtliche Angaben bleiben unser Eigentum und dürfen nur für Betrieb, Wartung und Ausbesserung von Junkers-Flugzeugen benutzt werden. Wir behalten uns vor, jede andere Benutzung und Mitteilung an Dritte zivil- und strafrechtlich zu verfolgen. Etwaige bestehende Geheimhaltungsbestimmungen sind zu beachten.
Copyright 1941 by Junkers Flugzeug- und -Motorenwerke Aktiengesellschaft, Dessau.

Manuskript (Bild und Text): JFM-FTVDru

Satz und Druck: Gebr. Feyl, Berlin SW 68

Baugruppen-Gesamtübersicht*)

Baugruppen-Benennung	Baureihe und Baugruppen-Kennziffer										
	A-1	A-3	**A-4**	A-5	A-6	A-7	A-8	A-9 [5]	A-10 [5]	A-11 [5]	A-14
Steuerung im Rumpf	403 [1] 404 [2]	405	408 (404)	404		405	408 (404)	404		408 (404)	404
„ „ **Höhenleitwerk**	413										
„ „ **Seitenleitwerk** [3]	421										
„ „ „ [4]	422										
„ „ **linken Flügel**	432										
„ „ **rechten Flügel**	442										
„ „ **linken Querruder**	45										
„ **für Sturzflugbremse, links**	460		462	460			462	460		462	460
„ „ „ **rechts**	470		472	470			472	470		472	470

Baugruppen-Benennung	Baureihe und Baugruppen-Kennziffer										
	B-1	B-2	B-3	C-1 [6]	C-2 [6]	C-4 [6]	C-5 [6]	C-6 [7]	C-7 [6]	D-1	D-2
Steuerung im Rumpf	406	407	406	404				408 (404)	404	408 (404)	404
„ „ **Höhenleitwerk**	415	48 49	415	413						417	
„ „ **Seitenleitwerk** [3]	—	—	—	421							
„ „ „ [4]	425			422							
„ „ **linken Flügel**	435	437	435	432							
„ „ **rechten Flügel**	445	446	445	442							
„ „ **linken Querruder**	45	451	45								
„ **für Sturzflugbremse, links**	461		460					462	460	—	—
„ „ „ **rechts**	471		470					472	470	—	—

[1] Alte Ausführung: Stoßstange zwischen Steuersäule mit Griff und Hebelwelle für Höhenruder beiderseits mit Ösenköpfen
[2] Neue Ausführung: Stoßstange zwischen Steuersäule mit Griff und Hebelwelle für Höhenruder beiderseits mit Gabelköpfen
[3] Ausführung für stoffbespanntes Ruder (nur teilweise eingebaut)
[4] Ausführung für blechbeplanktes Ruder
[5] Mit Umbau nach UZ-Liste 8800-94376
[6] „ „ „ „ 8800-92929
[7] „ „ „ „ 8800-94398

*) Anm.: Nur die **Baugruppen der fettumrandeten Baureihen** sind in dieser **Ju 88 A-4 Ersatzteil-Liste** enthalten.
Bei **gleichen Baugruppen** jeweils **gleiche Farbkennzeichnung.**

Unbefugte Verwendung ist strafbar und macht schadenersatzpflichtig

JFM-FTVDru 190741 SbWk

Ausführung „Gc"

Ersatzteil-Liste
Ju 88

Schlüssel-Liste der Ersatzteil-Nummern

Konstr.-Gruppe: 4

Seite: 1

Zur Beachtung!

In dieser Schlüssel-Liste sind folgende Ersatzteil-Nr. der Konstr.-Gruppe 2 zusammengestellt:

a) sämtliche Baugruppen, Zwischengruppen, Untergruppen und Hilfsgruppen
b) Wiederholungsteile
c) Einzelteile aus Hilfsgruppen
d) Teile der Plan- und Reparaturwerksbevorratung

Fehlende Ersatzteil-Nr. von Einzelteilen siehe bei der jeweiligen Untergruppe in der Aufteilung.

Kennzeichnung der Teile für Bevorratung:

1 = Planbevorratung
2 = Reparaturwerksbevorratung
3 = Plan- und Reparaturwerksbevorratung
4 = Triebwerksteile in der Planbevorratung
5 = " " " " Reparaturwerksbevorratung
6 = " " " " Plan- und Reparaturwerksbevorratung

Unbefugte Verwendung ist strafbar und macht schadenersatzpflichtig

Ersatzteil-Nr.	Baureihe A-1	A-3	A-4	A-5	A-6	A-7	A-8	Vorkommen Baugruppe/ Bild/Orts-Nr.
Auswärtsteile:								
								Lief.:
Nr. 768								404/4/82
								403/ 408/ s. B.-Gr. 404
8-2793 A-2	1		1					404/11/62 EC
								408/1/17
								403/ 405/ s. B.-Gr. 404
8-3003 B-2	1							404/3/40
								403/ 405/ s. B.-Gr. 404
8-3003 C-1			1					408/1/16 EC
8-3023 A-1	1		1					404/11/61 EC
								403/ 405/ 408/ s. B.-Gr. 404
8-3030 A-2	1		1					460/2/20 EC
								462/2/20
8-3047 B-1	1		1					413/1/36 EC
								413/2/96
F 3057 B								404/4/2 Teves
								" /10/21
								403/ 405/ s. B.-Gr. 404
F 3057 C								408/1/2 Teves
8-3217 B-1	1		1					460/3/35 EC
								462/3/35
8-3217 C-1	1		1					406/3/35 EC
								462/3/35

Ersatzteil-Nr.	Baureihe A-1	A-3	A-4	A-5	A-6	A-7	A-8	Vorkommen Baugruppe/ Bild/Orts-Nr.
								Lief.:
8-3715 A-2	1		1					404/10/2 EC
								" /4/1
								403/ 405/ 408/ s. B.-Gr. 404
8-3729 C-1	1							404/4/4 EC
								403/ 405/ s. B.-Gr. 404
8-3729 D-1			1					408/1/3 EC
18-502.01-U 01								413/2/58 MWN
18-502.01-17								" /2/55 "
18-502.01-46								" /2/59 "
18-502.02								" /2/63 "
19-5826 A								404/11/16
								403/ 405/ 408/ s. B.-Gr. 404
19-5826 A								413/2/95
								460/3/33
								462/3/33
19-5826 B								413/2/83
124-935 A								404/8/72
								405/ 408/ s. B.-Gr. 404
127-215 A								404/4/81
								403/ 405/ 408/ s. B.-Gr. 404

JFM-FTVDru 200741 Sb

Schlüssel-Liste der Ersatzteil-Nummern

Ersatzteil-Liste **Ju 88**

Ausführung „Gc"

Spezialteile:

Ersatzteil-Nr.	Baureihe A-1	A-3	A-4	A-5	A-6	A-7	A-8	Vorkommen Baugruppe/Bild/Orts-Nr.
8840-1301	2							—
-1302	2							—
-1401	2							404/10/75 405/5/20 403/ 408/ s. B.-Gr. 404
-1404	2							404/10/80 403/ 408/ s. B.-Gr. 404
-1502	3							—
-1503								403/2/76 404/8/92 „ /9/46 „ /10/71a,85 „ /13/37 „ /14/9 405/2/60 „ /5/30 408/ s. B.-Gr. 404
-4701	2							404/13/31 403/ 405/ 408/ s. B.-Gr. 404
-4803								404/13/30 403/ 405/ 408/ s. B.-Gr. 404
8845								45/1/1
8845-02	3							„ /1/2
-0201	2							„ /1/3
-0202	2							„ /1/5
-0220	2							„ /1/5
-03								„ /1/20
-0402								„ /1/19
-0410								„ /1/19
-05	1							„ /1/14
88.133-0607								125/13/22 404/12/4 403/ 405/ 408/ s. B.-Gr. 404
88.361-2105								404/14/43 403/ 405/ 408/ s. B.-Gr. 404
88.400-0404								404/13/38 „ /14/10 403/ 405/ 408/ s. B.-Gr. 404
-08	1							404/1/36 „ /9/33 403/ 408/ s. B.-Gr. 404
-0801	2							—
-0903	2							404/9/39 403/ 408/ s. B.-Gr. 404
-0905								404/9/38 403/ 408/ s. B.-Gr. 404
-1105								404/10/40 403/ 405/ 408/ s. B.-Gr. 404
-4804	2							404/14/3 403/ 405/ 408/ s. B.-Gr. 404
-101.14	2							403/1/12 404/10/61 408/ s. B.-Gr. 404
88.403								403/1/1

Kennzeichnung der Teile für Bevorratung:

1 = Planbevorratung
2 = Reparaturwerksbevorratung
3 = Plan- und Reparaturwerksbevorratung
4 = Triebwerksteile in der Planbevorratung
5 = „ „ „ Reparaturwerksbevorratung
6 = „ „ „ Plan- und Reparaturwerksbevorratung

Unbefugte Verwendung ist strafbar und macht schadenersatzpflichtig

JFM-FTVDru 200741 Sb

Ersatzteil-Nr.	Baureihe A-1	A-3	A-4	A-5	A-6	A-7	A-8	Vorkommen Baugruppe/ Bild/Orts-Nr.
88.403-Z01	2							403/1/2 „ /2/1 405/ s. B.-Gr. 403
-Z02	1							404/7/58 „ /11/1 403/ 405/ 408/ s. B.-Gr. 404
-01	1							403/2/2 405/ s. B.-Gr. 403
-01 H01								403/2/10 405/ s. B.-Gr. 403
-0102	1							403/2/13 405/ s. B.-Gr. 403
-0103	3		1					403/2/11 404/8/14 405/ 408/ s. B.-Gr. 404
-0104	3							403/2/14 405/ s. B.-Gr. 403
-0105								403/2/15 404/8/25 405/ 408/ s. B.-Gr. 404
-0106								403/2/26 405/ s. B.-Gr. 403
-0107								403/2/21 404/8/30 405/ 408/ s. B.-Gr. 404
-0109	1							403/2/7 405/ s. B.-Gr. 403
-0112	1							403/2/4 404/8/4 405/ 408/ s. B.-Gr. 404
-0114								403/2/9 405/ s. B.-Gr. 403

Ersatzteil-Nr.	Baureihe A-1	A-3	A-4	A-5	A-6	A-7	A-8	Vorkommen Baugruppe/ Bild/Orts-Nr.
88.403-0115								403/2/66 404/8/82 405/2/49 408/ s. B.-Gr. 404
-0116								403/2/30 404/8/44 405/2/42 408/ s. B.-Gr. 404
-0117								403/2/29 404/8/43 405/2/41 408/ s. B.-Gr. 404
-0118								403/2/5 404/8/12 405/ 408/ s. B.-Gr. 404
-0119								403/2/12 404/8/41 405/ 408/ s. B.-Gr. 404
-0121								403/2/34 404/8/48 405/ 408/ s. B.-Gr. 404
-0123								403/2/18 404/8/29 405/ 408/ s. B.-Gr. 404
-0124								403/2/28 404/8/16 405/ 408/ s. B.-Gr. 404

Kennzeichnung der Teile für Bevorratung:

1 = Planbevorratung
2 = Reparaturwerksbevorratung
3 = Plan- und Reparaturwerksbevorratung
4 = Triebwerksteile in der Planbevorratung
5 = „ „ „ Reparaturwerksbevorratung
6 = „ „ „ Plan- und Reparaturwerksbevorratung

Unbefugte Verwendung ist strafbar und macht schadenersatzpflichtig

Schlüssel-Liste der Ersatzteil-Nummern

Ersatzteil-Nr.	Baureihe A-1	A-3	A-4	A-5	A-6	A-7	A-8	Vorkommen Baugruppe/ Bild/Orts-Nr.
88.403-02	3		1					404/1/2 a „ /10/1 403/ 405/ 408/ s. B.-Gr. 404
-03	3		1					403/2/42 404/8/58 405/ 408/ s. B.-Gr. 404
-0320								403/2/17 404/8/28 405/ 408/ s. B.-Gr. 404
-04	3							—
-0401								403/2/64 404/8/80 405/ 408/ s. B.-Gr. 404
-0402								403/2/63 404/8/79 405/2/47 408/ s. B.-Gr. 404
-0403								403/2/74 404/8/90 „ /13/35 „ /14/7 405/ 408/ s. B.-Gr. 404
-0404								403/2/67 404/8/83 405/2/50 408/ s. B.-Gr. 404
-0420								403/2/64 404/8/80 405/ 408/ s. B.-Gr. 404
-0421								403/2/63 404/8/79 405/2/47 408/ s. B.-Gr. 404

Ersatzteil-Nr.	Baureihe A-1	A-3	A-4	A-5	A-6	A-7	A-8	Vorkommen Baugruppe/ Bild/Orts-Nr.
88.403-05	3							404/1/2b „ /10/6 403/ 405/ 408/ s. B.-Gr. 404
-06	1							404/1/34 „ /9/1 403/ 408/ s. B.-Gr. 404
-0612	2							404/9/12 403/ 408/ s. B.-Gr. 404
-07	3							404/1/35 404/9/16 403/ 408/ s. B.-Gr. 404
-0703	2							404/9/26 403/ 408/ s. B.-Gr. 404
-0706	2							404/9/26 403/ 408/ s. B.-Gr. 404
-09	3		1					404/1/37 „ /9/37 403/ 408/ s. B.-Gr. 404
-1101	1							404/10/34 403/ 405/ 408/ s. B.-Gr. 404
-1102								404/10/24 403/ 405/ 408/ s. B.-Gr. 404
-1104								404/10/43 403/ 405/ 408/ s. B.-Gr. 404

Kennzeichnung der Teile für Bevorratung:

1 = Planbevorratung
2 = Reparaturwerksbevorratung
3 = Plan- und Reparaturwerksbevorratung
4 = Triebwerksteile in der Planbevorratung
5 = „ „ „ Reparaturwerksbevorratung
6 = „ „ „ Plan- und Reparaturwerksbevorratung

Unbefugte Verwendung ist strafbar und macht schadenersatzpflichtig

Ersatzteil-Nr.	Baureihe A-1	A-3	A-4	A-5	A-6	A-7	A-8	Vorkommen Baugruppe/ Bild/Orts-Nr.
88.403-1105								404/10/41
								403/ 405/ 408/ s. B.-Gr. 404
-1106								404/10/38
								403/ 405/ 408/ s. B.-Gr. 404
-1107	1							404/10/39
								403/ 405/ 408/ s. B.-Gr. 404
-1108								404/10/32
								403/ 405/ 408/ s. B.-Gr. 404
-1109								404/10/23
								403/ 405/ 408/ s. B.-Gr. 404
-1120								404/10/40
								403/ 405/ 408/ s. B.-Gr. 404
-1121								404/10/23
								403/ 405/ 408/ s. B.-Gr. 404
-1122								404/10/38
								403/ 405/ 408/ s. B.-Gr. 404
-12								404/4/5
								403/ 405/ s. B.-Gr. 404
-1201								404/4/11
								408/1/10
								403/ 405/ s. B.-Gr. 404
-13	1							404/4/23
								403/ 405/ 408/ s. B.-Gr. 404

Ersatzteil-Nr.	Baureihe A-1	A-3	A-4	A-5	A-6	A-7	A-8	Vorkommen Baugruppe/ Bild/Orts-Nr.
88.403-14	1							404/4/35
								404/10/73
								403/ 408/ s. B.-Gr. 404
-1401	2							404/10/76
								403/ 408/ s. B.-Gr. 404
-1442								404/10/75
								405/5/20
								403/ 408/ s. B.-Gr. 404
-15	1							404/4/16
								403/ 405/ 408/ s. B.-Gr. 404
-16	1							404/4/33
								403/ 405/ 408/ s. B.-Gr. 404
-17	1							404/4/34
								403/ 405/ 408/ s. B.-Gr. 404
-18	1							404/4/79
								403/ 405/ 408/ s. B.-Gr. 404
-19	1							—
-20	1							404/4/70
								403/ 405/ 408/ s. B.-Gr. 404
-2001	2							—
-21	1							404/4/60
								403/ 405/ 408/ s. B.-Gr. 404

Kennzeichnung der Teile für Bevorratung:

1 = Planbevorratung
2 = Reparaturwerksbevorratung
3 = Plan- und Reparaturwerksbevorratung
4 = Triebwerksteile in der Planbevorratung
5 = " " " Reparaturwerksbevorratung
6 = " " " Plan- und Reparaturwerks-bevorratung

Unbefugte Verwendung ist strafbar und macht schadenersatzpflichtig

Schlüssel-Liste der Ersatzteil-Nummern

Ersatzteil-Nr.	Baureihe A-1	A-3	A-4	A-5	A-6	A-7	A-8	Vorkommen Baugruppe/ Bild/Orts-Nr.
88.403-23	1							404/4/80
								403/ 405/ 408/ s. B.-Gr. 404
-24	1		1					404/18/2
								404/23/58
								403/ 405/ 408/ s. B.-Gr. 404
-2402	2							404/23/67,74,76
								403/ 405/ 408/ s. B.-Gr. 404
								413/2/6, 19
								421/1/6
								422/1/6
-2403								404/23/62
								413/2/16
								403/ 405/ 408/ s. B.-Gr. 404
-2407	1							404/23/68,74,76
								403/ 405/ 408/ s. B.-Gr. 404
								413/2/7, 20
								421/1/7
								422/1/7
								432/6/19
-2408								404/23/61
								413/2/14
								403/ 405/ 408/ s. B.-Gr. 404
-2410	2							—
-2411								404/23/73
								403/ 405/ 408/ s. B.-Gr. 404
								432/6/31

Ersatzteil-Nr.	Baureihe A-1	A-3	A-4	A-5	A-6	A-7	A-8	Vorkommen Baugruppe/ Bild/Orts-Nr.
88.403-25	1		1					404/18/21
								„ /20/19
								„ /22/8
								„ /23/74
								403/ 405/ 408/ s. B.-Gr. 404
-2501	2							404/23/75
								403/ 405/ 408/ s. B.-Gr. 404
-26	1		1					404/22/6
								„ /23/76
								403/ 408/ s. B.-Gr. 404
								421/1/4
								422/1/4
-2601	2							404/23/77
								403/ 405/ 408/ s. B.-Gr. 404
-31	3							404/1/20
								„ /12/1
								403/ 405/ 408/ s. B.-Gr. 404
-31 H03								404/12/16,22,24
								403/ 405/ 408/ s. B.-Gr. 404
-31 H04								404/12/6
								403/ 405/ 408/ s. B.-Gr. 404
-31 H06								404/12/15
								403/ 405/ 408/ s. B.-Gr. 404

Kennzeichnung der Teile für Bevorratung:

1 = Planbevorratung
2 = Reparaturwerksbevorratung
3 = Plan- und Reparaturwerksbevorratung
4 = Triebwerksteile in der Planbevorratung
5 = „ „ „ Reparaturwerksbevorratung
6 = „ „ „ Plan- und Reparaturwerks-bevorratung

Unbefugte Verwendung ist strafbar und macht schadenersatzpflichtig

Junkers Flugzeug- und -Motorenwerke Aktiengesellschaft, Dessau
Juni 1941
JFM-FTVDru 200741 Sb

Ersatzteil-Nr.	Baureihe A-1	A-3	A-4	A-5	A-6	A-7	A-8	Vorkommen Baugruppe/ Bild/Orts-Nr.
88.403-3107								404/12/21, 25
								403/ 405/ 408/ s. B.-Gr. 404
-36	3							404/1/22
								„ /12/17
								403/ 405/ 408/ s. B.-Gr. 404
-36H02								404/12/23
								403/ 405/ 408/ s. B.-Gr. 404
-3601								404/12/18, 25
								403/ 405/ 408/ s. B.-Gr. 404
-3603								404/4/27
								„ /10/28
								„ /11/24, 43
								„ /12/9, 15, 16, 22, 23, 24, 26, 28, 29, 35,
								„ /13/9, 15,
								„ /14/17
								403/ 405/ 408/ s. B.-Gr. 404
								432/4/10, 18, 41, 47, 57
								„ /5/9, 20, 49, 59
-3604	1							404/12/10, 15, 16, 22, 23, 24, 26, 28, 29, 35,
								„ /13/10, 15
								„ /14/18
								403/ 405/ 408/ s. B.-Gr. 404
88.403-3604	1							421/1/18
								432/4/11, 19, 40, 47, 56
								„ /5/48, 58
-3605	1							404/9/42
								„ /10/19, 30
								„ /12/12, 15, 16, 22, 23, 24, 28, 29, 35
								„ /13/12, 15
								„ /23/35
								403/ 405/ 408/ s. B.-Gr. 404
								421/1/58
								422/1/54
								432/4/13, 43, 47, 59
								„ /5/62, 74, 92, 98
-42	3							404/1/33
								„ /12/25
								403/ 405/ 408/ s. B.-Gr. 404
-42H02								404/12/26, 29
								403/ 405/ 408/ s. B.-Gr. 404
-42H03								404/12/28
								403/ 405/ 408/ s. B.-Gr. 404

Kennzeichnung der Teile für Bevorratung:

1 = Planbevorratung
2 = Reparaturwerksbevorratung
3 = Plan- und Reparaturwerksbevorratung
4 = Triebwerksteile in der Planbevorratung
5 = „ „ „ Reparaturwerksbevorratung
6 = „ „ „ Plan- und Reparaturwerksbevorratung

Unbefugte Verwendung ist strafbar und macht schadenersatzpflichtig

Schlüssel-Liste der Ersatzteil-Nummern

Ersatzteil-Liste **Ju 88**

Ausführung „Gc"

Ersatzteil-Nr.	Baureihe A-1	A-3	A-4	A-5	A-6	A-7	A-8	Vorkommen Baugruppe/Bild/Orts-Nr.
88.403-46	3							404/2/24 „ /13/16 403/ 405/ 408/ s. B.-Gr. 404
-47	1							404/5/32 „ /13/29 403/ 405/ 408/ s. B.-Gr. 404
-48	1							404/3/13 „ /14/1 403/ 405/ 408/ s. B.-Gr. 404
-4801	2							404/14/2 403/ 405/ 408/ s. B.-Gr. 404
-4804	2							404/13/32 „ /14/4 403/ 405/ 408/ s. B.-Gr. 404
-4806	1							404/13/40 „ /14/12 403/ 405/ 408/ s. B.-Gr. 404
-4847								404/13/32 „ /14/4 403/ 405/ 408/ s. B.-Gr. 404
-49	1							404/6/8 „ /14/14 403/ 405/ 408/ s. B.-Gr. 404
-4901	2							—
-4904								404/6/13 „ /14/20 403/ 405/ 408/ s. B.-Gr. 404

Ersatzteil-Nr.	Baureihe A-1	A-3	A-4	A-5	A-6	A-7	A-8	Vorkommen Baugruppe/Bild/Orts-Nr.
88.403-51	3							404/2/12 403/ 405/ 408/ s. B.-Gr. 404
-52	3							404/5/11 403/ 405/ 408/ s. B.-Gr. 404
-5201								404/2/15 „ /3/4 „ /5/14 403/ 405/ 408/ s. B.-Gr. 404
-53	3							404/3/1 403/ 405/ 408/ s. B.-Gr. 404
-54	3							404/6/11 403/ 405/ 408/ s. B.-Gr. 404
-58	1							404/17/10 „ /18/17 „ /20/13 403/ 405/ 408/ s. B.-Gr. 404
-59	1							404/16/13 „ /17/2 „ /19/12 „ /20/2 403/ 405/ 408/ s. B.-Gr. 404
-5901	2							—

Kennzeichnung der Teile für Bevorratung:

1 = Planbevorratung
2 = Reparaturwerksbevorratung
3 = Plan- und Reparaturwerksbevorratung
4 = Triebwerksteile in der Planbevorratung
5 = „ „ „ Reparaturwerksbevorratung
6 = „ „ „ Plan- und Reparaturwerksbevorratung

Unbefugte Verwendung ist strafbar und macht schadenersatzpflichtig

JFM-FTVDru 200741 Sb

Ersatzteil-Nr.	Baureihe A-1	A-3	A-4	A-5	A-6	A-7	A-8	Vorkommen Baugruppe/Bild/Orts-Nr.
88.403-5902								404/15/8
								„ /16/5, 13
								„ /17/5
								„ /18/9
								„ /19/5
								„ /20/9
								403/ 405/ 408/ s. B.-Gr. 404
								413/1/12
								432/6/4
-60	1		1					404/18/6
								„ /19/2
								„ /20/6
								403/ 408/ s. B.-Gr. 404
								413/1/9
								432/6/1
-6001	2							—
-61	1							404/15/5
								„ /16/2
								„ /19/11
								„ /21/4
								„ /22/2
								403/ 405/ 408/ s. B.-Gr. 404
-6101	2							—
-63	1		1					404/15/1
								„ /23/1
								403/ 405/ 408/ s. B.-Gr. 404
-6301	2							404/23/2
								403/ 405/ 408/ s. B.-Gr. 404
-6302	2							404/23/27
								403/ 405/ 408/ s. B.-Gr. 404
-6304	2							404/23/40
								403/ 405/ 408/ s. B.-Gr. 404

Ersatzteil-Nr.	Baureihe A-1	A-3	A-4	A-5	A-6	A-7	A-8	Vorkommen Baugruppe/Bild/Orts-Nr.
88.403-6307								404/23/5, 23, 69, 74, 76
								403/ 405/ 408/ s. B.-Gr. 404
								413/2/5, 21
								421/1/8
								422/1/8
								432/6/23
-6326	1							404/23/8
								403/ 405/ 408/ s. B.-Gr. 404
-6331								45/1/8
								404/23/21, 70 74, 76
								403/ 405/ 408/ s. B.-Gr. 404
								413/2/8, 22
								421/1/9
								422/1/9
								432/6/24
-6332								404/15/3, 10, 11, 12, 14, 15
								„ /16/8, 11, 12, 14
								„ /17/8, 13
								„ /18/4, 10, 11, 13, 14, 24,
								„ /19/8, 10, 14, 15, 16

Kennzeichnung der Teile für Bevorratung:

1 = Planbevorratung
2 = Reparaturwerksbevorratung
3 = Plan- und Reparaturwerksbevorratung
4 = Triebwerksteile in der Planbevorratung
5 = „ „ „ Reparaturwerksbevorratung
6 = „ „ „ Plan- und Reparaturwerksbevorratung

Unbefugte Verwendung ist strafbar und macht schadenersatzpflichtig

Schlüssel-Liste der Ersatzteil-Nummern

Ersatzteil-Nr.	Baureihe A-1	A-3	A-4	A-5	A-6	A-7	A-8	Vorkommen Baugruppe/ Bild/Orts-Nr.
88.403-6332								404/20/4, 12, 16, 17, „ /21/2, 6, 7, 8, 10, 11 „ /22/4 „ /23/36, 52, 65 403/ 405/ 408/ s. B.-Gr. 404 413/1/14 421/1/20 422/1/27 432/6/6, 9, 11, 13
-64								404/17/7 403/ 405/ 408/ s. B.-Gr. 404
-65								404/20/12 403/ 405/ 408/ s. B.-Gr. 404
-66	1							404/16/10 „ /19/13 403/ 405/ 408/ s. B.-Gr. 404
-67								404/17/1 „ /20/1 403/ 405/ 408/ s. B.-Gr. 404
-68								404/20/10 403/ 405/ 408/ s. B.-Gr. 404
-70								404/18/1 403/ 405/ 408/ s. B.-Gr. 404
-71								404/22/7 403/ 405/ 408/ s. B.-Gr. 404
88.403-74	3							404/2/7 „ /13/1 403/ 405/ 408/ s. B.-Gr. 404
-74H01								404/13/6, 15 403/ 405/ 408/ s. B.-Gr. 404
-7401	2							404/13/2 403/ 405/ 408/ s. B.-Gr. 404
-80								404/15/2 „ /21/1 403/ 405/ 408/ s. B.-Gr. 404
-81								404/18/24 403/ 405/ 408/ s. B.-Gr. 404
-82								404/18/3 403/ 405/ 408/ s. B.-Gr. 404
-83								404/22/3 403/ 405/ 408/ s. B.-Gr. 404
-86								404/15/10 „ /21/6 403/ 405/ 408/ s. B.-Gr. 404

Kennzeichnung der Teile für Bevorratung:

1 = Planbevorratung
2 = Reparaturwerksbevorratung
3 = Plan- und Reparaturwerksbevorratung
4 = Triebwerksteile in der Planbevorratung
5 = „ „ „ Reparaturwerksbevorratung
6 = „ „ „ Plan- und Reparaturwerks-bevorratung

Unbefugte Verwendung ist strafbar und macht schadenersatzpflichtig

JFM-FTVDru 200741 Sb

Ersatzteil-Nr.	Baureihe A-1	A-3	A-4	A-5	A-6	A-7	A-8	Vorkommen Baugruppe/ Bild/Orts-Nr.
88.403-87								404/16/7
								403/ 405/ 408/ s. B.-Gr. 404
-88								404/19/10
								403/ 405/ 408/ s. B.-Gr. 404
-89								404/20/3
								403/ 405/ 408/ s. B.-Gr. 404
-91								404/15/11
								„ /18/10
								„ /21/7
								403/ 405/ 408/ s. B.-Gr. 404
-92								404/15/12
								„ /18/11
								„ /21/8
								403/ 405/ 408/ s. B.-Gr. 404
-93								404/19/7
								403/ 405/ 408/ s. B.-Gr. 404
-94								404/16/14
								„ /19/16
								403/ 405/ 408/ s. B.-Gr. 404
-95								404/20/16
								403/ 405/ 408/ s. B.-Gr. 404
-101	1							403/1/10
-101.01	2							403/1/11
								404/10/60
								405/6/2, 18
								408/ s. B.-Gr. 404
-101.02	2							403/1/13
								405/6/4

Ersatzteil-Nr.	Baureihe A-1	A-3	A-4	A-5	A-6	A-7	A-8	Vorkommen Baugruppe/ Bild/Orts-Nr.
88.403-101.13								403/1/17
								405/6/8
-101.14								403/1/12
								405/6/14
-101.15								413/2/49
-101.32								„ /2/50
-101.50								403/1/11
								404/10/60
								405/6/2, 18
								408/ s. B.-Gr. 404
-101.51								403/1/13
								405/6/4
-101.52								403/1/12
								404/10/61
								408/ s. B.-Gr. 404
-102.01	1							—
-104								403/1/
-106								„ /1/3
								405/ s. B.-Gr. 404
-107	1							404/1/39
								403/ 408/ s. B.-Gr. 404
-108	1							404/7/57
								„ /9/48
								403/ 408/ s. B.-Gr. 404
-109	1							404/1/23
								403/ 405/ 408/ s. B.-Gr. 404
-110	1							404/4/51
								403/ 405/ 408/ s. B.-Gr. 404

Kennzeichnung der Teile für Bevorratung:

1 = Planbevorratung
2 = Reparaturwerksbevorratung
3 = Plan- und Reparaturwerksbevorratung
4 = Triebwerksteile in der Planbevorratung
5 = „ „ „ Reparaturwerksbevorratung
6 = „ „ „ Plan- und Reparaturwerks-bevorratung

Unbefugte Verwendung ist strafbar und macht schadenersatzpflichtig

Schlüssel-Liste der Ersatzteil-Nummern

Ersatzteil-Liste **Ju 88**

Ausführung „Gc"

Ersatzteil-Nr.	Baureihe A-1	A-3	A-4	A-5	A-6	A-7	A-8	Vorkommen Baugruppe/ Bild/Orts-Nr.
88.403-113	1							404/7/59 403/ 405/ 408/ s. B.-Gr. 404
-113H01								404/7/67 403/ 405/ 408/ s. B.-Gr. 404
-114	1		1					404/2/1 „ /5/1 403/ 405/ 408/ s. B.-Gr. 404
-120								404/2/8-11, 20-23 „ /3/9-12, 41, 42 „ /5/7-10, 19-31 „ /6/9, 10 „ /9/47 „ /10/57, 58 72, 86 87 403/ 405/ 408/ s. B.-Gr. 404
-120H01								404/5/25 403/ 405/ 408/ s. B.-Gr. 404
-120H02								404/5/26 403/ 405/ 408/ s. B.-Gr. 404
-120.01								404/2/9 „ /5/8 403/ 405/ 408/ s. B.-Gr. 404
-120.02								404/5/24 „ /13/25 403/ 405/ 408/ s. B.-Gr. 404
88.403-120.03								404/2/21 „ /3/10 „ /5/20 403/ 405/ 408/ s. B.-Gr. 404
-120.04								404/5/30 403/ 405/ 408/ s. B.-Gr. 404
-120.05	1		1					404/5/29 403/ 405/ 408/ s. B.-Gr. 404
-120.06	2							404/5/25 403/ 405/ 408/ s. B.-Gr. 404
-120.07	2							404/5/26 403/ 405/ 408/ s. B.-Gr. 404
-120.25	1							404/3/41 403/ 405/ 408/ s. B.-Gr. 404
-121								404/15/9, 13, 16 „ /16/1, 16 „ /18/12, 15, 20, 23, 25 „ /19/1, 6 „ /20/20 „ 21/5,9 „ 22/1,9 403/ 405/ 408/ s. B.-Gr. 404

Kennzeichnung der Teile für Bevorratung:

1 = Planbevorratung
2 = Reparaturwerksbevorratung
3 = Plan- und Reparaturwerksbevorratung
4 = Triebwerksteile in der Planbevorratung
5 = „ „ „ Reparaturwerksbevorratung
6 = „ „ „ Plan- und Reparaturwerksbevorratung

Unbefugte Verwendung ist strafbar und macht schadenersatzpflichtig

JFM-FTVDru 200741 Sb

Ersatzteil-Nr.	Baureihe A-1	A-3	A-4	A-5	A-6	A-7	A-8	Vorkommen Baugruppe/Bild/Orts-Nr.
88.403-121.02	1							—
-121.03	1							—
-121.05	1							—
-121.07								404/15/9
								„ /21/5
								403/ 405/ 408/ s. B.-Gr. 404
-121.08								404/18/25
								403/ 405/ 408/ s. B.-Gr. 404
-121.09								404/15/13
								„ /18/12
								„ /21/9
								403/ 405/ 408/ s. B.-Gr. 404
-121.10								404/16/1
								„ /19/1
								„ /22/1
								403/ 405/ 408/ s. B.-Gr. 404
-121.13								404/15/16
								„ /16/6
								„ 18/15
								„ 19/6
								403/ 405/ 408/ s. B.-Gr. 404
-121.17								404/20/20
								403/ 405/ 408/ s. B.-Gr. 404
-121.18	1							404/18/20
								403/ 405/ 408/ s. B.-Gr. 404
-123	1							404/1/11
								„ /10/66
								403/ 405/ 408/ s. B.-Gr. 404

Ersatzteil-Nr.	Baureihe A-1	A-3	A-4	A-5	A-6	A-7	A-8	Vorkommen Baugruppe/Bild/Orts-Nr.
88.403-123.01	2							—
-124	1							404/1/12, 38
								„ /4/36
								„ /9/44
								„ /10/70, 85
								403/ 405/ 408/ s. B.-Gr. 404
-127.03								432/3/22, 25
-133	1							404/3/43
								„ /14/26
								403/ 405/ 408/ s. B.-Gr. 404
-133H01								404/14/27
								403/ 405/ 408/ s. B.-Gr. 404
-134	3		1					404/3/44
								„ /14/32
								403/ 405/ 408/ s. B.-Gr. 404
-134.02								404/14/35, 39
								403/ 405/ 408/ s. B.-Gr. 404
-134.03	1							404/14/36
								403/ 405/ 408/ s. B.-Gr. 404
-134.04								404/14/34, 39
								403/ 405/ 408/ s. B.-Gr. 404

Kennzeichnung der Teile für Bevorratung:

1 = Planbevorratung
2 = Reparaturwerksbevorratung
3 = Plan- und Reparaturwerksbevorratung
4 = Triebwerksteile in der Planbevorratung
5 = „ „ „ Reparaturwerksbevorratung
6 = „ „ „ Plan- und Reparaturwerks-bevorratung

Unbefugte Verwendung ist strafbar und macht schadenersatzpflichtig

Schlüssel-Liste der Ersatzteil-Nummern

Ersatzteil-Nr.	Baureihe A-1	A-3	A-4	A-5	A-6	A-7	A-8	Vorkommen Baugruppe/Bild/Orts-Nr.
88.403-134.05								404/14/33, 39 403/ 405/ 408/ s. B.-Gr. 404
-135	3		1					404/3/45 „ /14/39 403/ 405/ 408/ s. B.-Gr. 404
-140								404/3/23 403/ 405/ 408/ s. B.-Gr. 404
-140.01	2							—
-140.02	2							404/3/30 403/ 405/ 408/ s. B.-Gr. 404
-143								404/15/15 „ /18/14 „ /21/11 403/ 405/ 408/ s. B.-Gr. 404
-144								404/16/12 „ /19/15 403/ 405/ 408/ s. B.-Gr. 404
-146								404/17/14 403/ 405/ 408/ s. B.-Gr. 404
-147								404/20/18 403/ 405/ 408/ s. B.-Gr. 404
-148								404/18/22 403/ 405/ 408/ s. B.-Gr. 404
-149								421/1/3 422/1/3
-150								421/1/13 422/1/13

Ersatzteil-Nr.	Baureihe A-1	A-3	A-4	A-5	A-6	A-7	A-8	Vorkommen Baugruppe/Bild/Orts-Nr.
88.403-151	1							404/11/2 403/ 405/ 408/ s. B.-Gr. 404
-151.01	2							404/11/3 403/ 405/ 408/ s. B.-Gr. 404
-152	1							404/11/19 403/ 405/ 408/ s. B.-Gr. 404
-152H01								404/11/20 403/ 405/ 408/ s. B.-Gr. 404
-152.01	2							404/11/20 403/ 405/ 408/ s. B.-Gr. 404
-152.06								404/7/64 „ /11/30, 43 403/ 405/ 408/ s. B.-Gr. 404
-152.07								404/7/61 „ /11/29, 43 403/ 405/ 408/ s. B.-Gr. 404
-152.08								404/7/62 „ /11/28, 43 403/ 405/ 408/ s. B.-Gr. 404

Kennzeichnung der Teile für Bevorratung:

1 = Planbevorratung
2 = Reparaturwerksbevorratung
3 = Plan- und Reparaturwerksbevorratung
4 = Triebwerksteile in der Planbevorratung
5 = „ „ „ Reparaturwerksbevorratung
6 = „ „ „ Plan- und Reparaturwerksbevorratung

Unbefugte Verwendung ist strafbar und macht schadenersatzpflichtig

Junkers Flugzeug- und -Motorenwerke Aktiengesellschaft, Dessau

Juni 1941

JFM-FTVDru 200741 Sb

Ersatzteil-Nr.	Baureihe A-1	A-3	A-4	A-5	A-6	A-7	A-8	Vorkommen Baugruppe/Bild/Orts-Nr.
88.403-152.09								404/7/63 403/ 405/ 408/ s. B.-Gr. 404
-152.15								404/7/62 „ /11/28, 43 403/ 405/ 408/ s. B.-Gr. 404
-153	1							404/11/43 403/ 405/ 408/ s. B.-Gr. 404
-153.01	2							404/11/44 403/ 405/ 408/ s. B.-Gr. 404
-153.03								292/1/51 294/1/27 404/11/46 403/ 405/ 408/ s. B.-Gr. 404
-154.02								404/10/3 „ /11/57 405/2/66 403/ 408/ s. B.-Gr. 404
-155								404/11/70a 403/ 405/ 408/ s. B.-Gr. 404
-155 H 03								404/11/78 403/ 405/ 408/ s. B.-Gr. 404
-155 H 05								404/11/77 403/ 405/ 408/ s. B.-Gr. 404
-158	3		1					404/11/63 403/ 405/ 408/ s. B.-Gr. 404
-158.09	2							—

Ersatzteil-Nr.	Baureihe A-1	A-3	A-4	A-5	A-6	A-7	A-8	Vorkommen: Baugruppe/Bild/Orts-Nr.
88.403-160	1							404/7/48 „ /12/30 403/ 405/ 408/ s. B.-Gr. 404
-160 H 02	2							404/12/35 403/ 405/ 408/ s. B.-Gr. 404
-160.03	2							404/12/35 403/ 405/ 408/ s. B.-Gr. 404
-160.11	2							404/12/31 403/ 405/ 408/ s. B.-Gr. 404
-161	1							404/3/39 „ /14/41 403/ 405/ 408/ s. B.-Gr. 404
-160.10	2							404/14/42 403/ 405/ 408/ s. B.-Gr. 404
-162	1							404/11/52 403/ 405/ 408/ s. B.-Gr. 404
-162 H 01								404/11/53 403/ 405/ 408/ s. B.-Gr. 404
-163.10	2							404/11/53 403/ 405/ 408/ s. B.-Gr. 404

Kennzeichnung der Teile für Bevorratung:

1 = Planbevorratung
2 = Reparaturwerksbevorratung
3 = Plan- und Reparaturwerksbevorratung
4 = Triebwerksteile in der Planbevorratung
5 = „ „ „ Reparaturwerksbevorratung
6 = „ „ „ Plan- und Reparaturwerks-bevorratung

Unbefugte Verwendung ist strafbar und macht schadenersatzpflichtig

Schlüssel-Liste der Ersatzteil-Nummern

Ersatzteil-Nr.	Baureihe A-1	A-3	A-4	A-5	A-6	A-7	A-8	Vorkommen Baugruppe/Bild/Orts-Nr.
88.403-163.05								45/1/11
								413/2/27
								421/1/50
								432/3/14, 17
								20, 25
								„ /5/82, 83, 85
-164								404/18/16
								403/ 405/ 408/ s. B.-Gr. 404
-167	3		1					404/4/3
								„ /10/22
								403/ 405/ 408/ s. B.-Gr. 404
-167 H01								404/10/45
								403/ 405/ 408/ s. B.-Gr. 404
-167 H02								404/10/54
								403/ 405/ 408/ s. B.-Gr. 404
-169	1							404/7/1
								403/ 408/ s. B.-Gr. 404
-170	3		1					403/2/62
								404/8/78
								405/ 408/ s. B.-Gr. 404
-171	1							404/7/9
								403/ 408/ s. B.-Gr. 404
-171.01	2							—
-172	1							404/7/41
								403/ 405/ 408/ s. B.-Gr. 404
-173	1							404/11/50
								403/ 405/ 408/ s. B.-Gr. 404
-174	1							404/6/1, 7
								403/ 408/ s. B.-Gr. 404

Ersatzteil-Nr.	Baureihe A-1	A-3	A-4	A-5	A-6	A-7	A-8	Vorkommen Baugruppe/Bild/Orts-Nr.
88.403-175	1		1					404/18/16
								403/ 405/ 408/ s. B.-Gr. 404
-183								404/7/49
								403/ 405/ 408/ s. B.-Gr. 404
-183.01								404/7/54, 56
								403/ 405/ 408/ s. B.-Gr. 404
-184								404/7/56
								403/ 408/ s. B.-Gr. 404
-186								404/3/14
								403/ 405/ 408/ s. B.-Gr. 404
88.404								404/1/1
88.404-Z01	3		1					„ /1/2
								„ /8/1
								405/ 408/ s. B.-Gr. 404
-01	1							404/8/2
								405/ 408/ s. B.-Gr. 404
-01 H08								404/8/11
								405/ 408/ s. B.-Gr. 404
-0106	1							404/8/8
								405/ 408/ s. B.-Gr. 404
-0107	1							404/8/5
								405/ 408/ s. B.-Gr. 404

Kennzeichnung der Teile für Bevorratung:

1 = Planbevorratung
2 = Reparaturwerksbevorratung
3 = Plan- und Reparaturwerksbevorratung
4 = Triebwerksteile in der Planbevorratung
5 = „ „ „ Reparaturwerksbevorratung
6 = „ „ „ Plan- und Reparaturwerksbevorratung

Unbefugte Verwendung ist strafbar und macht schadenersatzpflichtig

Junkers Flugzeug- und -Motorenwerke Aktiengesellschaft, Dessau
Juni 1941
JFM-FTVDru 200741 Sb

Ersatzteil-Nr.	Baureihe A-1	A-3	A-4	A-5	A-6	A-7	A-8	Vorkommen: Baugruppe/Bild/Orts-Nr.
88.404-0111	1							404/8/6
								405/ ⎫ s. B.-Gr.
								408/ ⎭ 404
-0127	1		1					404/8/17
								405/ ⎫ s. B.-Gr.
								408/ ⎭ 404
-0128	3		1					404/8/18
								405/ ⎫ s. B.-Gr.
								408/ ⎭ 404
-0145								403/2/22
								404/8/31
								405/ ⎫ s. B.-Gr.
								408/ ⎭ 404
-101	1							404/1/10
								„ /10/59
								408/ ⎫ s. B.-Gr.
								⎭ 404
-101.01	2							404/10/62
								405/6/20
								408/ ⎫ s. B.-Gr.
								⎭ 404
104								404/1/3, 13, 21
								„ /3/32
								„ /4/44, 37
								„ /7/20, 27, 34
								408/ ⎫ s. B.-Gr.
								⎭ 404
-101.10								404/10/62
								405/6/20
								408/ ⎫ s. B.-Gr.
								⎭ 404
88.405								405/1/1
88.405-01								„ /1/3
								„ /2/30
-02								„ /1/2
								„ /2/1
-02H01								„ /2/2
-02H02								„ /2/3
-03								„ /1/5
								„ /3/1
-04								„ /1/22
								„ /2/46
-05								„ /1/4
								„ /2/61
-06								„ /1/13
								„ /6/17

Ersatzteil-Nr.	Baureihe A-1	A-3	A-4	A-5	A-6	A-7	A-8	Vorkommen: Baugruppe/Bild/Orts-Nr.
88.405-0601								405/6/3, 19
-07								„ /1/24
								„ /3/11
-08								„ /1/13
								„ /6/1
-08H01								403/1/18
								405/6/9
-0842								403/1/19
								405/6/10
-0843								403/1/21
								405/6/12
-15								405/1/18
								„ /5/1
-15H01								„ /5/2
-1601								„ /4/2
-1604								„ /4/11
-1606								„ /4/6
-1607								„ /4/10
-1608								„ /4/8
-1640								„ 4/11
-17								„ /1/21
								„ /5/18
-18								„ /1/19
-19								„ /1/15
-20								„ /1/23
-21								„ /1/6
-22								„ /1/14
								„ /4/1
-22H01								„ /4/2
-22H02								„ /2/37
-22H03								„ /4/9
-22H04								„ /4/26
-104								„ /1/25
88.408								408/1/1
88.408-Z 03								„ /1/15
-01								„ /1/18
-02								„ /1/23

Kennzeichnung der Teile für Bevorratung:

1 = Planbevorratung
2 = Reparaturwerksbevorratung
3 = Plan- und Reparaturwerksbevorratung
4 = Triebwerksteile in der Planbevorratung
5 = „ „ „ Reparaturwerksbevorratung
6 = „ „ „ Plan- und Reparaturwerks-bevorratung

Unbefugte Verwendung ist strafbar und macht schadenersatzpflichtig

Schlüssel-Liste der Ersatzteil-Nummern

Ersatzteil-Nr.	Baureihe A-1	A-3	A-4	A-5	A-6	A-7	A-8	Vorkommen: Baugruppe/Bild/Orts-Nr.
88.408-12								408/1/4
-12H01								404/4/6
								408/1/5
								403/ 405/ s. B.-Gr. 404
88.412-10	3		1					413/1/16
								„ /2/12
-1001	2							„ /2/13
-1004								„ /2/24, 31
-2501	2							„ /1/28
								421/1/44
-2516								413/1/28
								421/1/44
-2801	2							—
-2802								413/1/23
-3901	2							—
-3906	2							—
-44	1							413/1/18
88.413								413/1/1
88.413-Z 01								„ /1/2
-Z 02								„ /1/3
-01								„ /1/4
								„ /2/1
-01H01	2							—
-0101	2							—
-02	1		1					413/1/5
								„ /2/3
-02H01								„ /2/4
-0201	2							„ /2/4
-0203								404/23/72, 76
								403/ 405/ 408/ s. B.-Gr. 404
								413/2/11, 29
								421/1/12
								422/1/12
								432/6/29
-04	1		1					413/1/17
								„ /2/30
-06								„ /1/8
-09								„ /1/6
-11	1							„ /1/22
-12	1							„ /1/26

Ersatzteil-Nr.	Baureihe A-1	A-3	A-4	A-5	A-6	A-7	A-8	Vorkommen: Baugruppe/Bild/Orts-Nr.
88.413-12H01								413/1/31
								422/1/42
-17								413/1/7
-1702	1							—
-1703	1							—
-18	1		1					413/1/32
								„ /2/34
-18H01								„ /2/46
-18H02								„ /2/35
-1808								„ /2/39
-19	1		1					„ /1/34
								„ /2/65
-20	1		1					„ /1/33
								„ /2/34
-20H01								„ /2/46
-20H02								„ /2/35
-21	1		1					„ /1/35
								„ /2/65
-22								„ /1/27
								„ /2/84
88.421								421/1/1
88.421-Z 01								„ /1/2
								422/1/2
-Z 02								421/1/14
-21	3							„ /1/15
-2105	2							—
-23	3							421/1/25
-2307	2							„ /1/26
-2308	2							„ /1/36
-26	1							„ /1/54
								422/1/50
-2601	2							421/1/55
								422/1/51
-2602	2							421/1/56
								422/1/52
-27	3							421/1/63
								422/1/59

Kennzeichnung der Teile für Bevorratung:

1 = Planbevorratung
2 = Reparaturwerksbevorratung
3 = Plan- und Reparaturwerksbevorratung
4 = Triebwerksteile in der Planbevorratung
5 = „ „ „ Reparaturwerksbevorratung
6 = „ „ „ Plan- und Reparaturwerksbevorratung

Unbefugte Verwendung ist strafbar und macht schadenersatzpflichtig

JFM-FTVDru 200741 Sb

Ersatzteil-Nr.	Baureihe A-1	A-3	A-4	A-5	A-6	A-7	A-8	Vorkommen: Baugruppe/Bild/Orts-Nr.
88.421-2705	1							—
-31	1							421/1/47
-32	1							„ /1/42
-3201								413/1/27
								421/1/43, 48
								422/1/44
-33	3							„ /1/15
-33 H01	2							„ /1/16
-3301	2							„ /1/16
-3302	2							„ /1/30
-3303	2							„ /1/24
-3340	2							„ /1/30
-3341	2							„ /1/24
88.422								422/1/1
88.422-Z02								„ /1/14
-01	1		1					„ /1/37
-02	1		1					„ /1/43
88.432								432/1/1
88.432-Z01								„ /1/10
								„ /4/23
-Z02	2							—
-01	1							432/1/2
								„ /4/1
-0101	2							„ /4/2
-0102	2							„ /4/15
-0103	2							„ /4/7
-05	1							„ /4/29
-0501	2							—
-06	1							432/4/33
-0601	2							„ /4/35
-0602	2							„ /4/36
-0603	2							„ /4/34
-07	1							„ /4/53
-0701	2							—
-08	1							432/4/62
-10	1							„ /2/11
								„ /4/65
-1001	2							„ /4/66
-1002	2							„ /4/71
-11	1							„ /1/18
								„ /5/1
-1101	2							„ /5/2

Ersatzteil-Nr.	Baureihe A-1	A-3	A-4	A-5	A-6	A-7	A-8	Vorkommen: Baugruppe/Bild/Orts-Nr.
88.432-1102	2							432/5/5, 20
-12	1							„ /1/21
								„ /5/20
-1201	2							„ /5/21
-16	1							„ /1/26
								„ /5/22
-1601	2							„ /5/23
-1602	2							—
-17	1							432/1/34
								„ /5/40
-17 H01								„ /5/45
-1701	2							„ /5/41
-1702	2							„ /5/45
-22	3							„ /1/35
								„ /5/52
-22 H01								„ /5/55
-2201	2							„ /5/53
-2203	2							„ /5/65
-2205	2							„ /5/54
-26	1							„ /3/24
								„ /5/98
-2601	2							„ /5/99
-2605								„ /5/75, 93, 98
-27	1							„ /3/1
-2702								„ /2/71
								„ /3/4
-28	1							„ /3/9
								„ /5/67
-2801	2							„ /5/69
-2802	2							„ /5/70, 89, 98
-2803	2							„ /5/68, 88
-29	1							„ /3/16
								„ /5/87
-30	1							„ /1/27
-31	1							„ /1/3, 11, 19, 22
-32	1							„ /2/1

Kennzeichnung der Teile für Bevorratung:

1 = Planbevorratung
2 = Reparaturwerksbevorratung
3 = Plan- und Reparaturwerksbevorratung
4 = Triebwerksteile in der Planbevorratung
5 = „ „ „ Reparaturwerksbevorratung
6 = „ „ „ Plan- und Reparaturwerksbevorratung

Unbefugte Verwendung ist strafbar und macht schadenersatzpflichtig

Schlüssel-Liste der Ersatzteil-Nummern

Ersatzteil-Nr.	Baureihe A-1	A-3	A-4	A-5	A-6	A-7	A-8	Vorkommen: Baugruppe/Bild/Orts-Nr.
88.432-32H01								432/2/2
-3201								„ /2/3, 9, 12
								„ /3/12
-3218								„ /2/3, 9, 12
-33	1							„ /2/9
-33H01								„ /2/10
-34	1							—
-35	1							—
-36	1							—
-39	1							—
-41	1							432/3/17
-45	1							„ /6/17
-4501	2							„ /6/18
-4502	2							„ /6/22
-47								„ /6/8
-48								„ /6/10
-49	1							„ /6/14
-50	1							„ /6/13
-51								„ /6/9
-52								„ /6/5
-53								„ /6/12
-54								„ /6/15
-5401	1							—
-5406	1							—
-55	1							404/15/14
								„ /16/11
								„ /17/13
								„ /18/13
								„ /19/14
								„ /20/17
-55	1							404/21/10
								403/ 405/ 408/ s. B.-Gr. 404
								432/6/11
-5501	1							45/1/21
								404/18/23
								„ /22/9
								403/ 405/ 408/ s. B.-Gr. 404
								413/1/6
								421/1/22
								422/1/29
-80								432/5/33

Ersatzteil-Nr.	Baureihe A-1	A-3	A-4	A-5	A-6	A-7	A-8	Vorkommen: Baugruppe/Bild/Orts-Nr.
88.432-81								432/5/13, 20
-82								„ /4/53
-83								„ /4/47
-84								„ /3/9
								„ /5/67
-8402								„ /5/70, 89, 98
-8403								„ /5/71, 89a, 98
-85								„ /3/16
								„ /5/87
-86								„ /3/24
								„ /5/98
-87	1							„ /3/20
-8701								„ /3/23, 25
-8702								„ /3/21, 25
-88	1							„ /3/25
-89	1							—
-90	1							432/3/11
-91	1							—
-92	1							432/3/10
								„ /5/79
-93	1							„ /3/19
								„ /5/83
-94	1		1					„ /3/26
								„ /5/85
-95	1							—
-9501								432/1/48
-9520								„ /1/48
-96								„ /6/32
-97	1							„ /2/12
-97H01								„ /2/13
-98	1							„ /1/36
-99	1							„ /1/43
-9902								„ /1/45

Kennzeichnung der Teile für Bevorratung:

1 = Planbevorratung
2 = Reparaturwerksbevorratung
3 = Plan- und Reparaturwerksbevorratung
4 = Triebwerksteile in der Planbevorratung
5 = „ „ „ Reparaturwerksbevorratung
6 = „ „ „ Plan- und Reparaturwerksbevorratung

Unbefugte Verwendung ist strafbar und macht schadenersatzpflichtig

Ersatzteil-Nr.	Baureihe A-1	A-3	A-4	A-5	A-6	A-7	A-8	Vorkommen: Baugruppe/Bild/Orts-Nr.
88.442								432/1/1
88.442-Z 01								„ /1/10
								„ /4/28
-Z 02	2							—
-01	1							432/1/2
								„ /4/1
-0101	2							„ /4/2
-0103	2							„ /4/7
-05	1							„ /4/29
-0501	2							—
-06	1							432/4/33
-0601	2							„ /4/35
-0602	2							„ /4/36
-10	1							„ /2/11
								„ /4/65
-1001	2							„ /4/66
-1002	2							„ /4/71
-17	1							„ /1/34
								„ /5/40
-1701	2							„ /5/41
-22	2							„ /1/35
								„ /5/52
-2201	2							„ /5/53
-2205	2							„ /5/54
-28	1							„ /3/9
								„ /5/67
-31								„ 1/3, 11, 19, 22, 43
-31 H01	1							—
-31 H02								432/1/43
-3101								„ /1/48
-3110								„ /1/48
-83								„ /4/47
-84								„ /3/9
								„ /5/84
88.460								460/1/1
88.460-Z 02	1							„ /1/2
								„ /2/1
-01								„ /2/2
								462/2/2
-0111	2							460/2/3
								462/2/3
-0201	2							—
-0202								460/3/14
								462/3/14

Ersatzteil-Nr.	Baureihe A-1	A-3	A-4	A-5	A-6	A-7	A-8	Vorkommen: Baugruppe/Bild/Orts-Nr.
88.460-0203								460/3/13
								462/3/13
-0204								460/3/16
								462/3/16
-0205	1							460/3/23
								462/3/23
-0209								460/3/27
								462/3/27
-0210	1							460/3/24
								462/3/24
-0211	1							460/3/25
								462/3/25
-0213								460/3/29
								462/3/29
-0214	2							—
-0216								460/3/17
								462/3/17
-0217								460/3/17
								462/3/17
-03 H02	2							—
-0303								460/3/3
								462/3/3
-0305	2							—
-0401	2							—
-0403								460/2/24
								462/2/24
-0404								460/2/23
								462/2/23
-0502								460/2/44
								462/2/52
-0503								460/2/46
								462/2/54
-0504								460/2/47
								462/2/55
-0505								460/2/41
								462/2/49
-0506								460/2/14
								462/2/14

Kennzeichnung der Teile für Bevorratung:

1 = Planbevorratung
2 = Reparaturwerksbevorratung
3 = Plan- und Reparaturwerksbevorratung
4 = Triebwerksteile in der Planbevorratung
5 = „ „ „ Reparaturwerksbevorratung
6 = „ „ „ Plan- und Reparaturwerksbevorratung

Unbefugte Verwendung ist strafbar und macht schadenersatzpflichtig

Schlüssel-Liste der Ersatzteil-Nummern

Ersatzteil-Nr.	Baureihe A-1	A-3	A-4	A-5	A-6	A-7	A-8	Vorkommen: Baugruppe/Bild/Orts-Nr.
88.460-0508								460/2/43
								462/2/51
-0511								460/2/38
								462/2/46
-0512								460/2/39
								462/2/47
-0513								460/2/40
								462/2/48
-0514								460/2/42
								462/2/50
-06	1							460/3/10
								462/3/10
-0601	2							460/3/11
								462/3/11
-0602	3							460/3/15
								462/3/15
-0608								413/2/94
								460/3/22
								462/3/22
-0701	2							—
-0705								460/3/4a
								462/3/4a
-08								460/2/33
								462/2/41
-1102	2							—
-14	1							460/1/3
								462/1/3
-15	1							460/1/11
								462/1/11
-15H01								460/1/12
								462/1/12
-1504	1							460/1/16
								462/1/16
-16	2							—
-1601	2							—
-17	1							460/2/21
-1704	2							„ /2/22
-18								„ /3/1
								462/3/1
88.461-0205								460/3/26
								462/3/26
-0301								460/3/4
								462/3/4

Ersatzteil-Nr.	Baureihe A-1	A-3	A-4	A-5	A-6	A-7	A-8	Vorkommen: Baugruppe/Bild/Orts-Nr.
88.461-06								462/2/21
-0601			2					„ /2/22
-07			1					„ /2/36
-0701			2					„ /2/37
-0702			2					„ /2/38
88.462								462/1/1
88.462-Z 01								„ /1/2
								„ /2/1
88.470								460/1/1
88.470-Z 02	1							„ /1/2
								„ /2/1
-01								„ /1/2
								462/2/2
-03H02	2							—
-0305	2							—
-06								460/3/10
								462/3/10
-0701	2							—
-0705								460/3/4a
								462/3/4a
-15	1							460/1/11
								462/1/11
-15H01								460/1/12
								462/1/12
-18								460/3/1
								462/3/1
88.472								462/1/1
88.472-Z 01			1					„ /1/2
								„ /2/1

Kennzeichnung der Teile für Bevorratung:

1 = Planbevorratung
2 = Reparaturwerksbevorratung
3 = Plan- und Reparaturwerksbevorratung
4 = Triebwerksteile in der Planbevorratung
5 = „ „ „ Reparaturwerksbevorratung
6 = „ „ „ Plan- und Reparaturwerksbevorratung

Unbefugte Verwendung ist strafbar und macht schadenersatzpflichtig

JFM-FTVDru 200741 Sb

Inhaltsverzeichnis

Bild	Benennung	Seite
1	**Steuerung im linken Querruder**	**1**

Anm.: **Truppen-Ersatzteil-Liste** ist auf Tabellenseiten durch **Rotdruck** gekennzeichnet.

Unbefugte Verwendung ist strafbar und macht schadenersatzpflichtig

JFM-FTVDru
300641
SbKü

Juni 1941

Junkers Flugzeug- und -Motorenwerke Aktiengesellschaft, Dessau

Steuerung im linken Querruder

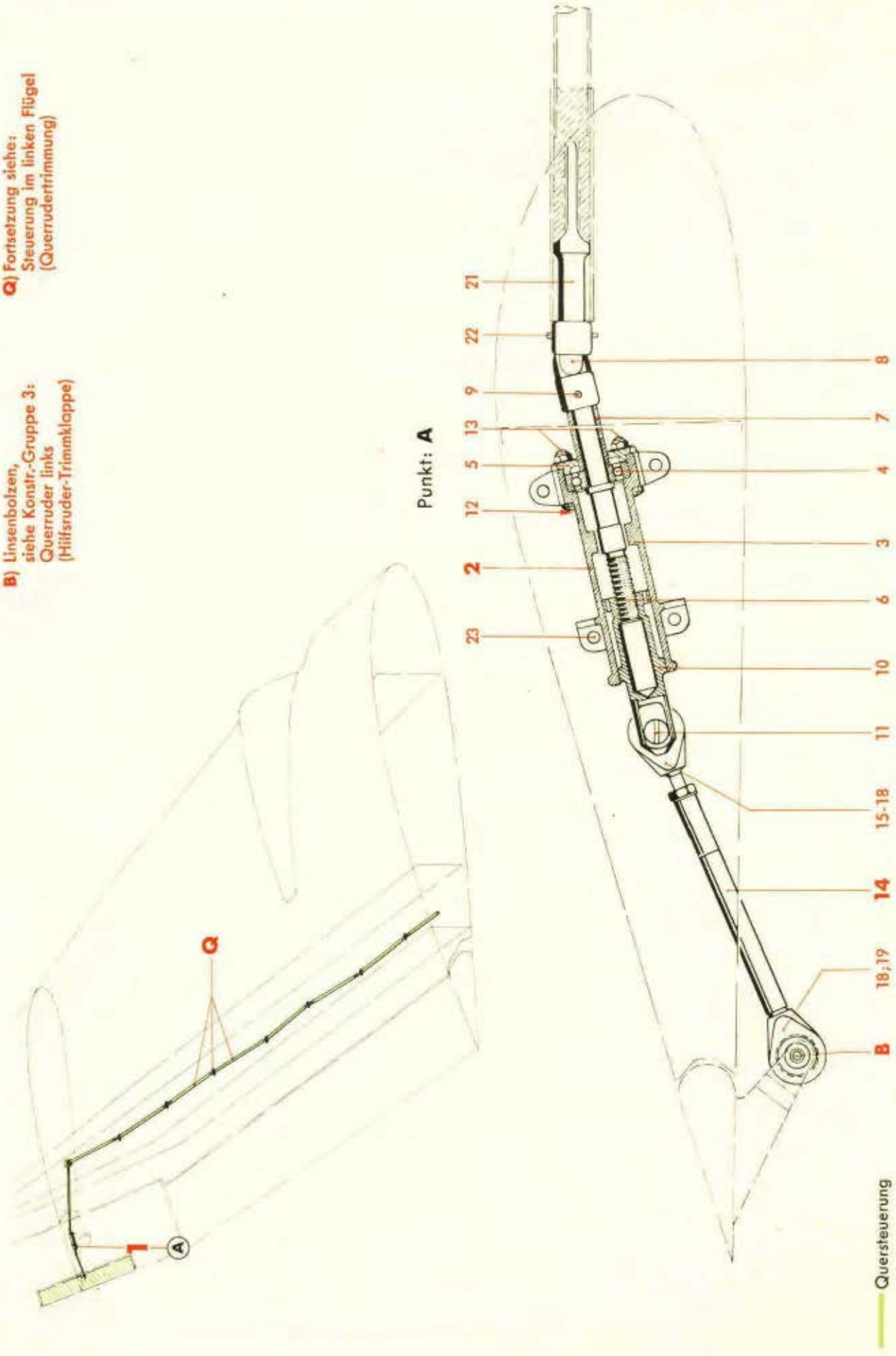

Ausführung „Gc"

Ersatzteil-Liste
Ju 88

Steuerwerk
Steuerung im linken Querruder

Bau-Gruppe: **45**

Seite: 1

Werkstoff	Stück	Benennung	Ersatzteil-Nr.	Bild: 1 Orts-Nr.	Bem.
	1	**Steuerung im linken Querruder, vollst.** (Querrudertrimmung)	**8845**	**1**	
	1	**Spindel, vollst.** einschließlich Orts-Nr. 3-13	**8845-02**	**2**	
	1	Gehäuse	8845-0201	3	
	1	Pendelkugellager 10 ø Bohrung	1200 DIN L 89	4	
	1	Deckel	8845-0202	5	
		„ (Behelf)	8845-0220	5	
	1	Welle mit Gewinde M 10	8845-0205	6	
	1	Abstandsbuchse 14 ø/10 ø H 11 x 29 lang	8845-0204	7	
	1	Kugelgelenk (Werner Nr. 02)	88.403-6331	8	
	1	Kegelstift	3 x 22 DIN 1	9	
	1	Anschlußstück mit Gewinde M 10	8845-0206	10	
	1	Linsenbolzen 5 ø f 8 x 19 lang, nicht abgesetzt	88.403-163.05	11	
	1	Verschlußschraube	BM 14 x 1,5 DIN 7604	12	
	4	Linsenschraube	M 4 x 24 DIN 85[1]	13	
	1	**Stoßstange 160 lang, verstellbar (Rohr 10 x 1), vollst.** einschließlich Orts-Nr. 15-19	**8845-05**	**14**	
	1	Gewindestück M 6	8845-0502	15	
	1	Ösenschraube M 6	8845-0501	16	
	1	Sicherungsblech 14/6,4 ø x 0,5 dick	8845-0504	17	
	2	Kugellager, ballig, mit Einstellring	R 5-17 DIN L 89	18	
	1	Ösenkopf	8845-0402	19	
		„ (Behelf)	8845-0410	19	
		Verbindungsteile: hierzu Orts-Nr. 21-23		(20)	aus Stkl. 8845-03
	1	Anschlußstück	88.432-5501	21	
	1	Kegelstift	3 x 24 DIN 1	22	
	4	Linsenschraube	M 4 x 12 DIN 85[1]	23	

[1] Aus Flußstahl (bei Bestellung angeben)

Unbefugte Verwendung ist strafbar und macht schadenersatzpflichtig

JFM-FTVDru 290541 GeSbKü

Inhaltsverzeichnis

Bild	Benennung	Seite
1-23	**Steuerung im Rumpf**	**1-45**
1	Höhensteuerung, vom Führerraum bis Spant 12	1-3
2	„ von Spant 12 bis Spant 21	4
3	„ von Spant 21 bis Rumpfende	5 u. 6
4	Seitensteuerung, vom Führerraum bis Spant 12	7-10
5	„ von Spant 12 bis Spant 21	11
6	„ von Spant 21 bis Rumpfende	12
7	Quersteuerung, vom Führerraum bis Spant 12	13-15
8	Steuersäule mit Griff	16-18
9	Steuerungsteile, vom Führerraum bis Spant 12	19 u. 20
10	„ „ „ bis Spant 12	21-23
11	Landeklappenbetätigung	24-26
12	Steuerungsteile, vom Führerraum bis Spant 12	27 u. 28
13	„ von Spant 12 bis Spant 21	29 u. 30
14	„ von Spant 21 bis Rumpfende	31 u. 32
15	Höhenruder-Trimmung, vom Führerraum bis Spant 12	33
16	„ „ von Spant 12 bis Spant 22	34
17	„ „ von Spant 22 bis Rumpfende	35
18	Seitenruder-Trimmung, vom Führerraum bis Spant 12	36 u. 37
19	„ „ von Spant 12 bis Spant 22	38
20	„ „ von Spant 22 bis Rumpfende	39 u. 40
21	Querruder-Trimmung, vom Führerraum bis Spant 12	41
22	„ „ von Spant 12 zum Tragwerk-Flügel, links	42
23	Trimmklappen- und Winkelgetriebe für Trimmung	43-45

Anm.: **Truppen-Ersatzteil-Liste** ist auf Tabellenseiten durch **Rotdruck** gekennzeichnet.

Unbefugte Verwendung ist strafbar und macht schadenersatzpflichtig

JFM-FTVDru
270541
SbKü

Steuerung im Rumpf

(Höhensteuerung, vom Führerraum bis Spt 12)

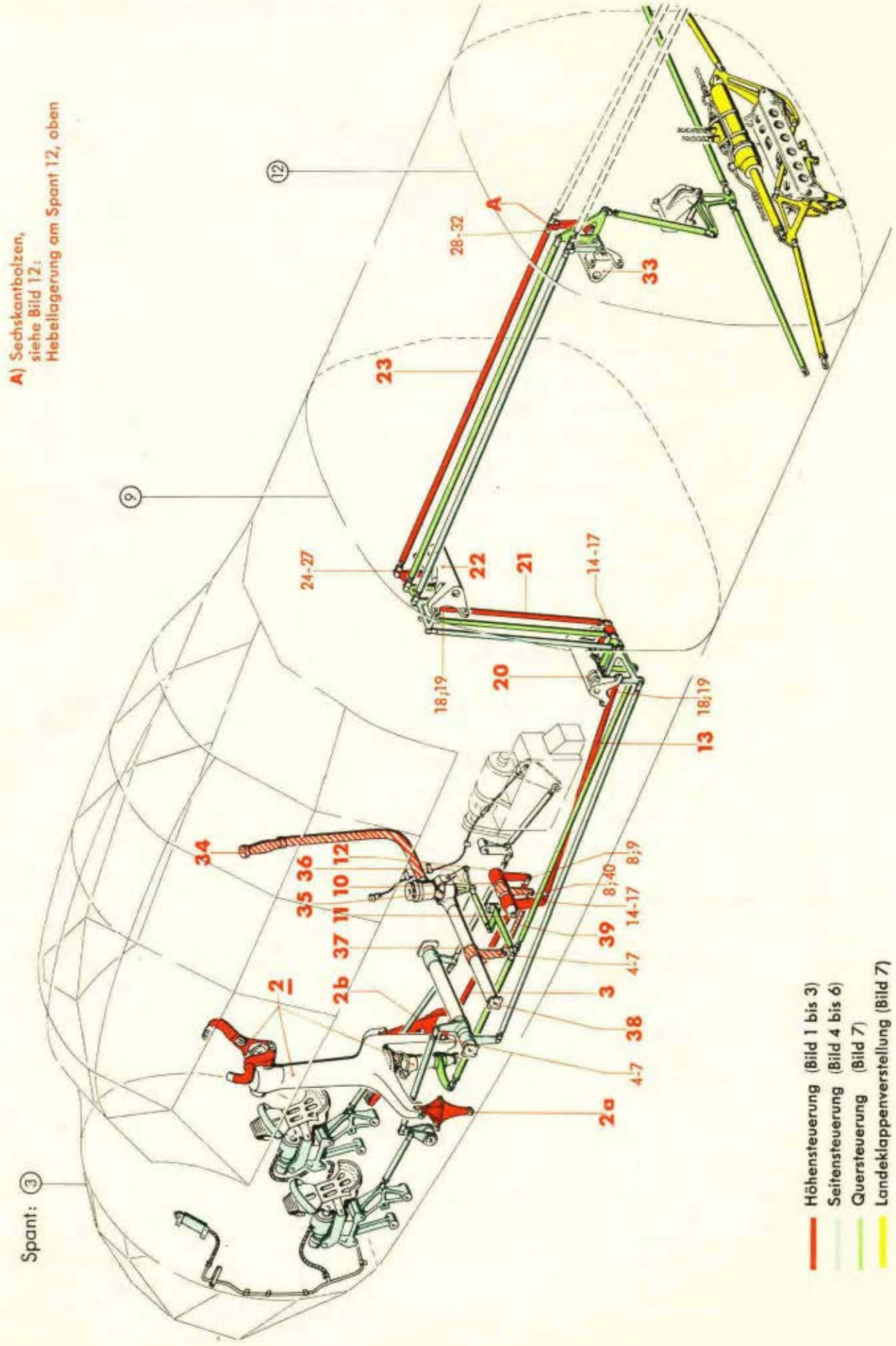

Werk-stoff	Stück	Benennung	Ersatzteil-Nr.	Bild: 1 Orts-Nr.	Bem.
	1	**Steuerung im Rumpf, vollst.**	**88.404**	**(1)**	
	1	**Steuersäule mit Griff, vollst.** (Aufteilung siehe Bild 8)	**88.404-Z01**	**2**	
	1	**Lagerung, links (für Steuersäule mit Griff), vollst.** (Aufteilung siehe Bild 10)	**88.403-02**	**2a**	
	1	**Lagerung, rechts mit Fußhebel (für Steuersäule mit Griff), vollst.** (Aufteilung siehe Bild 10)	**88.403-05**	**2b**	
	1	**Stoßstange, verstellbar (Rohr 20 x 1), vollst.**	**764 Ju N 401915**	**3**	aus Stckl. 88.404-104/
		einschließlich Orts-Nr. 4-9			
	1	Gewindestück } M 16 x 1,5	Ju N 111908	4	
	1	Gabelschraube } M 16 x 1,5	Ju N 111907	5	
	1	Nutmutter } M 16 x 1,5	Ju N 20089	6	
	1	Sechskantbolzen 6 ø, nicht abgesetzt	30 Ju N 113834	7	
	1	Gabelkopf	Ju N 111903	8	
	1	Bolzen mit Flachrundkopf 6 ø x 28 lang	Ju N 115878	9	
	1	**Hebelwelle für Höhenruder (Rohr 40 x 2), vollst.** (Aufteilung siehe Bild 10)	**88.404-101**	**10**	
	1	**Kugellagergehäuse für Hebelwelle, vollst.** (Aufteilung siehe Bild 10)	**88.403-123**	**11**	
	1	**Lagerzapfen, vollst.** (Aufteilung siehe Bild 10)	**88.403-124**	**12**	
	1	**Stoßstange, verstellbar (Rohr 30 x 1), vollst.**	**1055 Ju N 401914**	**13**	aus Stckl. 88.404-104/
		einschließlich Orts-Nr. 14-19			
	1	Gewindestück } M 20 x 1,5	Ju N 11897	14	
	1	Gabelschraube } M 20 x 1,5	Ju N 20572	15	
	1	Nutmutter } M 20 x 1,5	Ju N 11899	16	
	1	Sechskantbolzen 6 ø, nicht abgesetzt	30 Ju N 113834	17	
	1	Gabelkopf	Ju N 22379	18	
	1	Sechskantbolzen 6 ø, nicht abgesetzt	30 Ju N 113834	19	

Unbefugte Verwendung ist strafbar und macht schadenersatzpflichtig

Steuerung im Rumpf

(Höhensteuerung, vom Führerraum bis Spt 12)

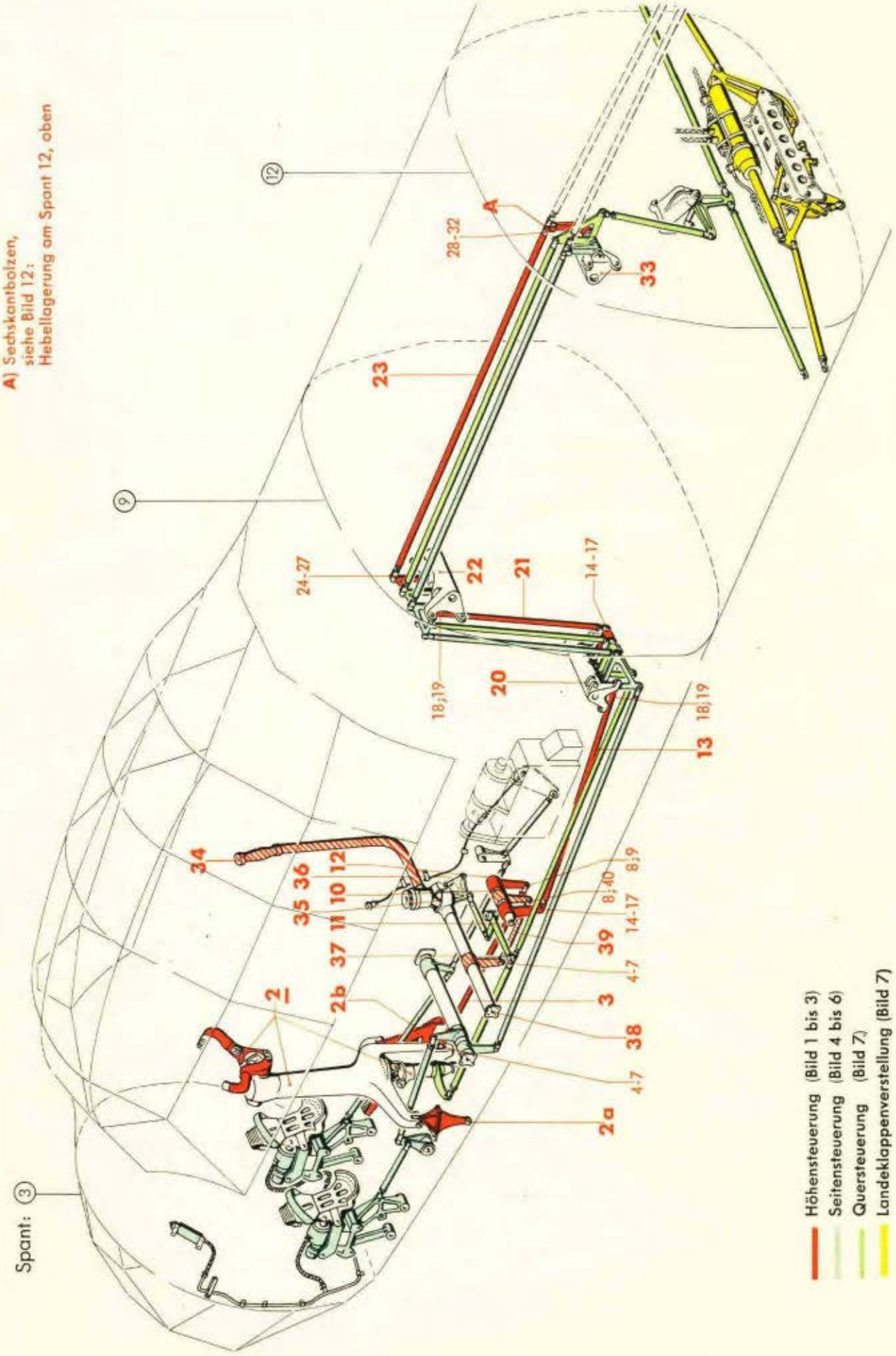

Werk-stoff	Stück	Benennung	Ersatzteil-Nr.	Bild: 1 Orts-Nr.	Bem.
	1	**Hebellagerung am Spant 9, unten, vollst.** (Aufteilung siehe Bild 12)	**88.403-31**	**20**	
	1	**Stoßstange, verstellbar (Rohr 30 x 1), vollst.** einschließlich Orts-Nr. 14-19	**840 Ju N 401914**	**21**	aus Stckl. 88.404-104/
	1	**Hebellagerung am Spant 9, oben, vollst.** (Aufteilung siehe Bild 12)	**88.403-36**	**22**	
	1	**Stoßstange 1549 lang, verstellbar, (Rohr 40 x 1), vollst.** einschließlich Orts-Nr. 24-32	**88.403-109**	**23**	
	1	Gewindestück	88.403-109.01	24	
	1	Gabelschraube M 20 x 1,5	Ju N 20572	25	
	1	Nutmutter	Ju N 11899	26	
	1	Sechskantbolzen 6 ø, nicht abgesetzt	30 Ju N 113834	27	
	1	Ösenkopf	Ju N 35962	28	
	2	Pendelkugellager mit breitem Innenring	14 C 6 DIN L 89	29	
	2	Gewindering M 24 x 1	Ju N 19514	30	
	1	Abbinder	B 6 x 75 Ju N 26001	31	
	1	"	B 6 x 100 Ju N 26001	32	
	1	**Hebellagerung am Spant 12, oben, vollst.** (Aufteilung siehe Bild 12)	**88.403-42**	**33**	
	1	**Hilfs-Steuerknüppel, vollst.** (Aufteilung siehe Bild 9)	**88.403-06**	**34**	
	1	**Kreuzgelenk, vollst.** (Aufteilung siehe Bild 9)	**88.403-07**	**35**	
	1	**Lagerbock (für Kreuzgelenk am Hilfs-Steuerknüppel), vollst.** (Aufteilung siehe Bild 9)	**88.400-08**	**36**	
	1	**Höhensteuerwelle (Rohr 40 x 2), vollst.** (Aufteilung siehe Bild 9)	**88.403-09**	**37**	

Unbefugte Verwendung ist strafbar und macht schadenersatzpflichtig

Steuerung im Rumpf

(Höhensteuerung, vom Führerraum bis Spt 12)

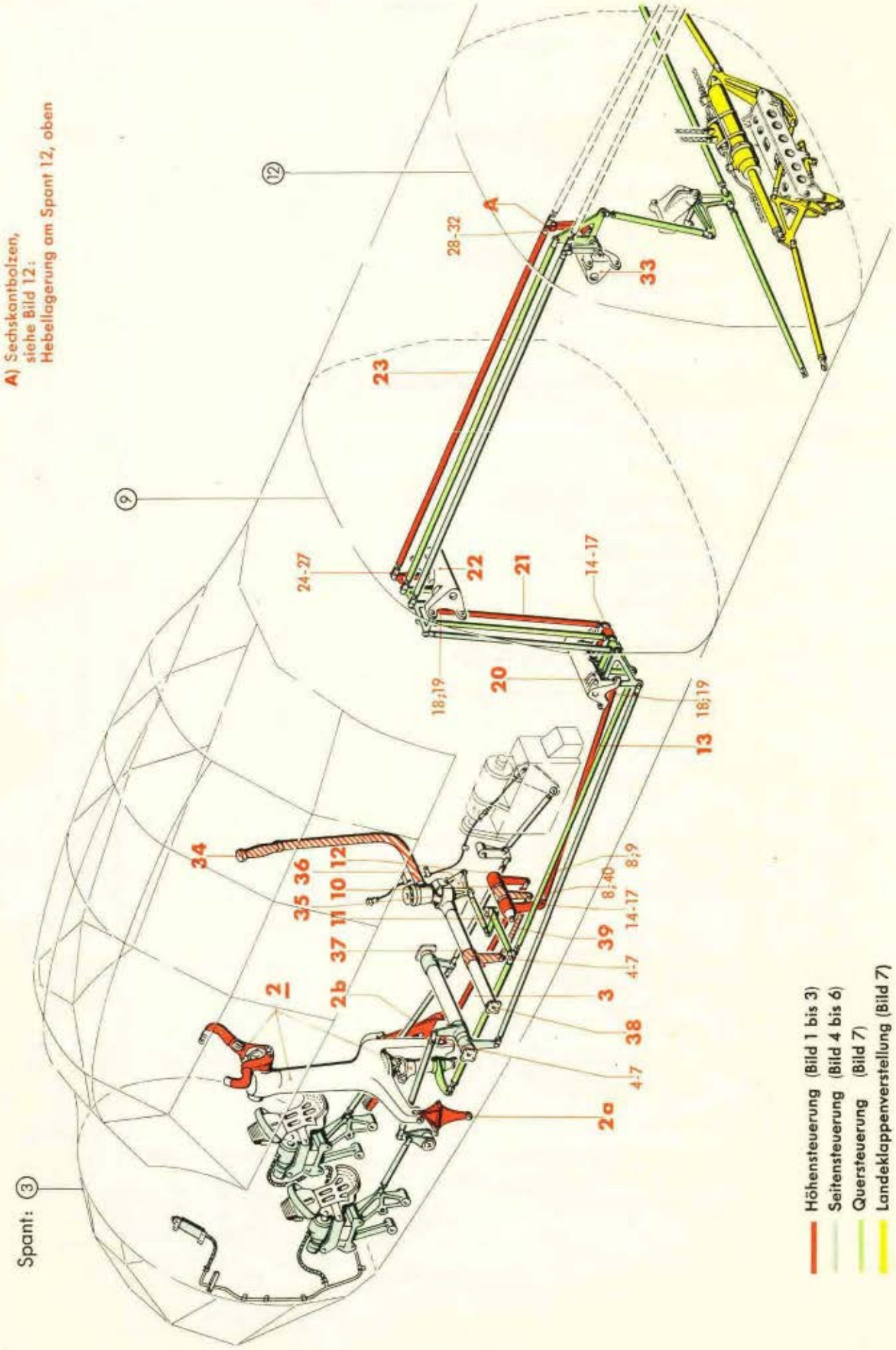

Werk-stoff	Stück	Benennung	Ersatzteil-Nr.	Bild: 1 Orts-Nr.	Bem.
	1	**Lagerzapfen, vollst.** (Aufteilung siehe Bild 9)	**88.403-124**	**38**	
	1	**Stoßstange 281 lang, verstellbar (Rohr 20 x 1), vollst.** einschließlich Orts-Nr. 4-8 und 40	**88.403-107**	**39**	
	1	Sechskantbolzen, 6 ø, nicht abgesetzt	28 Ju N 113834	40	

Unbefugte Verwendung ist strafbar und macht schadenersatzpflichtig

Steuerung im Rumpf
(Höhensteuerung, von Spt 12 bis Spt 21)

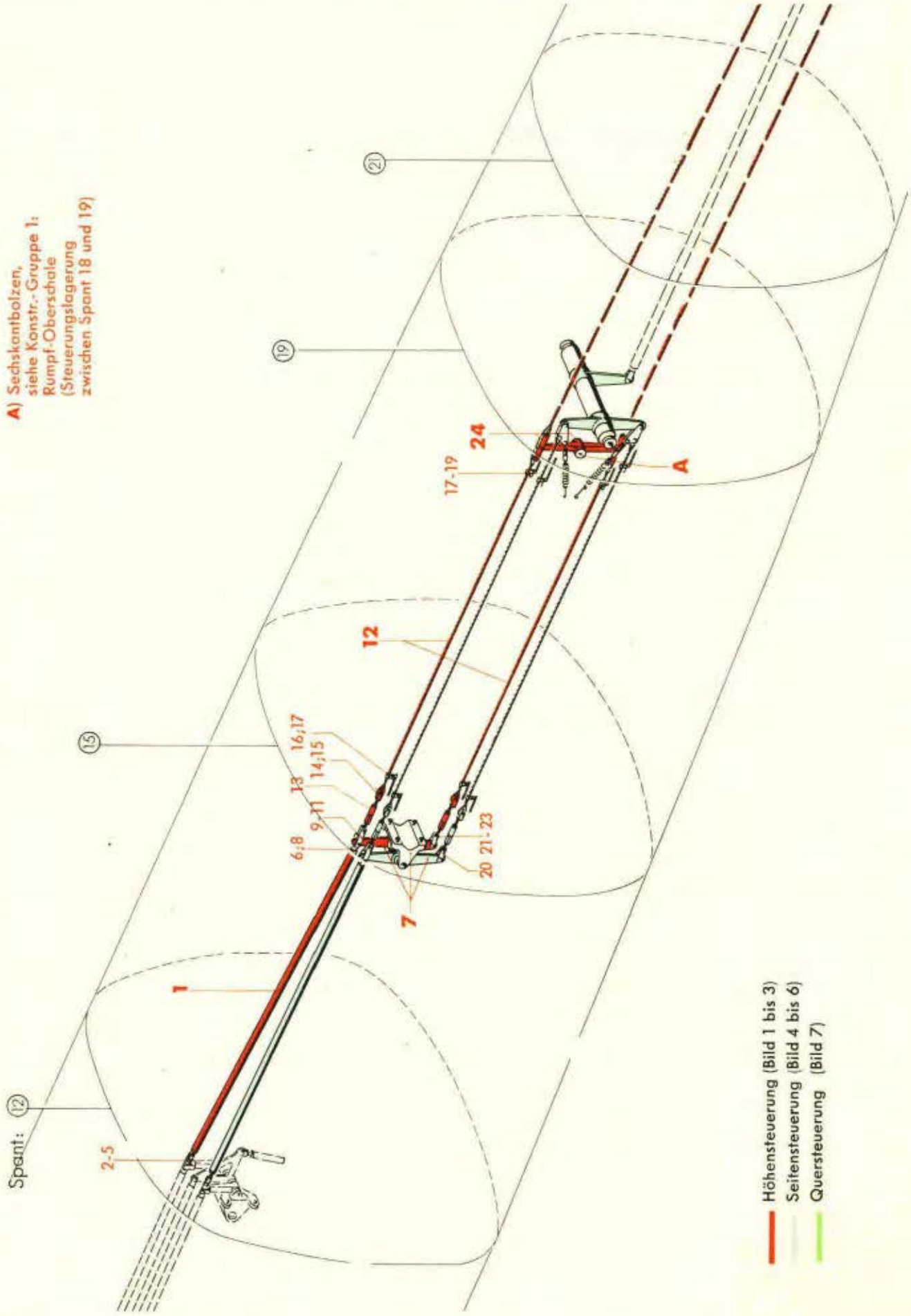

Werk-stoff	Stück	Benennung	Ersatzteil-Nr.	Bild: 2 Orts-Nr.	Bem.
	1	**Stoßstange 1431 lang, verstellbar (Rohr 35 x 1), vollst.**	**88.403-114**	**1**	
		einschließlich Orts-Nr. 2-6			
	1	Gewindestück } M 20 x 1,5	Ju N 115770	2	
	1	Gabelschraube } M 20 x 1,5	Ju N 20572	3	
	1	Nutmutter } M 20 x 1,5	Ju N 11899	4	
	1	Sechskantbolzen 6 ø, nicht abgesetzt	30 Ju N 113834	5	
	1	Gabelkopf	Ju N 30084	6	
	1	**Hebellagerung am Spant 15, vollst.**	**88.403-74**	**7**	
		(Aufteilung siehe Bild 13)			
	1	Sechskantbolzen 6 ø, nicht abgesetzt	38 Ju N 113834	8	aus Stckl. 88.403-120/
	1	Gabelstück	88.403-120.01	9	
	1	Sechskantbolzen 6 ø, nicht abgesetzt	22 Ju N 113834	10	
	1	Abstandsbuchse	6 x 7 Ju N 17003	11	
	2	**Steuerseil 1545 lang (Draht 4,2 DIN L 9), vollst.**	**88.403-51**	**12**	
		einschließlich Orts-Nr. 13-19			
	1	Spannschloß mit 1 Osenspannschraube und 1 Gabelspannschraube	B 6 DIN L 85	13	
	1	Linsenbolzen	M 6 x 20 DIN L 53	14	
	1	Abstandsbuchse 12,5/7 ø x 6 lang	88.403-5201	15	
	1	Abbinder	B 6 x 250 Ju N 26001	16	
	2	Schelle zum Befestigen der Abbinder	6 Ju N 118266	17	
	1	Abbinder	B 6 x 100 Ju N 26001	18	
	1	Schild	12-23 Ju N 16602	19	
	1	Sechskantbolzen 6 ø, nicht abgesetzt	26 Ju N 113834	20	aus Stckl. 88.403-120/
	2	Lasche	88.403-120.03	21	
	1	Sechskantbolzen 6 ø, nicht abgesetzt	20 Ju N 113834	22	
	1	Abstandsbuchse	6 x 7 Ju N 17003	23	
	1	**Pendelhebelpaar 140r, vor Spant 19, vollst.**	**88.403-46**	**24**	
		(Aufteilung siehe Bild 13)			

Unbefugte Verwendung ist strafbar und macht schadenersatzpflichtig

Steuerung im Rumpf

(Höhensteuerung, von Spt 21 bis Rumpfende)

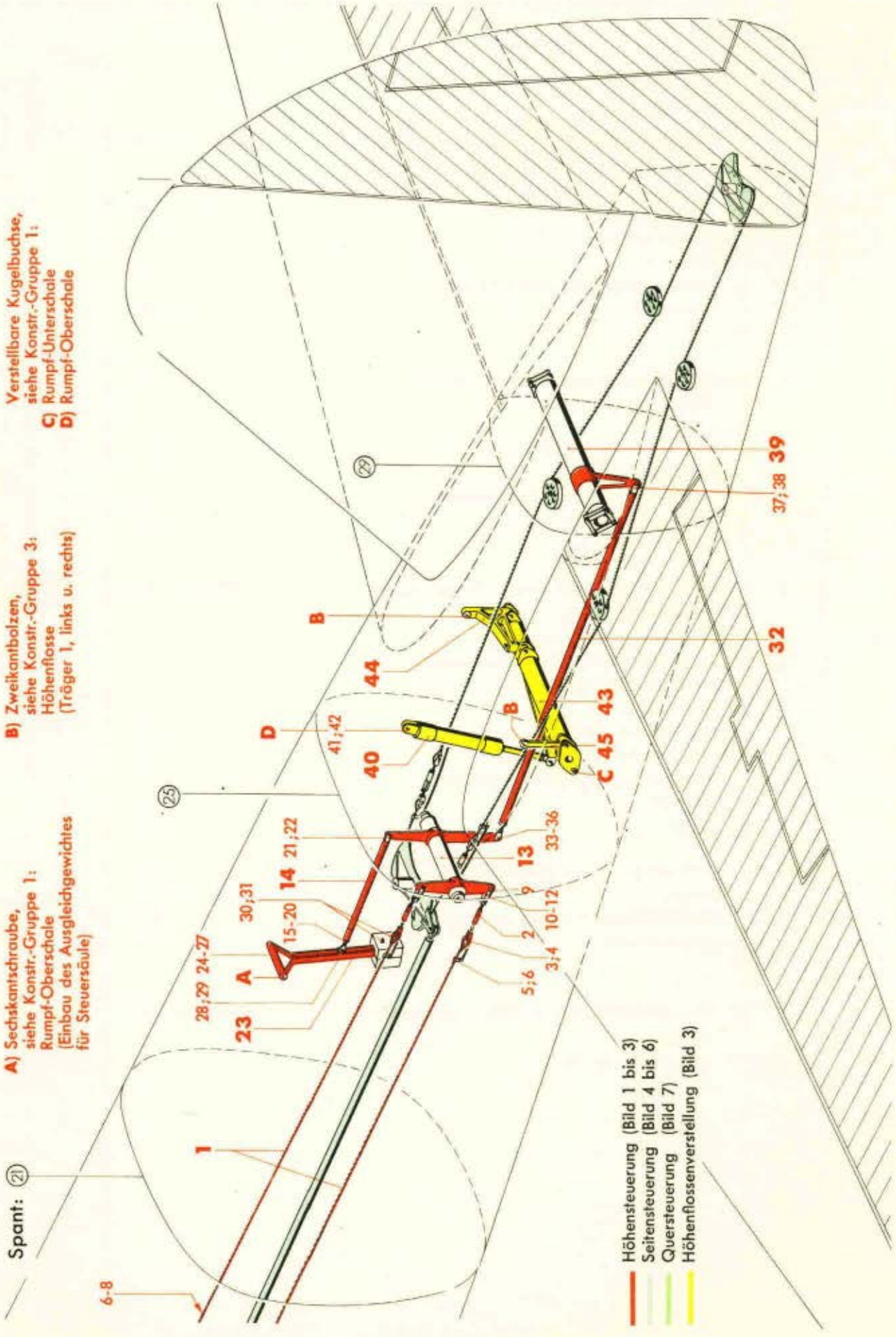

Werk-stoff	Stück	Benennung	Ersatzteil-Nr.	Bild: 3 Orts-Nr.	Bem.
	2	**Steuerseil 2286 lang (Draht 4,2 DIN L 9), vollst.**	**88.403-53**	**1**	
		einschließlich Orts-Nr. 2-8			
	1	Spannschloß mit 1 Osenspannschraube und 1 Gabelspannschraube	B 6 DIN L 85	2	
	1	Linsenbolzen	M 6 x 20 DIN L 53	3	
	1	Abstandsbuchse 12,5/7 ø x 6 lang	88.403-5201	4	
	1	Abbinder	B 6 x 250 Ju N 26001	5	
	2	Schelle zum Befestigen der Abbinder	6 Ju N 118266	6	
	1	Abbinder	B 6 x 100 Ju N 26001	7	
	1	Schild	12-23 Ju N 16602	8	
	2	Sechskantbolzen 6 ø, nicht abgesetzt	26 Ju N 113834	9	aus Stkl. 88.403-120/
	4	Lasche	88.403-120.03	10	
	2	Sechskantbolzen 6 ø, nicht abgesetzt	20 Ju N 113834	11	
	2	Abstandsbuchse	6 x 7 Ju N 17003	12	
	1	**Hebelwelle am Spant 25 (Rohr 60x1,5), vollst.**	**88.403-48**	**13**	
		(Aufteilung siehe Bild 14)			
	1	**Stoßstange 508 lang, verstellbar (Rohr 20x1), vollst.**	**88.403-186**	**14**	
		einschließlich Orts-Nr. 15-22			
	1	Gewindestück } M 16 x 1,5	Ju N 111908	15	
	1	Osenschraube } M 16 x 1,5	Ju N 20057	16	
	1	Nutmutter } M 16 x 1,5	Ju N 20089	17	
	1	Pendelkugellager mit breitem Innenring	14 C 6 DIN L 89	18	
	1	Gewindering	A 16 M 24x1 Ju N 17011	19	
	1	Abbinder	B 6 x 160 Ju N 26001	20	
	1	Gabelkopf	88.403-186.01	21	
	1	Sechskantbolzen 6 ø, nicht abgesetzt	28 Ju N 113834	22	
	1	**Ausgleichgewicht für Steuersäule, vollst.**	**88.403-140**	**23**	
		einschließlich Orts-Nr. 24-31			
	1	Abstandsbuchse	10,4 x 114 Ju N 17009	24	
	2	Pendelkugellager mit breitem Innenring	14 C 6 DIN L 89	25	
	2	Sg-Ring	J 19 x 1 Lg N 15237	26	
	1	Abbinder	B 6 x 75 Ju N 26001	27	
	2	Buchse mit Bund	6 x 10 Ju N 17001	28	
	1	Sechskantbolzen 6 ø, nicht abgesetzt	40 Ju N 113834	29	
	2	Gewicht	88.403-140.02	30	
	2	Sechskantschraube	M 8 x 95 DIN 931[1])	31	

[1]) Aus Flußstahl (bei Bestellung angeben)

Unbefugte Verwendung ist strafbar und macht schadenersatzpflichtig

Steuerung im Rumpf

(Höhensteuerung, von Spt 21 bis Rumpfende)

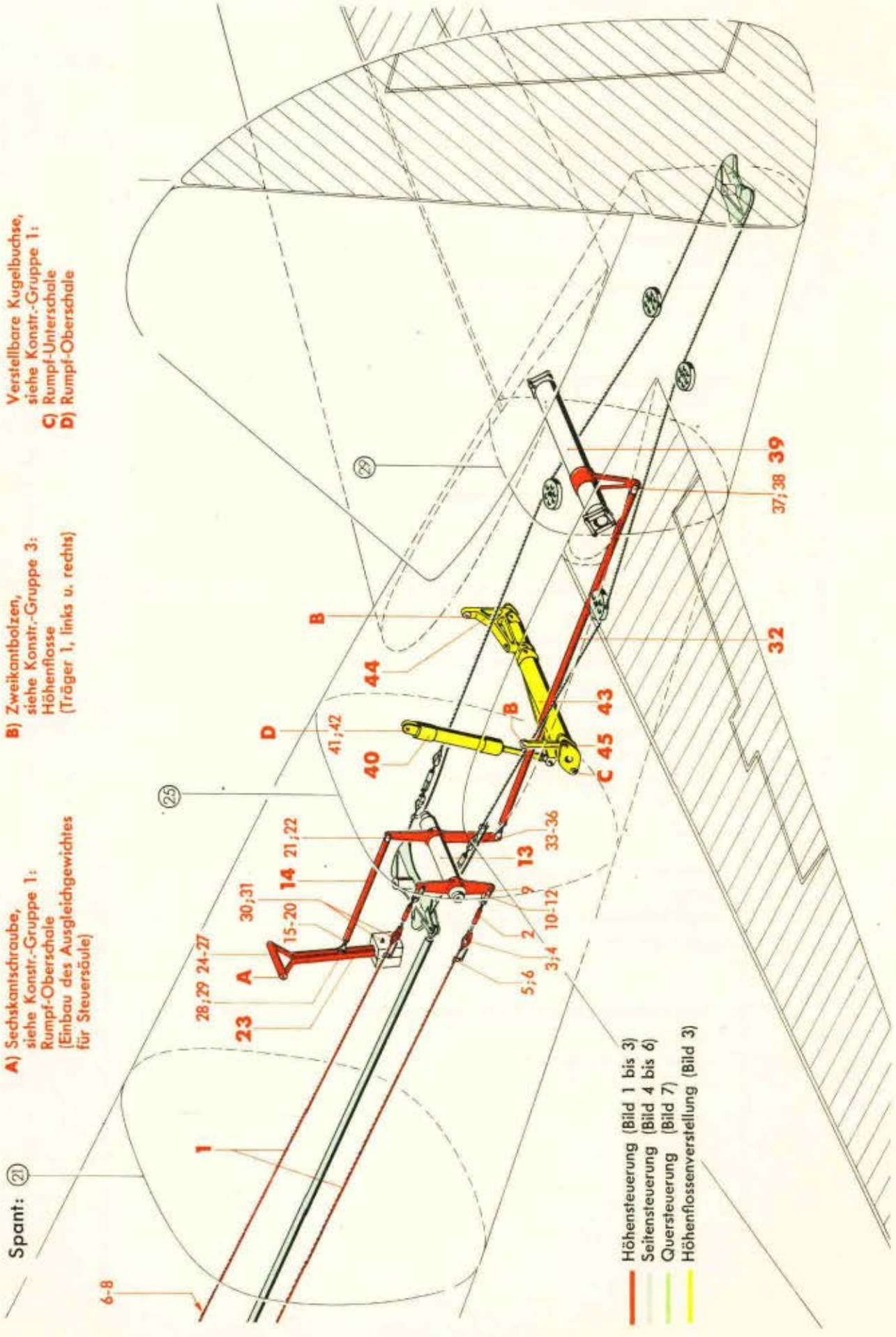

Werkstoff	Stück	Benennung	Ersatzteil-Nr.	Bild: 3 Orts-Nr.	Bem.
	1	**Stoßstange 1675 lang, verstellbar (Rohr 35 x 1), vollst.**	**Ju N 401284**	**32**	aus Stkl. 88.404-104/
		einschließlich Orts-Nr. 33-38			
	1	Gewindestück	Ju N 118104	33	
	1	Gabelschraube M 20 x 1,5	Ju N 20572	34	
	1	Nutmutter	Ju N 11899	35	
	1	Sechskantbolzen 6 ø, nicht abgesetzt	30 Ju N 113834	36	
	1	Gabelkopf	Ju N 30084	37	
	1	Sechskantbolzen 6 ø, nicht abgesetzt	30 Ju N 113834	38	
	1	**Höhenruder-Antriebswelle (Rohr 80 x 1,5), vollst.** (Aufteilung siehe Bild 14)	**88.403-161**	**39**	
		Höhenflossenverstellung:			
	1	**Einziehstrebe für Höhenflosse** (Lief.: EC)	**(8-3003 B-2)**	**40**	
	1	Zweikantbolzen 12 ø f 8 x 52 lang, abgesetzt	88.403-120.25	41	aus Stkl. 88.403-120/
	1	Druckschmierkopf	A 10 DIN Kr 1411	42	
	1	**Wippe (Rohr 70 x 2,5), vollst.** (Aufteilung siehe Bild 14)	**88.403-133**	**43**	
	1	**Winkelstrebe, vollst.** (Aufteilung siehe Bild 14)	**88.403-134**	**44**	
	1	**Druckstrebe, vollst.** (Aufteilung siehe Bild 14)	**88.403-135**	**45**	

Unbefugte Verwendung ist strafbar und macht schadenersatzpflichtig

JFM-FTVDru
300441
GeSbKü

Steuerung im Rumpf

(Seitensteuerung, vom Führerraum bis Spt 12)

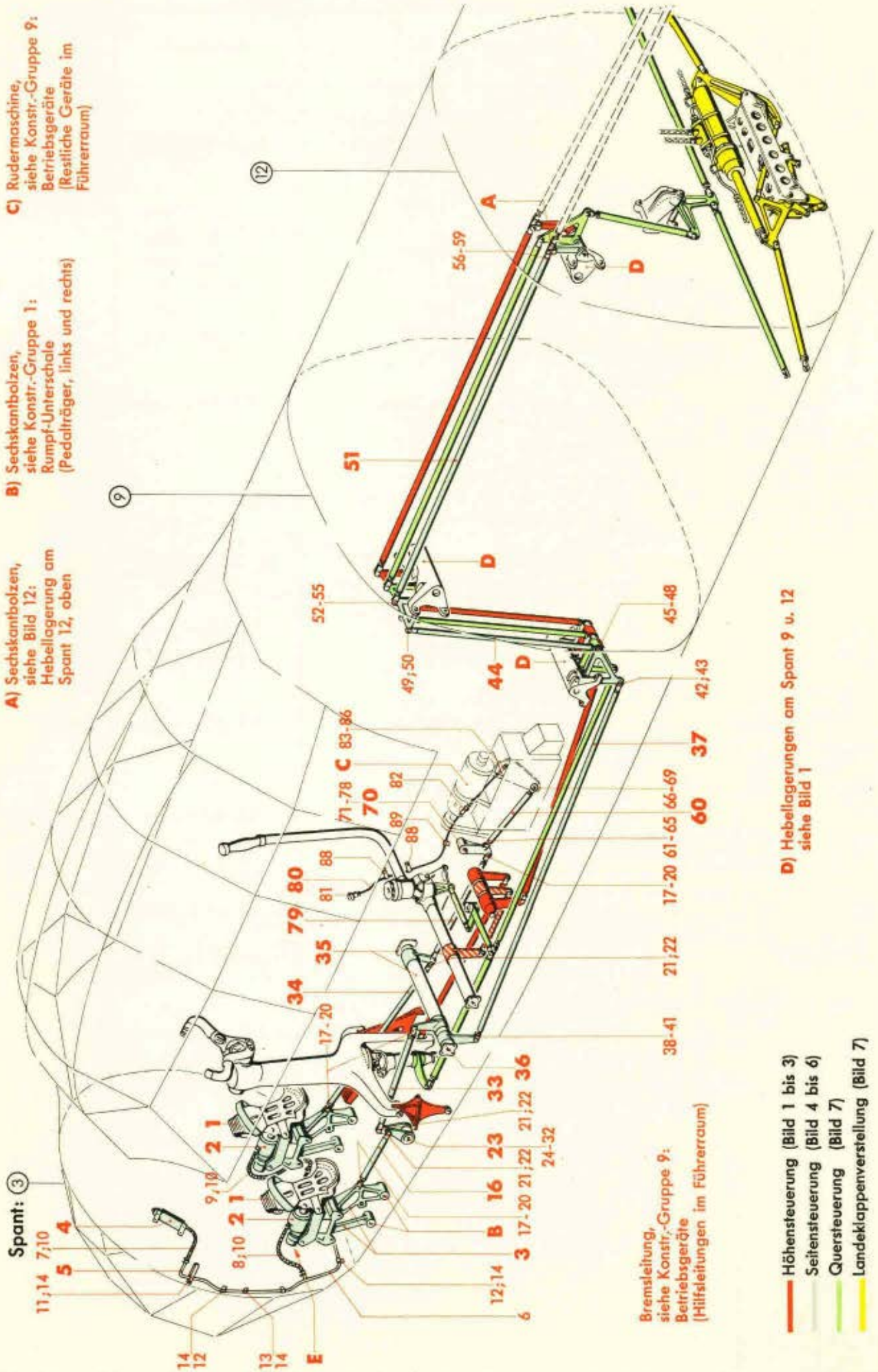

JFM-FTVDru
240541
VöGeSb

Werk-stoff	Stück	Benennung	Ersatzteil-Nr.	Bild: 4 Orts-Nr.	Bem.
	2	**Pedal (Fußplatte)** (Lief.: EC)	**(8-3715 A-2)**	**1**	s. auch Bild 10
	2	**Bremsfußpumpe mit Überdruckventil** (Lief.: Teves)	**(F 3057 B)**	**2**	s. auch Bild 10
	2	**Pedallagerung, vollst.** (Aufteilung siehe Bild 10)	**88.403-167**	**3**	
	1	**Bremsölbehälter mit Rückenflug-ventil** (Lief.: EC)	**(8-3729 C-1)**	**4**	
	1	**Reserve-Ölleitung, vollst.** einschließlich Orts-Nr. 6-15	**88.403-12**	**5**	
	1	Rohr mit Stutzen (Rohr 6 x 1)	88.408-12 H 01	6	
	1	M-Schlauch	6 x 400 Co N 18110.20	7	
	1	„ „	6 x 420 Co N 18110.20	8	
	1	„ „	6 x 630 Co N 18110.20	9	
	6	SKF-Schelle	200 Ju N 34074	10	
	1	Schelle	88.403-1201	11	
	4	„ einseitige Befestigung	8 Ju N 15802	12	
	1	„ (zur Kennzeichn. der Rohrl. mit Nr. 60 versehen)	6 Ju N 118266	13	
Conti TX 204	Nach Bedarf	Beilage 1 mm dick		14	
	1 kg	Rotes EC-Bremsöl		(15)	
	1	**Stoßstange 264 lang, verstellbar (Rohr 20 x 1), vollst.** einschließlich Orts-Nr. 17-22	**88.403-15**	**16**	
	1	Gewindestück (M 16 x 1,5)	Ju N 111908	17	
	1	Gabelschraube (M 16 x 1,5)	Ju N 111907	18	
	1	Nutmutter (M 16 x 1,5)	Ju N 20089	19	
	1	Sechskantbolzen 6 ø, nicht abgesetzt	30 Ju N 113834	20	
	1	Gabelkopf	Ju N 111903	21	
	1	Sechskantbolzen 6 ø, nicht abgesetzt	28 Ju N 113834	22	
	1	**Hebelwelle, vollst.** einschließlich Orts-Nr. 24-32	**88.403-13**	**23**	
	1	Abstandsbuchse	12,2 x 29 Ju N 17009	24	
	2	Pendelkugellager mit breitem Innenring	18 C 8 DIN L 89	25	
	1	Gewindering M 28 x 1 (für Lagerung der Hebelwelle)	Ju N 11793	26	
	1	Abschlußdeckel 26,2 ø (für Lagerung der Hebelwelle)	88.403-3603	27	
	1	Vierkantbolzen, nicht abgesetzt (für Lagerung der Hebelwelle)	8 x 78 Ju N 14158	28	
	1	Abbinder (für Lagerung der Hebelwelle)	A 3 x 80 Ju N 26001	29	

Unbefugte Verwendung ist strafbar und macht schadenersatzpflichtig

Steuerung im Rumpf

(Seitensteuerung, vom Führerraum bis Spt 12)

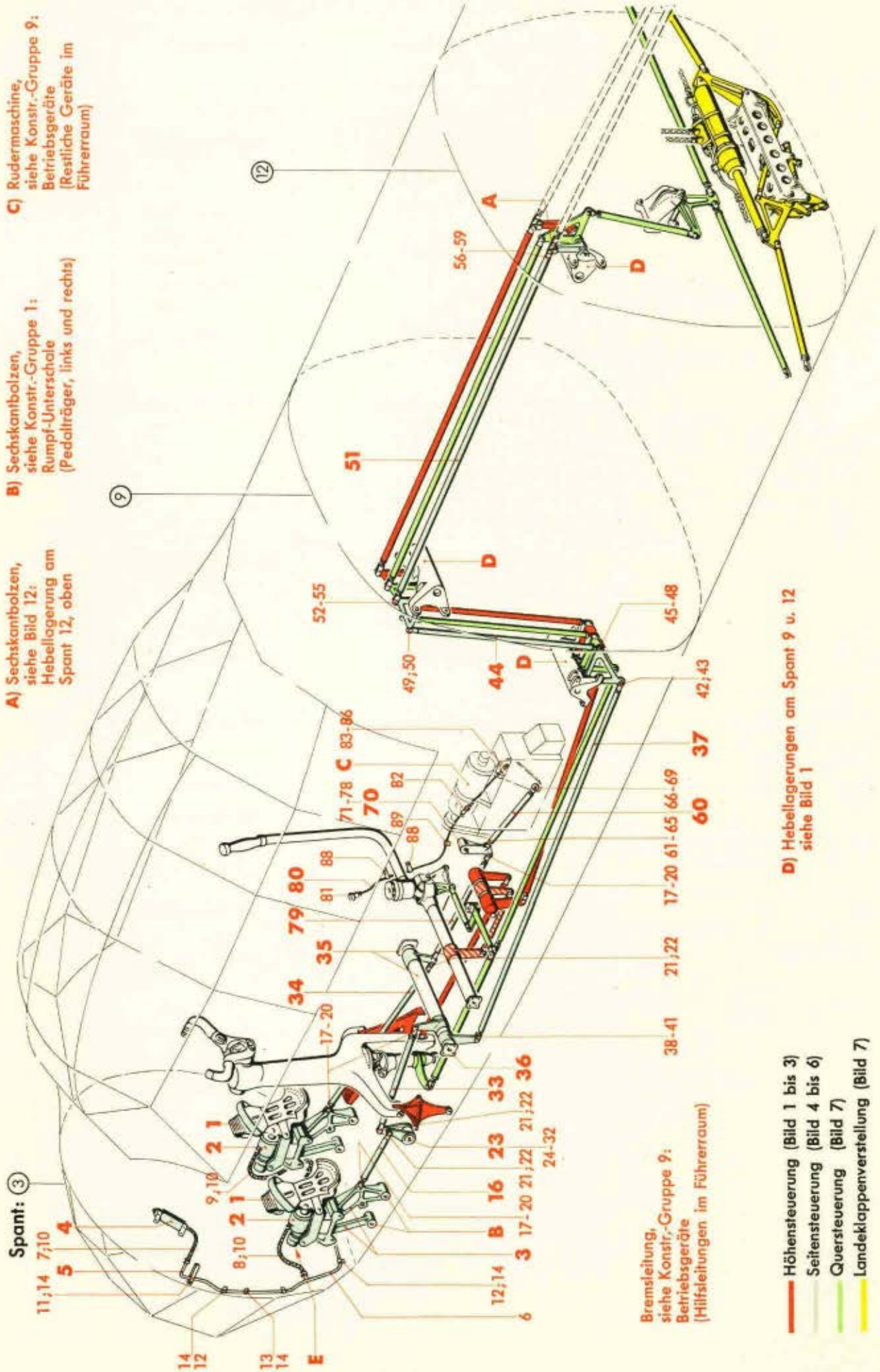

Werk-stoff	Stück	Benennung	Ersatzteil-Nr.	Bild: 4 Orts-Nr.	Bem.
	2	Pendelkugelager mit breitem Innenring (für Stoßstangen-Anschluß)	14 C 6 DIN L 89	30	
	2	Gewindering M 24 x 1 (für Stoßstangen-Anschluß)	Ju N 19514	31	
	2	Abbinder (für Stoßstangen-Anschluß)	B 6 x 50 Ju N 26001	32	
	1	**Stoßstange 446 lang, verstellbar (Rohr 20 x 1), vollst.** einschließlich Orts-Nr. 17-22	**88.403-16**	**33**	
	1	**Stoßstange 665 lang, verstellbar (Rohr 20 x 1), vollst.** einschließlich Orts-Nr. 17-22	**88.403-17**	**34**	
	1	**Hebelwelle, links, am Spant 5 (Rohr 50 x 2), vollst.** (Aufteilung siehe Bild 10)	**88.403-14**	**35**	
	1	**Lagerzapfen, vollst.** (Aufteilung siehe Bild 10)	**88.403-124**	**36**	
	1	**Stoßstange 1590 lang, verstellbar (Rohr 40 x 1), vollst.** einschließlich Orts-Nr. 38-43	**Ju N 400240**	**37**	aus Stckl. 88.404-104/
	1	Gewindestück (M 20 x 1,5)	Ju N 118103	38	
	1	Gabelschraube (M 20 x 1,5)	Ju N 20572	39	
	1	Nutmutter (M 20 x 1,5)	Ju N 11899	40	
	1	Sechskantbolzen 6 ø, nicht abgesetzt (M 20 x 1,5)	30 Ju N 113834	41	
	1	Gabelkopf	Ju N 19753	42	
	1	Sechskantbolzen 6 ø, nicht abgesetzt	30 Ju N 113834	43	
	1	**Stoßstange, verstellbar (Rohr 30 x 1), vollst.** einschließlich Orts-Nr. 45-50	**840 Ju N 401914**	**44**	aus Stckl. 88.404-104/
	1	Gewindestück (M 20 x 1,5)	Ju N 11897	45	
	1	Gabelschraube (M 20 x 1,5)	Ju N 20572	46	
	1	Nutmutter (M 20 x 1,5)	Ju N 11899	47	
	1	Sechskantbolzen 6 ø, nicht abgesetzt (M 20 x 1,5)	30 Ju N 113834	48	
	1	Gabelkopf	Ju N 22379	49	
	1	Sechskantbolzen 6 ø, nicht abgesetzt	30 Ju N 113834	50	
	1	**Stoßstange 1549 lang, verstellbar (Rohr 35 x 1), vollst.** einschließlich Orts-Nr. 52-59	**88.403-110**	**51**	
	1	Gewindestück (M 20 x 1,5)	Ju N 115770	52	
	1	Gabelschraube (M 20 x 1,5)	Ju N 20572	53	
	1	Nutmutter (M 20 x 1,5)	Ju N 11899	54	
	1	Sechskantbolzen 6 ø, nicht abgesetzt (M 20 x 1,5)	30 Ju N 113834	55	

Unbefugte Verwendung ist strafbar und macht schadenersatzpflichtig

JFM-FTVDru
300441
GeSbKü

Steuerung im Rumpf

(Seitensteuerung, vom Führerraum bis Spt 12)

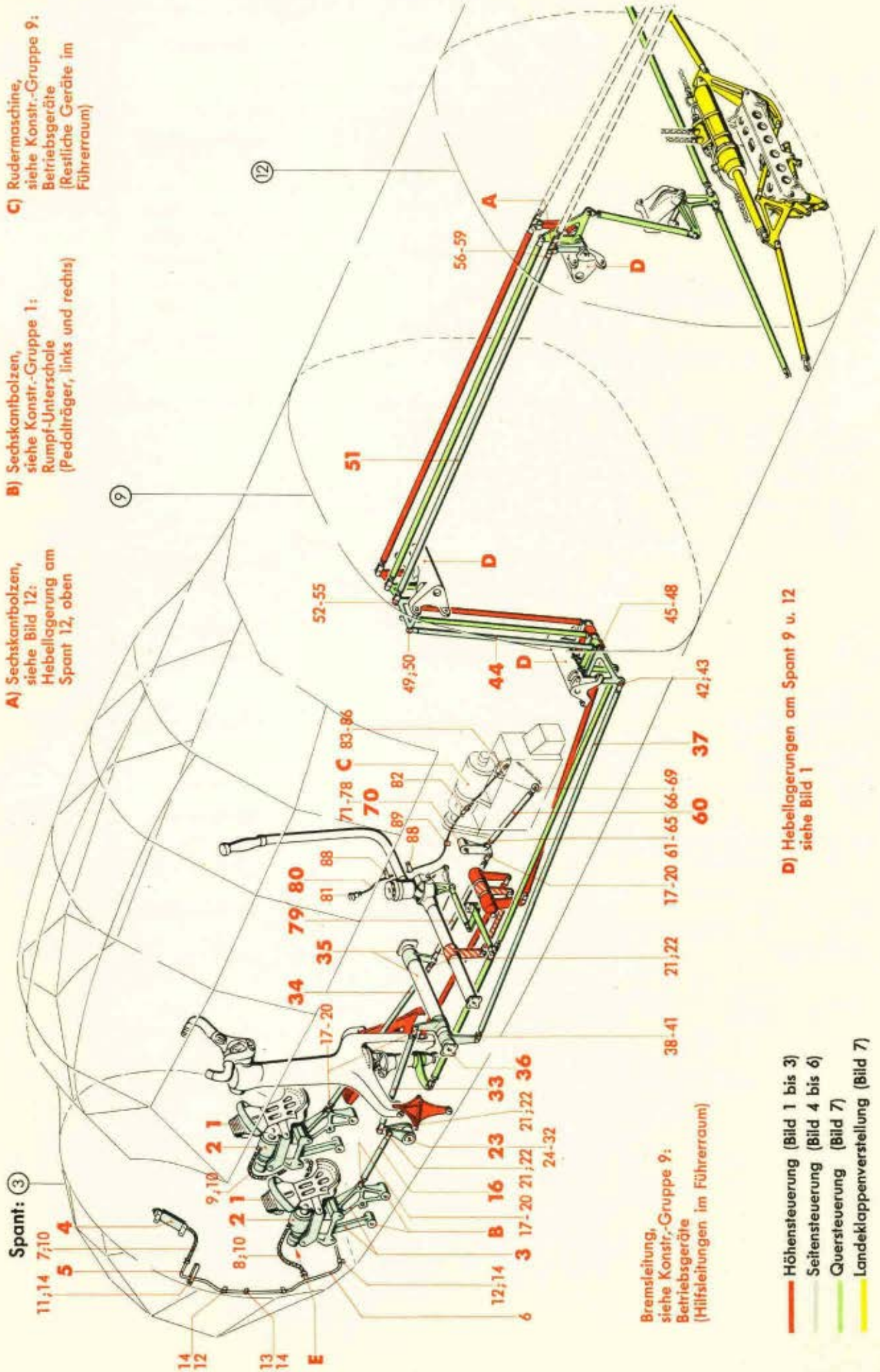

Werk-stoff	Stück	Benennung	Ersatzteil-Nr.	Bild: 4 Orts-Nr.	Bem.
	1	Osenkopf	Ju N 35946	56	
	2	Pendelkugellager mit breitem Innenring	14 C 6 DIN L 89	57	
	1	Abbinder	B 6 x 75 Ju N 26001	58	
	1	„	B 6 x 100 Ju N 26001	59	
	1	**Stoßstange 300 lang, verstellbar (Rohr 25 x 1), vollst.**	**88.403-21**	**60**	
		einschließlich Orts-Nr. 61-69			
	1	Gewindestück mit Linksgewinde	88.403-2101	61	
	1	Gabelschraube M 18 x 1,5	88.403-2103	62	
	1	Verstellmutter mit Links- und Rechtsgewinde M 18 x 1,5	88.403-2104	63	
	1	Sechskantbolzen 6 ø, nicht abgesetzt	28 Ju N 113834	64	
	2	Rohrschelle (ohne Schraube)	24 Ju N 15803	65	
	1	Osenkopf	88.403-2106	66	
		„ (Behelf)	88.403-2102		
	1	Pendelkugellager mit breitem Innenring	18 C 8 DIN L 89	67	
	1	Gewindering M 28 x 1	Ju N 11793	68	
	1	Abbinder	A 3 x 100 Ju N 26001	69	
	1	**Pendelhebel (für Rudermaschine), vollst.**	**88.403-20**	**70**	
		einschließlich Orts-Nr. 71-78			
	1	Abstandsbuchse	10,4 x 27 Ju N 17009	71	
	2	Pendelkugellager mit breitem Innenring	14 C 6 DIN L 89	72	
	2	Sg-Ring für Lagerung des Pendelhebels	J 19 x 1 Lg N 15237	73	
	1	Sechskantbolzen 6 ø, nicht abgesetzt	68 Ju N 113834	74	
	1	Abbinder	A 3 x 125 Ju N 26001	75	
	2	Pendelkugellager mit breitem Innenring	14 C 6 DIN L 89	76	
	2	Sg-Ring	J 22 x 1 Lg N 15237	77	
	2	Abbinder	B 6 x 75 Ju N 26001	78	
	1	**Stoßstange 457 lang, verstellbar (Rohr 20 x 1), vollst.**	**88.403-18**	**79**	
		einschließlich Orts-Nr. 17-22			
	1	**Notauslösung für Rudermaschine, vollst.**	**88.403-23**	**80**	
		einschließlich Orts-Nr. 81-89			
	1	Notauslöseknopf mit Buchse	(127-215 A)	81	Fl 22557 siehe auch Ju N 16709
	1	Stellschraube mit 2 Muttern (Lief.: Sedlmayer)	(Nr. 768)	82	
	2	Lasche	88.403-2305	83	

Unbefugte Verwendung ist strafbar und macht schadenersatzpflichtig

Steuerung im Rumpf

(Seitensteuerung, vom Führerraum bis Spt 12)

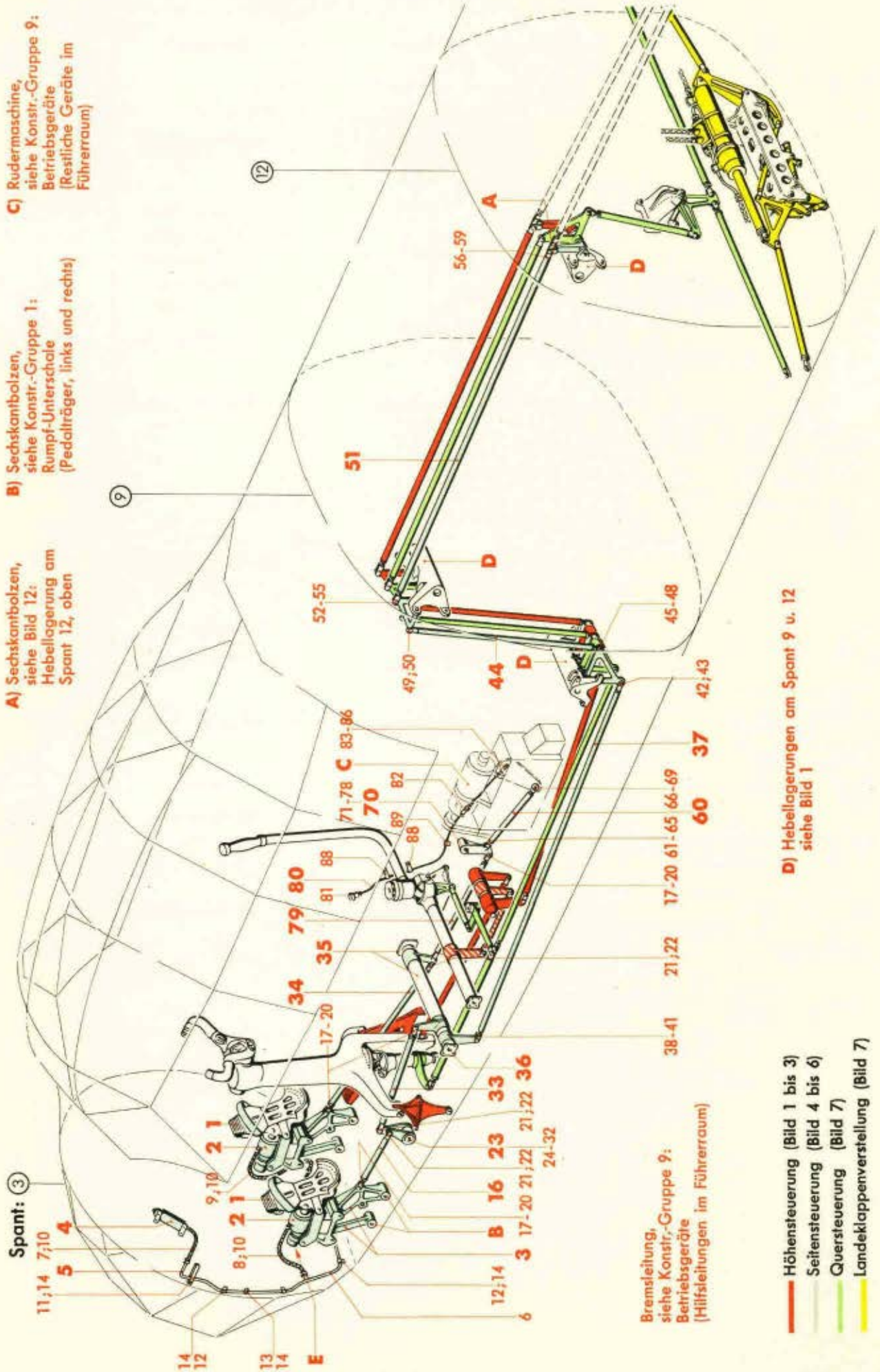

Werk-stoff	Stück	Benennung	Ersatzteil-Nr.	Bild: 4 Orts-Nr.	Bem.
	1	Linsenbolzen 5 ø	14 Ju N 14153	84	
	1	Abstandsbuchse 7,7/5 ø x 5,2 lang	88.403-2304	85	
	1	Bolzen (Splintbolzen)	3 x 10 Lg N 15229	86	
	2	Rohrschelle 24 ø, mit Schraube	Ju N 112787	88	
	1	Schelle, einseitige Befestigung	6 Ju N 15802	89	

Unbefugte Verwendung ist strafbar und macht schadenersatzpflichtig

Steuerung im Rumpf
(Seitensteuerung, von Spt 12 bis Spt 21)

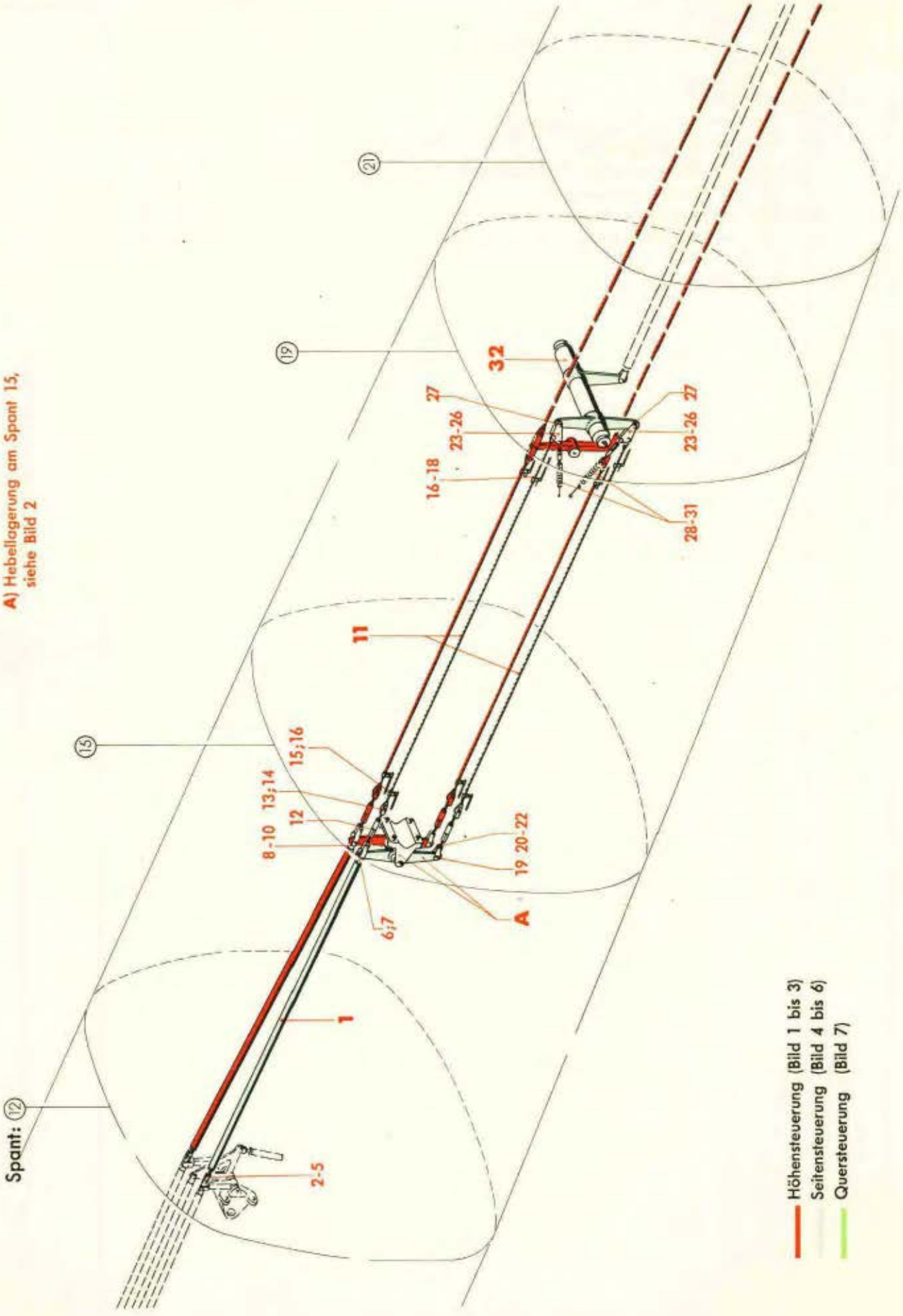

Werk-stoff	Stück	Benennung	Ersatzteil-Nr.	Bild: 5 Orts-Nr.	Bem.
	1	**Stoßstange 1431 lang, verstellbar (Rohr 35 x 1), vollst.**	**88.403-114**	**1**	
		einschließlich Orts-Nr. 2-6			
	1	Gewindestück } M 20 x 1,5	Ju N 115770	2	
	1	Gabelschraube }	Ju N 20572	3	
	1	Nutmutter }	Ju N 11899	4	
	1	Sechskantbolzen 6 ø, nicht abgesetzt	30 Ju N 113834	5	
	1	Gabelkopf	Ju N 30084	6	
	1	Sechskantbolzen 6 ø, nicht abgesetzt	38 Ju N 113834	7	aus Stckl. 88.403-120/
	1	Gabelstück	88.403-120.01	8	
	1	Sechskantbolzen 6 ø, nicht abgesetzt	22 Ju N 113834	9	
	1	Abstandsbuchse	6 x 7 Ju N 17003	10	
	2	**Steuerseil 1700 lang (Draht 4,2 DIN L 9), vollst.**	**88.403-52**	**11**	
		einschließlich Orts-Nr. 12-18			
	1	Spannschloß mit 1 Ösenspannschraube und 1 Gabelspannschraube	B 6 DIN L 85	12	
	1	Linsenbolzen	M 6 x 20 DIN L 53	13	
	1	Abstandsbuchse 12,5/7 ø x 6 lang	88.403-5201	14	
	1	Abbinder	B 6 x 250 Ju N 26001	15	
	2	Schelle zum Befestigen der Abbinder	6 Ju N 118266	16	
	1	Abbinder	B 6 x 100 Ju N 26001	17	
	1	Schild	42-23 Ju N 16602	18	
	1	Sechskantbolzen 6 ø, nicht abgesetzt	26 Ju N 113834	19	
	2	Lasche	88.403-120.03	20	
	1	Sechskantbolzen 6 ø, nicht abgesetzt }	20 Ju N 113834	21	
	1	Abstandsbuchse }	6 x 7 Ju N 17003	22	
	2	Sechskantbolzen 6 ø, nicht abgesetzt	20 Ju N 113834	23	
	2	Abstandsbuchse 12 ø/6 ø H 8 x 7 lang	88.403-120.02	24	
	2	Lasche, links oben bzw. rechts unten	88.403-120.06	25	
		„ „ „ „ „ „ (Behelf)	88.403-120 H 01		
	2	„ rechts oben bzw. links unten	88.403-120.07	26	
		„ „ „ „ „ „ (Behelf)	88.403-120 H 02		
	2	Sechskantbolzen 6 ø, nicht abgesetzt	26 Ju N 113834	27	
	2	Bolzen mit Kopf	4 f 8 x 16 x 13 DIN 1434	28	
	2	Zugfeder	88.403-120.05	29	
	2	Zugstange	88.403-120.04	30	
	2	Spannschloß mit 2 Ösenspannschrauben	A 3 DIN L 85	31	
	1	**Hebelwelle am Spant 19 (Rohr 60 x 1,5), vollst.**	**88.403-47**	**32**	
		(Aufteilung siehe Bild 13)			

Unbefugte Verwendung ist strafbar und macht schadenersatzpflichtig

Steuerung im Rumpf

(Seitensteuerung, von Spt 21 bis Rumpfende)

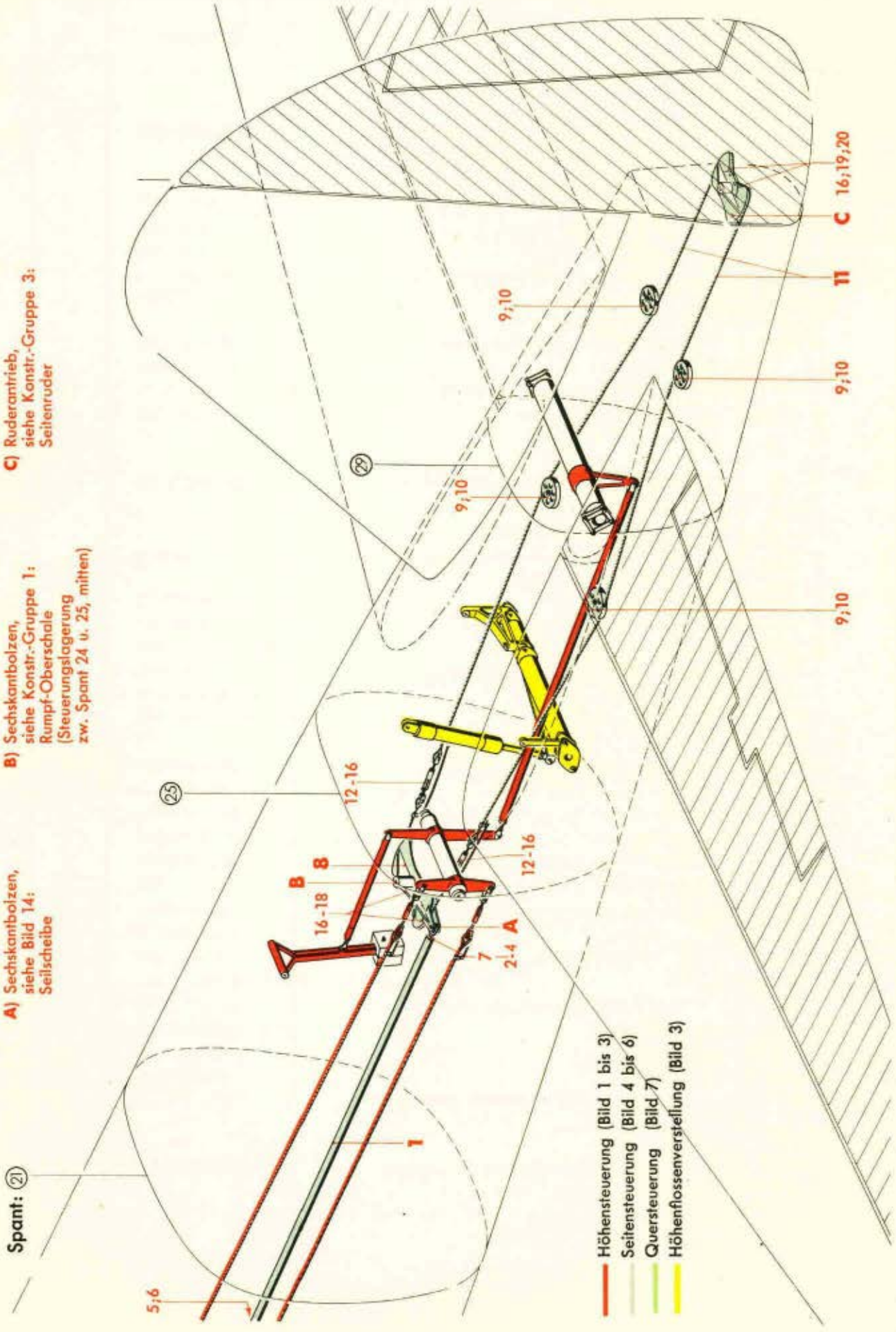

Werk-stoff	Stück	Benennung	Ersatzteil-Nr.	Bild: 6 Orts-Nr.	Bem.
	1	**Stoßstange 2117 lang, verstellbar (Rohr 40 x 1), vollst.** einschließlich Orts-Nr. 2-6	**Ju N 400320**	**1**	aus Stkl. 88.403-174/
	1	Gewindestück M 20 x 1,5	Ju N 118103	2	
	1	Ösenschraube M 20 x 1,5 mit Pendelkugellager 14 C 6 DIN L 89 und Gewindering A 16 M 24 x 1 Ju N 17011	Ju N 62219	3	
	1	Nutmutter M 20 x 1,5	Ju N 11899	4	
	1	Gabelkopf	Ju N 19753	5	
	1	Sechskantbolzen 6 ø, nicht abgesetzt	30 Ju N 113834	6	
	1	Abbinder	B 6 x 75 Ju N 26001	7	aus Stkl. 88.403-174/
	1	**Seilscheibe, vollst.** (Aufteilung siehe Bild 14)	**88.403-49**	**8**	
	4	Seilrollenblock, einrollig *) jedoch ohne Sechskantbolzen Ju N 114823 dafür:	Ju N 114759*)	9	aus Stkl. 88.403-120/
	4	Sechskantbolzen 8 ø, nicht abgesetzt	28 Ju N 113835	10	
	2	**Steuerseil 3425 lang (3,5 DIN L 9), vollst.** einschließlich Orts-Nr. 12-20	**88.403-54**	**11**	
	1	Spannschloß mit 2 Gabelspannschrauben	C 6 DIN L 85	12	
	2	Abstandsbuchse 11,5 ø/6 ø H 8 x 6 lang	88.403-4904	13	
	2	Linsenbolzen	M 6 x 20 DIN L 53	14	
	1	Abbinder	A 3 x 250 Ju N 26001	15	
	4	Schelle zum Befestigen der Abbinder	6 Ju N 118266	16	
	1	Abbinder	B 6 x 100 Ju N 26001	17	
	1	Schild	45-23 Ju N 16602	18	
	1	Abbinder	B 12 x 100 Ju N 26001	19	
	1	Schild	46-23 Ju N 16602	20	

Unbefugte Verwendung ist strafbar und macht schadenersatzpflichtig

Steuerung im Rumpf

(Quersteuerung, vom Führerraum bis Spt 12)

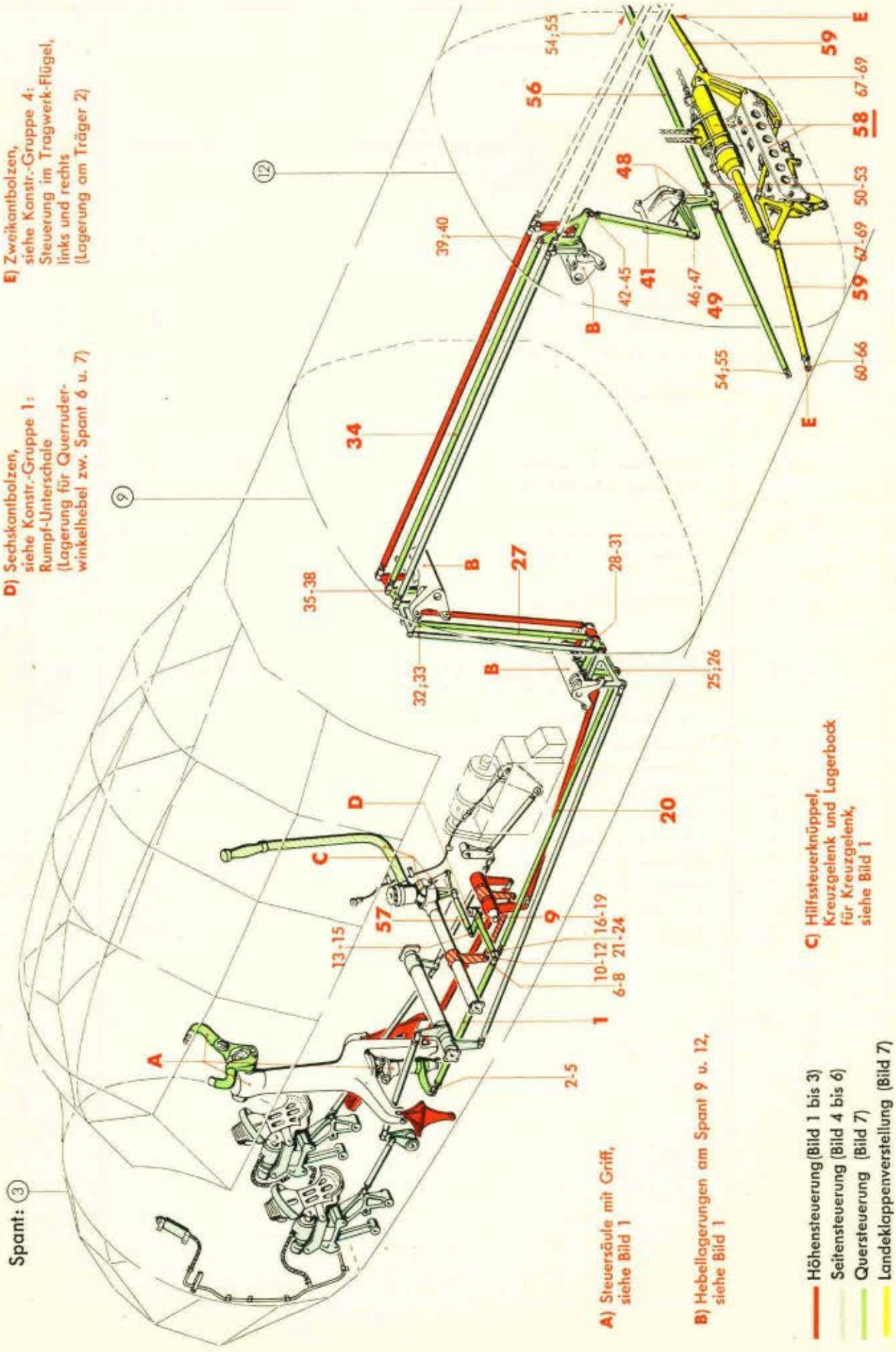

Werkstoff	Stück	Benennung	Ersatzteil-Nr.	Bild: 7 Orts-Nr.	Bem.
	1	**Stoßstange 609 lang, verstellbar (Rohr 30 x 1), vollst.**	**88.403-169**	**1**	
		einschließlich Orts-Nr. 2-8			
	1	Gewindestück	Ju N 11897	2	
	1	Gabelschraube M 20 x 1,5	Ju N 20572	3	
	1	Nutmutter M 20 x 1,5	Ju N 11899	4	
	1	Sechskantbolzen 6 ø, nicht abgesetzt	30 Ju N 113834	5	
	1	Ösenkopf	88.403-169.01	6	
	2	Pendelkugellager mit breitem Innenring	14 C 6 DIN L 89	7	
	2	Gewindering	A 16 M 24x1 Ju N 17011	8	
	1	**Winkelhebel, vollst.**	**88.403-171**	**9**	
		einschließlich Orts-Nr. 10-19			
	1	Sechskantbolzen 6 ø, nicht abgesetzt	36 Ju N 113834	10	
	1	Abbinder	A 3 x 100 Ju N 26001	11	
	1	"	B 6 x 75 Ju N 26001	12	
	1	Pendelkugellager mit breitem Innenring	14 C 6 DIN L 89	13	
	1	Gewindering M 24 x 1	Ju N 19514	14	
	1	Abbinder	B 6 x 75 Ju N 26001	15	
	1	Abstandsbuchse	12,2 x 92 Ju N 17009	16	
	2	Pendelkugellager mit breitem Innenring	18 C 8 DIN L 89	17	
	1	Gewindering M 28 x 1	Ju N 11793	18	
	1	Abbinder	A 3 x 125 Ju N 26001	19	
	1	**Stoßstange 1252 lang, verstellbar (Rohr 35 x 1), vollst.**	**Ju N 401286**	**20**	aus Stckl. 88.404-104/
		einschließlich Orts-Nr. 21-26			
	1	Gewindestück	Ju N 118104	21	
	1	Gabelschraube M 20 x 1,5	Ju N 20572	22	
	1	Nutmutter M 20 x 1,5	Ju N 11899	23	
	1	Sechskantbolzen 6 ø, nicht abgesetzt	30 Ju N 113834	24	
	1	Gabelkopf	Ju N 30084	25	
	1	Sechskantbolzen 6 ø, nicht abgesetzt	30 Ju N 113834	26	
	1	**Stoßstange, verstellbar (Rohr 30 x 1), vollst.**	**840 Ju N 401914**	**27**	aus Stckl. 88.404-104/
		einschließlich Orts-Nr. 28-33			
	1	Gewindestück	Ju N 11897	28	
	1	Gabelschraube M 20 x 1,5	Ju N 20572	29	
	1	Nutmutter M 20 x 1,5	Ju N 11899	30	
	1	Sechskantbolzen 6 ø, nicht abgesetzt	30 Ju N 113834	31	
	1	Gabelkopf	Ju N 22379	32	
	1	Sechskantbolzen 6 ø, nicht abgesetzt	30 Ju N 113834	33	

Unbefugte Verwendung ist strafbar und macht schadenersatzpflichtig

Steuerung im Rumpf

(Quersteuerung, vom Führerraum bis Spt 12)

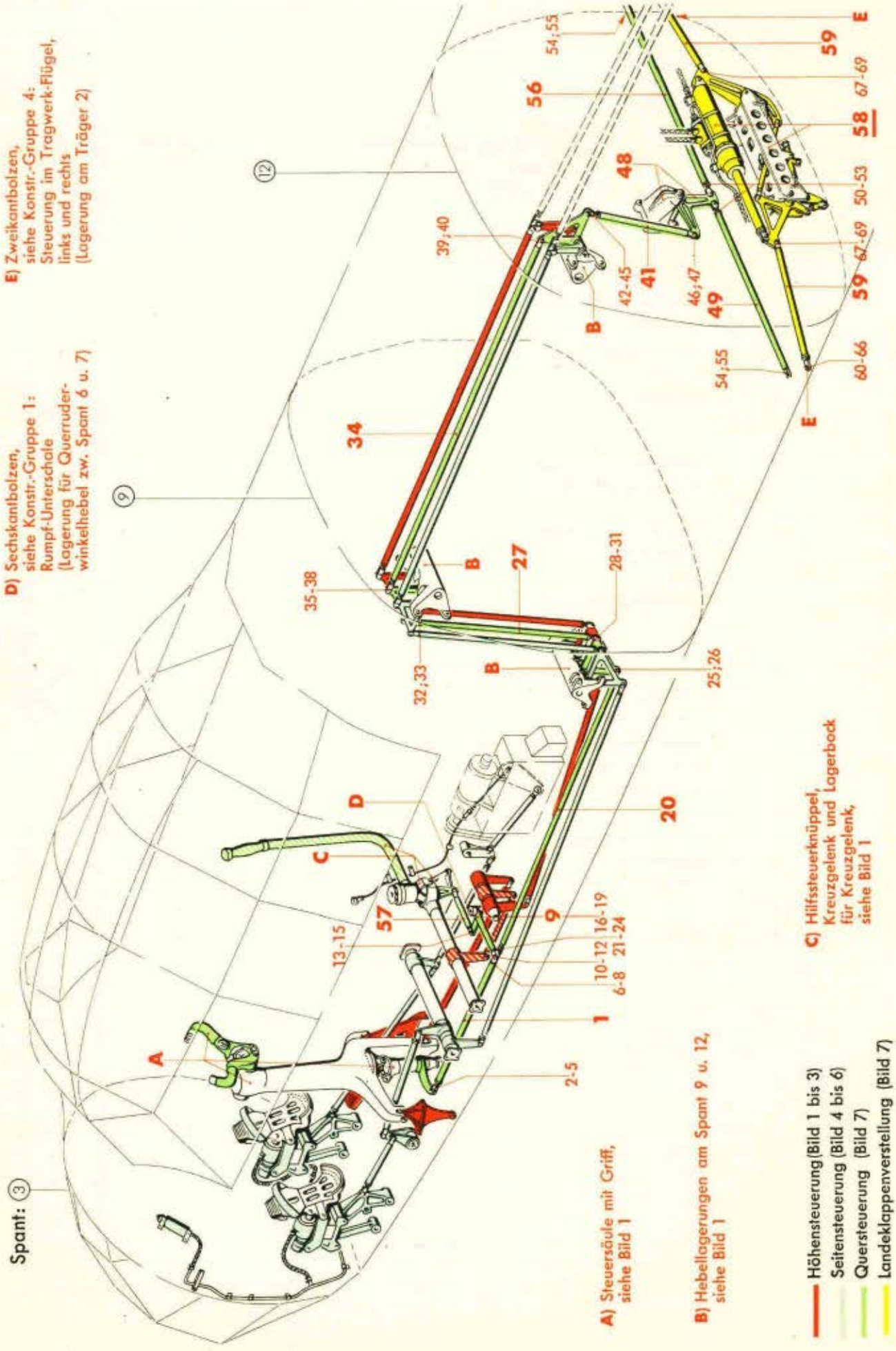

JFM-FTVDru
240541
VöGeSb

Werk-stoff	Stück	Benennung	Ersatzteil-Nr.	Bild: 7 Orts-Nr.	Bem.
	1	**Stoßstange 1549 lang, verstellbar (Rohr 40 x 1), vollst.** einschließlich Orts-Nr. 35-40	**Ju N 400241**	**34**	aus Stckl. 88.404-104/
	1	Gewindestück } M 20 x 1,5	Ju N 118103	35	
	1	Gabelschraube }	Ju N 20572	36	
	1	Nutmutter }	Ju N 11899	37	
	1	Sechskantbolzen 6 ø, nicht abgesetzt }	30 Ju N 113834	38	
	1	Gabelkopf }	Ju N 19753	39	
	1	Sechskantbolzen 6 ø, nicht abgesetzt }	30 Ju N 113834	40	
	1	**Stoßstange 460 lang, verstellbar (Rohr 20 x 1), vollst.** einschließlich Orts-Nr. 42-47	**88.403-172**	**41**	
	1	Gewindestück } M 16 x 1,5	Ju N 111908	42	
	1	Gabelschraube }	Ju N 111907	43	
	1	Nutmutter }	Ju N 20089	44	
	1	Sechskantbolzen 6 ø, nicht abgesetzt }	30 Ju N 113834	45	
	1	Gabelkopf }	Ju N 111903	46	
	1	Sechskantbolzen 6 ø, nicht abgesetzt }	28 Ju N 113834	47	
	1	**Hebellagerung am Spant 12, unten, vollst.** (Aufteilung siehe Bild 12)	**88.403-160**	**48**	
	1	**Stoßstange 710 lang, verstellbar (Rohr 30 x 1), vollst.** einschließlich Orts-Nr. 50-55	**88.403-183**	**49**	
	1	Gewindestück } M 20 x 1,5	Ju N 11897	50	
	1	Gabelschraube }	Ju N 20572	51	
	1	Nutmutter }	Ju N 11899	52	
	1	Sechskantbolzen 6 ø, nicht abgesetzt }	30 Ju N 113834	53	
	1	Gabelkopf }	88.403-183.01	54	
	1	Sechskantbolzen 6 ø, nicht abgesetzt }	30 Ju N 113834	55	
	1	**Stoßstange 1114 lang, verstellbar (Rohr 30 x 1), vollst.** einschließlich Orts-Nr. 50-55	**88.403-184**	**56**	
	1	**Stoßstange 189 lang, fest (Rohr 20 x 1), vollst.** (Aufteilung siehe Bild 9)	**88.403-108**	**57**	

Unbefugte Verwendung ist strafbar und macht schadenersatzpflichtig

JFM-FTVDru
020541
GeSbKü

Steuerung im Rumpf

(Quersteuerung, vom Führerraum bis Spt 12)

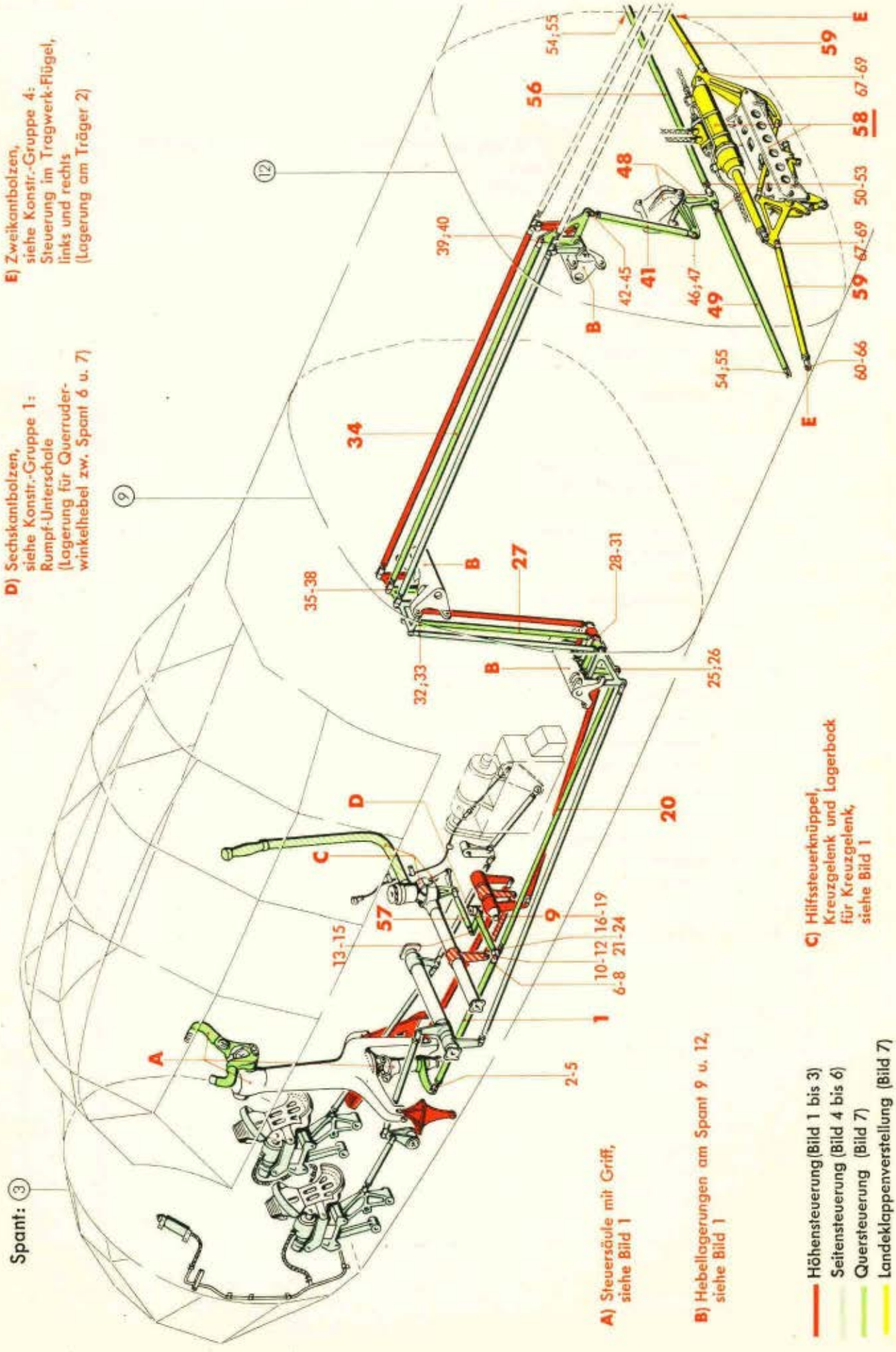

JFM-FTVDru
240541
VöGeSb

Werkstoff	Stück	Benennung	Ersatzteil-Nr.	Bild: 7 Orts-Nr.	Bem.
		Landeklappenverstellung:			
	1	**Landeklappenbetätigung, vollst.**	**88.403-Z 02**	**58**	
		(Aufteilung siehe Bild 11)			
	2	**Stoßstange 610 lang, verstellbar (Rohr 25 x 2), vollst.**	**88.403-113**	**59**	
		einschließlich Orts-Nr. 60-69			
	1	Osenschraube M 20 x 1,5	88.403-113.01	60	
		„ (Behelf) M 20 x 1,5	88.403-113.10	60	
	1	Kugelbuchse 20 ø k 6	88.403-152.07	61	
	2	Kugelschale	88.403-152.08	62	
		„ (Behelf)	88.403-152.15	62	
	1	Paßfeder	88.403-152.09	63	
	1	Gewindering M 28 x 1	88.403-152.06	64	
	1	Nutmutter M 20 x 1,5	Ju N 11899	65	
	1	Abbinder	B 8 x 150 Ju N 26001	66	
	1	Stoßstangenhälfte (Rohr 25 x 2) mit Gewindestück und Gabelkopf, verschweißt	88.403-113 H 01	67	
	1	Zweikantbolzen 10 ø f 8 x 37 lang, abgesetzt	88.403-113.06	68	
	1	Druckschmierkopf	A 10 DIN Kr 1411	69	

Unbefugte Verwendung ist strafbar und macht schadenersatzpflichtig

Steuerung im Rumpf
(Steuersäule mit Griff)

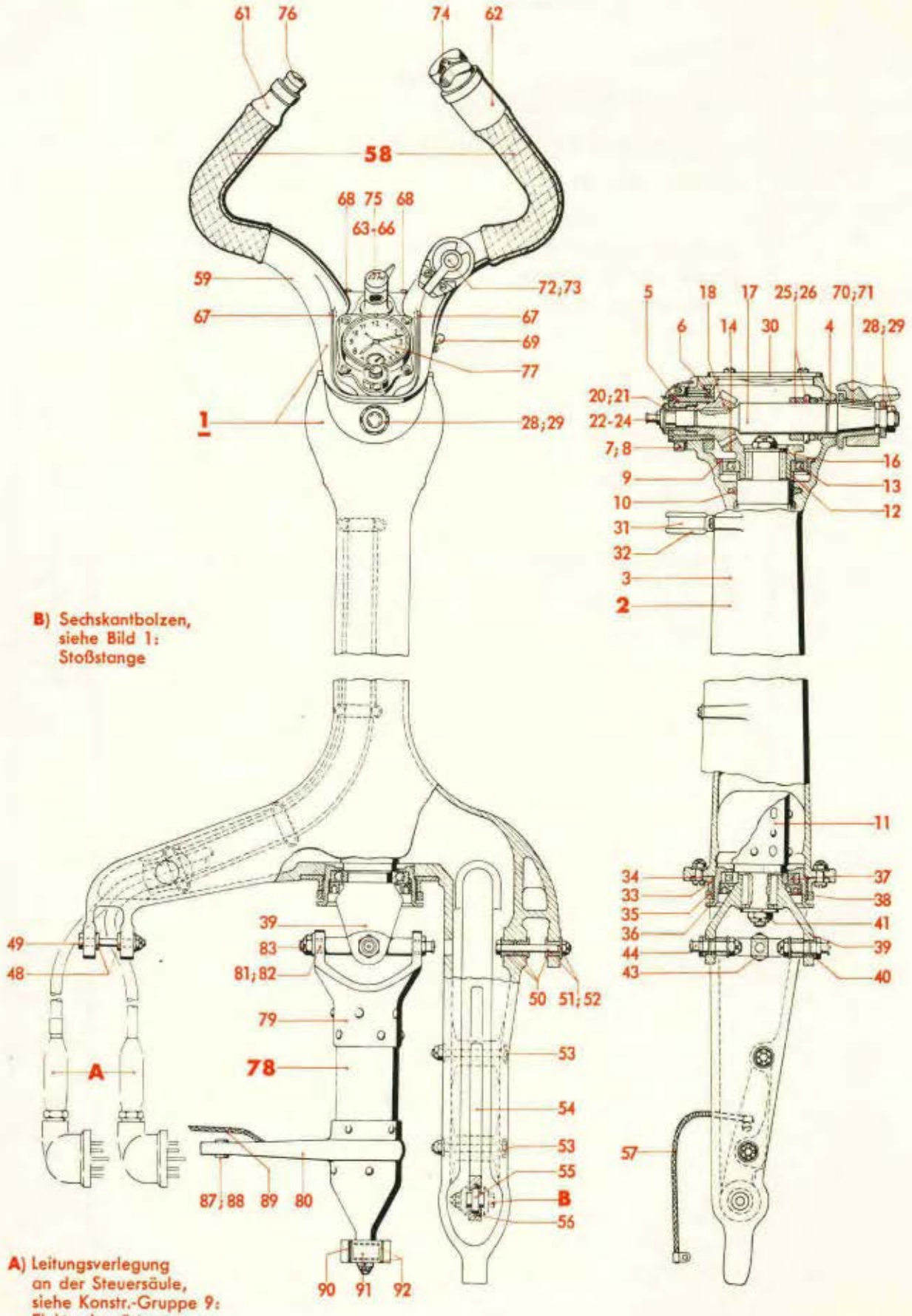

Werk-stoff	Stück	Benennung	Ersatzteil-Nr.	Bild: 8 Orts-Nr.	Bem.
		Aufteilung für:			
		Steuersäule mit Griff, vollst. bestehend aus Orts-Nr. 2-92	**88.404-Z 01**	**1**	siehe auch Bild 1
	1	**Steuersäule, vollst.** einschließlich Orts-Nr. 3-57	**88.404-01**	**2**	
	1	Steuersäule, allein	88.404-0101	3	
	1	Buchse mit Bund 30 ø s 6/26 ø H 8 x 15 lang	88.403-0112	4	
	1	„ „ Gewinde M 38 x 1,5/M 35 x 1,5	88.404-0107	5	
	1	Gewindering M 35 x 1,5	88.404-0111	6	
	1	Unterlegscheibe 50/35 ø x 1 dick	88.404-0129	7	
	1	Gewindering M 38 x 1,5	88.404-0106	8	
	1	Buchse mit Bund 72 ø s 6/67 ø x 14 lang	88.404-0126	9	
*)	1	Dichtungsring	45 Ju N 17004	10	
	1	Steuersäulenwelle	88.404-01 H 08	11	
	1	Ring 45 ø/40 ø H 11 x 7 dick	88.403-0118	12	
	1	Querkugellager 40 ø Bohrung	16108 DIN L 89	13	
	1	Kegelradsegment	88.403-0103	14	
	1	Unterlegscheibe 28/10,5 ø x 3 dick	88.403-0124	16	
	1	Welle	88.404-0127	17	
	1	Kegelrad 14 Zähne	88.404-0128	18	
	1	Buchse mit Bund 18,5 ø/14 ø H 8 x 17,5 lang	88.404-0112	20	
	1	Sicherungsscheibe 21/14 ø x 0,8 dick	88.404-0148	21	
	1	Reduzierstück M 10/M 6	88.404-0125	22	
	1	Sicherungsscheibe 26/11 ø x 0,5 dick	88.404-0139	23	
	1	Druckschmierkopf	A 10 DIN Kr 1411	24	
	1	Anschlag	88.403-0105	25	
	1	Kegelstift	4 x 40 Ju N 15214	26	
	1	Unterlegscheibe 30/14 ø x 4 dick	88.403-0320	28	
	1	Niedrige Sechskantmutter M 12 x 1,5	88.403-0123	29	aus DIN Kr 752
	1	Deckel	88.403-0107	30	
	1	Schelle 24 ø	88.404-0145	31	
OPX 18	Nach Bedarf	Beilage	12 Ju N 15811	32	
	1	Flansch mit Gewinde M 75 x 2	88.404-0146	33	
	2	Linsenbolzen	M 6 x 16 DIN L 53	34	
	1	Gewindering M 75 x 2	88.404-0147	35	
	1	Lagerring mit Gewinde M 75 x 2/M 65 x 2	88.404-0143	36	
	1	Querkugellager 35 ø Bohrung	16107 DIN L 89	37	
	1	Gewindering M 65 x 2	88.404-0104	38	
	1	Gabelstück	88.404-0118	39	
		„ (Behelf)	88.404-0149		
	2	Buchse mit Bund	12 x 9 Ju N 17001	40	
	1	Unterlegscheibe 33/10,5 ø x 3 dick	88.403-0119	41	
	1	Kreuzstück	88.403-0117	43	
	2	Schmierbolzen 12 ø f 8/8 ø f 8 x 30 lang mit Kegelfeder, Kugel und Kappe	88.403-0116/..	44	

*) Wollhaarfilz 0,36 meliert Hg N 12621

Unbefugte Verwendung ist strafbar und macht schadenersatzpflichtig

JFM-FTVDru
020541
GeSbKü

Steuerung im Rumpf
(Steuersäule mit Griff)

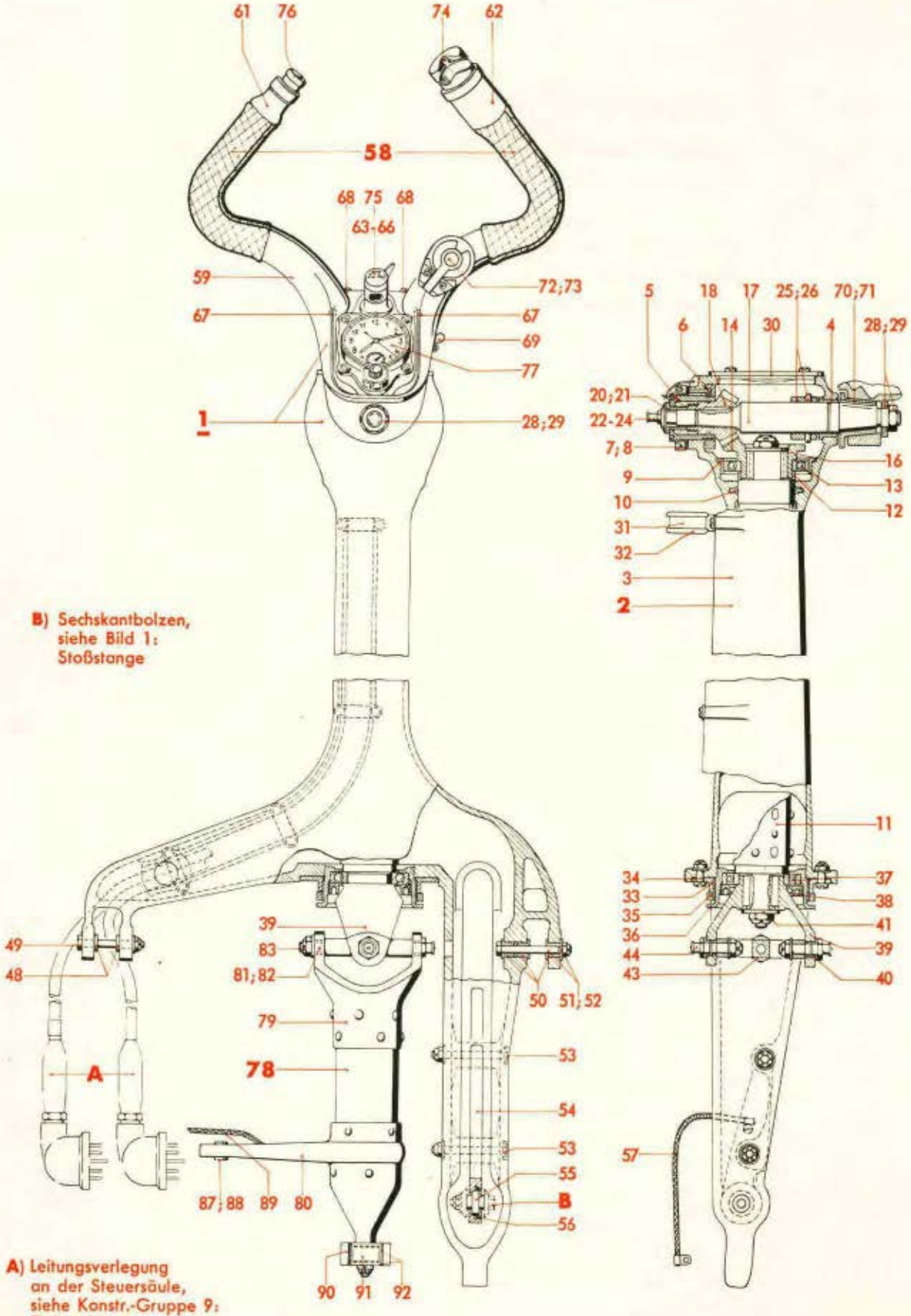

Werk-stoff	Stück	Benennung	Ersatzteil-Nr.	Bild: 8 Orts-Nr.	Bem.
	2	Kegelfeder }	Ju N 118314	(45)	
	2	Kugel } für Schmierbolzen	3 Lg N 17113	(46)	
	2	Kappe }	Ju N 118313	(47)	
	2	Buchse mit Bund 8 ø s 6/5,9 ø x 13 lang }	88.403-0121	48	
	1	Sechskantbolzen 6 ø, nicht abgesetzt }	48 Ju N 113834	49	
	3	Buchse 13 ø s 6/5,9 ø x 11 lang }	88.404-0108	50	
	1	Sechskantbolzen 6 ø, nicht abgesetzt }	56 Ju N 113834	51	
	1	Unterlegscheibe 18/6,4 ø x 2 dick	88.404-0138	52	
	2	Sechskantbolzen 6 ø, nicht abgesetzt	52 Ju N 113834	53	
	1	Hebel }	88.404-0144	54	
	1	Pendelkugellager mit breitem Innenring }	14 C 6 DIN L 89	55	
	1	Gewindering }	A 16 M 24x1 Ju N 17011	56	
	1	Abbinder	A 3 x 200 Ju N 26001	57	
	1	**Steuergriff, vollst.** einschließlich Orts-Nr. 59-77	**88.403-03**	**58**	
	1	Steuergriff, allein	88.403-0301	59	
	1	Sockel	88.403-0317	61	
	1	Gehäuse	88.403-0313	62	
	1	Blende }	88.403-0315	63	
	1	Blendkappe, mit Gewinde M 22 x 1,5 }	88.403-0303	64	
	1	Gummiring 19/13,5 ø x 12 lang }	88.403-0305	65	
	1	Verschlußkappe mit Gewinde M 22 x 1,5 }	88.403-0304	66	
	2	Endtülle mit Gewinde M 16 x 1,5	88.403-0309	67	
	1	Kreuzlochschraube	AM 4 x 10 DIN 404	68	
	1	Schelle, einseitige Befestigung	8 Ju N 15802	69	
	1	Flanschbuchse }	88.403-0318	70	
	2	Bolzen 6 ø f 8 x 42 lang, mit Bund }	88.403-0319	71	
	1	Sprechknopf (SpK 1) }	(124-935 A)	72	Ln 27190
	1	Befestigungsplatte }	88.403-0321	73	
		Richtungsgeber (LRg 9) }		74	
		Geräteleuchte (LFE) }	s. Konstr.-Gr. 9 Elektr. Ausrüstung	75	
		Druckknopf-Schalter }		76	
		Borduhr (BO-UK 1)	s. Konstr.-Gr. 9 Betriebsgeräte	77	
	1	**Querruderwelle (Rohr 50 x 1,5), vollst.** einschließlich Orts-Nr. 79-92	**88.403-170**	**78**	
	1	Gabelstück	88.403-0402 }	79	
		„ (Behelf)	88.403-0421 }		
	1	Hebel	88.403-0401 }	80	
		„ (Behelf)	88.403-0420 }		
	2	Buchse	10 x 8 Ju N 17002	81	
	2	Abstandsbuchse 10 ø f 8/8 ø H 8 x 8,3 lang	88.403-0115	82	
	1	Schmierbolzen 8 ø f 8 x 98 lang, nicht abgesetzt, mit Kegelfeder, Kugel und Kappe	88.403-0404/..	83	

Unbefugte Verwendung ist strafbar und macht schadenersatzpflichtig

Steuerung im Rumpf
(Steuersäule mit Griff)

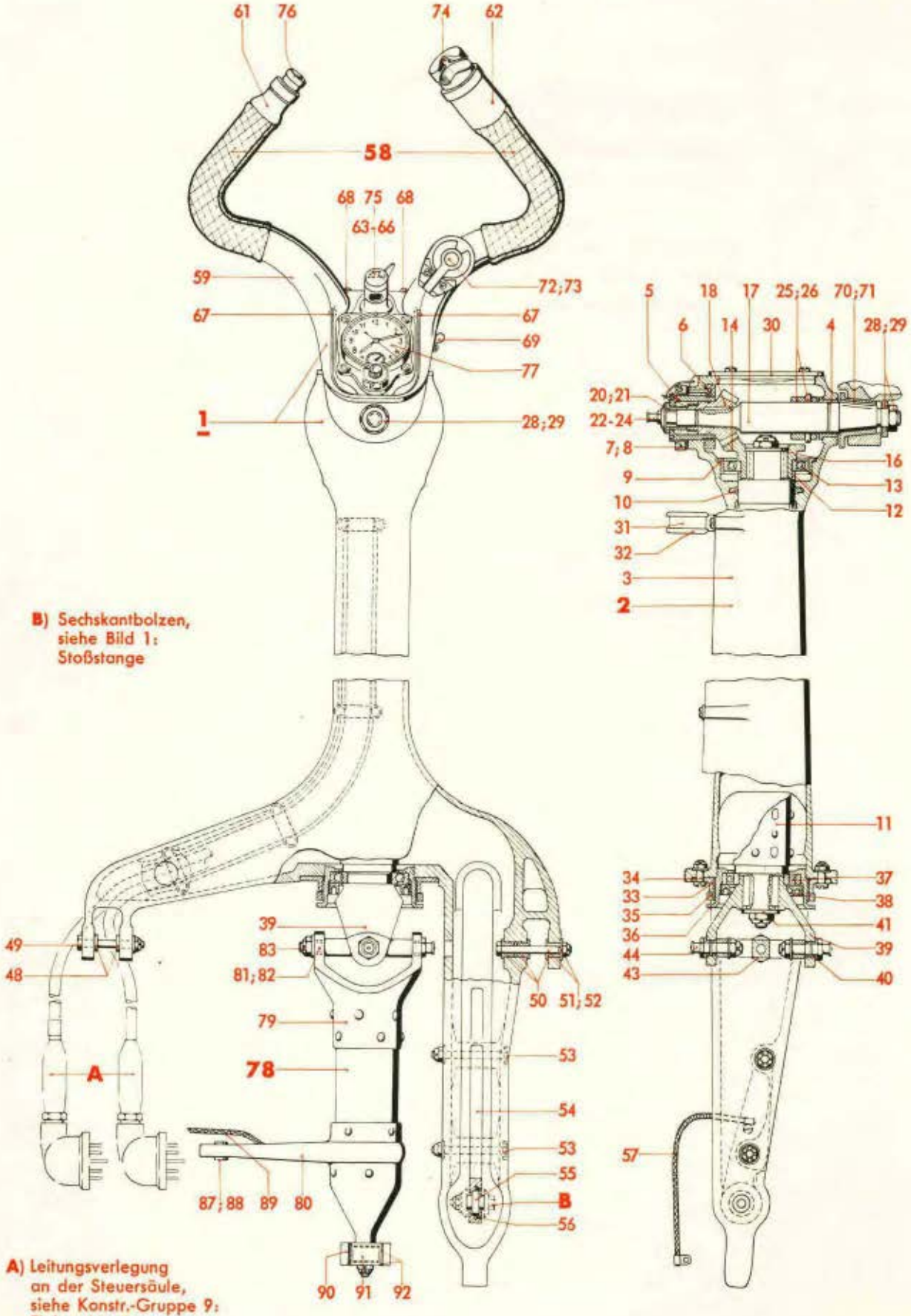

Ausführung

„Gc"

Ersatzteil-Liste

Ju 88

Steuerwerk

Steuerung im Rumpf

(Steuersäule mit Griff)

Bau-Gruppe: **404**

Seite: 18

Werk-stoff	Stück	Benennung	Ersatzteil-Nr.	Bild: 8 Orts-Nr.	Bem.
	1	Kegelfeder	Ju N 118314	(84)	
	1	Kugel für Schmierbolzen	3 Lg N 17113	(85)	
	1	Kappe	Ju N 118313	(86)	
	1	Pendelkugellager mit breitem Innenring	14 C 6 DIN L 89	87	
	1	Gewindering M 24 x 1	Ju N 19514	88	
	1	Abbinder	B 6 x 100 Ju N 26001	89	
	1	Kugellagergehäuse	88.403-0403	90	
	1	Pendelkugellager 12 ø Bohrung	1201 DIN L 89	91	
	2	Schutzdeckel 30 ø	8840-1503	92	

Unbefugte Verwendung ist strafbar und macht schadenersatzpflichtig

IFM-FTVDru
020541
GeSbKü

Steuerung im Rumpf

(Steuerungsteile, vom Führerraum bis Spant 12)

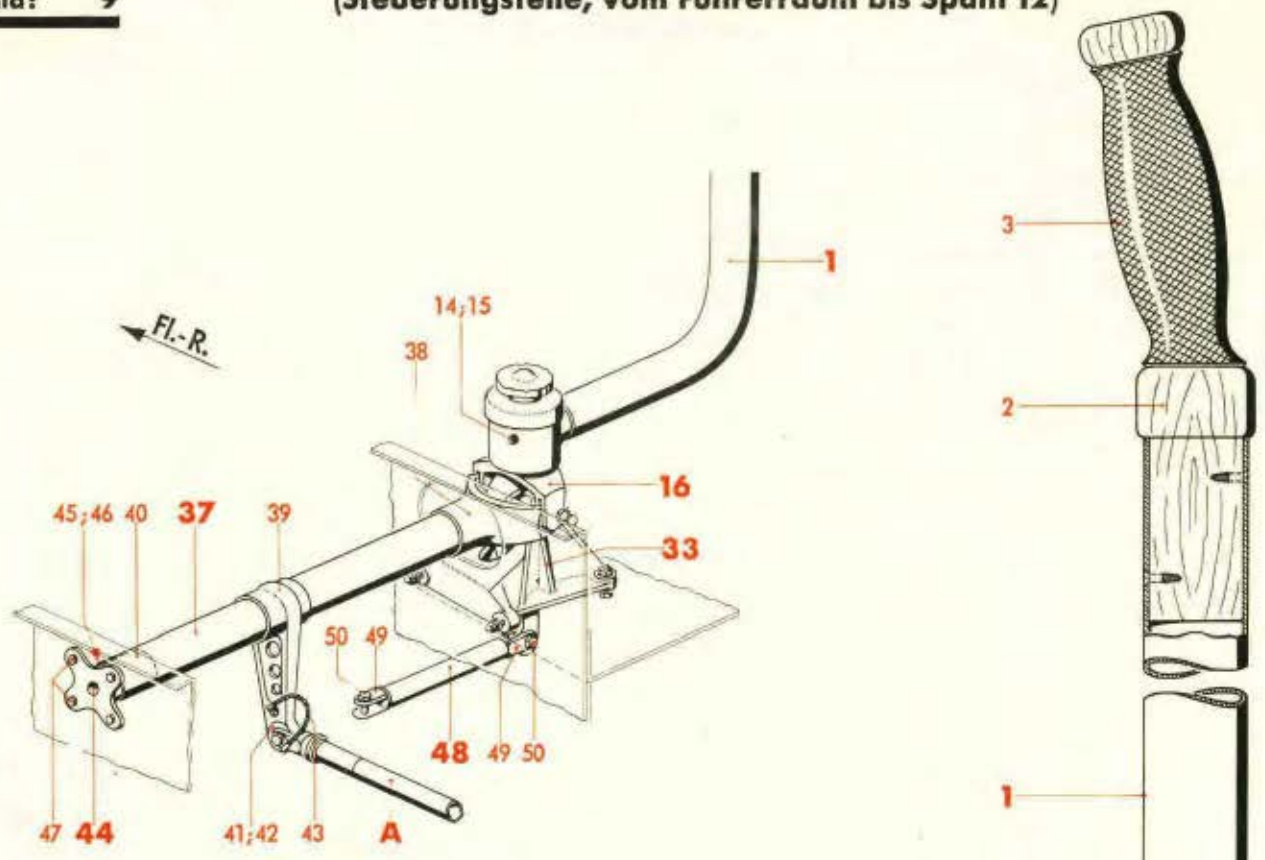

A) Stoßstange, siehe Bild 1

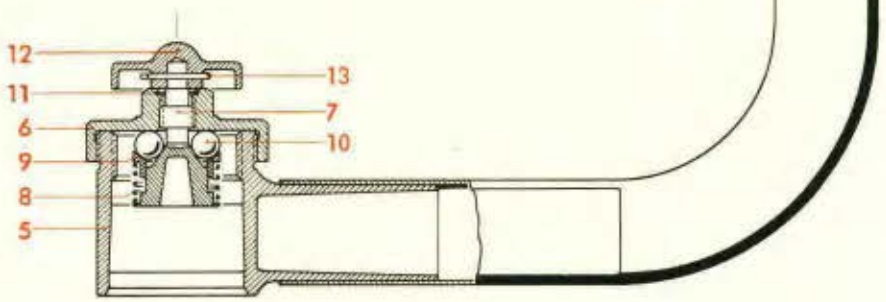

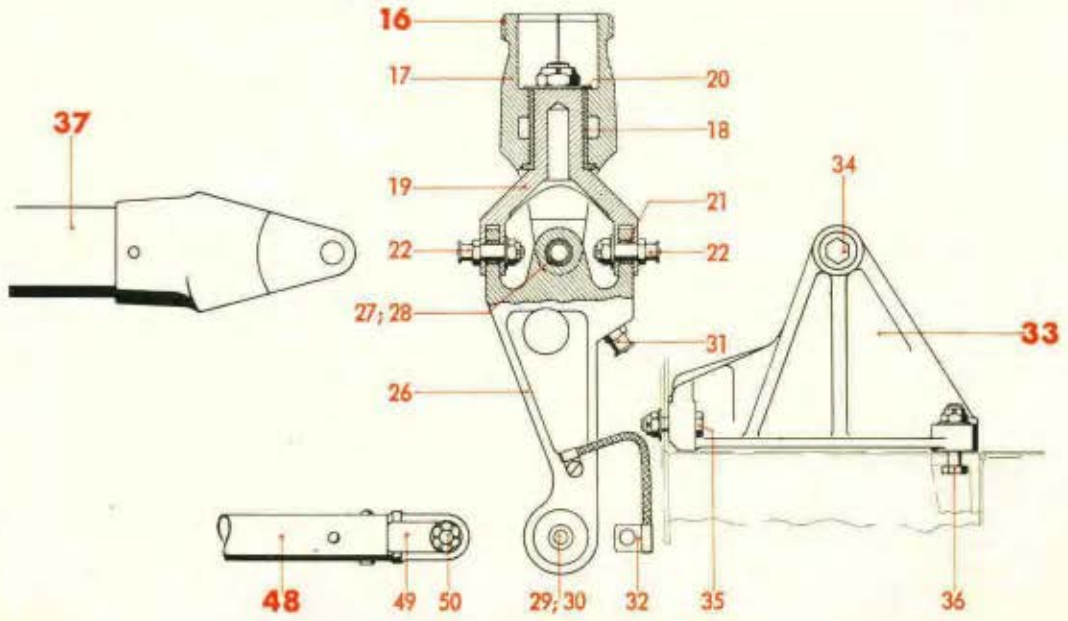

Werk-stoff	Stück	Benennung	Ersatzteil-Nr.	Bild: 9 Orts-Nr.	Bem.
		Aufteilung für:			
		Hilfs-Steuerknüppel, vollst.	**88.403-06**	**1**	siehe auch Bild 1
		einschließlich Orts-Nr. 2-15			
	1	Handgriff	88.403-0609	2	
	1	Griffgummi	88.403-0610	3	
	1	Rohr 40 x 1,5	88.403-0608	4	
	1	Anschlußstück	88.403-0621	5	
		„ (Behelf)	88.403-0601		
	1	Deckel	88.403-0602	6	
	1	Kegelwelle	88.403-0613	7	
	1	Druckfeder	88.403-0615	8	
	1	Ring	88.403-0614	9	
	6	Kugel	11 Lg N 17113	10	
	1	Sg-Ring	J 15 x 1 Lg N 15237	11	
	1	Handrad	88.403-0612	12	
		„ (Behelf)	88.403-0622		
	1	Kegelstift	3 x 30 DIN 1	13	
	1	Zylinderschraube M 5 x 14	88.403-0606	14	
	1	Unterlegscheibe 12/5,3 ø x 2 dick	88.403-0611	15	
		Aufteilung für:			
		Kreuzgelenk, vollst.	**88.403-07**	**16**	siehe auch Bild 1
		einschließlich Orts-Nr. 17-32			
	1	Gabelkopf mit Kerbverzahnung	88.403-0711	17	
		„ „ „ (Behelf)	88.403-0701		
	1	Buchse mit Bund 26 ø s 6/21,9 ø x 35 lang	88.403-0704	18	
	1	Gabelschraube M 10	88.403-0712	19	
		„ M 10 (Behelf)	88.403-0702		
	1	Unterlegscheibe 30/10,5 ø x 2,5 dick	88.403-0705	20	
	4	Abstandsbuchse 10 ø f 8/7 ø H 8 x 6,1 lang	88.403-0708	21	
	4	Schmierbolzen 7 ø f 8 x 19,5 lang, abgesetzt mit Kegelfeder, Kugel und Kappe	88.403-0707/..	22	
	4	Kegelfeder	Ju N 118314	(23)	
	4	Kugel	3 Lg N 17113	(24)	
	4	Kappe	Ju N 118313	(25)	
	1	Pendelhebel	88.403-0703	26	
		„ (Behelf)	88.403-0706		
	2	Buchse mit Bund	10 x 9 Ju N 17001	27	
	1	Abstandsbuchse	8 x 25 Ju N 17003	28	
	1	Pendelkugellager mit breitem Innenring	14 C 6 DIN L 89	29	
	1	Gewindering M 24 x 1	Ju N 19514	30	
	1	Druckschmierkopf	A 10 DIN Kr 1411	31	
	1	Abbinder	B 6 x 75 Ju N 26001	32	
		Aufteilung für:			
		Lagerbock (für Kreuzgelenk am Hilfs-Steuerknüppel), vollst.	**88.400-08**	**33**	siehe auch Bild 1
		einschließlich Orts-Nr. 34-36			
	1	Sechskantbolzen 8 ø f 8 x 44 lang, abgesetzt	88.400-0802	34	

Unbefugte Verwendung ist strafbar und macht schadenersatzpflichtig

JFM-FTVDru 030541 GeSbKü

Steuerung im Rumpf

(Steuerungsteile, vom Führerraum bis Spant 12)

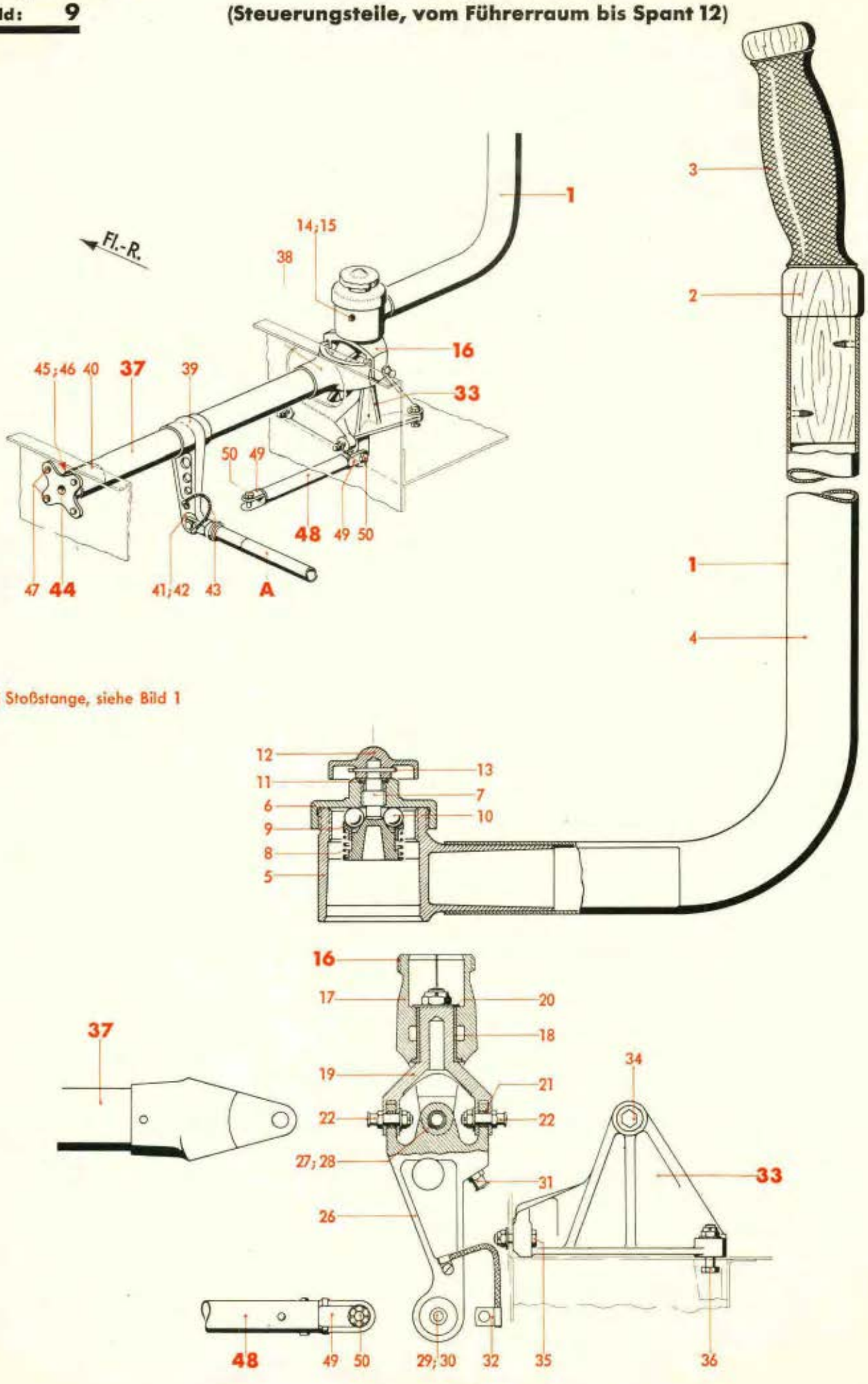

A) Stoßstange, siehe Bild 1

Werk-stoff	Stück	Benennung	Ersatzteil-Nr.	Bild: 9 Orts-Nr.	Bem.
	2	Sechskantbolzen 6 ø, nicht abgesetzt	22 Ju N 113834	35	
	2	„ 6 ø, „ „	24 Ju N 113834	36	
		Aufteilung für:			
		Höhensteuerwelle (Rohr 40 x 2), vollst.	**88.403-09**	**37**	siehe auch Bild 1
		einschließlich Orts-Nr. 38-43			
	1	Gabelkopf	88.400-0905	38	
		„ (Behelf)	88.403-0927		
	1	Hebel	88.400-0903	39	
		„ (Behelf)	88.403-0926		
	1	Lagerbuchse 38 ø/32 ø H 7 x 52 lang	88.403-0901	40	
	1	Pendelkugellager mit breitem Innenring	14 C 6 DIN L 89	41	
	1	Gewindering M 24 x 1	88.403-3605	42	
	1	Abbinder	B 6 x 75 Ju N 26001	43	
		Aufteilung für:			
		Lagerzapfen, vollst.	**88.403-124**	**44**	siehe auch Bild 1
		einschließlich Orts-Nr. 45 und 46			
	1	Pendelkugellager 12 ø Bohrung	1201 DIN L 89	45	
	1	Schutzdeckel 30 ø	8840-1503	46	
	4	Sechskantbolzen 6 ø, nicht abgesetzt	12 Ju N 113834	47	aus Stkl. 88.403-120/
		Aufteilung für:			
		Stoßstange 189 lang, fest (Rohr 20 x 1), vollst.	**88.403-108**	**48**	siehe auch Bild 7
		einschließlich Orts-Nr. 49 und 50			
	2	Gabelkopf	Ju N 111903	49	
	2	Sechskantbolzen 6 ø, nicht abgesetzt	28 Ju N 113834	50	

Unbefugte Verwendung ist strafbar und macht schadenersatzpflichtig

Steuerung im Rumpf

(Steuerungsteile, vom Führerraum bis Spant 12)

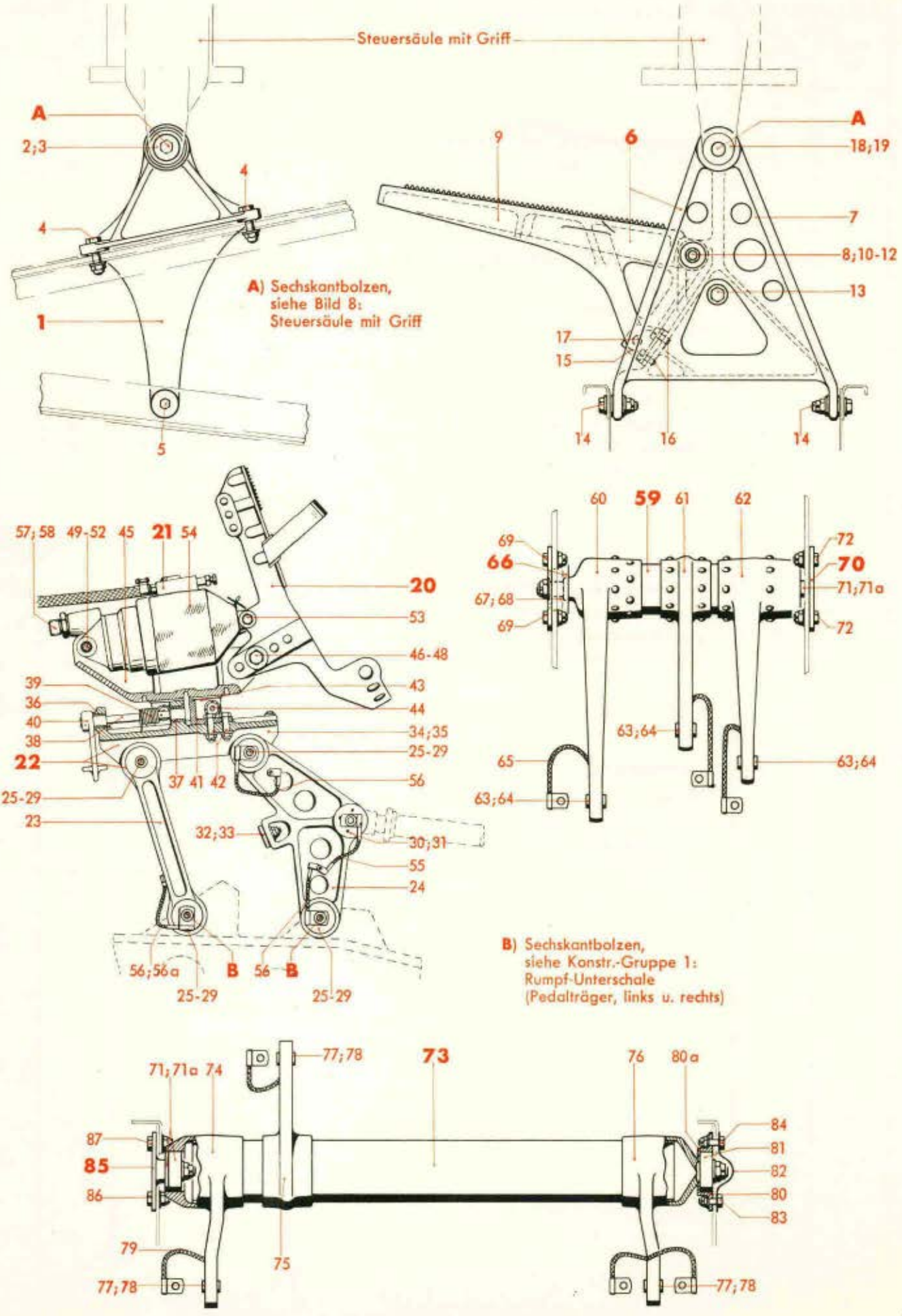

Werk-stoff	Stück	Benennung	Ersatzteil-Nr.	Bild: 10 Orts-Nr.	Bem.
		Aufteilung für:			
		Lagerung links (für Steuersäule mit Griff), vollst.	**88.403-02**	**1**	siehe auch Bild 1
		einschließlich Orts-Nr. 2-5			
	1	Pendelkugellager mit breitem Innenring	14 C 6 DIN L 89	2	
	2	Abschlußdeckel 19,2 ø	88.403-154.02	3	
	2	Sechskantbolzen 6 ø, nicht abgesetzt	24 Ju N 113834	4	
	1	„ 6 ø, „ „	20 Ju N 113834	5	
		Aufteilung für:			
		Lagerung rechts mit Fußhebel (für Steuersäule mit Griff), vollst.	**88.403-05**	**6**	siehe auch Bild 1
		einschließlich Orts-Nr. 7-19			
	1	Lagerbock	88.403-0501	7	
	2	Buchse mit Bund 8 ø s 6/5,9 ø x 11 lang	88.403-0505	8	
	1	Fußhebel	88.403-0502	9	
	2	Buchse	10 x 10 Ju N 17002	10	
	1	Sechskantbolzen 6 ø, nicht abgesetzt	86 Ju N 113834	11	
	1	Abstandsbuchse, abgesetzt	6 x 56 Ju N 17006	12	
	1	Sechskantbolzen 6 ø, nicht abgesetzt	24 Ju N 113834	13	
	2	„ 6 ø, „ „	20 Ju N 113834	14	
	1	T-Stück	88.403-0506	15	
	2	Kreuzlochschraube	AM 5 x 12 DIN 404	16	
	1	Linsenbolzen	M 6 x 20 DIN L 53	17	
	1	Pendelkugellager mit breitem Innenring	14 C 6 DIN L 89	18	
	1	Gewindering M 24 x 1	88.403-3605	19	
		Pedal (Fußplatte) (Lief.: EC)	**(8-3715 A-2)**	**20**	siehe auch Bild 4
		Bremsfußpumpe mit Überdruckventil (Lief.: Teves)	**(F 3057 B)**	**21**	siehe auch Bild 4
		Aufteilung für:			
		Pedallagerung, vollst.	**88.403-167**	**22**	siehe auch Bild 4
		einschließlich Orts-Nr. 23-56a			
	1	Pendelhebel, vorn	88.403-1109	23	
		„ „ (Behelf)	88.403-1121		
	1	„ hinten	88.403-1102	24	
	8	Pendelkugellager mit breitem Innenring	18 C 8 DIN L 89	25	
	4	Abstandsbuchse	12,2 x 17 Ju N 17009	26	
	8	Sg-Ring	J 26 x 1,2 Lg N 15237	27	
	8	Abschlußdeckel 26,2 ø	88.403-3603	28	
	2	Sechskantbolzen 8 ø, nicht abgesetzt	80 Ju N 113835	29	
	1	Gewindering M 24 x 1	88.403-3605	30	
	1	Pendelkugellager mit breitem Innenring	14 C 6 DIN L 89	31	

Unbefugte Verwendung ist strafbar und macht schadenersatzpflichtig

Steuerung im Rumpf

(Steuerungsteile, vom Führerraum bis Spant 12)

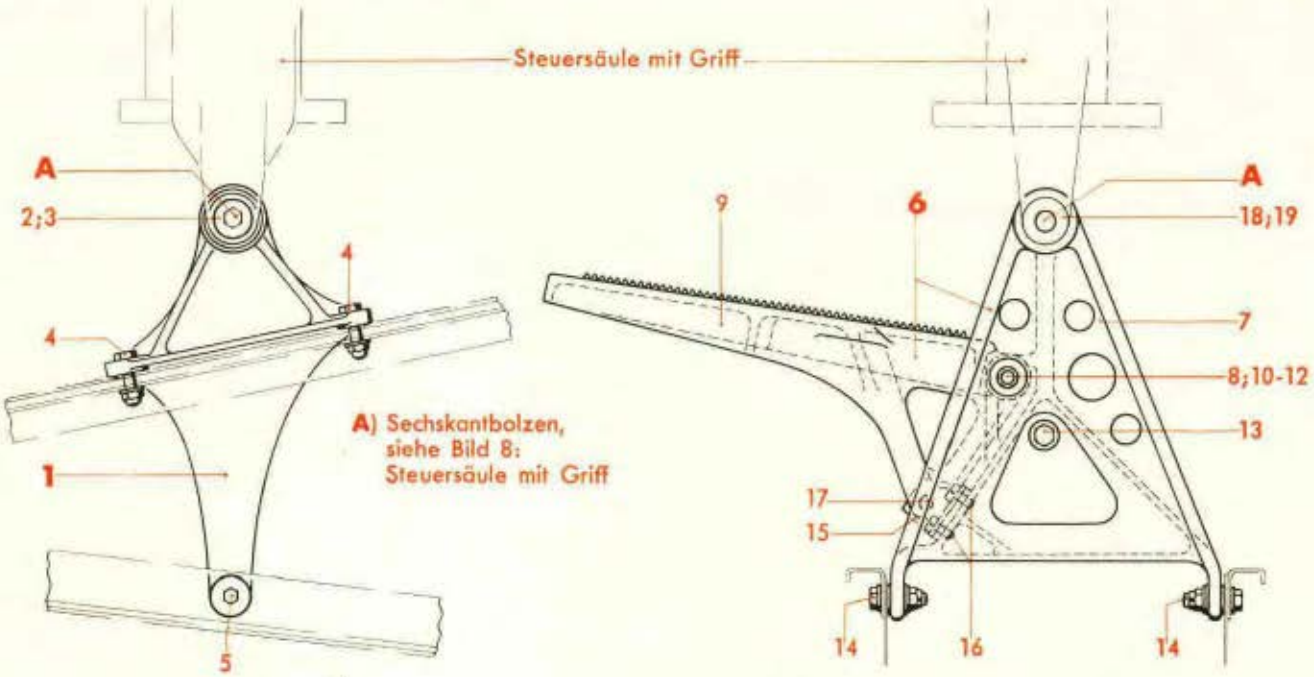

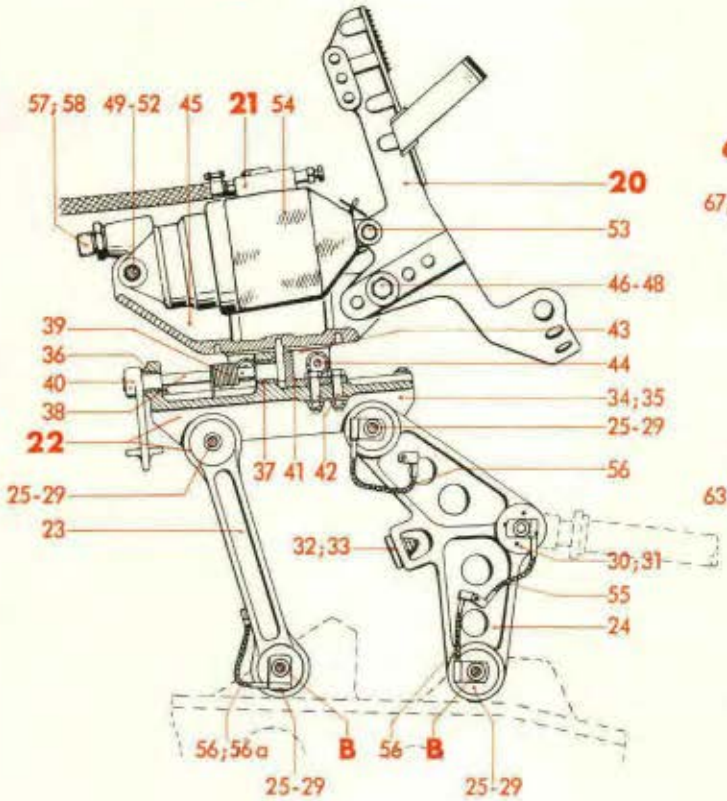

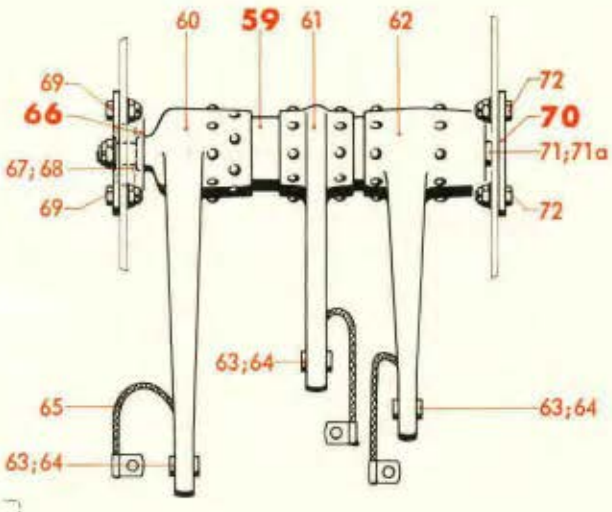

B) Sechskantbolzen, siehe Konstr.-Gruppe 1: Rumpf-Unterschale (Pedalträger, links u. rechts)

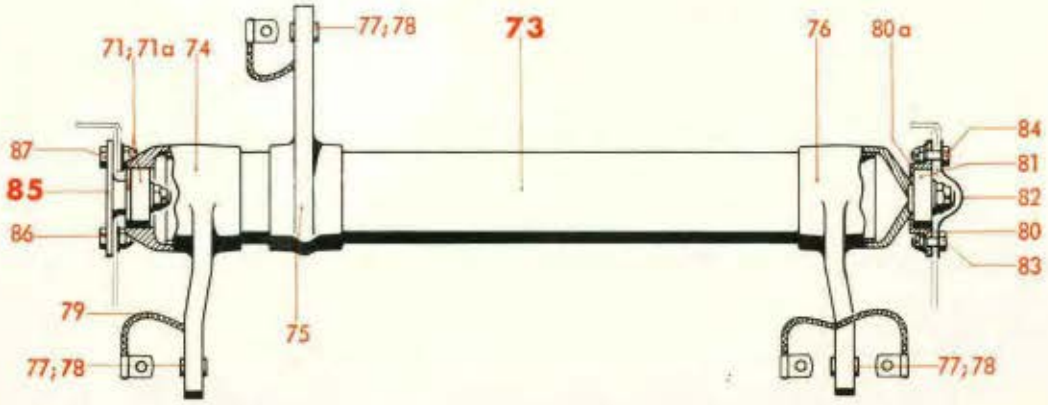

Werk-stoff	Stück	Benennung	Ersatzteil-Nr.	Bild: 10 Orts-Nr.	Bem.
	1	Anschlag	88.403-1108	32	
	2	Linsensenkschraube	M 6 x 20 DIN 91[1]	33	
	1	Lager	88.403-1101	34	
	4	Buchse mit Bund	8 x 10 Ju N 17001	35	
	1	„ „ „	10 x 12 Ju N 17001	36	
	1	„ „ „	10 x 14 Ju N 17001	37	
	1	Keilwelle	88.403-1106	38	
		„ (Behelf)	88.403-1122		
	1	Verdrehungsfeder	88.403-1107	39	
	1	Hebel	88.400-1105	40	
		„ (Behelf)	88.403-1120		
	1	Winkel	88.403-1105	41	
	2	Sechskantbolzen 6 ø, nicht abgesetzt	24 Ju N 113834	42	
	2	Führungsschiene	88.403-1104	43	
	4	Linsenbolzen	M 6 x 18 DIN L 53	44	
	1	Lagerung	88.403-167.01	45	
		„ (Behelf)	88.403-167 H 01		
	4	Buchse mit Bund	10 x 5 Ju N 17001	46	
	2	Abstandsbuchse	8 x 11,5 Ju N 17003	47	
	2	Sechskantbolzen 8 ø, nicht abgesetzt	32 Ju N 113835	48	
	2	Buchse mit Bund	6 x 8 Ju N 17001	49	
	1	„ „ „	6 x 12 Ju N 17001	50	
	1	Abstandsbuchse	6 x 38,5 Ju N 17003	51	
	1	Linsensenkbolzen 6 ø f 8 x 80 lang, nicht abgesetzt	88.403-167.02	52	
	1	Sechskantbolzen 8 ø, nicht abgesetzt	90 Ju N 113835	53	
	1	Schutzkappe	88.403-167 H 02	54	
	1	Abbinder	B 6 x 75 Ju N 26001	55	
	5	„	B 8 x 75 Ju N 26001	56	
	1	„ (links)	B 8 x 100 Ju N 26001	56a	
	2	Übergangsstutzen	B 8/6 DIN 7612[3]	57	aus Stkl. (88.403-120)
	2	Dichtring	16 x 20 Jum N 18311	58	
		Aufteilung für:			
		Hebelwelle für Höhenruder (Rohr 40 x 2), vollst.	**88.404-101**	**59**	siehe auch Bild 1
		einschließlich Orts-Nr. 60-65			
	1	Hebel mit Lagerzapfen	88.403-101.01	60	
		„ „ „ (Behelf)	88.403-101.50		
	1	„	88.400-101.14	61	
		„ (Behelf)	88.403-101.52		
	1	„	88.404-101.01	62	
		„ (Behelf)	88.404-101.10		
	3	Pendelkugellager mit breitem Innenring	14 C 6 DIN L 89	63	
	3	Gewindering	A 16 M 24 x 1 Ju N 17011	64	
	3	Abbinder	B 6 x 75 Ju N 26001	65	

[1]) Aus Flußstahl (bei Bestellung angeben)
[3]) Aus Leichtmetall (bei Bestellung angeben)

Unbefugte Verwendung ist strafbar und macht schadenersatzpflichtig

Steuerung im Rumpf

(Steuerungsteile, vom Führerraum bis Spant 12)

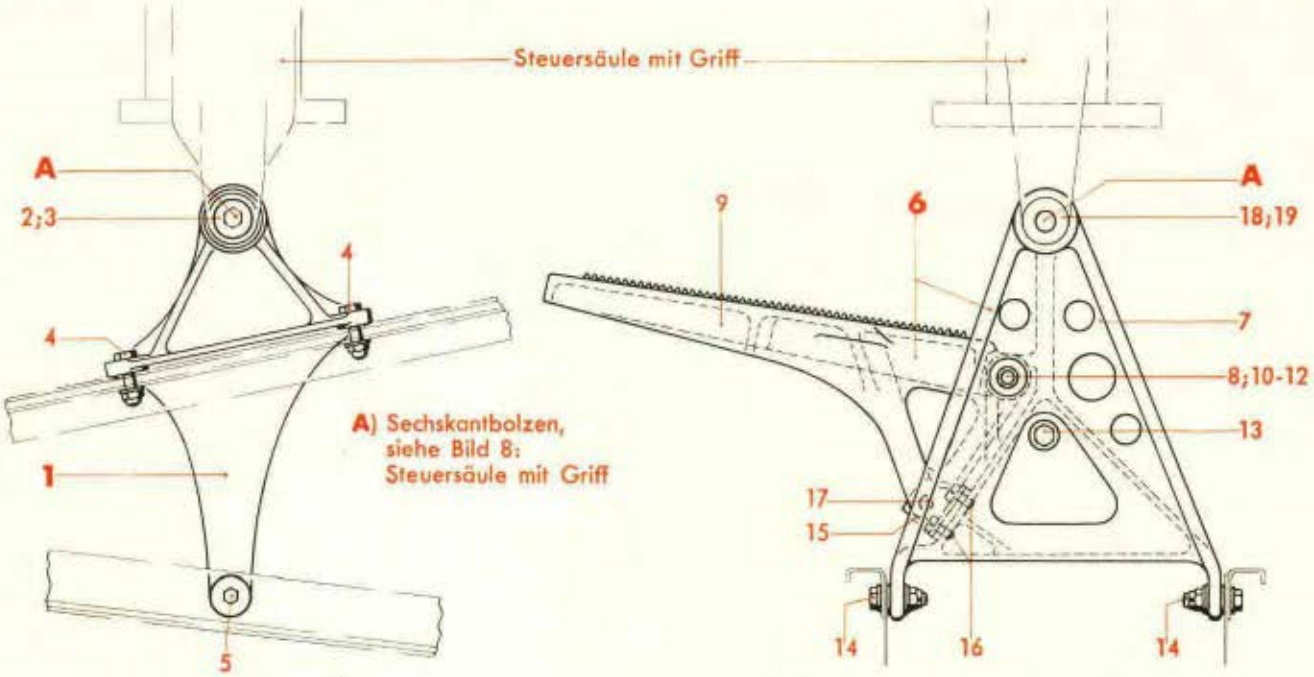

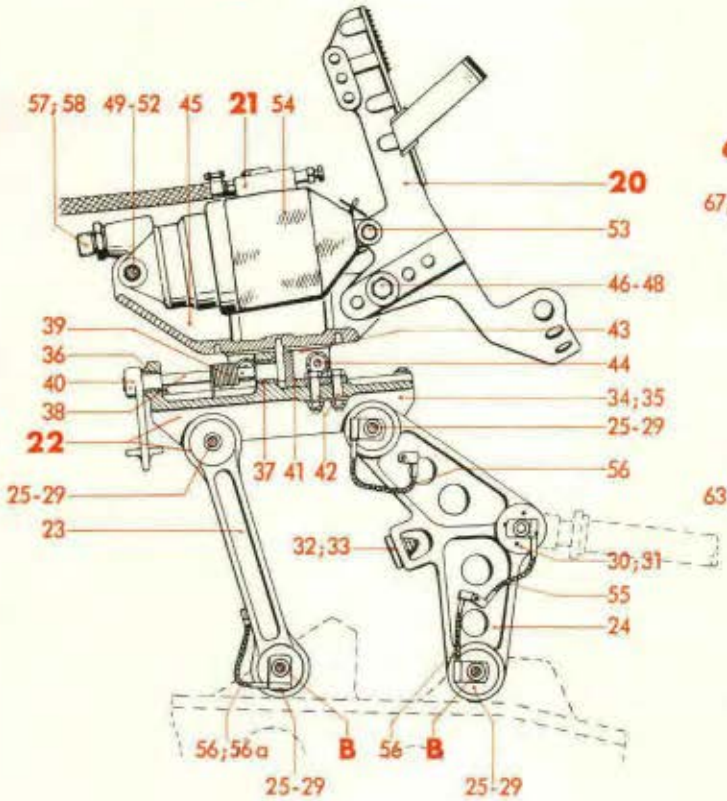

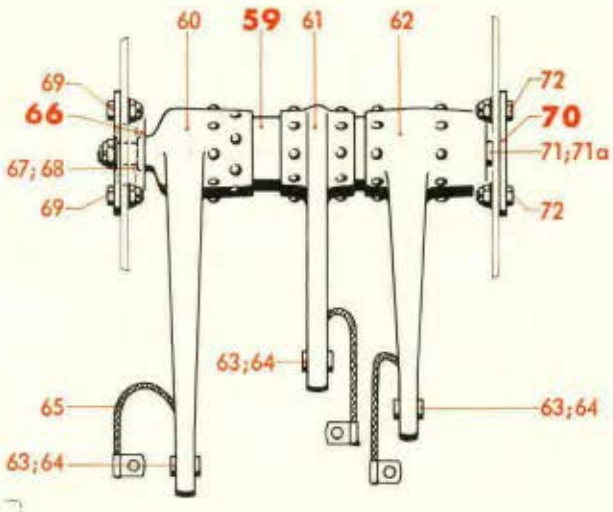

B) Sechskantbolzen, siehe Konstr.-Gruppe 1: Rumpf-Unterschale (Pedalträger, links u. rechts)

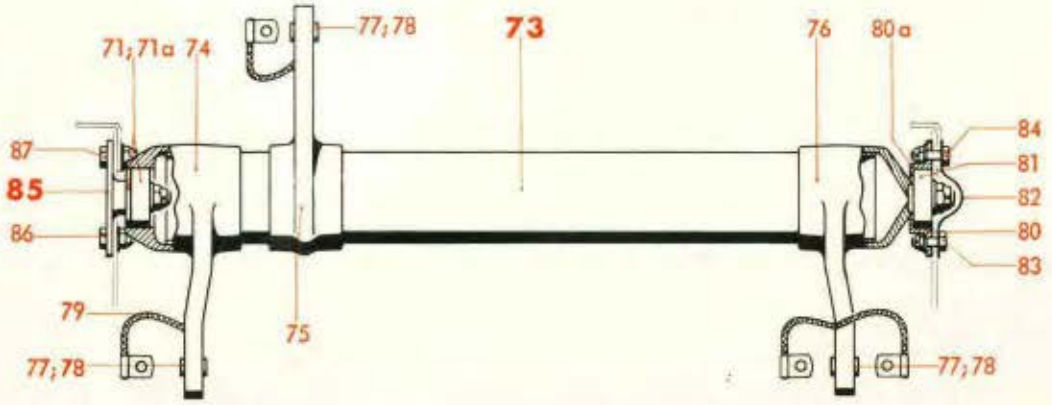

Werk-stoff	Stück	Benennung	Ersatzteil-Nr.	Bild: 10 Orts-Nr.	Bem.
		Aufteilung für:			
		Kugellagergehäuse für Hebelwelle, vollst.	**88.403-123**	**66**	siehe auch Bild 1
		einschließlich Orts-Nr. 67-69			
	1	Pendelkugellager 12 ø Bohrung	1201 DIN L 89	67	
	1	Gewindering M 35 x 1,5	Ju N 60372	68	
	4	Sechskantbolzen 6 ø, nicht abgesetzt	14 Ju N 113834	69	
		Aufteilung für:			
		Lagerzapfen, vollst.	**88.403-124**	**70**	siehe auch Bild 1
		einschließlich Orts-Nr. 71 und 71 a			
	1	Pendelkugellager 12 ø Bohrung	1201 DIN L 89	71	
	1	Schutzdeckel 30 ø	8840-1503	71a	
	4	Sechskantbolzen 6 ø, nicht abgesetzt	14 Ju N 113834	72	aus Stkl. 88.403-120/
		Aufteilung für:			
		Hebelwelle, links, an Spant 5 (Rohr 50 x 2), vollst.	**88.403-14**	**73**	siehe auch Bild 4
		einschließlich Orts-Nr. 74-84			
	1	Hebel	88.403-1402	74	
		„ (Behelf)	88.403-1441		
	1	„	8840-1401	75	
		„ (Behelf)	88.403-1442		
	1	„	88.403-1401	76	
		„ (Behelf)	88.403-1440		
	4	Pendelkugellager mit breitem Innenring	14 C 6 DIN L 89	77	
	4	Gewindering M 24 x 1	Ju N 19514	78	
	4	Abbinder	B 6 x 50 Ju N 26001	79	
	1	Kugellagergehäuse	8840-1404	80	
		„ (Behelf)	88.403-1443		
	1	Dichtungsring	88.403-1405*)	80a	
	1	Pendelkugellager 12 ø Bohrung	1201 DIN L 89	81	
	1	Kappe	88.403-1403	82	
	2	Sechskantbolzen 6 ø, nicht abgesetzt	14 Ju N 113834	83	
	2	„ 6 ø, „ „	16 Ju N 113834	84	
		Aufteilung für:			
		Lagerzapfen, vollst.	**88.403-124**	**85**	siehe auch Bild 4
		einschließlich Orts-Nr. 71 und 71 a			
	2	Sechskantbolzen 6 ø, nicht abgesetzt	12 Ju N 113834	86	aus Stkl. 88.403-120/
	2	„ 6 ø, „ „	14 Ju N 113834	87	

*) Wollhaarfilz 0,36, meliert, Hg N 12621

Unbefugte Verwendung ist strafbar und macht schadenersatzpflichtig

Steuerung im Rumpf
(Landeklappenbetätigung)

Fortsetzung siehe:
A) Steuerung im Tragwerk-Flügel, links
B) Steuerung im Tragwerk-Flügel, rechts

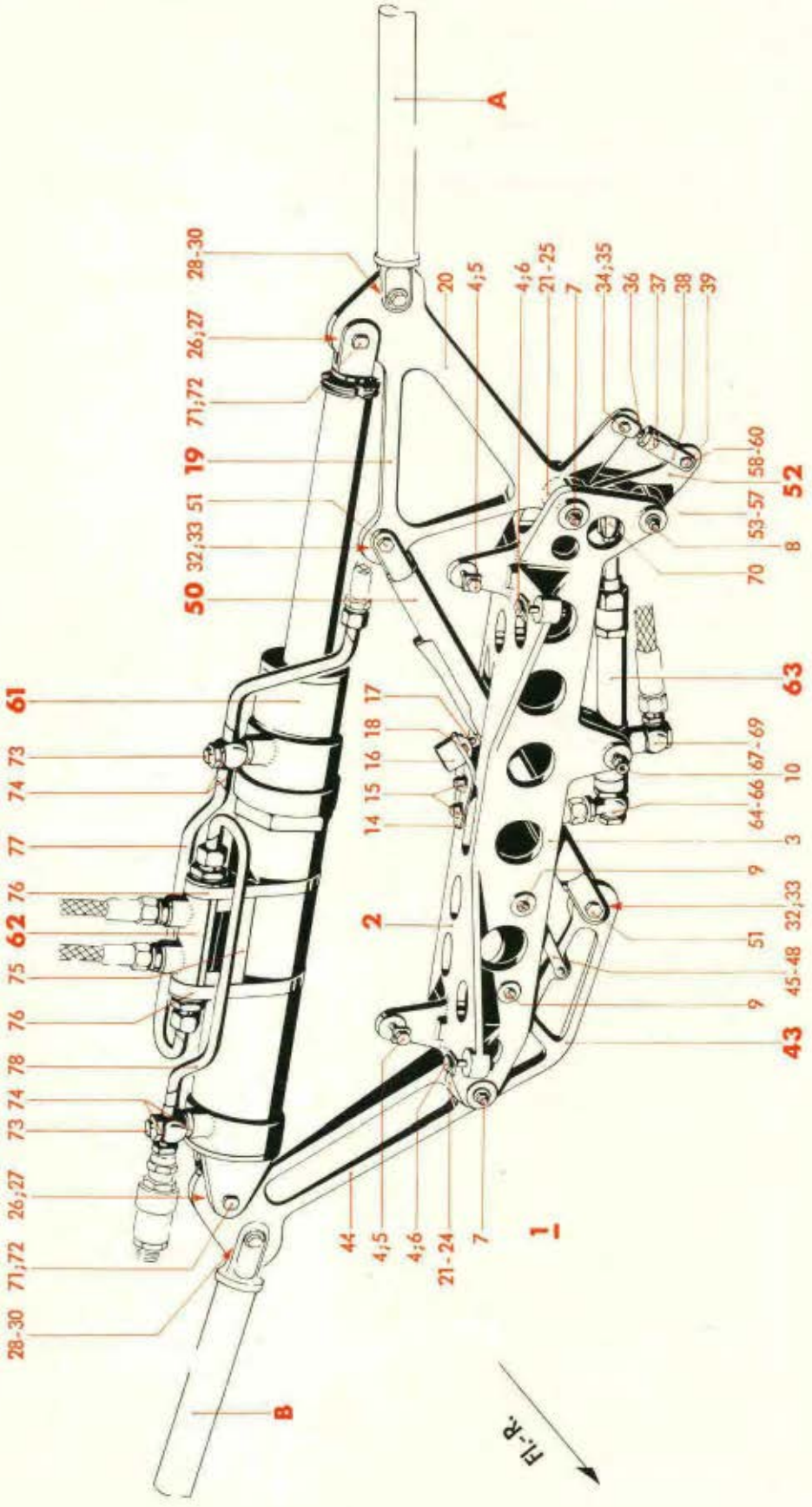

Werk-stoff	Stück	Benennung	Ersatzteil-Nr.	Bild: 11 Orts-Nr.	Bem.
		Aufteilung für:			
		Landeklappenbetätigung, vollst.	**88.403-Z 02**	**1**	siehe auch Bild 7
		bestehend aus Orts-Nr. 2-78			
	1	**Lagerung, vollst.**	**88.403-151**	**2**	
		einschließlich Orts-Nr. 3-18			
	1	Lagerbock	88.403-151.01	3	
	4	Sechskantbolzen 6 ø, nicht abgesetzt	32 Ju N 113834	4	
	2	Unterlegscheibe 12 □	88.403-151.04	5	
	2	„ 12 □	88.403-151.05	6	
	2	Sechskantbolzen 8 ø, nicht abgesetzt	104 Ju N 113835	7	
	1	„ 6 ø, „ „	102 Ju N 113834	8	
	2	Linsenschraube	M 5 x 28 DIN 85[1])	9	
	2	Schmierschraube M 8 x 38 lang, mit Kegelfeder, Kugel und Kappe	88.403-151.03/..	10	
	2	Kegelfeder	Ju N 118314	(11)	
	2	Kugel	3 Lg N 17113	(12)	
	2	Kappe	Ju N 118313	(13)	
	1	Bock (für Endmomentschalter)	88.403-151.08	14	
		„ („ „) (Behelf)	88.403-151.06		
	2	Sechskantschraube	M 5 x 18 DIN 931[1])	15	
	1	Endmomentschalter mit Arbeitskontakt	(19-5826 A)	16	FLE 582601
	1	Bolzen mit Ansatz 5 ø h 8 x 16 lang	88.403-151.07	17	
	2	Linsenschraube	M 4 x 18 DIN 85[1])	18	
	1	**Winkelhebel mit Gabelkopf, vollst.**	**88.403-152**	**19**	
		einschließlich Orts-Nr. 20-42			
	1	Winkelhebel, allein	88.403-152.01	20	
		„ „ (Behelf)	88.403-152 H 01		
	2	Pendelkugellager mit breitem Innenring	18 C 8 DIN L 89	21	
	1	Abstandsbuchse	12,2 x 39 Ju N 17009	22	
	1	Gewindering M 28 x 1	Ju N 11793	23	
	1	Abschlußdeckel 26,2 ø	88.403-3603	24	
	1	Gewindering M 24 x 1,5 (unten)	88.403-152.13	25	
	1	Pendelkugellager mit breitem Innenring	18 C 8 DIN L 89	26	
	1	Gewindering M 28 x 1	Ju N 11793	27	
	2	Kugelschale	88.403-152.08	28	
		„ (Behelf)	88.403-152.15		
	1	Kugelbuchse 20 ø k 6	88.403-152.07	29	
	1	Gewindering M 28 x 1	88.403-152.06	30	
	1	Pendelkugellager mit breitem Innenring	14 C 6 DIN L 89	32	
	1	Gewindering M 24 x 1	Ju N 19514	33	
	1	Bolzen mit Bund 38 lang	88.403-152.10	34	
	1	Kugellager, ballig, mit Einstellring	R 5-17 DIN L 89	35	
	1	Osenschraube M 8	88.403-152.12	36	
	1	Sicherungsblech mit Lappen	8 DIN 93	37	
	1	Gabelkopf M 8	88.403-152.11	38	
	1	Linsenbolzen 5 ø	20 Ju N 14160	39	

[1]) Aus Flußstahl (bei Bestellung angeben)

Unbefugte Verwendung ist strafbar und macht schadenersatzpflichtig

Steuerung im Rumpf
(Landeklappenbetätigung)

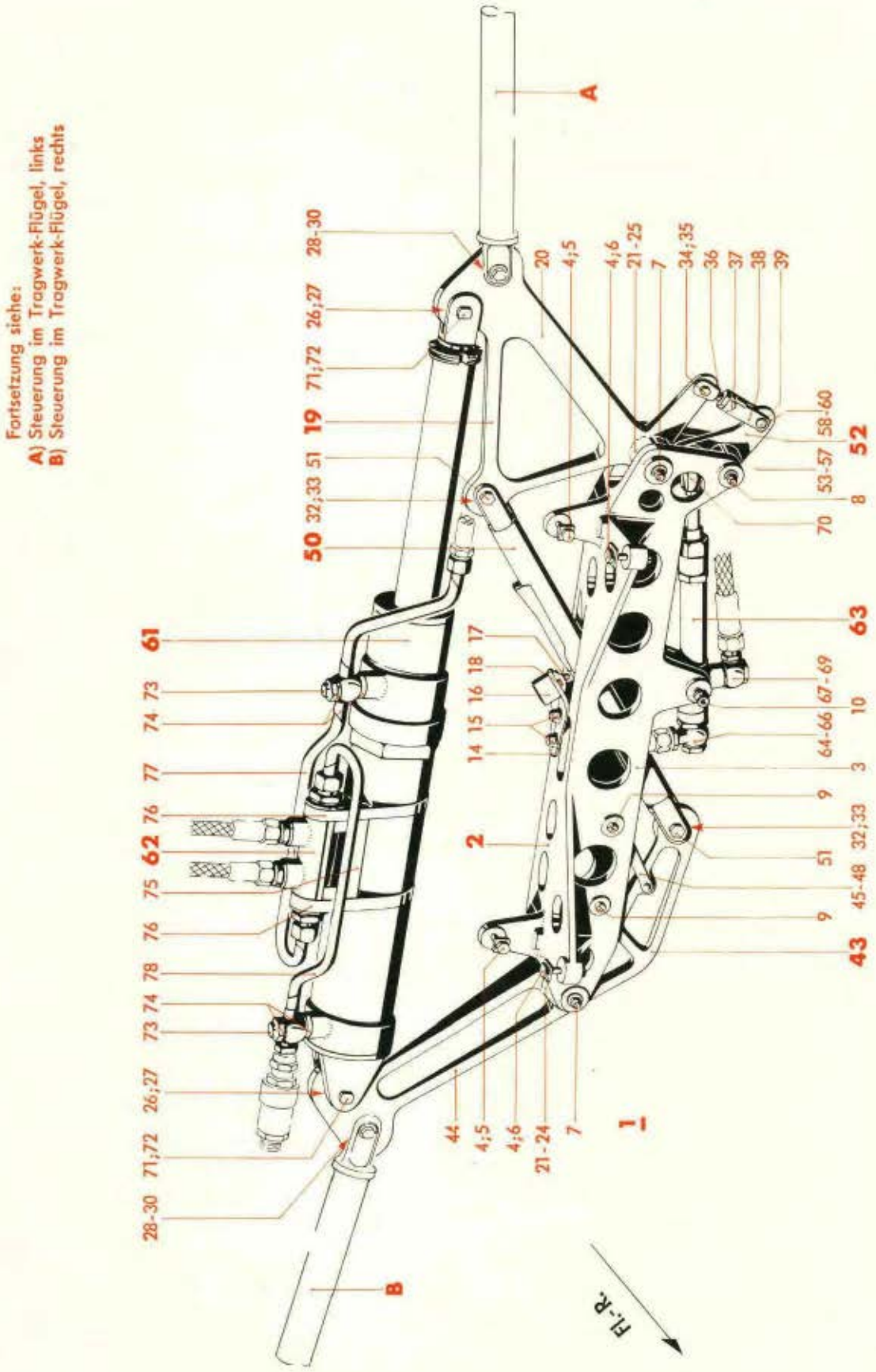

Werk-stoff	Stück	Benennung	Ersatzteil-Nr.	Bild: 11 Orts-Nr.	Bem.
	2	Abbinder	B 8 x 75 Ju N 26001	(40)	
	1	"	B 8 x 100 Ju N 26001	(41)	
	1	"	B 6 x 80 Ju N 26001	(42)	
	1	**Winkelhebel, vollst.** einschließlich Orts-Nr. 21-24; 26-33; 40; 41 und 44-49	**88.403-153**	**43**	
	1	Winkelhebel, allein	88.403-153.01	44	
		" " (Behelf)	88.403-153.20		
	1	Lasche	88.403-153.02	45	
	1	Gabelstück	88.403-153.03	46	
	1	Bolzen mit Kopf	4 f 8x18x15 DIN 1434	47	
	1	" " "	3 f 8x16x13 DIN 1434	48	
	1	Abbinder	B 6 x 75 Ju N 26001	(49)	
	1	**Stoßstange mit Gleitschiene 336 lang, fest (Rohr 20 x 1), vollst.** einschließlich Orts-Nr. 51	**88.403-173**	**50**	
	2	Sechskantbolzen 6 ø, nicht abgesetzt	28 Ju N 113834	51	
	1	**Hebelwelle, vollst.** einschließlich Orts-Nr. 53-60	**88.403-162**	**52**	
	1	Hebelwelle, allein	88.403-162.10	53	
		" " (Behelf)	88.403-162 H 01		
	2	Pendelkugellager mit breitem Innenring	14 C 6 DIN L 89	54	
	1	Abstandsbuchse	10,4 x 47 Ju N 17009	55	
	2	Sg-Ring	J 19 x 1 Lg N 15237	56	
	2	Abschlußdeckel 19,2 ø	88.403-154.02	57	
	2	Kugellager, ballig, mit Einstellring	R 5-17 DIN L 89	58	
	1	Abbinder	B 6 x 75 Ju N 26001	59	
	1	Abbindekabel mit 3 und 5 mm Anschlußbohrung	75 Ju N 118516	60	
	1	**Einziehstrebe für Landeklappe** (Lief.: EC)	**(8-3023 A-1)**	**61**	
	1	**Hydraulische Verblockung** (Lief.: EC)	**(8-2793 A-2)**	**62**	
	1	**Überdruckventil, steuerbar, vollst.** einschließlich Orts-Nr. 64-70	**88.403-158**	**63**	
	1	Hohlschraube	B 6 DIN 7623[3])	64	
	1	Ringstutzen	B 6 DIN 7621[3])	65	
	2	Dichtring	12 x 16 Jum N 18311	66	

[3]) Aus Leichtmetall (bei Bestellung angeben)

Unbefugte Verwendung ist strafbar und macht schadenersatzpflichtig

Steuerung im Rumpf
(Landeklappenbetätigung)

Fortsetzung siehe:
A) Steuerung im Trogwerk-Flügel, links
B) Steuerung im Trogwerk-Flügel, rechts

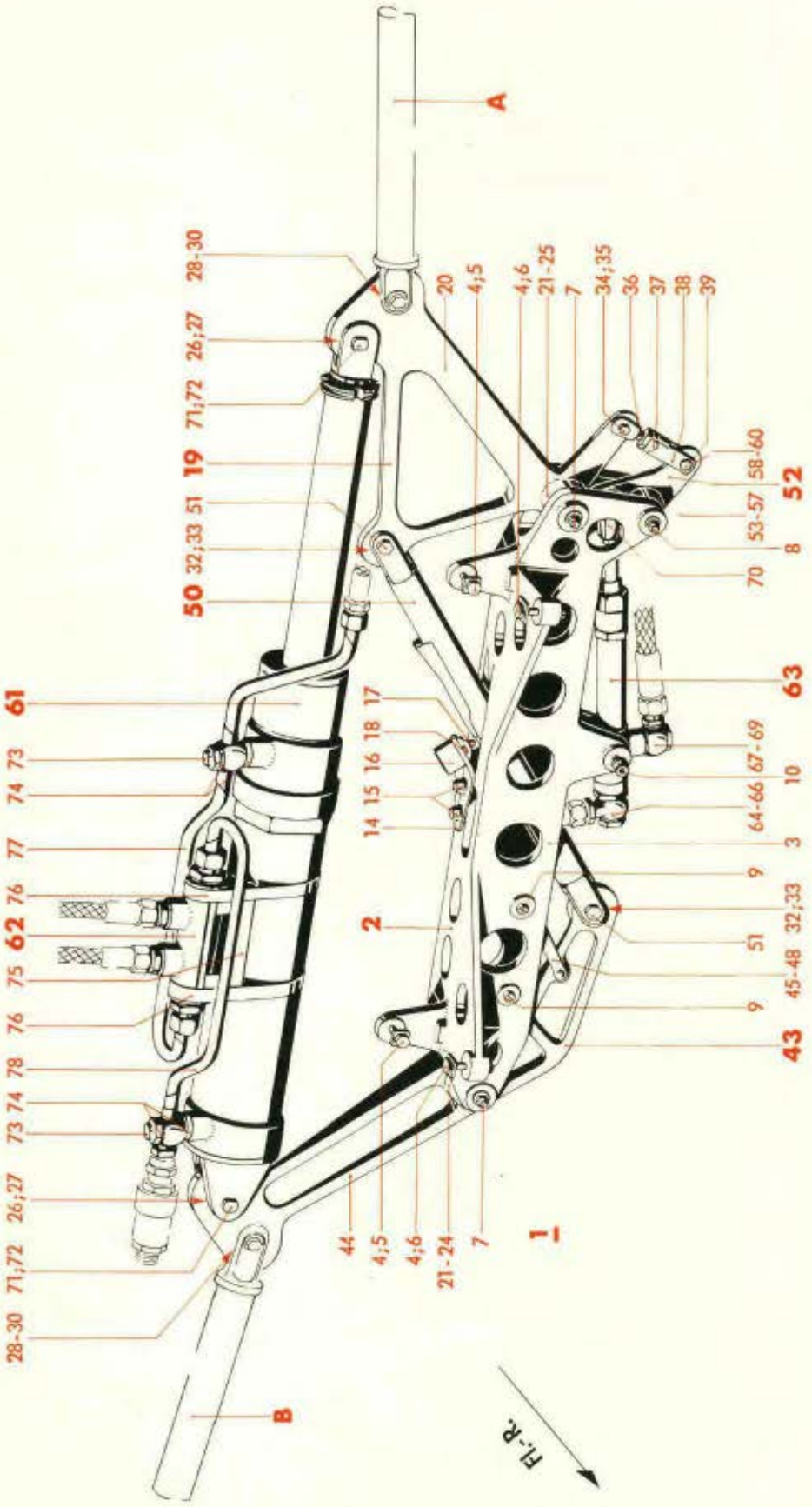

Werkstoff	Stück	Benennung	Ersatzteil-Nr.	Bild: 11 Orts-Nr.	Bem.
	1	Hohlschraube	B 8 DIN 7623[3])	67	
	1	Ringstutzen	B 8 DIN 7621[3])	68	
	2	Dichtring	14 x 18 Jum N 18311	69	
	1	Bolzen mit Kopf	5 f 8x18x16 DIN 1434	70	
		Befestigungs- und Verbindungsteile:		(70a)	aus Stckl. 88.403-155
		hierzu Orts-Nr. 71-78			
	2	Vierkantbolzen, nicht abgesetzt	8 x 44 Ju N 14158	71	
	4	Gummiring 24/12,5 ø x 1,3 dick	88.403-155.12	72	
	2	Hohlschraube	B 6 DIN 7623[3])	73	
	4	Dichtring	12 x 16 Jum N 18311	74	
	1	Zwischenstück	88.403-155.14	75	
	2	Rohrschelle	88.403-155.15	76	
	1	Anschlußleitung (Rohr 8 x 1), links	88.403-155 H 05	77	
	1	„ („ 8 x 1), rechts	88.403-155 H 03	78	

[3]) Aus Leichtmetall (bei Bestellung angeben)

Unbefugte Verwendung ist strafbar und macht schadenersatzpflichtig

Steuerung im Rumpf

(Steuerungsteile, vom Führerraum bis Spant 12)

Gegen Fl.-R. gesehen

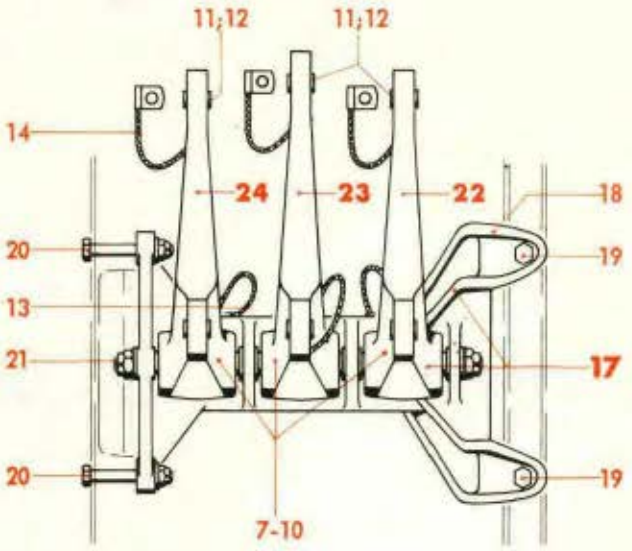

In Fl.-R. gesehen

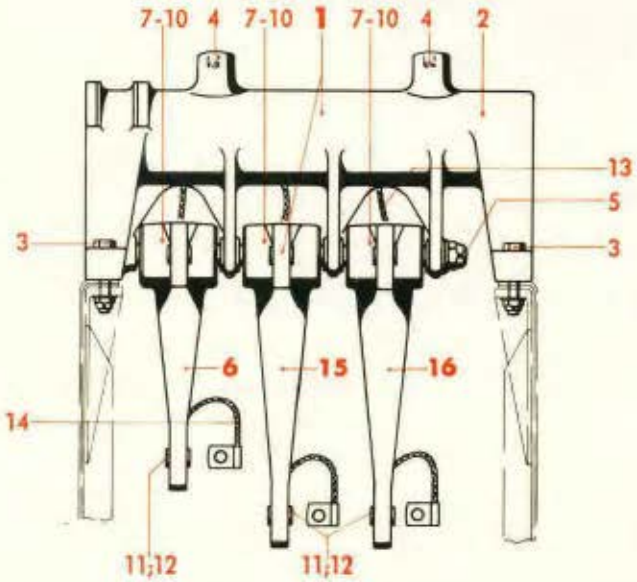

In Fl.-R. gesehen

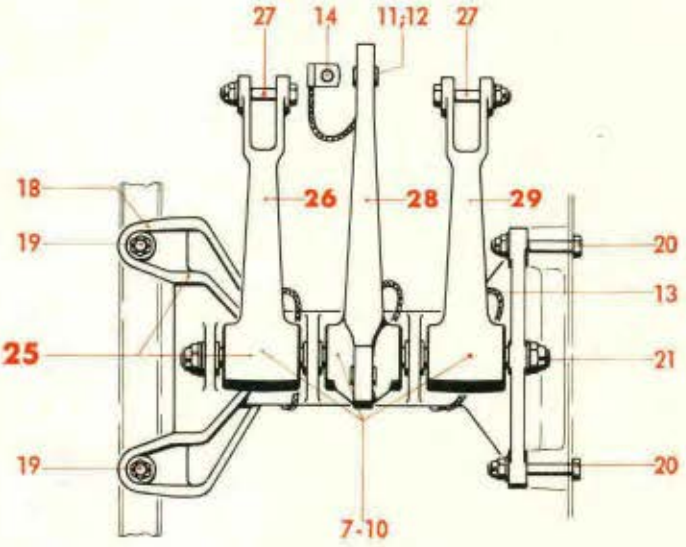

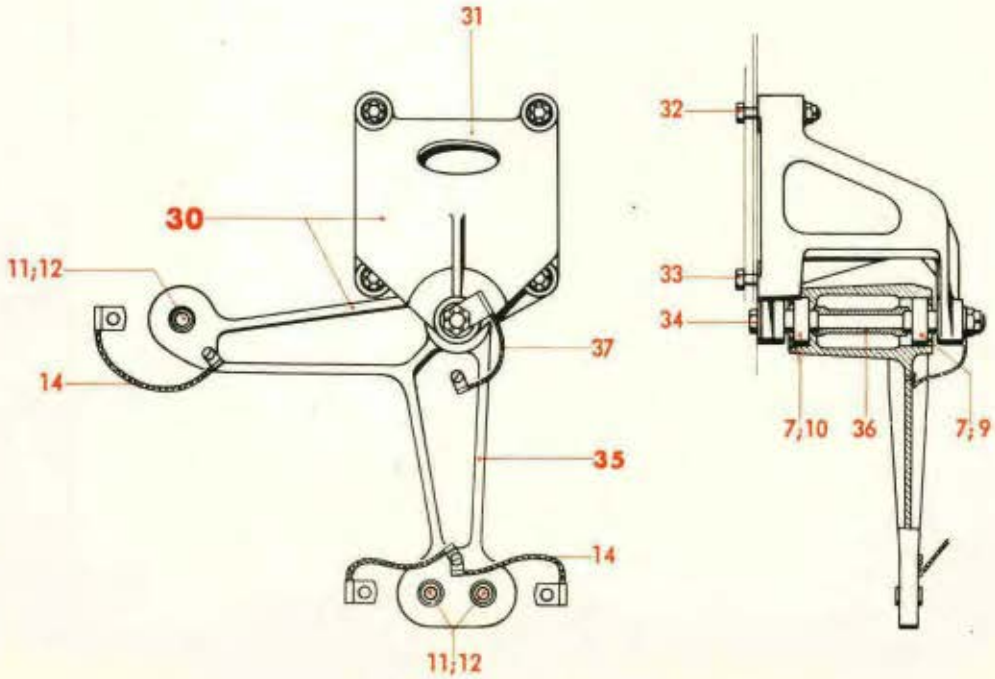

Werk-stoff	Stück	Benennung	Ersatzteil-Nr.	Bild: 12 Orts-Nr.	Bem.
		Aufteilung für:			
		Hebellagerung am Spant 9, unten, vollst.	**88.403-31**	**1**	siehe auch Bild 1
		einschließlich Orts-Nr. 2-16			
	1	Lagerbock	88.403-3101	2	
	4	Sechskantbolzen 6 ø, nicht abgesetzt	30 Ju N 113834	3	
	2	Nippel M 4/M 7	88.133-0607	4	
	1	Bolzenschraube 8 ø h 6 x 197 lang, nicht abgesetzt	88.403-3106	5	
	1	**Winkelhebel (für Seitensteuerung), vollst.**	**88.403-31 H 04**	**6**	
		einschließlich Orts-Nr. 7-14			
	2	Pendelkugellager mit breitem Innenring	18 C 8 DIN L 89	7	
	1	Abstandsbuchse	12,2 x 14 Ju N 17009	8	
	1	Abschlußdeckel 26,2 ø	88.403-3603	9	
	1	Gewindering M 28 x 1	88.403-3604	10	
	2	Pendelkugellager mit breitem Innenring	14 C 6 DIN L 89	11	
	2	Gewindering M 24 x 1	88.403-3605	12	
	1	Abbinder	A 3 x 150 Ju N 26001	13	
	2	„	B 6 x 75 Ju N 26001	14	
	1	**Winkelhebel (für Quersteuerung), vollst.**	**88.403-31 H 06**	**15**	
		einschließlich Orts-Nr. 7-14			
	1	**Winkelhebel (für Höhensteuerung, vollst.**	**88.403-31 H 03**	**16**	
		einschließlich Orts-Nr. 7-14			
		Aufteilung für:			
		Hebellagerung am Spant 9, oben, vollst.	**88.403-36**	**17**	siehe auch Bild 1
		einschließlich Orts-Nr. 18-24			
	1	Lagerbock	88.403-3601	18	
	2	Sechskantbolzen 6 ø, nicht abgesetzt	26 Ju N 113834	19	
	2	„ 6 ø, „ „	42 Ju N 113834	20	
	1	Bolzenschraube 8 ø h 6 x 195 lang, nicht abgesetzt	88.403-3107	21	
	1	**Winkelhebel (für Seitensteuerung), vollst.**	**88.403-31 H 03**	**22**	
		einschließlich Orts-Nr. 7-14			
	1	**Winkelhebel (für Quersteuerung), vollst.**	**88.403-36 H 02**	**23**	
		einschließlich Orts-Nr. 7-14			
	1	**Winkelhebel (für Höhensteuerung), vollst.**	**88.403-31 H 03**	**24**	
		einschließlich Orts-Nr. 7-14			

Unbefugte Verwendung ist strafbar und macht schadenersatzpflichtig

Steuerung im Rumpf

(Steuerungsteile, vom Führerraum bis Spant 12)

Gegen Fl.-R. gesehen

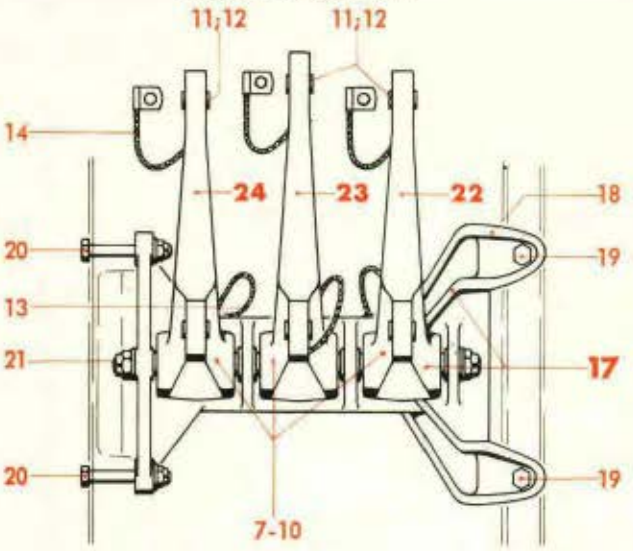

In Fl.-R. gesehen

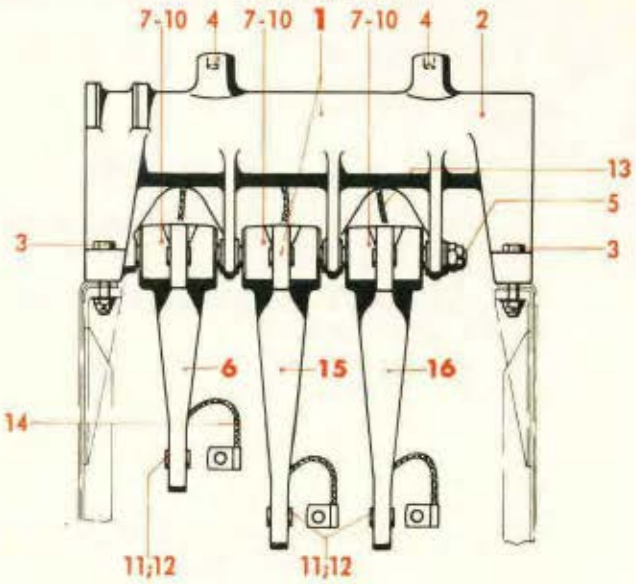

In Fl.-R. gesehen

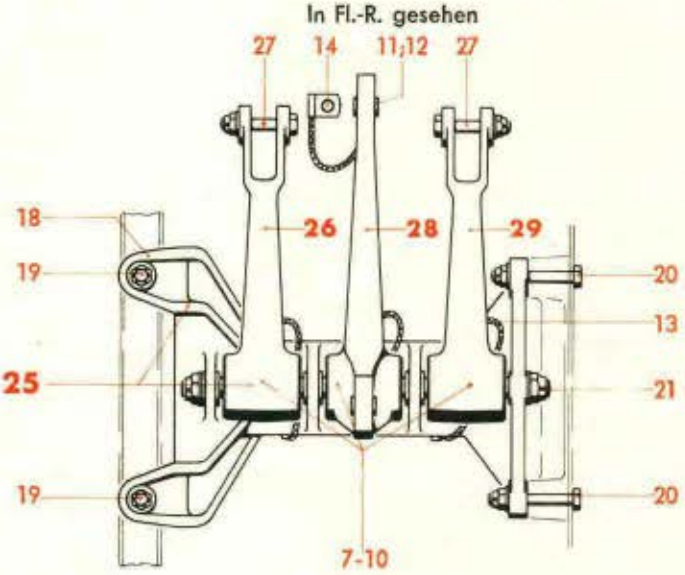

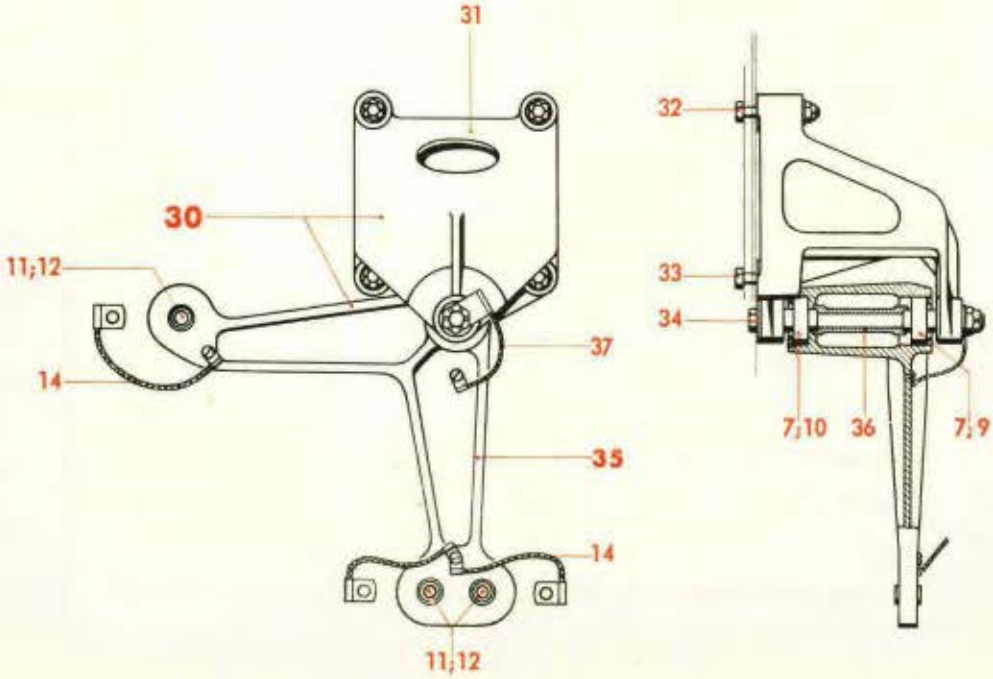

Werk-stoff	Stück	Benennung	Ersatzteil-Nr.	Bild: 12 Orts-Nr.	Bem.
		Aufteilung für:			
		Hebellagerung am Spant 12, oben, vollst.	**88.403-42**	**25**	siehe auch Bild 1
		einschließlich Orts-Nr. 18-21 und 26-29			
	1	**Pendelhebel (für Seitensteuerung), vollst.**	**88.403-42 H 02**	**26**	
		einschließlich Orts-Nr. 7-10; 13 und 27			
	1	Sechskantbolzen 6 ø, nicht abgesetzt	36 Ju N 113834	27	
	1	**Winkelhebel (für Quersteuerung), vollst.**	**88.403-42 H 03**	**28**	
		einschließlich Orts-Nr. 7-14			
	1	**Pendelhebel (für Höhensteuerung), vollst.**	**88.403-42 H 02**	**29**	
		einschließlich Orts-Nr. 7-10; 13 und 27			
		Aufteilung für:			
		Hebellagerung am Spant 12, unten, vollst.	**88.403-160**	**30**	siehe auch Bild 7
		einschließlich Orts-Nr. 31-37			
	1	Lagerbock	88.403-160.11	31	
	2	Sechskantbolzen 6 ø, nicht abgesetzt	42 Ju N 113834	32	
	2	„ 6 ø, „ „	40 Ju N 113834	33	
	1	„ 8 ø, „ „	118 Ju N 113835	34	
	1	**Winkelhebel (für Quersteuerung), einbaufertig**	**88.403-160.03/..**	**35**	
		Winkelhebel (für Quersteuerung), einbaufertig (Behelf)	**88.403-160 H 02/..**		
		einschließlich Orts-Nr. 7, 9, 10, je 3 Stück Orts-Nr. 11, 12, 14 und Orts-Nr. 36 und 37			
	1	Abstandsbuchse	12,2 x 49 Ju N 17009	36	
	1	Abbinder	B 8 x 75 Ju N 26001	37	

Unbefugte Verwendung ist strafbar und macht schadenersatzpflichtig

Steuerung im Rumpf
(Steuerungsteile, von Spant 12 bis Spant 21)

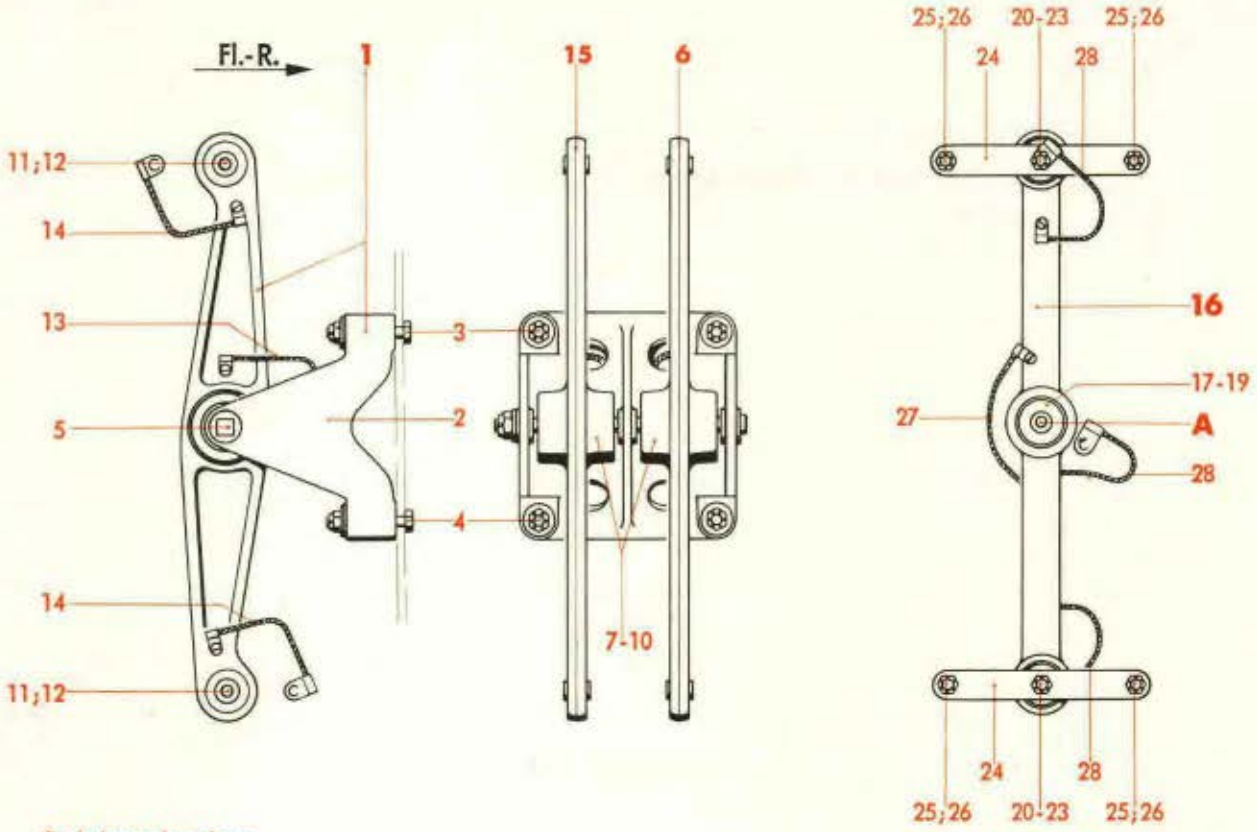

Sechskantschrauben,
siehe Konstr.-Gruppe 1:
Rumpfoberschale
B) (Steuerungslagerung zw. Spant 18 u. 20)
C) (Steuerungslagerung zw. Spant 19 u. 20)

A) Sechskantbolzen,
siehe Konstr.-Gruppe 1:
Rumpf-Oberschale
(Steuerungslagerung
zw. Spant 18 u. 19)

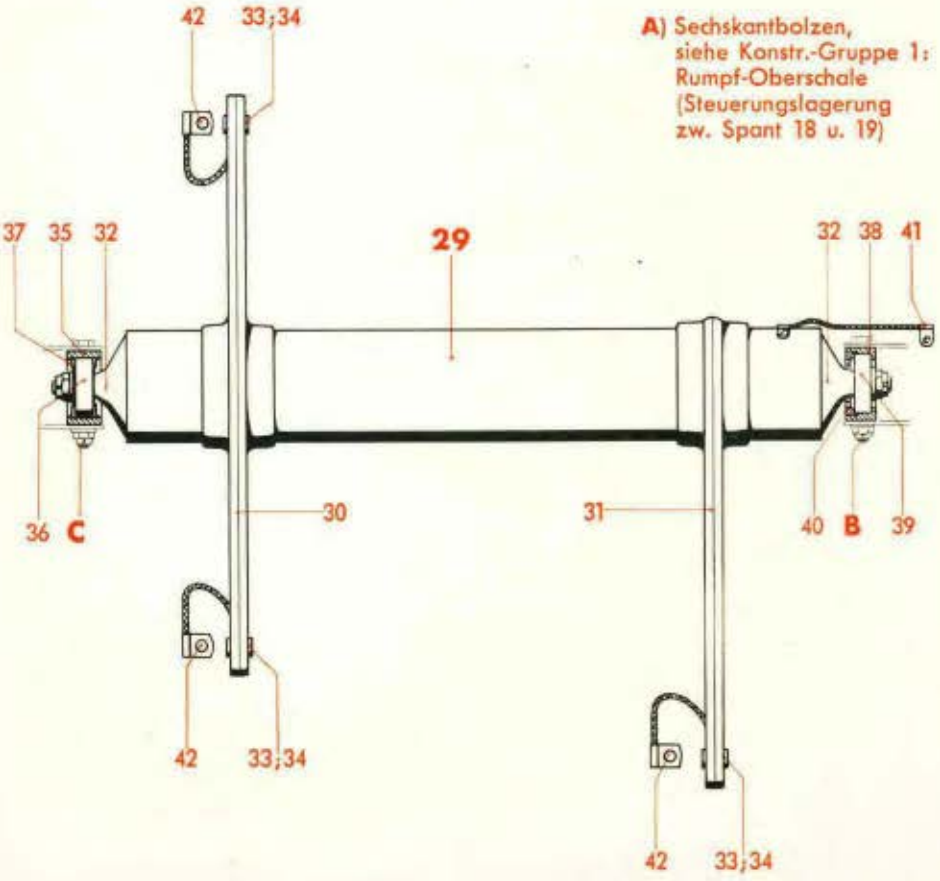

Werk-stoff	Stück	Benennung	Ersatzteil-Nr.	Bild: 13 Orts-Nr.	Bem.
		Aufteilung für:			
		Hebellagerung am Spant 15, vollst.	**88.403-74**	**1**	siehe auch Bild 2
		einschließlich Orts-Nr. 2-15			
	1	Lagerbock	88.403-7401	2	
	2	Sechskantschraube	M 6 x 45 DIN Kr 551	3	
	2	„	M 6 x 42 DIN Kr 551	4	
	1	Vierkantbolzen, nicht abgesetzt	8 x 130 Ju N 14158	5	
	1	**Pendelhebel (für Seitensteuerung), vollst.**	**88.403-74 H 01**	**6**	
		einschließlich Orts-Nr. 7-14			
	2	Pendelkugellager mit breitem Innenring	18 C 8 DIN L 89	7	
	1	Abstandsbuchse	12,2 x 14 Ju N 17009	8	
	1	Abschlußdeckel 26,2 ø	88.403-3603	9	
	1	Gewindering M 28 x 1	88.403-3604	10	
	2	Pendelkugellager mit breitem Innenring	14 C 6 DIN L 89	11	
	2	Gewindering M 24 x 1	88.403-3605	12	
	1	Abbinder	A 3 x 100 Ju N 26001	13	
	2	„	B 6 x 75 Ju N 26001	14	
	1	**Pendelhebel (für Höhensteuerung), vollst.**	**88.403-74 H 01**	**15**	
		einschließlich Orts-Nr. 7-14			
		Aufteilung für:			
		Pendelhebelpaar 140r, vor Spant 19, vollst.	**88.403-46**	**16**	siehe auch Bild 2
		einschließlich Orts-Nr. 17-28			
	2	Pendelkugellager mit breitem Innenring	14 C 6 DIN L 89	17	
	1	Abstandsbuchse	10,4 x 37 Ju N 17009	18	
	2	Gewindering M 24 x 1	88.403-4608	19	
	4	Buchse mit Bund 8 ø h 6/6 ø H 8 x 6,6 lang	88.403-4606	20	
	2	Querkugellager 8 ø Bohrung	EL 8 DIN L 89	21	
	2	Gewindering M 28 x 1	88.403-4607	22	
	2	Sechskantbolzen 6 ø, nicht abgesetzt	26 Ju N 113834	23	
	4	Lasche	88.403-4605	24	
	4	Abstandsbuchse 12 ø/6 ø H 8 x 7 lang	88.403-120.02	25	
	4	Sechskantbolzen 6 ø, nicht abgesetzt	18 Ju N 113834	26	
	1	Abbinder	A 3 x 150 Ju N 26001	27	
	3	„	B 6 x 100 Ju N 26001	28	
		Aufteilung für:			
		Hebelwelle am Spant 19 (Rohr 60 x 1,5), vollst.	**88.403-47**	**29**	siehe auch Bild 5
		einschließlich Orts-Nr. 30-42			
	1	Doppelhebel	8840-4803	30	
		„ (Behelf)	88.403-4731		
	1	Hebel	8840-4701	31	
		„ (Behelf)	88.403-4730		

Unbefugte Verwendung ist strafbar und macht schadenersatzpflichtig

Steuerung im Rumpf

(Steuerungsteile, von Spant 12 bis Spant 21)

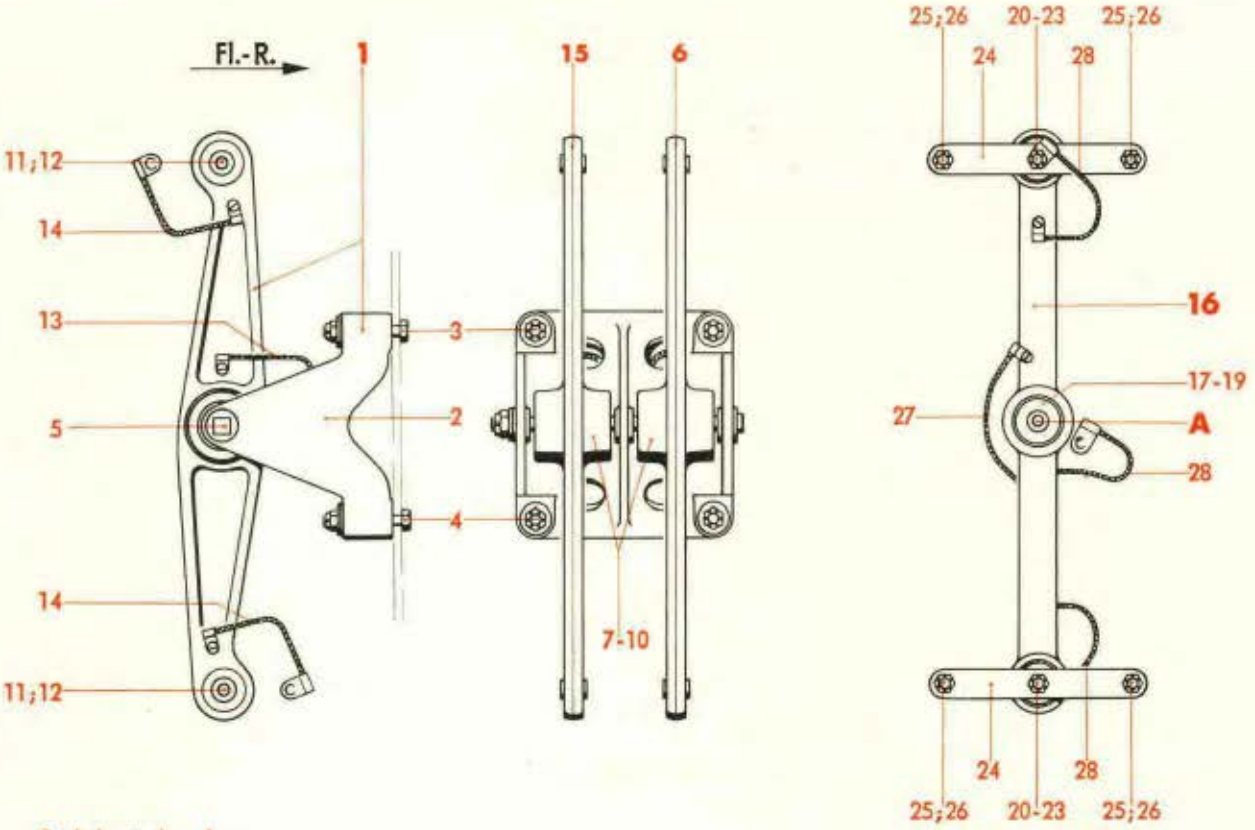

Sechskantschrauben, siehe Konstr.-Gruppe 1: Rumpfoberschale

B) (Steuerungslagerung zw. Spant 18 u. 20)

C) (Steuerungslagerung zw. Spant 19 u. 20)

A) Sechskantbolzen, siehe Konstr.-Gruppe 1: Rumpf-Oberschale (Steuerungslagerung zw. Spant 18 u. 19)

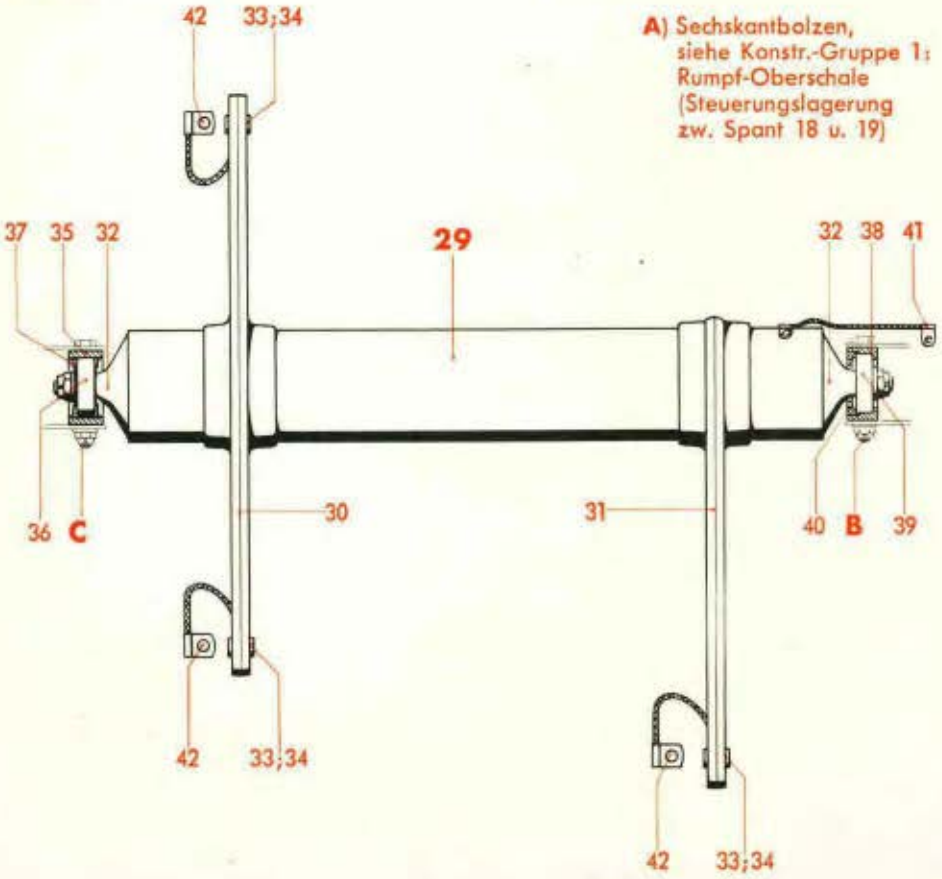

Werkstoff	Stück	Benennung	Ersatzteil-Nr.	Bild: 13 Orts-Nr.	Bem.
	2	Lagerzapfen	88.403-4804	32	
		„ (Behelf)	88.403-4847		
	3	Pendelkugellager mit breitem Innenring	14 C 6 DIN L 89	33	
	3	Gewindering M 24 x 1	Ju N 19514	34	
	1	Kugellagergehäuse	88.403-0403	35	
	1	Pendelkugellager 12 ø Bohrung	1201 DIN L 89	36	
	2	Schutzdeckel 30 ø	8840-1503	37	
	1	Kugellagergehäuse	88.400-0404	38	
	1	Pendelkugellager 12 ø Bohrung	1201 DIN L 89	39	
	1	Gewindering M 35 x 1,5	88.403-4806	40	
	1	Abbinder	A 3 x 80 Ju N 26001	41	
	3	„	B 6 x 75 Ju N 26001	42	

Unbefugte Verwendung ist strafbar und macht schadenersatzpflichtig

Steuerung im Rumpf

(Steuerungsteile, von Spant 21 bis Rumpfende)

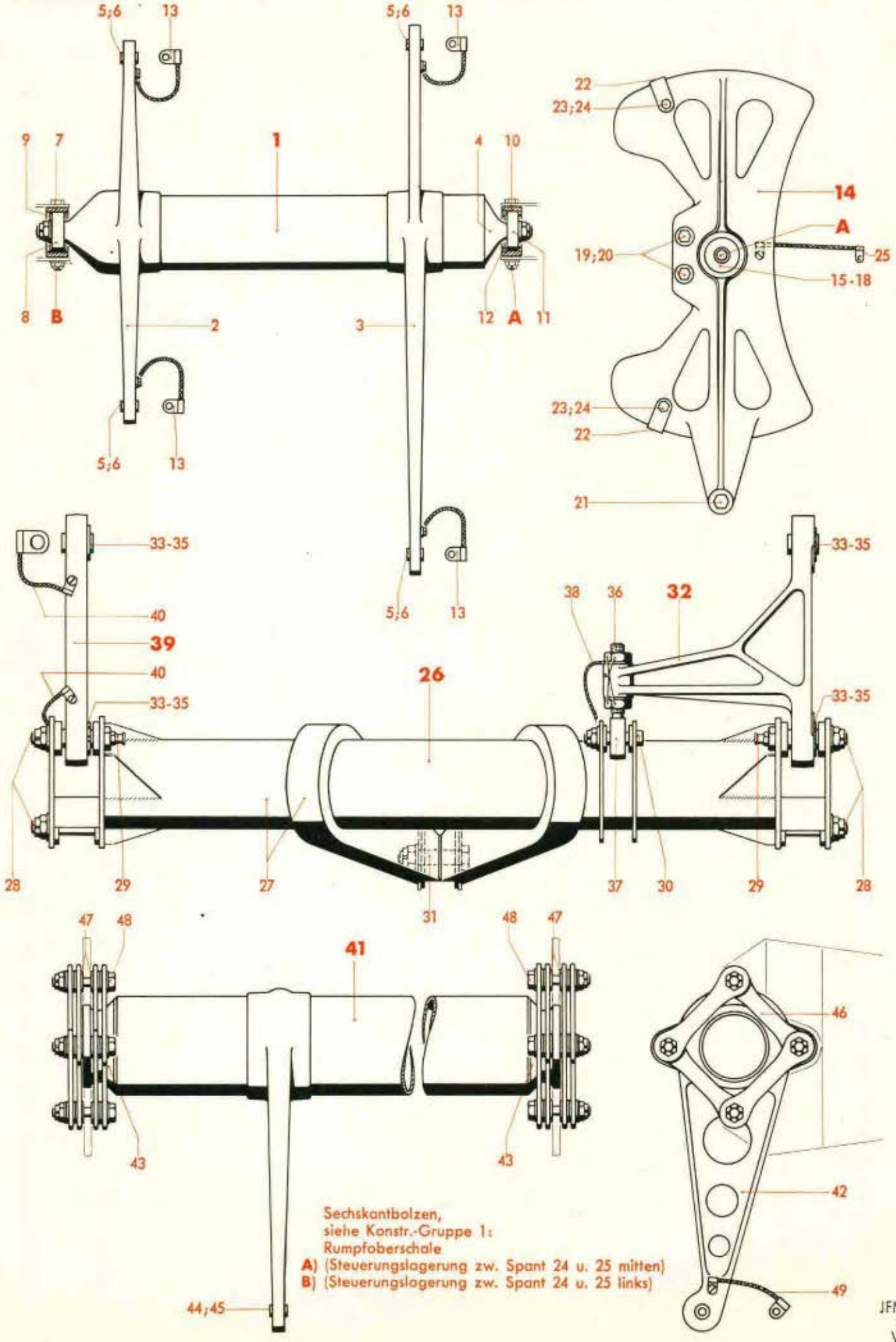

Sechskantbolzen,
siehe Konstr.-Gruppe 1:
Rumpfoberschale

A) (Steuerungslagerung zw. Spant 24 u. 25 mitten)

B) (Steuerungslagerung zw. Spant 24 u. 25 links)

JFM-FTVDru
240541
VöGeSb

Werk-stoff	Stück	Benennung	Ersatzteil-Nr.	Bild: 14 Orts-Nr.	Bem.
		Aufteilung für:			
		Hebelwelle am Spant 25 (Rohr 60 x 1,5), vollst.	**88.403-48**	**1**	siehe auch Bild 3
		einschließlich Orts-Nr. 2-13			
	1	Hebel mit Lagerzapfen	88.403-4801	2	
		„ „ „ (Behelf)	88.403-4845	2	
	1	„	88.400-4804	3	
		„ (Behelf)	88.403-4844	3	
	1	Lagerzapfen	88.403-4804	4	
		„ (Behelf)	88.403-4847	4	
	4	Pendelkugellager mit breitem Innenring	14 C 6 DIN L 89	5	
	4	Gewindering M 24 x 1	Ju N 19514	6	
	1	Kugellagergehäuse	88.403-0403	7	
	1	Pendelkugellager 12 ø Bohrung	1201 DIN L 89	8	
	2	Schutzdeckel 30 ø	8840-1503	9	
	1	Kugellagergehäuse	88.400-0404	10	
	1	Pendelkugellager 12 ø Bohrung	1201 DIN L 89	11	
	1	Gewindering M 35 x 1,5	88.403-4806	12	
	4	Abbinder	B 6 x 75 Ju N 26001	13	
		Aufteilung für:			
		Seilscheibe, vollst.	**88.403-49**	**14**	siehe auch Bild 6
		einschließlich Orts-Nr. 15-25			
	2	Pendelkugellager mit breitem Innenring	18 C 8 DIN L 89	15	
	1	Abstandsbuchse	12,2 x 69 Ju N 17009	16	
	1	Abschlußdeckel 26,2 ø	88.403-3603	17	
	1	Gewindering M 28 x 1	88.403-3604	18	
	2	Sechskantbolzen 6 ø, nicht abgesetzt	24 Ju N 113834	19	
	2	Abstandsbuchse 11,5 ø/6 ø H 8 x 6 lang	88.403-4904	20	
	1	Sechskantbolzen 6 ø, nicht abgesetzt	34 Ju N 113834	21	
	2	Bügel	88.403-4902	22	
	4	Abstandsbuchse 12/5,3 ø x 5,5 lang	88.403-4903	23	
	2	Sechskantschraube	M 5 x 24 DIN 931[1])	24	
	1	Abbinder	A 3 x 80 Ju N 26001	25	
		Aufteilung für:			
		Wippe, vollst.	**88.403-133**	**26**	siehe auch Bild 3
		einschließlich Orts-Nr. 27-31a			
	1	Wippe, allein (Rohr 70 x 2,5)	88.403-133 H 01	27	
	4	Zweikantbolzen 12 ø f 8 x 56,5 lang, abgesetzt	88.403-133.01	28	
	4	Druckschmierkopf	A 10 DIN Kr 1411	29	
	1	Vierkantbolzen, nicht abgesetzt	8 x 38 Ju N 14156	30	
	1	„ abgesetzt	12 x 50 Ju N 14159	31	
	1	Abbinder	A 3 x 100 Ju N 26002	(31a)	

[1]) Aus Flußstahl (bei Bestellung angeben)

Unbefugte Verwendung ist strafbar und macht schadenersatzpflichtig

Steuerung im Rumpf

(Steuerungsteile, von Spant 21 bis Rumpfende)

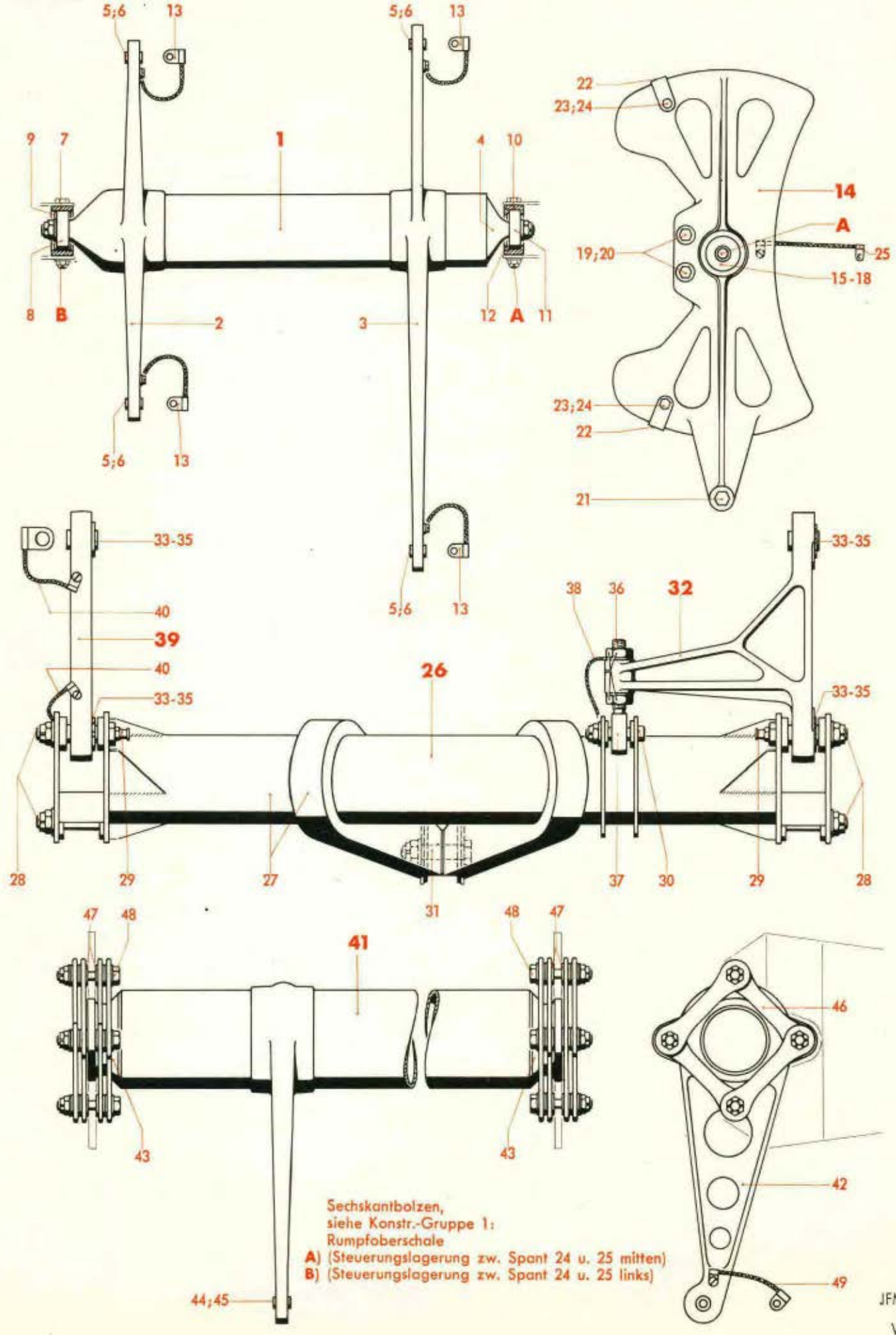

Sechskantbolzen,
siehe Konstr.-Gruppe 1:
Rumpfoberschale
A) (Steuerungslagerung zw. Spant 24 u. 25 mitten)
B) (Steuerungslagerung zw. Spant 24 u. 25 links)

Werkstoff	Stück	Benennung	Ersatzteil-Nr.	Bild: 14 Orts-Nr.	Bem.
		Aufteilung für:			
		Winkelstrebe, vollst. einschließlich Orts-Nr. 33-38	**88.403-134**	**32**	siehe auch Bild 3
	4	Lagerschale	88.403-134.05	33	
	2	Kugelbuchse 22 ø k 6	88.403-134.04	34	
	2	Ringmutter M 32 x 1,5	88.403-134.02	35	
	1	Osenschraube M 12 x 1,5	88.403-134.03	36	
	1	Pendelkugellager mit breitem Innenring	18 C 8 DIN L 89	37	
	1	Abbinder	B 12 x 100 Ju N 26001	38	
		Aufteilung für:			
		Druckstrebe, vollst. einschließlich Orts-Nr. 33-35 und 40	**88.403-135**	**39**	siehe auch Bild 3
	2	Abbinder	B 12 x 75 Ju N 26001	40	
		Aufteilung für:			
		Höhenruder-Antriebswelle (Rohr 80 x 1,5), vollst. einschließlich Orts-Nr. 42-49	**88.403-161**	**41**	siehe auch Bild 3
	1	Ruderhebel	88.403-161.10	42	
		„ (Behelf)	88.403-161.11		
	2	Flansch	88.361-2105	43	
		„ (Behelf)	88.403-161.12		
	1	Pendelkugellager mit breitem Innenring	14 C 6 DIN L 89	44	
	1	Gewindering M 24 x 1	Ju N 19514	45	
	16	Lasche	88.403-161.05	46	
	32	Kugelbuchse 13 ø h 8	88.403-161.06	47	
	8	Sechskantbolzen 8 ø, nicht abgesetzt	36 Ju N 113835	48	
	1	Abbinder	B 6 x 75 Ju N 26001	49	

Unbefugte Verwendung ist strafbar und macht schadenersatzpflichtig

Steuerung im Rumpf

(Höhenruder-Trimmung, vom Führerraum bis Spt 12)

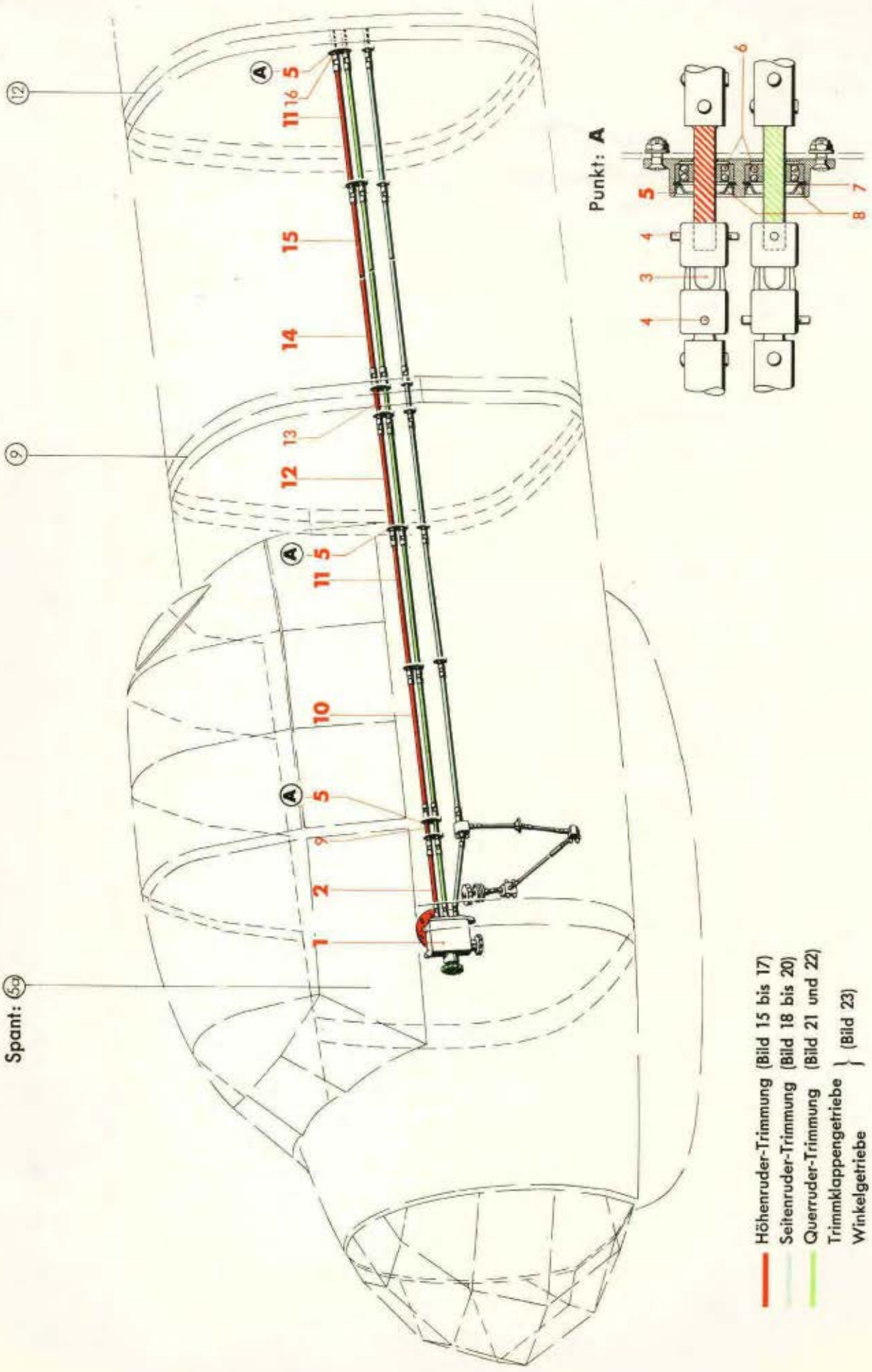

Werk-stoff	Stück	Benennung	Ersatzteil-Nr.	Bild: 15 Orts-Nr.	Bem.
		Höhenruder-Trimmung, vom Führerraum bis Spt 12:			a. UZ-Liste 88.404/
		hierzu Orts-Nr. 1-16			
	1	**Trimmklappengetriebe, vollst.** (Aufteilung siehe Bild 23)	**88.403-63**	**1**	
	1	**Gelenkwelle 239 lang (Rohr 15 x 1), vollst.**	**88.403-80**	**2**	
		einschließlich Orts-Nr. 3 und 4			
	1	Kugelgelenk (Werner Nr. 02)	88.403-6332	3	
	1	Kegelstift	3 x 22 DIN 1	4	
	8	**Doppellager, vollst.**	**88.403-61**	**5**	siehe auch Bild 21
		einschließlich Orts-Nr. 6-8			
	2	Pendelkugellager 8 ø Bohrung	13303 DIN L 89	6	
	2	Sg-Ring	J 22 x 1 Lg N 15237	7	
	2	Abschlußdeckel 22,2 ø	88.403-5902	8	
	1	Welle 8 ø h 6 x 110 lang	88.403-121.07	9	aus Stkl. 88.403-121/
	1	**Gelenkwelle 596 lang (Rohr 15 x 1), vollst.**	**88.403-86**	**10**	
		einschließlich je 2 Stück Orts-Nr. 3 und 4			
	2	**Gelenkwelle 540 lang (Rohr 15 x 1), vollst.**	**88.403-91**	**11**	
		einschließlich Orts-Nr. 3 und 4			
	1	**Gelenkwelle 459 lang (Rohr 15 x 1), vollst.**	**88.403-92**	**12**	
		einschließlich Orts-Nr. 3 und 4			
	1	Welle 8 ø h 6 x 164 lang	88.403-121.09	13	aus Stkl. 88.403-121/
	1	**Anschlußwelle, vollst.**	**88.432-55**	**14**	
		einschließlich Orts-Nr. 3 und 2 Stück Orts-Nr. 4			
	1	**Gelenkwelle 706 lang (Rohr 15 x 1), vollst.**	**88.403-143**	**15**	
		einschließlich Orts-Nr. 3 und 4			
	1	Abstandsbuchse 10 ø/8 H 11 x 9 lang	88.403-121.13	16	aus Stkl. 88.403-121/

Unbefugte Verwendung ist strafbar und macht schadenersatzpflichtig

Steuerung im Rumpf

(Höhenruder-Trimmung, von Spt 12 bis Spt 22)

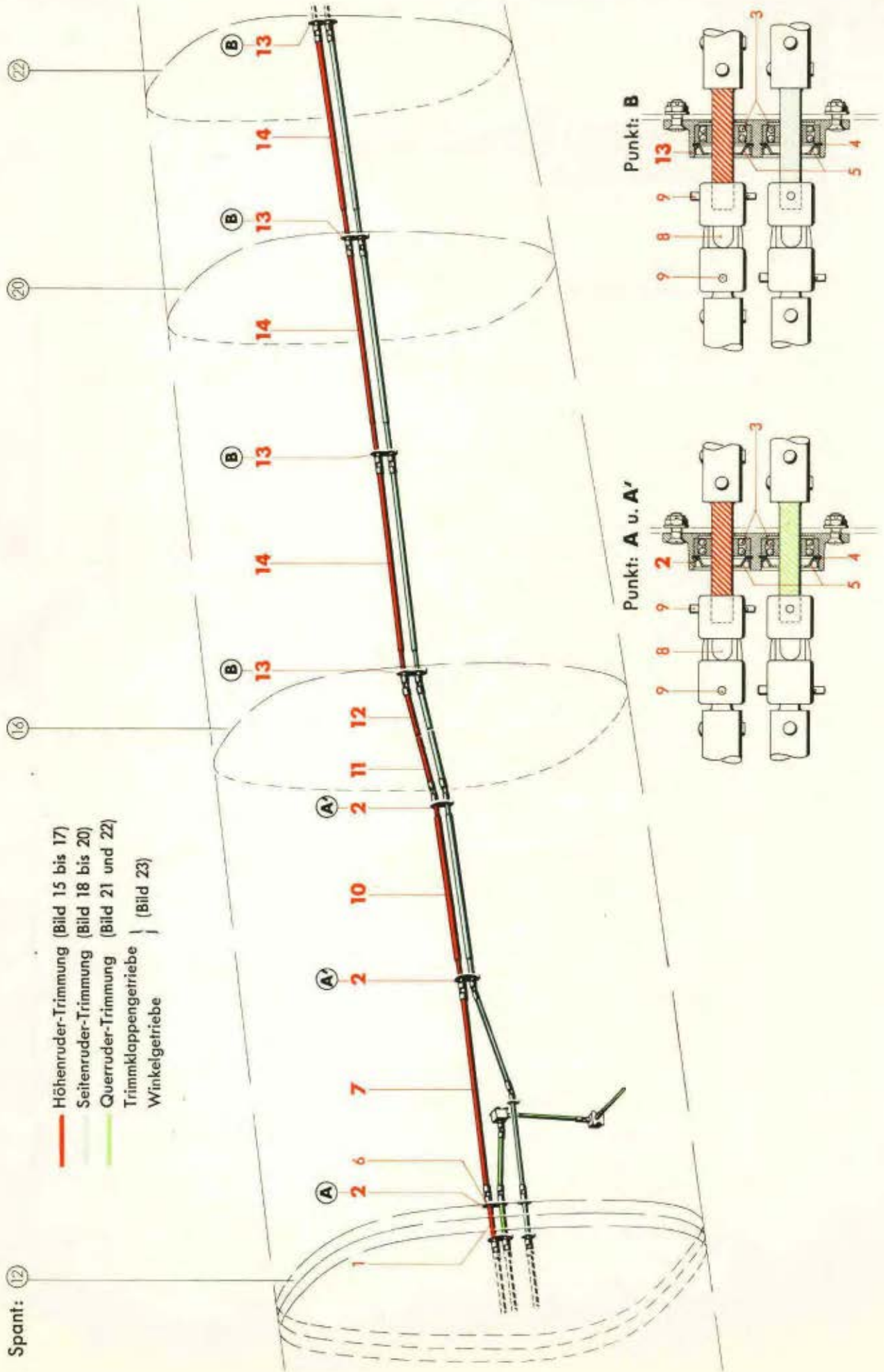

Werk-stoff	Stück	Benennung	Ersatzteil-Nr.	Bild: 16 Orts-Nr.	Bem.
		Höhenruder-Trimmung, von Spt 12 bis Spt 22			a. UZ-Liste 88.404/
		hierzu Orts-Nr. 1-14			
	1	Welle 8 ø h 6 x 168 lang	88.403-121.10	1	aus Stckl. 88.403-121/
	3	**Doppellager, vollst.**	**88.403-61**	**2**	siehe auch Bild 19 u. 22
		einschließlich Orts-Nr. 3-5			
	2	Pendelkugellager 8 ø Bohrung	13303 DIN L 89	3	
	2	Sg-Ring	J 22 x 1 Lg N 15237	4	
	2	Abschlußdeckel 22,2 ø	88.403-5902	5	
	1	Abstandsbuchse 10 ø/8 ø H 11 x 9 lang	88.403-121.13	6	aus Stckl. 88.403-121/
	1	**Gelenkwelle 842 lang (Rohr 15 x 1), vollst.**	**88.403-87**	**7**	
		einschließlich Orts-Nr. 8 und 9			
	2	Kugelgelenk (Werner Nr. 02)	88.403-6332	8	
	2	Kegelstift	3 x 22 DIN 1	9	
	1	**Welle 735 lang (Rohr 15 x 1)**	**88.403-66**	**10**	
	1	**Anschlußwelle, vollst.**	**88.432-55**	**11**	
		einschließlich 1 Stück Orts-Nr. 8 und Orts-Nr. 9			
	1	**Gelenkwelle 412 lang (Rohr 15 x 1), vollst.**	**88.403-144**	**12**	
		einschließlich je 1 Stück Orts-Nr. 8 und 9			
	4	**Doppellager, vollst.**	**88.403-59**	**13**	siehe auch Bild 19
		einschließlich Orts-Nr. 3-5			
	3	**Gelenkwelle 850 lang (Rohr 15 x 1), vollst.**	**88.403-94**	**14**	
		einschließlich je 1 Stück Orts-Nr. 8 und 9			

Unbefugte Verwendung ist strafbar und macht schadenersatzpflichtig

Steuerung im Rumpf

(Höhenruder-Trimmung, von Spt 22 bis Rumpfende)

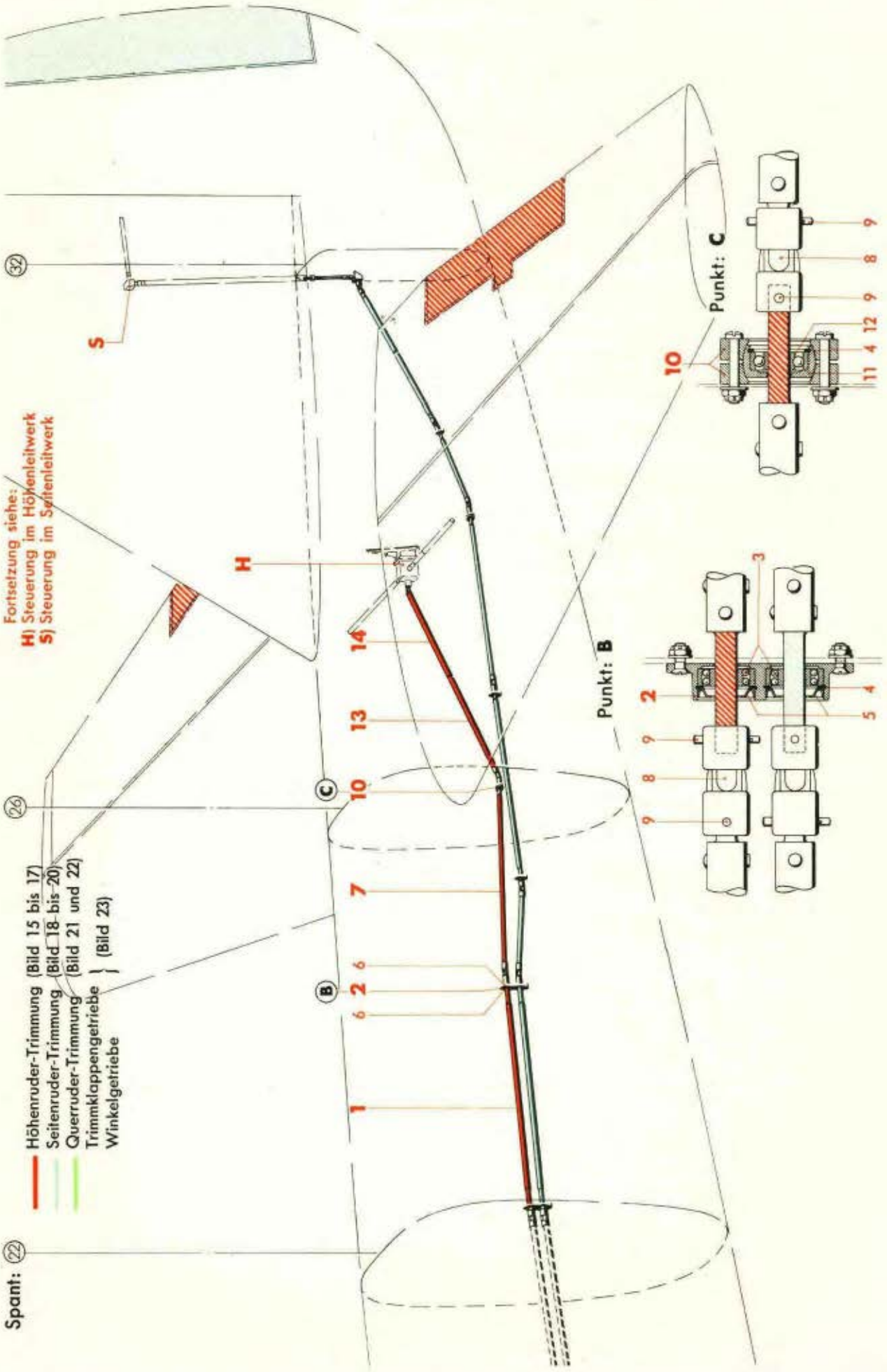

Werk-stoff	Stück	Benennung	Ersatzteil-Nr.	Bild: 17 Orts-Nr.	Bem.
		Höhenruder-Trimmung, von Spt 22 bis Rumpfende:			a. UZ-Liste 88.404/
		hierzu Orts-Nr. 1-14			
	1	**Welle 904 lang (Rohr 15 x 1)**	**88.403-67**	**1**	
	1	**Doppellager, vollst.**	**88.403-59**	**2**	siehe auch Bild 20
		einschließlich Orts-Nr. 3-5			
	2	Pendelkugellager 8 ø Bohrung	13303 DIN L 89	3	
	2	Sg-Ring	J 22 x 1 Lg N 15237	4	
	2	Abschlußdeckel 22,2 ø	88.403-5902	5	
	2	Abstandsbuchse	8 x 10,5 Ju N 17003	6	aus Stck. 88.403-121/
	1	**Gelenkwelle 898 lang (Rohr 15 x 1), vollst.**	**88.403-64**	**7**	
		einschließlich Orts-Nr. 8 und 9			
	1	Kugelgelenk (Werner Nr. 02)	88.403-6332	8	
	1	Kegelstift	3 x 22 DIN 1	9	
	1	**Lager, verstellbar, vollst.**	**88.403-58**	**10**	
		einschließlich 1 Stück Orts-Nr. 4 und Orts-Nr. 11 und 12			
	1	Kugelbuchse 28,1 ø	88.403-5802	11	
	1	Querkugellager 8 ø Bohrung	EL 8 DIN L 89	12	
	1	**Anschlußwelle, vollst.**	**88.432-55**	**13**	
		einschließlich Orts-Nr. 8 und 2 Stück Orts-Nr. 9			
	1	**Welle 766 lang (Rohr 15 x 1)**	**88.403-146**	**14**	

Unbefugte Verwendung ist strafbar und macht schadenersatzpflichtig

Steuerung im Rumpf

(Seitenruder-Trimmung, vom Führerraum bis Spt 12)

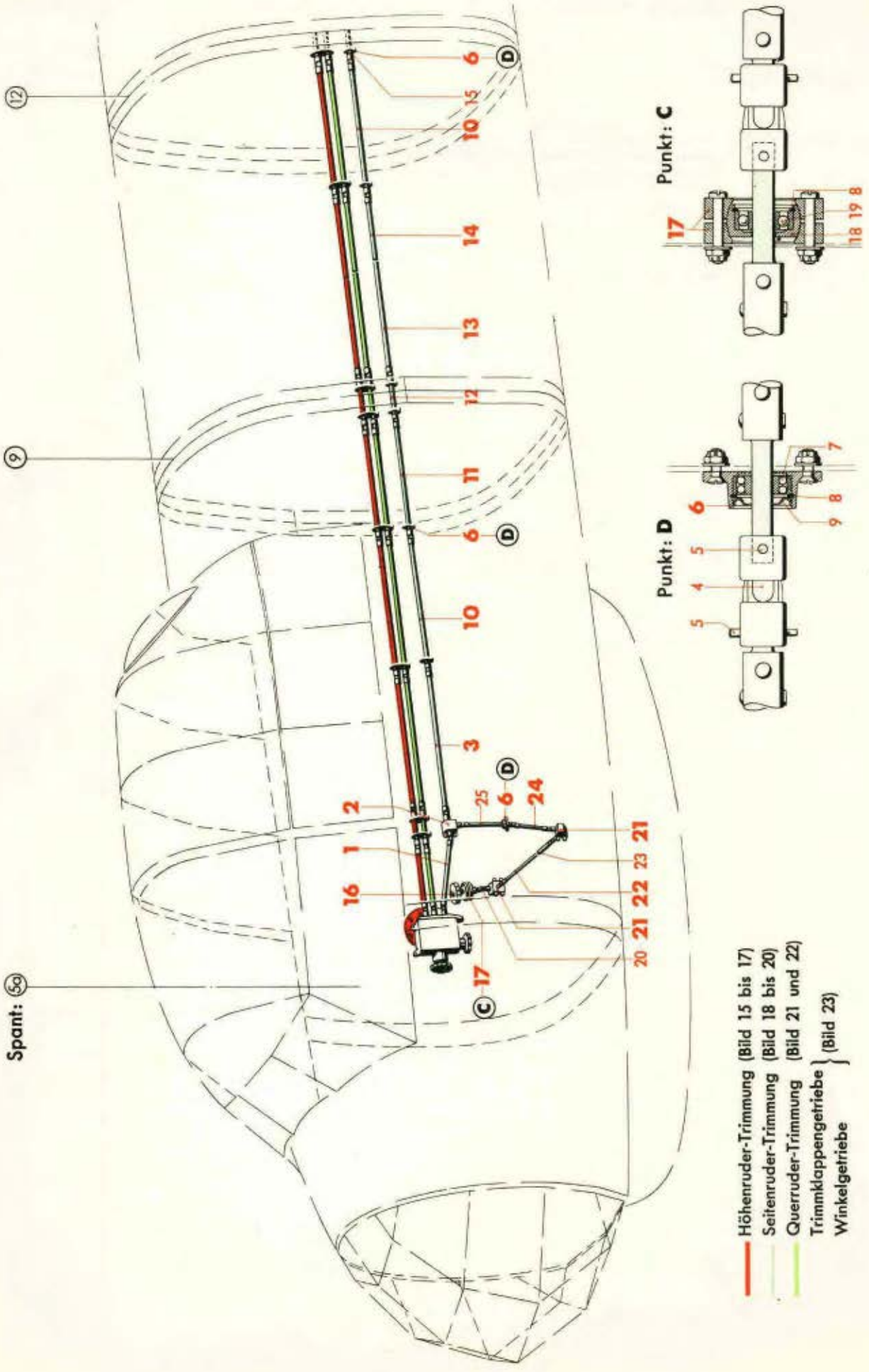

Werk-stoff	Stück	Benennung	Ersatzteil-Nr.	Bild: 18 Orts-Nr.	Bem.
		Seitenruder-Trimmung, vom Führer-raum bis Spt 12:			a. UZ-Liste 88.404/
		hierzu Orts-Nr. 1-25			
	1	**Welle 236 lang (Rohr 15 x 1)**	**88.403-70**	**1**	
	1	**Winkelgetriebe, vollst.** (Aufteilung siehe Bild 23)	**88.403-24**	**2**	
	1	**Gelenkwelle 586 lang (Rohr 15 x 1), vollst.**	**88.403-82**	**3**	
		einschließlich Orts-Nr. 4 und 5			
	1	Kugelgelenk (Werner Nr. 02)	88.403-6332	4	
	1	Kegelstift	3 x 22 DIN 1	5	
	7	**Lager, vollst.**	**88.403-60**	**6**	
		einschließlich Orts-Nr. 7-9			
	1	Pendelkugellager 8 ø Bohrung	13303 DIN L 89	7	
	1	Sg-Ring	J 22 x 1 Lg N 15237	8	
	1	Abschlußdeckel 22,2 ø	88.403-5902	9	
	2	**Gelenkwelle 540 lang (Rohr 15 x 1), vollst.**	**88.403-91**	**10**	
		einschließlich Orts-Nr. 4 und 5			
	1	**Gelenkwelle 459 lang (Rohr 15 x 1), vollst.**	**88.403-92**	**11**	
		einschließlich Orts-Nr. 4 und 5			
	1	Welle 8 ø h 6 x 164 lang	88.403-121.09	12	aus Stkl. 88.403-121/
	1	**Anschlußwelle, vollst.**	**88.432-55**	**13**	
		einschließlich Orts-Nr. 4 und 2 Stück Orts-Nr. 5			
	1	**Gelenkwelle 706 lang (Rohr 15 x 1), vollst.**	**88.403-143**	**14**	
		einschließlich Orts-Nr. 4 und 5			
	1	Abstandsbuchse 10 ø/8 ø H 11 x 9 lang	88.403-121.13	15	aus Stkl. 88.403-121/

Unbefugte Verwendung ist strafbar und macht schadenersatzpflichtig

JFM-FTVDru
050541
GeSbKü

Steuerung im Rumpf

(Seitenruder-Trimmung, vom Führerraum bis Spt 12)

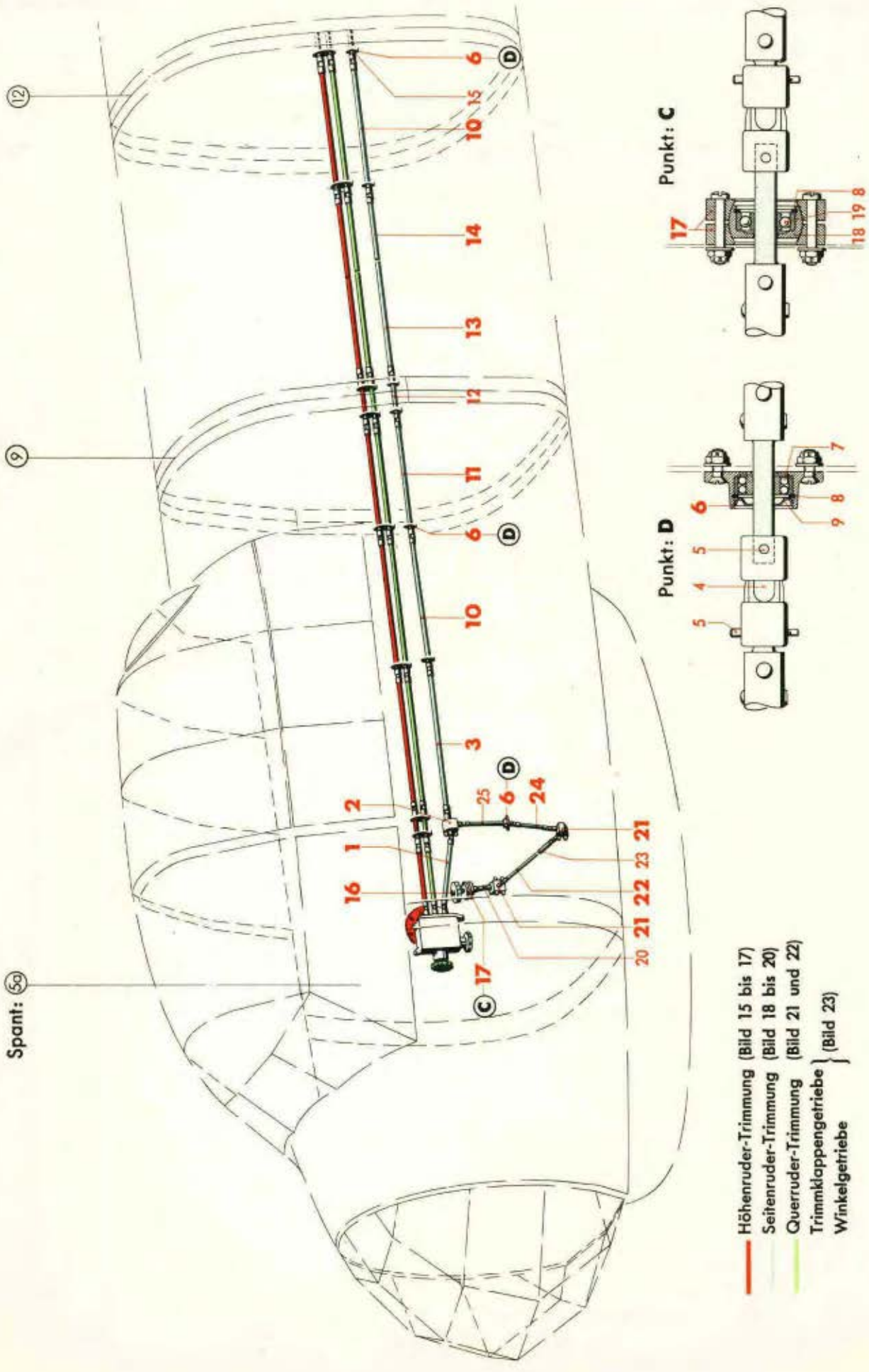

Werkstoff	Stück	Benennung	Ersatzteil-Nr.	Bild: 18 Orts-Nr.	Bem.
	1	**Welle mit Handrad (78 lang)**	**88.403-175 I)**	**16**	Wahlweise
		„ „ „ (117 „)	**88.403-164 II)**		
	1	**Lager, verstellbar, vollst.** einschließlich Orts-Nr. 8, 18 und 19	**88.403-58**	**17**	
	1	Kugelbuchse 28,1 ø	88.403-5802	18	
	1	Querkugellager 8 ø Bohrung	EL 8 DIN L 89	19	
	1	Anschlußstück 40 lang	88.403-121.18	20	aus Stckl. 88.403-121/
	2	**Winkelgetriebe, vollst.** (Aufteilung siehe Bild 23)	**88.403-25**	**21**	
	1	**Welle 527 lang (Rohr 15 x 1)**	**88.403-148**	**22**	
	1	Anschlußstück 96 lang	88.432-5501	23	aus Stckl. 88.403-121/
	1	**Gelenkwelle 250 lang (Rohr 15 x 1), vollst.** einschließlich Orts-Nr. 4 und 5	**88.403-81**	**24**	
	1	Welle 8 ø h 6 x 112 lang	88.403-121.08	25	aus Stckl. 88.403-121/

I) Neue Ausführung (nur wenn „Klappsitz für Bombenschützen" eingebaut)

II) Alte Ausführung (nur wenn „Fester Sitz für Bombenschützen" eingebaut)

Unbefugte Verwendung ist strafbar und macht schadenersatzpflichtig

JFM-FTVDru 050541 GeSbKü

Steuerung im Rumpf

(Seitenruder-Trimmung, von Spt 12 bis Spt 22)

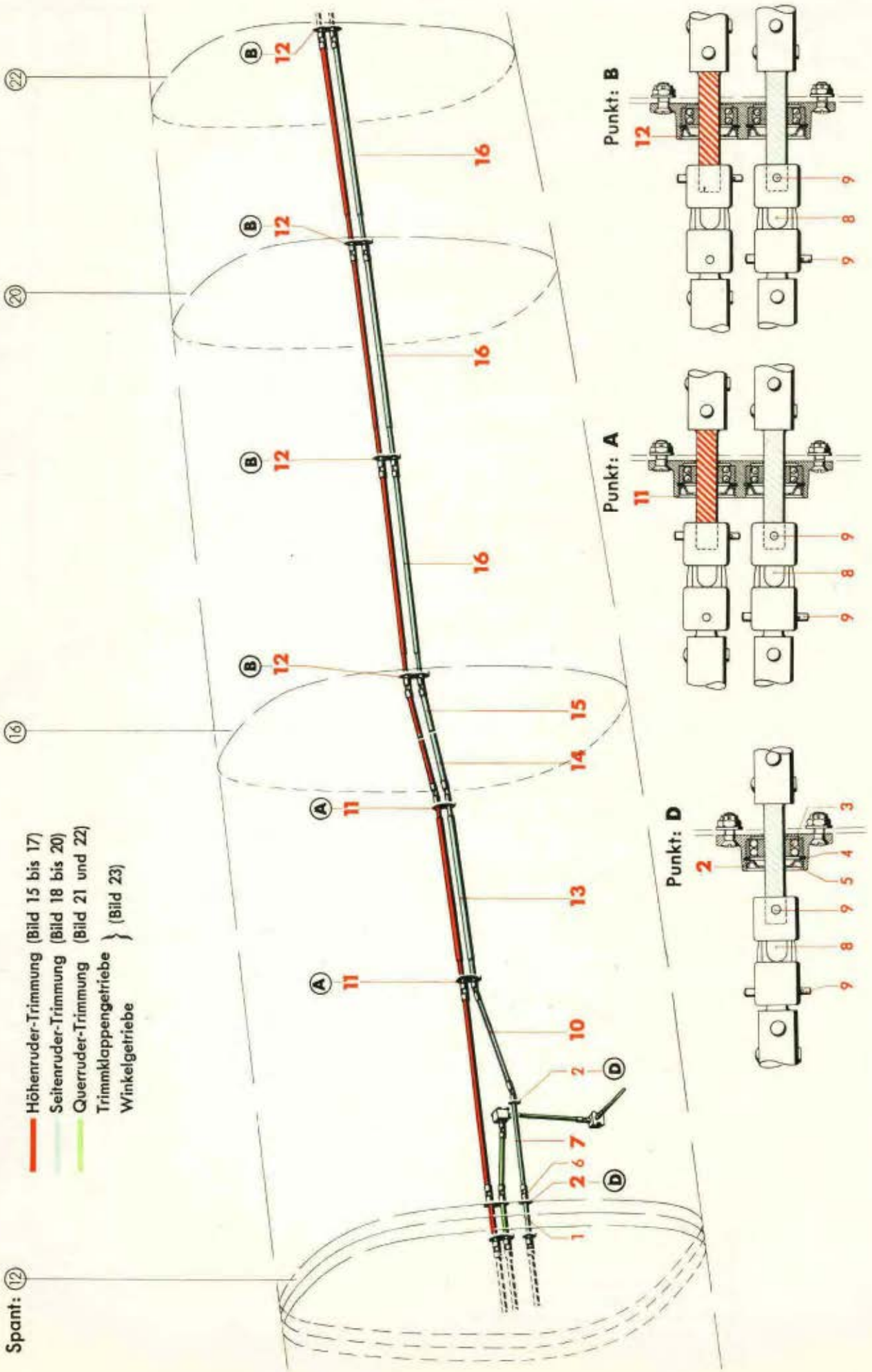

Werk-stoff	Stück	Benennung	Ersatzteil-Nr.	Bild: 19 Orts-Nr.	Bem.
		Seitenruder-Trimmung, von Spt 12 bis Spt 22:			a. UZ-Liste 88.404/
		hierzu Orts-Nr. 1-16			
	1	Welle 8 ø h 6 x 168 lang	88.403-121.10	1	aus Stckl. 88.403-121/
	2	**Lager, vollst.**	**88.403-60**	**2**	
		einschließlich Orts-Nr. 3-5			
	1	Pendelkugellager 8 ø Bohrung	13303 DIN L 89	3	
	1	Sg-Ring	J 22 x 1 Lg N 15237	4	
	1	Abschlußdeckel 22,2 ø	88.403-5902	5	
	1	Abstandsbuchse 10 ø/8 ø H 11 x 9 lang	88.403-121.13	6	aus Stckl. 88.403-121/
	1	**Gelenkwelle 380 lang, (Rohr 15 x 1), vollst.**	**88.403-93**	**7**	
		einschließlich Orts-Nr. 8 und 9			
	1	Kugelgelenk (Werner Nr. 02)	88.403-6332	8	
	1	Kegelstift	3 x 22 DIN 1	9	
	1	**Gelenkwelle 478 lang (Rohr 15 x 1), vollst.**	**88.403-88**	**10**	
		einschließlich je 2 Stück Orts-Nr. 8 und 9			
		Doppellager, vollst.	**88.403-61**	**11**	
		" "	**88.403-59**	**12**	
		(Aufteilung siehe Bild 16)			
	1	**Welle 735 lang (Rohr 15 x 1)**	**88.403-66**	**13**	
	1	**Anschlußwelle, vollst.**	**88.432-55**	**14**	
		einschließlich Orts-Nr. 8 und 2 Stück Orts-Nr. 9			
	1	**Gelenkwelle 412 lang (Rohr 15 x 1), vollst.**	**88.403-144**	**15**	
		einschließlich Orts-Nr. 8 und 9			
	3	**Gelenkwelle 850 lang (Rohr 15 x 1), vollst.**	**88.403-94**	**16**	
		einschließlich Orts-Nr. 8 und 9			

Unbefugte Verwendung ist strafbar und macht schadenersatzpflichtig

Steuerung im Rumpf

(Seitenruder-Trimmung, von Spt 22 bis Rumpfende)

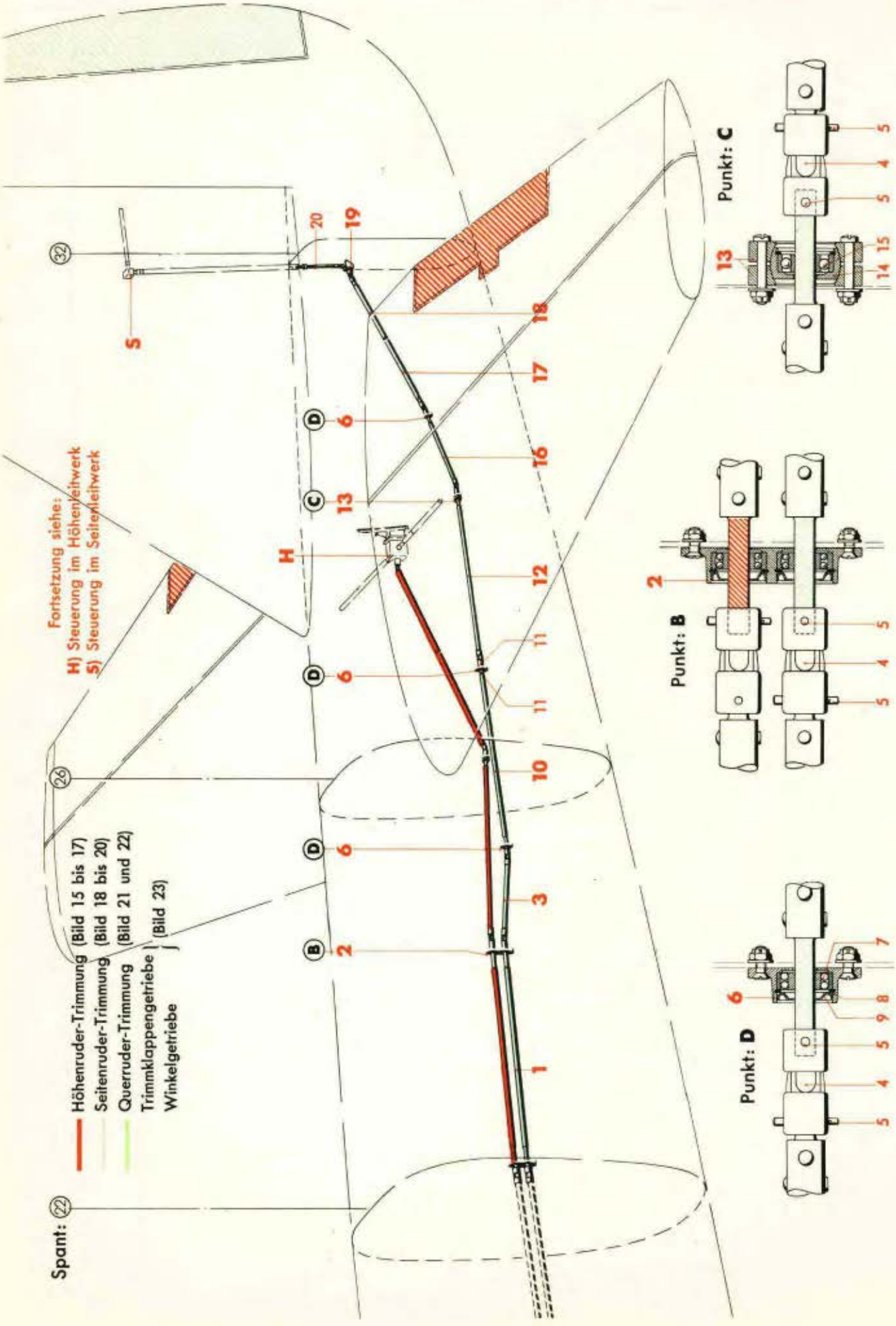

Werk-stoff	Stück	Benennung	Ersatzteil-Nr.	Bild: 20 Orts-Nr.	Bem.
		Seitenruder-Trimmung, von Spt 22 bis Rumpfende: hierzu Orts-Nr. 1-20			a. UZ-Liste 88.404/
	1	**Welle 904 lang (Rohr 15 x 1)**	**88.403-67**	**1**	
		Doppellager, vollst. (Aufteilung siehe Bild 17)	**88.403-59**	**2**	
	1	**Gelenkwelle 421 lang (Rohr 15 x 1) vollst.** einschließlich Orts-Nr. 4 und 5	**88.403-89**	**3**	
	2	Kugelgelenk (Werner Nr. 02)	88.403-6332	4	
	2	Kegelstift	3 x 22 DIN 1	5	
	3	**Lager, vollst.** einschließlich Orts-Nr. 7-9	**88.403-60**	**6**	
	1	Pendelkugellager 8 ø Bohrung	13303 DIN L 89	7	
	1	Sg-Ring	J 22 x 1 Lg N 15237	8	
	1	Abschlußdeckel 22,2 ø	88.403-5902	9	
	1	**Welle 758 lang (Rohr 15 x 1)**	**88.403-68**	**10**	
	2	Abstandsbuchse	8 x 10,5 Ju N 17003	11	aus Stkl. 88.403-121/
	1	**Gelenkwelle 740 lang (Rohr 15 x 1), vollst.** einschließlich je 1 Stück Orts-Nr. 4 und 5	**88.403-65**	**12**	
	1	**Lager, verstellbar, vollst.** einschließlich Orts-Nr. 8, 14 und 15	**88.403-58**	**13**	
	1	Kugelbuchse 28,1 ø	88.403-5802	14	
	1	Querkugellager 8 ø Bohrung	EL 8 DIN L 89	15	
	1	**Gelenkwelle 367 lang (Rohr 15 x 1), vollst.** einschließlich je 1 Stück Orts-Nr. 4 und 5	**88.403-95**	**16**	
	1	**Anschlußwelle, vollst.** einschließlich 1 Stück Orts-Nr. 4 und Orts-Nr. 5	**88.432-55**	**17**	

Unbefugte Verwendung ist strafbar und macht schadenersatzpflichtig

Steuerung im Rumpf

(Seitenruder-Trimmung, von Spt 22 bis Rumpfende)

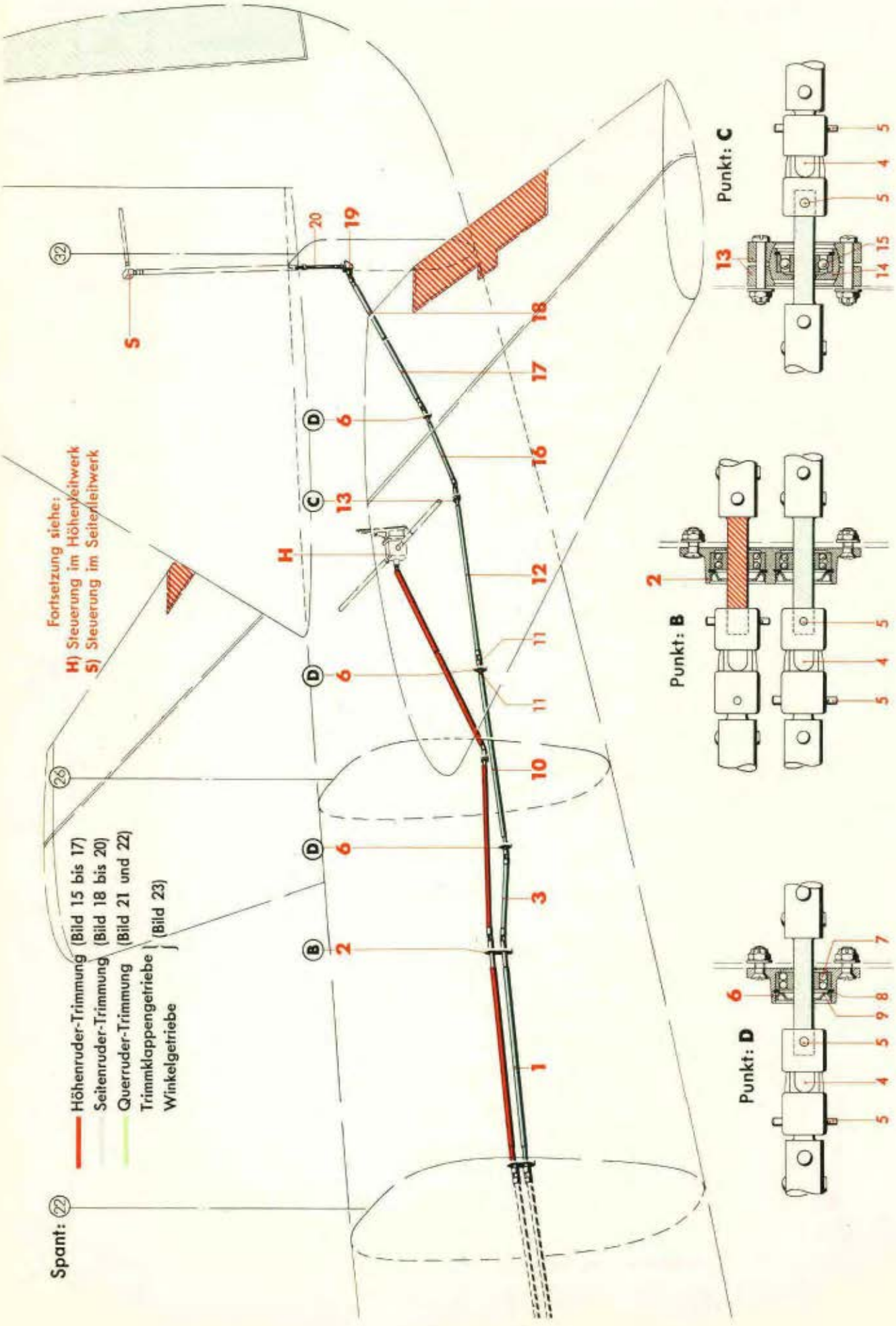

Werk-stoff	Stück	Benennung	Ersatzteil-Nr.	Bild: 20 Orts-Nr.	Bem.
	1	**Welle 555 lang (Rohr 15 x 1)**	**88.403-147**	**18**	
	1	**Winkelgetriebe, vollst.** (Aufteilung siehe Bild 23)	**88.403-25**	**19**	
	1	Anschlußwelle 14,8 ø x 165 lang	88.403-121.17	20	aus Stkl. 88.403-121/

Unbefugte Verwendung ist strafbar und macht schadenersatzpflichtig

JFM-FTVDru
060541
GeSbKü

Steuerung im Rumpf

(Querruder-Trimmung, vom Führerraum bis Spt 12)

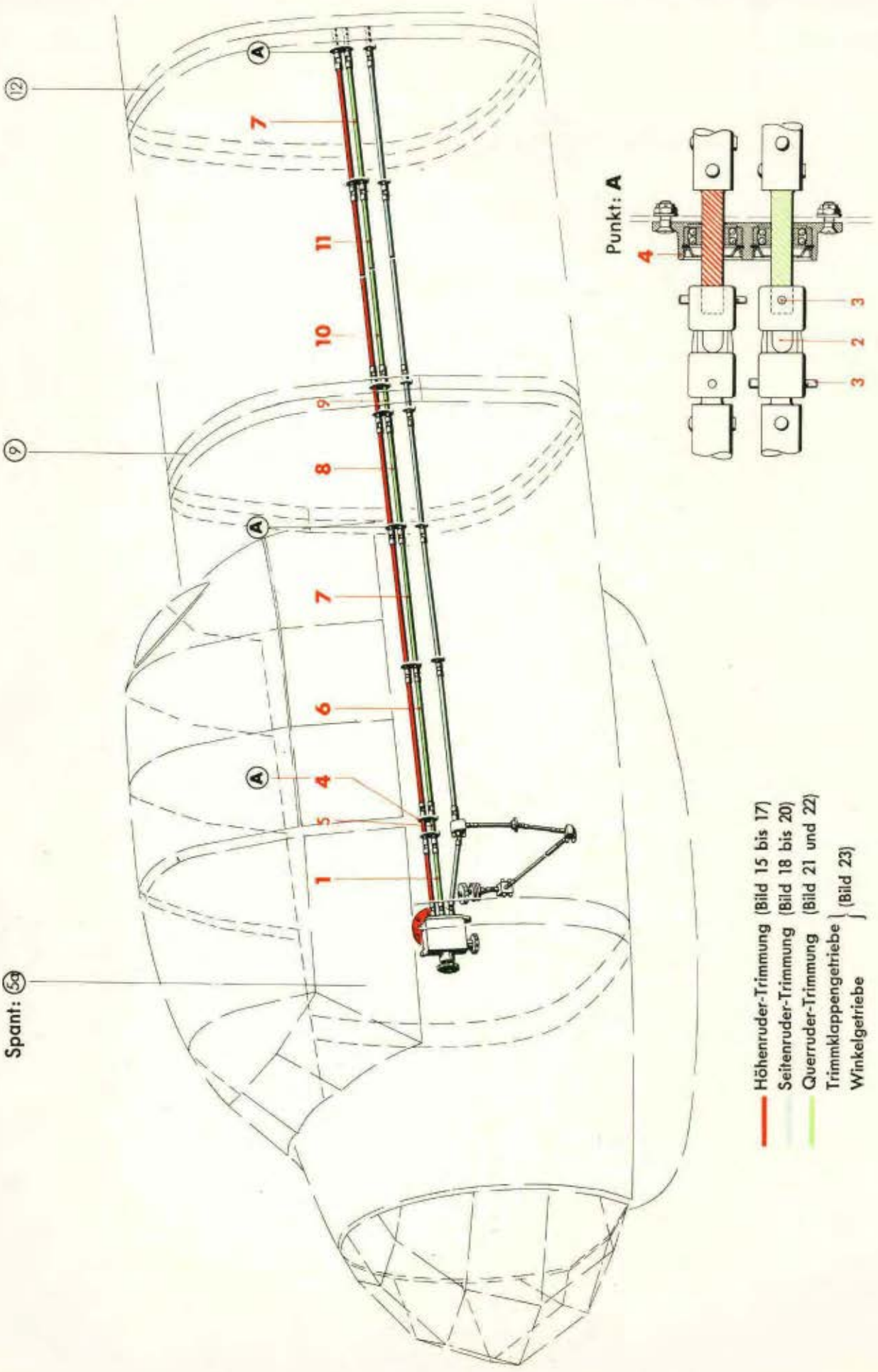

Werk-stoff	Stück	Benennung	Ersatzteil-Nr.	Bild: 21 Orts-Nr.	Bem.
		Querruder-Trimmung, vom Führer-raum bis Spt 12:			a. UZ-Liste 88.404/
		hierzu Orts-Nr. 1-11			
	1	**Gelenkwelle 239 lang (Rohr 15 x 1), vollst.**	**88.403-80**	**1**	
		einschließlich Orts-Nr. 2 und 3			
	1	Kugelgelenk (Werner Nr. 02)	88.403-6332	2	
	1	Kegelstift	3 x 22 DIN 1	3	
		Doppellager, vollst.	**88.403-61**	**4**	
		(Aufteilung siehe Bild 15)			
	1	Welle 8 ø h 6 x 110 lang	88.403-121.07	5	aus Stckl. 88.403-121/
	1	**Gelenkwelle 596 lang (Rohr 15 x 1), vollst.**	**88.403-86**	**6**	
		einschließlich je 2 Stück Orts-Nr. 2 und 3			
	2	**Gelenkwelle 540 lang (Rohr 15 x 1), vollst.**	**88.403-91**	**7**	
		einschließlich Orts-Nr. 2 und 3			
	1	**Gelenkwelle 459 lang (Rohr 15 x 1), vollst.**	**88.403-92**	**8**	
		einschließlich Orts-Nr. 2 und 3			
	1	Welle 8 ø h 6 x 164 lang	88.403-121.09	9	aus Stckl. 88.403-121/
	1	**Anschlußwelle, vollst.**	**88.432-55**	**10**	
		einschließlich Orts-Nr. 2 und 2 Stück Orts-Nr. 3			
	1	**Gelenkwelle 706 lang (Rohr 15 x 1), vollst.**	**88.403-143**	**11**	
		einschließlich Orts-Nr. 2 und 3			

Unbefugte Verwendung ist strafbar und macht schadenersatzpflichtig

Steuerung im Rumpf

(Querruder-Trimmung, von Spt 12 zum Tragwerk-Flügel, links)

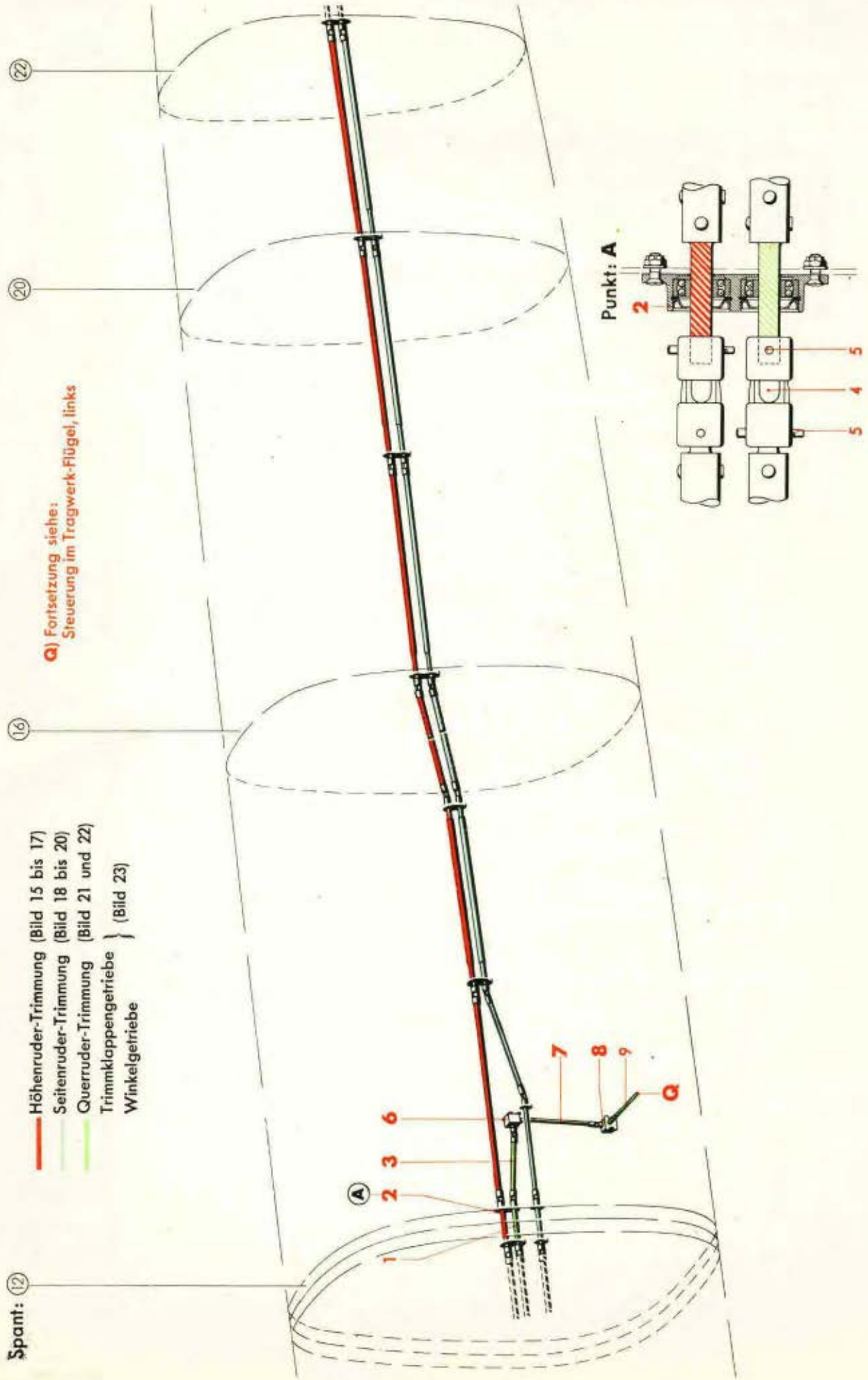

Werk-stoff	Stück	Benennung	Ersatzteil-Nr.	Bild: 22 Orts-Nr.	Bem.
		Querruder-Trimmung, von Spt 12 zum Tragwerk-Flügel, links:			a. UZ-Liste 88.404/
		hierzu Orts-Nr. 1-9			
	1	Welle 8 ø h 6 x 168 lang	88.403-121.10	1	aus Stckl. 88.403-121/
		Doppellager, vollst. (Aufteilung siehe Bild 16)	**88.403-61**	**2**	
	1	**Gelenkwelle 265 lang (Rohr 15 x 1), vollst.**	**88.403-83**	**3**	
		einschließlich Orts-Nr. 4 und 5			
	1	Kugelgelenk (Werner Nr. 02)	88.403-6332	4	
	1	Kegelstift	3 x 22 DIN 1	5	
	1	**Winkelgetriebe, vollst.** (Aufteilung siehe Bild 23)	**88.403-26**	**6**	
	1	**Welle 252 lang (Rohr 15 x 1)**	**88.403-71**	**7**	
	1	**Winkelgetriebe, vollst.** (Aufteilung siehe Bild 23)	**88.403-25**	**8**	
	1	Anschlußstück 96 lang	88.432-5501	9	aus Stckl. 88.403-121/

Unbefugte Verwendung ist strafbar und macht schadenersatzpflichtig

Steuerung im Rumpf

(Trimmklappen- und Winkelgetriebe für Trimmung)

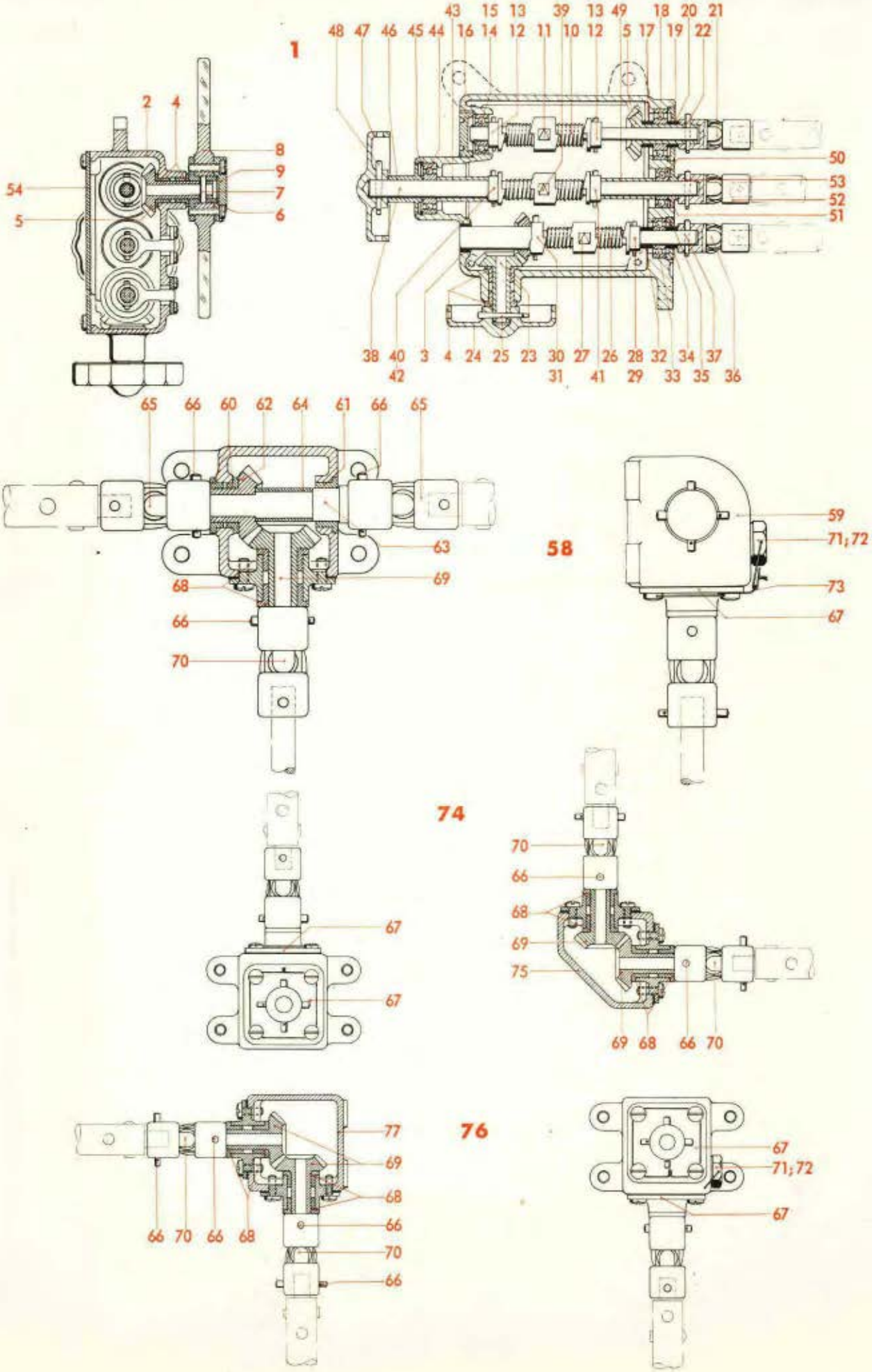

Werk-stoff	Stück	Benennung	Ersatzteil-Nr.	Bild: 23 Orts-Nr.	Bem.
		Aufteilung für:			
		Trimmklappengetriebe, vollst. einschließlich Orts-Nr. 2-57	**88.403-63**	**1**	siehe auch Bild 15
	1	Gehäuse	88.403-6301	2	
	1	Buchse 17 ø s 6/12,4 ø x 6 lang	88.403-6321	3	
		„ mit Bund 14 ø s 6/9,9 ø x 8 lang	88.403-6330	4	
		für Höhenruder-Trimmung:			
	2	Kegelrad 18 Zähne	88.403-6307	5	
	1	Nabe (Flanschnabe)	88.403-6327	6	
	1	Zylinderstift	3 h 8 x 14 DIN 7	7	
	1	Handrad 140 ø	88.403-6326	8	
	1	Flansch 34 ø	88.403-6328	9	
	1	Welle 125 lang	88.403-6309	10	
	1	Führungsstück	88.403-6305	11	
		„ (Behelf)	88.403-6377		
	2	Anschlag	88.403-6329	12	
		„ (Behelf)	88.403-6379		
	2	Kegelstift	3 x 18 DIN 1	13	
	1	Querkugellager 8 ø Bohrung	EL 8 DIN L 89	14	
	1	Sicherungsring	88.403-6322	15	
	1	Schraubdeckel M 25 x 1,5	88.403-6312	16	
	1	Abstandsbuchse 14 ø/10 ø H 11 x 5,5 lang	88.403-6317	17	
	1	Querkugellager 10 ø Bohrung	16100 DIN L 89	18	
	1	Gewindering M 32 x 1,5	88.403-6333	19	
	1	Abstandsbuchse 14 ø/10 ø H 11 x 7 lang	88.403-6313	20	
	1	Kugelgelenk (Werner Nr. 02)	88.403-6331	21	
	1	Kegelstift	3 x 24 DIN 1	22	
		für Seitenruder-Trimmung:			
	1	Kegelrad 18 Zähne	88.403-6307	23	
	1	Handrad 60 ø	88.403-6303	24	
	1	„ 60 ø (Behelf)	88.403-6375		
	1	Kegelstift	3 x 24 DIN 1	25	
	1	Welle 131 lang	88.403-6311	26	
	1	Führungsstück	88.403-6302	27	
		„ (Behelf)	88.403-6376		
	1	Anschlag	88.403-6329	28	
	1	„ (Behelf)	88.403-6379		
	1	Kegelstift	3 x 18 DIN 1	29	
	1	Kegelrad 18 Zähne	88.403-6308	30	
	1	Kegelstift	3 x 24 DIN 1	31	
	1	Abstandsbuchse 11 ø/8 ø H 11 x 6,5 lang	88.403-6319	32	
	1	Querkugellager 8 ø Bohrung	EL 8 DIN L 89	33	
	1	Abstandsbuchse 11 ø/8 ø H 11 x 6,5 lang	88.403-6319	34	
	1	Gewindering M 24 x 1	88.403-3605	35	
	1	Kugelgelenk (Werner Nr. 02)	88.403-6332	36	
	1	Kegelstift	3 x 24 DIN 1	37	

Unbefugte Verwendung ist strafbar und macht schadenersatzpflichtig

Steuerung im Rumpf

(Trimmklappen- und Winkelgetriebe für Trimmung)

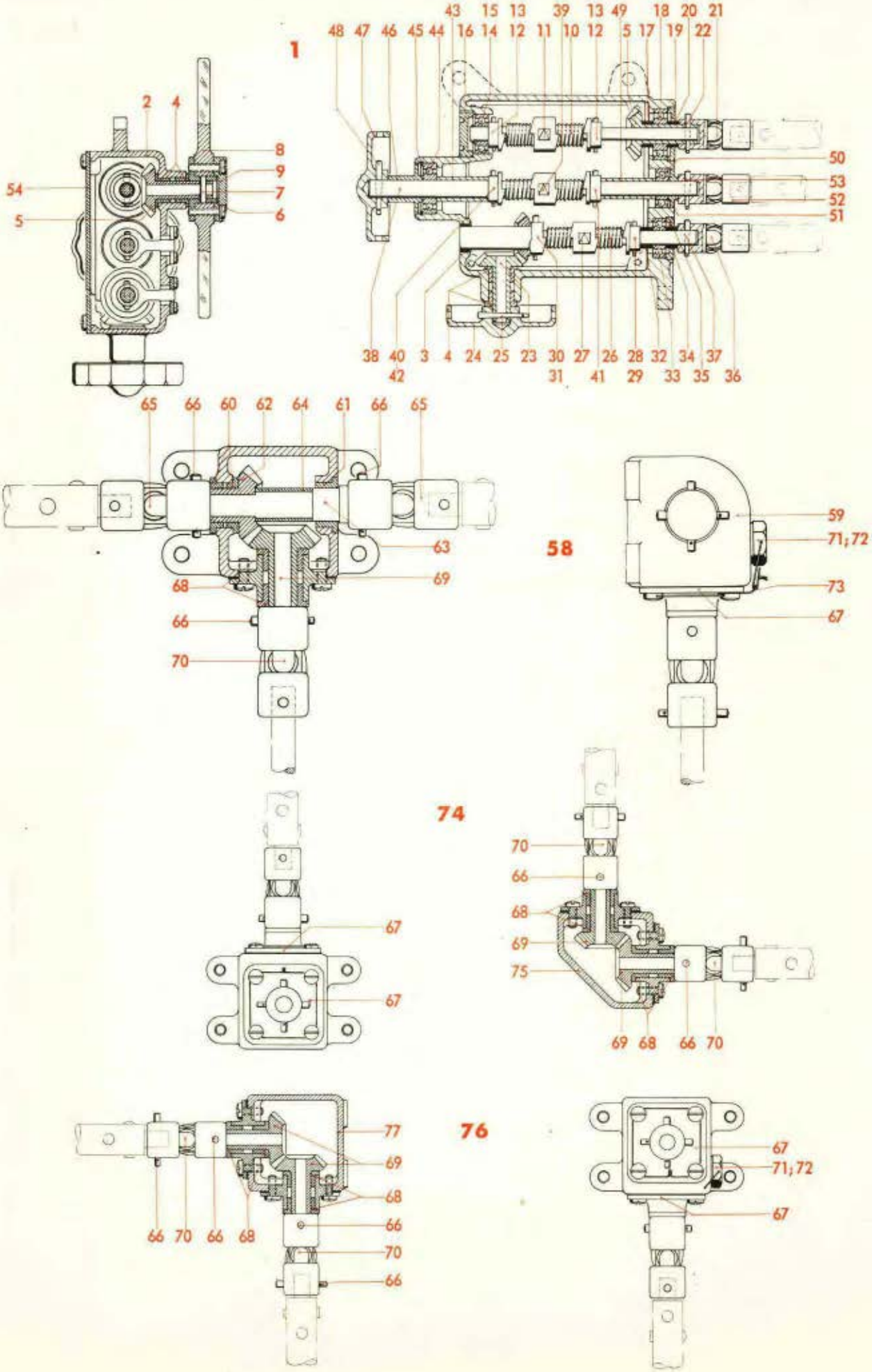

Werk-stoff	Stück	Benennung	Ersatzteil-Nr.	Bild: 23 Orts-Nr.	Bem.
		für Querruder-Trimmung:			
	1	Welle 181 lang	88.403-6310	38	
	1	Führungsstück	88.403-6305	39	
		„ (Behelf)	88.403-6377		
	1	Anschlag	88.403-6304	40	
	1	„ (Behelf)	88.403-6378		
	1	„	88.403-6329	41	
	1	„ (Behelf)	88.403-6379		
	2	Kegelstift	3 x 18 DIN 1	42	
	1	Abstandsbuchse 13 ø/10 ø H 11 x 29,5 lang	88.403-6320	43	
	1	Querkugellager 10 ø Bohrung	16100 DIN L 89	44	
	1	Sg-Ring	J 28 x1,2 Lg N 15237	45	
	1	Zwischenstück	88.403-6316	46	
	1	Handrad 60 ø	88.403-6303	47	
		„ 60 ø (Behelf)	88.403-6375		
	1	Kegelstift	3 x 24 DIN 1	48	
	1	Abstandsbuchse 11 ø/8 ø H 11 x 29 lang	88.403-6318	49	
	1	Querkugellager 8 ø Bohrung	EL 8 DIN L 89	50	
	1	Zwischenstück	88.403-6314	51	
	1	Kugelgelenk (Werner Nr. 02)	88.403-6332	52	
	1	Kegelstift	3 x 24 DIN 1	53	
	1	Deckel	88.403-6306	54	
	1	Schild „Höhenruder-Tr"	88.403-6323	(55)	
	1	„ „Seitenruder-Tr"	88.403-6325	(56)	
	1	„ „Querruder-Tr"	88.403-6324	(57)	
		Aufteilung für:			
		Winkelgetriebe, vollst. einschließlich Orts-Nr. 59-73	**88.403-24**	**58**	siehe auch Bild 18
	1	Gehäuse	88.403-2410	59	
	2	Buchse mit Bund 16 ø s 6/12 ø H 8 x 5 lang	88.403-2406	60	
	1	„ „ „ 16 ø s 6/12 ø H 8 x 8 lang	88.403-2408	61	
	1	Kegelrad 18 Zähne	88.403-2403	62	
	1	Welle 70 lang mit Kerbverzahnung	88.403-2404	63	
	1	Abstandsbuchse 11,9/10 ø x 20 lang	88.403-2405	64	
	2	Kugelgelenk (Werner Nr. 02)	88.403-6332	65	
	3	Kegelstift	3 x 24 DIN 1	66	
	1	Deckel	88.403-2402	67	
	2	Buchse mit Bund 14 ø s 6/10 ø H 8 x 8 lang	88.403-2407	68	
	1	Kegelrad 18 Zähne	88.403-6307	69	
	1	Kugelgelenk (Werner Nr. 02)	88.403-6331	70	
	1	Dichtring	10 x 14 Jum N 18311	71	
	1	Sechskantschraube M 10 x 1 x 5,5 lang	88.413-0203	72	
	1	Sicherungsblech	88.403-2411	73	
		Aufteilung für:			
		Winkelgetriebe, vollst. einschließlich je 2 Stück Orts-Nr. 66, 67, 69, 70, 4 Stück Orts-Nr. 68 und Orts-Nr. 75	**88.403-25**	**74**	siehe auch Bild 18, 20 u. 22
	1	Gehäuse	88.403-2501	75	

Unbefugte Verwendung ist strafbar und macht schadenersatzpflichtig

Steuerung im Rumpf

(Trimmklappen- und Winkelgetriebe für Trimmung)

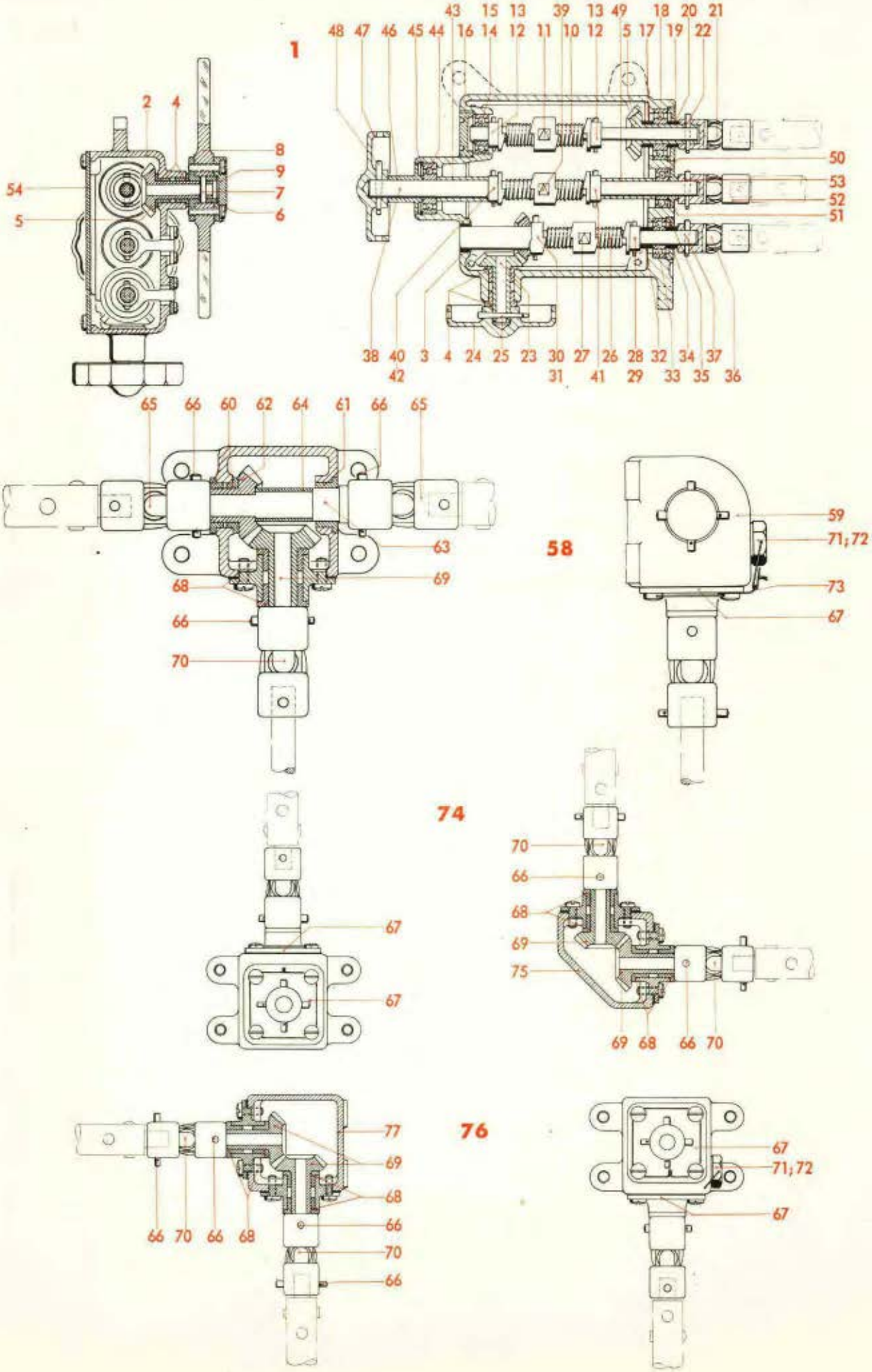

Ausführung

„Gc"

Ersatzteil-Liste

Ju 88

Steuerwerk

Steuerung im Rumpf

(Trimmklappen- und Winkelgetriebe für Trimmung)

Bau-Gruppe: **404**

Seite: 45

Werkstoff	Stück	Benennung	Ersatzteil-Nr.	Bild: 23 Orts-Nr.	Bem.
		Aufteilung für:			
		Winkelgetriebe, vollst.	**88.403-26**	**76**	siehe auch Bild 22
		einschließlich je 4 Stück Orts-Nr. 66, 68, je 2 Stück Orts-Nr. 67, 69, 70 und Orts-Nr. 71, 72, 77			
	1	Gehäuse	88.403-2601	77	

Unbefugte Verwendung ist strafbar und macht schadenersatzpflichtig

Inhaltsverzeichnis

Bild	Benennung	Seite
1	**Steuerung im Rumpf**	**1 u. 2**

Hierzu Baugruppe 404
Steuerung im Rumpf

Anm.: **Truppen-Ersatzteil-Liste** ist auf Tabellenseiten durch **Rotdruck** gekennzeichnet.

Unbefugte Verwendung ist strafbar und macht schadenersatzpflichtig

M-FTVDru
170641
SbKü

Steuerung im Rumpf

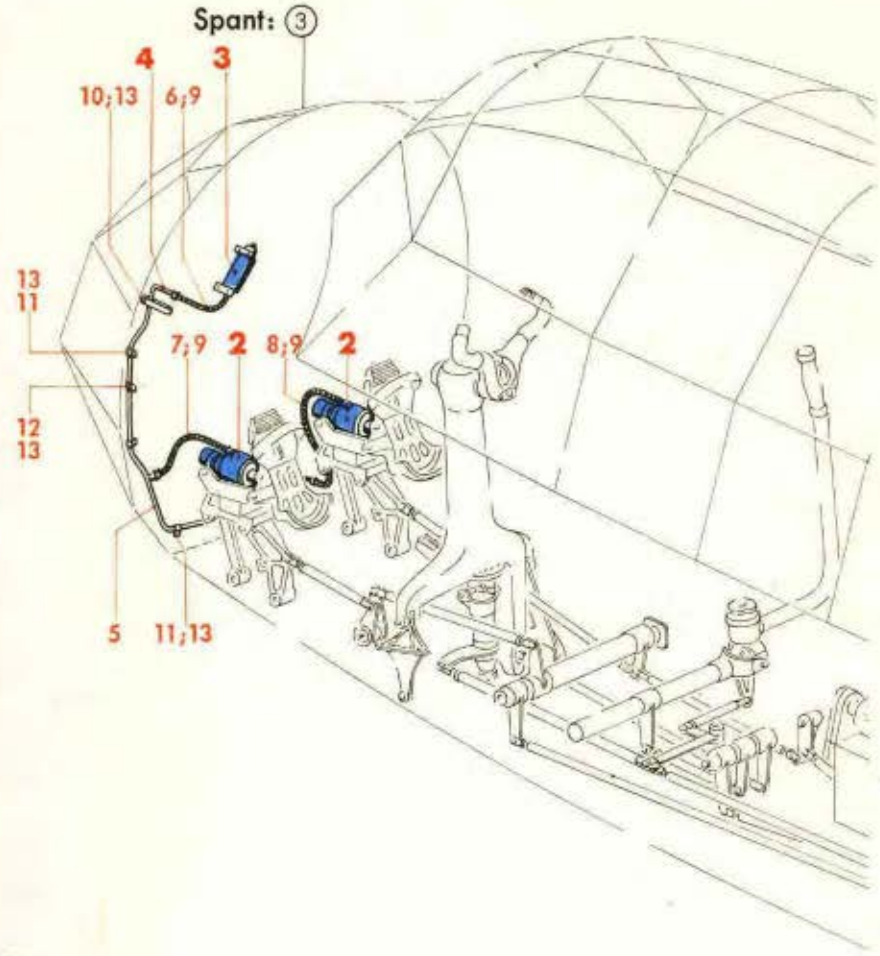

A) Zweikantbolzen, siehe Baugruppe 404: Bild 3

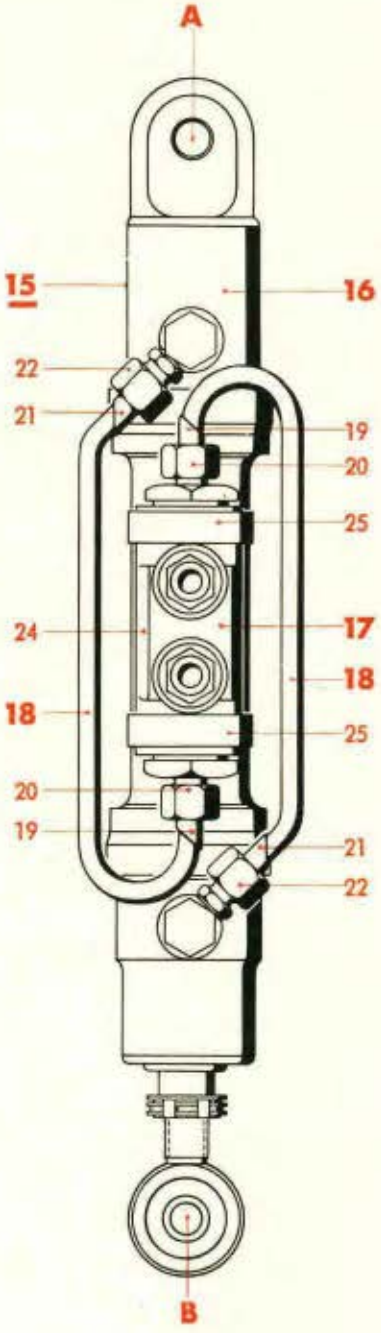

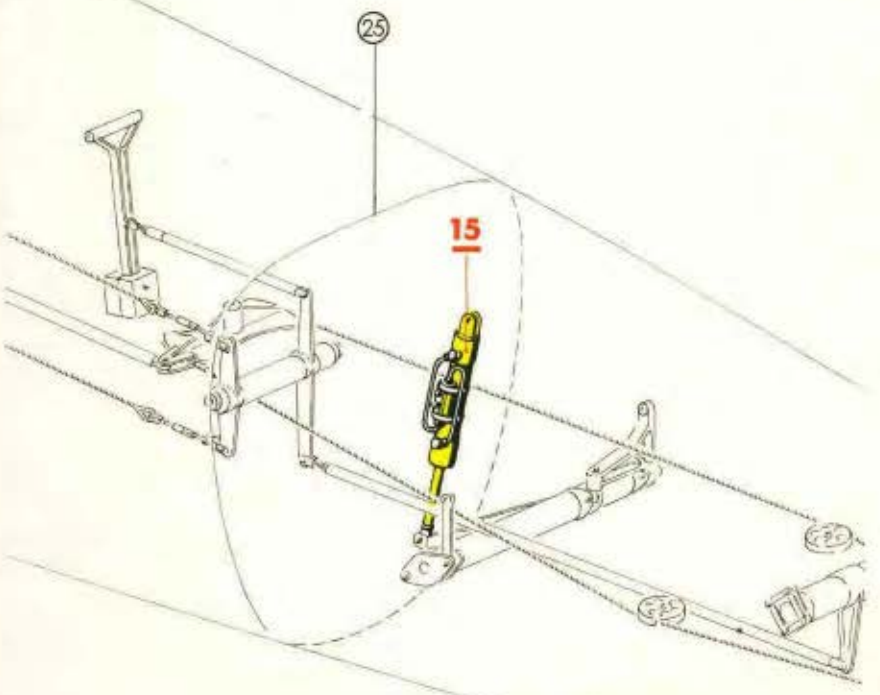

B) Vierkantbolzen, siehe Baugruppe 404: Bild 14 (Wippe)

Seitensteuerung (Fahrwerk-Bremse)
Höhenflossenverstellung

Ersatzteil-Liste **Ju 88**

Steuerwerk

Steuerung im Rumpf

Bau-Gruppe: **408**

Seite: 1

Werk-stoff	Stück	Benennung	Ersatzteil-Nr.	Bild: 1 / Orts-Nr.	Bem.
	1	**Steuerung im Rumpf, vollst.** **Hierzu Baugruppe 404, jedoch mit folgenden Änderungen:**	**88.408**	**(1)**	

aus Baugruppe 404 fällt fort:			dafür kommt in Baugruppe 408 hinzu:		
Ersatzteil-Nr.	Benennung	Bild/ Orts-Nr.	Ersatzteil-Nr.	Benennung	Bild/ Orts-Nr
(F 3057 B)	Bremsfußpumpe mit Überdruckventil (Lief.: Teves)	4/2	(F 3057 C)	Bremsfußpumpe mit Überdruckventil (Lief.: Teves)	1/2
(8-3729 C-1)	Bremsölbehälter mit Rückenflugventil (Lief.: EC)	4/4	(8-3729 D-1)	Bremsölbehälter mit Rückenflugventil (Lief.: EC)	1/3
88.403-12	Reserve-Olleitung, vollst.	4/5	88.408-12	Reserve-Olleitung, vollst.	1/4
(8-3003 B-2)	Einziehstrebe für Höhenflosse*) (Lief.: EC)	3/40	88.408-Z 03	Einziehstrebe für Höhenflosse mit hydraul. Verblockung	1/15

*) Hydraulische Verblockung siehe Konstr.-Gruppe 9, Drucköl-Anlage.

2	**Bremsfußpumpe mit Überdruckventil** (Lief.: Teves)	**(F 3057 C)**	**2**
1	**Bremsölbehälter mit Rückenflugventil** (Lief.: EC)	**(8-3729 D-1)**	**3**
1	**Reserve-Olleitung, vollst.** einschließlich Orts-Nr. 5-14	**88.408-12**	**4**
1	Rohr mit Stutzen (Rohr 6 x 1)	88.408-12 H 01	5
1	M-Schlauch	6 x 400 Co N 18110.20	6
1	„	6 x 420 Co N 18110.20	7
1	„	6 x 450 Co N 18110.20	8
6	SKF-Schelle	200 Ju N 34074	9
1	Schelle	88.403-1201	10
4	„ einseitige Befestigung	8 Ju N 15802	11
1	„ (zur Kennzeichnung der Rohrleitung mit Nr. 60 versehen)	6 Ju N 118266	12
Nach Bedarf	Beilage 1 mm dick[4])		13
1 kg	Shell AB 11-Bremsöl		(14)

[4]) Conti TX 204 mit Gewebe-Einlage

Unbefugte Verwendung ist strafbar und macht schadenersatzpflichtig

FM-FTVDru 130541 GeSbKü

Steuerung im Rumpf

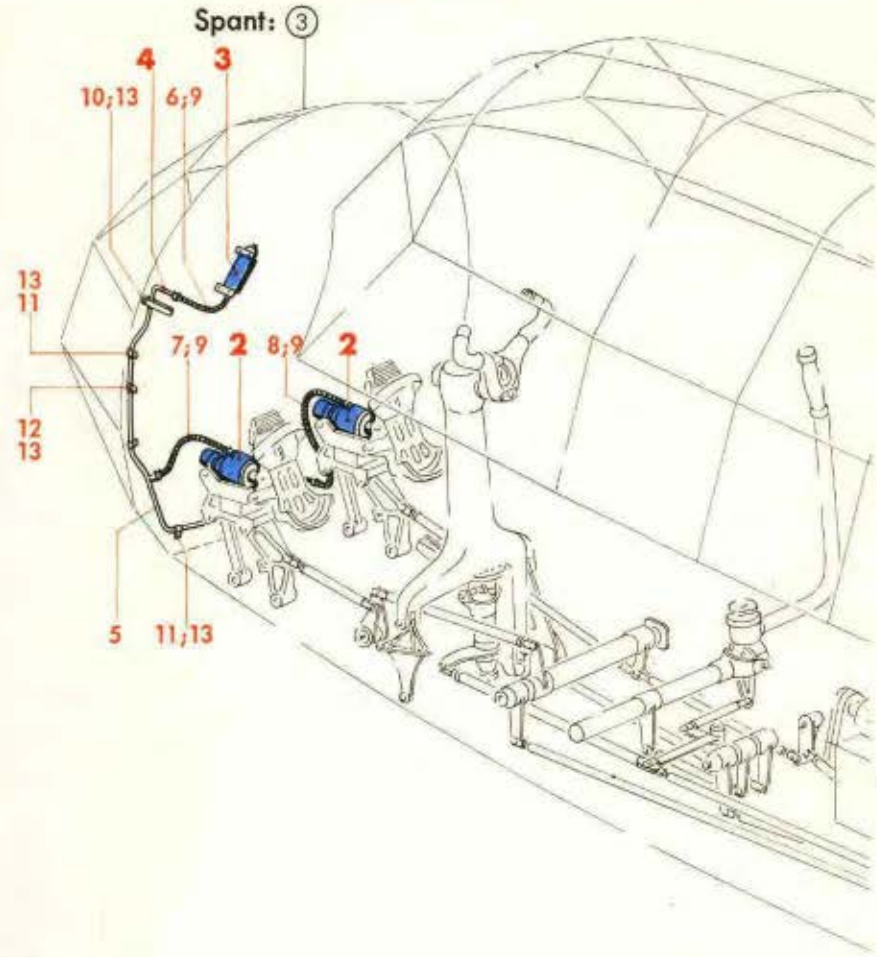

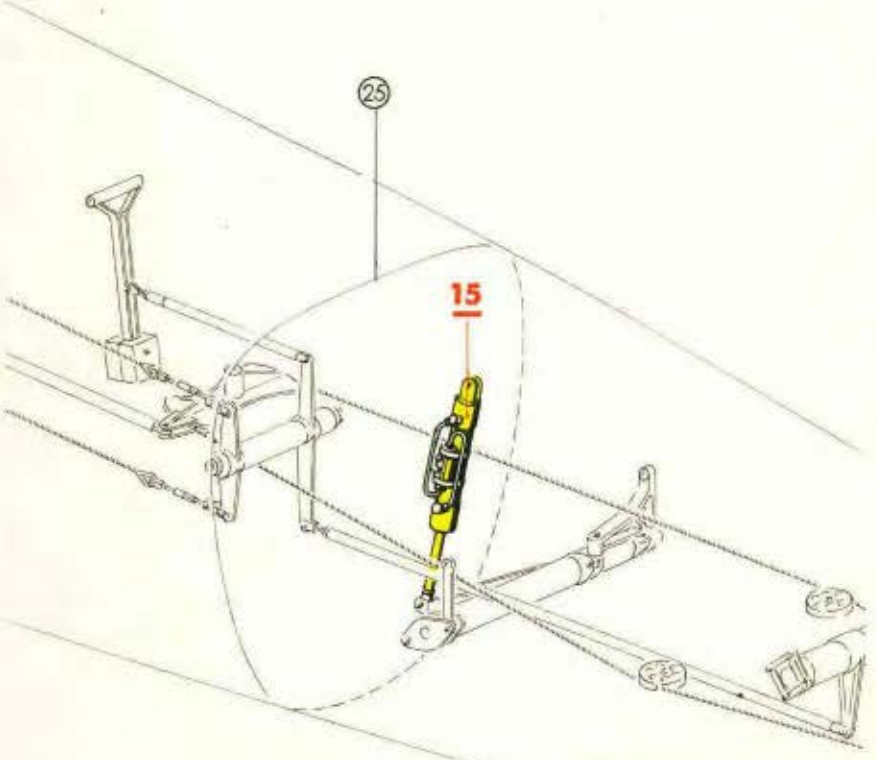

A) Zweikantbolzen, siehe Baugruppe 404: Bild 3

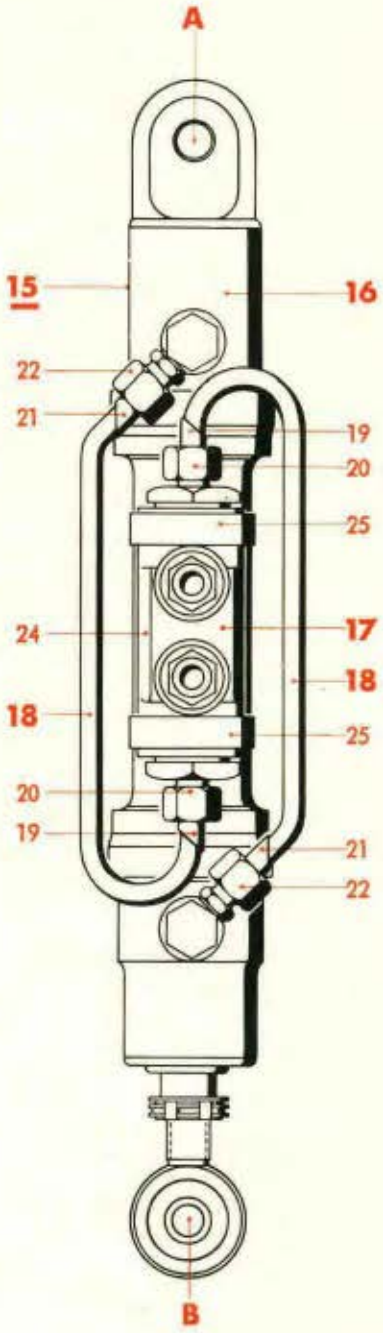

B) Vierkantbolzen, siehe Baugruppe 404: Bild 14 (Wippe)

Seitensteuerung (Fahrwerk-Bremse)
Höhenflossenverstellung

Werk-stoff	Stück	Benennung	Ersatzteil-Nr.	Bild: 1 Orts-Nr.	Bem.
	1	**Einziehstrebe für Höhenflosse mit hydraulischer Verblockung, vollst.** bestehend aus Orts-Nr. 16-25	**88.408-Z03**	**15**	
	1	**Arbeitszylinder SS 40 x 160 für Höhenflosse** (Lief.: EC)	**(8-3003 C-1)**	**16**	
	1	**Hydraulische Verblockung M 14 x 1,5/M 16 x 1,5** (Lief.: EC)	**(8-2793 A-2)**	**17**	
	2	**Verbindungsrohr (Rohr 8 x 1), vollst.** einschließlich Orts-Nr. 19-22	**88.408-01**	**18**	
	1	Dichtkegel	A 6 DIN 7608[1]	19	
	1	Überwurfmutter	B 6 M 14x1,5 DIN 7606[3]	20	
	1	Übergangsdichtkegel	A 8/6 DIN 7609[1]	21	
	1	Überwurfmutter	B 8 M 16 x 1,5 DIN 7606[3]	22	
		Verbindungsteile: hierzu Orts-Nr. 24 und 25		**(23)**	aus Stckl. 88.408-02
	1	Zwischenstück	88.408-0201	24	
	2	Schelle	88.408-0202	25	

[1] Aus Flußstahl (bei Bestellung angeben)
[3] Aus Leichtmetall (bei Bestellung angeben)

Unbefugte Verwendung ist strafbar und macht schadenersatzpflichtig

Inhaltsverzeichnis

Bild	Benennung	Seite
1 u. 2	**Steuerung im Höhenleitwerk**	**1-5**

Anm.: **Truppen-Ersatzteil-Liste** ist auf Tabellenseiten durch **Rotdruck** gekennzeichnet.

Unbefugte Verwendung ist strafbar und macht schadenersatzpflichtig

IFM-FTVDru
300641
SbKü

Juni 1941

Junkers Flugzeug- und -Motorenwerke Aktiengesellschaft, Dessau

Steuerung im Höhenleitwerk

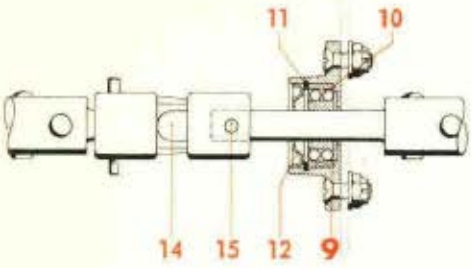

H) Fortsetzung siehe: Steuerung im Rumpf (Höhenruder-Trimmung von Spant 22 bis Rumpfende)

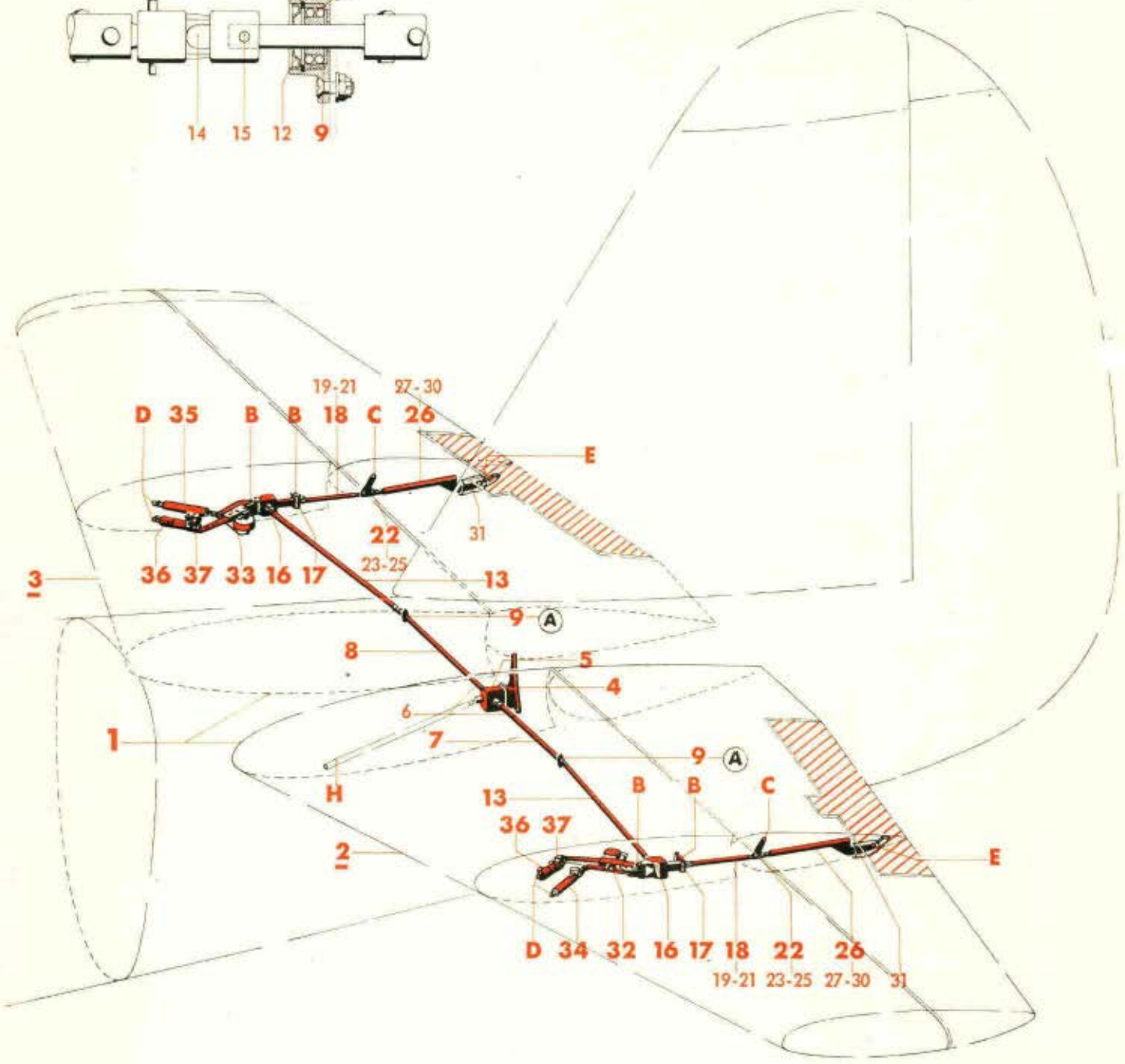

B) Sechskantbolzen, siehe Konstr.-Gruppe 3: Höhenflosse, links bzw. rechts (Lagerbock am Qv vor Träger 2)

D) Sechskantbolzen, siehe Konstr.-Gruppe 3: Höhenflosse, links bzw. rechts (Lagerbock am Qv und Träger 1)

C) Sechskantbolzen, siehe Konstr.-Gruppe 3: Höhenruder, links bzw. rechts (Träger)

E) Linsenbolzen, siehe Konstr.-Gruppe 3: Höhenruder, links bzw. rechts (Hilfsruder)

Höhensteuerung

JFM-FTVDru
270641
VöGeSb

Ausführung „Gc"

Ersatzteil-Liste
Ju 88

Steuerwerk
Steuerung im Höhenleitwerk

Bau-Gruppe: **413**

Werk-stoff	Stück	Benennung	Ersatzteil-Nr.	Bild: 1 Orts-Nr.	Bem.
	1	**Steuerung im Höhenleitwerk, vollst.** (Höhenrudertrimmung und Abfangvorrichtung)	**88.413**	**1**	
	1	**Steuerung im Höhenleitwerk, links, vollst.**	**88.413-Z 01**	**2**	
	1	**Steuerung im Höhenleitwerk, rechts, vollst.** bestehend aus Orts-Nr. 4-37	**88.413-Z 02**	**3**	
	1	**Lagerbock für Getriebe (nur links), vollst.** (Aufteilung siehe Bild 2)	**88.413-01**	**4**	
	1	**Getriebe (nur links), vollst.** (Aufteilung siehe Bild 2)	**88.413-02**	**5**	
	2	Anschlußstück (nur links)	88.432-5501	6	aus Stckl. 88.413-09
	1	**Welle 591 lang (Rohr 15 x 1), links**	**88.413-17**	**7**	
	1	**„ 771 „ („ 15 x 1), rechts**	**88.413-06**	**8**	
	1	**Lager, links bzw. rechts, vollst.** einschließlich Orts-Nr. 10-12	**88.403-60**	**9**	
	1	Pendelkugellager 8 ø Bohrung	13303 DIN L 89	10	
	1	Sg-Ring	J 22 x 1 Lg N 15237	11	
	1	Abschlußdeckel 22,2 ø	88.403-5902	12	
	1	**Gelenkwelle 974 lang (Rohr 15 x 1), links bzw. rechts, vollst.** einschließlich Orts-Nr. 14 und 15	**88.403-84**	**13**	
	1	Kugelgelenk (Werner Nr. 02)	88.403-6332	14	
	1	Kegelstift	3 x 22 DIN 1	15	
	1	**Getriebe mit Spindel, links bzw. rechts, vollst.** (Aufteilung siehe Bild 2)	**88.412-10**	**16**	
	1	**Pendelhebel (zum Getriebe mit Spindel), links bzw. rechts, vollst.** (Aufteilung siehe Bild 2)	**88.413-04**	**17**	

Unbefugte Verwendung ist strafbar und macht schadenersatzpflichtig

FM-FTVDru
280541
GeSbKü

Steuerung im Höhenleitwerk

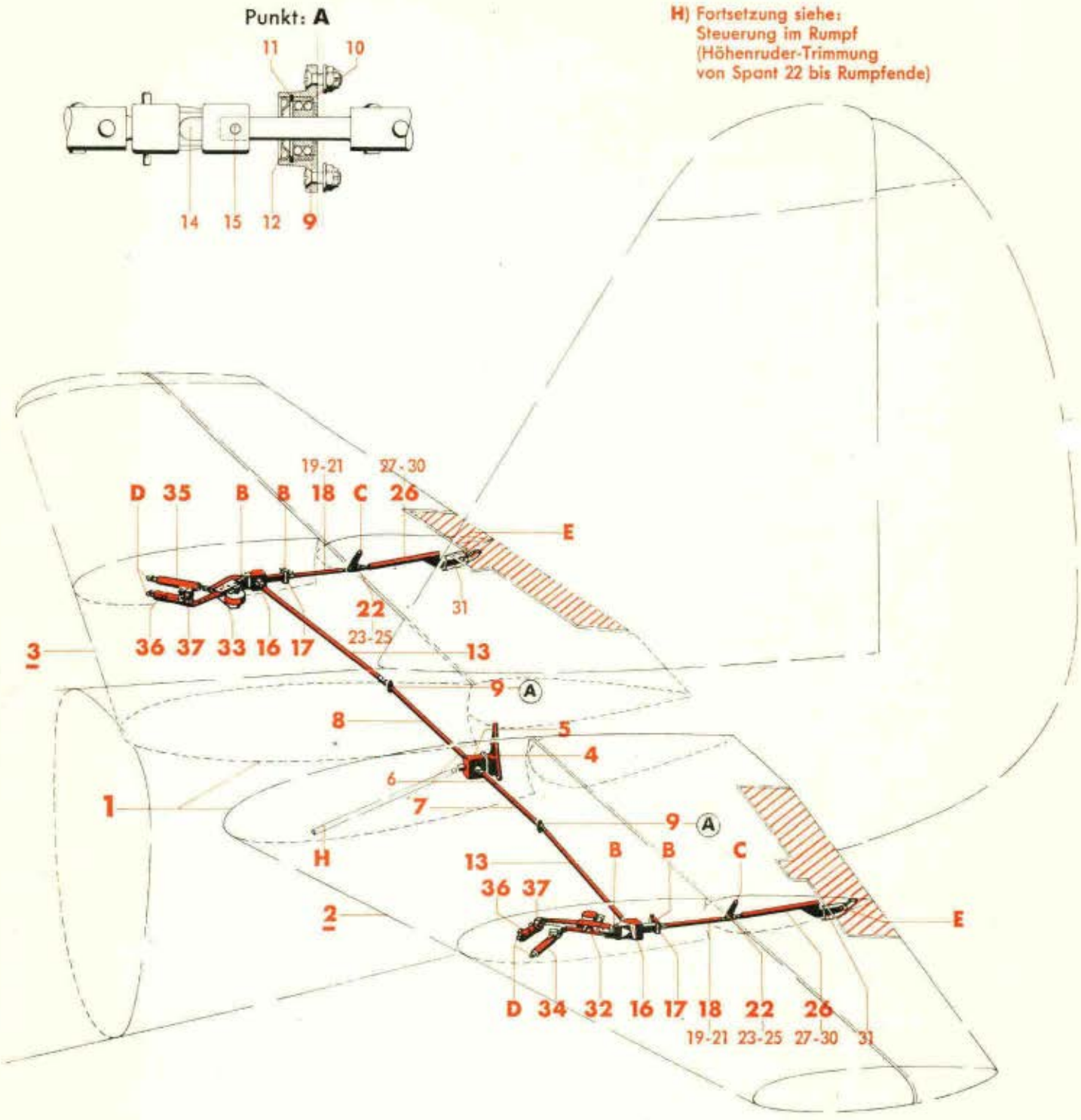

B) Sechskantbolzen, siehe Konstr.-Gruppe 3: Höhenflosse, links bzw. rechts (Lagerbock am Qv vor Träger 2)

C) Sechskantbolzen, siehe Konstr.-Gruppe 3: Höhenruder, links bzw. rechts (Träger)

D) Sechskantbolzen, siehe Konstr.-Gruppe 3: Höhenflosse, links bzw. rechts (Lagerbock am Qv und Träger 1)

E) Linsenbolzen, siehe Konstr.-Gruppe 3: Höhenruder, links bzw. rechts (Hilfsruder)

Höhensteuerung

Werk-stoff	Stück	Benennung	Ersatzteil-Nr.	Bild: 1 Orts-Nr.	Bem.
	1	**Stoßstange 244 lang, fest (Rohr 15 x 1), links bzw. rechts, vollst.**	**88.412-44**	**18**	
		einschließlich Orts-Nr. 19-21			
	2	Osenkopf	88.412-4401	19	
	2	Kugellager, ballig, mit Einstellring	R 5-17 DIN L 89	20	
	1	Abbindekabel mit 3 und 5 mm Anschlußbohrung	75 Ju N 118516	21	
	1	**Pendelhebel, links bzw. rechts, vollst.**	**88.413-11**	**22**	
		einschließlich Orts-Nr. 23-25			
	1	Buchse 12 ø s 6/8 ø H 8 x 15,7 lang	88.412-2802	23	
	1	Abstandsbuchse	6 x 16 Ju N 17003	24	
	1	Linsenbolzen 5 ø (zur Befestigung beider Stoßstangen)	28 Ju N 14160	25	
	1	**Stoßstange 331 lang, verstellbar (Rohr 20 x 1), links bzw. rechts, vollst.**	**88.413-12**	**26**	
		einschließlich Orts-Nr. 27-31			
	1	Gewindestück	88.421-3201	27	
	1	Osenschraube M 8	88.412-2501	28	
		„ (Behelf) M 8	88.412-2516		
	2	Kugellager, ballig, mit Einstellring	R 5-17 DIN L 89	29	
	2	Abbindekabel mit 3 und 5 mm Anschlußbohrung	75 Ju N 118516	30	
	1	Stoffhose	88.413-12 H 01	31	
	1	**Hebel für Abfangvorrichtung, links, vollst.**	**88.413-18**	**32**	
	1	**Hebel für Abfangvorrichtung, rechts, vollst.**	**88.413-20**	**33**	
		(Aufteilung siehe Bild 2)			
	1	**Federnde Stoßstange 207 lang, verstellbar (Rohr 30 x 1), links, vollst.**	**88.413-19**	**34**	
	1	**Federnde Stoßstange 207 lang, verstellbar (Rohr 30 x 1), rechts, vollst.**	**88.413-21**	**35**	
		(Aufteilung siehe Bild 2)			
	1	**Einziehstrebe für Abfangvorrichtung, links bzw. rechts** (Lief.: EC)	**(8-3047 B-1)**	**36**	siehe auch Bild 2
	1	**Schalterbetätigung für Einziehstrebe der Abfangvorrichtung, links bzw. rechts, vollst.**	**88.413-22**	**37**	
		(Aufteilung siehe Bild 2)			

Unbefugte Verwendung ist strafbar und macht schadenersatzpflichtig

Schnitt: **A-A**

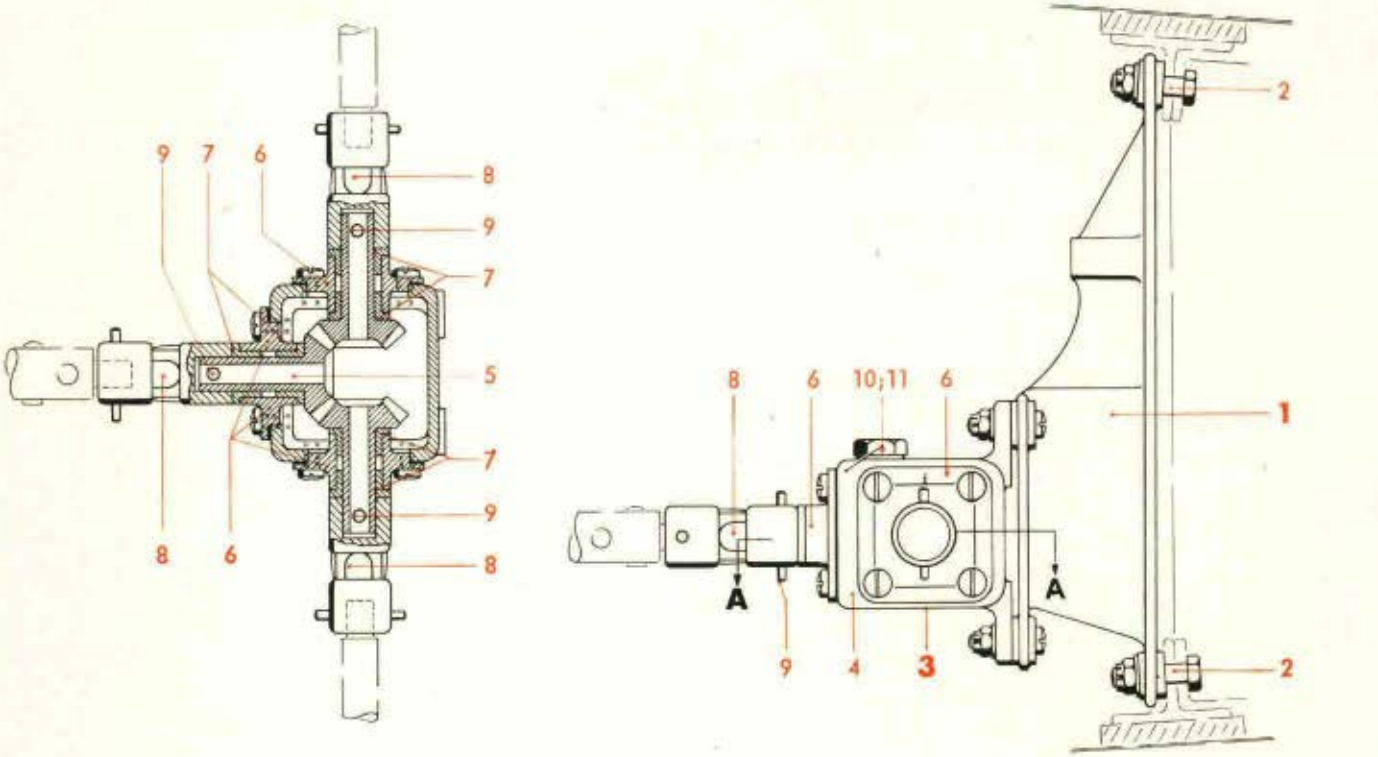

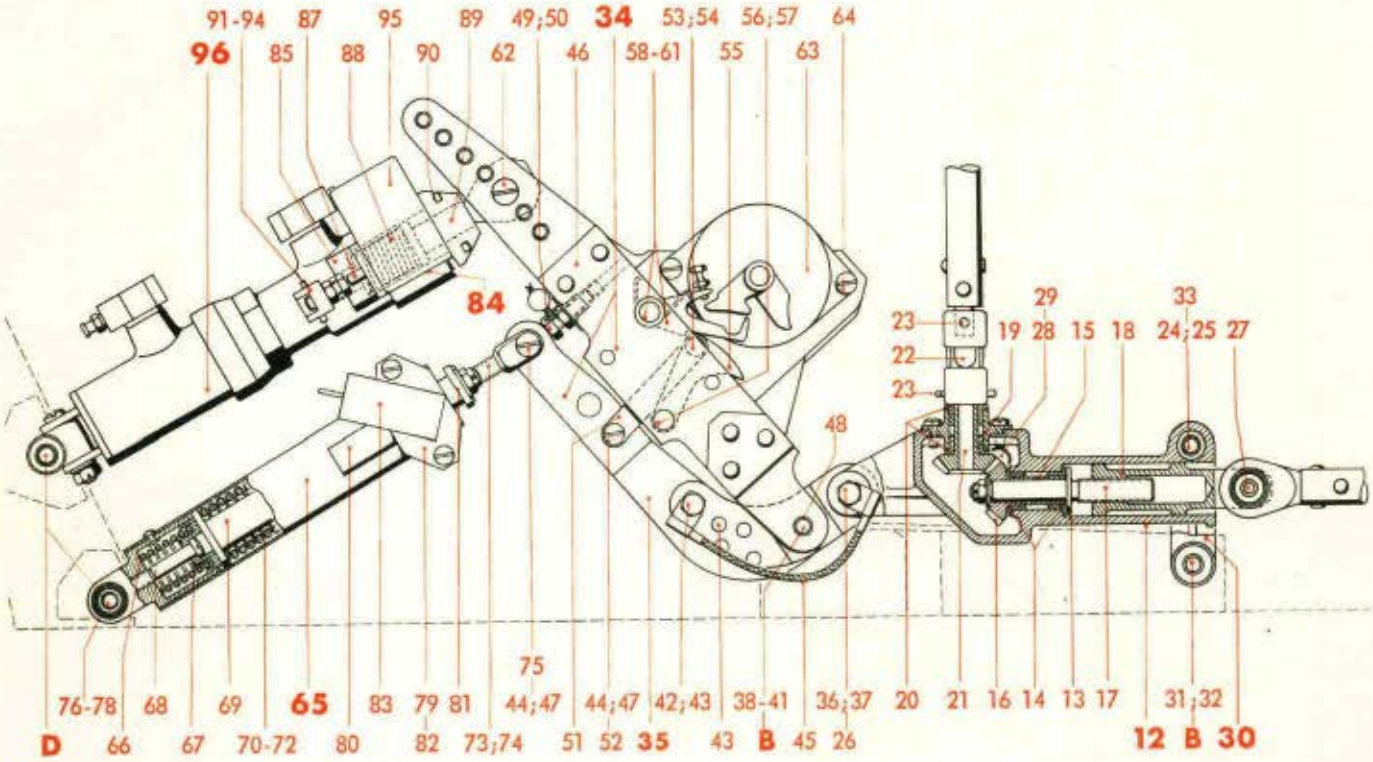

B) Sechskantbolzen, siehe Konstr.-Gruppe 3: Höhenflosse, links bzw. rechts (Lagerbock am Qv vor Träger 2)

D) Sechskantbolzen, siehe Konstr.-Gruppe 3: Höhenflosse, links bzw. rechts (Lagerbock am Qv und Träger 1)

Werk-stoff	Stück	Benennung	Ersatzteil-Nr.	Bild: 2 Orts-Nr.	Bem.
		Aufteilung für:			
		Lagerbock für Getriebe (nur links), vollst.	**88.413-01**	**1**	siehe auch Bild 1
		einschließlich Orts-Nr. 2			
	3	Sechskantbolzen 6 ø, nicht abgesetzt	18 Ju N 113834	2	
		Aufteilung für:			
		Getriebe (nur links), vollst.	**88.413-02**	**3**	siehe auch Bild 1
		einschließlich Orts-Nr. 4-11			
	1	Gehäuse	88.413-0201	4	
		„ (Behelf)	88.413-02 H 01		
	3	Kegelrad 18 Zähne	88.403-6307	5	
	3	Deckel	88.403-2402	6	
	6	Buchse mit Bund 14 ø s 6/10 ø H 8 x 8 lang	88.403-2407	7	
	3	Kugelgelenk (Werner Nr. 02)	88.403-6331	8	
	3	Kegelstift	3 x 24 DIN 1	9	
	2	Dichtring	10 x 14 Jum N 18311	10	
	2	Sechskantschraube M 10 x 1 x 5,5 lang	88.413-0203	11	
		Aufteilung für:			
		Getriebe mit Spindel, links bzw. rechts, vollst.	**88.412-10**	**12**	siehe auch Bild 1
		einschließlich Orts-Nr. 13-29			
	1	Gehäuse	88.412-1001	13	
	2	Buchse mit Bund 16 ø s 6/12 ø H 8 x 8 lang	88.403-2408	14	
	1	Abstandsbuchse 11,8 ø/10 ø H 8 x 16,2 lang	88.412-1003	15	
	1	Kegelrad 18 Zähne	88.403-2403	16	
	1	Welle mit Linksgewinde	88.412-1009	17	
	1	Anschlußstück M 10 x 1	88.412-1010	18	
	1	Deckel	88.403-2402	19	
	2	Buchse mit Bund 14 ø s 6/10 ø H 8 x 8 lang	88.403-2407	20	
	1	Kegelrad 18 Zähne	88.403-6307	21	
	1	Kugelgelenk (Werner Nr. 02)	88.403-6331	22	
	2	Kegelstift	3 x 24 DIN 1	23	
	2	Buchse mit Bund 12 ø s 6/8 ø H 8 x 8 lang	88.412-1004	24	
	1	Abstandsbuchse	6 x 46,3 Ju N 17003	25	
	1	Sechskantbolzen 6 ø, nicht abgesetzt	48 Ju N 113834	26	
	1	Linsenbolzen 5 ø f 8 x 19 lang, nicht abgesetzt	88.403-163.05	27	
	1	Dichtring	10 x 14 Jum N 18311	28	
	1	Sechskantschraube M 10 x 1 x 5,5 lang	88.413-0203	29	
		Aufteilung für:			
		Pendelhebel (zum Getriebe mit Spindel), links bzw. rechts, vollst.	**88.413-04**	**30**	siehe auch Bild 1
		einschließlich Orts-Nr. 31-33			
	2	Buchse mit Bund 12 ø s 6/8 ø H 8 x 8 lang	88.412-1004	31	
	1	Abstandsbuchse	6 x 46,3 Ju N 17003	32	
	1	Sechskantbolzen 6 ø, nicht abgesetzt	86 Ju N 113834	33	

Unbefugte Verwendung ist strafbar und macht schadenersatzpflichtig

Schnitt: **A-A**

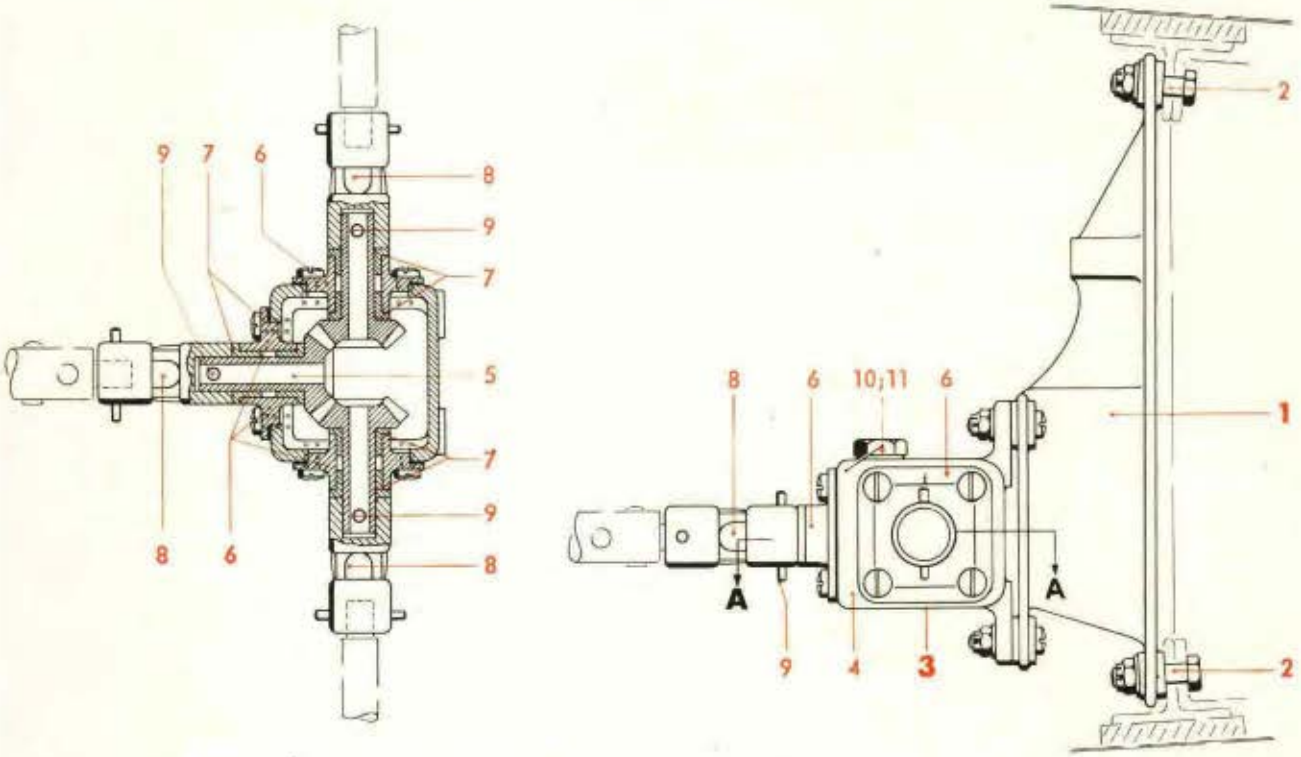

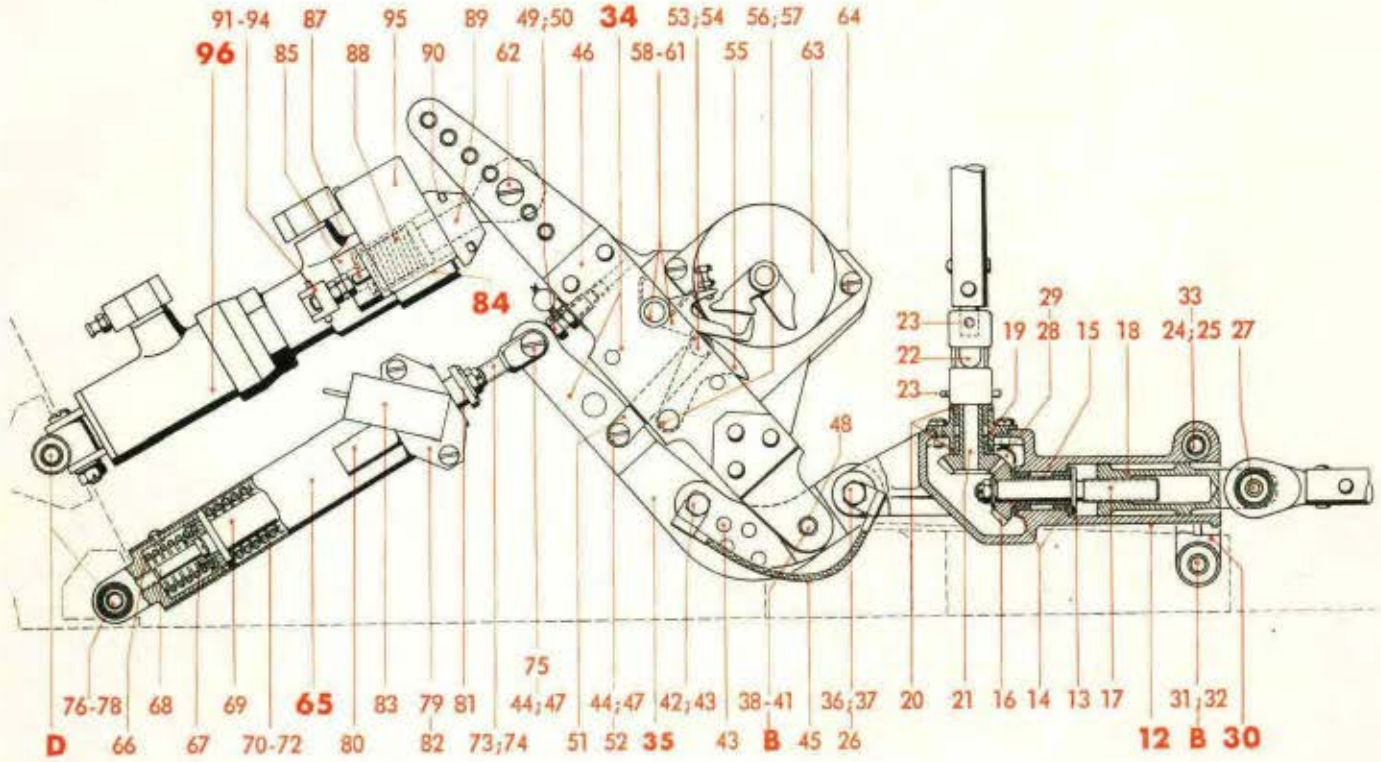

B) Sechskantbolzen, siehe Konstr.-Gruppe 3: Höhenflosse, links bzw. rechts (Lagerbock am Qv vor Träger 2)

D) Sechskantbolzen, siehe Konstr.-Gruppe 3: Höhenflosse, links bzw. rechts (Lagerbock am Qv und Träger 1)

Werk-stoff	Stück	Benennung	Ersatzteil-Nr.	Bild: 2 Orts-Nr.	Bem.
		Aufteilung für:			
		Hebel für Abfangvorrichtung, links, vollst.	**88.413-18**	**34**	siehe auch Bild 1
		Hebel für Abfangvorrichtung, rechts, vollst.	**88.413-20**		
		einschließlich Orts-Nr. 35-64			
	1	**Hebel, links, vollst.**	**88.413-18 H 02**	**35**	
	1	**„ rechts, „**	**88.413-20 H 02**		
		einschließlich Orts-Nr. 36-45			
	2	Pendelkugellager mit breitem Innenring	14 C 6 DIN L 89	36	
	2	Sg-Ring	J 19 x 1 Lg N 15237	37	
	1	Abstandsbuchse	10,4 x 11 Ju N 17009	38	
	1	Buchse 19 ø h 8/14 ø x 12,5 lang	88.413-1808	39	
	2	Pendelkugellager mit breitem Innenring	14 C 6 DIN L 89	40	
	2	Sg-Ring	J 19 x 1 Lg N 15237	41	
	1	Sechskantbolzen 6 ø, nicht abgesetzt	22 Ju N 113834	42	
	4	Buchse	6 x 3,5 Ju N 17002.1	43	
	2	„	8 x 5,9 Ju N 17002	44	
	1	Abbindekabel mit 6 mm Anschlußbohrung	100 Ju N 117183	45	
	1	Hebel, links	88.413-18 H 01	46	
	1	„ rechts	88.413-20 H 01		
	2	Abstandsbuchse 8 ø f 8/5 ø H 8 x 6,1 lang	88.413-1803	47	
	2	Buchse mit Bund 8 ø f 8/6 ø H 8 x 8,5 lang	88.413-1804	48	
	1	Stellschraube M 6 x 20 lang (plombiert)	88.403-101.15	49	a. M 6x20 DIN 933
	1	Niedrige Sechskantmutter M 6 (plombiert)	88.403-101.32	50	aus DIN L 49
	2	Lasche	88.413-1801	51	
	1	Linsenbolzen 5 ø	16 Ju N 14160	52	
	1	Bolzen mit Bördelzapfen 5 ø f 8 x 10,5 lang	88.413-1802	53	
	2	Unterlegscheibe 10/5 ø x 0,5 dick	88.413-1805	54	
	1	Sperrhebel*)	(18-502.01-17)	55	
	1	Abstandsbuchse	6 x 3 Ju N 17003	56	
	1	Bolzen (Splintbolzen)	6 x 24 Lg N 15229	57	
	1	Sperrklinke*)	(18-502.01 U 01)	58	
	1	Verdrehungsfeder*)	(18-502.01-46)	59	
	1	Abstandsbuchse	6 x 3 Ju N 17003	60	
	1	Bolzen (Splintbolzen)	6 x 24 Lg N 15229	61	
	1	Linsenbolzen 5 ø	18 Ju N 14160	62	
	1	Drehschlagmagnet mit Auslösehebel*)	(18-502.02)	63	
	2	Linsenbolzen 5 ø	10 Ju N 14160	64	
		Aufteilung für:			
		Federnde Stoßstange 207 lang, verstellbar (Rohr 30 x 1), links, vollst.	**88.413-19**	**65**	siehe auch Bild 1
		einschließlich Orts-Nr. 66-83			
		Federnde Stoßstange 207 lang, verstellbar (Rohr 30 x 1), rechts, vollst.	**88.413-21**		
		einschließlich Orts-Nr. 66-78			

*) Lief.: Mechanische Werkstätten Neubrandenburg G.m.b.H.

Unbefugte Verwendung ist strafbar und macht schadenersatzpflichtig

Steuerung im Höhenleitwerk

Schnitt: **A-A**

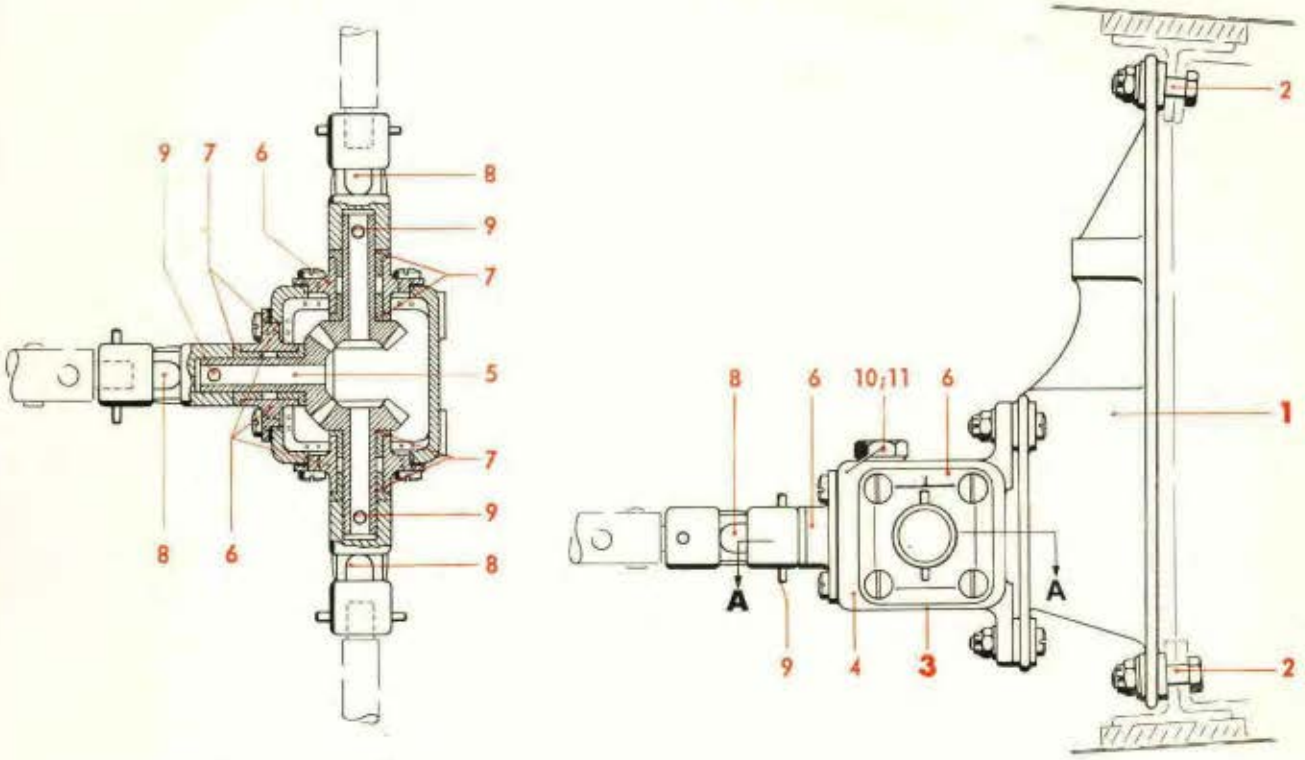

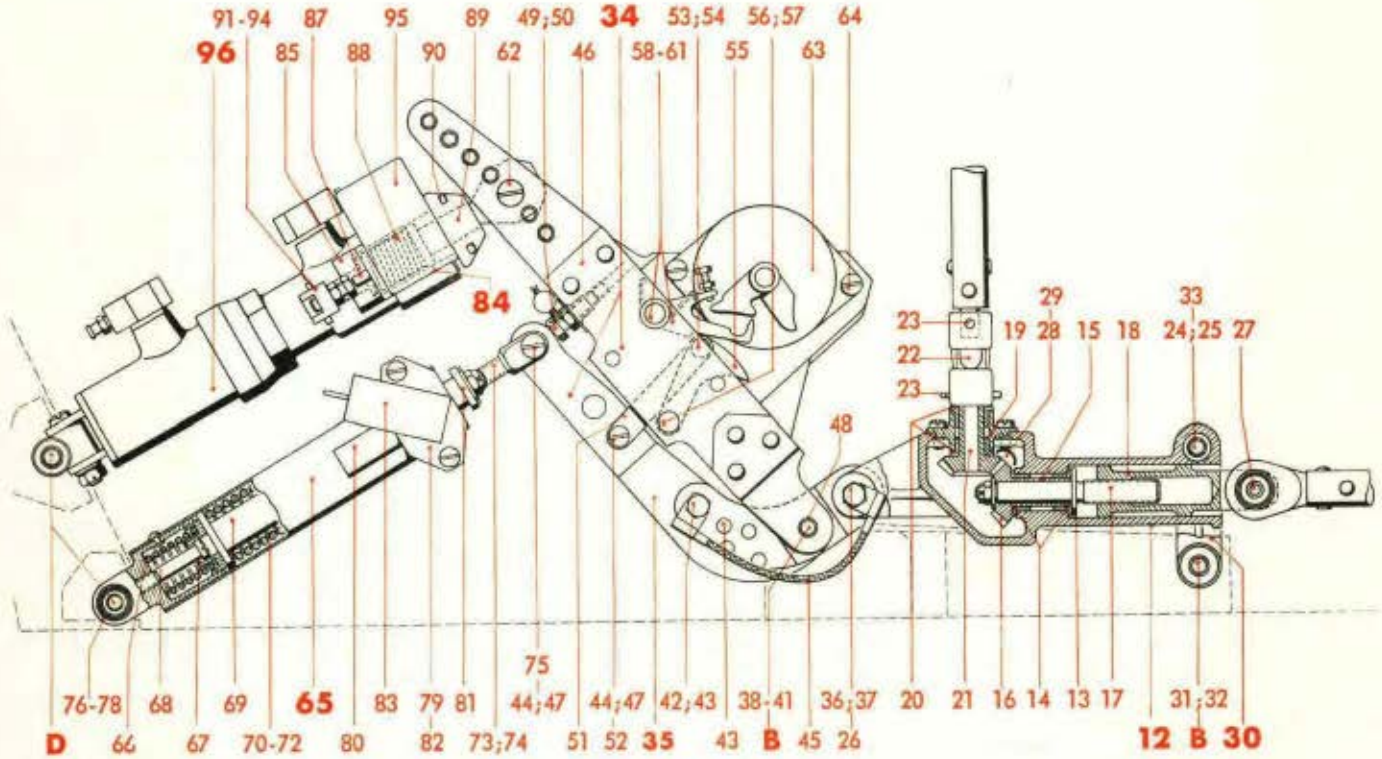

B) Sechskantbolzen, siehe Konstr.-Gruppe 3: Höhenflosse, links bzw. rechts (Lagerbock am Qv vor Träger 2)

D) Sechskantbolzen, siehe Konstr.-Gruppe 3: Höhenflosse, links bzw. rechts (Lagerbock am Qv und Träger 1)

Werk-stoff	Stück	Benennung	Ersatzteil-Nr.	Bild: 2 Orts-Nr.	Bem.
	1	Druckfeder	88.413-2101	66	
	1	Buchse (für Druckfeder)	88.413-2105	67	
	1	Linsenbolzen M 8 x 30	88.413-2107	68	aus DIN L 53
	1	Welle mit Kopf 14,9 ø x 127 lang, links	88.413-2103	69	
	1	„ „ „ 14,9 ø x 124 „ rechts	88.413-2110	69	
	1	Druckfeder	88.413-2102	70	
	1	Endstück (für Druckfeder)	88.432-2702	71	
	2	Kegelstift, links	4 x 36 Ju N 15214	72	
	2	„ rechts	4 x 30 Ju N 15214	72	
	1	Gabelschraube M 8	88.413-2106	73	
	1	Niedrige Sechskantmutter M 8	88.413-2108	74	aus DIN L 49
	1	Linsenbolzen 5 ø	18 Ju N 14160	75	
	1	Endstück	88.413-2111	76	
	1	Gelenklager	GL 6 DIN L 351	77	
	1	Scheibe 14 ø h 8/10,5 ø x 3 dick	88.413-2112	78	
	1	Lagerung	88.413-1901	79	
	1	Bolzen mit Gewindezapfen M 6	88.413-1902	80	
	1	Mitnehmer (nur links)	88.413-1904	81	
	1	Platte	88.413-1903	82	
	1	Endmomentschalter (Ruhekontakt)	(19-5826 B)	83	FI E 582602
		Aufteilung für:			
		Schalterbetätigung für Einziehstrebe der Abfangvorrichtung, links bzw. rechts, vollst. einschließlich Orts-Nr. 85-95	**88.413-22**	**84**	
	1	Lagerung	88.413-2201	85	
		„ (Behelf)	88.413-2220	85	
	2	Linsenschraube	M 5 x 22 DIN 85[1])	(86)	
	1	Bolzen mit Bund	88.413-2205	87	
	1	Druckfeder	88.413-2203	88	
	1	Hebel	88.413-2202	89	
		„ (Behelf)	88.413-2221	89	
	1	Kegelstift	4 x 26 Ju N 15214	90	
	1	Hebel	88.413-2204	91	
	1	Kegelstift	3 x 18 DIN 1	92	
	1	Sechskantschraube	M 5 x 15 Lg N 14179	93	
	1	Sechskantmutter M 5	88.460-0608	94	aus DIN 934
	1	Endmomentschalter (Arbeitskontakt)	(19-5826 A)	95	FI E 582601
		Einziehstrebe für Abfangvorrichtung, links bzw. rechts (Lief.: EC)	**(8-3047 B-1)**	**96**	siehe auch Bild 1

[1]) Aus Flußstahl (bei Bestellung angeben)

Unbefugte Verwendung ist strafbar und macht schadenersatzpflichtig

Inhaltsverzeichnis

Bild	Benennung	Seite
1	**Steuerung im Seitenleitwerk** ..... **(für stoffbespanntes Ruder)**	**1-3**

Unbefugte Verwendung ist strafbar und macht schadenersatzpflichtig

Anm.: **Truppen-Ersatzteil-Liste** ist auf Tabellenseiten durch **Rotdruck** gekennzeichnet.

JFM-FTVDru
300641
SbKü

Juni 1941

Junkers Flugzeug- und -Motorenwerke Aktiengesellschaft, Dessau

Steuerung im Seitenleitwerk
(für stoffbespanntes Ruder)

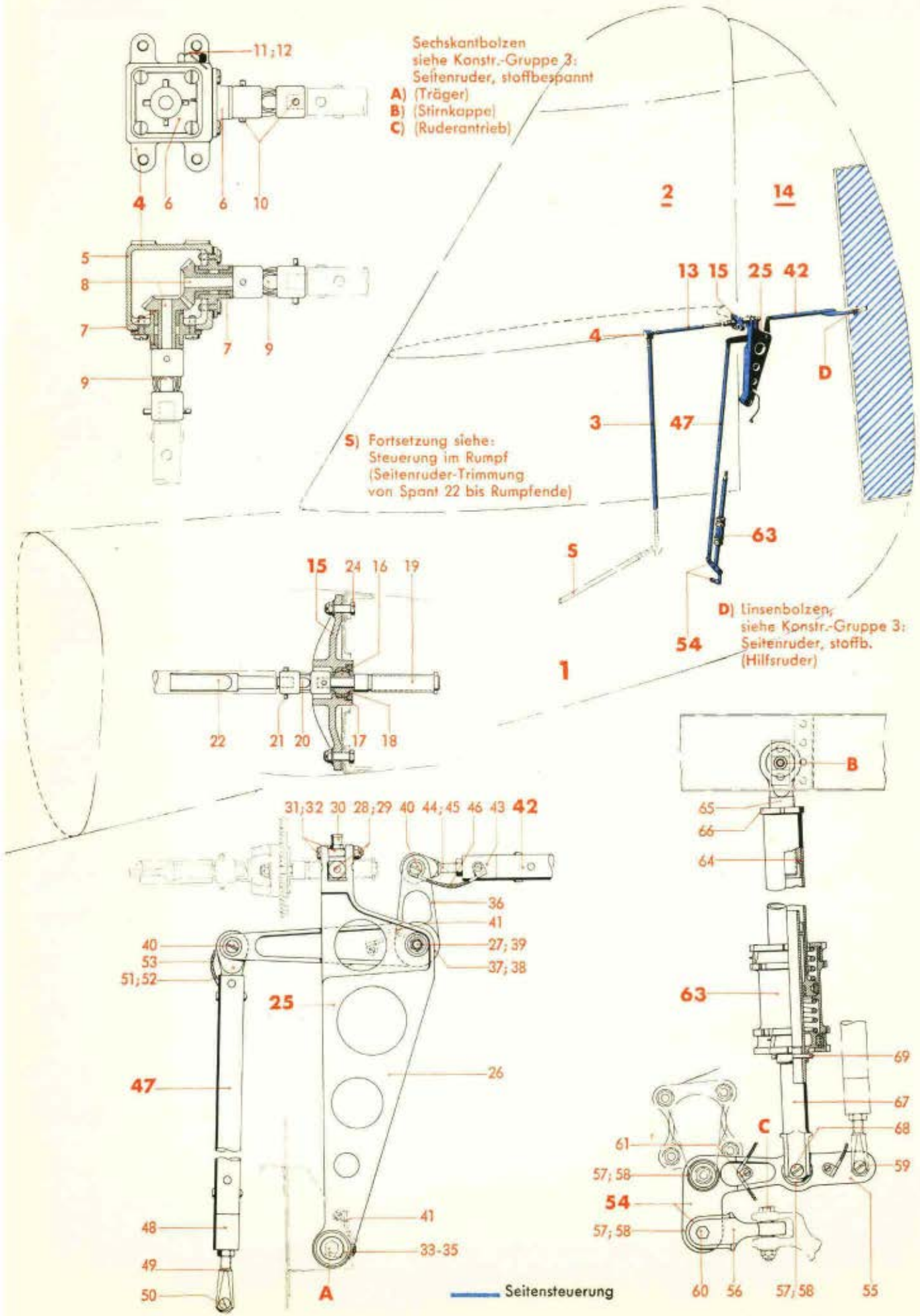

Ausführung „Gc"

Ersatzteil-Liste **Ju 88**	Steuerwerk **Steuerung im Seitenleitwerk** (für stoffbespanntes Ruder)	Bau-Gruppe: **421** Seite: 1

Werkstoff	Stück	Benennung	Ersatzteil-Nr.	Bild: 1 Orts-Nr.	Bem.
	1	**Steuerung im Seitenleitwerk, vollst.** (für stoffbespanntes Ruder) (Seitenrudertrimmung und Federsteuerung)	**88.421**	**1**	
	1	**Steuerung in der Seitenflosse, vollst.** bestehend aus Orts-Nr. 3-13	**88.421-Z 01**	**2**	
	1	**Welle 634 lang (Rohr 15 x 1)**	**88.403-149**	**3**	
	1	**Winkelgetriebe, vollst.** einschließlich Orts-Nr. 5-12	**88.403-26**	**4**	
	1	Gehäuse	88.403-2601	5	
	2	Deckel	88.403-2402	6	
	4	Buchse mit Bund 14 ø s 6/10 ø H 8 x 8 lang	88.403-2407	7	
	2	Kegelrad 18 Zähne	88.403-6307	8	
	2	Kugelgelenk (Werner Nr. 2)	88.403-6331	9	
	4	Kegelstift	3 x 24 DIN 1	10	
	1	Dichtring	10 x 14 Jum N 18311	11	
	1	Sechskantschraube M 10 x 1 x 5,5 lang	88.413-0203	12	
	1	**Welle 222 lang (Rohr 15 x 1)**	**88.403-150**	**13**	
	1	**Steuerung im Seitenruder, vollst.** bestehend aus Orts-Nr. 15-69	**88.421-Z 02**	**14**	
	1	**Spindellagerung, vollst.** einschließlich Orts-Nr. 16-24	**88.421-21**	**15**	
	1	Kugelbuchse 18 ø k 6	88.421-2107	16	
	2	Kugelschale	88.421-2106	17	
	1	Gewindering M 28 x 1	88.403-3604	18	
	1	Spindel (Linksgewinde M 14)	88.421-2104	19	
	1	Kugelgelenk (Werner Nr. 02)	88.403-6332	20	
	2	Kegelstift	3 x 22 DIN 1	21	
	1	Anschlußstück	88.432-5501	22	
	1	Druckschmierkopf	A 10 DIN Kr 1411	(23)	
	2	Sechskantschraube	M 6 x 20 DIN Kr 551	24	
	1	**Pendel mit Winkelhebel, vollst.** einschließlich Orts-Nr. 26-41	**88.421-23**	**25**	
	1	Pendel	88.421-2307	26	
	2	Buchse 10 ø s 6/5,9 ø x 7,2 lang	88.421-2303	27	

JFM-FTVDru 290541 GeSbKü

Steuerung im Seitenleitwerk
(für stoffbespanntes Ruder)

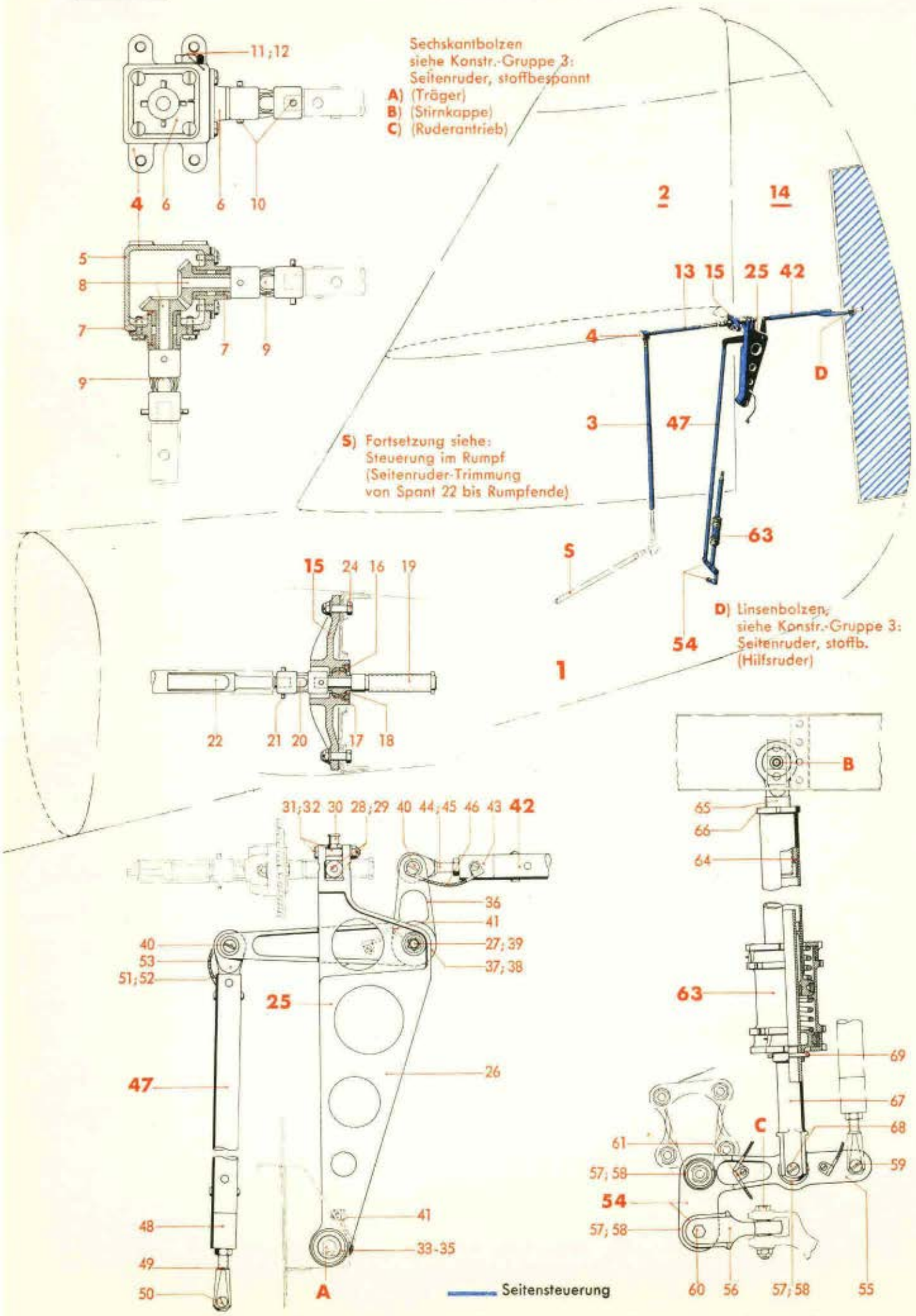

Werk-stoff	Stück	Benennung	Ersatzteil-Nr.	Bild: 1 Orts-Nr.	Bem.
	1	Mutter (Linksgewinde M 14)	88.421-2310	28	
	2	Gleitstein	88.421-2311	29	
	1	Druckschmierkopf	A 10 DIN Kr 1411	30	
	2	Linsenschraube	M 5 x 32 DIN 85[1]	31	
	2	Abstandsbuchse 7/5,3 ø x 12,9 lang	88.421-2306	32	
	2	Pendelkugellager mit breitem Innenring	14 C 6 DIN L 89	33	
	2	Sg-Ring	J 19 x Lg N 15237	34	
	1	Abstandsbuchse	10,4 x 27 Ju N 17009	35	
	1	Winkelhebel	88.421-2308	36	
	2	Pendelkugellager mit breitem Innenring	14 C 6 DIN L 89	37	
	2	Sg-Ring	J 19 x 1 Lg N 15237	38	
	1	Sechskantbolzen 6 ø, nicht abgesetzt	50 Ju N 113834	39	
	2	Linsenbolzen 5 ø	28 Ju N 14153	40	
	2	Abbinder	B 6 x 75 Ju N 26001	41	
	1	**Stoßstange 355 lang, verstellbar (Rohr 20 x 1), vollst.** einschließlich Orts-Nr. 43-46	**88.421-32**	**42**	
	1	Gewindestück	88.421-3201	43	
	1	Ösenschraube M 8	88.412-2501	44	
		„ (Behelf)	88.412-2516		
	2	Kugellager, ballig, mit Einstellring	R 5-17 DIN L 89	45	
	2	Abbindekabel mit 3 und 5 mm Anschlußbohrung	75 Ju N 118516	46	
	1	**Stoßstange, 890 lang, verstellbar (Rohr 20 x 1), vollst.** einschließlich Orts-Nr. 48-53	**88.421-31**	**47**	
	1	Gewindestück M 8	88.421-3201	48	
	1	Gabelschraube	M 8 Ju N 87609	49	
	1	Linsenbolzen 5 ø f 8 x 19 lang, nicht abgesetzt	88.403-163.05	50	
	1	Ösenkopf	88.421-3101	51	
	1	Kugellager, ballig, mit Einstellring	R 5-17 DIN L 89	52	
	1	Abbindekabel mit 3 und 5 mm Anschlußbohrung	75 Ju N 118516	53	
	1	**Winkelhebel mit Stoßstange 50 lang, vollst.** einschließlich Orts-Nr. 55-61	**88.421-26**	**54**	
	1	Winkelhebel	88.421-2601	55	
		„ (Behelf)	88.421-2620		
	1	Stoßstange 50 lang	88.421-2602	56	
		„ 50 „ (Behelf)	88.421-2621		
	5	Pendelkugellager mit breitem Innenring	14 C 6 DIN L 89	57	
	4	Gewindering M 24 x 1	88.403-3605	58	
	1	Kugellager, ballig, mit Einstellring	R 5-17 DIN L 89	59	
	1	Sechskantbolzen 6 ø, nicht abgesetzt	30 Ju N 113834	60	
	2	Abbinder	B 6 x 75 Ju N 26001	61	

[1]) Aus Flußstahl (bei Bestellung angeben)

Unbefugte Verwendung ist strafbar und macht schadenersatzpflichtig

JFM-FTVDru 290541 GeSbKü

Steuerung im Seitenleitwerk
(für stoffbespanntes Ruder)

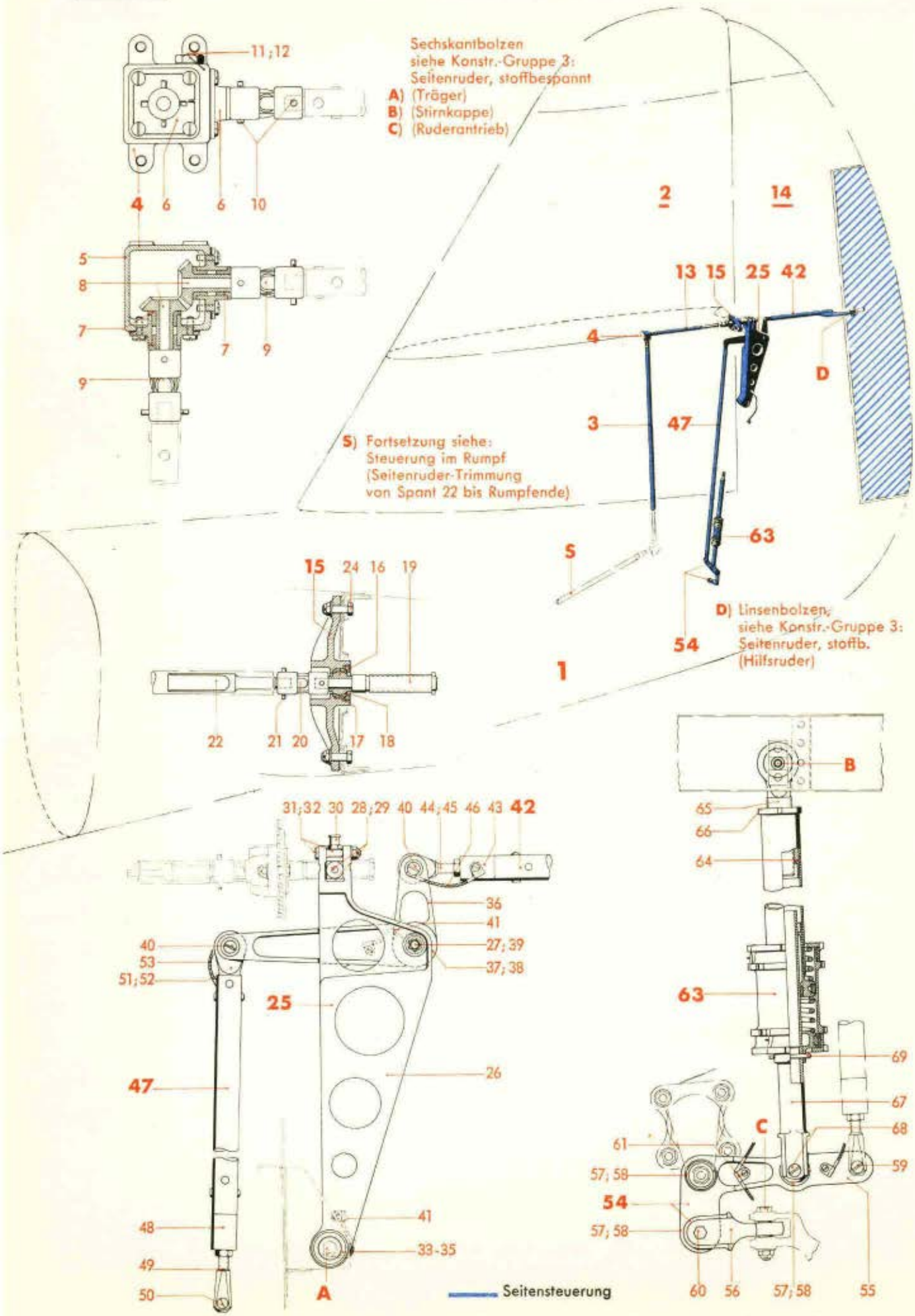

Ausführung „Gc"

Ersatzteil-Liste
Ju 88

Steuerwerk
Steuerung im Seitenleitwerk
(für stoffbespanntes Ruder)

Bau-Gruppe: **421**

Seite: 3

Werkstoff	Stück	Benennung	Ersatzteil-Nr.	Bild: 1 Orts-Nr.	Bem.
	1	**Federpaket, vollst.**	**88.421-27**	**63**	
		einschließlich Orts-Nr. 64-69			
	1	Gewindestück M 20 x 1,5	Ju N 11897	64	
	1	Osenschraube M 20 x 1,5, mit Pendelkugellager 14 C 6 DIN L 89 und Gewindering A 16 M 24 x 1 Ju N 17011	Ju N 62219	65	
	1	Nutmutter M 20 x 1,5	88.421-2710	66	aus Ju N 11899
	1	Gabelkopf	88.421-2707	67	
	1	Linsenbolzen 5 ø	28 Ju N 14153	68	
	1	Kegelstift	3 x 30 DIN 1	69	

Unbefugte Verwendung ist strafbar und macht schadenersatzpflichtig

JFM-FTVDru
290541
GeSbKü

Ersatzteil-Liste **Ju 88**	Steuerwerk **Steuerung im Seitenleitwerk** **(für blechbeplanktes Ruder)**	Bau-Gruppe: **422**

Inhaltsverzeichnis

Bild	Benennung	Seite
1	**Steuerung im Seitenleitwerk** ..... **(für blechbeplanktes Ruder)**	**1-3**

Anm.: **Truppen-Ersatzteil-Liste** ist auf Tabellenseiten durch **Rotdruck** gekennzeichnet.

Unbefugte Verwendung ist strafbar und macht schadenersatzpflichtig

JFM-FTVDru
020741
SbKü

Steuerung im Seitenleitwerk
(für blechbeplanktes Ruder)

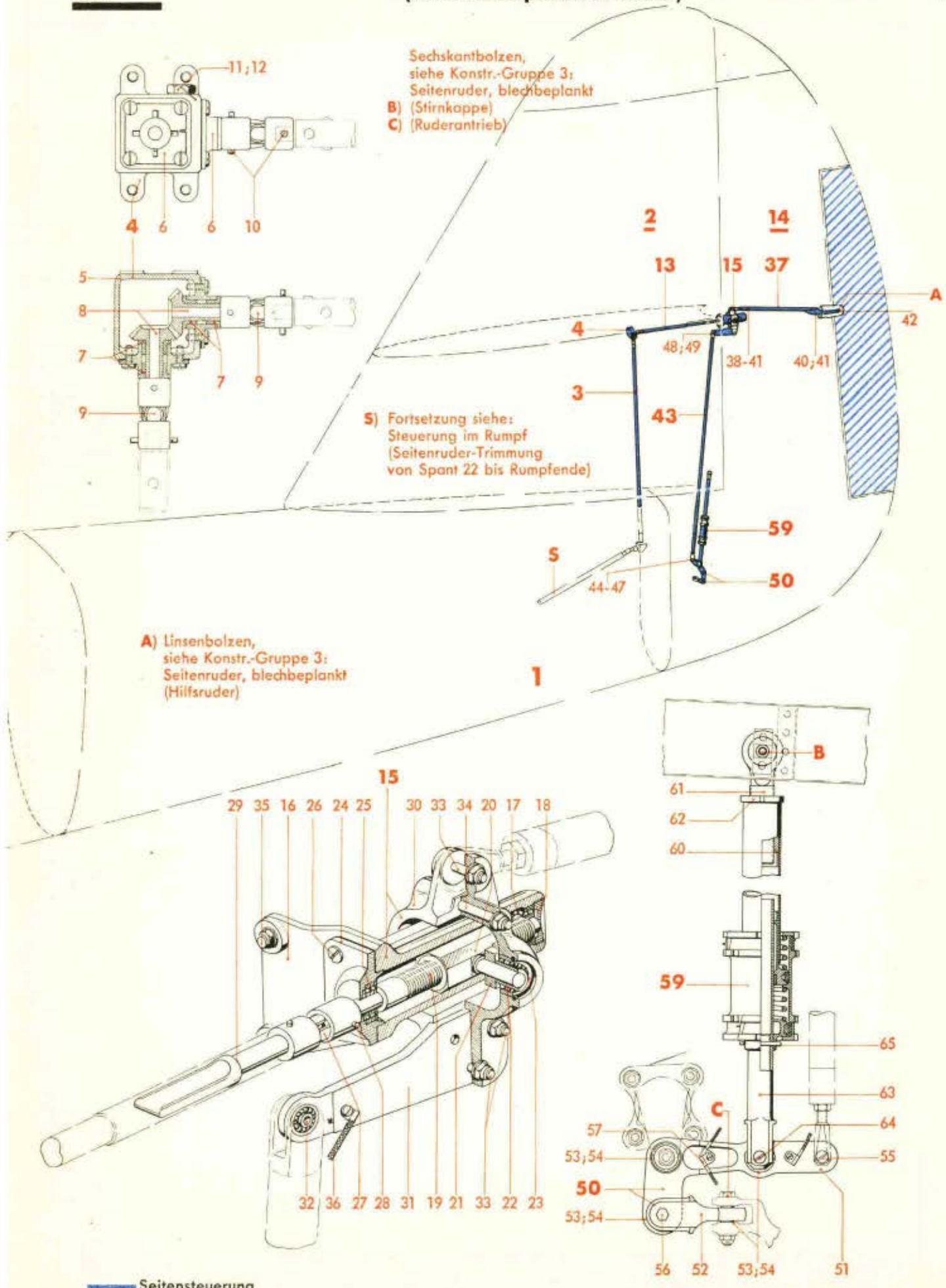

Seitensteuerung

Ausführung „Gc"

Ersatzteil-Liste **Ju 88**

Steuerwerk

Steuerung im Seitenleitwerk
(für blechbeplanktes Ruder)

Bau-Gruppe: **422**

Seite: 1

Werkstoff	Stück	Benennung	Ersatzteil-Nr.	Bild: 1 Orts-Nr.	Bem.
	1	**Steuerung im Seitenleitwerk, vollst.** **(für blechbeplanktes Ruder)** (Seitenrudertrimmung und Federsteuerung)	**88.422**	**1**	
	1	**Steuerung in der Seitenflosse, vollst.** bestehend aus Orts-Nr. 3-13	**88.421-Z 01**	**2**	
	1	**Welle 634 lang (Rohr 15 x 1)**	**88.403-149**	**3**	
	1	**Winkelgetriebe, vollst.** einschließlich Orts-Nr. 5-12	**88.403-26**	**4**	
	1	Gehäuse	88.403-2601	5	
	2	Deckel	88.403-2402	6	
	4	Buchse mit Bund 14 ø s 6/10 ø H 8 x 8 lang	88.403-2407	7	
	2	Kegelrad 18 Zähne	88.403-6307	8	
	2	Kugelgelenk (Werner Nr. 02)	88.403-6331	9	
	4	Kegelstift	3 x 24 DIN 1	10	
	1	Dichtring	10 x 14 Jum N 18311	11	
	1	Sechskantschraube M 10 x 1 x 5,5 lang	88.413-0203	12	
	1	**Welle 222 lang (Rohr 15 x 1)**	**88.403-150**	**13**	
	1	**Steuerung im Seitenruder, vollst.** bestehend aus Orts-Nr. 15-65	**88.422-Z 02**	**14**	
	1	**Spindellagerung, vollst.** einschließlich Orts-Nr. 16-36	**88.421-33**	**15**	
	1	Gehäuse	88.421-3301	16	
		„ (Behelf)	88.421-33 H 01		
	1	Pendelkugellager 8 ø Bohrung	13303 DIN L 89	17	
	1	Gewindestopfen M 24 x 1,5	88.421-3310	18	
	1	Welle M 14 x 2 (Linksgewinde)	88.421-3306	19	
	1	Mutterstück	88.421-3305	20	
	2	Gleitstein	88.421-3309	21	
	2	Pendelkugellager mit breitem Innenring	14 C 8 DIN L 89	22	
	2	Sg-Ring	J 22 x 1 Lg N 15237	23	
	1	Deckel	88.421-3303	24	
		„ (Behelf)	88.421-3341		
	1	Pendelkugellager 8 ø Bohrung	13303 DIN L 89	25	
	4	Linsensenkschraube	M 5 x 18 DIN 91[1])	26	

[1]) Aus Flußstahl (bei Bestellung angeben)

Unbefugte Verwendung ist strafbar und macht schadenersatzpflichtig

JFM-FTVDru 290541 GeSbKü

Steuerung im Seitenleitwerk
(für blechbeplanktes Ruder)

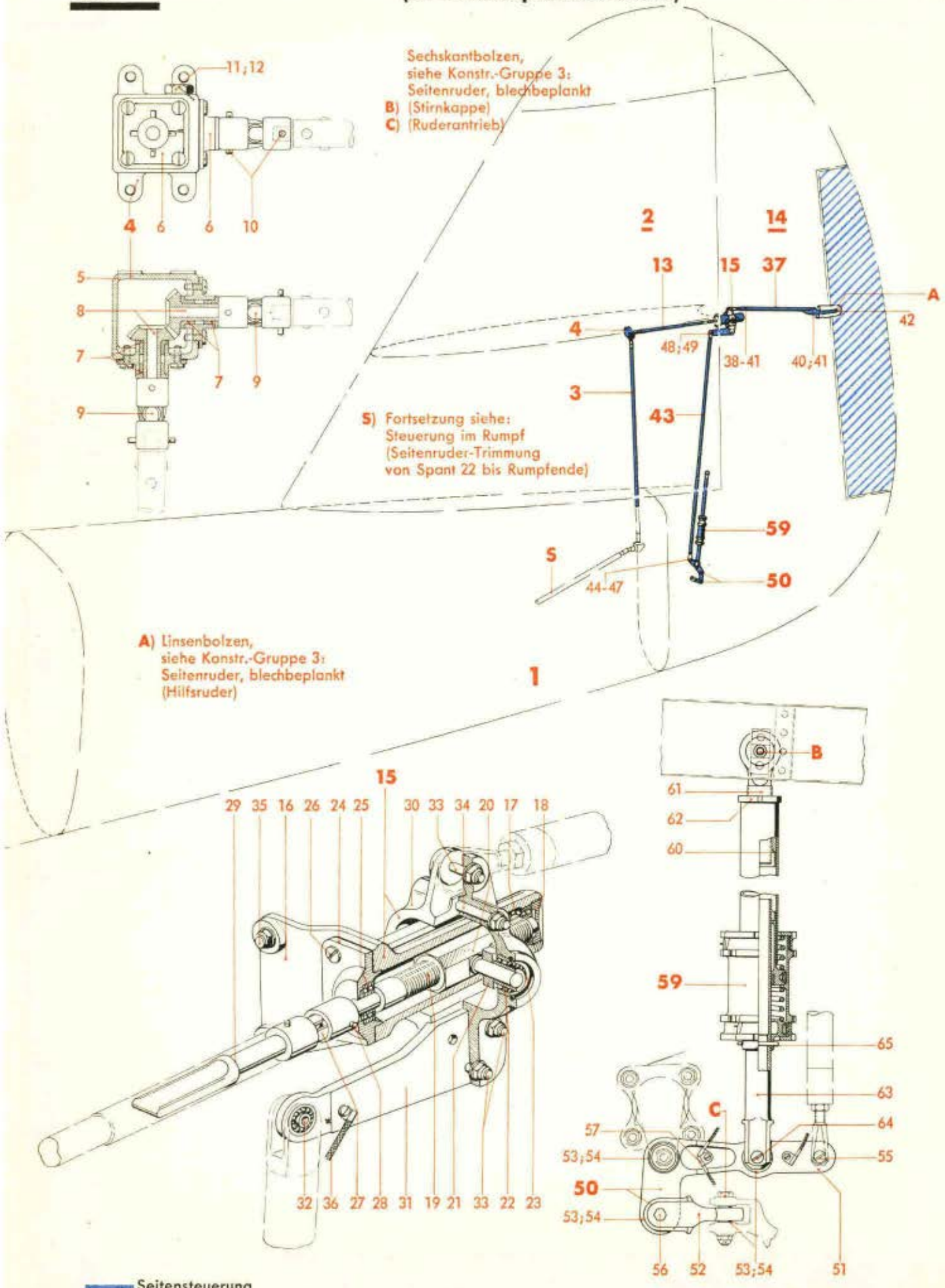

Seitensteuerung

Werk-stoff	Stück	Benennung	Ersatzteil-Nr.	Bild: 1 Orts-Nr.	Bem.
	1	Kugelgelenk (Werner Nr. 02)	88.403-6332	27	
	2	Kegelstift	3 x 26 DIN 1	28	
	1	Anschlußstück	88.432-5501	29	
	2	Hebellagerung	88.421-3302	30	
		„ (Behelf)	88.421-3340		
	1	Hebel	88.421-3304	31	
	1	Kugellager, ballig, mit Einstellring	R 5-17 DIN L 89	32	
	4	Linsenbolzen 5 ø	24 Ju N 14160	33	
	1	„ 5 ø	52 Ju N 14160	34	
	4	Linsenschraube	M 5 x 18 DIN 85[1])	35	
	1	Abbinder	B 4 x 80 Ju N 26001	36	
	1	**Stoßstange 401 lang, verstellbar (Rohr 22 x 1), vollst.**	**88.422-01**	**37**	
		einschließlich Orts-Nr. 38-42			
	1	Gewindestück M 10	88.422-0105	38	
	1	Ösenschraube M 10	88.422-0104	39	
	2	Kugellager, ballig, mit Einstellring	R 5-17 DIN L 89	40	
	2	Abbindekabel mit 3 und 5 mm Anschlußbohrung	75 Ju N 118516	41	
	1	Stoffhose	88.413-12 H 01	42	
	1	**Stoßstange 908 lang, verstellbar (Rohr 20 x 1), vollst.**	**88.422-02**	**43**	
		einschließlich Orts-Nr. 44-49			
	1	Gewindestück M 8	88.421-3201	44	
	1	Gabelschraube	M 8 Ju N 87609	45	
	1	Linsenbolzen 5 ø	18 Ju N 14160	46	
	1	Abbindekabel mit 3 und 5 mm Anschlußbohrung	75 Ju N 118516	47	
	1	Gabelkopf	88.422-0201	48	
	1	Linsenbolzen 5 ø	18 Ju N 14160	49	
	1	**Winkelhebel mit Stoßstange 50 lang, vollst.**	**88.421-26**	**50**	
		einschließlich Orts-Nr. 51-57			
	1	Winkelhebel	88.421-2601	51	
		„ (Behelf)	88.421-2620		
	1	Stoßstange 50 lang	88.421-2602	52	
		„ 50 „ (Behelf)	88.421-2621		
	5	Pendelkugellager mit breitem Innenring	14 C 6 DIN L 89	53	
	4	Gewindering M 24 x 1	88.403-3605	54	
	1	Kugellager, ballig, mit Einstellring	R 5-17 DIN L 89	55	
	1	Sechskantbolzen 6 ø, nicht abgesetzt	30 Ju N 113834	56	
	2	Abbinder	B 6 x 75 Ju N 26001	57	

[1]) Aus Flußstahl (bei Bestellung angeben)

Unbefugte Verwendung ist strafbar und macht schadenersatzpflichtig

JFM-FTVDru 290541 GeSbKü

Steuerung im Seitenleitwerk
(für blechbeplanktes Ruder)

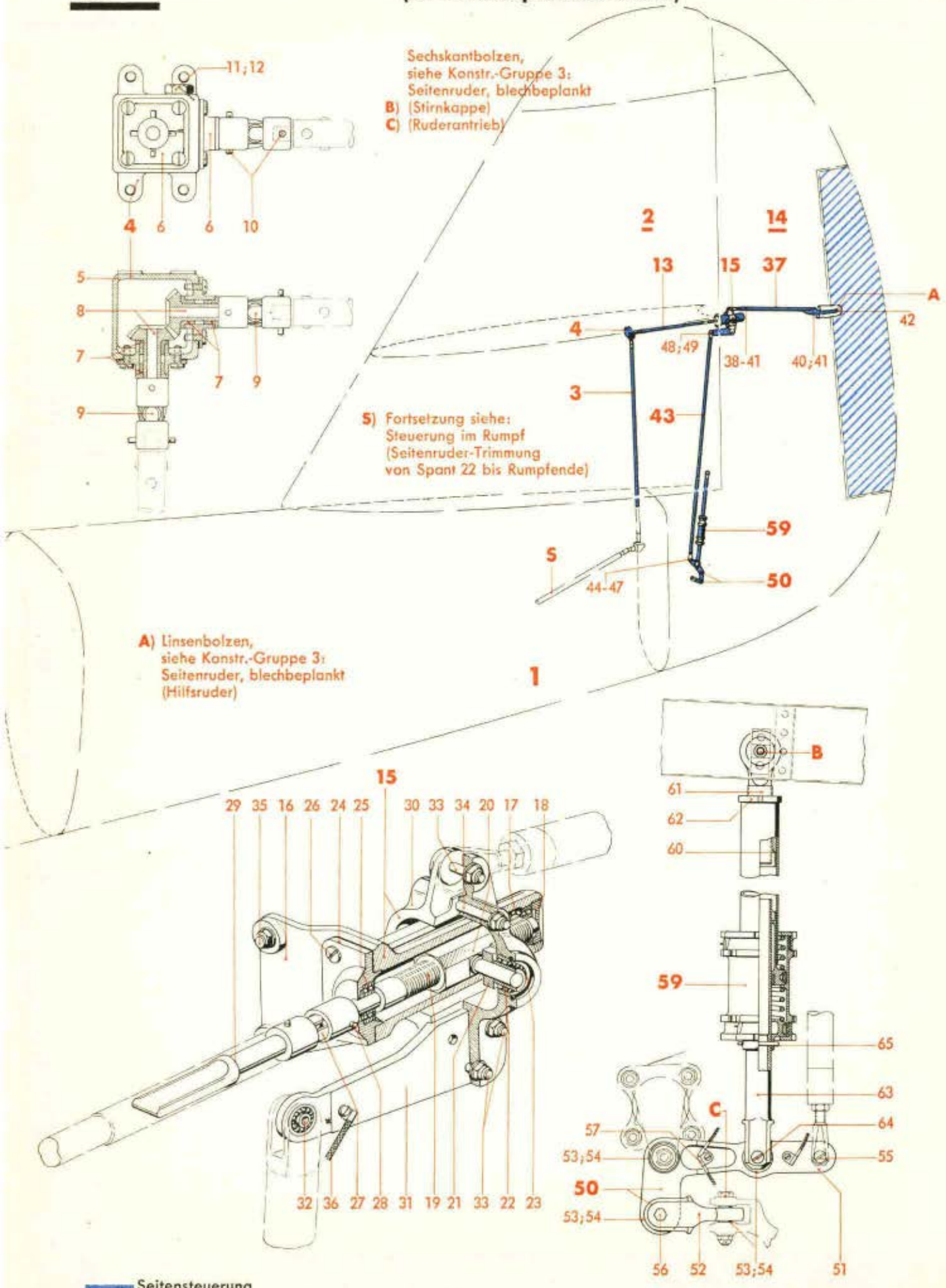

Seitensteuerung

Ausführung „Gc"

Ersatzteil-Liste **Ju 88**

Steuerwerk

Steuerung im Seitenleitwerk

(für blechbeplanktes Ruder)

Bau-Gruppe: **422**

Seite: 3

Werkstoff	Stück	Benennung	Ersatzteil-Nr.	Bild: 1 Orts-Nr.	Bem.
	1	**Federpaket, vollst.**	**88.421-27**	**59**	
		einschließlich Orts-Nr. 60-65			
	1	Gewindestück M 20 x 1,5	Ju N 11897	60	
	1	Osenschraube M 20 x 1,5 mit Pendelkugellager 14 C 6 DIN L 89 und Gewindering A 16 M 24 x 1 Ju N 17011	Ju N 62219	61	
	1	Nutmutter M 20 x 1,5	88.421-2710	62	aus Ju N 11899
	1	Gabelkopf	88.421-2707	63	
	1	Linsenbolzen 5 ø	28 Ju N 14153	64	
	1	Kegelstift	3 x 30 DIN 1	65	

Unbefugte Verwendung ist strafbar und macht schadenersatzpflichtig

JFM-FTVDru 290541 GeSbKü

Inhaltsverzeichnis

Bild	Benennung	Seite
1-6	**Steuerung im Tragwerk-Flügel, links und rechts**	**1-15**
1	Quersteuerung	1-3
2	Landeklappenverstellung	4
3	Spaltklappenverstellung	5 u. 6
4 u. 5	Steuerungsteile	7-13
6	Querrudertrimmung (nur links)	14 u. 15

Anm.: **Truppen-Ersatzteil-Liste** ist auf Tabellenseiten durch **Rotdruck** gekennzeichnet.

Unbefugte Verwendung ist strafbar und macht schadenersatzpflichtig

Bau-Gruppe: **432**

Bild: **1**

Steuerung im Tragwerk-Flügel, links (432)
" " " rechts (442)*)
(Quersteuerung)

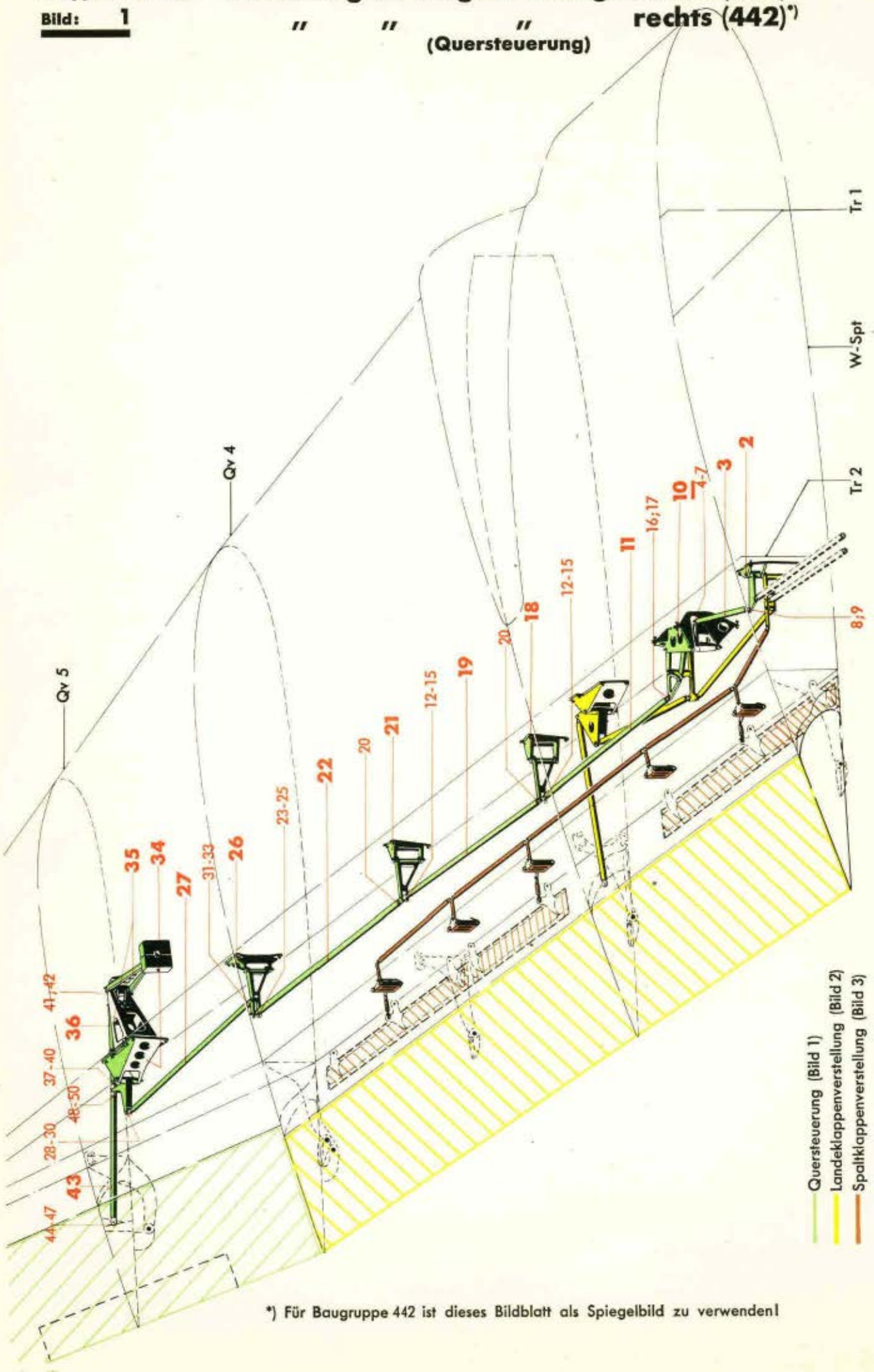

*) Für Baugruppe 442 ist dieses Bildblatt als Spiegelbild zu verwenden!

Ausführung „Gc"

Ersatzteil-Liste **Ju 88**	Steuerwerk **Steuerung im Tragwerk-Flügel** links (432) rechts (442) (Quersteuerung)	Bau-Gruppe: **432** Seite: 1

Werkstoff	Stück	Benennung	Ersatzteil-Nr.	Bild: 1 Orts-Nr.	Bem.
	1	**Steuerung im Tragwerk-Flügel, links, vollst.**	**88.432**	(1)	
	1	**Steuerung im Tragwerk-Flügel, rechts, vollst.**	**88.442**		
	1	**Lagerung mit Pendelhebel, links, vollst.**	**88.432-01**	2	
	1	**Lagerung mit Pendelhebel, rechts, vollst.**	**88.442-01**		
		(Aufteilung siehe Bild 4, Orts-Nr. 1)			
	1	**Stoßstange, verstellbar (Rohr 20 x 1), links bzw. rechts, vollst.**	**477 Ju N 401915**	**3**	aus Stckl. 88.432-31/ und 88.442-31/
		einschließlich Orts-Nr. 4-9			
	1	Gewindestück (M 16 x 1,5)	Ju N 111908	4	
	1	Gabelschraube (M 16 x 1,5)	Ju N 111907	5	
	1	Nutmutter (M 16 x 1,5)	Ju N 20089	6	
	1	Sechskantbolzen 6 ø, nicht abgesetzt	30 Ju N 113834	7	
	1	Gabelkopf	Ju N 111903	8	
	1	Bolzen mit Flachrundkopf 6 ø x 28 lang	Ju N 115878	9	
	1	**Hebelaggregat, links, vollst.**	**88.432-Z 01**	10	
	1	**„ rechts, „**	**88.442-Z 01**		
		(Aufteilung siehe Bild 4, Orts-Nr. 28)			
	1	**Stoßstange, verstellbar (Rohr 30 x 1), links bzw. rechts, vollst.**	**1257 Ju N 401914**	**11**	aus Stckl. 88.432-31/ und 88.442-31/
		einschließlich Orts-Nr. 12-17			
	1	Gewindestück (M 20 x 1,5)	Ju N 11897	12	
	1	Gabelschraube (M 20 x 1,5)	Ju N 20572	13	
	1	Nutmutter (M 20 x 1,5)	Ju N 11899	14	
	1	Sechskantbolzen 6 ø, nicht abgesetzt	30 Ju N 113834	15	
	1	Gabelkopf	Ju N 22379	16	
	1	Sechskantbolzen 6 ø, nicht abgesetzt	30 Ju N 113834	17	
	1	**Lagerung mit Pendelhebel, links bzw. rechts, vollst.**	**88.432-11**	**18**	
		(Aufteilung siehe Bild 5, Orts-Nr. 1)			
	1	**Stoßstange 1257 lang, verstellbar, (Rohr 30 x 1), links bzw. rechts, vollst.**	**Ju N 401383**	**19**	aus Stckl. 88.432-31/ und 88.442-31/
		einschließlich Orts-Nr. 12-15 und 20			
	1	Ösenkopf mit 2 Pendelkugellagern 14 C DIN L 89 und 2 Gewinderingen A 16 M 24 x 1 Ju N 17011	Ju N 22042	20	

Unbefugte Verwendung ist strafbar und macht schadenersatzpflichtig

JFM-F, VDru 02[illegible]/41 Ge[illegible]bKü

Steuerung im Tragwerk-Flügel, links (432)
" " " rechts (442)*)
(Quersteuerung)

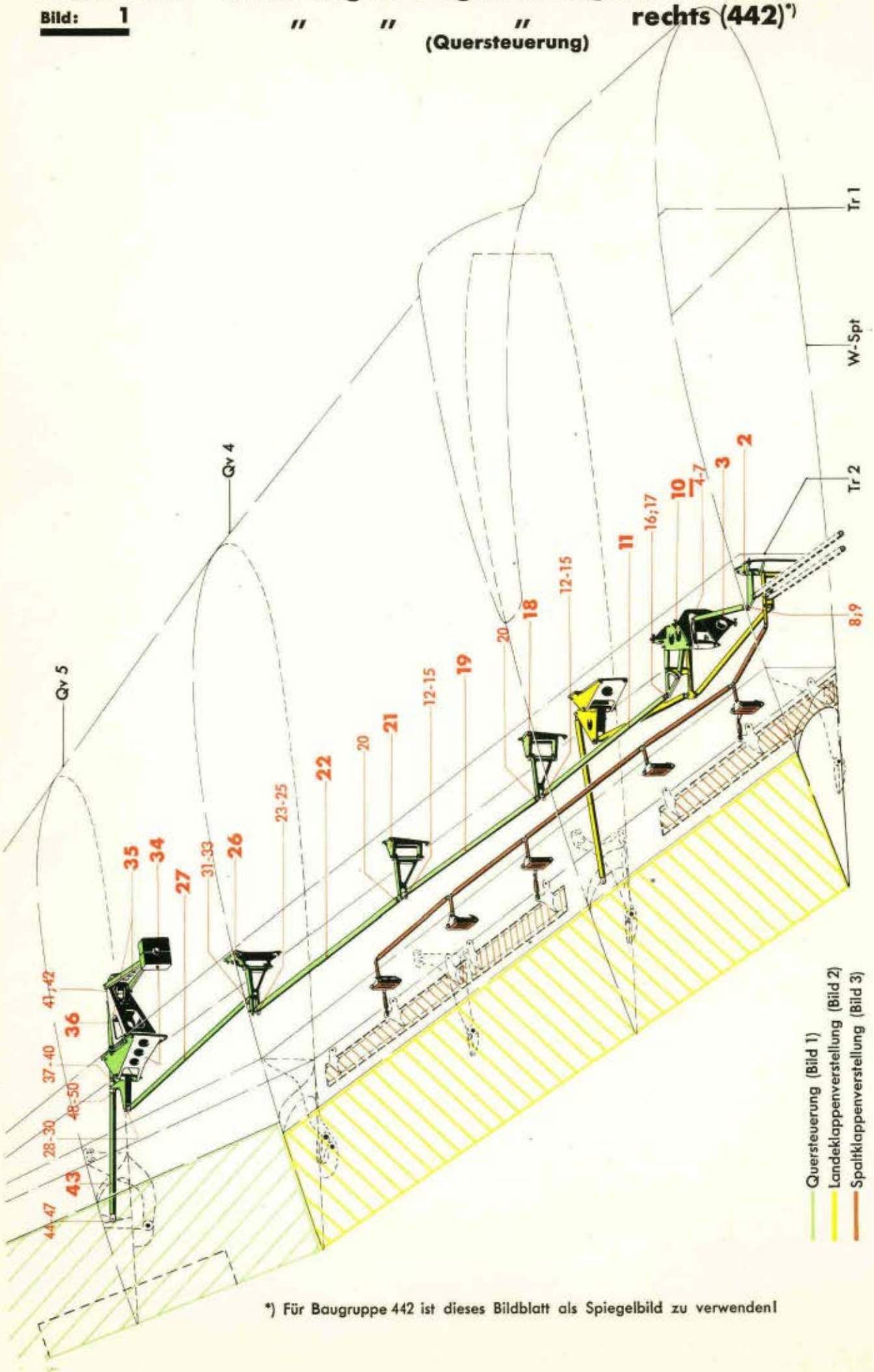

*) Für Baugruppe 442 ist dieses Bildblatt als Spiegelbild zu verwenden!

Werk-stoff	Stück	Benennung	Ersatzteil-Nr.	Bild: 1 Orts-Nr.	Bem.
	1	**Lagerung mit Pendelhebel, links bzw. rechts, vollst.** (Aufteilung siehe Bild 5, Orts-Nr. 20)	**88.432-12**	**21**	
	1	**Stoßstange 1351 lang, verstellbar (Rohr 30 x 1), links bzw. rechts, vollst.**	**Ju N 62086**	**22**	aus Stkl. 88.432-31/ und 88.442-31/
		einschließlich Orts-Nr. 20 und 23-25			
	1	Gewindestück M 20 x 1,5	Ju N 25204	23	
	1	Ösenschraube M 20 x 1,5 mit Pendelkugellager 14 C 6 DIN L 89 und Gewindering A 16 M 24 x 1 Ju N 17011	Ju N 62219	24	
	1	Nutmutter M 20 x 1,5	Ju N 11899	25	
	1	**Lagerung mit Pendelhebel, links bzw. rechts, vollst.** (Aufteilung siehe Bild 5, Orts-Nr. 22)	**88.432-16**	**26**	
	1	**Stoßstange 1194 lang, verstellbar (Rohr 35 x 1), links bzw. rechts, vollst.**	**88.432-30**	**27**	
		einschließlich Orts-Nr. 28-33			
	1	Gewindering M 20 x 1,5	Ju N 115770	28	
	1	Ösenschraube M 20 x 1,5 mit Pendelkugellager 14 C 6 DIN L 89 und Gewindering A 16 M 24 x 1 Ju N 17011	Ju N 62219	29	
	1	Nutmutter	M 20x1,5 DIN Kr 851[1]	30	
	1	Ösenkopf	88.432-3002	31	
		„ (Behelf)	88.432-3015		
	1	Pendelkugellager mit breitem Innenring	14 C 6 DIN L 89	32	
	1	Gewindering M 24 x 1	Ju N 19514	33	
	1	**Lagerung mit Winkelhebel, links, vollst.**	**88.432-17**	**34**	
	1	**Lagerung mit Winkelhebel, rechts, vollst.** (Aufteilung siehe Bild 5, Orts-Nr. 40)	**88.442-17**		
	1	**Querruderausgleich, links, vollst.**	**88.432-22**	**35**	
	1	**„ rechts, „**	**88.442-22**		
		(Aufteilung siehe Bild 5, Orts-Nr. 52)			
	1	**Stoßstange 340 lang, verstellbar (Rohr 20 x 1), links bzw. rechts, vollst.**	**88.432-98**	**36**	
		einschließlich Orts-Nr. 37-42			
	1	Gewindestück M 14 x 1,5	Ju N 114366	37	
	1	Gabelschraube M 14 x 1,5	Ju N 115370	38	
	1	Nutmutter	M 14 x 1,5 DIN Kr 851[1]	39	
	1	Sechskantbolzen 6 ø, nicht abgesetzt	30 Ju N 113834	40	

[1] Aus Flußstahl (bei Bestellung angeben)

Unbefugte Verwendung ist strafbar und macht schadenersatzpflichtig

Steuerung im Tragwerk-Flügel, links (432)
" " " rechts (442)*)
(Quersteuerung)

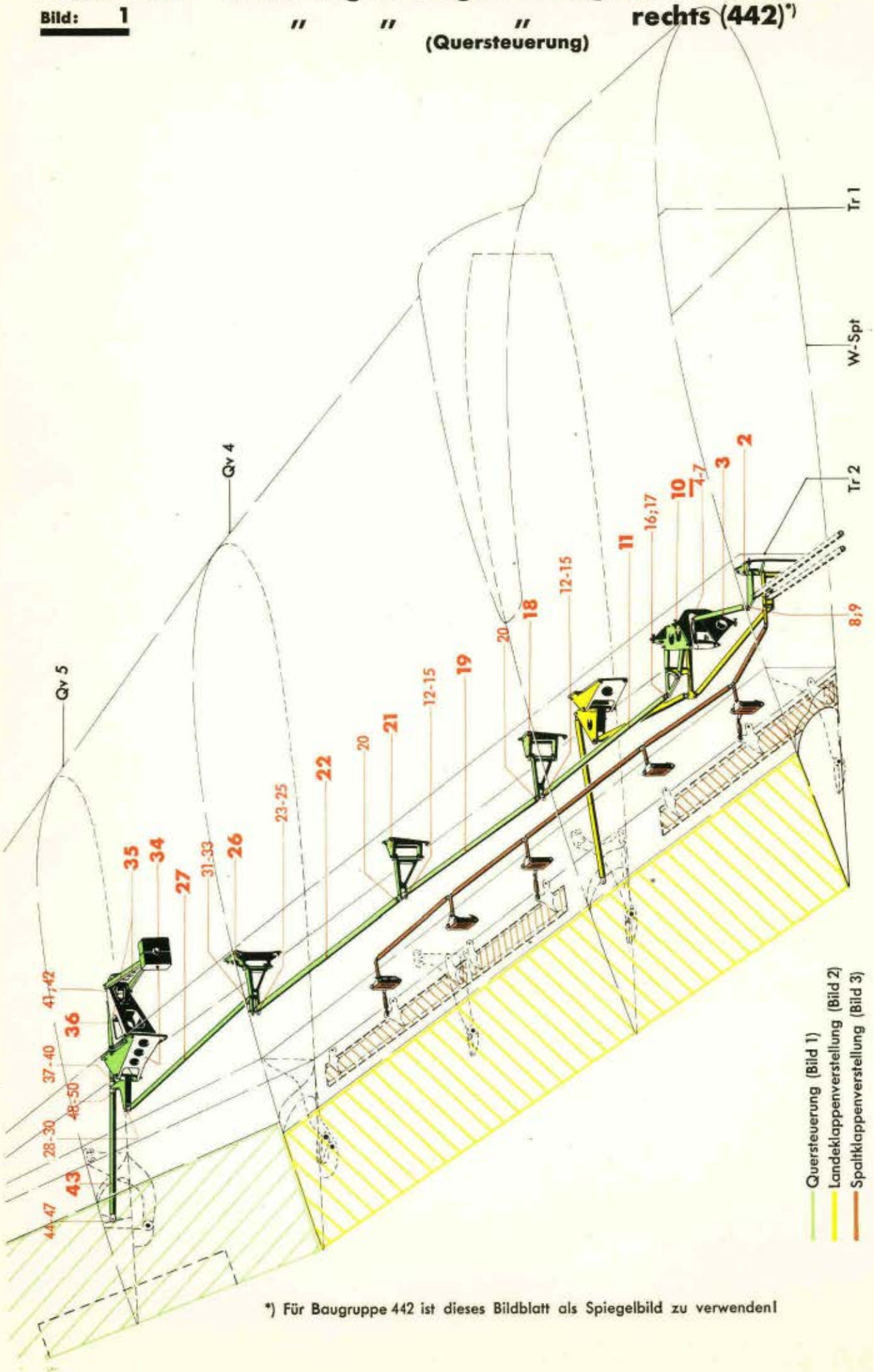

*) Für Baugruppe 442 ist dieses Bildblatt als Spiegelbild zu verwenden!

Werk-stoff	Stück	Benennung	Ersatzteil-Nr.	Bild: 1 Orts-Nr.	Bem.
	1	Gabelkopf	Ju N 111903	41	
	1	Sechskantbolzen 6 ø, nicht abgesetzt	28 Ju N 113834	42	
	1	**Stoßstange 501 lang, verstellbar (Rohr 30 x 1), links, vollst.**	**88.432-99**	**43**	aus Stckl. 88.432-31/
	1	**Stoßstange 501 lang, verstellbar (Rohr 30 x 1), rechts, vollst.**	**88.442-31 H 02**		
		einschließlich Orts-Nr. 44-50			
	1	Gewindestück M 20 x 1,5	Ju N 11897	44	
	1	Gabelschraube M 20 x 1,5	88.432-9902	45	
	1	Nutmutter, links	M 20 x 1,5 DIN Kr 851[1]	46	
	1	„ M 20 x 1,5, rechts	Ju N 11899		
	1	Sechskantbolzen 6 ø, nicht abgesetzt	30 Ju N 113834	47	
	1	Ösenkopf links	88.432-9501	48	
		„ (Behelf) links	88.432-9520		
	1	Ösenkopf rechts	88.442-3101		
		„ (Behelf) rechts	88.442-3110		
	2	Pendelkugellager mit breitem Innenring	14 C 6 DIN L 89	49	
	2	Gewindering M 24 x 1	Ju N 19514	50	

[1]) Aus Flußstahl (bei Bestellung angeben)

Unbefugte Verwendung ist strafbar und macht schadenersatzpflichtig

Steuerung im Tragwerk-Flügel, links (432)
" " " rechts (442)*)
(Landeklappenverstellung)

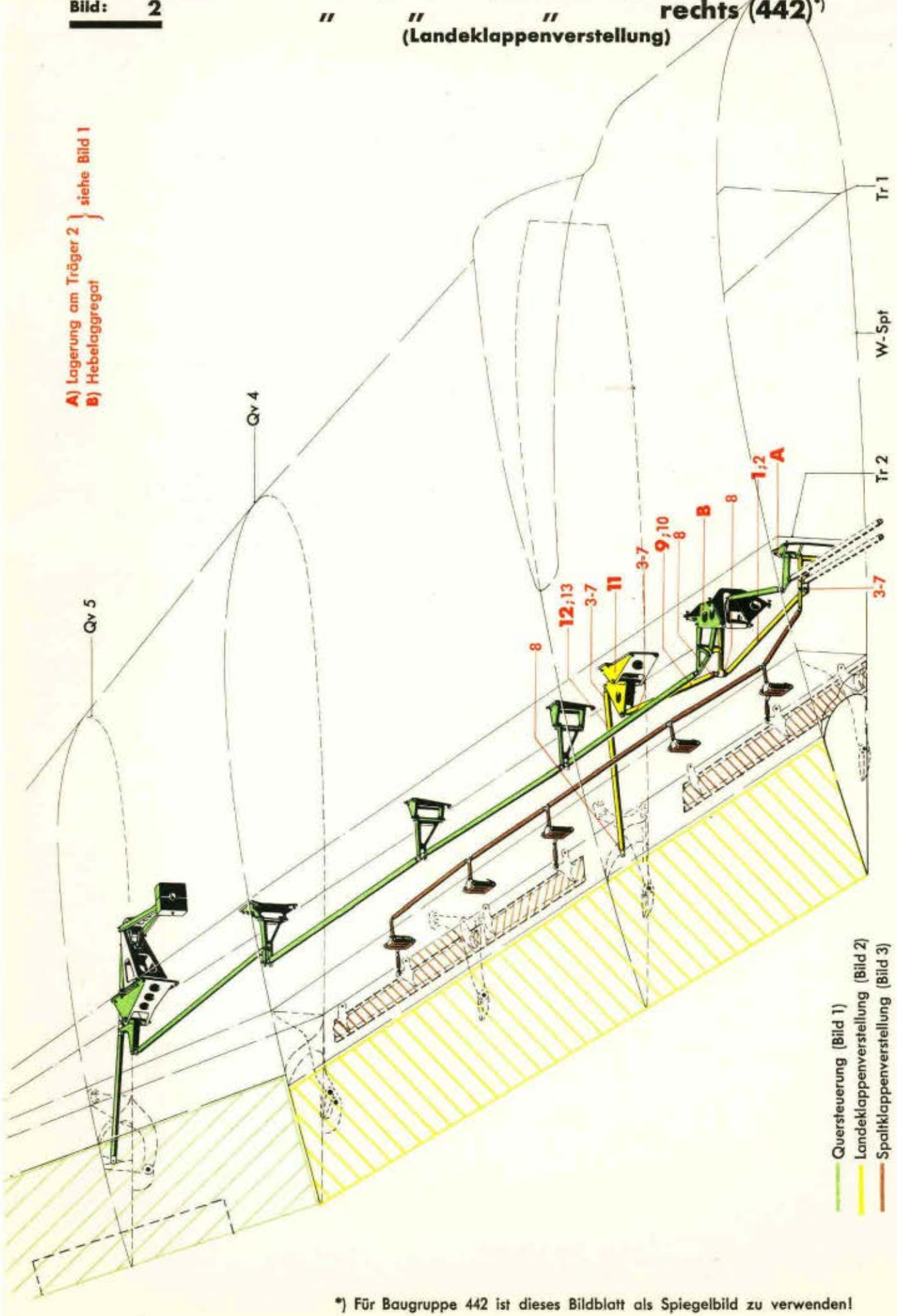

*) Für Baugruppe 442 ist dieses Bildblatt als Spiegelbild zu verwenden!

JFM-FTVDru
140741
VöGeSb

Werk-stoff	Stück	Benennung	Ersatzteil-Nr.	Bild: 2 Orts-Nr.	Bem.
	1	**Stoßstange 774 lang, verstellbar (Rohr 35 x 1), links bzw. rechts, vollst.**	**88.432-32**	**1**	
		einschließlich Orts-Nr. 2-8			
	1	Schweißstück (Rohr 35 x 1 mit Gewindestück und Gabelkopf verschweißt)	88.432-32 H 01	2	
	1	Osenschraube M 20 x 1,5	88.432-3201	3	
		„ M 20 x 1,5 (Behelf)	88.432-3218		
	1	Nutmutter	M 20 x 1,5 DIN Kr 851[1])	4	
	1	Pendelkugellager mit breitem Innenring	18 C 8 DIN L 89	5	
	1	Gewindering M 28 x 1	Ju N 11793	6	
	1	Abbinder	B 8 x 150 Ju N 26001	7	
	1	Vierkantbolzen, nicht abgesetzt	8 x 38 Ju N 14158	8	
	1	**Stoßstange 796 lang, verstellbar (Rohr 35 x 1), links bzw. rechts, vollst.**	**88.432-33**	**9**	
		einschließlich Orts-Nr. 3-8 und 10			
	1	Schweißstück (Rohr 35 x 1 mit Gewindestück und Gabelkopf verschweißt)	88.432-33 H 01	10	
	1	**Lagerung mit Winkelhebel, links, vollst.**	**88.432-10**	**11**	
	1	**Lagerung mit Winkelhebel, rechts, vollst.**	**88.442-10**		
		(Aufteilung siehe Bild 4, Orts-Nr. 65)			
	1	**Stoßstange 644 lang, verstellbar (Rohr 35 x 1), links bzw. rechts, vollst.**	**88.432-97**	**12**	
		einschließlich Orts-Nr. 3-8 und 13			
	1	Schweißstück (Rohr 35 x 1 mit Gewindestück und Gabelkopf verschweißt)	88.432-97 H 01	13	

[1]) Aus Flußstahl (bei Bestellung angeben)

Unbefugte Verwendung ist strafbar und macht schadenersatzpflichtig

Steuerung im Tragwerk-Flügel, links (432)
" " " rechts (442)*)
(Spaltklappenverstellung)

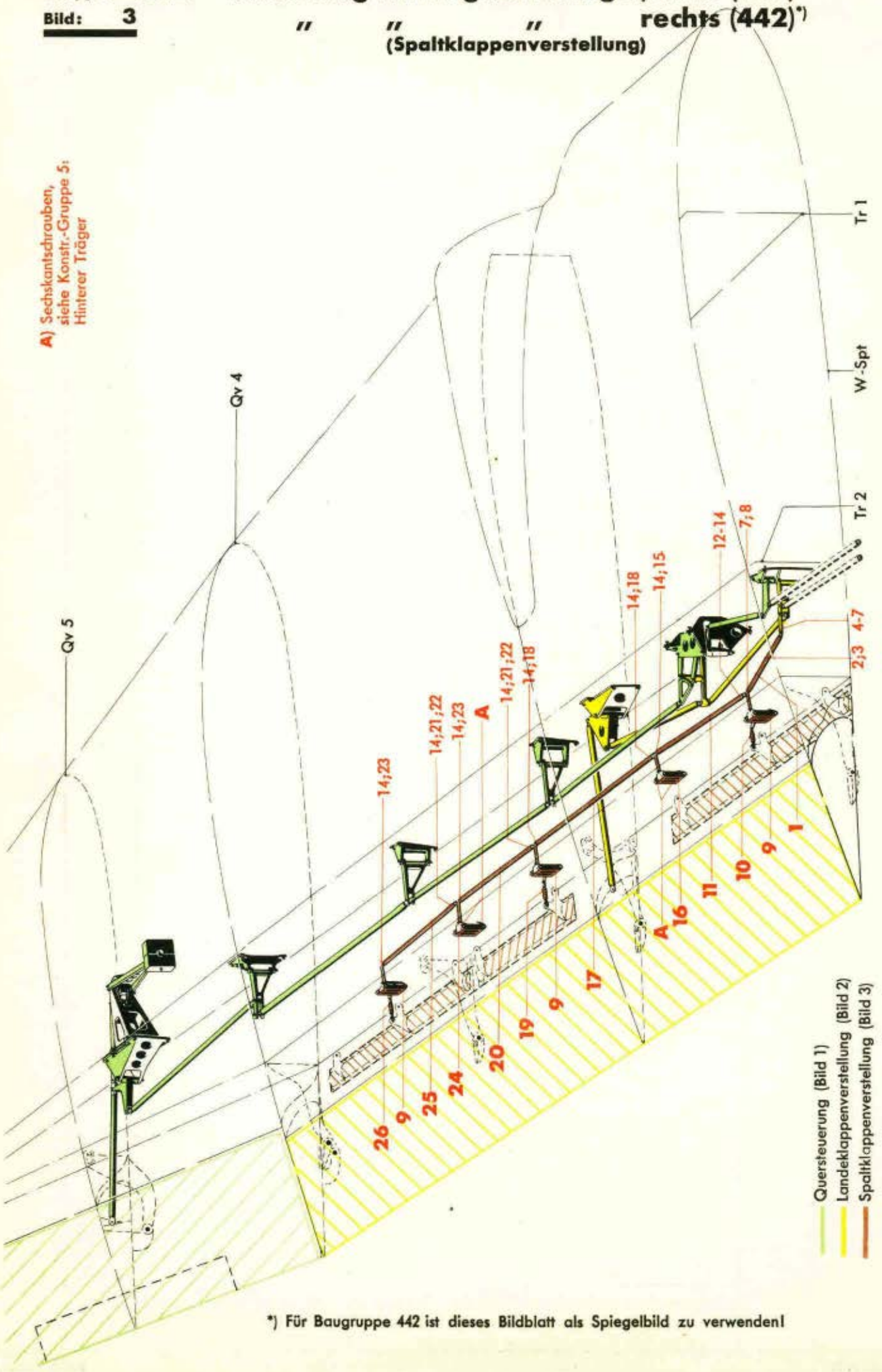

*) Für Baugruppe 442 ist dieses Bildblatt als Spiegelbild zu verwenden!

Werk-stoff	Stück	Benennung	Ersatzteil-Nr.	Bild: 3 Orts-Nr.	Bem.
		Dig. Copyright Luftfahrt-Archiv Hafner			
	1	**Federnde Stoßstange 361 lang, verstellbar, (Rohr 30x1), links bzw. rechts, vollst.**	**88.432-27**	**1**	
		einschließlich Orts-Nr. 2-8			
	1	Rohr 15 x 1 (innen) mit Endstück und Gewindebuchse M 8, vernietet	88.432-2706/..	2	
	1	Druckfeder	88.432-2704	3	
	1	Endstück	88.432-2702	4	
	1	Drahtöse	88.432-2707	5	
	1	Gabelschraube	M 8 Ju N 87609	6	
	2	Linsenbolzen 5 ø	18 Ju N 14160	7	
	1	Gabelkopf	88.432-2701	8	
	3	**Lagerung mit Hebelwelle, links, vollst.**	**88.432-28**	**9**	
		Lagerung mit Hebelwelle, links, vollst. (Behelf)	**88.432-84**		
	3	**Lagerung mit Hebelwelle, rechts, vollst.**	**88.442-28**		
		Lagerung mit Hebelwelle, rechts, vollst. (Behelf)	**88.442-84**		
		(Aufteilung siehe Bild 5, Orts-Nr. 67)			
	1	**Stoßstange 99 lang, verstellbar, links bzw. rechts, vollst.**	**88.432-92**	**10**	
		(Aufteilung siehe Bild 5, Orts-Nr. 79)			
	1	**Stoßstange 725 lang, verstellbar (Rohr 20x1), links bzw. rechts, vollst.**	**88.432-90**	**11**	
		einschließlich Orts-Nr. 12-15			
	1	Gewindestück M 8	88.421-3201	12	
	1	Gabelschraube	M 8 Ju N 87609	13	
	2	Linsenbolzen 5 ø f 8 x 19 lang, nicht abgesetzt	88.403-163.05	14	
	1	Gabelkopf	88.432-9001	15	
	1	**Lagerung mit Pendelhebel, links bzw. rechts, vollst.**	**88.432-29**	**16**	
		Lagerung mit Pendelhebel, links bzw. rechts, vollst. (Behelf)	**88.432-85**		
		(Aufteilung siehe Bild 5, Orts-Nr. 87)			
	1	**Stoßstange 1079 lang, fest (Rohr 25x1), links bzw. rechts, vollst.**	**88.432-41**	**17**	
		einschließlich Orts-Nr. 14 und 18			
	2	Gabelkopf	88.432-4101	18	

Unbefugte Verwendung ist strafbar und macht schadenersatzpflichtig

Steuerung im Tragwerk-Flügel, links (432)
" " " rechts (442)*)
(Spaltklappenverstellung)

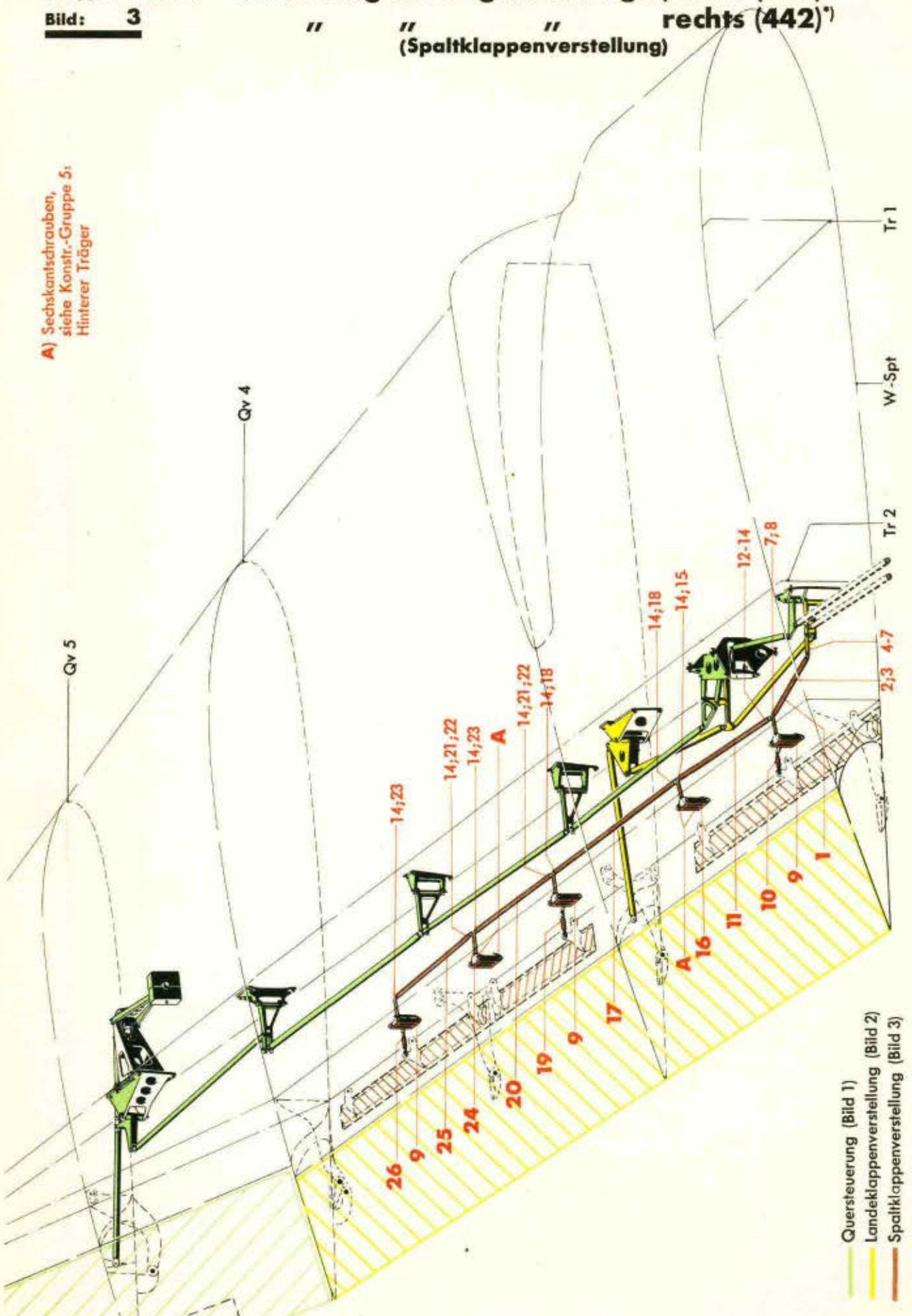

*) Für Baugruppe 442 ist dieses Bildblatt als Spiegelbild zu verwenden!

Werk-stoff	Stück	Benennung	Ersatzteil-Nr.	Bild: 3 Orts-Nr.	Bem.
	1	**Stoßstange 110 lang, verstellbar, links bzw. rechts, vollst.** (Aufteilung siehe Bild 5, Orts-Nr. 83)	**88.432-93**	**19**	
	1	**Stoßstange 720 lang, verstellbar, (Rohr 15 x 1), links bzw. rechts, vollst.** einschließlich Orts-Nr. 14 und 21-23	**88.432-87**	**20**	
	1	Gewindestück } M 8	88.432-8702	21	
	1	Gabelschraube } M 8	88.403-127.03	22	
	1	Gabelkopf	88.432-8701	23	
	1	**Lagerung mit Pendelhebel, links bzw. rechts, vollst.**	**88.432-26**	**24**	
		Lagerung mit Pendelhebel, links bzw. rechts, vollst. (Behelf) (Aufteilung siehe Bild 5, Orts-Nr. 98)	**88.432-86**		
	1	**Stoßstange 765 lang, verstellbar (Rohr 15 x 1), links bzw. rechts, vollst.** einschließlich Orts-Nr. 14 und 21-23	**88.432-88**	**25**	
	1	**Stoßstange 128 lang, verstellbar, links bzw. rechts vollst.** (Aufteilung siehe Bild 5, Orts-Nr. 85)	**88.432-94**	**26**	

Unbefugte Verwendung ist strafbar und macht schadenersatzpflichtig

Steuerung im Tragwerk-Flügel, links (432)
" " " rechts (442)*)
(Steuerungsteile)

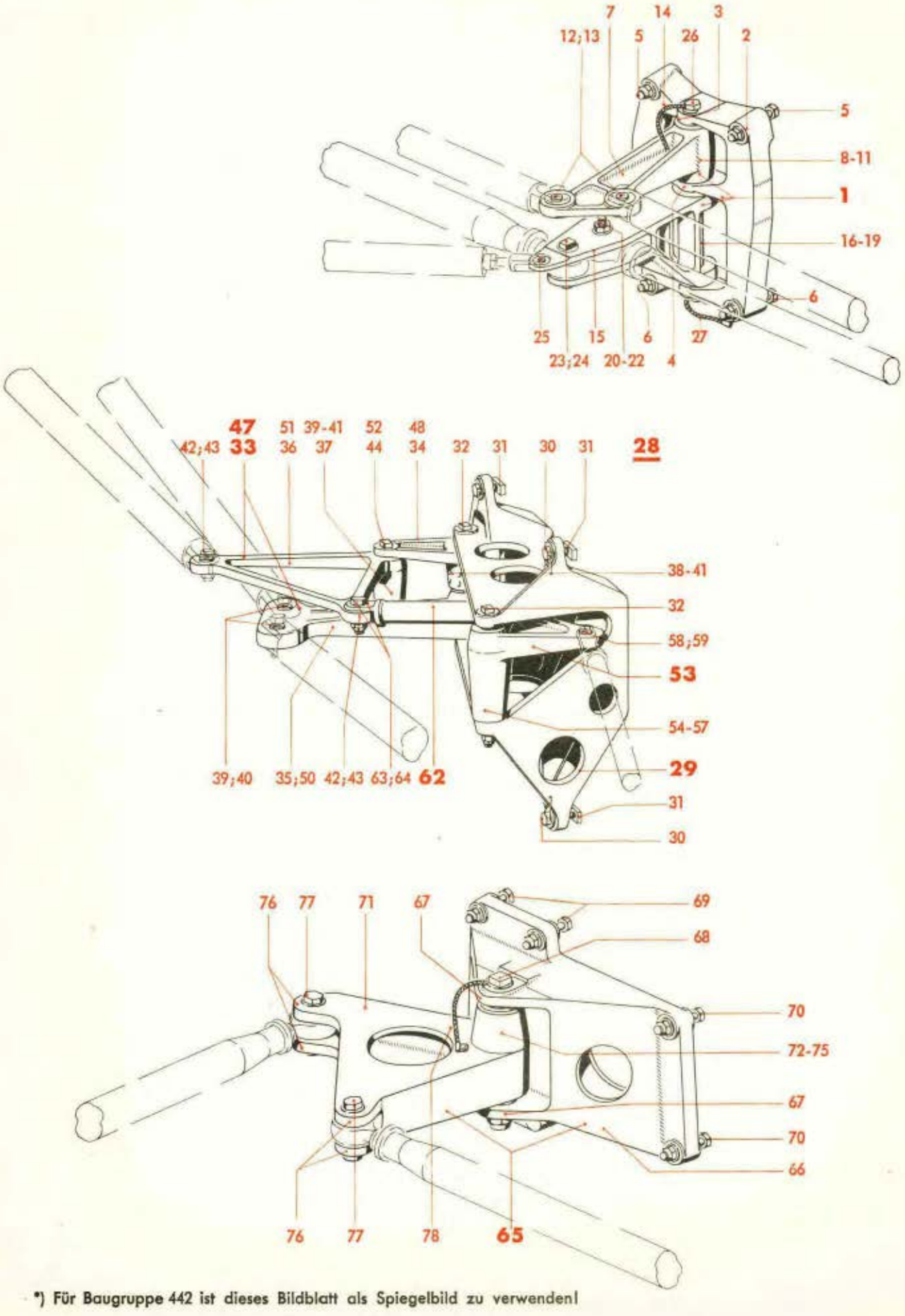

*) Für Baugruppe 442 ist dieses Bildblatt als Spiegelbild zu verwenden!

Werk-stoff	Stück	Benennung	Ersatzteil-Nr.	Bild: 4 Orts-Nr.	Bem.
		Aufteilung für:			
		Lagerung mit Pendelhebel, links, vollst.	**88.432-01**	**1**	vgl. Bild 1 Orts-Nr. 2
		Lagerung mit Pendelhebel, rechts, vollst.	**88.442-01**		
		einschließlich Orts-Nr. 2-27			
	1	Lagerbock, links	88.432-0101	2	
	1	„ rechts	88.442-0101		
	1	Abstandsbuchse	8 x 12,3 Ju N 17003	3	
	1	„	8 x 10,3 Ju N 17003	4	
	2	Sechskantbolzen 6 ø, nicht abgesetzt	50 Ju N 113834	5	
	2	Sechskantbolzen 6 ø, nicht abgesetzt	58 Ju N 113834	6	
	1	Pendelhebel, links	88.432-0103	7	
		„ „ (Behelf)	88.432-0132		
	1	„ rechts	88.442-0103		
		„ „ (Behelf)	88.442-0132		
	1	Abstandsbuchse	12,2 x 29 Ju N 17009	8	
	2	Pendelkugellager mit breitem Innenring	18 C 8 DIN L 89	9	
	2	Abschlußdeckel 26,2 ø	88.403-3603	10	
	1	Gewindering M 28 x 1	88.403-3604	11	
	2	Pendelkugellager mit breitem Innenring	14 C 6 DIN L 89	12	
	2	Gewindering M 24 x 1	88.403-3605	13	
	1	Abbinder	B 8 x 75 Ju N 26001	14	
	1	Pendelhebel	88.432-0102	15	
		„ (Behelf)	88.432-0130		
	1	Abstandsbuchse	12,2 x 69 Ju N 17009	16	
	2	Pendelkugellager mit breitem Innenring	18 C 8 DIN L 89	17	
	1	Abschlußdeckel 26,2 ø	88.403-3603	18	
	1	Gewindering M 28 x 1	88.403-3604	19	
	2	Buchse mit Bund	10 x 7 Ju N 17001	20	
	1	Zweikantbolzen 10 ø f 8 x 42 lang, abgesetzt	88.432-0104	21	
	1	Druckschmierkopf	A 10 DIN Kr 1411	22	
	2	Buchse mit Bund	8 x 7 Ju N 17001	23	
	1	Vierkantbolzen, nicht abgesetzt	8 x 42 Ju N 14158	24	
	1	Kugellager, ballig, mit Einstellring	R 5-17 DIN L 89	25	
	1	Sechskantbolzen 8 ø, nicht abgesetzt	204 Ju N 113835	26	
	1	Abbinder	B 6 x 150 Ju N 26001	27	
		Aufteilung für:			
		Hebelaggregat, links, vollst.	**88.432-Z 01**	**28**	vgl. Bild 1 Orts-Nr. 10
		„ rechts, „	**88.442-Z 01**		
		bestehend aus Orts-Nr. 29-64			

Unbefugte Verwendung ist strafbar und macht schadenersatzpflichtig

Steuerung im Tragwerk-Flügel, links (432)
" " " rechts (442)*)
(Steuerungsteile)

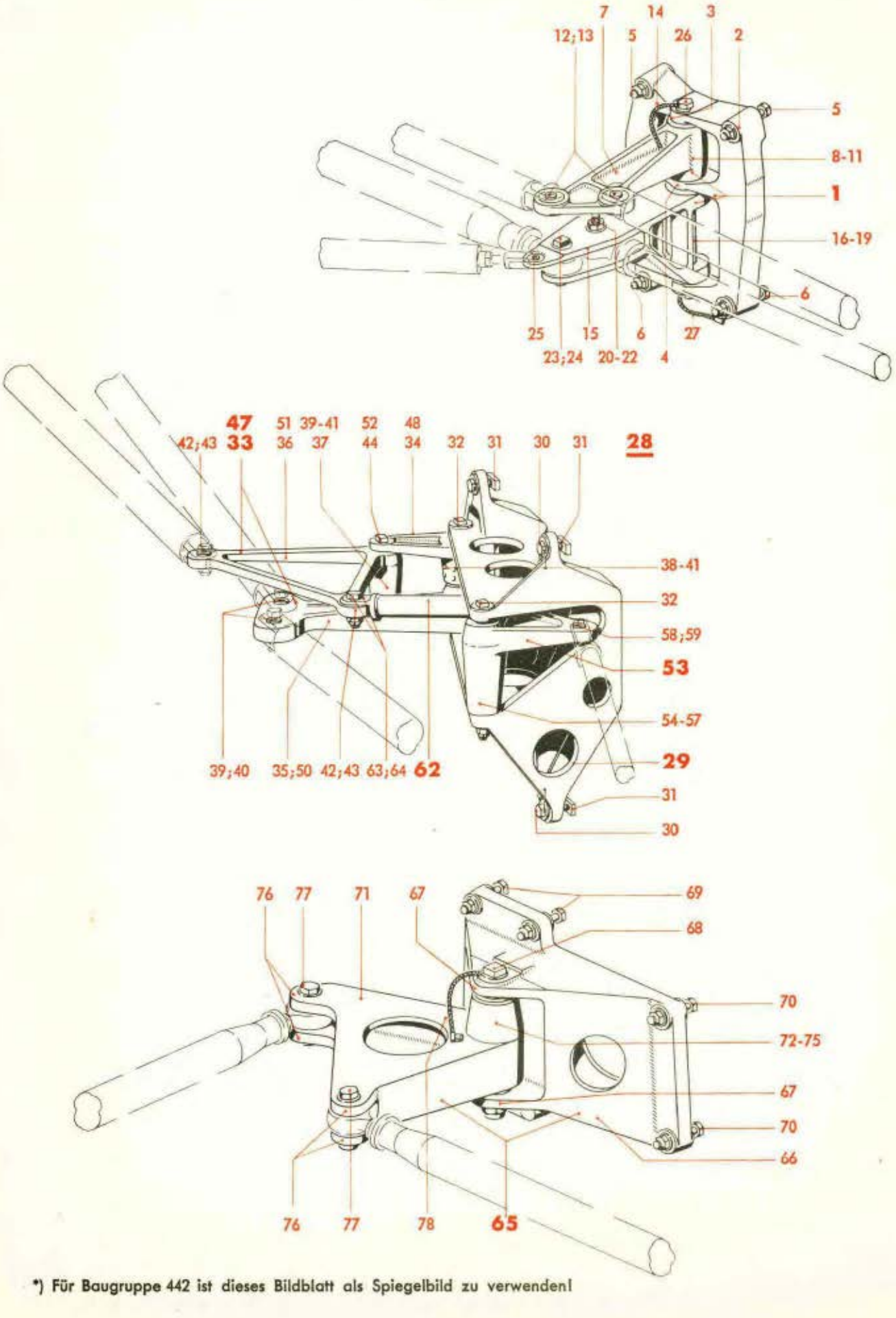

*) Für Baugruppe 442 ist dieses Bildblatt als Spiegelbild zu verwenden!

Werk-stoff	Stück	Benennung	Ersatzteil-Nr.	Bild: 4 Orts-Nr.	Bem.
	1	**Lagerung, links, vollst.**	**88.432-05**	**29**	
	1	**„ rechts, „**	**88.442-05**		
		einschließlich Orts-Nr. 30-32			
	4	Sechskantbolzen 6 ø, nicht abgesetzt	26 Ju N 113834	30	
	4	Mutter M 6	88.432-0503	31	
	2	Vierkantbolzen, nicht abgesetzt	8 x 136 Ju N 14158	32	
	1	**Hebelwelle, links, vollst.**	**88.432-06**	**33**	
	1	**„ rechts, „**	**88.442-06**		
		(Behelf siehe Orts-Nr. 47)			
		einschließlich Orts-Nr. 34-44			
	1	Hebel	88.432-0603	34	
	1	Pendelhebel, links	88.432-0601	35	
	1	„ rechts	88.442-0601		
	1	Winkelhebel, links	88.432-0602	36	
	1	„ rechts	88.442-0602		
	1	Abstandsbuchse	12,2 x 34 Ju N 17009	37	
	1	„	12,2 x 69 Ju N 17009	38	
	6	Pendelkugellager mit breitem Innenring	18 C 8 DIN L 89	39	
	4	Gewindering M 28 x 1	88.403-3604	40	
	2	Abschlußdeckel 26,2 ø	88.403-3603	41	
	2	Pendelkugellager mit breitem Innenring	14 C 6 DIN L 89	42	
	2	Gewindering M 24 x 1	88.403-3605	43	
	1	Vierkantbolzen, nicht abgesetzt	8 x 92 Ju N 14158	44	
		Hebelwelle, links, vollst.	**88.432-83**	**47**	
		„ rechts, „	**88.442-83**		
		(Behelf für Orts-Nr. 33)			
		einschließlich Orts-Nr. 37-44 und 48-52			
	1	Hebel	88.432-8305	48	
	1	Nabe vernietet	88.432-8304	(49)	
	1	Pendelhebel, links	88.432-8301	50	
	1	„ rechts	88.442-8301		
	1	Winkelhebel, links mit Nabe und Flansch vernietet	88.432-8302/..	51	
	1	„ rechts	88.442-8302/..		
	1	Vierkantbolzen, nicht abgesetzt	8 x 96 Ju N 14158	52	
	1	**Winkelhebel, links bzw. rechts, vollst.**	**88.432-07**	**53**	
		Winkelhebel, links bzw. rechts, vollst. (Behelf)	**88.432-82**		
		einschließlich Orts-Nr. 54-59			
	1	Abstandsbuchse	12,2 x 69 Ju N 17009	54	
	2	Pendelkugellager mit breitem Innenring	18 C 8 DIN L 89	55	
	1	Gewindering M 28 x 1	88.403-3604	56	
	1	Abschlußdeckel 26,2 ø	88.403-3603	57	

Unbefugte Verwendung ist strafbar und macht schadenersatzpflichtig

JFM-FTVDru
040741
GeSbKü

Steuerung im Tragwerk-Flügel, links (432) rechts (442)*)

" " "

(Steuerungsteile)

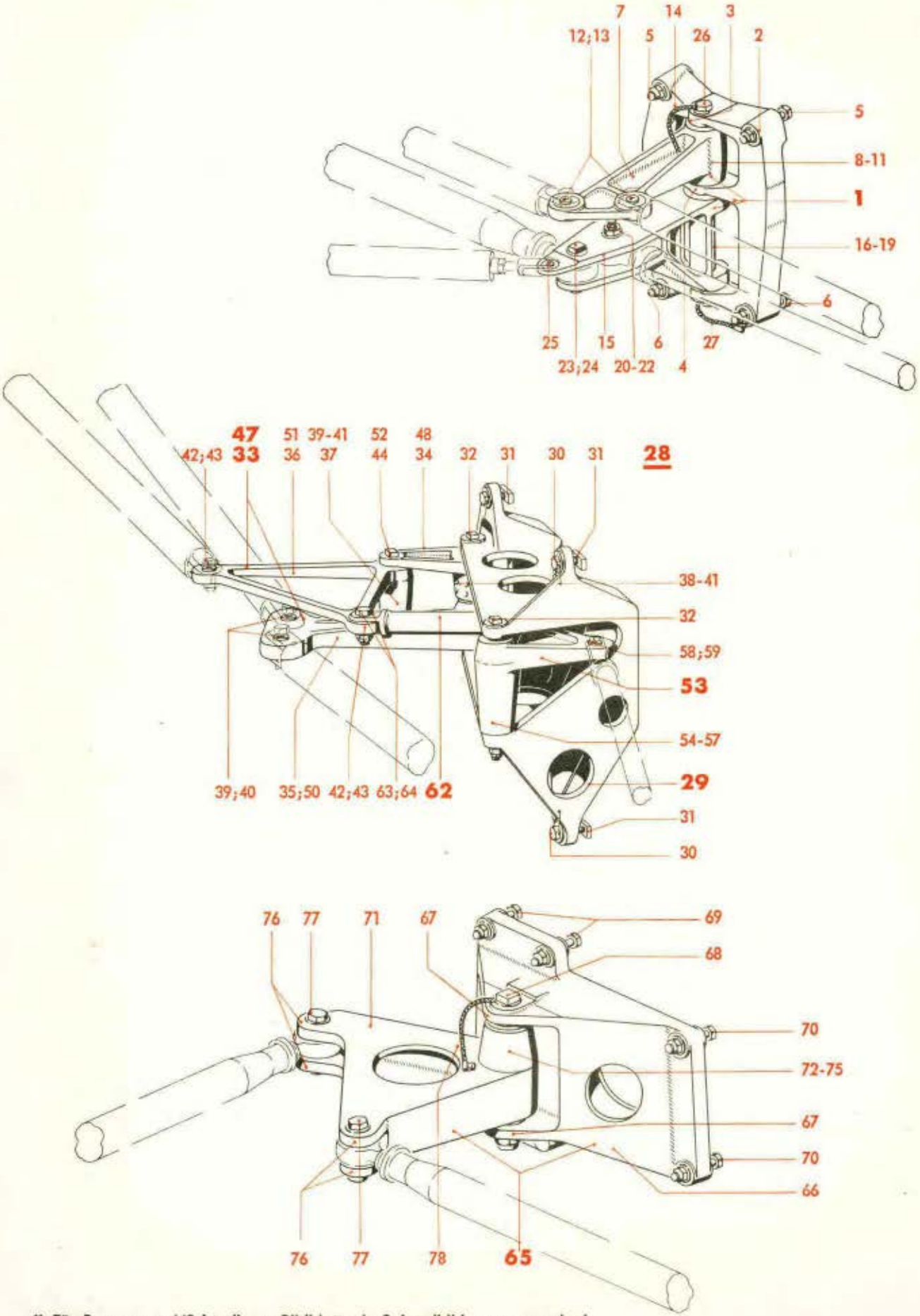

*) Für Baugruppe 442 ist dieses Bildblatt als Spiegelbild zu verwenden!

Werk-stoff	Stück	Benennung	Ersatzteil-Nr.	Bild: 4 Orts-Nr.	Bem.
	2	Pendelkugellager mit breitem Innenring	14 C 6 DIN L 89	58	
	2	Gewindering M 24 x 1	88.403-3605	59	
	1	**Stoßtange 160 lang, fest (Rohr 20 x 1), links bzw. rechts, vollst.** einschließlich Orts-Nr. 63 und 64	**88.432-08**	**62**	
	2	Gabelkopf	Ju N 111903	63	
	2	Sechskantbolzen 6 ø, nicht abgesetzt	28 Ju N 113834	64	
		Aufteilung für:			
		Lagerung mit Winkelhebel, links, vollst.	**88.432-10**	**65**	vgl. Bild 2 Orts-Nr. 11
		Lagerung mit Winkelhebel, rechts, vollst.	**88.442-10**		
		einschließlich Orts-Nr. 66-78			
	1	Lagerbock, links	88.432-1001	66	
	1	„ rechts	88.442-1001		
	4	Buchse mit Bund	12 x 9 Ju N 17001	67	
	1	Vierkantbolzen, nicht abgesetzt	12 x 152 Ju N 14158	68	
	4	Sechskantbolzen 6 ø, nicht abgesetzt	50 Ju N 113834	69	
	2	Sechskantschraube	M 8 x 48 DIN 931[1]	70	
	1	Winkelhebel, links	88.432-1002	71	
	1	„ rechts	88.442-1002		
	1	Abstandsbuchse	18,9 x 58 Ju N 17009	72	
	2	Pendelkugellager mit breitem Innenring	24 C 12 DIN L 89	73	
	1	Gewindering	B 27 M 35x1,5 Ju N 17011	74	
	1	Abschlußdeckel 32 ø	88.432-1003	75	
	4	Buchse mit Bund	8 x 13 Ju N 17001	76	
	2	Vierkantbolzen, nicht abgesetzt	8 x 54 Ju N 14158	77	
	1	Abbinder	B 12 x 150 Ju N 26001	78	

[1]) Aus Flußstahl (bei Bestellung angeben)

Unbefugte Verwendung ist strafbar und macht schadenersatzpflichtig

Steuerung im Tragwerk-Flügel, links (432) " " " rechts (442)*)

(Steuerungsteile)

A) Sechskantschrauben, siehe Konstr.-Gruppe 5: Hinterer Träger

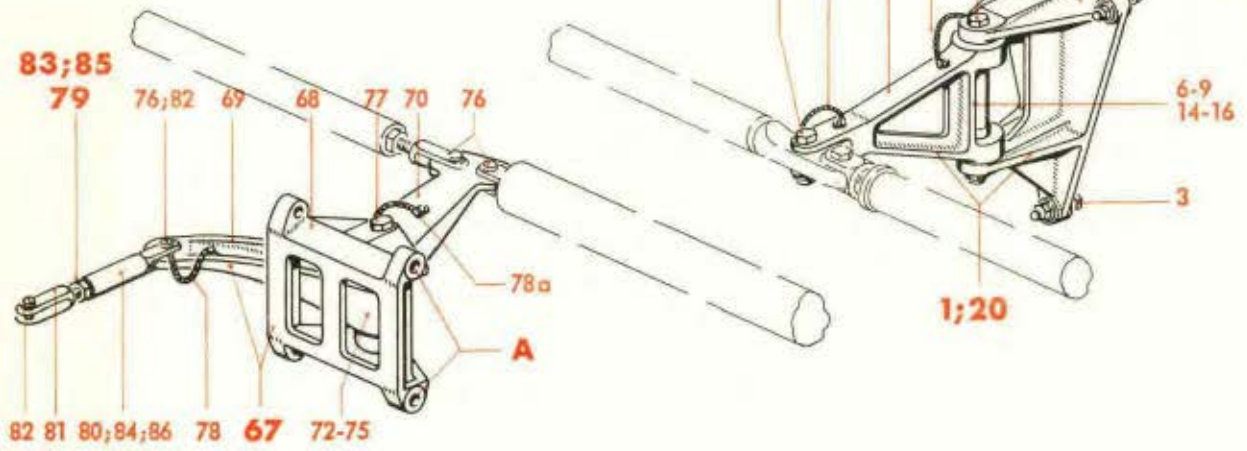

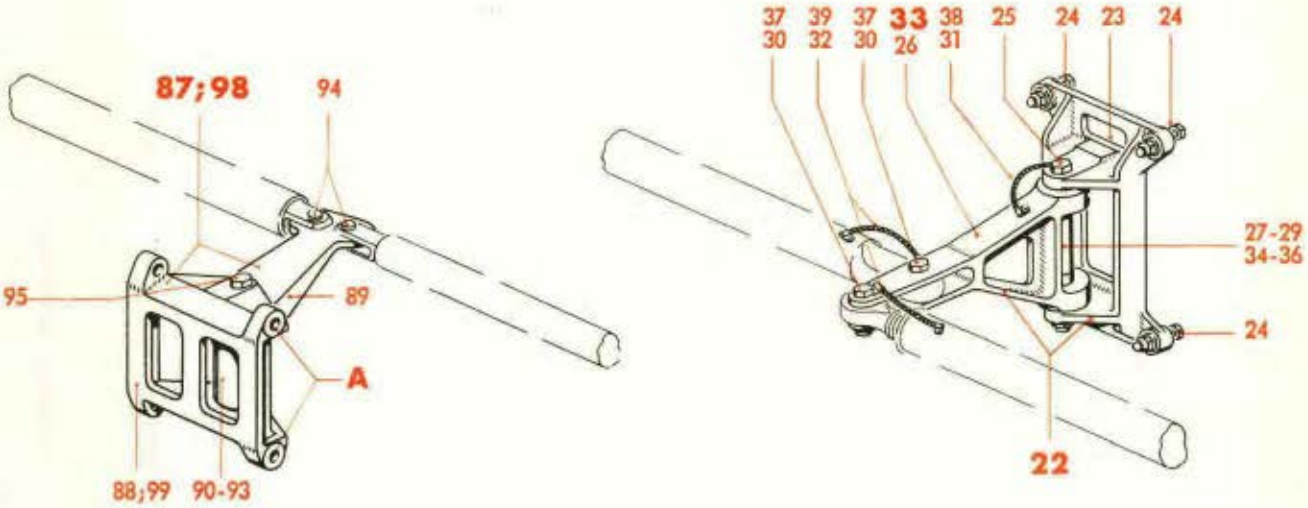

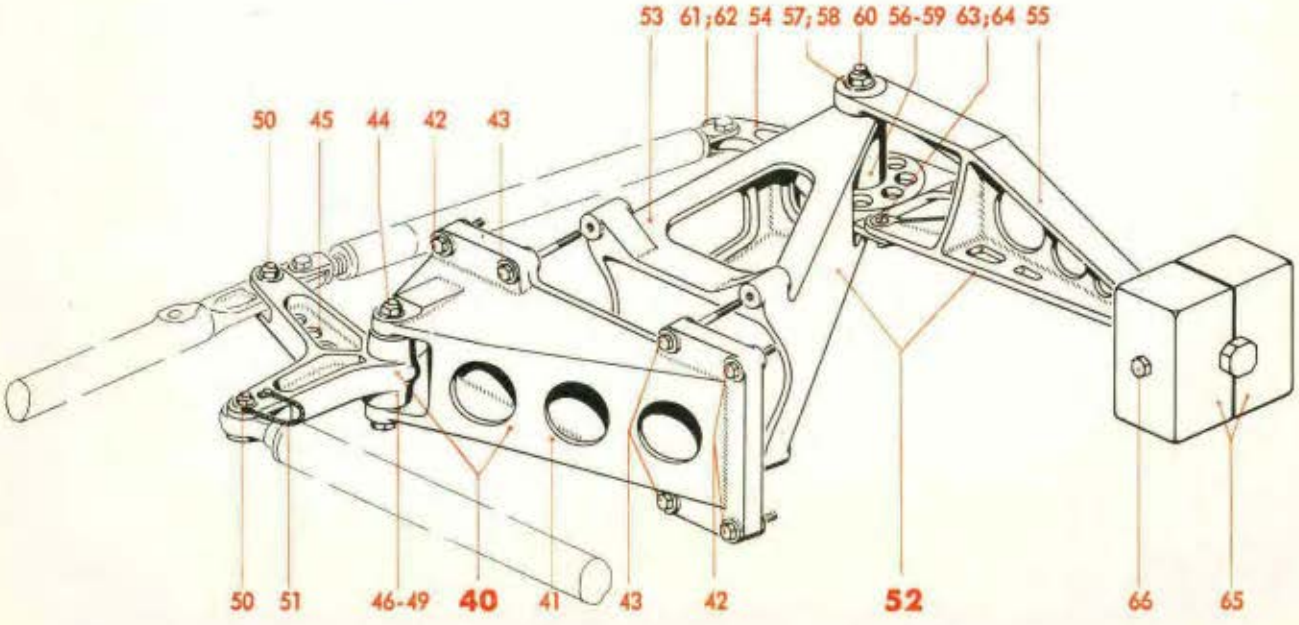

*) Für Baugruppe 442 ist dieses Bildblatt als Spiegelbild zu verwenden!

JFM-FTVDru
140741
VöGeSb

Werk-stoff	Stück	Benennung	Ersatzteil-Nr.	Bild: 5 Orts-Nr.	Bem.
		Aufteilung für:			
		Lagerung mit Pendelhebel, links bzw. rechts, vollst.	**88.432-11**	**1**	vgl. Bild 1 Orts-Nr. 18
		einschließlich Orts-Nr. 2-12			
	1	Lagerbock	88.432-1101	2	
	3	Sechskantschraube	M 6 x 32 DIN Kr 551	3	
	1	Sechskantbolzen 8 ø, nicht abgesetzt	130 Ju N 113835	4	
	1	Pendelhebel (Preßteil)	88.432-1102	5	
	1	Abstandsbuchse	12,2 x 69 Ju N 17009	6	
	2	Pendelkugellager mit breitem Innenring	18 C 8 DIN L 89	7	
	1	Gewindering M 28 x 1	Ju N 11793	8	
	2	Abschlußdeckel 26,2 ø	88.403-3603	9	
	1	Sechskantbolzen 6 ø, nicht abgesetzt	34 Ju N 113834	10	
	1	Abbinder	B 8 x 75 Ju N 26001	11	
	1	"	B 6 x 75 Ju N 26001	12	
		Pendelhebel (Gußteil), vollst.	**88.432-81**	**13**	
		(Behelf für Orts-Nr. 5-12) einschließlich Orts-Nr. 14-19			
	1	Abstandsbuchse	12,2 x 69 Ju N 17009	14	
	2	Pendelkugellager mit breitem Innenring	18 C 8 DIN L 89	15	
	1	Gewindering M 28 x 1	Ju N 11793	16	
	1	Sechskantbolzen 6 ø, nicht abgesetzt	38 Ju N 113834	17	
	1	Abbinder	B 8 x 100 Ju N 26001	18	
	1	"	B 6 x 75 Ju N 26001	19	
		Aufteilung für:			
		Lagerung mit Pendelhebel, links bzw. rechts, vollst.	**88.432-12**	**20**	vgl. Bild 1 Orts-Nr. 21
		einschließlich Orts-Nr. 3-19 und 21			
	1	Lagerbock	88.432-1201	21	
		Aufteilung für:			
		Lagerung mit Pendelhebel, links bzw. rechts, vollst.	**88.432-16**	**22**	vgl. Bild 1 Orts-Nr. 26
		einschließlich Orts-Nr. 23-32			
	1	Lagerbock	88.432-1601	23	
	4	Sechskantschraube	M 6 x 30 DIN Kr 551	24	
	1	Sechskantbolzen 8 ø, nicht abgesetzt	130 Ju N 113835	25	
	1	Pendelhebel (Preßteil)	88.432-1602	26	
	1	Abstandsbuchse	12,2 x 69 Ju N 17009	27	
	2	Pendelkugellager mit breitem Innenring	18 C 8 DIN L 89	28	
	1	Gewindering M 28 x 1	Ju N 11793	29	
	2	Sechskantbolzen 6 ø, nicht abgesetzt	36 Ju N 113834	30	
	1	Abbinder	B 8 x 75 Ju N 26001	31	
	2	"	B 6 x 75 Ju N 26001	32	

Behelf siehe Orts-Nr. 13

Unbefugte Verwendung ist strafbar und macht schadenersatzpflichtig

Steuerung im Tragwerk-Flügel, links (432) " " " rechts (442)*)
(Steuerungsteile)

A) Sechskantschrauben, siehe Konstr.-Gruppe 5: Hinterer Träger

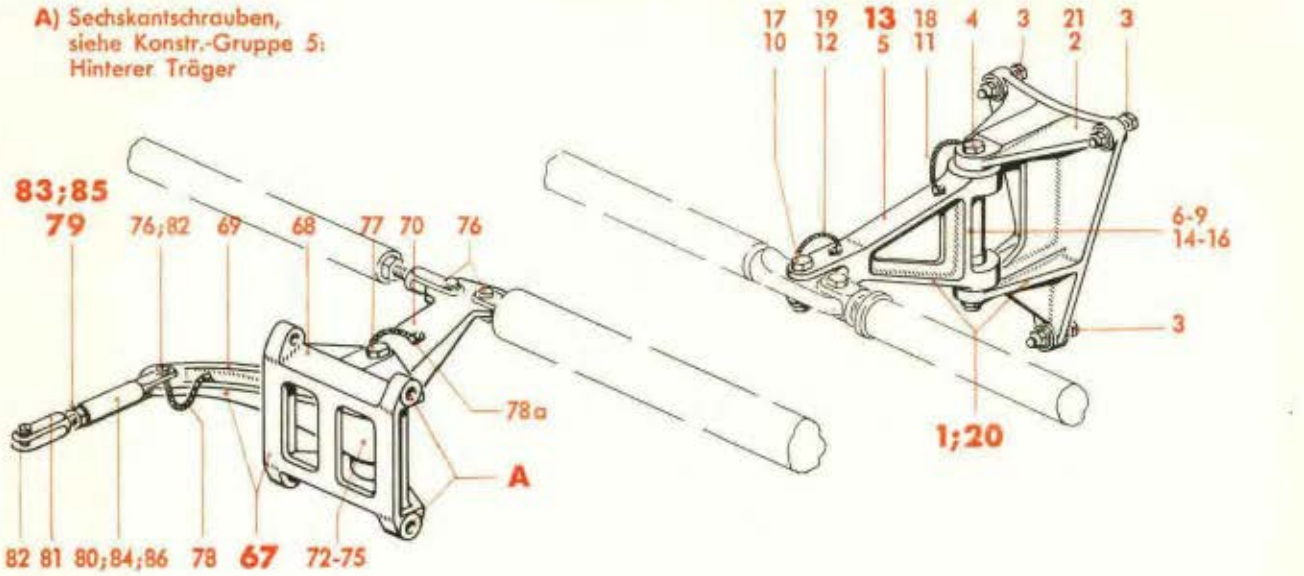

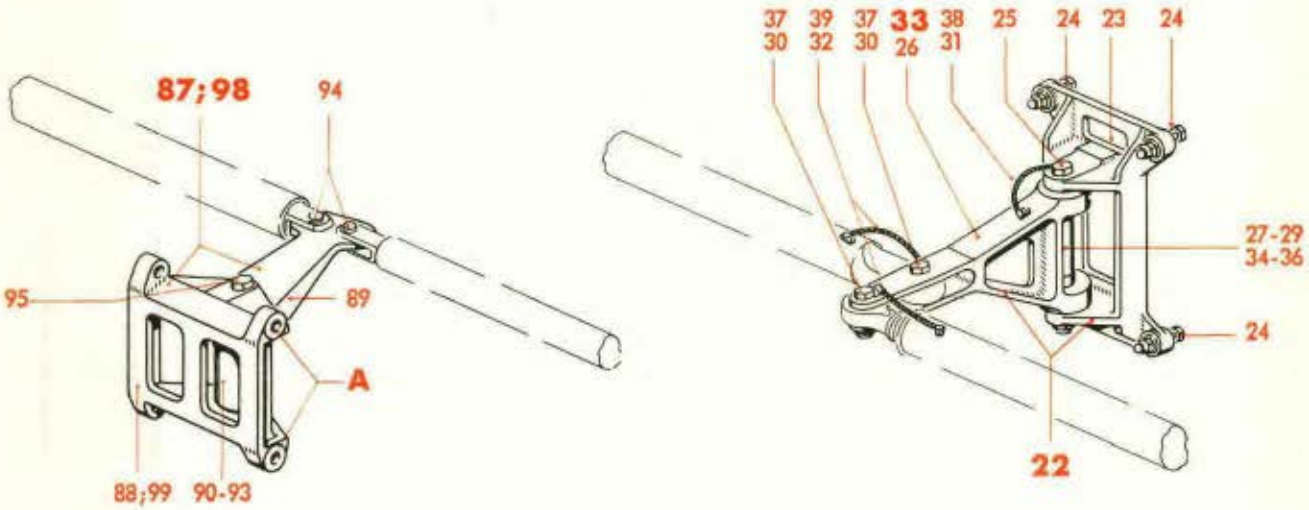

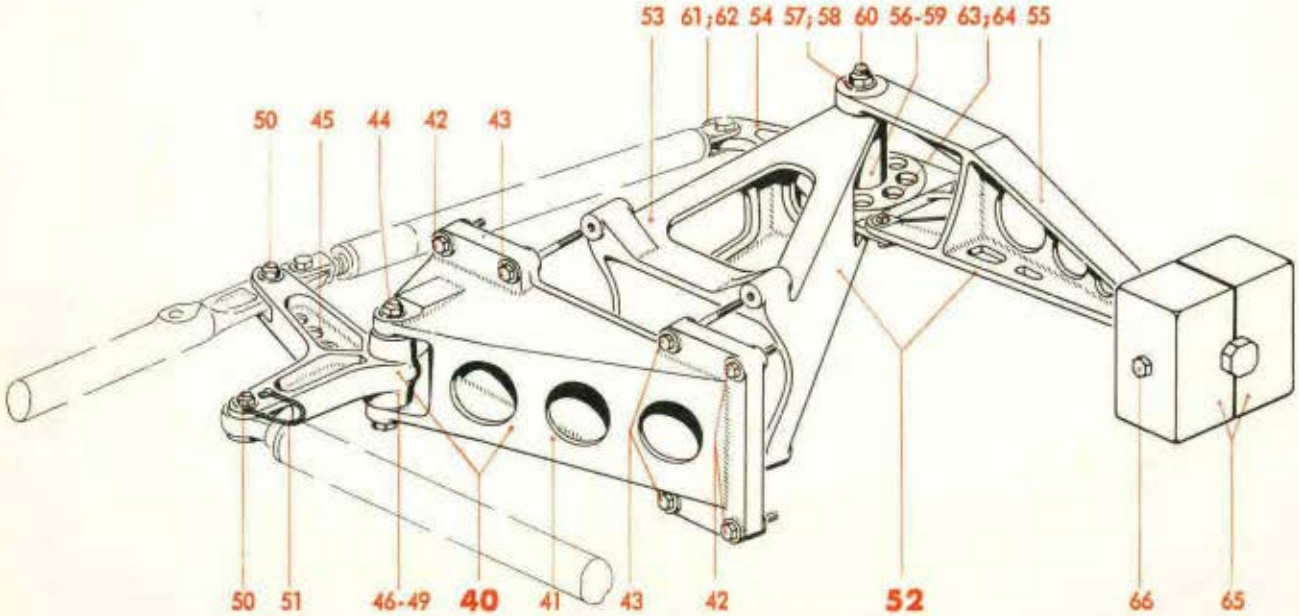

*) Für Baugruppe 442 ist dieses Bildblatt als Spiegelbild zu verwenden!

JFM-FTVDru
140741
VöGeSb

Werk-stoff	Stück	Benennung	Ersatzteil-Nr.	Bild: 5 Orts-Nr.	Bem.
		Pendelhebel (Gußteil), vollst.	**88.432-80**	**33**	
		(Behelf für Orts-Nr. 26-32) einschließlich Orts-Nr. 34-39			
	1	Abstandsbuchse	12,2 x 69 Ju N 17009	34	
	2	Pendelkugellager mit breitem Innenring	18 C 8 DIN L 89	35	
	1	Gewindering M 28 x 1	Ju N 11793	36	
	2	Sechskantbolzen 6 ø, nicht abgesetzt	38 Ju N 113834	37	
	1	Abbinder	B 8 x 100 Ju N 26001	38	
	2	„	B 6 x 75 Ju N 26001	39	
		Aufteilung für:			
		Lagerung mit Winkelhebel, links, vollst.	**88.432-17**	**40**	vgl. Bild 1 Orts-Nr. 34
		Lagerung mit Winkelhebel, rechts, vollst.	**88.442-17**		
		einschließlich Orts-Nr. 41-51			
	1	Lagerbock, links	88.432-1701	41	
	1	„ rechts	88.442-1701		
	4	Sechskantbolzen 6 ø, nicht abgesetzt	38 Ju N 113834	42	
	4	„ 6 ø, „ „	68 Ju N 113834	43	
	1	„ 8 ø, „ „	94 Ju N 113835	44	
	1	Winkelhebel	88.432-1702	45	
		„ (Behelf)	88.432-17 H 01		
	1	Abstandsbuchse	12,2 x 29 Ju N 17009	46	
	2	Pendelkugellager mit breitem Innenring	18 C 8 DIN L 89	47	
	1	Gewindering M 28 x 1	88.403-3604	48	
	1	Abschlußdeckel 26,2 ø	88.403-3603	49	
	2	Sechskantbolzen 6 ø, nicht abgesetzt	32 Ju N 113834	50	
	1	Abbinder	B 6 x 150 Ju N 26001	51	
		Aufteilung für:			
		Querruderausgleich, links, vollst.	**88.432-22**	**52**	vgl. Bild 1 Orts-Nr. 35
		„ rechts, „	**88.442-22**		
		einschließlich Orts-Nr. 53-66			
	1	Lagerbock, links	88.432-2201	53	
	1	„ rechts	88.442-2201		
	1	Hebel, links	88.432-2205	54	
		„ „ (Behelf)	88.432-2250		
	1	„ rechts	88.442-2205		
		„ „ (Behelf)	88.442-2250		
	1	Pendelhebel	88.432-2208	55	
		„ (Behelf)	88.432-22 H 01		
	1	Abstandsbuchse	12,2 x 31 Ju N 17009	56	
	3	Pendelkugellager mit breitem Innenring	18 C 8 DIN L 89	57	
	2	Gewindering M 28 x 1	88.403-3604	58	
	1	Abschlußdeckel 26,2 ø	88.403-3603	59	

Unbefugte Verwendung ist strafbar und macht schadenersatzpflichtig

Steuerung im Tragwerk-Flügel, links (432)
" " " rechts (442)*)
(Steuerungsteile)

A) Sechskantschrauben, siehe Konstr.-Gruppe 5: Hinterer Träger

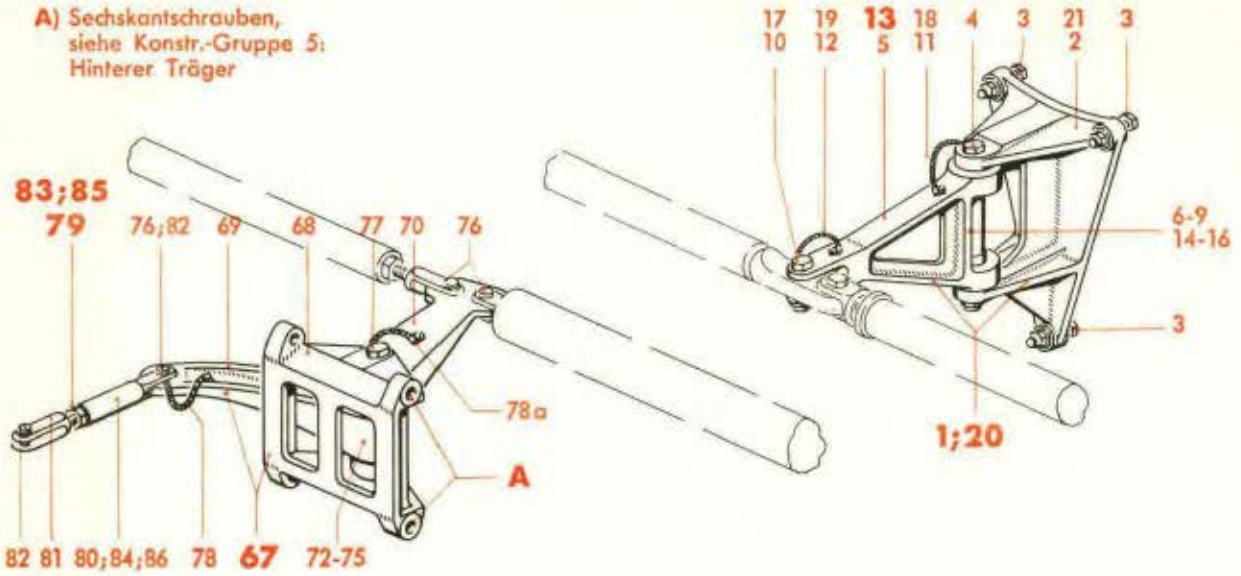

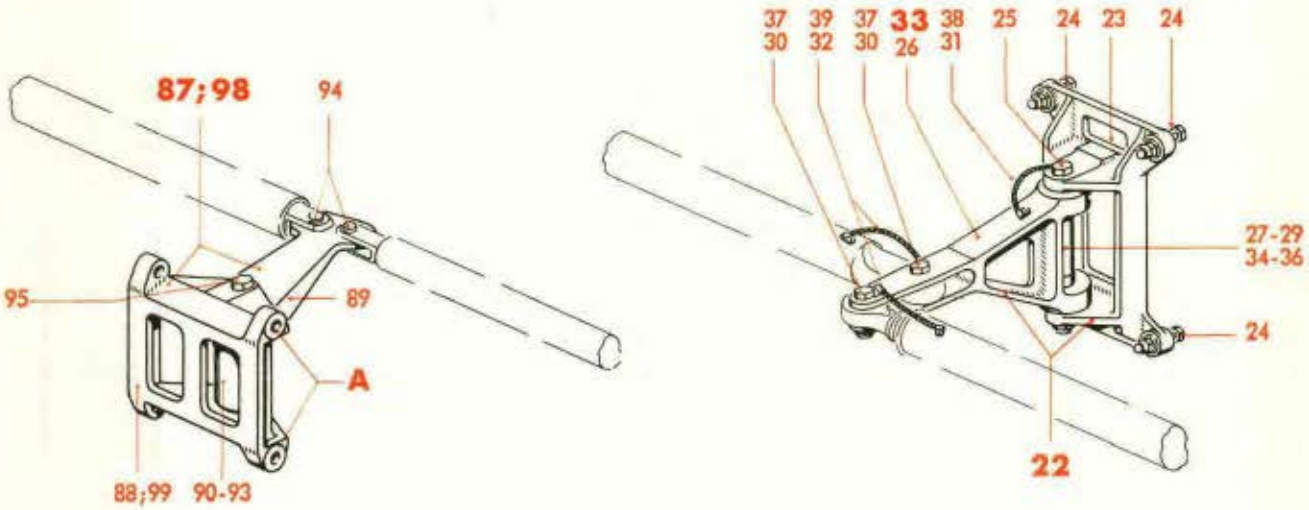

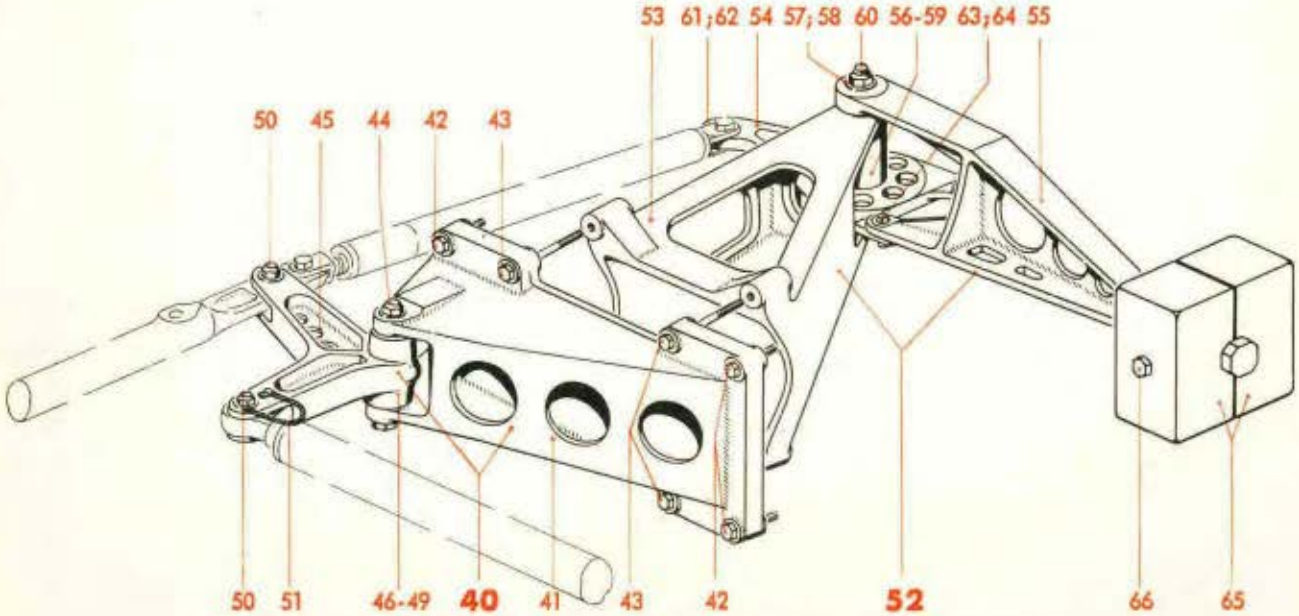

*) Für Baugruppe 442 ist dieses Bildblatt als Spiegelbild zu verwenden!

JFM-FTVDru
140741
VöGeSb

Werkstoff	Stück	Benennung	Ersatzteil-Nr.	Bild: 5 Orts-Nr.	Bem.
	1	Zweikantbolzen 8 ø, nicht abgesetzt	114 Ju N 114539	60	
	1	Pendelkugellager mit breitem Innenring	14 C 6 DIN L 89	61	
	1	Gewindering M 24 x 1	88.403-3605	62	
	2	Buchse	6 x 9 Ju N 17002.1	63	
	2	Linsenschraube	M 6 x 18 DIN 91[1]	64	
	2	Gewicht	88.432-2203	65	
	1	Sechskantschraube	M 8 x 125 DIN 931[1]	66	
		Aufteilung für:			
		Lagerung mit Hebelwelle, links, vollst.	**88.432-28**	**67**	vgl. Bild 3 Orts-Nr. 9
		Lagerung mit Hebelwelle, links, vollst. (Behelf)	**88.432-84**		
		Lagerung mit Hebelwelle, rechts, vollst.	**88.442-28**		
		Lagerung mit Hebelwelle, rechts, vollst. (Behelf)	**88.442-84**		
		einschließlich Orts-Nr. 68-78a			
	1	Lagerbock	88.432-2803	68	
	1	Hebel, links	88.432-2801	69	
		„ „ (Behelf)	88.432-8401		
	1	„ rechts	88.442-2801		
		„ „ (Behelf)	88.442-8401		
	1	Pendelhebel	88.432-2802	70	
		„ (Behelf)	88.432-8402		
	1	Nabe (nur bei Behelf)	88.432-8403	(71)	
	1	Abstandsbuchse	10,4 x 47 Ju N 17009	72	
	2	Pendelkugellager mit breitem Innenring	14 C 6 DIN L 89	73	
	1	Gewindering M 24 x 1	88.403-3605	74	
Fettgarleder	1	Scheibe 19/10,2 ø x 1,5 dick	88.432-2605	75	
	3	Kugellager, ballig, mit Einstellring	R 5-17 DIN L 89	76	
	1	Sechskantbolzen 6 ø, nicht abgesetzt	90 Ju N 113834	77	
	1	Abbindekabel mit 3 und 5 mm Anschlußbohrung	75 Ju N 118516	78	
	1	Abbinder	B 6 x 75 Ju N 26001	78a	
		Aufteilung für:			
		Stoßstange 99 lang, verstellbar, links bzw. rechts, vollst.	**88.432-92**	**79**	vgl. Bild 3 Orts-Nr. 10
		einschließlich Orts-Nr. 80-82			
	1	Gabelkopf 66 lang	88.432-9201	80	
	1	Gabelschraube	M 6 Ju N 87604	81	
	2	Linsenbolzen 5 ø f 8 x 19 lang, nicht abgesetzt	88.403-163.05	82	

[1]) Aus Flußstahl (bei Bestellung angeben)

Unbefugte Verwendung ist strafbar und macht schadenersatzpflichtig

JFM-FTVDru
090741
GeSbWk

Steuerung im Tragwerk-Flügel, links (432)
" " " rechts (442)*)
(Steuerungsteile)

A) Sechskantschrauben, siehe Konstr.-Gruppe 5: Hinterer Träger

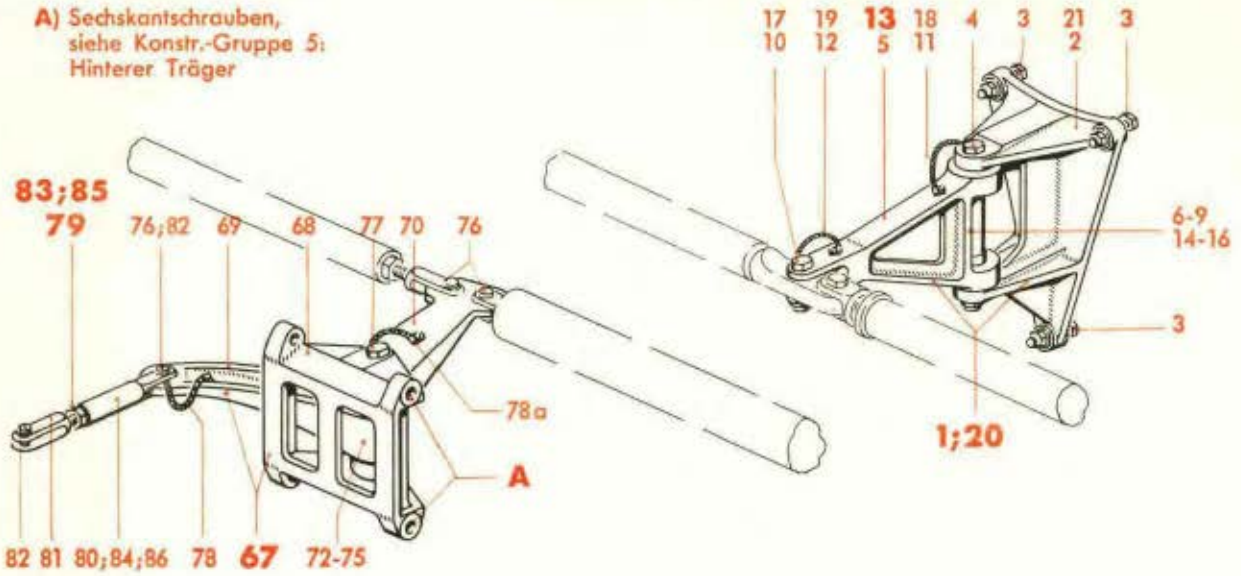

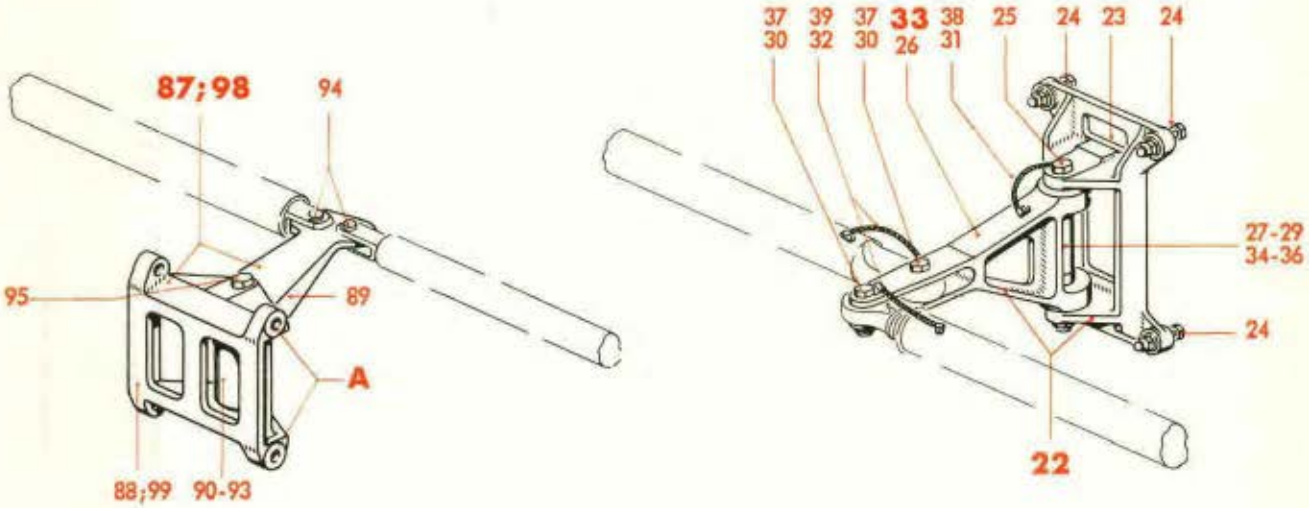

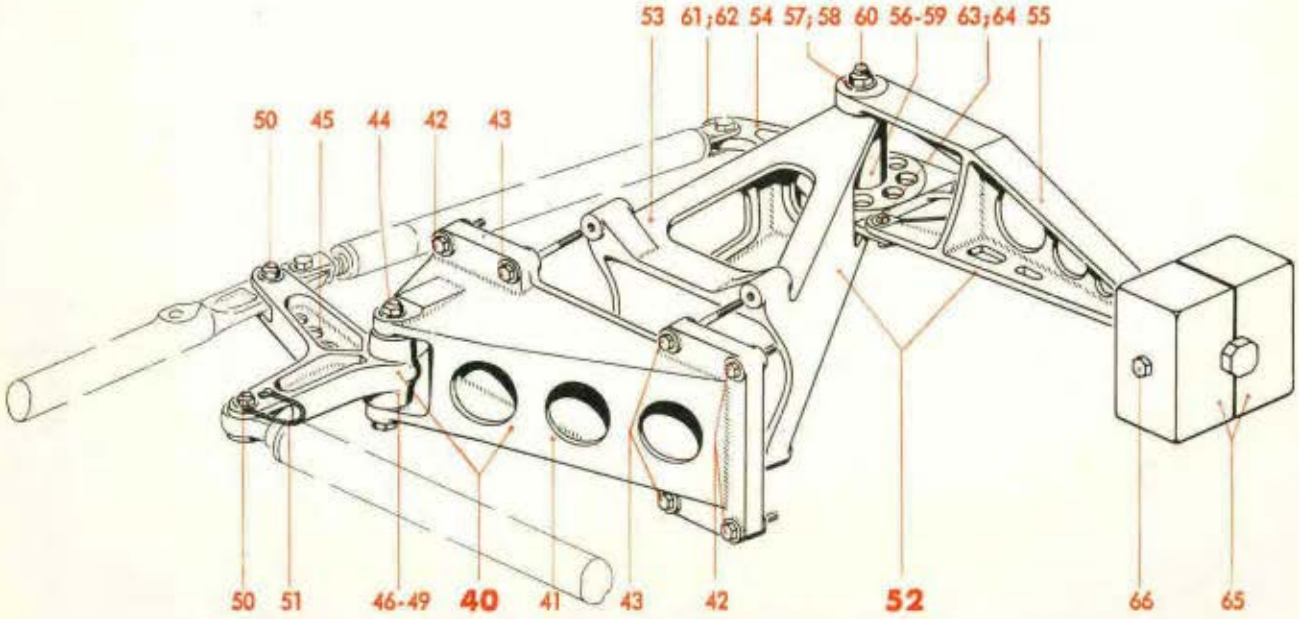

*) Für Baugruppe 442 ist dieses Bildblatt als Spiegelbild zu verwenden!

JFM-FTVDru
140741
VöGeSb

Werkstoff	Stück	Benennung	Ersatzteil-Nr.	Bild: 5 Orts-Nr.	Bem.
		Aufteilung für:			
		Stoßstange 110 lang, verstellbar, links bzw. rechts, vollst.	**88.432-93**	**83**	vgl. Bild 3 Orts-Nr. 19
		einschließlich Orts-Nr. 81, 82 und 84			
	1	Gabelkopf 77 lang	88.432-9301	84	
		Aufteilung für:			
		Stoßstange 128 lang, verstellbar, links bzw. rechts, vollst.	**88.432-94**	**85**	vgl. Bild 3 Orts-Nr. 26
		einschließlich Orts-Nr. 81, 82 und 86			
	1	Gabelkopf 95 lang	88.432-9401	86	
		Aufteilung für:			
		Lagerung mit Pendelhebel, links bzw. rechts, vollst.	**88.432-29**	**87**	vgl. Bild 3 Orts-Nr. 16
		Lagerung mit Pendelhebel, links bzw. rechts, vollst. (Behelf)	**88.432-85**		
		einschließlich Orts-Nr. 88-95			
	1	Lagerbock	88.432-2803	88	
	1	Pendelhebel	88.432-2802	89	
		„ (Behelf)	88.432-8402		
	1	Nabe (nur bei Behelf)	88.432-8403	(89a)	
	1	Abstandsbuchse	10,4 x 47 Ju N 17009	90	
	2	Pendelkugellager mit breitem Innenring	14 C 6 DIN L 89	91	
	1	Gewindering M 24 x 1	88.403-3605	92	
Fettgarleder	1	Scheibe 19/10,2 x 1,5 dick	88.432-2605	93	
	2	Kugellager, ballig, mit Einstellring	R 5-17 DIN L 89	94	
	1	Sechskantbolzen 6 ø, nicht abgesetzt	90 Ju N 113834	95	
		Aufteilung für:			
		Lagerung mit Pendelhebel, links bzw. rechts, vollst.	**88.432-26**	**98**	vgl. Bild 3 Orts-Nr. 24
		Lagerung mit Pendelhebel, links bzw. rechts, vollst. (Behelf)	**88.432-86**		
		einschließlich Orts-Nr. 89-95 und 99			
	1	Lagerbock	88.432-2601	99	

Unbefugte Verwendung ist strafbar und macht schadenersatzpflichtig

Steuerung im Tragwerk-Flügel, links (432)

(Querrudertrimmung, nur links)

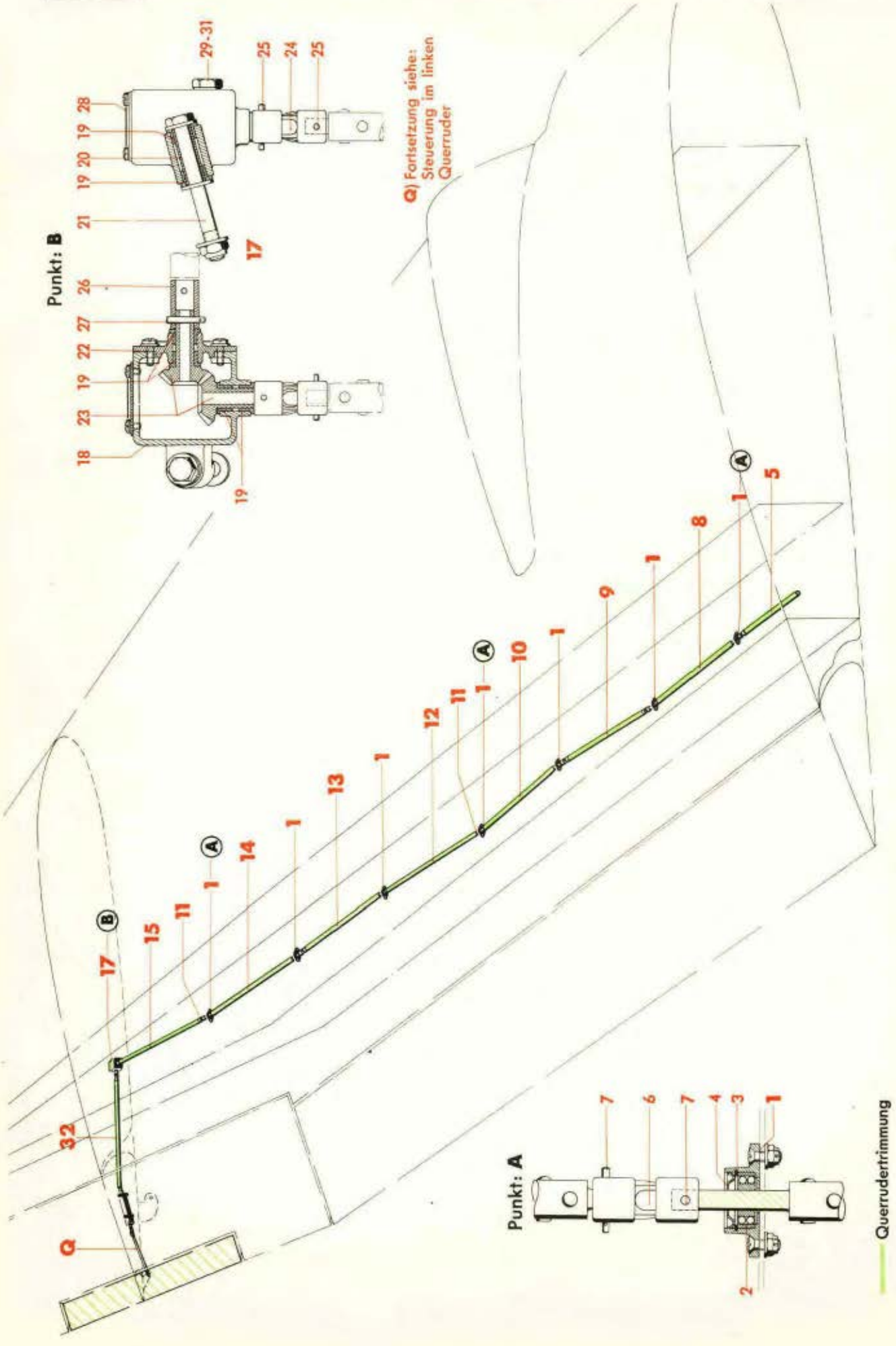

Werk-stoff	Stück	Benennung	Ersatzteil-Nr.	Bild: 6 Orts-Nr.	Bem.
	7	**Lager, vollst.**	**88.403-60**	**1**	
		einschließlich Orts-Nr. 2-4			
	1	Pendelkugellager 8 ø Bohrung	13303 DIN L 89	2	
	1	Sg-Ring	J 22 x 1 Lg N 15237	3	
	1	Abschlußdeckel 22,2 ø	88.403-5902	4	
	1	**Gelenkwelle 582 lang (Rohr 15 x 1), vollst.**	**88.432-52**	**5**	
		einschließlich Orts-Nr. 6 und 7			
	1	Kugelgelenk (Werner 02)	88.403-6332	6	
	2	Kegelstift	3 x 24 DIN 1	7	
	1	**Welle 780 lang (Rohr 15 x 1)**	**88.432-47**	**8**	
	1	**Gelenkwelle 835 lang (Rohr 15 x 1), vollst.**	**88.432-51**	**9**	
		einschließlich 2 Stück Orts-Nr. 6 und 4 Stück Orts-Nr. 7			
	1	**Welle 757,5 lang (Rohr 15 x 1)**	**88.432-48**	**10**	
	2	**Anschlußwelle, vollst.**	**88.432-55**	**11**	
		einschließlich Orts-Nr. 6 und 7			
	1	**Welle 767 lang (Rohr 15 x 1)**	**88.432-53**	**12**	
	1	**Gelenkwelle 795 lang (Rohr 15 x 1), vollst.**	**88.432-50**	**13**	
		einschließlich 2 Stück Orts-Nr. 6 und 4 Stück Orts-Nr. 7			
	1	**Welle 864,5 lang (Rohr 15 x 1)**	**88.432-49**	**14**	
	1	**Welle 780 lang (Rohr 15 x 1), vollst.**	**88.432-54**	**15**	
		einschließlich Orts-Nr. 16			
	1	Kegelstift	3 x 22 DIN 1	(16)	
	1	**Winkelgetriebe, vollst.**	**88.432-45**	**17**	
		einschließlich Orts-Nr. 18-31			
	1	Gehäuse	88.432-4501	18	
	6	Buchse mit Bund 14 ø s 6/10 ø H 8 lang	88.403-2407	19	
	1	Abstandsbuchse 10 ø f 8/8 ø H 8 x 29,8 lang	88.432-4505	20	

Unbefugte Verwendung ist strafbar und macht schadenersatzpflichtig

Steuerung im Tragwerk-Flügel, links (432)

(Querrudertrimmung, nur links)

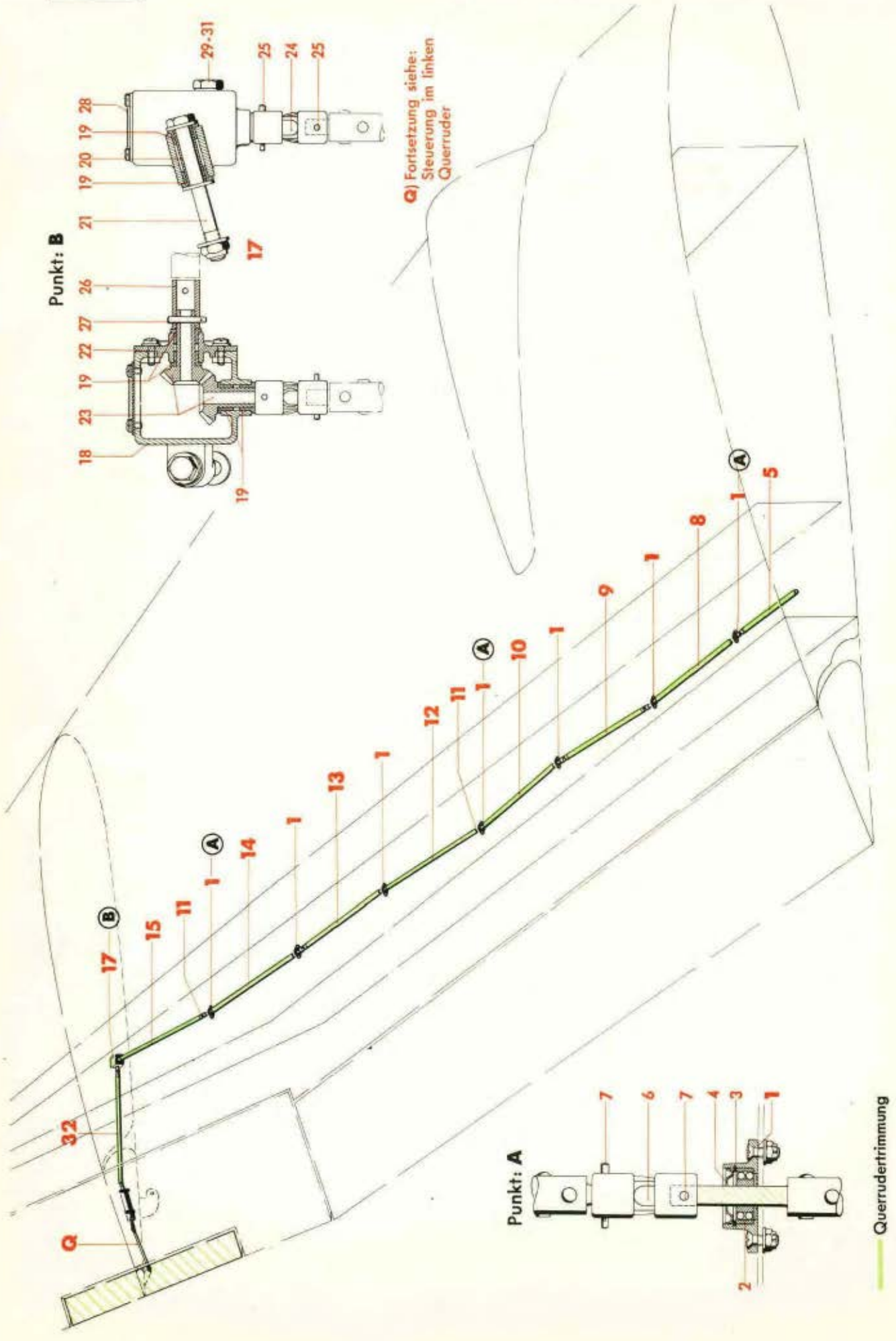

Ersatzteil-Liste
Ju 88

Steuerwerk
Steuerung im Tragwerk-Flügel links (432) (Querrudertrimmung, nur links)

Bau-Gruppe: **432**

Seite: 15

Werk-stoff	Stück	Benennung	Ersatzteil-Nr.	Bild: 6 Orts-Nr.	Bem.
	1	Sechskantbolzen 8 ø, nicht abgesetzt	74 Ju N 113835	21	
	1	Deckel	88.432-4502	22	
	2	Kegelrad 18 Zähne	88.403-6307	23	
	1	Kugelgelenk (Werner 02)	88.403-6331	24	
	2	Kegelstift	3 x 24 DIN 1	25	
	1	Anschlußstück	88.432-4504	26	
	1	Kegelstift	3 x 20 DIN 1	27	
	1	Deckel	88.432-4506	28	
	1	Sechskantschraube M 10 x 1 x 5,5 lang	88.413-0203	29	
	1	Dichtring	10 x 14 Jum N 18311	30	
	1	Sicherungsblech	88.403-2411	31	
	1	**Welle 332 lang (Rohr 15 x 1)**	**88.432-96**	**32**	

Unbefugte Verwendung ist strafbar und macht schadenersatzpflichtig

JFM-FTVDru 090741 GeSbWk

Aufteilung siehe Baugruppe 432

Inhaltsverzeichnis

Bild	Benennung	Seite
1-5	**Steuerung im Tragwerk-Flügel, links und rechts**	**1-13**
1	Quersteuerung	1-3
2	Landeklappenverstellung	4
3	Spaltklappenverstellung	5 u. 6
4 u. 5	Steuerungsteile	7-13

Anm.: **Truppen-Ersatzteil-Liste** ist auf Tabellenseiten durch **Rotdruck** gekennzeichnet.

Unbefugte Verwendung ist strafbar und macht schadenersatzpflichtig

JFM-FTVDru
150741
SbWk

Juni 1941

Junkers Flugzeug- und -Motorenwerke Aktiengesellschaft, Dessau

Inhaltsverzeichnis

Bild	Benennung	Seite
1-3	**Steuerung für Sturzflugbremse, links und rechts**	**1-5**

Anm.: **Truppen-Ersatzteil-Liste** ist auf Tabellenseiten durch **Rotdruck** gekennzeichnet.

Unbefugte Verwendung ist strafbar und macht schadenersatzpflichtig

JFM-FTVDru
160741
SbWk

Juni 1941

Junkers Flugzeug- und -Motorenwerke Aktiengesellschaft, Dessau

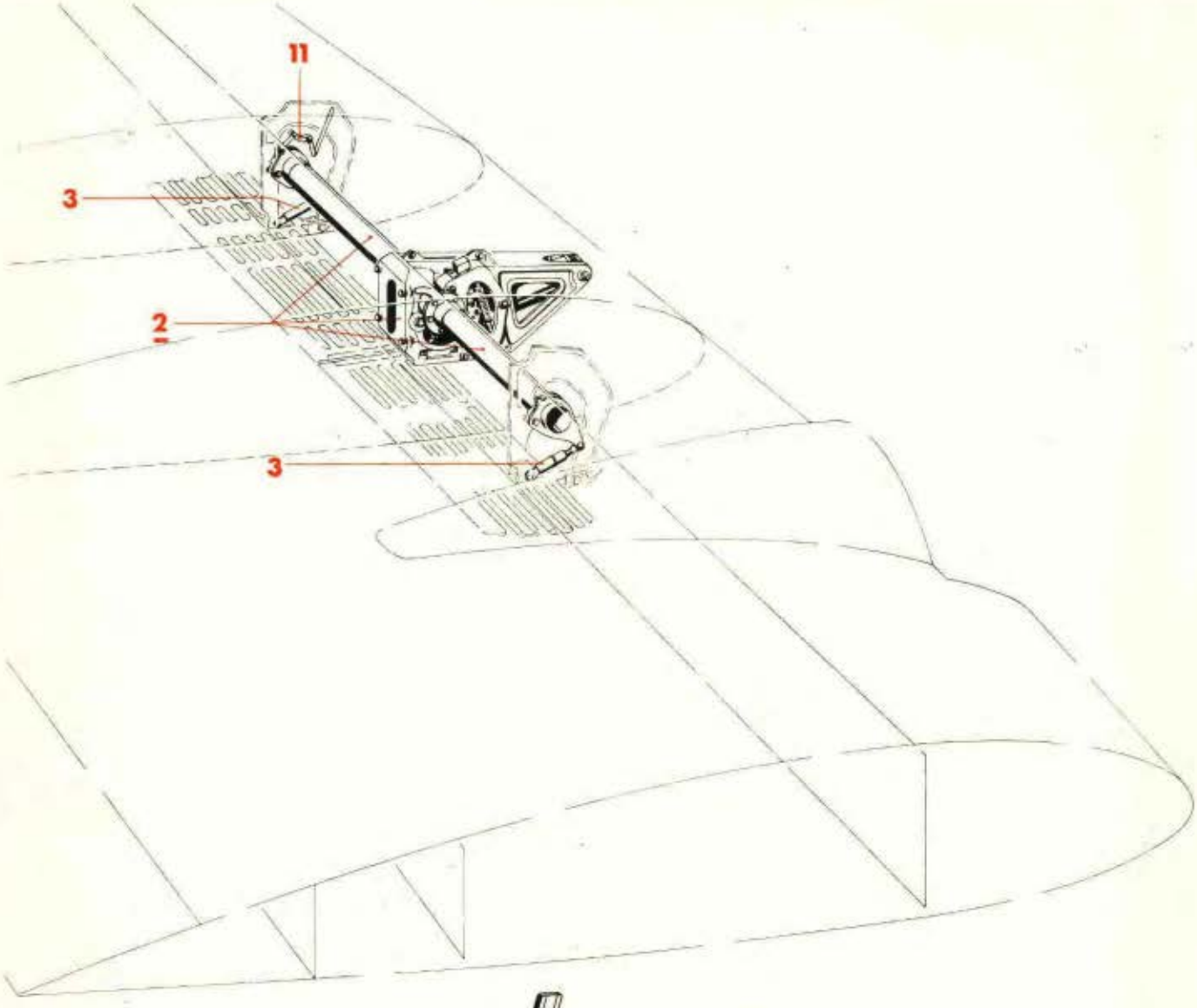

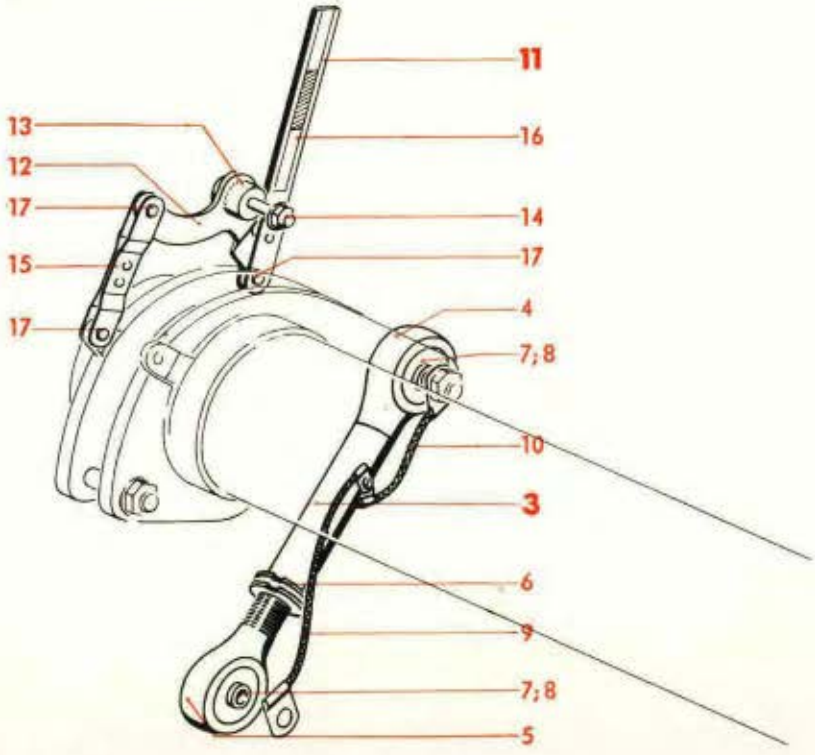

*) Für Baugruppe 472 ist dieses Bildblatt als Spiegelbild zu verwenden!

Ersatzteil-Liste
Ju 88

Steuerwerk
Steuerung für Sturzflugbremse
links (462) rechts (472)

Bau-Gruppe: **462**

Seite: 1

Werkstoff	Stück	Benennung	Ersatzteil-Nr.	Bild: 1 Orts-Nr.	Bem.
	1	**Steuerung für Sturzflugbremse, links, vollst.**	**88.462**	(1)	
	1	**Steuerung für Sturzflugbremse, rechts, vollst.**	**88.472**		
	1	**Betätigungsaggregat für Sturzflugbremse, links, vollst.**	**88.462-Z 01**	2	
	1	**Betätigungsaggregat für Sturzflugbremse, rechts, vollst.**	**88.472-Z 01**		
		(Aufteilung siehe Bild 2 und 3)			
	2	**Stoßstange 165 lang, verstellbar, links bzw. rechts, vollst.**	**88.460-14**	3	
		einschließlich Orts-Nr. 4-10			
	1	Ösenkopf	88.460-1401	4	
		„ (Behelf) M 18 x 1,5	88.460-1408		
	1	Ösenschraube	88.460-1402	5	
		„ (Behelf)	88.460-1409		
	1	Nutmutter	M 18 x 1,5 DIN Kr 851[1]	6	
	2	Pendelkugellager mit breitem Innenring	18 C 8 DIN L 89	7	
	2	Gewindering M 28 x 1	Ju N 11793	8	
	1	Abbinder	B 8 x 150 Ju N 26001	9	
	1	„	B 8 x 75 Ju N 26001	10	
	1	**Anzeigevorrichtung, links, vollst.**	**88.460-15**	11	
	1	**„ rechts, „**	**88.470-15**		
		einschließlich Orts-Nr. 12-17			
	1	Hebel, links	88.460-1501	12	
		„ „ (Behelf)	88.460-15 H 01		
	1	„ rechts	88.470-1501		
		„ „ (Behelf)	88.470-15 H 01		
	1	Abstandsbuchse	6 x 12 Ju N 17003	13	
	1	Sechskantbolzen 6 ø, nicht abgesetzt	34 Ju N 113834	14	
	2	Lasche	88.460-1503	15	
	1	Anzeiger, mit Gabelblech vernietet	88.460-1504/..	16	
	3	Bolzen mit Kopf	4 f 8x10x7,5 DIN 1434	17	

[1] Aus Flußstahl (bei Bestellung angeben)

Unbefugte Verwendung ist strafbar und macht schadenersatzpflichtig

JFM-FTVDru 100741 GeSbWk

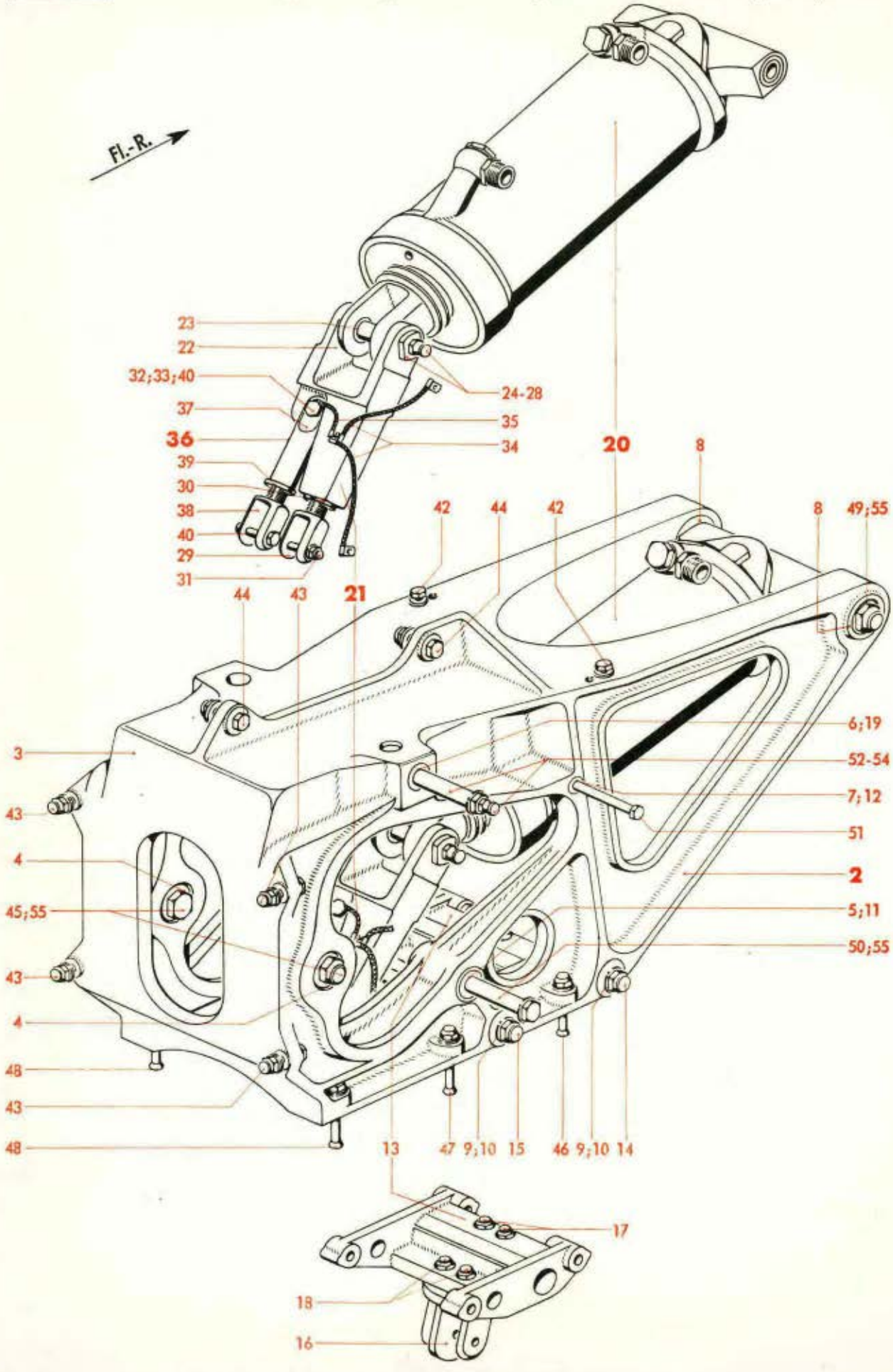

*) Für Baugruppe 472 ist dieses Bildblatt als Spiegelbild zu verwenden!

Werk-stoff	Stück	Benennung	Ersatzteil-Nr.	Bild: 2 Orts-Nr.	Bem.
		Aufteilung für:			
		Betätigungsaggregat für Sturzflug-bremse, links, vollst.	**88.462-Z 01**	(1)	vgl. Bild 1 Orts-Nr. 2
		Betätigungsaggregat für Sturzflug-bremse, rechts, vollst.	**88.472-Z 01**		
		bestehend aus Bild 2 und 3			
	1	**Lagerung, links, vollst.**	**88.460-01**	**2**	
	1	**„ rechts, „**	**88.470-01**		
		einschließlich Orts-Nr. 3-19			
	1	Gehäuse	88.460-0111	3	
	4	Buchse mit Bund 18 ø s 6/11,8 ø x 13,8 lang	88.460-0102	4	
	1	„ „ „ 18 ø s 6/11,8 ø x 16 „	88.460-0103	5	
	1	„ „ „ 18 ø s 6/11,8 ø x 19 „	88.460-0105	6	
	1	„ „ „ 10 ø s 6/ 5,8 ø x 10 „	88.460-0107	7	
	2	„ „ „ 20 ø s 6/11,8 ø x 24 „	88.460-0108	8	
	4	„ „ „	8 x 12 Ju N 17001	9	
	4	„ „ „	8 x 16 Ju N 17001	10	
	1	Gewindebuchse M 10	88.460-0104	11	
	1	„ M 6	88.460-0106	12	
	1	Lagerbock	88.460-0121	13	
		„ (Behelf)	88.460-0123		
	1	Gewindebolzen M 8 x 213 lang	88.460-0506	14	
	2	Sechskantbolzen 8 ø, nicht abgesetzt	58 Ju N 113835	15	
	1	Gabelstück	88.460-0124	16	
		„ (Behelf)	88.460-0122		
	2	Linsenbolzen 6 ø f 8 x 48 lang	88.460-0115	17	
	2	„ 6 ø f 8 x 29 „	88.460-0116	18	
	1	Rundmutter M 10	88.460-0110	19	
	1	**Einziehstrebe für Sturzflugbremse, links bzw. rechts** (Lief.: EC)	**(8-3030 A-2)**	**20**	
	1	**Führungsstange 165 lang, verstellbar, links bzw. rechts, vollst.**	**88.461-06**	**21**	
		einschließlich Orts-Nr. 22-35			
	1	Gabelkopf	88.461-0601	22	
		„ (Behelf)	88.461-0605		
	2	Abstandsbuchse 18 ø f 8/12 ø H 8 x 10,1 lang	88.460-0404	23	
	1	Zweikantbolzen 12 ø f 8 x 69 lang, nicht abgesetzt	88.460-0403	24	
	1	Unterlegscheibe 22/12,5 ø x 2,5 dick	Ju N 61338	25	
	1	Niedrige Kronenmutter	M 12 x 1,5 DIN Kr 754[3])	26	
	1	Splint	3 x 25 DIN 94	27	
	1	Druckschmierkopf	A 10 DIN Kr 1411	28	

[3]) Aus Leichtmetall (bei Bestellung angeben)

Unbefugte Verwendung ist strafbar und macht schadenersatzpflichtig

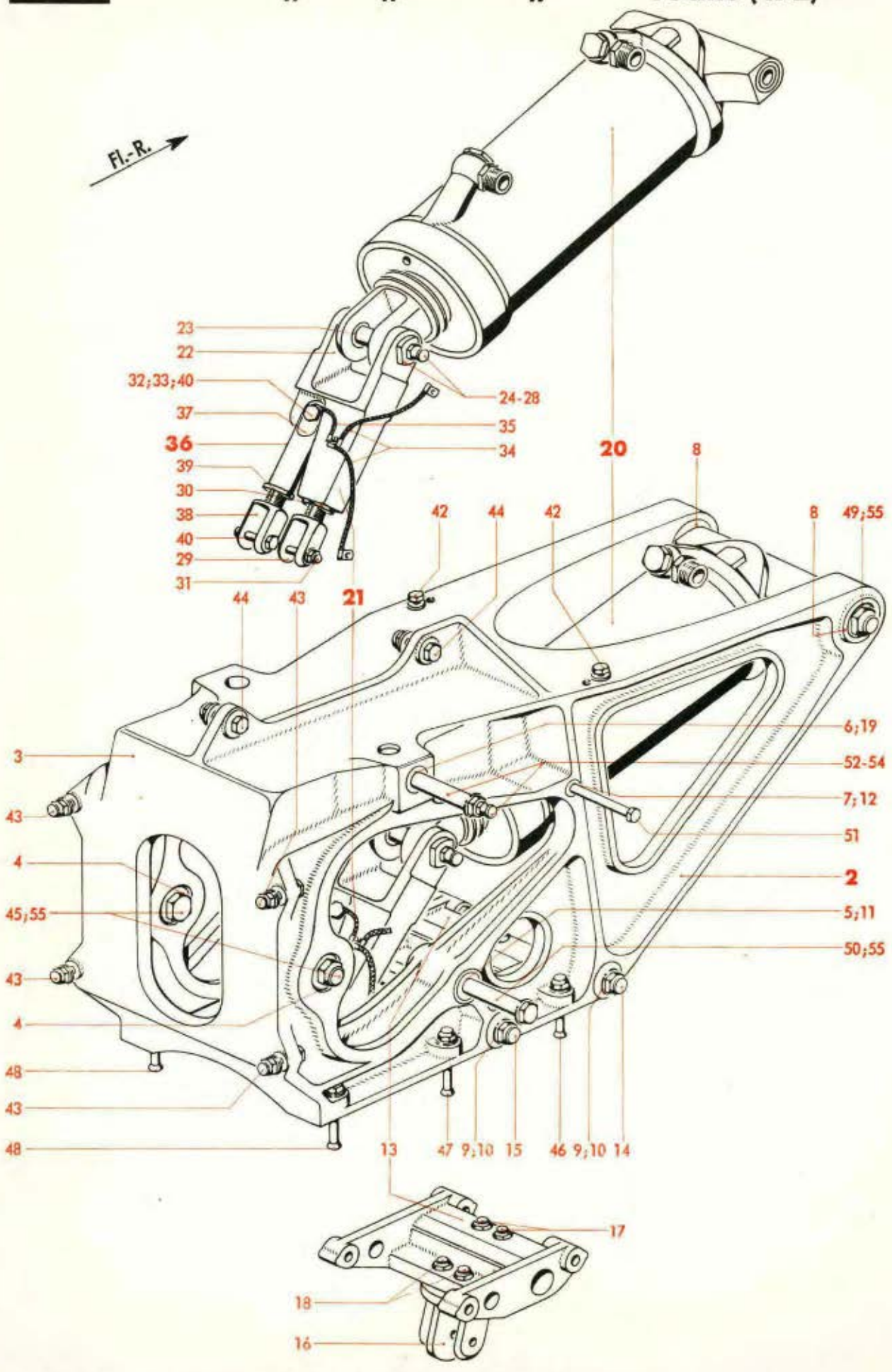

*) Für Baugruppe 472 ist dieses Bildblatt als Spiegelbild zu verwenden!

Werk-stoff	Stück	Benennung	Ersatzteil-Nr.	Bild: 2 Orts-Nr.	Bem.
	1	Gabelschraube } M 16 x 1,5	Ju N 111907	29	
	1	Nutmutter } M 16 x 1,5	Ju N 20089	30	
	1	Sechskantbolzen 6 ø, nicht abgesetzt } M 16 x 1,5	30 Ju N 113834	31	
	1	Pendelkugellager mit breitem Innenring	14 C 6 DIN L 89	32	
	1	Gewindering	A 16 M 24x1 Ju N 17011	33	
	2	Abbinder	A 3 x 125 Ju N 26001	34	
	1	„	B 6 x 40 Ju N 26001	35	
	1	**Stoßstange 97 lang, verstellbar, links bzw. rechts, vollst.**	**88.461-07**	**36**	
		einschließlich Orts-Nr. 37-40			
	1	Gabelkopf	88.461-0701	37	
	1	Gabelschraube } M 16 x 1,5	88.461-0702	38	
	1	Nutmutter } M 16 x 1,5	Ju N 20089	39	
	2	Sechskantbolzen 6 ø, nicht abgesetzt	30 Ju N 113834	40	
		Verbindungsteile, links bzw. rechts:		**(41)**	aus Stkl. 88.460-03
		hierzu Orts-Nr. 42-55			
	2	Sechskantbolzen 6 ø, nicht abgesetzt	20 Ju N 113834	42	
	4	„ 6 ø, „ „	28 Ju N 113834	43	
	2	„ 8 ø, „ „	24 Ju N 113835	44	
	2	„ 12 ø, abgesetzt	68 Ju N 113841	45	
	2	Linsensenk-Paßschraube M 6 x 45 lang	88.460-0511	46	
	2	„ „ M 6 x 50 „	88.460-0512	47	
	2	„ „ M 6 x 52 „	88.460-0513	48	
	1	Gewindebolzen M 10 x 198 lang	88.460-0505	49	
	1	Sechskantbolzen 12 ø x 90 lang, abgesetzt	88.460-0514	50	aus Ju N 113841
	1	„ 6 ø x 82 „ , nicht abgesetzt	88.460-0508	51	aus Ju N 113834
	1	„ 12 ø x 84 „ , abgesetzt	88.460-0502	52	
	1	Druckschmierkopf	A 10 DIN Kr 1411	53	
	1	Unterlegscheibe 18/12,2 ø x 1,5 dick	88.460-0503	54	
	7	„ 25/12,2 ø x 3 „	88.460-0504	55	

Unbefugte Verwendung ist strafbar und macht schadenersatzpflichtig

JFM-FTVDru
100741
GeSbWk

In Fl.-R. gesehen

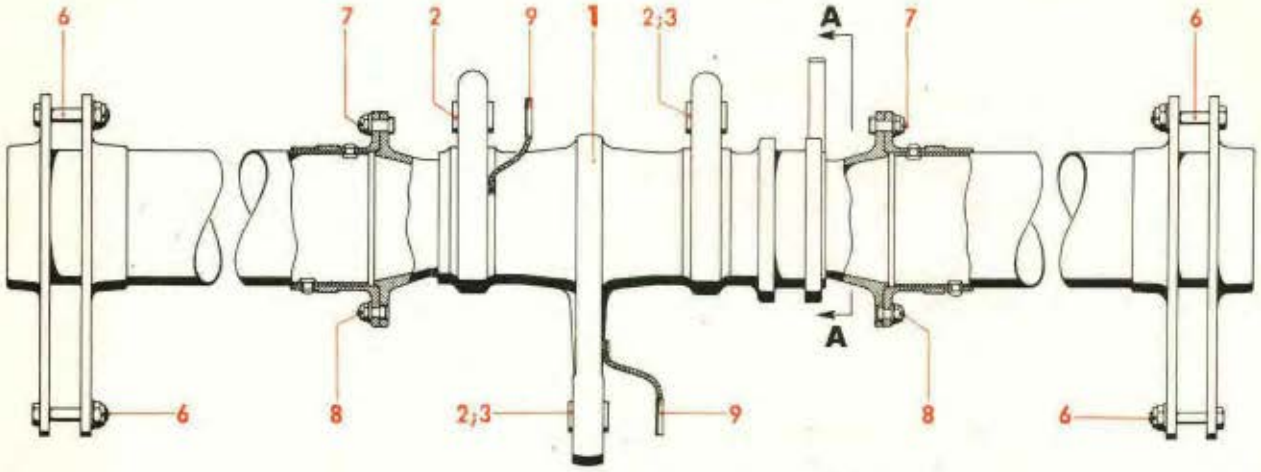

Schnitt: **A-A**

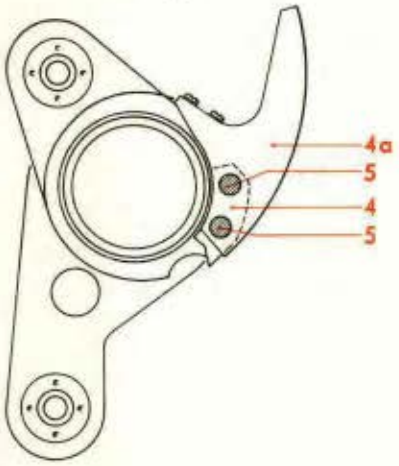

Fl.-R.

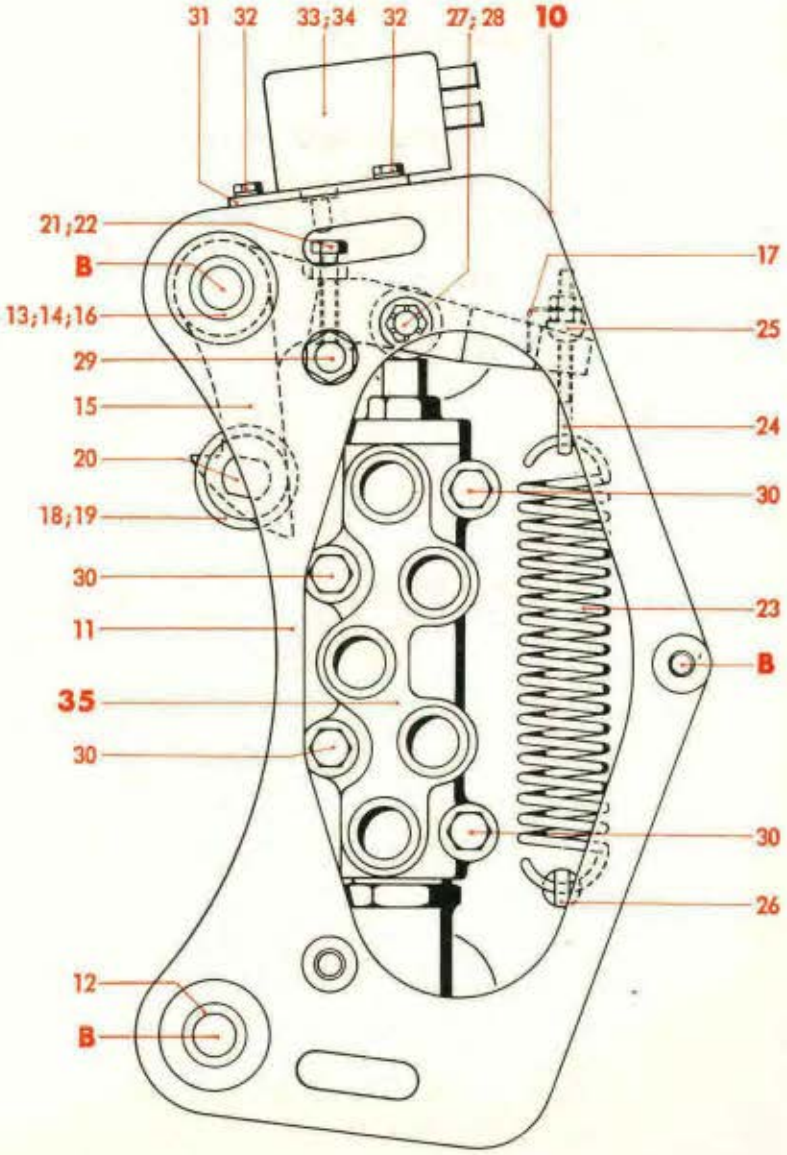

B) Sechskantbolzen
siehe Bild 2, Orts-Nr. 50-52

*) Für Baugruppe 472 ist dieses Bildblatt als Spiegelbild zu verwenden!

Werkstoff	Stück	Benennung	Ersatzteil-Nr.	Bild: 3 Orts-Nr.	Bem.
	1	**Hebelwelle (Rohr 80 x 1,5), links, vollst.**	**88.460-18**	**1**	
	1	**Hebelwelle (Rohr 80 x 1,5), rechts, vollst.**	**88.470-18**		
		einschließlich Orts-Nr. 2-9			
	3	Pendelkugellager mit breitem Innenring	24 C 12 DIN L 89	2	
	2	Gewindering M 35 x 1,5	88.460-0303	3	
	1	Klinke	88.461-0301	4	
	1	Führungsblech, links	88.460-0705	4a	
	1	„ rechts	88.470-0705		
	2	Vierkantbolzen, abgesetzt	10 x 50 Ju N 14159	5	
	4	„ nicht abgesetzt	8 x 40 Ju N 14158	6	
	12	„ „ „	6 x 18 Ju N 14158	7	
	2	Sechskantbolzen 6 ø, nicht abgesetzt	12 Ju N 113834	8	
	2	Abbinder	B 12 x 75 Ju N 26001	9	
	1	**Verriegelung, links, vollst.**	**88.460-06**	**10**	
	1	**„ rechts, „**	**88.470-06**		
		einschließlich Orts-Nr. 11-34			
	1	Gehäuse	88.460-0601	11	
	1	Buchse 18 ø f 8/12 ø H 8 x 53 lang	88.460-0610	12	
	2	Buchse mit Bund 18 ø s 6/13,8 ø x 12,8 lang	88.460-0203	13	
	1	„ „ „ 14 ø k 6/12 ø H 8 x 53,3 lang	88.460-0202	14	
	1	Klinkenhebel	88.460-0602	15	
		„ (Behelf)	88.460-0615		
	1	Buchse 18 ø f 8/14 ø H 7 x 26 lang	88.460-0204	16	
	1	Sicherungsblech (nur in Verbindung mit Orts-Nr. 15, ohne Behelf)	88.460-0216	17	
		Sicherungsblech (nur in Verbindung mit Orts-Nr. 15, Behelf)	88.460-0217		
	1	Laufrolle 25 ø	88.460-0603	18	
	1	Buchse 10 ø s 6/8 ø H 8 x 5,4 lang	88.460-0605	19	
	1	Zweikantbolzen 8 ø f 8/5 ø f 8 x 26 lang	88.460-0604	20	
	1	Blanke Sechskantschraube M 5 x 20	88.460-0609	21	aus DIN 933
	1	Sechskantmutter M 5	88.460-0608	22	aus DIN 934
	1	Zugfeder	88.460-0205	23	
	1	Ösenschraube M 4 x 45 lang	88.460-0210	24	
	1	Kugelscheibe	88.460-0211	25	
	1	Federhaltebolzen 6 ø f 8 x 32 lang	88.461-0205	26	
	1	Rolle 21 ø	88.460-0209	27	
	1	Sechskantbolzen 6 ø, nicht abgesetzt	18 Ju N 113834	28	
	1	Schraubenbolzen 6 ø h 8 x 57 lang	88.460-0213	29	
	4	Sechskantbolzen 6 ø, nicht abgesetzt	46 Ju N 113834	30	
	1	Befestigungsblech, links	88.460-0611	31	
	1	„ rechts	88.470-0611		
	3	Blanke Sechskantschraube	M 4 x 10 DIN 933[1])	32	

[1]) Aus Flußstahl (bei Bestellung angeben)

Unbefugte Verwendung ist strafbar und macht schadenersatzpflichtig

In Fl.-R. gesehen

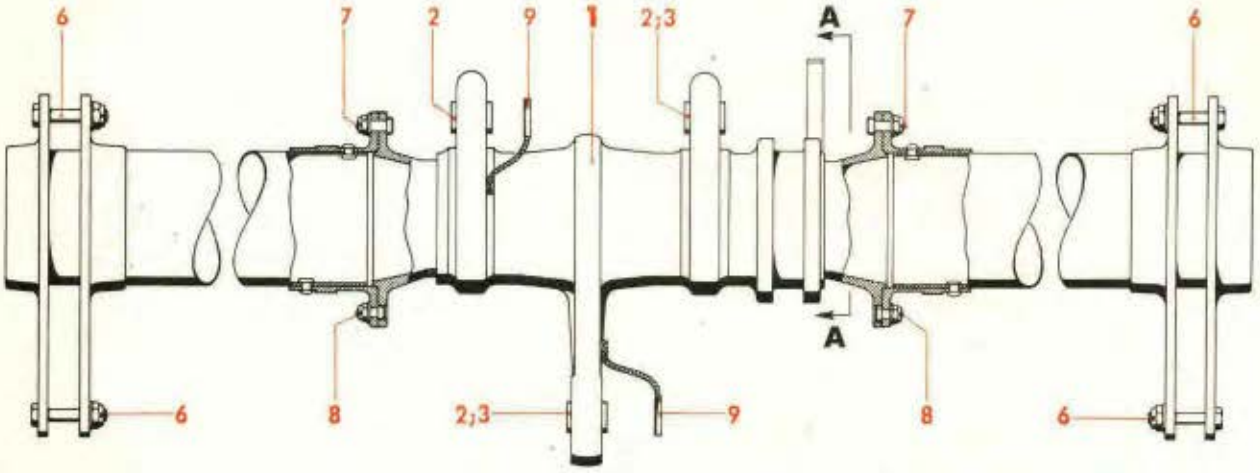

Fl.-R.

Schnitt: **A-A**

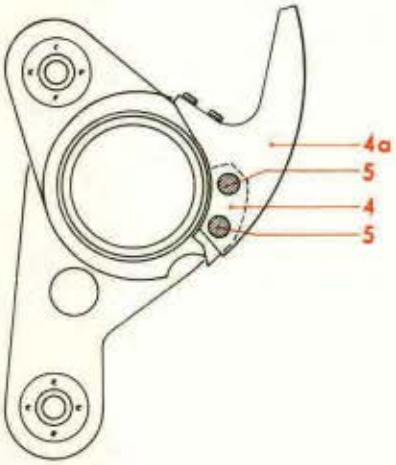

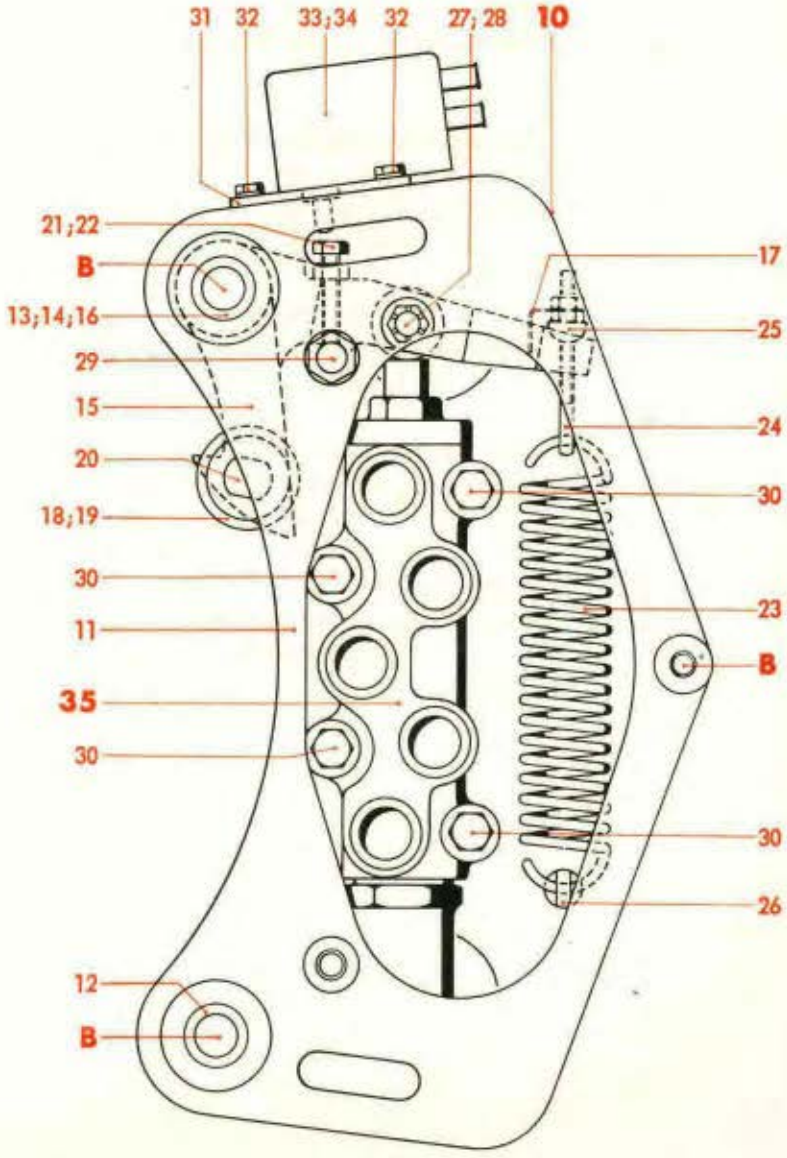

B) Sechskantbolzen
siehe Bild 2, Orts-Nr. 50-52

*) Für Baugruppe 472 ist dieses Bildblatt als Spiegelbild zu verwenden!

Ausführung

„Gc"

Ersatzteil-Liste **Ju 88**	Steuerwerk **Steuerung für Sturzflugbremse links (462) rechts (472)**	Bau-Gruppe: **462** Seite: 5

Werk-stoff	Stück	Benennung	Ersatzteil-Nr.	Bild: 3 Orts-Nr.	Bem.
	1	Endmomentschalter (Arbeits-Kontakt)	(19-5826 A)	33	FI E 582601
	2	Linsensenkschraube	M 4 x 10 DIN 91[1])	34	
	1	**Steuerschalter (linke Ausführung) für Sturzflugbremse, links** (Lief.: EC)	**(8-3217 B-1)**	**35**	
	1	**Steuerschalter (rechte Ausführung) für Sturzflugbremse, rechts** (Lief.: EC)	**(8-3217 C-1)**		

[1]) Aus Flußstahl (bei Bestellung angeben)

Unbefugte Verwendung ist strafbar und macht schadenersatzpflichtig

JFM-FTVDru
110741
GeSbWk

Aufteilung siehe Baugruppe 462

Inhaltsverzeichnis

Bild	Benennung	Seite
1-3	**Steuerung für Sturzflugbremse, links und rechts**	**1-5**

Anm.: **Truppen-Ersatzteil-Liste** ist auf Tabellenseiten durch **Rotdruck** gekennzeichnet

Unbefugte Verwendung ist strafbar und macht schadenersatzpflichtig

JFM-FTVDru
160741
SbWk

Juni 1941

Junkers Flugzeug- und -Motorenwerke Aktiengesellschaft, Dessau

1483

Ju 88 A-4

Ersatzteil-Liste

Konstruktions-Gruppe

5

Tragwerk

JUNKERS FLUGZEUG- UND -MOTORENWERKE AG. DESSAU

Der Reichsminister der Luftfahrt und
Oberbefehlshaber der Luftwaffe
Generalluftzeugmeister

Nr. LC 2/V - 10222/41/75

Berlin, den 21. Juni 1941

Diese Druckschrift: **Ju 88 A-4 Ersatzteil-Liste,** Ausgabe 1941, gilt als vorläufige Ersatzteil-Liste.

I. A.

gez. **Gebauer**
Flieger-Oberstabsingenieur
und Gruppenleiter

Zur Beachtung!

Die vorliegende **Ju 88 A-4 Ersatzteil-Liste** enthält gleichzeitig das Baumuster Ju 88 A-8, das sich nur durch geringe Abweichungen vom Grundmuster Ju 88 A-4 unterscheidet (siehe fettumrandete Baureihen der Baugruppen-Gesamtübersicht).

Für **Ju 88 A-1, A-5** enthält eine besondere **Ersatzteil-Liste** gleichzeitig die Baumuster Ju 88 A-3, A-6, A-7; letztere unterscheiden sich wiederum nur durch geringe Abweichungen vom Grundmuster Ju 88 A-1, A-5.

Die weitere Verwendung der Baugruppen der Ju 88 A-4 Ersatzteil-Liste für die übrigen Baureihen der Ju 88 ist ebenfalls aus der **Baugruppen-Gesamtübersicht** zu ersehen.

Das Auffinden und Vorkommen der Ersatzteil-Nr. in den Baugruppen der Baureihen A-1, A-3 bis A-8 ist aus der **Schlüssel-Liste der Ersatzteilnummern** zu entnehmen. Darüber hinaus wird daselbst auf das Vorhandensein in den Vorratssätzen (Plan- und Reparaturwerksbevorratung) durch entsprechende Schlüsselzahlen (1-6) hingewiesen.

Inhaltsübersicht*)

Gliederung der Ersatzteil-Liste

Konstruktions-Gruppen:		Anhang:
1 Rumpfwerk	6 Triebwerks-Gerüst	A Normteil-Liste
2 Fahrwerk	und -Verkleidung	B Ausrüstungs-Geräteliste
3 Leitwerk	7 Triebwerksanlage	C Elt-Geräteliste
4 Steuerwerk	8 Triebwerksbehälter	D Auswärtsteil-Liste
5 Tragwerk	9 Ausrüstung	

Untergliederung in Baugruppen siehe auf der entsprechenden **Baugruppen - Gesamtübersicht.** Die **weitere Unterteilung der Baugruppen** ist auf dem jeweiligen **Inhaltsverzeichnis** zu ersehen.

*) Titelei, d. h. Titelblatt, Erklärungen, Berichtigungen usw. befinden sich jeweils am Anfang eines Ersatzteillisten-Einbandes.

Sämtliche Angaben bleiben unser Eigentum und dürfen nur für Betrieb, Wartung und Ausbesserung von Junkers-Flugzeugen benutzt werden. Wir behalten uns vor, jede andere Benutzung und Mitteilung an Dritte zivil- und strafrechtlich zu verfolgen. Etwaige bestehende Geheimhaltungsbestimmungen sind zu beachten.
Copyright 1941 by Junkers Flugzeug- und -Motorenwerke Aktiengesellschaft, Dessau.

Manuskript (Bild und Text): JFM-FTVDru

Satz und Druck: Gebr. Feyl, Berlin SW 68

Baugruppen-Gesamtübersicht*)

Baugruppen-Benennung	Baureihe und Baugruppen-Kennziffer										
	A-1	A-3	A-4	A-5	A-6	A-7	A-8	A-9 3)	A-10 3)	A-11 3)	A-14
Tragwerk-Flügel, links	503		509	508 (503)	V580 1) V582 2)	508 (503)	V584 (509)	503	508 (503)	509	508 (503)
„ „ **rechts**	513		519	518 (503)	V590 1) V592 2)	518 (503)	V594 (509)	513	518 (503)	519	518 (503)
Fahrgestellverkleidung, links	540		541	540			541	540		541	540
„ **rechts**	550		551	550			551	550		551	550
Zusatzteile im Flügel, links											
„ „ „ **rechts**											

Baugruppen-Benennung	Baureihe und Baugruppen-Kennziffer										
	B-1	B-2	B-3	C-1 4)	C-2 5)	C-4 5)	C-5 6)	C-6 7)	C-7 6)	D-1	D-2
Tragwerk-Flügel, links	505	506	505	503			508 (503)	509	508 (503)	521	522
„ „ **rechts**	515	516	515	513			518 (503)	519	518 (503)	531	532
Fahrgestellverkleidung, links	545			540				541	540	541	540
„ **rechts**	555			550				551	550	551	550
Zusatzteile im Flügel, links	56	563	561								
„ „ „ **rechts**	57	573	571								

1) Ohne Klettenmagazin-Einbaumöglichkeit
2) Mit „ „
3) Mit Umbau nach UZ-Liste 8800-94376
4) „ „ „ UZ-Liste 8800-92930
5) „ „ „ UZ-Liste 8800-93457
6) „ „ „ UZ-Liste 8800-94390
7) „ „ „ UZ-Liste 8800-94976

*) Anm.: Nur die **Baugruppen der fettumrandeten Baureihen** sind in dieser **Ju 88 A-4 Ersatzteil-Liste** enthalten.
Bei **gleichen Baugruppen** jeweils **gleiche Farbkennzeichnung.**

Unbefugte Verwendung ist strafbar und macht schadenersatzpflichtig

Ausführung „Gc"

Ersatzteil-Liste
Ju 88

Schlüssel-Liste der Ersatzteil-Nummern

Konstr.-Gruppe: **5**

Seite: 1

Zur Beachtung!

In dieser Schlüssel-Liste sind folgende Ersatzteil-Nr. der Konstr.-Gruppe 5 zusammengestellt:

a) sämtliche Baugruppen, Zwischengruppen, Untergruppen und Hilfsgruppen
b) Wiederholungsteile
c) Einzelteile aus Hilfsgruppen
d) Teile der Plan- und Reparaturwerksbevorratung

Fehlende Ersatzteil-Nr. von Einzelteilen siehe bei der jeweiligen Untergruppe in der Aufteilung.

Kennzeichnung der Teile für Bevorratung:

1 = Planbevorratung
2 = Reparaturwerksbevorratung
3 = Plan- und Reparaturwerksbevorratung
4 = Triebwerksteile in der Planbevorratung
5 = „ „ „ Reparaturwerksbevorratung
6 = „ „ „ Plan- und Reparaturwerksbevorratung

Ersatzteil-Nr.	Baureihe A-1	A-3	A-4	A-5	A-6	A-7	A-8	Vorkommen Baugruppe/Bild/Orts-Nr.
Spezialteile:								
88.123-240.01								115/3/40
								125/6/14
								503/5/66
								509/5/62
-240.02								115/3/39
								125/6/13
								503/5/67
								509/5/63
-240.03								115/3/38
								125/6/12
								503/5/68
								509/5/64
-240.04								115/3/41
								125/6/15
								503/5/70
								509/5/66
-240.05								115/3/43
								125/6/17
								503/5/71
								509/5/67
-240.06								115/3/42
								125/6/16
								503/5/69
								509/5/65
-240.12								115/3/39
								125/6/13
								503/5/67
								509/5/63

Ersatzteil-Nr.	Baureihe A-1	A-3	A-4	A-5	A-6	A-7	A-8	Vorkommen Baugruppe/Bild/Orts-Nr.
88.152-70 H 04								503/12/9, 31, 44, 59
								509/12/9, 31, 44, 59
88.501-5502								125/9/55
88.503	1							503/1/1
88.503-Z 01	2							„ /1/2
-Z 02	2							„ /1/3
-Z 03								„ /5/1
-Z 04								„ /6/56
-Z 07	3							„ /7/2
-01								„ /2/2
								509/2/2
-0101	2							503/2/5
								509/2/5
-0103	2							503/2/3
								509/2/3
-0104	2							503/2/4
								509/2/4
-0105	2							503/2/7
								509/2/7
-0106	2							503/2/8
								509/2/8
-0107								503/2/28, 39,
								„ /3/28, 43
								509/2/29
								„ /3/31
-0108								503/2/9, 29, 40

Unbefugte Verwendung ist strafbar und macht schadenersatzpflichtig

JFM-FTVDru 040941 Sb

Schlüssel-Liste der Ersatzteil-Nummern

Ersatzteil-Nr.	Baureihe A-1	A-3	A-4	A-5	A-6	A-7	A-8	Vorkommen Baugruppe/ Bild/Orts-Nr.
88.503-0108								503/3/11, 29, 40, 44
								509/2/9, 30, „ /3/11, 28, 32
-0109								503/2/10, 30, 41
								„ /3/9, 12, 30, 41, 45
								509/2/10, 31
								„ /3/9, 12, 29, 33
-0110								503/2/11, 31, 42
								„ /3/10, 13, 31, 42, 46
								509/2/11, 32
								„ /3/10, 13, 30, 34
-0111								503/2/95
								„ /3/100
								509/3/71, 79
-0112								503/2/46
-0113								„ /2/14, 33, 45
								„ /3/16, 33, 49
								509/2/14
								„ /3/16, 37
-0114								503/2/17, 35, 48
								„ /3/19, 35, 51
								509/2/17, 36
								„ /3/19, 39
-0115								503/2/13, 32, 44
								„ /3/15, 32, 48
								509/2/13, 33
								„ /3/15, 36
-0119	**2**							503/2/6
								„ /3/6
								509/2/6
								„ /3/6
-0120	**2**							503/2/6
								„ /3/6
88.503-0120								509/2/6
								„ /3/6
-0144	**2**							503/2/5
								509/2/5
-0146	**2**							503/2/8
								509/2/8
-0147	**2**							503/2/7
								509/2/7
-0148								503/2/3, 22
								„ /3/3, 22
								509/2/3, 22
								„ /3/3, 22
-0150								503/2/18, 20, 36, 49, 50
								„ /3/20, 36, 38, 52, 54
								509/2/18, 20, 38
								„ /3/20, 40, 42
-0151								503/2/16, 34, 47
								„ /3/18, 34, 50
								509/2/16
								„ /3/18, 38
-0153								503/2/19
								„ /3/37, 53
								509/2/19
								„ /3/41
-0154								503/2/15
								„ /3/17
								509/2/15, 34
								„ /3/17
-0155								503/2/12
								„ /3/14

Kennzeichnung der Teile für Bevorratung:

1 = Planbevorratung
2 = Reparaturwerksbevorratung
3 = Plan- und Reparaturwerksbevorratung
4 = Triebwerksteile in der Planbevorratung
5 = „ „ „ Reparaturwerksbevorratung
6 = „ „ „ Plan- und Reparaturwerksbevorratung

Unbefugte Verwendung ist strafbar und macht schadenersatzpflichtig

Ersatzteil-Nr.	Baureihe A-1	A-3	A-4	A-5	A-6	A-7	A-8	Vorkommen Baugruppe/ Bild/Orts-Nr.
88.503-0155								509/2/12
								„ /3/14
-02								503/2/21
-0201	2							„ /2/24
-0203	2							„ /2/23
-0204	2							„ /2/22
								509/2/22
-0206	2							503/2/26
								509/2/26
-0219	2							503/2/38
-0227	2							„ /2/25
								„ /3/25
								509/2/25
								„ /3/25
-0244	2							503/2/44
-0247	2							„ /2/26
								509/2/26
-0248	2							503/2/38
-0250	2							„ /2/25
								„ /3/25
								509/2/25
								„ /3/25
-03								503/2/51
-0301								„ /2/52
								509/2/40
-0302								503/2/53
								509/2/41
-0304								503/2/55
								509/2/43
-0305								503/2/56
								509/2/44
-05								503/2/57
-05 H 01								„ /2/87
-05 H 02								„ /2/99
-0502	2							—
-0535	2							—
-0536								503/2/100
-0549	2							—
-0550								503/2/88
-0552	2							„ /2/77
								509/2/63
-0554	2							—
-0572	2							—
-0573	2							—

Ersatzteil-Nr.	Baureihe A-1	A-3	A-4	A-5	A-6	A-7	A-8	Vorkommen Baugruppe/ Bild/Orts-Nr.
88.503-0576	2							503/2/77
								509/2/63
-0578	2							—
-05.153	2							—
-06								503/2/91-93, 96-98
								„ /3/96-98, 101-103
-0601								„ /2/91, 96
-0602								„ /2/92, 97
-0603								„ /3/97, 102
-0604								„ /3/96, 101
-11								„ /3/2
								509/3/2
-1101	2							503/3/5
								509/3/5
-1102	2							503/3/3
								509/3/3
-1103	2							503/3/3
								509/3/3
-1104	2							503/3/8
								509/3/8
-1105	2							503/3/7
								509/3/7
-1144	2							503/3/5
								509/3/5
-1146	2							503/3/8
								509/3/8
-1147	2							503/3/7
								509/3/7
-12								503/3/21
-1201	2							„ /3/24
								509/3/24
-1202	2							503/3/22
								509/3/22
-1203	2							503/3/23
								509/3/23

Kennzeichnung der Teile für Bevorratung:

1 = Planbevorratung
2 = Reparaturwerksbevorratung
3 = Plan- und Reparaturwerksbevorratung
4 = Triebwerksteile in der Planbevorratung
5 = „ „ „ Reparaturwerksbevorratung
6 = „ „ „ Plan- und Reparaturwerks-bevorratung

Unbefugte Verwendung ist strafbar und macht schadenersatzpflichtig

Schlüssel-Liste der Ersatzteil-Nummern

Ersatzteil-Nr.	Baureihe A-1	A-3	A-4	A-5	A-6	A-7	A-8	Vorkommen Baugruppe/ Bild/Orts-Nr.
88.503-1205	2							503/3/26
								509/3/26
-1216	2							503/3/39
-1217								„ /2/43
								„ /3/47
								509/3/35
-1244	2							503/3/24
								509/3/24
-1247	2							503/3/26
								509/3/26
-1248	2							503/3/39
-13								„ /3/55
-1301								„ /3/56
								509/3/44
-1303								503/3/59
								509/3/47
-1304								503/3/61
								509/3/49
-1305								503/3/60
								509/3/48
-15								503/3/62
-15 H 01								„ /3/89
-15 H 02								„ /3/93
-15 H 03								„ /3/112
								509/3/90
-15 H 04	2							503/2/58
								„ /3/63
								509/2/46
								„ /3/51
-15 H 05								503/3/104
-15 H 06								„ /3/107
								509/3/85
-1501	2							503/2/58
								„ /3/63
								509/2/46
								„ /3/51
-1508								503/2/59
								„ /3/64
								509/2/47
								„ /3/52
-1509								503/2/61
								509/2/49
-1510								503/3/65
								509/3/53

Ersatzteil-Nr.	Baureihe A-1	A-3	A-4	A-5	A-6	A-7	A-8	Vorkommen Baugruppe/ Bild/Orts-Nr.
88.503-1511								503/2/60
								509/2/48
-1522	2							503/3/77
-1524	2							„ /3/74
								509/3/63
-1527	2							503/3/80
								509/3/69
-1529								503/3/117
								509/3/95
-1530	2							503/3/78, 79
								509/3/67, 68
-1531								503/3/78, 79
								509/3/67, 68
-1538								503/3/116
								509/3/94
-1545	2							—
-1546								503/3/90, 93
-1549	2							—
-1553	2							—
-1554	2							503/3/113
								509/3/91
-1555								503/3/114
								509/3/92
-1556								503/3/115
								509/3/93
-1563	2							503/3/113
								509/3/91
-1564	2							—
-1566	2							—
-1567	2							—
-1574	2							503/3/77
-1578	2							„ /3/80
								509/3/69
-1580	2							503/3/79
								509/3/68
-1581								503/3/78
								509/3/67

Kennzeichnung der Teile für Bevorratung:

1 = Planbevorratung
2 = Reparaturwerksbevorratung
3 = Plan- und Reparaturwerksbevorratung
4 = Triebwerksteile in der Planbevorratung
5 = „ „ „ Reparaturwerksbevorratung
6 = „ „ „ Plan- und Reparaturwerksbevorratung

Unbefugte Verwendung ist strafbar und macht schadenersatzpflichtig

JFM-FTVDru 040941 Sb

Ausführung „Gc"

Ersatzteil-Liste
Ju 88

Schlüssel-Liste der Ersatzteil-Nummern

Konstr.-Gruppe: **5**

Ersatzteil-Nr.	Baureihe A-1	A-3	A-4	A-5	A-6	A-7	A-8	Vorkommen Baugruppe/ Bild/Orts-Nr.
88.503-1589								503/3/105
-1590	2							„ /3/74
								509/3/63
-1599								503/2/75
								„ /3/108
								„ /10/74
								509/3/86
								„ /10/74
-15.102								503/3/86
								509/3/73
-1601	2							503/1/159, 160
								„ /3/76
								509/1/163, 164, 165
								„ /3/65
-1618	2							503/1/159, 160
								„ /3/76
								509/1/163, 164, 165
								„ /3/65
-18								503/1/160
								509/1/165
-19								503/1/158
-21								„ /1/5
								509/1/5
-22								503/7/28
								509/7/28
-24								503/1/46
								509/1/65
-25								503/1/59
								509/1/77
-26	2							503/1/62
								509/1/80
-27								503/1/65
-2701	2							„ /1/70,74,80, 84,91,95, 101, 105, 108, 111
								508/1/62, 64, 70,72,76, 79,83,85, 90, 100
								509/1/86, 88, 94, 96, 100, 103, 107, 109, 114, 124

Ersatzteil-Nr.	Baureihe A-1	A-3	A-4	A-5	A-6	A-7	A-8	Vorkommen Baugruppe/ Bild/Orts-Nr.
88.503-2704								503/1/68
								508/1/67
								509/1/91
-2747	2							503/1/70, 74, 80, 84, 91, 95, 101, 105, 108, 111
								508/1/62, 64, 70, 72, 76, 79, 83, 85, 90, 100
								509/1/86, 88, 94, 96, 100, 103, 107, 109, 114, 124
-2803								503/1/79, 81
								508/1/75
								509/1/99
-29								503/1/86
-2903								„ /1/89, 92
								508/1/82
								509/1/106
-30								503/1/97
-3006								„ /1/100, 102
								508/1/88
								509/1/112
-31	2							503/1/107
-34								508/1/2
								509/1/9
-35								508/1/16
								509/1/22
-3504								508/1/21, 40, 44
								509/1/27, 46, 50
-3505								508/1/19, 40
								509/1/25, 46

Kennzeichnung der Teile für Bevorratung:

1 = Planbevorratung
2 = Reparaturwerksbevorratung
3 = Plan- und Reparaturwerksbevorratung
4 = Triebwerksteile in der Planbevorratung
5 = „ „ „ Reparaturwerksbevorratung
6 = „ „ „ Plan- und Reparaturwerksbevorratung

Unbefugte Verwendung ist strafbar und macht schadenersatzpflichtig

JFM-FTVDru 040941 Sb

Schlüssel-Liste der Ersatzteil-Nummern

Ersatzteil-Nr.	Baureihe A-1	A-3	A-4	A-5	A-6	A-7	A-8	Vorkommen Baugruppe/ Bild/Orts-Nr.
88.503-3506								508/1/4, 20
								509/1/11, 26, 46
-36	2							503/7/30
								509/7/30
-36 H 01								503/7/32, 38
								508/1/109
								509/7/32, 38
-3601	2							—
-3602	2							—
-3603	2							—
-3604	2							—
-3605	2							—
-3606	2							—
-3607	2							—
-3608	2							—
-3609	2							—
-3610	2							—
-3611	2							—
-3612	2							—
-3666	2							—
-3668								503/7/31, 38
								508/1/108
								509/7/31, 38
-3688	2							—
-3689	2							—
-37	2							503/7/37
-3701	2							—
-3702	2							—
-3703	2							—
-3704	2							—
-3705	2							—
-3706	2							—
-3707	2							—
-3708	2							—
-3709	2							—
-3710	2							—
-3711	2							—
-3712	2							—
-3713	2							—
-3714	2							—
-3715	2							—
-3716	2							—
-3717	2							—

Ersatzteil-Nr.	Baureihe A-1	A-3	A-4	A-5	A-6	A-7	A-8	Vorkommen Baugruppe/ Bild/Orts-Nr.
88.503-3718	2							—
-3719	2							—
-3720	2							—
-3721	2							—
-3722	2							—
-3737	2							—
-3738	2							—
-3739	2							—
-38	2							503/1/9
								508/1/7
								509/1/14
-3812								503/1/14, 34
								508/1/12, 47
								509/1/19, 53
-3813								503/1/15, 34
								508/1/13, 47
								509/1/20, 53
-39	2							503/1/18
-3917								„ /1/19
								508/1/25
								509/1/31
-3918								503/1/20
								508/1/26
								509/1/32
-3932								503/1/24, 34, 43
								508/1/30, 47, 56
								509/1/36, 53, 62
-3933								503/1/27, 34
								508/1/33, 47
								509/1/39, 53
-3934								503/1/28, 34
								508/1/34, 47
								509/1/40, 53

Kennzeichnung der Teile für Bevorratung:

1 = Planbevorratung
2 = Reparaturwerksbevorratung
3 = Plan- und Reparaturwerksbevorratung
4 = Triebwerksteile in der Planbevorratung
5 = „ „ „ Reparaturwerksbevorratung
6 = „ „ „ Plan- und Reparaturwerksbevorratung

Unbefugte Verwendung ist strafbar und macht schadenersatzpflichtig

Ersatzteil-Nr.	Baureihe A-1	A-3	A-4	A-5	A-6	A-7	A-8	Vorkommen Baugruppe/ Bild/Orts-Nr.
88.503-3935								503/1/29, 34
								508/1/35, 47
								509/1/41, 53
-3936								503/1/30, 34
								508/1/36, 47
								509/1/42, 53
-3937								503/1/31, 34
-42	2							„ /7/43
-4201	2							„ /7/44, 65, 76, 86, 94
-4202	2							503/7/45, 65, 76, 86, 94
-4203	2							—
-42.101	2							503/7/44, 65, 76, 86, 94
-42.102	2							503/7/45, 65, 76, 86, 94
								125/9/55
-42.103	2							—
-43	2							503/7/65
-4301	2							—
-43.103	2							—
-44	2							503/7/76
-4401	2							—
-44.103	2							—
-45	2							503/7/86
-4501	2							—
-45.101	2							—
-46	2							503/7/94
-4601	2							—
-47								503/5/111
								509/5/102
-4701	2							—
-4702	1							503/5/113, 118
								509/5/104, 109
-4703								503/5/112, 118
								509/5/103, 109
-4704								503/5/115, 118
								509/5/106, 109
-4707	2							—
-48								503/5/118
								509/5/109

Ersatzteil-Nr.	Baureihe A-1	A-3	A-4	A-5	A-6	A-7	A-8	Vorkommen Baugruppe/ Bild/Orts-Nr.
88.503-4801	2							—
-4804	2							—
-49								503/5/41
								509/5/32
-4901	2							503/5/42, 81
								509/5/33, 69
-4910	2							503/5/42, 81
								509/5/33, 69
-4911	2							—
-50								503/5/80
								509/5/68
-5001	2							—
-5008	2							—
-51								503/6/1
-52								„ /6/3
								509/6/3
-5226	2							503/5/51
								„ /6/4
								509/5/42
								„ /6/4
-5227	2							503/5/52
								„ /6/5
								509/5/43
								„ /6/5
-5228								503/5/53
								„ /6/6
								509/5/44
								„ /6/6
-5229								503/5/54
								„ /6/7
								509/5/45
								„ /6/7
-5265	2							503/5/51
								„ /6/4
								509/5/42
								„ /6/4

Kennzeichnung der Teile für Bevorratung:

1 = Planbevorratung
2 = Reparaturwerksbevorratung
3 = Plan- und Reparaturwerksbevorratung
4 = Triebwerksteile in der Planbevorratung
5 = „ „ „ Reparaturwerksbevorratung
6 = „ „ „ Plan- und Reparaturwerksbevorratung

Unbefugte Verwendung ist strafbar und macht schadenersatzpflichtig

Schlüssel-Liste der Ersatzteil-Nummern

Ersatzteil-Nr.	Baureihe A-1	A-3	A-4	A-5	A-6	A-7	A-8	Vorkommen Baugruppe/ Bild/Orts-Nr.
88.503-5266	2							503/5/52
								„ /6/5
								509/5/43
								„ /6/5
-53								503/6/14
								509/6/14
-53 H 01	1							503/6/15
								509/6/15
-5331	2							—
-5346	2							—
-54	1							503/12/100
-5401								„ /12/101
								509/12/101
-5403								503/12/102
								509/12/102
-5404								503/12/103
								509/12/103
-5406								503/12/105
								509/12/106
-55								503/5/2
-5504	2							„ /5/9
								509/5/9
-5512	2							503/5/7
								509/5/7
-5513								503/5/3
								509/5/3
-5514								503/5/5
								509/5/5
-5515								503/5/4
								509/5/4
-5521	2							503/5/13
								509/5/13, 35
-5522								503/2/81
								„ /5/14
								509/2/67
								„ /5/14, 35
-5551	2							503/5/8, 50
								509/5/8, 41
-5564	2							503/5/9
								509/5/9
-5566	2							503/5/13
								509/5/13, 35
-5567	2							503/5/7
								509/5/7

Ersatzteil-Nr.	Baureihe A-1	A-3	A-4	A-5	A-6	A-7	A-8	Vorkommen Baugruppe/ Bild/Orts-Nr.
88.503-5568	2							503/5/8, 50
								509/5/8, 41
-56								503/5/19
								509/5/19
-5610	2							—
-5611	2							—
-5648	2							—
-5649	2							—
-57								503/5/20
-5701	2							—
-5702								503/5/21
-5703								„ /5/22
-5704								„ /5/23
-5705								„ /5/24
-5706								„ /5/25
-58								„ /5/20
-61								„ /5/44
-6112	2							„ /5/49
								509/5/40
-6116								503/5/47
								509/5/38
-6163								503/5/55
								509/5/46
-6165	2							503/5/49
								509/5/40
-62								503/5/61
								509/5/56
-63								503/5/63
-6301	2							—
-64								503/5/63
-66								„ /5/83
-6601	2							—
-6603	2							—
-6604	2							—
-6622	2							—
-6661	2							—

Kennzeichnung der Teile für Bevorratung:

1 = Planbevorratung
2 = Reparaturwerksbevorratung
3 = Plan- und Reparaturwerksbevorratung
4 = Triebwerksteile in der Planbevorratung
5 = „ „ „ Reparaturwerksbevorratung
6 = „ „ „ Plan- und Reparaturwerks-bevorratung

Unbefugte Verwendung ist strafbar und macht schadenersatzpflichtig

JFM-FTVDru 040941 Sb

Ersatzteil-Nr.	Baureihe A-1	A-3	A-4	A-5	A-6	A-7	A-8	Vorkommen Baugruppe/ Bild/Orts-Nr.
88.503-6663	2							—
-6664	2							—
-6665	2							—
-6701	2							503/5/87
								509/5/75
-6744	2							503/5/87
								509/5/75
-68								503/5/89
-6801	2							—
-6802	2							—
-6806	2							—
-6807	2							—
-6851								503/5/101
								509/5/90
-6852								503/5/100
								509/5/89
-6853								503/5/98, 99
								509/5/87, 88
-6865	2							—
-6866	2							—
-6867	2							—
-6868	2							—
-7104	2							—
-7105	2							—
-7112	2							—
-7113	2							—
-73								503/5/43
								509/5/34
-7301	2							—
-7302	2							—
-7312	2							—
-7313	2							—
-74								503/5/82
								509/5/70
-75								503/6/20
-7501								„ /6/24
								509/6/24
-7502								503/6/25
								509/6/25
-7509								503/6/22
								509/6/22
-7510								503/6/21
								509/6/21
-7550								503/6/24
								509/6/24

Ersatzteil-Nr.	Baureihe A-1	A-3	A-4	A-5	A-6	A-7	A-8	Vorkommen Baugruppe/ Bild/Orts-Nr.
88.503-7551								503/6/25
								509/6/25
-76	1							503/6/27
								509/6/31
-7601	2							—
-77								503/6/71
-78								„ /6/28
-78 H 01	1							„ /6/38
								509/6/43
-7803								503/6/30
								509/6/34
-7804								503/6/29
								509/6/33
-7865								503/6/39
								509/6/44
-7860	2							—
-7866								503/6/40
								509/6/45
-7879	2							—
-79								503/6/27
								509/6/31
-80								503/6/71
-8002								„ /6/76, 77
								509/6/77
-81	2							503/6/41
								509/6/46
-8201	2							—
-8215	2							—
-83	1							503/6/77
								509/6/75
-83 H 01								503/6/74, 77
								509/6/78
-8301	2							—
-84	2							503/6/53

Kennzeichnung der Teile für Bevorratung:

1 = Planbevorratung
2 = Reparaturwerksbevorratung
3 = Plan- und Reparaturwerksbevorratung
4 = Triebwerksteile in der Planbevorratung
5 = „ „ „ Reparaturwerksbevorratung
6 = „ „ „ Plan- und Reparaturwerks-bevorratung

Unbefugte Verwendung ist strafbar und macht schadenersatzpflichtig

Schlüssel-Liste der Ersatzteil-Nummern

Ersatzteil-Nr.	A-1	A-3	A-4	A-5	A-6	A-7	A-8	Vorkommen Baugruppe/ Bild/Orts-Nr.
88.503-84 H 02	1							503/6/55
								508/1/103
								509/6/59
								V 580/1/25
								V 582/1/25
								V 584/1/25
-8441	2							—
-85	2							503/1/121
								509/1/125
-8501	2							503/1/123
								509/1/127
-8572	2							503/1/123
								509/1/127
-8660								503/5/102
								509/5/91
-87								503/7/22
-87 H 03	2							„ /7/23
-87 H 04	2							„ /7/24
-89	1							„ /6/50
								509/6/55
-8901	2							—
-8915	2							—
-90								503/6/57
								509/6/61
-91								503/6/58
								509/6/62
-92								503/6/59
								509/6/63
-93								503/6/60
								509/6/64
-94								503/6/61
-9411	2							—
-9444	2							—
-95								503/6/65
								509/6/69
-96								503/6/66
								509/6/70
-9601	2							503/6/67, 68
								509/6/71, 72
-9602	2							503/6/67, 68
								509/6/71, 72
-9644	2							503/6/67, 68
								509/6/71, 72
-9645	2							503/6/67, 68
								509/6/71, 72

Ersatzteil-Nr.	A-1	A-3	A-4	A-5	A-6	A-7	A-8	Vorkommen Baugruppe/ Bild/Orts-Nr.
88.503-97								503/6/78
								509/6/80
-98								503/6/79
								509/6/81
-99								503/6/80
								509/6/82
-100								503/6/81
								509/6/83
-101								503/6/82
								509/6/84
-102								503/6/83
								509/6/85
-103								503/6/84
								509/6/86
-104								503/6/85
								509/6/87
-105								503/6/86
								509/6/88
-106								503/6/87
-107								503/6/91
-108								„ /6/92
-108.01	2							„ /6/100, 101
								509/6/100, 101
-108.02								503/6/98
								509/6/97
-108.03	2							503/6/88, 91, 93
								509/6/90, 93
-108.04	2							503/6/96
								509/6/95
-109								503/6/101
								509/6/101
-110	2							503/6/102
								509/6/102
-111	2							503/6/103
-112	2							„ /6/107

Kennzeichnung der Teile für Bevorratung:

1 = Planbevorratung
2 = Reparaturwerksbevorratung
3 = Plan- und Reparaturwerksbevorratung
4 = Triebwerksteile in der Planbevorratung
5 = „ „ „ Reparaturwerksbevorratung
6 = „ „ „ Plan- und Reparaturwerksbevorratung

Unbefugte Verwendung ist strafbar und macht schadenersatzpflichtig

Junkers Flugzeug- und -Motorenwerke Aktiengesellschaft, Dessau

Juli 1941

JFM-FTVDru 040941 Sb

Ersatzteil-Nr.	A-1	A-3	A-4	A-5	A-6	A-7	A-8	Vorkommen Baugruppe/ Bild/Orts-Nr.
88.503-113	2							503/6/108
-113.01	2							„ /6/104, 107, 108
								509/6/104, 107, 108
-114	2							503/6/109
								509/6/109
-115.28	2							—
-115.29	2							—
-115.30	2							—
-115.31	2							—
-115.32	2							—
-115.33	2							—
-115.34	2							—
-115.35	2							—
-115.36	2							—
-119	2							503/7/26
								509/7/26
-120								503/7/20
-120 H 01	2							„ /10/8
-120 H 02	2							„ /10/15
-120 H 03	2							„ /10/17
-120 H 04	2							„ /10/23
								509/10/23
-120 H 05	2							503/10/25
								509/10/25
-120 H 07	2							—
-120 H 08								503/10/34
								509/10/34
-120 H 09								503/10/33
								509/10/33
-120 H 10								503/10/31
								509/10/31
-120 H 11								503/10/29
								509/10/29
-120.20								503/10/20
								509/10/21
-120.21								503/10/19
								509/10/20
-120.22								503/10/21
								509/10/22
-120.110								503/10/22
								509/10/15
-123								503/12/46
								509/12/46

Ersatzteil-Nr.	A-1	A-3	A-4	A-5	A-6	A-7	A-8	Vorkommen Baugruppe/ Bild/Orts-Nr.
88.503-124	3		1					503/12/47
								509/12/47
-125								503/12/19
-127								„ /12/28
-130	3							—
-131								503/12/43
								509/12/43
-132.15								503/12/24, 29, 44
								509/12/24, 29, 44
-133	3							503/12/44
-133.02								503/12/8, 30, 44, 59
								509/12/8, 30, 44, 59
-134	3							—
-136	1							—
-137								503/12/137
								509/12/66
-138	3		1					503/12/67
								509/12/67
-139	2							503/12/69
-140	3							„ /12/70
-140.01	2							„ /12/76, 79
								509/12/76, 79
-140.02	2							—
-140.15	1							503/12/72
-140.28	1							„ /12/74
								509/12/74
-141	2							503/12/77
-142	3		1					„ /12/78
								509/12/78
-143								503/12/62
								509/12/62
-144	3		1					503/12/63
								509/12/63

Kennzeichnung der Teile für Bevorratung:

1 = Planbevorratung
2 = Reparaturwerksbevorratung
3 = Plan- und Reparaturwerksbevorratung
4 = Triebwerksteile in der Planbevorratung
5 = „ „ „ Reparaturwerksbevorratung
6 = „ „ „ Plan- und Reparaturwerksbevorratung

Unbefugte Verwendung ist strafbar und macht schadenersatzpflichtig

Schlüssel-Liste der Ersatzteil-Nummern

Ersatzteil-Nr.	Baureihe A-1	A-3	A-4	A-5	A-6	A-7	A-8	Vorkommen Baugruppe/ Bild/Orts-Nr.
88.503-145								503/4/2
								509/4/2
-145.01	2							—
-146								503/4/11
								509/4/11
-146.01	2							—
-147								503/4/7
								509/4/7
-147.01	2							—
-148								503/4/13
								509/4/13
-148.01	2							—
-149								503/4/9
								509/4/9
-149.01	2							—
-150								503/4/14
								509/4/14
-150.01	2							—
-151								503/4/15
								509/4/15
-151.01	2							503/4/16, 19
								509/4/16, 19
-152								503/4/20
								509/4/20
-152.01	2							—
-153								503/4/19
								509/4/19
-154								503/4/23
								509/4/23
-154.01	2							—
-155								503/4/26
								509/4/26
-155.01	2							—
-156								503/4/37
								509/4/37
-156.01	2							—
-157								503/4/31
								509/4/31
-157.01	2							—
-158								503/4/39
								509/4/39
-158.01	2							—
-159								503/4/34
								509/4/34
88.503-159.01	2							—
-160								503/4/42
								509/4/42
-160.01	2							—
-161								503/4/35
								509/4/35
-161.01	2							—
-162								503/4/45
								509/4/45
-162.01	2							—
-163								503/4/46
								509/4/46
-163.01	2							—
-164								503/4/55
								509/4/55
-164.01	2							—
-164.02								503/4/57, 58
								509/4/57, 58
-165								503/4/52
								509/4/52
-165.01	2							—
-166								503/4/59
								509/4/59
-167	2							503/4/50
								509/4/50
-168	2							503/4/58
								509/4/58
-169								503/4/61
								509/4/61
-170								503/11/34
								509/11/34
-170 H 02								503/11/35
								509/11/35
-170.15	1							—
-171								503/11/39

Kennzeichnung der Teile für Bevorratung:

1 = Planbevorratung
2 = Reparaturwerksbevorratung
3 = Plan- und Reparaturwerksbevorratung
4 = Triebwerksteile in der Planbevorratung
5 = " " " Reparaturwerksbevorratung
6 = " " " Plan- und Reparaturwerksbevorratung

Unbefugte Verwendung ist strafbar und macht schadenersatzpflichtig

Junkers Flugzeug- und -Motorenwerke Aktiengesellschaft, Dessau

JFM-FTVDru 040941 Sb

Ersatzteil-Nr.	Baureihe A-1	A-3	A-4	A-5	A-6	A-7	A-8	Vorkommen Baugruppe/Bild/Orts-Nr.
88.503-172 H 08	1		1					503/11/33
								508/2/33
								509/11/33
-172.01	1							503/11/4, 34
								508/2/4
								509/11/4
-172.83								503/11/5
								508/2/5
								509/11/5
-172.92								503/11/36
								509/11/36
-172.99								503/11/23
								508/2/23
								509/11/23
-172.110								503/11/12, 31
								508/2/12, 31
								509/11/12, 31
-174	2							503/4/54
								509/4/54
-175								503/11/40
								509/11/40
-175 H 01								503/11/42
								509/11/42
-175 H 02								503/11/43
								509/11/43
-175.17								503/11/44
								509/11/44
-176	1							503/11/40
								509/11/40
								V 580/1/32
								V 582/1/32
								V 584/1/32
-180	2							503/7/39
								509/7/39
-181	2							503/7/40
								509/7/40
-181.01								503/10/39
								509/10/39
-181.02	1							503/10/40
								509/10/40
-181.03	1							503/10/41
								509/10/41
-181.04								503/10/42
								509/10/42

Ersatzteil-Nr.	Baureihe A-1	A-3	A-4	A-5	A-6	A-7	A-8	Vorkommen Baugruppe/Bild/Orts-Nr.
88.503-181.05	2							503/10/36
								509/10/36
-181.10	3							503/10/50
								509/10/50
-181.20	2							503/10/36
								509/10/36
-184								503/7/41
								509/7/41
-184.01	2							503/10/54
								509/10/54
-184.02	2							503/10/58
								509/10/58
-184.40	2							503/10/54
								509/10/54
-186								503/11/1
-186 H 01								„ /11/15
								508/2/15
								509/11/15
-186 H 02	1		1					503/11/18
								508/2/18
								509/11/18
-186 H 03	1		1					503/11/11, 31
								508/2/11, 31
								509/11/11, 31
-186 H 04								503/11/30
								508/2/30
								509/11/30
-186 H 05								503/11/8
								508/2/8
								509/11/8
-186 H 06	1							503/11/22
								508/2/22
								509/11/22
-186 H 07								503/11/19
								508/2/19
								509/11/19

Kennzeichnung der Teile für Bevorratung:

1 = Planbevorratung
2 = Reparaturwerksbevorratung
3 = Plan- und Reparaturwerksbevorratung
4 = Triebwerksteile in der Planbevorratung
5 = „ „ „ Reparaturwerksbevorratung
6 = „ „ „ Plan- und Reparaturwerksbevorratung

Unbefugte Verwendung ist strafbar und macht schadenersatzpflichtig

Schlüssel-Liste der Ersatzteil-Nummern

Ersatzteil-Nr.	Baureihe A-1	A-3	A-4	A-5	A-6	A-7	A-8	Vorkommen Baugruppe/ Bild/Orts-Nr.
88.503-186 H 08	1		1					503/11/28
								508/2/28
								509/11/28
-186 H 09								503/11/25
								508/2/25
								509/11/25
-187								503/12/1
-187 H 01								„ /12/14
								509/12/14
-193								503/12/107
								509/12/109
-196								508/1/59
								509/1/83
-197								508/1/68
								509/1/92
-198								508/1/76
								509/1/100
-199								508/1/83
								509/1/107
-200								508/1/89
								509/1/113
-201	3							503/12/80
-203								„ /12/48
								509/12/48
-204	3							—
-206	3							—
-208	3							—
-210	3							—
-211								503/12/50
								509/12/50
-212	3							—
-213	3							—
-214								503/12/57
								509/12/57
-215	3							—
-215.24								503/12/10, 32, 44, 59
								509/12/10, 32, 44, 59
								154/7/8
-216								503/12/36
								509/12/36
-217	3							—
-218	3		1					503/12/21
								509/12/21

Ersatzteil-Nr.	Baureihe A-1	A-3	A-4	A-5	A-6	A-7	A-8	Vorkommen Baugruppe/ Bild/Orts-Nr.
88.503-218 H 01								503/12/25
								509/12/25
-218 H 04			1					503/12/26
								509/12/26
-218 H 05			1					503/12/27
								509/12/27
-219								503/6/110
								509/6/110
-220								503/6/112
								509/6/112
-221								503/1/129
								509/1/133
-221 H 01								503/1/133
								509/1/137
-221.13								503/1/134
								509/1/138
-222								503/1/136
								509/1/140
-222 H 01								503/1/139
								509/1/143
-222.13								503/1/140
								509/1/144
-222.14								503/1/142
								509/1/146
-222.15								503/1/141
								509/1/145
-222.20								503/1/140
								509/1/144
-223								503/1/147
								509/1/151
-223 H 01								503/1/152
								509/1/156
-223 H 02								503/1/148
								509/1/152
-223.03								503/1/157
								509/1/161

Kennzeichnung der Teile für Bevorratung:

1 = Planbevorratung
2 = Reparaturwerksbevorratung
3 = Plan- und Reparaturwerksbevorratung
4 = Triebwerksteile in der Planbevorratung
5 = „ „ „ Reparaturwerksbevorratung
6 = „ „ „ Plan- und Reparaturwerksbevorratung

Unbefugte Verwendung ist strafbar und macht schadenersatzpflichtig

JFM-FTVDru 040941 Sb

Ersatzteil-Nr.	Baureihe A-1	A-3	A-4	A-5	A-6	A-7	A-8	Vorkommen Baugruppe/ Bild/Orts-Nr.
88.503-223.06								503/1/153
								509/1/157
-223.08								503/1/156
								509/1/160
-224								503/7/42
								509/7/42
-224 H 01								503/10/73
								509/10/73
-224 H 03								503/10/77
								509/10/77
-224 H 04								503/10/79
								509/10/79
-224 H 05	1		1					503/10/82
								509/10/82
-224.33	1							503/10/78
								509/10/78
-224.44	1							503/10/80
								509/10/80
-224.45								503/10/81
								509/10/81
-225								503/1/144
								509/1/148
-227								503/1/71
								508/1/64
								509/1/88
-228								503/1/81
								508/1/72
								509/1/96
-229								503/1/92
								508/1/79
								509/1/103
-230								503/1/102
								508/1/85
								509/1/109
-231								503/1/110
								508/1/100
								509/1/124
								V 580/1/4
								V 582/1/4
								V 584/1/4

Ersatzteil-Nr.	Baureihe A-1	A-3	A-4	A-5	A-6	A-7	A-8	Vorkommen Baugruppe/ Bild/Orts-Nr.
88.503-231.20								503/1/75, 85, 96, 106, 112
								„ /7/98
								508/1/63, 64, 71, 72, 76, 79, 83, 85, 91, 100
								509/1/87, 88, 95, 96, 100, 103, 107, 109, 115, 124
								„ /7/76
-242	3							503/7/53
								509/7/43
-243	3							503/7/72
								509/7/58
-244	3							503/7/82
								509/7/65
-245	3							503/7/90
								509/7/71
-246	3							503/7/97
								509/7/75
-246.32								503/1/114
								„ /7/55, 72, 82, 90, 97
								508/1/93, 100
								509/1/117, 124
								„ /7/45, 58, 65, 71, 75
-246.33								503/1/118
								„ /7/59, 72, 82, 90, 97
								508/1/97, 100
								509/1/121, 124
								„ /7/49, 58, 65, 71, 75

Kennzeichnung der Teile für Bevorratung:

1 = Planbevorratung
2 = Reparaturwerksbevorratung
3 = Plan- und Reparaturwerksbevorratung
4 = Triebwerksteile in der Planbevorratung
5 = „ „ „ Reparaturwerksbevorratung
6 = „ „ „ Plan- und Reparaturwerks-bevorratung

Unbefugte Verwendung ist strafbar und macht schadenersatzpflichtig

Schlüssel-Liste der Ersatzteil-Nummern

Ersatzteil-Nr.	Baureihe A-1	A-3	A-4	A-5	A-6	A-7	A-8	Vorkommen Baugruppe/ Bild/Orts-Nr.
88.503-246.34	2							503/1/113
								„ /7/54, 72, 82, 90, 97
								508/1/92, 100
								509/1/116, 124
								„ /7/44, 58, 65, 71, 75
-246.35	2							503/1/117
								„ /7/58, 72, 82, 90, 97
								508/1/96, 100
								509/1/120, 124
								„ /7/48, 58, 65, 71, 75
-246.36	2							503/1/113
								„ /7/54, 72, 82, 90, 97
								508/1/92, 100
								509/1/116, 124
								„ /7/44, 58, 65, 71, 75
-246.37	2							503/1/117
								„ /7/58, 72, 82, 90, 97
								508/1/96, 100
								509/1/120, 124
								„ /7/48, 58, 65, 71, 75
-246.40								503/1/115, 119
								„ /7/56, 60, 72, 82, 90, 97
								508/1/94, 98, 100
								509/1/118, 122, 124
								„ /7/46, 50, 58, 65, 71, 75
-250	3							503/12/85
								509/12/85
-250 H 01								503/12/86
								509/12/86
88.503-250 H 02								503/12/92
								509/12/92
-250 H 03								503/12/88
								509/12/88
-250 H 04								503/12/88
								509/12/88
-250.15	2							—
-251 H 01								503/12/95
								509/12/95
-251 H 03								503/12/94
								509/12/94
-251 H 04								503/12/94
								509/12/94
-251.15	2							—
-252	3							503/12/96
								509/12/96
-252 H 01								503/12/99
								509/12/99
-252 H 02								503/12/97
								509/12/97
-252 H 03								503/12/98
								509/12/98
-252 H 04								503/12/98
								509/12/98
-252.15	2							—
-253	3							503/12/93
								509/12/93
-256								503/5/29
								509/5/20
-256.01	2							—
-258								503/5/76
								509/5/58
-258.01	2							—
-258.08	2							—
-260								503/5/86
								509/5/74

Kennzeichnung der Teile für Bevorratung:

1 = Planbevorratung
2 = Reparaturwerksbevorratung
3 = Plan- und Reparaturwerksbevorratung
4 = Triebwerksteile in der Planbevorratung
5 = „ „ „ Reparaturwerksbevorratung
6 = „ „ „ Plan- und Reparaturwerksbevorratung

Unbefugte Verwendung ist strafbar und macht schadenersatzpflichtig

JFM-FTVDru
040941
Sb

Ersatzteil-Nr.	Baureihe A-1	A-3	A-4	A-5	A-6	A-7	A-8	Vorkommen Baugruppe/ Bild/Orts-Nr.
88.503-270								503/6/13
								509/6/13
-293								503/9/2
-294								„ /9/27
-295								„ /9/22
-296								„ /9/33
-297 H 01								„ /9/13, 22, 27, 33
-297.61								„ /9/15, 22, 27, 33
-297.62								„ /9/14, 22, 27, 33
-298.02	1							„ /9/30, 33
								509/9/17
-298.03	1							503/9/31, 33
								509/9/18
-298.04	1							503/9/5, 11, 22, 25, 27, 33
-298.45								„ /9/26, 33
-298.47	1							„ /9/10, 22, 24, 27, 33
-298.49								„ /9/34
-299	2							—
-299 H 01								503/9/18
-299.03	1							„ /9/7, 27
-299.09								„ /9/8
-299.42								„ /9/3, 27
-300	2							—
-300 H 01								503/9/32
-300.11								„ /9/29
-300.12								„ /9/28
-301.12								„ /9/6, 27
-302								„ /7/3
								509/7/3
-302 H 01								503/7/4
								509/7/4
-302 H 02								503/7/4
								509/7/4
-302.11	2							—
-302.12								503/7/5, 13
								509/7/5, 13
-302.13								503/7/6, 13
								509/7/6, 13
-302.15								503/7/11, 13
								509/7/11, 13

Ersatzteil-Nr.	Baureihe A-1	A-3	A-4	A-5	A-6	A-7	A-8	Vorkommen Baugruppe/ Bild/Orts-Nr.
88.503-303								503/7/12
								509/7/12
-303 H 01								503/7/13
								509/7/13
-303 H 02								503/7/13
								509/7/13
-303.11	2							—
-304								503/7/14
								509/7/14
-304 H 01								503/7/17
								509/7/17
-304.01	2							503/7/15
								509/7/15
-304.02	2							503/7/16
								509/7/16
-304.11	2							503/7/15
								509/7/15
-304.12	2							503/7/16
								509/7/16
V -309								V 580/2/8
V -310								V „ /2/9
V -311								V „ /2/10
V -313	3							—
V -315								V 580/2/28
88.505-Z 07			1					509/7/2
-0212								„ /2/28
-299			2					„ /9/2
-299 H 01								„ /9/11, 20
-299 H 02								„ /9/3, 20
-299 H 03								„ /9/14
-299.28			2					—
-299.29			2					509/9/4, 20
-299.30			2					„ /9/9, 20
-299.46			2					—
-300			2					509/9/20

Kennzeichnung der Teile für Bevorratung:

1 = Planbevorratung
2 = Reparaturwerksbevorratung
3 = Plan- und Reparaturwerksbevorratung
4 = Triebwerksteile in der Planbevorratung
5 = „ „ „ Reparaturwerksbevorratung
6 = „ „ „ Plan- und Reparaturwerks-bevorratung

Unbefugte Verwendung ist strafbar und macht schadenersatzpflichtig

Schlüssel-Liste der Ersatzteil-Nummern

Ersatzteil-Nr.	Baureihe A-1	A-3	A-4	A-5	A-6	A-7	A-8	Vorkommen Baugruppe/ Bild/Orts-Nr.
88.505-300 H 01								509/9/21
-300.46			2					—
88.506-0207			2					509/2/78
-0208			2					„ /2/77
-0209			2					„ /2/70, 75
-0215			2					„ /2/76
-1296			2					„ /3/81
-5703								503/5/30
								509/5/21
-5704								503/5/31
								509/5/22
-5705								503/5/32
								509/5/23
-5706								503/5/33
								509/5/24
-5707								503/5/34
								509/5/25
-6302								503/5/77
								509/5/59
-6303								503/5/37
								509/5/28
-6304								503/5/79
								509/5/61
-6346								503/5/77
								509/5/59
-311 H 01								„ /2/75
-311.35			2					—
-311.36			2					509/2/80
-317.116			2					—
-331.05								508/3/4
								509/13/4
								V 584/2/4
-331.06								508/3/3
								509/13/3
								V 584/2/3
88.508								508/1/1
88.508-186								„ /1/114
88.509			1					509/1/1
88.509-Z 01								„ /1/2

Ersatzteil-Nr.	Baureihe A-1	A-3	A-4	A-5	A-6	A-7	A-8	Vorkommen Baugruppe/ Bild/Orts-Nr.
88.509-Z 02								509/1/3
-Z 03								„ /5/1
-Z 04								„ /6/60
-Z 08								508/1/117
								509/12/80
-02								„ /2/21
-0216			2					„ /2/37
-0228			2					„ /2/24
-03								„ /2/39
-05								„ /2/45
-0511								„ /3/74, 77
-12								„ /3/21
-13								„ /3/43
-15								„ /3/50
-15 H 01								„ /3/80
-19								„ /1/162
-20								„ /1/164
-32								„ /6/1
-37								508/1/106
								509/7/37
-39								508/1/24
								509/1/30
-3937								508/1/37, 47
								509/1/43, 53
-51								„ /6/1
-54								„ /12/100
-55								„ /5/2
-61								„ /5/35
-66			2					„ /5/71
-68			2					„ /5/77
-75								„ /6/20
-78								„ /6/32
-84								508/1/101
								509/6/58
-87								„ /7/22
-87 H 03								„ /7/23

Kennzeichnung der Teile für Bevorratung:

1 = Planbevorratung
2 = Reparaturwerksbevorratung
3 = Plan- und Reparaturwerksbevorratung
4 = Triebwerksteile in der Planbevorratung
5 = „ „ „ Reparaturwerksbevorratung
6 = „ „ „ Plan- und Reparaturwerksbevorratung

Unbefugte Verwendung ist strafbar und macht schadenersatzpflichtig

JFM-FTVDru 040941 Sb

Ersatzteil-Nr.	Baureihe A-1	A-3	A-4	A-5	A-6	A-7	A-8	Vorkommen Baugruppe/ Bild/Orts-Nr.
88.509-87 H 04								509/7/24
-94								„ /6/65
-106								„ /6/89
-107								„ /6/93
-108								„ /6/94
-111								„ /6/103
-112								„ /6/107
-113								„ /6/108
-120								„ /7/20
-120 H 01								„ /10/8
-120 H 02								„ /10/16
-120 H 03								„ /10/18
-120 H 07	2							503/10/27
								509/10/27
-125								„ /12/19
-127								„ /12/28
-133			3					„ /12/44
-134	2		3					503/12/29
								509/12/29
-140 H 01								509/12/73
-141								508/1/115
								509/12/77
-177								„ /12/69
-178			2					„ /12/70
-186								„ /11/1
-186 H 01								503/11/29
								508/2/29
								509/11/29
-187								„ /12/1
-187 H 02								503/12/17
								509/12/17
-204	2		1					503/12/49
								509/12/49
-210			1					503/12/56
								509/12/56
-212	2		3					503/12/51
								509/12/51
-213	2		3					503/12/53
								509/12/53
-215	2		3					503/12/59
								509/12/59
-217			3					503/12/38
								509/12/38

Ersatzteil-Nr.	Baureihe A-1	A-3	A-4	A-5	A-6	A-7	A-8	Vorkommen Baugruppe/ Bild/Orts-Nr.
88.509-306								508/3/2
								509/13/2
-306.04								508/3/5
								509/13/5
								V 584/2/5
-307								508/3/7
								509/13/7
								V 584/2/7
-308								508/3/8
								509/13/8
-309								508/3/9
								509/13/9
-310								508/3/10
								509/13/10
-311								508/3/25
								509/13/25
-312								508/3/12
								509/13/12
-313								508/3/14
								509/13/14
-314								508/3/16
								509/13/16
-315								508/3/20
								509/13/20
								V 584/2/34
-316			1					508/3/26
								509/13/26
-317								508/3/7
								509/13/7
								V 584/2/7
-318								508/3/9
								509/13/9
88.513	1							503/1/1
88.513-Z 01	2							„ /1/2
-Z 02	2							„ /1/3

Kennzeichnung der Teile für Bevorratung:

1 = Planbevorratung
2 = Reparaturwerksbevorratung
3 = Plan- und Reparaturwerksbevorratung
4 = Triebwerksteile in der Planbevorratung
5 = „ „ „ Reparaturwerksbevorratung
6 = „ „ „ Plan- und Reparaturwerks-bevorratung

Unbefugte Verwendung ist strafbar und macht schadenersatzpflichtig

Schlüssel-Liste der Ersatzteil-Nummern

Ersatzteil-Nr.	Baureihe A-1	A-3	A-4	A-5	A-6	A-7	A-8	Vorkommen Baugruppe/ Bild/Orts-Nr.
88.513-Z 03								503/5/1
-Z 04								„ /6/56
-Z 06								„ /8/1, 17
-Z 07	2							„ /7/2
-Z 09								„ /8/31
								509/7/1
-01								503/2/2
								509/2/2
-0101	2							503/2/5
								509/2/5
-0103	2							503/2/3
								509/2/3
-0104	2							503/2/4
								509/2/4
-0105	2							503/2/7
								509/2/7
-0106	2							503/2/8
								509/2/8
-0144	2							503/2/5
								509/2/5
-0146	2							503/2/8
								509/2/8
-0147	2							503/2/7
								509/2/7
-02								503/2/21
-0201	2							„ /2/24
-0203	2							„ /2/23
-0204	2							„ /2/22
								509/2/22
-0206	2							503/2/26
								509/2/26
-0244	2							503/2/24
-0247	2							„ /2/26
								509/2/26
-03								503/2/51
-0301								„ /2/52
								509/2/40
-0302								503/2/53
								509/2/41
-0304								503/2/55
								509/2/43
-0305								503/2/56
								509/2/44
-05								503/2/57

Ersatzteil-Nr.	Baureihe A-1	A-3	A-4	A-5	A-6	A-7	A-8	Vorkommen Baugruppe/ Bild/Orts-Nr.
88.513-0541								503/2/72
								509/2/61
-0542								503/2/71
								509/2/60
-0543								503/2/70
								509/2/59
-0544								503/2/69
								509/2/58
-0552	2							503/2/77
								509/2/63
-0576	2							503/2/77
								509/2/63
-0579								503/2/71
								509/2/60
-0580								503/2/70
								509/2/59
-0581								503/2/69
								509/2/58
-05.169								503/2/73
								509/2/62
-11								503/3/2
								509/3/2
-1101	2							503/3/5
								509/3/5
-1102	2							503/3/3
								509/3/3
-1103	2							503/3/4
								509/3/4
-1104	2							503/3/8
								509/3/8
-1105	2							503/3/7
								509/3/7
-1144	2							503/3/5
								509/3/5
-1146	2							503/3/8
								509/3/8

Kennzeichnung der Teile für Bevorratung:

1 = Planbevorratung
2 = Reparaturwerksbevorratung
3 = Plan- und Reparaturwerksbevorratung
4 = Triebwerksteile in der Planbevorratung
5 = „ „ „ Reparaturwerksbevorratung
6 = „ „ „ Plan- und Reparaturwerks-bevorratung

Unbefugte Verwendung ist strafbar und macht schadenersatzpflichtig

Ersatzteil-Nr.	Baureihe A-1	A-3	A-4	A-5	A-6	A-7	A-8	Vorkommen Baugruppe/ Bild/Orts-Nr.
88.513-1147	2							503/3/7
								509/3/7
-12								503/3/21
-1201	2							„ /3/24
								509/3/24
-1202	2							503/3/22
								509/3/22
-1203	2							503/3/23
								509/3/23
-1205	2							503/3/26
								509/3/26
-1216	2							503/3/39
-1244	2							503/3/24
								509/3/24
-1247	2							503/3/26
								509/3/26
-1248	2							503/3/39
-13								„ /3/55
-1301								„ /3/56
								509/3/44
-1303								503/3/59
								509/3/47
-1304								503/3/61
								509/3/49
-1305								503/3/60
								509/3/48
-15								503/3/62
-1524	2							„ /3/74
								509/3/63
-1527	2							503/3/80
								509/3/69
-1532	2							—
-1536	2							503/3/77
-1574	2							„ /3/77
-1575	2							—
-1578	2							503/3/80
								509/3/69
-1580								503/3/78
								509/3/67
-1581								503/3/79
								509/3/68
-1590	2							503/3/74
								509/3/63

Ersatzteil-Nr.	Baureihe A-1	A-3	A-4	A-5	A-6	A-7	A-8	Vorkommen Baugruppe/ Bild/Orts-Nr.
88.513-15.103								503/3/73
								509/3/62
-15.104	2							503/3/72
								509/3/61
-15.105	2							503/3/71
								509/3/60
-15.106	2							503/3/70
								509/3/59
-15.111	2							503/3/72
								509/3/61
-15.112	2							503/3/71
								509/3/60
-15.113	2							503/3/70
								509/3/59
-21								503/1/5
								509/1/5
-22								503/7/28
								509/7/28
-24								503/1/46
								509/1/65
-25								503/1/59
								509/1/77
-26	2							503/1/62
								509/1/80
-27								503/1/65
-2704								„ /1/68
								508/1/67
								509/1/91
-28								503/1/76
-2803								„ /1/79, 81
								508/1/75
								509/1/99
-29								503/1/86
-2903								„ /1/89, 92
								508/1/82
								509/1/106

Kennzeichnung der Teile für Bevorratung:

1 = Planbevorratung
2 = Reparaturwerksbevorratung
3 = Plan- und Reparaturwerksbevorratung
4 = Triebwerksteile in der Planbevorratung
5 = „ „ „ Reparaturwerksbevorratung
6 = „ „ „ Plan- und Reparaturwerksbevorratung

Unbefugte Verwendung ist strafbar und macht schadenersatzpflichtig

Schlüssel-Liste der Ersatzteil-Nummern

Ersatzteil-Nr.	Baureihe A-1	A-3	A-4	A-5	A-6	A-7	A-8	Vorkommen Baugruppe/ Bild/Orts-Nr.
88.513-30								503/1/97
-3006								„ /1/100, 102
								508/1/88
								509/1/112
-31	2							503/1/107
-34								508/1/40
								509/1/46
-3502								508/1/43
								509/1/49
-36	2							503/7/38
-3601	2							—
-3602	2							—
-3603	2							—
-3604	2							—
-3605	2							—
-3606	2							—
-3607	2							—
-3608	2							—
-3609	2							—
-3610	2							—
-3611	2							—
-3612	2							—
-3613	2							—
-3614	2							—
-3615	2							—
-3616	2							—
-3666	2							—
-3687	2							—
-3688	2							—
-3689	2							—
-3701	2							—
-3702	2							—
-3703	2							—
-3704	2							—
-3705	2							—
-3706	2							—
-3707	2							—
-3708	2							—
-3709	2							—
-3710	2							—
-3711	2							—
-3712	2							—
-3713	2							—
-3714	2							—
88.513-3715	2							—
-3716	2							—
-3717	2							—
-3718	2							—
-3719	2							—
-3720	2							—
-3721	2							—
-3722	2							—
-3737	2							—
-3738	2							—
-3739	2							—
-38	2							503/1/34
-3802								„ /1/36
								508/1/49
								509/1/55
-3803								503/1/35
								508/1/48
								509/1/54
-3817								503/1/37
								508/1/50
								509/1/56
-3818								503/1/38
								508/1/51
								509/1/57
-40								503/8/18, 31
								509/8/2
-40 H 01								503/8/28, 31
								509/8/12
-40 H 02								503/8/22, 31
								509/8/6
-40 H 03								503/8/30, 31
								509/8/14
-4003								503/8/25, 31
								509/8/9
-4016								503/8/26, 31
								509/8/10

Kennzeichnung der Teile für Bevorratung:

1 = Planbevorratung
2 = Reparaturwerksbevorratung
3 = Plan- und Reparaturwerksbevorratung
4 = Triebwerksteile in der Planbevorratung
5 = „ „ „ Reparaturwerksbevorratung
6 = „ „ „ Plan- und Reparaturwerksbevorratung

Unbefugte Verwendung ist strafbar und macht schadenersatzpflichtig

Junkers Flugzeug- und -Motorenwerke Aktiengesellschaft, Dessau
Juli 1941
JFM-FTVDru 040941 Sb

Ersatzteil-Nr.	Baureihe A-1	A-3	A-4	A-5	A-6	A-7	A-8	Vorkommen Baugruppe/ Bild/Orts-Nr.
88.513-4020								503/8/24, 31
								509/8/8
-4042								503/8/25, 31
								509/8/9
-4043								503/8/24, 31
								509/8/8
-42	2							503/7/43
-4203	2							—
-42.103	2							—
-43	2							503/7/65
-4301	2							—
-43.103	2							—
-44	2							503/7/76
-4401	2							—
-44.103	2							—
-45	2							503/7/86
-4501	2							—
-45.101	2							—
-46	2							503/7/94
-4601	2							—
-46.101	2							—
-47								503/5/111
								509/5/102
-4701	2							—
-4707	2							—
-48								503/5/118
-4801	2							—
-4804	2							—
-49								503/5/41
								509/5/32
-4901	2							503/5/42, 81
								509/5/33, 69
-4902	2							—
-4910	2							503/5/42, 81
								509/5/33, 69
-4911	2							—
-50								503/5/80
								509/5/68
-5001	2							—
-5008	2							—
-51								503/6/1
								509/6/1
-52								503/6/3
								509/6/3

Ersatzteil-Nr.	Baureihe A-1	A-3	A-4	A-5	A-6	A-7	A-8	Vorkommen Baugruppe/ Bild/Orts-Nr.
88.513-53								503/6/14
								509/6/14
-53 H 01	1							503/6/15
								509/6/15
-5331	2							—
-5346	2							—
-54	1							503/12/100
-5401								„ /12/101
								509/12/101
-5406								503/12/105, 106
-55								„ /5/2
-5512	2							„ /5/7
								509/5/7
-5513								503/5/3
								509/5/3
-5514								503/5/5
								509/5/5
-5515								503/5/4
								509/5/4
-5551								503/5/8, 50
								509/5/8, 41
-5567	2							503/5/7
								509/5/7
-5568								503/5/8, 50
								509/5/8, 41
-56								503/5/19
								509/5/19
-5610	2							—
-5611	2							—
-5648	2							—
-5649	2							—
-57								503/5/20
-5701	2							—
-58								503/5/20
-61								„ /5/44

Kennzeichnung der Teile für die Bevorratung:

1 = Planbevorratung
2 = Reparaturwerksbevorratung
3 = Plan- und Reparaturwerksbevorratung
4 = Triebwerksteile in der Planbevorratung
5 = „ „ „ Reparaturwerksbevorratung
6 = „ „ „ Plan- und Reparaturwerks-bevorratung

Unbefugte Verwendung ist strafbar und macht schadenersatzpflichtig

Schlüssel-Liste der Ersatzteil-Nummern

Ersatzteil-Nr.	Baureihe A-1	A-3	A-4	A-5	A-6	A-7	A-8	Vorkommen Baugruppe/ Bild/Orts-Nr.
88.513-6112	2							503/5/49
								509/5/40
-6115	2							503/5/45
-6116								„ /5/47
								509/5/38
-6165								503/5/49
								509/5/40
-62								503/5/61
								509/5/56
-63								503/5/63
-6301	2							—
-64								503/5/63
-66								„ /5/83
-6601	2							—
-6603	2							—
-6604	2							—
-6622	2							—
-6661	2							—
-6663	2							—
-6664	2							—
-6665	2							—
-6701								503/5/87
								509/5/75
-6744								503/5/87
								509/5/75
-68								503/5/89
-6801	2							—
-6802	2							—
-6854								503/5/110
								509/5/101
-6865	2							—
-6866	2							—
-7104	2							—
-7105	2							—
-7112	2							—
-7113	2							—
-73								503/5/43
								509/5/34
-7301	2							—
-7302	2							—
-7312	2							—
-7313	2							—
-74								503/5/82
								509/5/70

Ersatzteil-Nr.	Baureihe A-1	A-3	A-4	A-5	A-6	A-7	A-8	Vorkommen Baugruppe/ Bild/Orts-Nr.
88.513-75								503/6/20
-7501								„ /6/24
								509/6/24
-7502								503/6/25
								509/6/25
-7509								503/6/22
								509/6/22
-7510								503/6/21
								509/6/21
-7550								503/6/24
								509/6/24
-7551								503/6/25
								509/6/25
-78								503/6/28
-78 H 01	1							„ /6/38
								509/6/43
-7803								503/6/30
								509/6/34
-7804								503/6/29
								509/6/33
-81	2							503/6/41
								509/6/46
-8201	2							—
-8215	2							—
-84	2							503/6/53
-84 H 02	1							„ /6/55
								508/1/103
								509/6/59
								V 580/1/25
								V 582/1/25
								V 584/1/25
-8441	2							—
-85	2							503/1/121
								509/1/125
-8501	2							503/1/123
								509/1/127

Kennzeichnung der Teile für Bevorratung:

1 = Planbevorratung
2 = Reparaturwerksbevorratung
3 = Plan- und Reparaturwerksbevorratung
4 = Triebwerksteile in der Planbevorratung
5 = „ „ „ Reparaturwerksbevorratung
6 = „ „ „ Plan- und Reparaturwerks-bevorratung

Unbefugte Verwendung ist strafbar und macht schadenersatzpflichtig

Junkers Flugzeug- und -Motorenwerke Aktiengesellschaft, Dessau

JFM-FTVDru 040941 Sb

Ersatzteil-Liste
Ju 88

Schlüssel-Liste der Ersatzteil-Nummern

Konstr.-Gruppe: **5**

Ersatzteil-Nr.	Baureihe A-1	A-3	A-4	A-5	A-6	A-7	A-8	Vorkommen Baugruppe/Bild/Orts-Nr.
88.513-8572	2							503/1/123
								509/1/127
-87								503/7/22
								509/7/22
-87 H 03	2							503/7/23
								509/7/23
-87 H 04	2							503/7/24
								509/7/24
-89	1							503/6/50
								509/6/55
-8901	2							—
-8915	2							—
-90								503/6/57
								509/6/61
-91								503/6/58
								509/6/62
-92								503/6/59
								509/6/63
-93								503/6/60
								509/6/64
-94								503/6/61
-95								„ /6/65
								509/6/69
-96								503/6/66
								509/6/70
-97								503/6/78
								509/6/80
-98								503/6/79
								509/6/81
-99								503/6/80
								509/6/82
-100								503/6/81
								509/6/83
-101								503/6/82
								509/6/84
-102								503/6/83
								509/6/85
-103								503/6/84
								509/6/86
-104								503/6/85
								509/6/87
-105								503/6/86
								509/6/88
-106								503/6/87

Ersatzteil-Nr.	Baureihe A-1	A-3	A-4	A-5	A-6	A-7	A-8	Vorkommen Baugruppe/Bild/Orts-Nr.
88.513-107								503/6/91
-108								„ /6/92
-109								„ /6/101
								509/6/101
-110	2							503/6/102
								509/6/102
-111	2							503/6/103
-112	2							„ /6/107
-113	2							„ /6/108
-114	2							„ /6/109
								509/6/109
-115.28	2							—
-115.29	2							—
-115.30	2							—
-115.31	2							—
-115.32	2							—
-115.33	2							—
-115.34	2							—
-115.35	2							—
-115.36	2							—
-119	2							503/7/26
								509/7/26
-120								503/7/21
-120 H 01	2							„ /10/9
-120 H 02	2							„ /10/16
-120 H 03	2							„ /10/18
-120 H 04	2							„ /10/24
-120 H 05	2							503/10/26
								509/10/26
-120 H 07	2							—
-120 H 10								503/10/32
								509/10/32
-120 H 11								503/10/30
								509/10/30
-121								503/8/2
-121 H 01								„ /8/3, 15

Kennzeichnung der Teile für Bevorratung:

1 = Planbevorratung
2 = Reparaturwerksbevorratung
3 = Plan- und Reparaturwerksbevorratung
4 = Triebwerksteile in der Planbevorratung
5 = „ „ „ Reparaturwerksbevorratung
6 = „ „ „ Plan- und Reparaturwerks-bevorratung

Unbefugte Verwendung ist strafbar und macht schadenersatzpflichtig

JFM-FTVDru 040941 Sb

Schlüssel-Liste der Ersatzteil-Nummern

Ersatzteil-Nr.	Baureihe A-1	A-3	A-4	A-5	A-6	A-7	A-8	Vorkommen Baugruppe/ Bild/Orts-Nr.
88.513-121 H 02								503/8/11, 15
-121 H 03								„ /8/10
-121 H 04								„ /8/8, 15
-121 H 05								„ /8/14, 15
-121 H 06								„ /8/4, 15
-122								„ /8/15
-122 H 01								„ /8/16
-123								„ /12/46
								509/12/46
-124	3		1					503/12/47
								509/12/47
-125								503/12/19
-126	2							—
-127								503/12/28
-130	3							—
-131								503/12/43
								509/12/43
-133	3							503/12/44
-134	3							—
-136	1							—
-137								503/12/66
								509/12/66
-138	3		1					503/12/67
								509/12/67
-139	2							503/12/69
-140	3							„ /12/70
-141	2							„ /12/77
-142	3		1					„ /12/78
								509/12/78
-143								503/12/62
								509/12/62
-144	3		1					503/12/63
								509/12/63
-145								503/4/2
								509/4/2
-145.01	2							—
-146								503/4/11
								509/4/11
-146.01	2							—
-147								503/4/7
								509/4/7
-147.01	2							—
-148								503/4/13
								509/4/13
88.513-148.01	2							—
-149								503/4/9
								509/4/9
-149.01	2							—
-150								503/4/14
								509/4/14
-150.01	2							—
-151								503/4/15
								509/4/15
-152								503/4/20
								509/4/20
-152.01	2							—
-153								503/4/19
								509/4/19
-154								503/4/23
								509/4/23
-155								503/4/26
								509/4/26
-155.01	2							—
-156								503/4/37
								509/4/37
-156.01	2							—
-157								503/4/31
								509/4/31
-157.01	2							—
-158								503/4/39
								509/4/39
-158.01	2							—
-159								503/4/34
								509/4/34
-159.01	2							—
-160								503/4/42
								509/4/42
-160.01	2							—
-161								503/4/35
								509/4/35

Kennzeichnung der Teile für Bevorratung:

1 = Planbevorratung
2 = Reparaturwerksbevorratung
3 = Plan- und Reparaturwerksbevorratung
4 = Triebwerksteile in der Planbevorratung
5 = „ „ „ Reparaturwerksbevorratung
6 = „ „ „ Plan- und Reparaturwerksbevorratung

Unbefugte Verwendung ist strafbar und macht schadenersatzpflichtig

Junkers Flugzeug- und -Motorenwerke Aktiengesellschaft, Dessau

JFM-FTVDru 040941 Sb

Ersatzteil-Nr.	Baureihe A-1	A-3	A-4	A-5	A-6	A-7	A-8	Vorkommen Baugruppe/ Bild/Orts-Nr.
88.513-161.01	2							—
-162								503/4/45
								509/4/45
-162.01	2							—
-170								503/11/34
								509/11/34
-170 H 02								503/11/35
								509/11/35
-171								503/11/39
-175								„ /11/40
								509/11/40
-176	1							503/11/40
								509/11/40
								V 580/1/32
								V 582/1/32
								V 584/1/32
-186								503/11/1
-186 H 01								503/11/15
								508/2/15
								509/11/15
-186 H 04								503/11/30
								508/2/30
								509/11/30
-186 H 05								503/11/8
								508/2/8
								509/11/8
-186 H 09								503/11/25
								508/2/25
								509/11/25
-187								503/12/1
-187.47								503/12/16
								509/12/16
-193								503/12/107
								509/12/109
-196								508/1/59
								509/1/83
-197								508/1/68
								509/1/92
-198								508/1/76
								509/1/100
-199								508/1/83
								509/1/107
-200								508/1/89
								509/1/113

Ersatzteil-Nr.	Baureihe A-1	A-3	A-4	A-5	A-6	A-7	A-8	Vorkommen Baugruppe/ Bild/Orts-Nr.
88.513-201	3							503/12/80
-203								„ /12/48
								509/12/48
-204	3							—
-206	3							—
-208	3							—
-209								503/12/55
								509/12/55
-210	3							—
-211								503/12/50
								509/12/50
-212	3							—
-213	3							—
-214								503/12/57
								509/12/57
-215	3							—
-216								503/12/36
								509/12/36
-217	3							—
-218	3		1					503/12/21
								509/12/21
-219								503/6/110
								509/6/110
-220								503/6/112
								509/6/112
-221								503/1/129
								509/1/133
-221 H 01								503/1/133
								509/1/137
-222								503/1/136
								509/1/140
-222 H 01								503/1/139
								509/1/143
-223								503/1/147
								509/1/151
-223 H 01								503/1/152
								509/1/156

Kennzeichnung der Teile für Bevorratung:

1 = Planbevorratung
2 = Reparaturwerksbevorratung
3 = Plan- und Reparaturwerksbevorratung
4 = Triebwerksteile in der Planbevorratung
5 = „ „ „ Reparaturwerksbevorratung
6 = „ „ „ Plan- und Reparaturwerks-bevorratung

Unbefugte Verwendung ist strafbar und macht schadenersatzpflichtig

Schlüssel-Liste der Ersatzteil-Nummern

Ersatzteil-Nr.	Baureihe A-1	A-3	A-4	A-5	A-6	A-7	A-8	Vorkommen Baugruppe/Bild/Orts-Nr.
88.513-224								503/7/42
								509/7/42
-224 H 01								503/10/73
								509/10/73
-224 H 03								503/10/77
								509/10/77
-225								503/1/144
								509/1/148
-227								503/1/71
								508/1/64
								509/1/88
-228								503/1/81
								508/1/72
								509/1/96
-229								503/1/92
								508/1/79
								509/1/103
-230								503/1/102
								508/1/85
								509/1/109
-231								503/1/110
								508/1/100
								509/1/124
								V 580/1/4
								V 582/1/4
								V 584/1/4
-242	3							503/7/53
								509/7/43
-243	3							503/7/72
								509/7/58
-244	3							503/7/82
								509/7/65
-245	3							503/7/90
								509/7/71
-246	3							503/7/97
								509/7/75
-250	3							503/12/85
								509/12/85
-252	3							503/12/96
								509/12/96
-253	3							503/12/93
								509/12/93
-256								503/5/29
								509/5/20

Ersatzteil-Nr.	Baureihe A-1	A-3	A-4	A-5	A-6	A-7	A-8	Vorkommen Baugruppe/Bild/Orts-Nr.
88.513-256.01	2							—
-256.08	2							—
-258								503/5/76
								509/5/58
-258.01	2							—
-258.08	2							—
-260								503/5/86
								509/5/74
-270								503/6/13
								509/6/13
-293								503/9/2
-294								„ /9/27
-295								„ /9/22
-296								„ /9/33
-299	2							—
-299 H 01								503/9/18
-299.09								„ /9/8
-300	2							—
-300 H 01								503/9/32
-302								„ /7/3
								509/7/3
-303								503/7/12
								509/7/12
-304								503/7/14
								509/7/14
-304 H 01								503/7/17
								509/7/17
-304.02	2							503/7/16
								509/7/16
-304.12	2							503/7/16
								509/7/16
V -309								V 580/2/8
V -310								„ /2/9
V -311								„ /2/10
V -313	3							—
V -315								V 580/2/28

Kennzeichnung der Teile für Bevorratung:

1 = Planbevorratung
2 = Reparaturwerksbevorratung
3 = Plan- und Reparaturwerksbevorratung
4 = Triebwerksteile in der Planbevorratung
5 = „ „ „ Reparaturwerksbevorratung
6 = „ „ „ Plan- und Reparaturwerks-bevorratung

Unbefugte Verwendung ist strafbar und macht schadenersatzpflichtig

Junkers Flugzeug- und -Motorenwerke Aktiengesellschaft, Dessau

JFM-FTVDru 040941 Sb

Ersatzteil-Nr.	Baureihe A-1	A-3	A-4	A-5	A-6	A-7	A-8	Vorkommen Baugruppe/ Bild/Orts-Nr.
88.515-Z 07			1					509/7/2
-299			2					„ /9/2
-299 H 03								„ /9/14
-299.46			2					—
-300			2					509/9/20
-300 H 01								„ /9/21
-300.46			2					—
88.516-311 H 01								509/2/75
-311.35			2					—
-317.116			2					—
88.518								508/1/1
88.518-186								„ /1/114
88.519			1					509/1/1
88.519-Z 01								„ /1/2
-Z 02								„ /1/3
-Z 03								„ /5/1
-Z 04								„ /6/60
-Z 08								508/1/117
								509/12/80
-02								„ /2/21
-0228			2					„ /2/24
-03								„ /2/39
-05								„ /2/45
-12								„ /3/21
-13								„ /3/43
-15								„ /3/50
-15 H 01								„ /3/80
-32								„ /6/1
-36								508/1/107
								509/7/38
-38								508/1/47
								509/1/53
-54								„ /12/100
-55								„ /5/2
-61								„ /5/35
-66			2					„ /5/71
-68			2					„ /5/77
-75								„ /6/20

Ersatzteil-Nr.	Baureihe A-1	A-3	A-4	A-5	A-6	A-7	A-8	Vorkommen Baugruppe/ Bild/Orts-Nr.
88.519-78								509/6/32
-84								508/1/101
								509/6/58
-94								„ /6/65
-106								„ /6/89
-107								„ /6/93
-108								„ /6/94
-111								„ /6/103
-112								„ /6/107
-113								„ /6/108
-120								„ /7/21
-120 H 01								„ /10/9
-120 H 02								„ /10/17
-120 H 03								„ /10/19
-120 H 04								„ /10/24
-120 H 07	2							503/10/28
								509/10/28
-125								„ /12/19
-127								„ /12/28
-133			3					„ /12/44
-134	2		3					503/12/29
								509/12/29
-141								508/1/115
								509/12/77
-177								„ /12/69
-178			2					„ /12/70
-186								„ /11/1
-187								„ /12/1
-204	2		1					503/12/49
								509/12/49
-210			1					503/12/56
								509/12/56
-212	2		3					503/12/51
								509/12/51

Kennzeichnung der Teile für Bevorratung:

1 = Planbevorratung
2 = Reparaturwerksbevorratung
3 = Plan- und Reparaturwerksbevorratung
4 = Triebwerksteile in der Planbevorratung
5 = „ „ „ Reparaturwerksbevorratung
6 = „ „ „ Plan- und Reparaturwerks-bevorratung

Unbefugte Verwendung ist strafbar und macht schadenersatzpflichtig

Schlüssel-Liste der Ersatzteil-Nummern

Ersatzteil-Nr.	Baureihe A-1	A-3	A-4	A-5	A-6	A-7	A-8	Vorkommen Baugruppe/ Bild/Orts-Nr.
88.519-213	2		3					503/12/53
								509/12/53
-215	2		3					503/12/59
								509/12/59
-217			3					503/12/38
								509/12/38
-306								508/3/2
								509/13/2
-306.04								508/3/5
								509/13/5
								V 584/2/5
-307								508/3/7
								509/13/7
								V 584/2/7
-308								508/3/8
								509/13/8
-309								508/3/9
								509/13/9
-310								508/3/10
								509/13/10
-311								508/3/25
								509/13/25
-312								508/3/12
								509/13/12
-313								508/3/14
								509/13/14
-314								508/3/16
								509/13/16
-315								508/3/20
								509/13/20
								V 584/2/34
-316			1					508/3/26
								509/13/26
-317								508/3/7
								509/13/7
								V 584/2/7
-318								508/3/9
								509/13/9
88.540	3							540/1/1
88.540-01	2							„ /1/3
								541/1/3
-0104	2							—

Ersatzteil-Nr.	Baureihe A-1	A-3	A-4	A-5	A-6	A-7	A-8	Vorkommen Baugruppe/ Bild/Orts-Nr
88.540-0105	2							—
-0106	2							—
-0107	2							—
-0108	2							—
-0109	2							—
-0110	2							—
-02	2							—
-03	2							—
-04	2							540/1/11
								541/1/11
-0402								540/1/12, 37
								541/1/12, 37
-05	2							540/1/17
-05 H 02								„ /1/46
								541/1/46
-05 H 03								540/1/48
								541/1/48
-05 H 04								540/1/44
								541/1/44
-0501								540/1/29, 34, 36
								541/1/29, 34, 36
-0502								540/1/39
								541/1/39
-0503								540/1/40
								541/1/40
-0504								540/1/30, 31
								541/1/30, 31
-0505								540/1/30, 31
								541/1/30, 31
-0519	2							540/1/19
								541/1/19
-0520	2							540/1/18
								541/1/18
-0521	2							540/1/20
								541/1/20

Kennzeichnung der Teile für Bevorratung:

1 = Planbevorratung
2 = Reparaturwerksbevorratung
3 = Plan- und Reparaturwerksbevorratung
4 = Triebwerksteile in der Planbevorratung
5 = „ „ „ Reparaturwerksbevorratung
6 = „ „ „ Plan- und Reparaturwerks-bevorratung

Unbefugte Verwendung ist strafbar und macht schadenersatzpflichtig

Junkers Flugzeug- und -Motorenwerke Aktiengesellschaft, Dessau
Juli 1941
JFM-FTVDru 040941 Sb

Ersatzteil-Nr.	Baureihe A-1	A-3	A-4	A-5	A-6	A-7	A-8	Vorkommen Baugruppe/ Bild/Orts-Nr.
88.540-0522	2							540/1/21
								541/1/21
-0524								540/1/23
								541/1/23
-0526								540/1/25
								541/1/25
-0527								540/1/26
								541/1/26
-0528								540/1/27
								541/1/27
-05.100								540/1/29, 34, 36
								541/1/29, 34, 36
-05.101								540/1/39
								541/1/39
-05.102								540/1/40
								541/1/40
-05.132								540/1/47
								541/1/47
-05.154								540/1/45
								541/1/45
-06								540/1/49
-06 H 02	1							„ /1/53
								541/1/53
-07	3		1					540/1/54, 65
								541/1/54, 65
-07 H 01								540/1/55, 59, 64, 65, 83
								541/1/59, 64, 65, 83
-07 H 02								540/1/61, 65
								541/1/61, 65
-07 H 03								540/1/55, 56, 64, 65, 82
								541/1/56, 64, 65, 82
-07 H 04								540/1/55, 60, 64, 65
								541/1/60, 64, 65
-08	3		1					540/1/55, 64
								541/1/55, 64
-08 H 01								540/1/55, 62, 64
								541/1/62, 64
-09	3		1					540/1/66
								541/1/66

Ersatzteil-Nr.	Baureihe A-1	A-3	A-4	A-5	A-6	A-7	A-8	Vorkommen Baugruppe/ Bild/Orts-Nr.
88.540-09 H 01								540/1/70
								541/1/70
-09 H 02								540/1/76
								541/1/76
-09 H 03								540/1/68
								541/1/68
-09 H 04								540/1/74
								541/1/74
-0903	1							540/1/72
								541/1/72
-10	3		1					540/1/78
								541/1/78
-10 H 01								540/1/81
								541/1/81
-10 H 02								540/1/80
								541/1/80
-11	1							302/1/38
-12	3							—
-13	3							—
-1605								540/1/86, 92, 93
								541/1/86, 93
-18								540/1/104
-19								„ /1/111
								541/1/111
-21								540/1/109
								541/1/109
-22								540/1/110
								541/1/110
-24	3							540/1/98
-2401	2							—
-2402	2							—
-2403	2							—
-2406	2							—
-2407	2							—
-2408	2							—
-25	3							540/1/103

Kennzeichnung der Teile für Bevorratung:

1 = Planbevorratung
2 = Reparaturwerksbevorratung
3 = Plan- und Reparaturwerksbevorratung
4 = Triebwerksteile in der Planbevorratung
5 = „ „ „ Reparaturwerksbevorratung
6 = „ „ „ Plan- und Reparaturwerks-bevorratung

Unbefugte Verwendung ist strafbar und macht schadenersatzpflichtig

Schlüssel-Liste der Ersatzteil-Nummern

Ersatzteil-Nr.	Baureihe A-1	A-3	A-4	A-5	A-6	A-7	A-8	Vorkommen Baugruppe/Bild/Orts-Nr.
88.540-2501								503/12/18, 42, 60
								508/3/27
								509/7/25
								„ /12/18, 42, 60
								„ /13/27
								540/1/101, 103
								541/1/101, 103
-2502								540/1/102, 103
								541/1/102, 103
-2503								540/1/100, 103
								541/1/100, 103
-2505	2							—
-2506	2							—
-2507	2							—
-2509	2							—
-2510	2							—
-2511	2							—
-26	3		1					540/1/84, 93
								541/1/84, 93
-26 H 01								540/1/90, 92
								541/1/90, 92, 93
-27	3		1					540/1/85, 92
								541/1/85, 92
-28	3							540/1/94
								541/1/94
-29	3							540/1/97
								541/1/97
88.541			3					541/1/1
88 541-02	2		2					540/1/8
								541/1/8
-02 H 01								540/1/9, 10
								541/1/9, 10
-0201								540/1/9, 10
								541/1/9, 10
-03	2							540/1/10
								541/1/10
-05								541/1/17
-06								„ /1/49
-18			2					„ /1/104
-23								„ /1/108
-24			3					„ /1/98
-25			3					„ /1/103

Ersatzteil-Nr.	Baureihe A-1	A-3	A-4	A-5	A-6	A-7	A-8	Vorkommen Baugruppe/Bild/Orts-Nr.
88.550	3							540/1/1
88.550-01	2							„ /1/3
								541/1/3
-0104	2							—
-0105	2							—
-0106	2							—
-0107	2							—
-0108	2							—
-0109	2							—
-0110	2							—
-02	2							—
-03	2							—
-04	2							540/1/11
								541/1/11
-05	2							540/1/17
-0519	2							„ /1/19
								541/1/19
-0520	2							540/1/18
								541/1/18
-0521	2							540/1/20
								541/1/20
-0522	2							540/1/21
								541/1/21
-0524								540/1/23
								541/1/23
-0526								540/1/25
								541/1/25
-0527								540/1/26
								541/1/26
-0528								540/1/27
								541/1/27
-06								540/1/49
-09	3		1					„ /1/67
								541/1/67
-09 H 01								540/1/71
								541/1/71

Kennzeichnung der Teile für Bevorratung:

1 = Planbevorratung
2 = Reparaturwerksbevorratung
3 = Plan- und Reparaturwerksbevorratung
4 = Triebwerksteile in der Planbevorratung
5 = „ „ „ Reparaturwerksbevorratung
6 = „ „ „ Plan- und Reparaturwerksbevorratung

Unbefugte Verwendung ist strafbar und macht schadenersatzpflichtig

Junkers Flugzeug- und -Motorenwerke Aktiengesellschaft, Dessau

JFM-FTVDru 040941 Sb

Ersatzteil-Nr.	Baureihe A-1	A-3	A-4	A-5	A-6	A-7	A-8	Vorkommen Baugruppe/ Bild/Orts-Nr.
88.550-09 H 02								540/1/77
								541/1/77
-09 H 03								540/1/69
								541/1/69
-09 H 04								540/1/75
								541/1/75
-10	3		1					540/1/79
								541/1/79
-11	1							302/1/38
-12	3							—
-18								540/1/104
-24	3		3					„ /1/98
								541/1/98
-2401	2							—
-2402	2							—
-2403	2							—
-2406	2							—
-2407	2							—
-2408	2							—
-25	3		3					540/1/103
								541/1/103
-2505	2							—
-2506	2							—
-2507	2							—
-2509	2							—
-2510	2							—
-2511	2							—
-28	3							540/1/94
								541/1/94
-29	3							540/1/97
								541/1/97
88.551			3					541/1/1
88.551-02	2		2					540/1/8
								541/1/8
-03	2							540/1/10
								541/1/10
-05								541/1/17
-06								„ /1/49
-18			2					„ /1/104
-23								„ /1/108
V 88.580								V 580/1/1
V 88.580-Z 08								V „ /1/33

Ersatzteil-Nr.	Baureihe A-1	A-3	A-4	A-5	A-6	A-7	A-8	Vorkommen Baugruppe/ Bild/Orts-Nr.
V 88.580-320								V 580/2/2
								V 582/2/2
V -321								V 580/2/6
V -322								V „ /2/7
								V 582/2/7
V -323								V 580/1/2
								V 582/1/2
								V 584/1/2
V -324								V 580/1/36
								V 582/1/36
								V 584/1/36
V -324 H 01								V 580/1/45, 46
								V 582/1/45, 46
								V 584/1/45, 46
V -324 H 02								V 580/1/45, 46
								V 582/1/45, 46
								V 584/1/45, 46
V -325								V 580/1/5
								V 582/1/5
V -325 H 01								V 580/1/22, 23
								V 582/1/22, 23
								V 584/1/22, 23
V -325 H 02								V 580/1/22, 23
								V 582/1/22, 23
								V 584/1/22, 23
V -325.06								V 580/1/15
								V 582/1/15
								V 584/1/15
V -325.07								V 580/1/16
								V 582/1/16
								V 584/1/16
V -325.25								V 580/1/20
								V 582/1/20
								V 584/1/20
V -325.26								V 580/1/21
								V 582/1/21
								V 584/1/21

Kennzeichnung der Teile für Bevorratung:

1 = Planbevorratung
2 = Reparaturwerksbevorratung
3 = Plan- und Reparaturwerksbevorratung
4 = Triebwerksteile in der Planbevorratung
5 = „ „ „ Reparaturwerksbevorratung
6 = „ „ „ Plan- und Reparaturwerksbevorratung

Unbefugte Verwendung ist strafbar und macht schadenersatzpflichtig

Schlüssel-Liste der Ersatzteil-Nummern

Ersatzteil-Nr.	Baureihe A-1	A-3	A-4	A-5	A-6	A-7	A-8	Vorkommen Baugruppe/ Bild/Orts-Nr.
V88.580-326					▒			V 580/2/11
V -326 H 01					▒			V „ /2/12
								V 582/2/12
V -326 H 02					▒			V 580/2/13
								V 582/2/13
V -326 H 03					▒			V 580/2/14
								V 582/2/14
V -326 H 04					▒			V 580/2/14
								V 582/2/15
V -327					▒			V 580/2/17
V -328					▒			V „ /2/39
V -329					▒			V „ /2/24
V -330					▒		▒	V „ /1/34
								V 582/1/34
								V 584/1/34
V -331					▒		▒	V 580/1/28
								V 582/1/28
								V 584/1/28
V88.582					▒			V 582/1/1
V 88.582-Z 08					▒			V „ /1/33
V -315					▒			V „ /2/28
V -321					▒			V „ /2/6
V -323					▒			V „ /2/8
V -324					▒			V „ /2/9
V -325					▒			V „ /2/10
V -326					▒			V „ /2/11
V -327					▒		▒	V „ /2/17
								V 584/2/17
V -328					▒		▒	V 582/2/39
								V 584/2/48
V -329					▒			V 582/2/24
V -332					▒		▒	V „ /2/41
								V 584/2/49
V88.584							▒	V 584/1/1
V 88.584-Z 08							▒	V „ /1/33
V -306							▒	V „ /2/2
V -308							▒	V „ /2/8
V -309							▒	V „ /2/9
V -310							▒	V „ /2/10
V -310 H 01							▒	V „ /2/11
V -310 H 02							▒	V „ /2/12

Ersatzteil-Nr.	Baureihe A-1	A-3	A-4	A-5	A-6	A-7	A-8	Vorkommen Baugruppe/ Bild/Orts-Nr.
V88.584-310 H 03							▒	V 584/2/13
V -310 H 04							▒	V „ /2/14
V -311							▒	V „ /2/47
V -312							▒	V „ /2/25
V -313							▒	V „ /2/28
V -314							▒	V „ /2/30
V -316							▒	V „ /2/36
V -325							▒	V „ /1/5
V88.590					▒			V 580/1/1
V 88.590-Z 08					▒			V „ /1/33
V -320					▒			V „ /2/2
								V 582/2/2
V -321					▒			V 580/2/6
V -322					▒			V „ /2/7
								V 582/2/7
V -323					▒		▒	V 580/1/2
								V 582/1/2
								V 584/1/2
V -324					▒		▒	V 580/1/36
								V 582/1/36
								V 584/1/36
V -325					▒			V 580/1/5
								V 582/1/5
V -325.06					▒		▒	V 580/1/15
								V 582/1/15
								V 584/1/15
V -325.07					▒		▒	V 580/1/16
								V 582/1/16
								V 584/1/16
V -326					▒			V 580/2/11
V -326 H 01					▒			V „ /2/12
								V 582/2/12
V -326 H 02					▒			V 580/2/13
								V 582/2/13

Kennzeichnung der Teile für Bevorratung:

1 = Planbevorratung
2 = Reparaturwerksbevorratung
3 = Plan- und Reparaturwerksbevorratung
4 = Triebwerksteile in der Planbevorratung
5 = „ „ „ Reparaturwerksbevorratung
6 = „ „ „ Plan- und Reparaturwerksbevorratung

Unbefugte Verwendung ist strafbar und macht schadenersatzpflichtig

JFM-FTVDru 040941 Sb

Junkers Flugzeug- und -Motorenwerke Aktiengesellschaft, Dessau

Schlüssel-Liste der Ersatzteil-Nummern

Ersatzteil-Nr.	Baureihe A-1	A-3	A-4	A-5	A-6	A-7	A-8	Vorkommen Baugruppe/ Bild/Orts-Nr.
V88.590-326H03					▒			V 580/2/14
								V 582/2/14
V -326 H 04					▒			V 580/2/15
								V 582/2/15
V -327					▒			V 580/2/17
V -328					▒			V „ /2/39
V -329					▒			V „ /2/24
V -330					▒		▒	V „ /1/34
								V 582/1/34
								V 584/1/34
V -331					▒		▒	V 580/1/28
								V 582/1/28
								V 584/1/28
V88.592					▒			V 582/1/1
V 88.592-Z 08					▒			V „ /1/33
V -315					▒			V „ /2/28
V -321					▒			V „ /2/6
V -323					▒			V „ /2/8
V -324					▒			V „ /2/9
V -325					▒			V „ /2/10
V -326					▒			V „ /2/11
V -327					▒		▒	V „ /2/17
								V 584/2/17
V -328					▒		▒	V 582/2/39
								V 584/2/48
V -329					▒			V 582/2/24
V -332					▒		▒	V „ /2/41
								V 584/2/49
V 88.594							▒	V 584/1/1
V 88.594-Z 08							▒	V „ /1/33
V -306							▒	V „ /2/2
V -308							▒	V „ /2/8
V -309							▒	V „ /2/9
V -310							▒	V „ /2/10
V -310 H 01							▒	V „ /2/11
V -310 H 02							▒	V „ /2/12
V -310 H 03							▒	V „ /2/13
V -310 H 04							▒	V „ /2/14
V -311							▒	V „ /2/47
V -312							▒	V „ /2/25

Ersatzteil-Nr.	Baureihe A-1	A-3	A-4	A-5	A-6	A-7	A-8	Vorkommen Baugruppe/ Bild/Orts-Nr.
V88.594-313							▒	V 584/2/28
V -314							▒	V „ /2/30
V -316							▒	V „ /2/36
V -325							▒	V „ /1/5
88.621-22H01	4		4		▒	▒	▒	540/1/95, 97
								541/1/95, 97
								624/1/73, 81, 86, 87
								629/1/63
-22 H 02	4	▒	4	▒	▒	▒	▒	503/5/103
								„ /6/62
								509/5/92
								„ /6/66
								540/1/6
								541/1/6
88.732-1516	▒	▒	▒	▒	▒	▒	▒	503/10/11
								509/10/11
-1517	▒	▒	▒	▒	▒	▒	▒	115/1/31
								„ /4/28
								125/8/51
								129/8/105
								503/10/10
								509/10/10
-34			▒	▒	▒	▒	▒	508/3/22
								509/13/22
								V 580/2/36
								V 582/2/36
								V 584/2/44
-3403			▒	▒	▒	▒	▒	508/3/24
								509/13/24
								V 580/2/38
								V 582/2/38
								V 584/2/46

Kennzeichnung der Teile für Bevorratung:

1 = Planbevorratung
2 = Reparaturwerksbevorratung
3 = Plan- und Reparaturwerksbevorratung
4 = Triebwerksteile in der Planbevorratung
5 = „ „ „ Reparaturwerksbevorratung
6 = „ „ „ Plan- und Reparaturwerks-bevorratung

Unbefugte Verwendung ist strafbar und macht schadenersatzpflichtig

Schlüssel-Liste der Ersatzteil-Nummern

Ersatzteil-Liste **Ju 88**

Ausführung „Gc"

Ersatzteil-Nr.	Baureihe A-1	A-3	A-4	A-5	A-6	A-7	A-8	Vorkommen Baugruppe/ Bild/Orts-Nr.
88.732-3404			▒	▒	▒	▒	▒	508/3/23
								509/13/23
								V 580/2/37
								V 582/2/37
								V 584/2/45
88.735-7503	▒	▒	▒	▒	▒	▒	▒	503/10/12
								509/10/12
-7504	▒	▒	▒	▒	▒	▒	▒	503/10/13
								509/10/13
-7512	▒	▒	▒	▒	▒	▒	▒	503/10/14
								509/10/14

Ersatzteil-Nr.	Baureihe A-1	A-3	A-4	A-5	A-6	A-7	A-8	Vorkommen Baugruppe/ Bild/Orts-Nr.

Kennzeichnung der Teile für Bevorratung:

1 = Planbevorratung
2 = Reparaturwerksbevorratung
3 = Plan- und Reparaturwerksbevorratung
4 = Triebwerksteile in der Planbevorratung
5 = " " " Reparaturwerksbevorratung
6 = " " " Plan- und Reparaturwerks-bevorratung

Unbefugte Verwendung ist strafbar und macht schadenersatzpflichtig

JFM-FTVDru
040941
Sb

Inhaltsverzeichnis

Bild	Benennung	Seite
1-13	**Tragwerk-Flügel, links und rechts**	**1-59**
1	Träger 1 und 2, Stirnträger, Hilfsträger, hinterer Träger, Bock für Fahrgestell-Einziehstrebe, Beschlagstück für Rauchgerät am Träger 1 und 2, vordere Stütze am Träger 2, Notzuglagerung am Träger 2	1-9
2	Aufteilung für: Träger 1	10-13
3	„ „ : „ 2	14-18
4	Behälterlager	19-23
5	Tragwerk-Flügelstück mit Motor- und Fahrgestell-Lagerungen	24-29
6	Wurzelspant, Querverbände und Ausleger, Endspant	30-33
	Flügelrippen, Konsole für Steckdose, Halterung für Rauchgerät-Heißvorrichtung	33-36
7	Sauerstoffflaschen-Lagerung, Sturzflugbremse, Lager für Sturzflugbremse, Unterbau zum Befestigungsaggregat, Brandschott, Stirnkappe, Scheinwerfer-Einbau und -Abdeckung (nur links), Staurohr-Einbau (nur links), Auslöseblock für Rauchgerät, hintere Kästen	37-41
8	Aufteilung für: Sauerstoffflaschen-Lagerung (nur rechts)	42
9	„ „ : Sturzflugbremse	43
10	„ „ : Brandschott, Scheinwerfer-Einbau und -Abdeckung, Staurohr-Einbau, Auslöseblock für Rauchgerät	44-46
11	Oberhaut, Schubverbände, Motorhaubenabfluß	47-49
12	Unterhaut, Klappen und Rahmen, Flügel-Verlängerung, Spaltklappen, Klemmleiste für Spaltverkleidung	50-57
13	Aufteilung für: Flügel-Verlängerung	58 u. 59

Anm.: **Truppen-Ersatzteil-Liste** ist auf Tabellenseiten durch **Rotdruck** gekennzeichnet.

Unbefugte Verwendung ist strafbar und macht schadenersatzpflichtig

Tragwerk-Flügel, links (509)
" rechts (519)*)

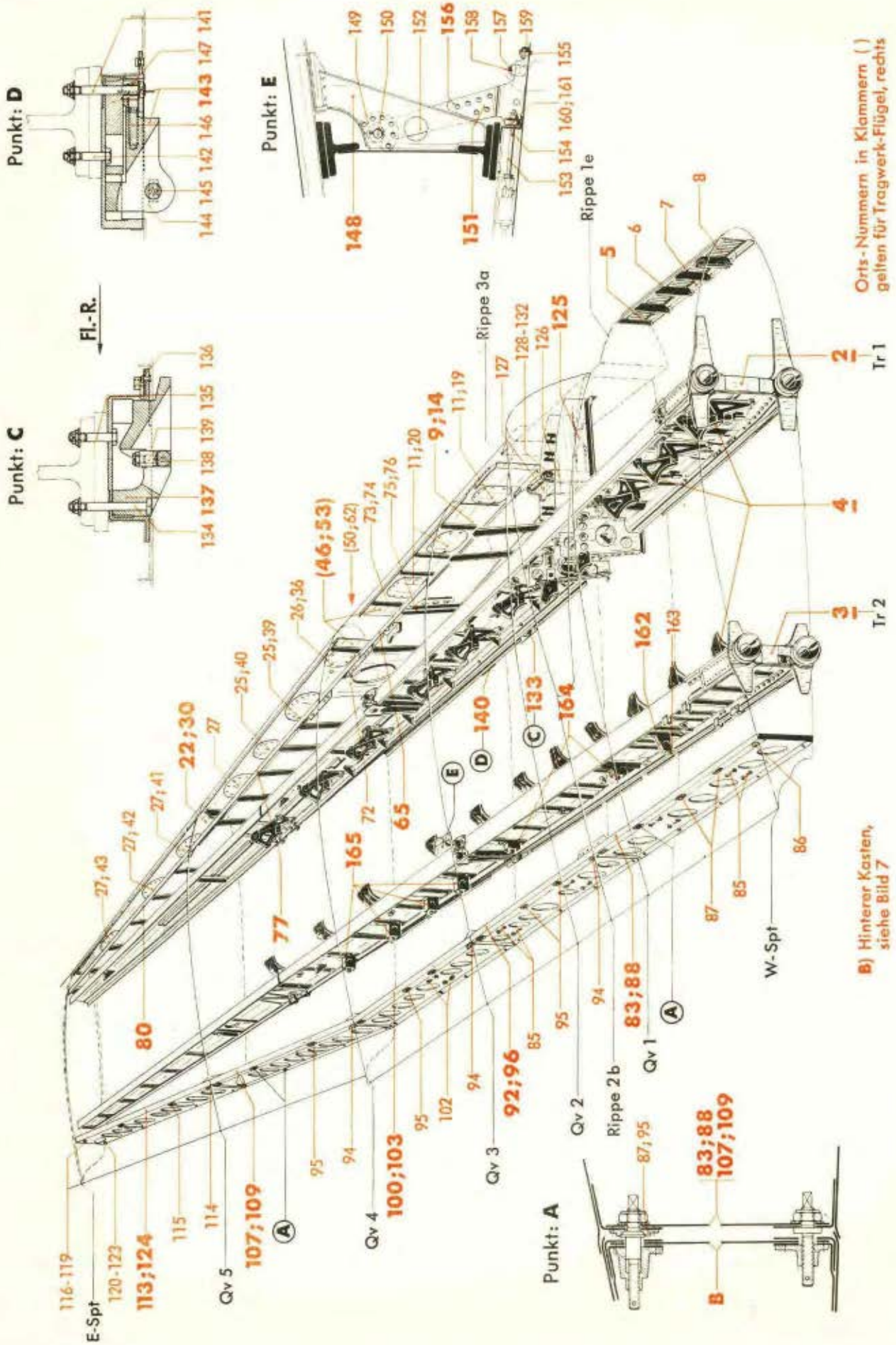

*) Für Baugruppe 519 ist dieses Bildblatt als Spiegelbild zu verwenden!

Werk-stoff	Stück	Benennung	Ersatzteil-Nr.	Bild: 1 Orts-Nr.	Bem.
	1	**Tragwerk-Flügel, links, vollst.**	**88.509**	(1)	
	1	**Tragwerk-Flügel, rechts, vollst.**	**88.519**		
	1	**Träger 1 (Tr 1), links, vollst.**	**88.509-Z 01**	2	
	1	**„ 1 (Tr 1), rechts, „**	**88.519-Z 01**		
		(Aufteilung siehe Bild 2)			
	1	**Träger 2 (Tr 2), links, vollst.**	**88.509-Z 02**	3	
	1	**„ 2 (Tr 2), rechts, „**	**88.519-Z 02**		
		(Aufteilung siehe Bild 3)			
		Behälterlager im Tragwerk-Flügel, links:		4	
		Behälterlager im Tragwerk-Flügel, rechts:			
		(Aufteilung siehe Bild 4)			
	1	**Stirnträger von W-Spt bis Rippe 1e, links, vollst.**	**88.503-21**	5	
	1	**Stirnträger von W-Spt bis Rippe 1e, rechts, vollst.**	**88.513-21**		
		einschließlich Orts-Nr. 6-8			
	1	Winkel, oben, links	88.503-2102/..	6	
	1	„ „ rechts	88.513-2102/..		
	1	„ unten, links	88.503-2101/..	7	
	1	„ „ rechts	88.513-2101/..		
	Nach Bedarf	Wellblech	30x10x0,5 Ju N 13844.1	8	
	1	**Stirnträger von Rippe 3a bis Rippe 4d, links, vollst.**	**88.503-34**	9	
		(Behelf siehe Orts-Nr. 14)			
		einschließlich Orts-Nr. 10-13			
	1	Trägerblech (Stegblech) 1,2 mm dick	88.503-3401	(10)	
	3	Deckel 248 x 148 ø	88.503-3506	11	
	24	Senkannietmutter	M 6 Lg N 14479	(12)	
	24	Senkschraube	M 6 x 14 Ju N 14154	(13)	

Unbefugte Verwendung ist strafbar und macht schadenersatzpflichtig

Tragwerk-Flügel, links (509)
" rechts (519)*)

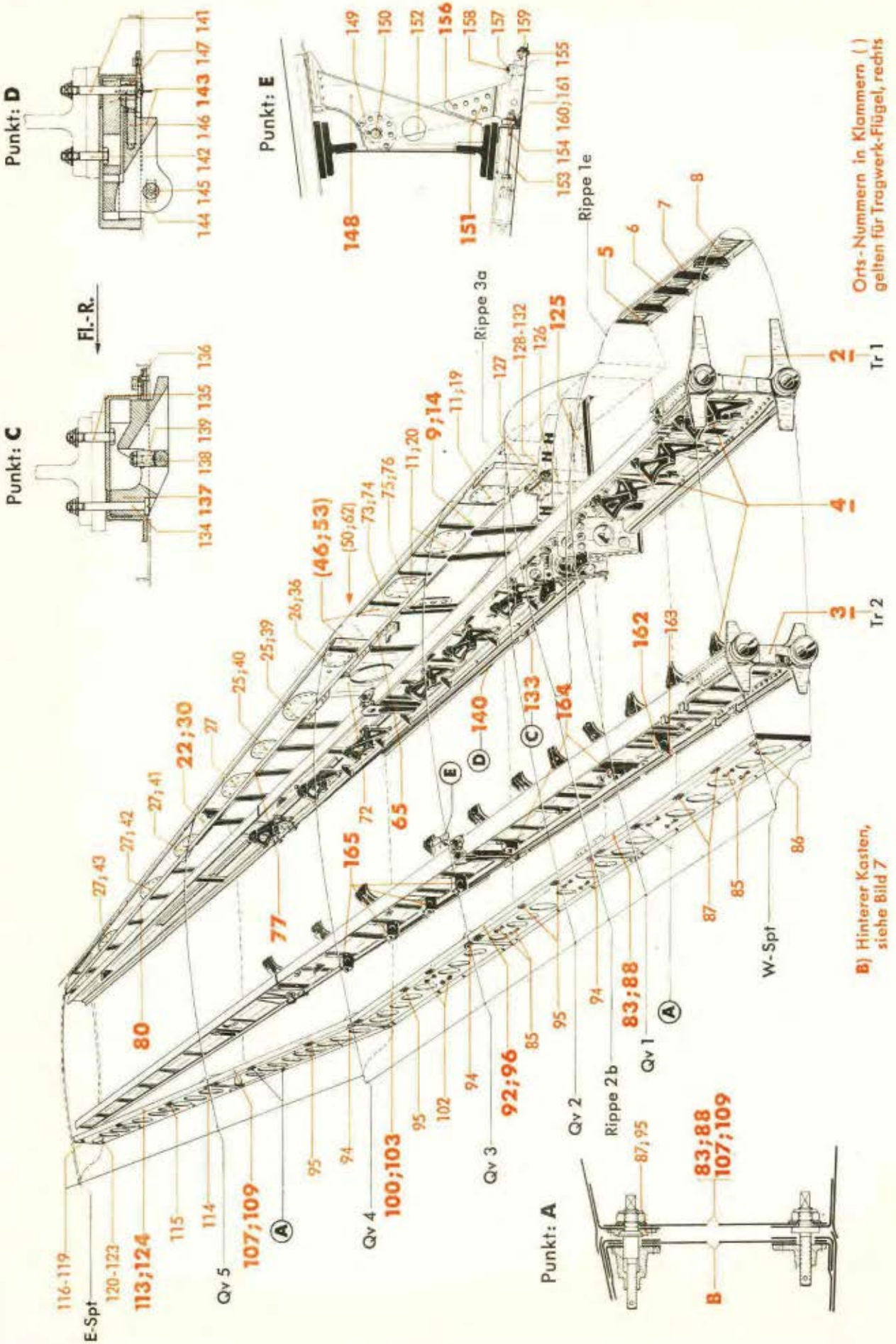

*) Für Baugruppe 519 ist dieses Bildblatt als Spiegelbild zu verwenden!

Werk-stoff	Stück	Benennung	Ersatzteil-Nr.	Bild: 1 Orts-Nr.	Bem.
		Stirnträger von Rippe 3a bis Rippe 4d, links, vollst.	**88.503-38**	**14**	
		(Behelf für Orts-Nr. 9) einschließlich Orts-Nr. 15-21 a			
	1	Wellenwinkel, oben	88.503-3803	(15)	
	1	„ unten	88.503-3802	(16)	
3116.5	Nach Bedarf	Stegblech 1 mm dick (von Rippe 3 a bis Rippe 3 c)		(17)	
„	Nach Bedarf	Stegblech 0,8 mm dick (von Rippe 3 c bis Rippe 4 d)		(18)	
	1	Deckel 228 x 169 ø	88.503-3812	19	
	2	„ 264 x 144 ø	88.503-3813	20	
	30	Senkannietmutter M 6 (Elastic-Stop)	Ju N 116388	(21)	
	30	Senkschraube	M 6 x 14 Ju N 14154	(21a)	
	1	**Stirnträger von Qv 4 bis E-Spt, links, vollst.**	**88.503-35**	**22**	
		(Behelf siehe Orts-Nr. 30) einschließlich Orts-Nr. 23-29			
	1	Trägerblech (Stegblech) 1,2 mm dick (von Qv 4 bis Rippe 6 d)	88.503-3501	(23)	
	1	Trägerblech (Stegblech) 1 mm dick (von Rippe 6 d bis E-Spant)	88.503-3502	(24)	
	2	Deckel 178 x 118 ø	88.503-3505	25	
	1	„ 248 x 148 ø	88.503-3506	26	
	4	„ 178 x 98 ø	88.503-3504	27	
	48	Senkannietmutter	M 6 Lg N 14479	(28)	
	48	Senkschraube	M 6 x 14 Ju N 14154	(29)	
		Stirnträger von Qv 4 bis E-Spt, links, vollst.	**88.509-39**	**30**	
		(Behelf für Orts-Nr. 22) einschließlich Orts-Nr. 31-45			
	1	Wellenwinkel, oben (von Qv 4 bis Rippe 6 c)	88.503-3917/..	(31)	
	1	„ unten (von Qv 4 bis Rippe 6 c)	88.503-3918/..	(32)	
	1	„ oben (von Rippe 6 c bis E-Spant)	88.509-3919/..	(33)	
	1	„ unten (von Rippe 6 c bis E-Spant)	88.509-3920/..	(34)	
3116.5	Nach Bedarf	Stegblech 0,8 mm dick		(35)	
	1	Deckel 181 x 136 ø	88.503-3932	36	
	8	Senkannietmutter M 6 (Elastic-Stop)	Ju N 116388	(37)	
	8	Senkschraube	M 6 x 14 Ju N 14154	(38)	
	1	Deckel 176 x 154 □	88.503-3933	39	
	1	„ 176 x 136 □	88.503-3934	40	
	1	„ 196 x 112 □	88.503-3935	41	
	1	„ 196 x 99 □	88.503-3936	42	
	1	„ 216 x 85 □	88.509-3937	43	
	72	Doppelseitige Annietmutter, selbstsichernd	M 6 Lg N 14480	(44)	
	72	Linsenschraube	M 6 x 12 DIN 85[1])	(45)	

[1]) Aus Flußstahl (bei Bestellung angeben)

Unbefugte Verwendung ist strafbar und macht schadenersatzpflichtig

Tragwerk-Flügel, links (509)
" rechts (519)*)

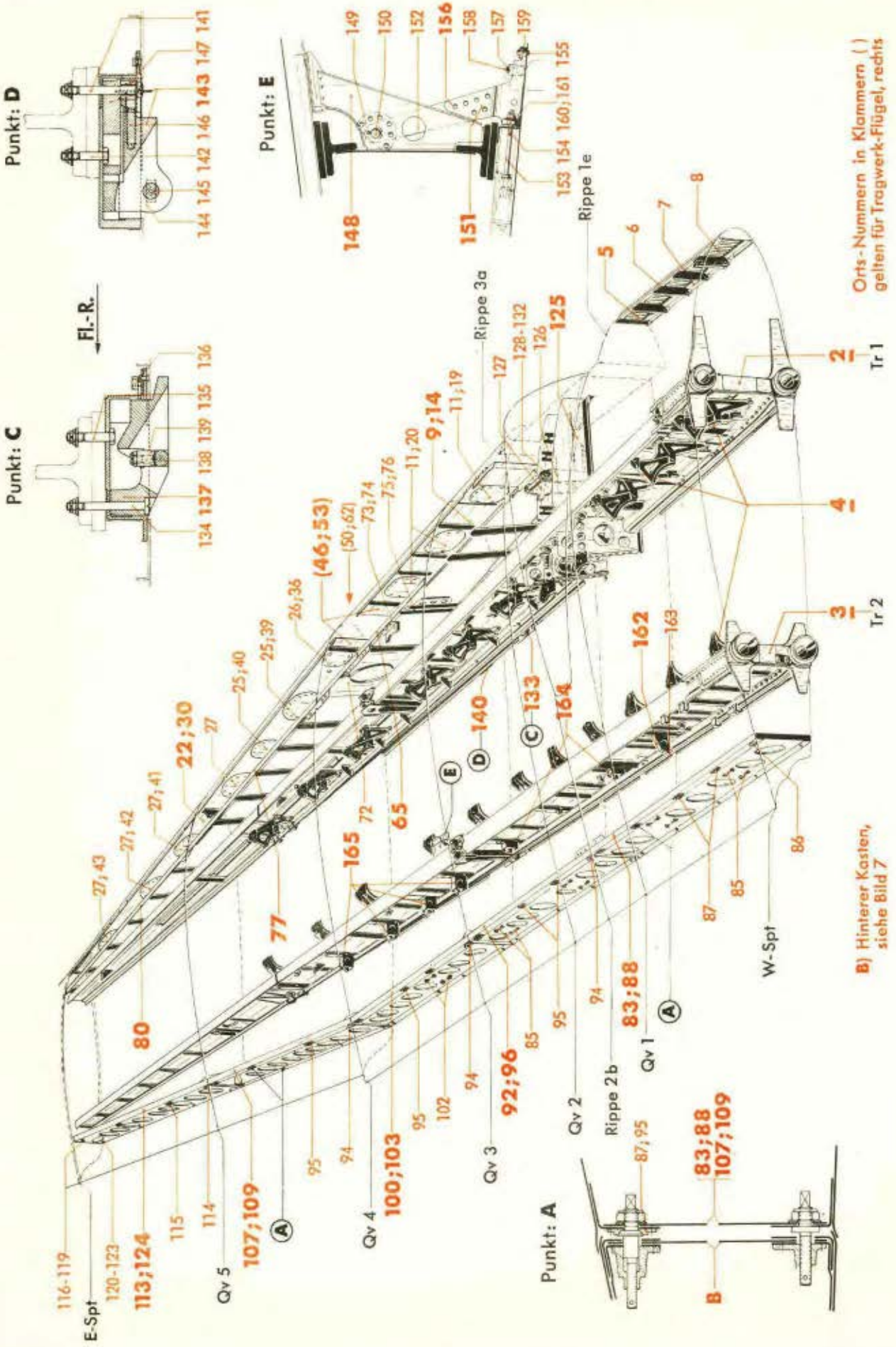

*) Für Baugruppe 519 ist dieses Bildblatt als Spiegelbild zu verwenden!

Werk-stoff	Stück	Benennung	Ersatzteil-Nr.	Bild: 1 Orts-Nr.	Bem.
	1	**Stirnträger von Rippe 3a bis E-Spt, rechts, vollst.**	**88.513-34**	**46**	
		(Behelf siehe Orts-Nr. 53)			
		einschließlich Orts-Nr. 11-13, 25-29 und 47-52			
	1	Trägerblech (Stegblech) 1,2 mm dick (von Rippe 3a bis Qv 4)	88.513-3401	(47)	
	1	Trägerblech (Stegblech) 1,2 mm dick (von Qv 4 bis Rippe 6d)	88.513-3402	(48)	
	1	Trägerblech (Stegblech) 1 mm dick (von Rippe 6d bis E-Spant)	88.513-3502	(49)	
	2	Deckel 178 x 98 ø	88.503-3504	50	
	12	Senkannietmutter — am Qv 4	M 6 Lg N 14479	(51)	
	12	Senkschraube	M 6 x 14 Ju N 14154	(52)	
		Stirnträger von Rippe 3a bis E-Spant, rechts, vollst.	**88.519-38**	**53**	
		(Behelf für Orts-Nr. 46)			
		einschließlich Orts-Nr. 19-21a, 36-45 und 54-64			
	1	Wellenwinkel, oben — von Rippe 3a bis Qv 4	88.513-3803/..	(54)	
	1	„ unten — von Rippe 3a bis Qv 4	88.513-3802/..	(55)	
	1	„ oben — von Qv 4 bis Rippe 6c	88.513-3817/..	(56)	
	1	„ unten — von Qv 4 bis Rippe 6c	88.513-3818/..	(57)	
	1	„ oben — von Rippe 6c bis E-Spant	88.519-3819/..	(58)	
	1	„ unten — von Rippe 6c bis E-Spant	88.519-3820/..	(59)	
3116.5	Nach Bedarf	Stegblech 1 mm dick (von Rippe 3a bis Rippe 3c)		(60)	
„	Nach Bedarf	Stegblech 0,8 mm dick (von Rippe 3c bis E-Spant)		(61)	
	1	Deckel 181 x 136 ø	88.503-3932	62	
	8	Senkannietmutter M 6 (Elastic-Stop) — an Rippe 4d	Ju N 116388	(63)	
	8	Senkschraube	M 6 x 14 Ju N 14154	(64)	
	1	**Hilfsträger von Qv 2 bis Qv 4, links, vollst.**	**88.503-24**	**65**	nach 4. Deckbl.
	1	**Hilfsträger von Qv 2 bis Qv 4, rechts, vollst.**	**88.513-24**		
		einschließlich Orts-Nr. 66-76			
	1	Gurtprofil, oben, links (von Qv 3 bis Rippe 4c)	88.503-2449	(66)	
	1	„ „ „ („ Rippe 4c bis Qv 4)	88.503-2448	(67)	
	1	„ „ rechts („ Qv 3 bis Qv 4)	88.513-2448	(68)	
	1	„ unten, links — von Rippe 3a bis Qv 3	88.503-2406	(69)	
	1	„ „ rechts — von Rippe 3a bis Qv 3	88.513-2406	(69)	
	1	„ „ links — von Qv 3 bis Rippe 4c	88.503-2405	(70)	
	1	„ „ rechts — von Qv 3 bis Rippe 4c	88.513-2405	(70)	
	1	„ „ links — von Rippe 4c bis Qv 4	88.503-2404	(71)	
	1	„ „ rechts — von Rippe 4c bis Qv 4	88.513-2404	(71)	
	1	Bördelblech 1 mm dick, nur links	88.503-2414	72	

Unbefugte Verwendung ist strafbar und macht schadenersatzpflichtig

Tragwerk-Flügel, links (509)
" rechts (519)*)

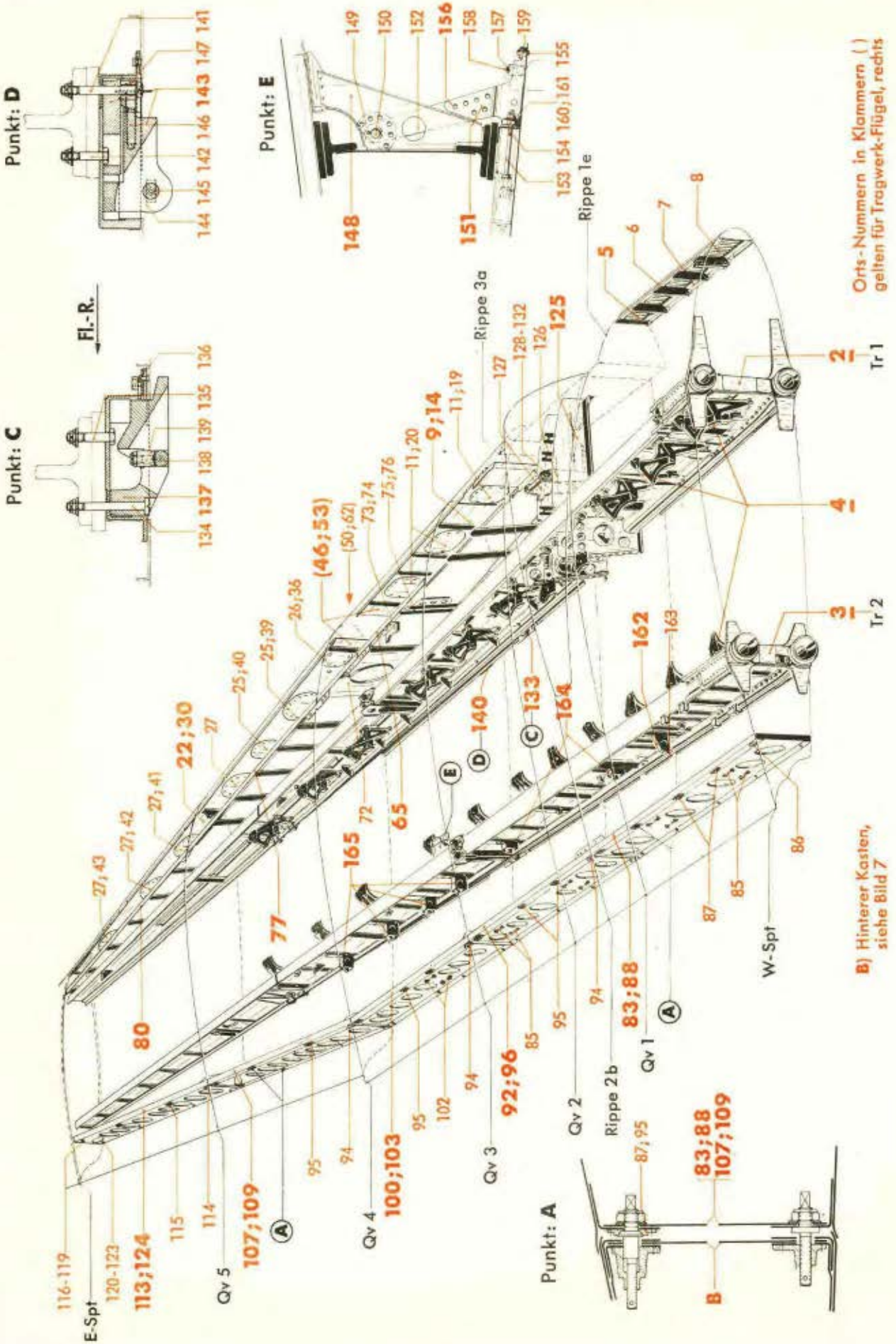

*) Für Baugruppe 519 ist dieses Bildblatt als Spiegelbild zu verwenden!

Werkstoff	Stück	Benennung	Ersatzteil-Nr.	Bild: 1 Orts-Nr.	Bem.
	1	Winkel | für Betätigungs-	88.503-2421	73	
	2	Sechskantbolzen 6 ø, nicht abgesetzt | aggregat zur Sturzflugbremse	14 Ju N 113834	74	
	1	U-Profil, einbaufertig	88.503-2417/..	75	
	2	Sechskantbolzen 6 ø, nicht abgesetzt	12 Ju N 113834	76	
	1	**Hilfsträger von Qv 4 bis Qv 5, links, vollst.**	**88.503-25**	**77**	
	1	**Hilfsträger von Qv 4 bis Qv 5, rechts, vollst.**	**88.513-25**		
		einschließlich Orts-Nr. 78 und 79			
	1	Gurtprofil, oben, links	88.503-2518	(78)	
	1	„ „ rechts	88.513-2518		
	1	„ unten, links	88.503-2502	(79)	
	1	„ „ rechts	88.513-2502		
	1	**Hilfsträger von Qv 5 bis E-Spt, links, vollst.**	**88.503-26**	**80**	
	1	**Hilfsträger von Qv 5 bis E-Spt, rechts, vollst.**	**88.513-26**		
		einschließlich Orts-Nr. 81 und 82			
	1	Gurtprofil, oben, links	88.503-2619	(81)	
	1	„ „ rechts	88.513-2619		
	1	„ unten, links	88.503-2602	(82)	
	1	„ „ rechts	88.513-2602		
	1	**Hinterer Träger von W-Spt bis Rippe 2b, links, vollst.**	**88.503-196**	**83**	
	1	**Hinterer Träger von W-Spt bis Rippe 2b, rechts, vollst.**	**88.513-196**		
		(Behelf siehe Orts-Nr. 88)			
		einschließlich Orts-Nr. 84-87			
	1	Trägerblech (Stegblech) 2 mm dick, links	88.503-196.04	(84)	
	1	„ („) 2 mm „ rechts	88.513-196.04		
	4	Sechskantschraube (für Pendelhebel-Lagerung)	M 6 x 110 DIN Kr 551	85	
	1	Kugelpfanne	88.503-2701	86	
		„ (Behelf)	88.503-2747		
	4	Profilpfanne	88.503-231.20	87	
		Hinterer Träger von W-Spt bis Rippe 2b, links, vollst.	**88.503-227**	**88**	
		Hinterer Träger von W-Spt bis Rippe 2b, rechts, vollst.	**88.513-227**		
		(Behelf für Orts-Nr. 83)			
		einschließlich Orts-Nr. 85-87 und 89-91			

Unbefugte Verwendung ist strafbar und macht schadenersatzpflichtig

JFM-FTVDru
170741
ShGeWk

Tragwerk-Flügel, links (509)
" rechts (519)*)

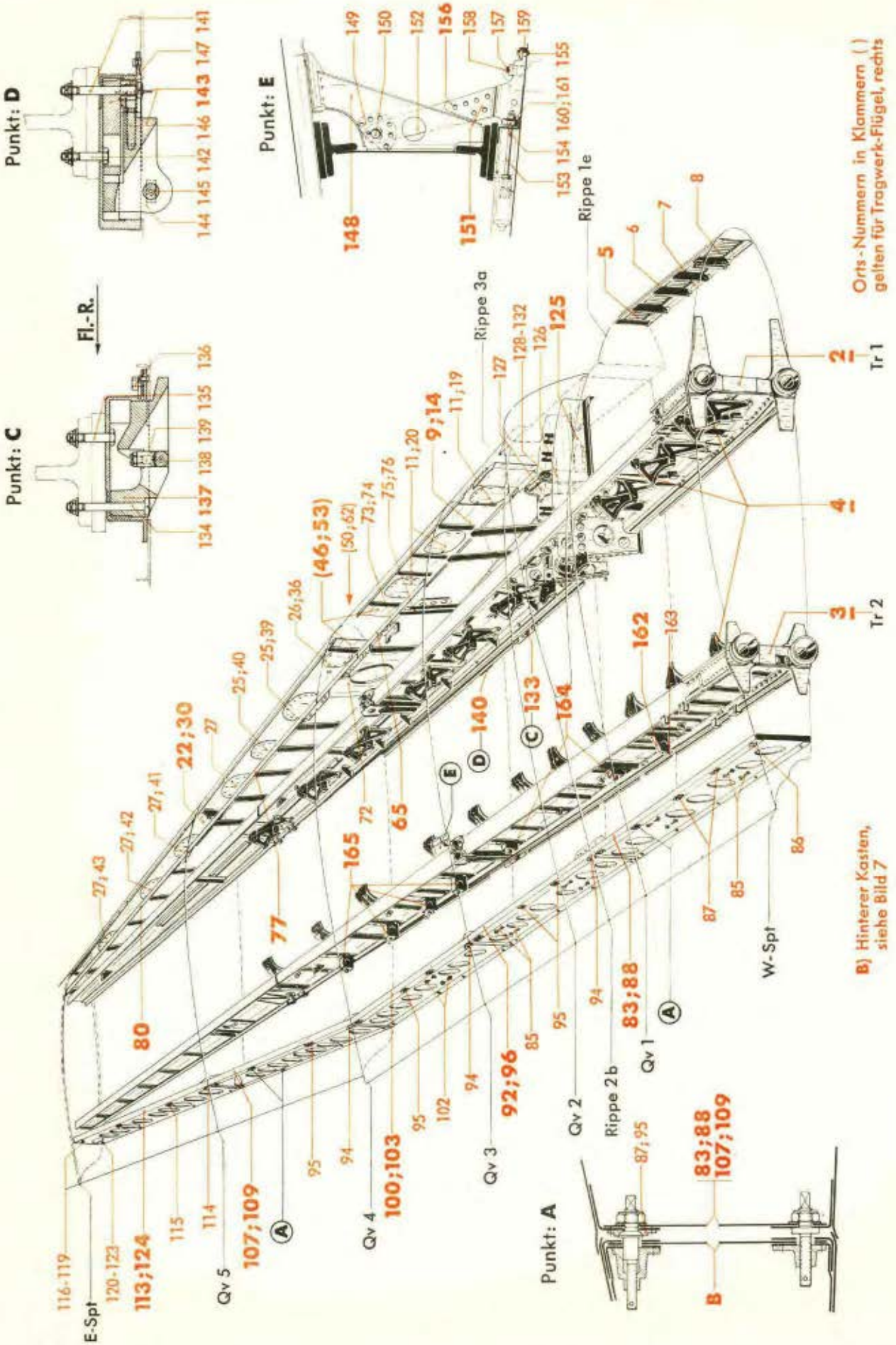

*) Für Baugruppe 519 ist dieses Bildblatt als Spiegelbild zu verwenden!

Werkstoff	Stück	Benennung	Ersatzteil-Nr.	Bild: 1 Orts-Nr.	Bem.
	1	Gurtprofil, oben, links	88.503-227.05	(89)	
	1	„ „ rechts	88.513-227.05		
	1	„ unten, links	88.503-227.06	(90)	
	1	„ „ rechts	88.513-227.06		
	1	Stegblech 1 mm dick, links	88.503-2704	(91)	
	1	„ 1 mm „ rechts	88.513-2704		
	1	**Hinterer Träger von Rippe 2b bis Qv 3, links, vollst.**	**88.503-197**	**92**	
	1	**Hinterer Träger von Rippe 2b bis Qv 3, rechts, vollst.**	**88.513-197**		
		(Behelf siehe Orts-Nr. 96)			
		einschließlich Orts-Nr. 85 und 93-95			
	1	Trägerblech (Stegblech) 1,5 mm dick, links	88.503-197.02	(93)	
	1	„ („) 1,5 mm „ rechts	88.513-197.02		
	1	Kugelpfanne	88.503-2701	94	
		„ (Behelf)	88.503-2747		
	3	Profilpfanne	88.503-231.20	95	
		Hinterer Träger von Rippe 2b bis Qv 3, links, vollst.	**88.503-228**	**96**	
		Hinterer Träger von Rippe 2b bis Qv 3, rechts, vollst.	**88.513-228**		
		(Behelf für Orts-Nr. 92)			
		einschließlich Orts-Nr. 85, 94, 95 und 97-99			
	1	Gurtprofil, oben, links	88.503-228.04	(97)	
	1	„ „ rechts	88.513-228.04		
	1	„ unten, links	88.503-228.05	(98)	
	1	„ „ rechts	88.513-228.05		
	1	Stegblech 1 mm dick, links	88.503-2803	(99)	
	1	„ 1 mm „ rechts	88.513-2803		
	1	**Hinterer Träger von Qv 3 bis Qv 4, links, vollst.**	**88.503-198**	**100**	
	1	**Hinterer Träger von Qv 3 bis Qv 4, rechts, vollst.**	**88.513-198**		
		(Behelf siehe Orts-Nr. 103)			
		einschließlich Orts-Nr. 94, 95, 101 und 102			
	1	Trägerblech (Stegblech) 1,2 mm dick, links	88.503-198.03	(101)	
	1	„ („) 1,2 mm „ rechts	88.513-198.03		
	2	Sechskantschraube (für Pendelhebel-Lagerung)	M 6 x 110 DIN Kr 551	102	
		Hinterer Träger von Qv 3 bis Qv 4, links, vollst.	**88.503-229**	**103**	
		Hinterer Träger von Qv 3 bis Qv 4, rechts, vollst.	**88.513-229**		
		(Behelf für Orts-Nr. 100)			
		einschließlich Orts-Nr. 94, 95, 102 und 104-106			

Unbefugte Verwendung ist strafbar und macht schadenersatzpflichtig

Tragwerk-Flügel, links (509)
" rechts (519)*)

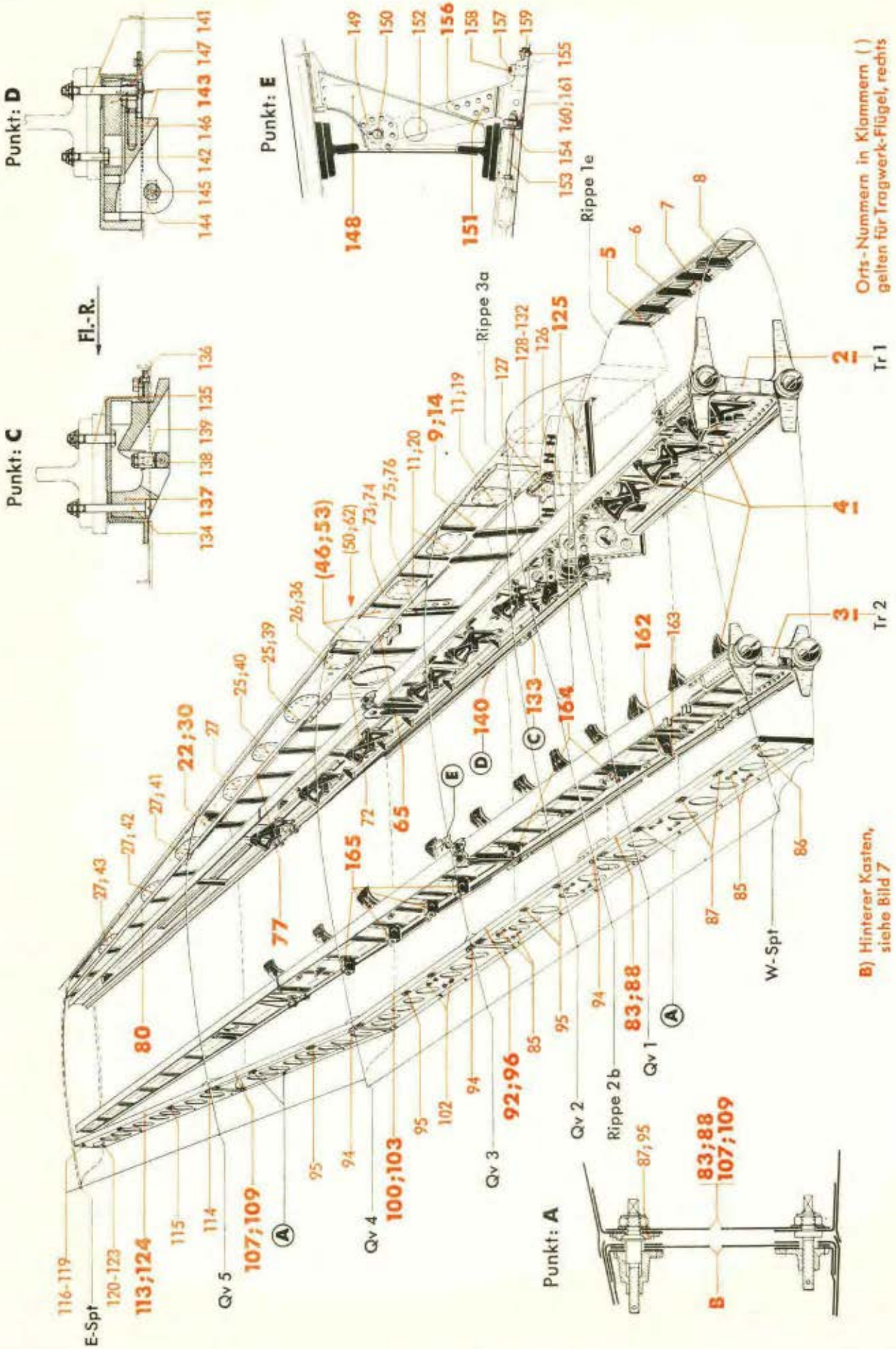

*) Für Baugruppe 519 ist dieses Bildblatt als Spiegelbild zu verwenden!

JFM-FTVDru
310741
StBoShGe

Werk-stoff	Stück	Benennung	Ersatzteil-Nr.	Bild: 1 Orts-Nr.	Bem.
	1	Gurtprofil, oben, links	88.503-229.04	(104)	
	1	„ „ rechts	88.513-229.04		
	1	„ unten, links	88.503-229.05	(105)	
	1	„ „ rechts	88.513-229.05		
	1	Stegblech 1 mm dick, links	88.503-2903	(106)	
	1	„ 1 mm „ rechts	88.513-2903		
	1	**Hinterer Träger von Qv 4 bis Qv 5, links, vollst.**	**88.503-199**	**107**	
	1	**Hinterer Träger von Qv 4 bis Qv 5, rechts, vollst.**	**88.513-199**		
		(Behelf siehe Orts-Nr. 109) einschließlich Orts-Nr. 94, 95 und 108			
	1	Trägerblech (Stegblech) 1,2 mm dick, links	88.503-199.01	(108)	
	1	„ („) 1,2 mm „ rechts	88.513-199.01		
		Hinterer Träger von Qv 4 bis Qv 5, links, vollst.	**88.503-230**	**109**	
		Hinterer Träger von Qv 4 bis Qv 5, rechts, vollst.	**88.513-230**		
		(Behelf für Orts-Nr. 107) einschließlich Orts-Nr. 94, 95 und 110-112			
	1	Gurtprofil, oben, links	88.503-230.01	(110)	
	1	„ „ rechts	88.513-230.01		
	1	„ unten, links	88.503-230.02	(111)	
	1	„ „ rechts	88.513-230.02		
	1	Stegblech 0,8 mm dick, links	88.503-3006	(112)	
	1	„ 0,8 mm „ rechts	88.513-3006		
	1	**Hinterer Träger von Qv 5 bis E-Spt, links, vollst.**	**88.503-200**	**113**	
	1	**Hinterer Träger von Qv 5 bis E-Spt, rechts, vollst.**	**88.513-200**		
		(Behelf siehe Orts-Nr. 124) einschließlich Orts-Nr. 114-123			
	1	Kugelpfanne	88.503-2701	114	
		„ (Behelf)	88.503-2747		
	2	Profilpfanne	88.503-231.20	115	
	1	Annietmutter M 6	88.503-246.34	116	
		„ M 6 (Behelf)	88.503-246.36		
	1	Schraube mit Kugelstück M 8/M 6 x 67 lang (oben)	88.503-246.32	117	
	1	Unterlegscheibe 16/9 ø x 2 dick (oben)	88.503-246.40	118	
	1	Sechskantmutter, selbstsichernd (Lief.: AGG) (oben)	(M 8 S)[1]	119	

[1] Aus Flußstahl (bei Bestellung angeben)

Unbefugte Verwendung ist strafbar und macht schadenersatzpflichtig

Tragwerk-Flügel, links (509)
" rechts (519)*)

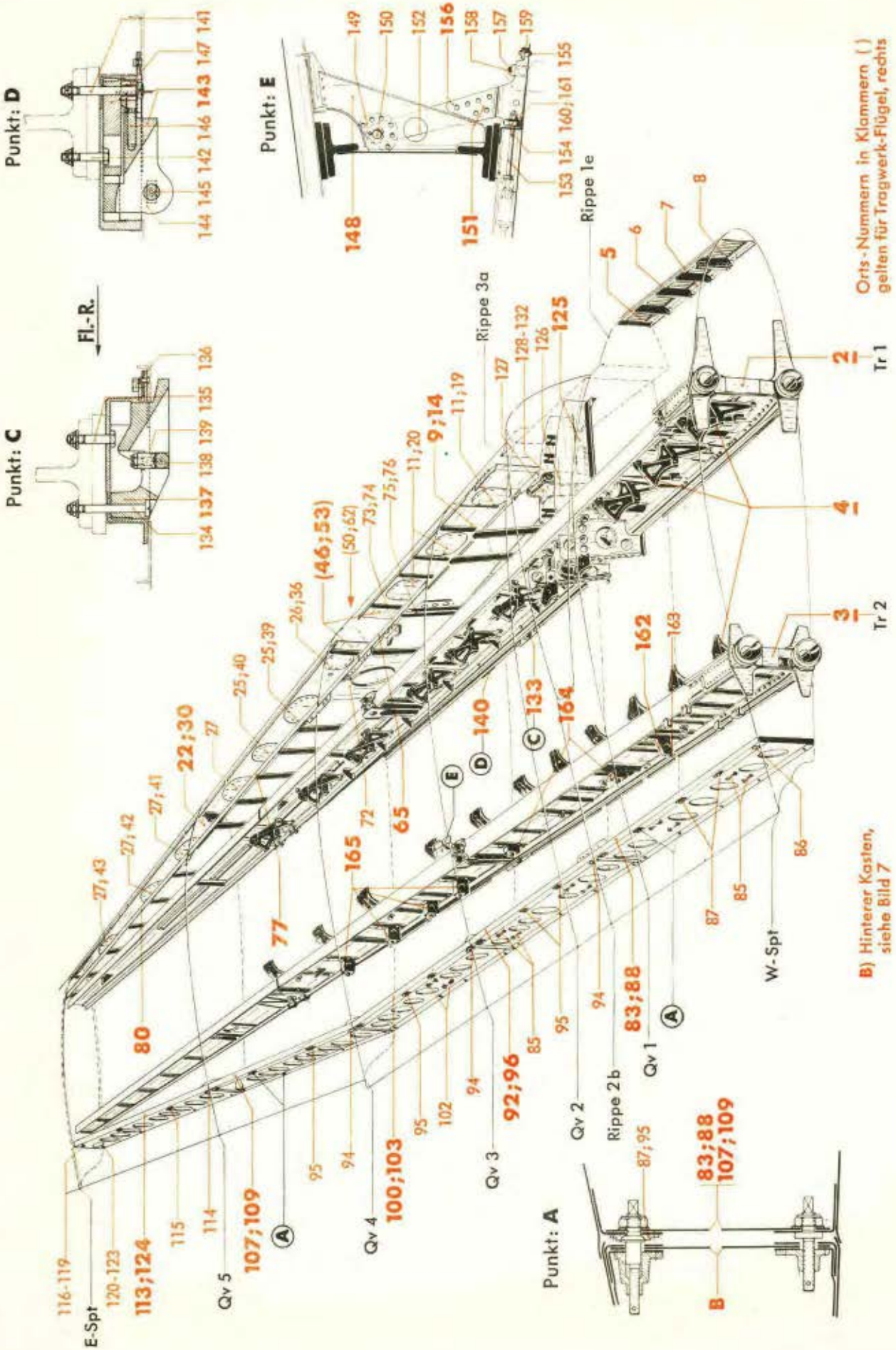

*) Für Baugruppe 519 ist dieses Bildblatt als Spiegelbild zu verwenden!

Werk-stoff	Stück	Benennung	Ersatzteil-Nr.	Bild: 1 Orts-Nr.	Bem.
	1	Annietmutter M 6	88.503-246.35	120	
		„ M 6 (Behelf)	88.503-246.37		
	1	Schraube mit Bund M 8/M 6 x 56 lang	88.503-246.33	121	
	1	Unterlegscheibe 16/9 ø x 2 dick — unten	88.503-246.40	122	
	1	Sechskantmutter, selbstsichernd (Lief.: AGG)	(M 8 S)[1]	123	
		Hinterer Träger von Qv 5 bis E-Spt, links, vollst.	**88.503-231**	**124**	
		Hinterer Träger von Qv 5 bis E-Spt, rechts, vollst.	**88.513-231**		
		(Behelf für Orts-Nr. 113) einschließlich Orts-Nr. 114-123			
	1	**Bock für Fahrgestell-Einziehstrebe, links, vollst.**	**88.503-85**	**125**	
	1	**Bock für Fahrgestell-Einziehstrebe, rechts, vollst.**	**88.513-85**		
		einschließlich Orts-Nr. 126-132			
	1	Lagerlasche, innen, links	88.503-8502	126	
	1	„ „ rechts	88.513-8502		
	1	„ außen, links	88.503-8501	127	
		„ „ „ (Behelf)	88.503-8572		
	1	„ „ rechts	88.513-8501		
		„ „ „ (Behelf)	88.513-8572		
	1	Abstandsbuchse 24 ø f 8/20 ø H 8 x 144,2 lang	88.503-8504	128	
	1	Vierkantbolzen 20 ø h 8 x 188 lang, abgesetzt	88.503-8508	129	
	1	Unterlegscheibe 34/21 ø x 3 dick	Ju N 61355	130	
	1	Niedrige Kronenmutter	M 18x1,5 DIN Kr 754[1]	131	
	1	Splint	4 x 35 DIN 94	132	
	1	**Beschlagstück für Rauchgerät am Tr 1, innen, links, vollst.**	**88.503-221**	**133**	
	1	**Beschlagstück für Rauchgerät am Tr 1, innen, rechts, vollst.**	**88.513-221**		
		einschließlich Orts-Nr. 134-139			
	3	Linsenbolzen	M 6 x 63 DIN L 53	134	
	1	Sechskantbolzen 6 ø, nicht abgesetzt	32 Ju N 113834	135	
	13	Einseitige Annietmutter mit Fibersicherung	M 6 Lg N 14476	136	
	1	**Füllstück, links, vollst.**	**88.503-221 H 01**	**137**	
	1	**„ rechts, „**	**88.513-221 H 01**		
		einschließlich Orts-Nr. 138 und 139			
	1	Einsatzstück	88.503-221.13	138	
	2	Linsenbolzen	M 6 x 14 DIN L 53	139	

[1]) Aus Flußstahl (bei Bestellung angeben)

Unbefugte Verwendung ist strafbar und macht schadenersatzpflichtig

JFM-FTVDru 170741 ShGeWk

Tragwerk-Flügel, links (509)
" rechts (519)*)

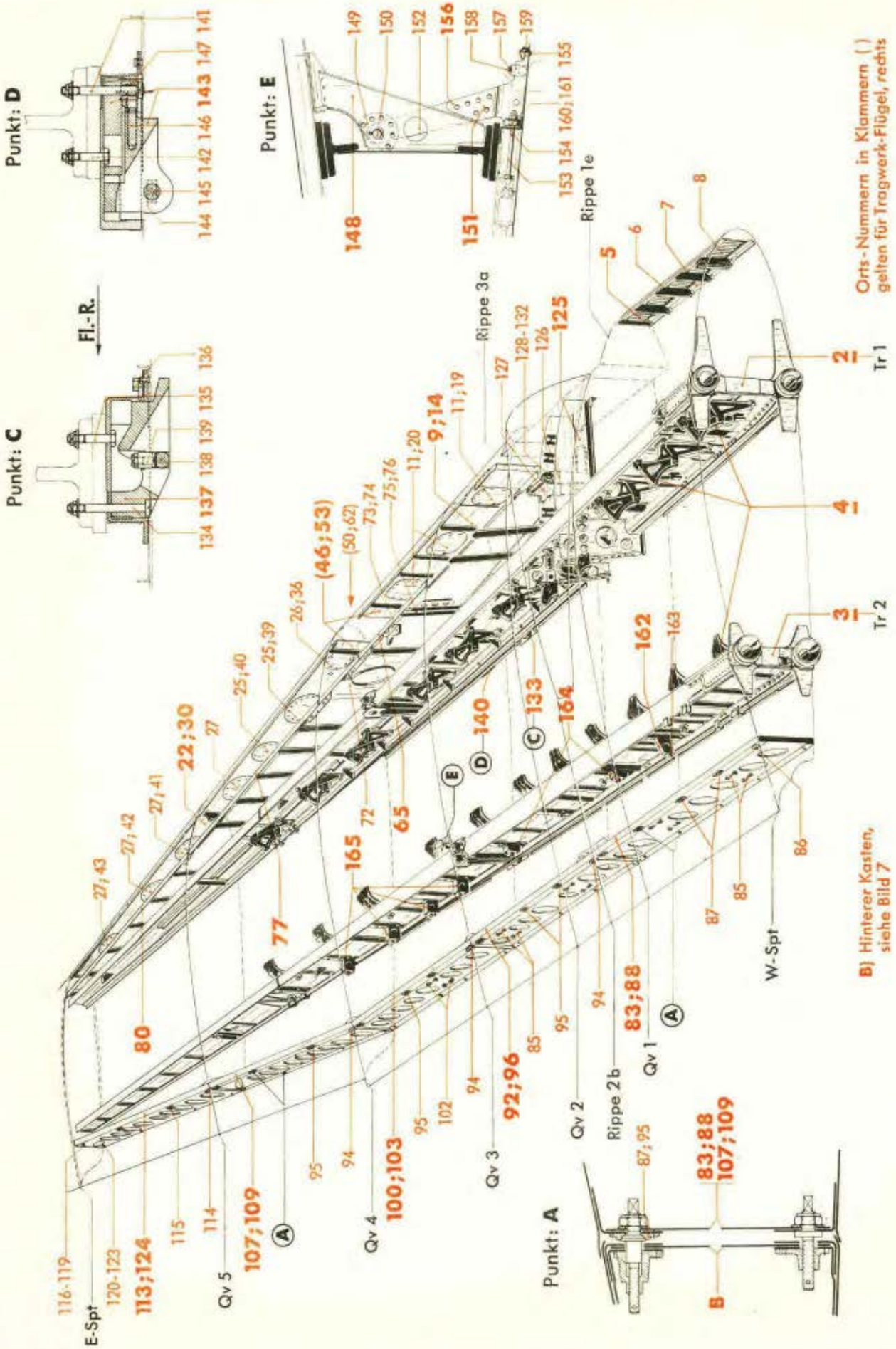

*) Für Baugruppe 519 ist dieses Bildblatt als Spiegelbild zu verwenden!

Werk-stoff	Stück	Benennung	Ersatzteil-Nr.	Bild: 1 Orts-Nr.	Bem.
	1	**Beschlagstück für Rauchgerät am Tr 1, außen, links, vollst.**	**88.503-222**	**140**	
	1	**Beschlagstück für Rauchgerät am Tr 1, außen, rechts, vollst.**	**88.513-222**		
		einschließlich Orts-Nr. 136 und 141-147			
	3	Linsenbolzen	M 6 x 58 DIN L 53	141	
	1	Sechskantbolzen 6 ø, nicht abgesetzt	30 Ju N 113834	142	
	1	**Füllstück (einstellbar), links, vollst.**	**88.503-222 H 01**	**143**	
	1	**„ „ rechts, „**	**88.513-222 H 01**		
		einschließlich Orts-Nr. 144-147			
	1	Schieber	88.503-222.13	144	
		„ (Behelf)	88.503-222.20		
	1	Bolzen ohne Kopf 12 ø f 8 x 25,5 lang	88.503-222.15	145	
	1	Einstellschraube M 10 x 39 lang	88.503-222.14	146	
	1	Abstandsbuchse	6 x 12 Ju N 17003	147	
	1	**Vordere Stütze am Tr 2, links, vollst.**	**88.503-225**	**148**	
	1	**„ „ „ Tr 2, rechts, „**	**88.513-225**		
		einschließlich Orts-Nr. 149 und 150			
	2	Flansch	88.503-225.01	149	
	1	Bolzen mit Kopf	10 f 8x32x28,5 DIN 1434	150	
	1	**Beschlagstück für Rauchgerät am Tr 2, links, vollst.**	**88.503-223**	**151**	
	1	**Beschlagstück für Rauchgerät am Tr 2, rechts, vollst.**	**88.513-223**		
		einschließlich Orts-Nr. 152-161			
	1	Pendel	88.503-223 H 02	152	
	1	Linsenbolzen	M 6 x 90 DIN L 53	153	
	1	Sechskantschraube	M 6 x 30 DIN Kr 551	154	
	1	Linsenschraube	M 6 x 18 DIN 85[1])	155	
	1	**Fuß, links, vollst.**	**88.503-223 H 01**	**156**	
	1	**„ rechts, „**	**88.513-223 H 01**		
		einschließlich Orts-Nr. 157-161			
	1	Einsatzstück	88.503-223.06	157	
	2	Flachsenk-Paßniet	6 x 30 Ju N 15294	158	
	1	Doppelseitige Annietmutter, selbstsichernd	M 6 Lg N 14480	159	
	1	Buchse 14 ø/10 ø n 6/5,7 ø x 17 lang	88.503-223.08	160	
	1	„ 14 ø/10 ø n 6/8 ø x 14 „	88.503-223.03	161	

[1]) Aus Flußstahl (bei Bestellung angeben)

Unbefugte Verwendung ist strafbar und macht schadenersatzpflichtig

JFM-FTVDru
140541
ShGeKü

Tragwerk-Flügel, links (509)
" rechts (519)*)

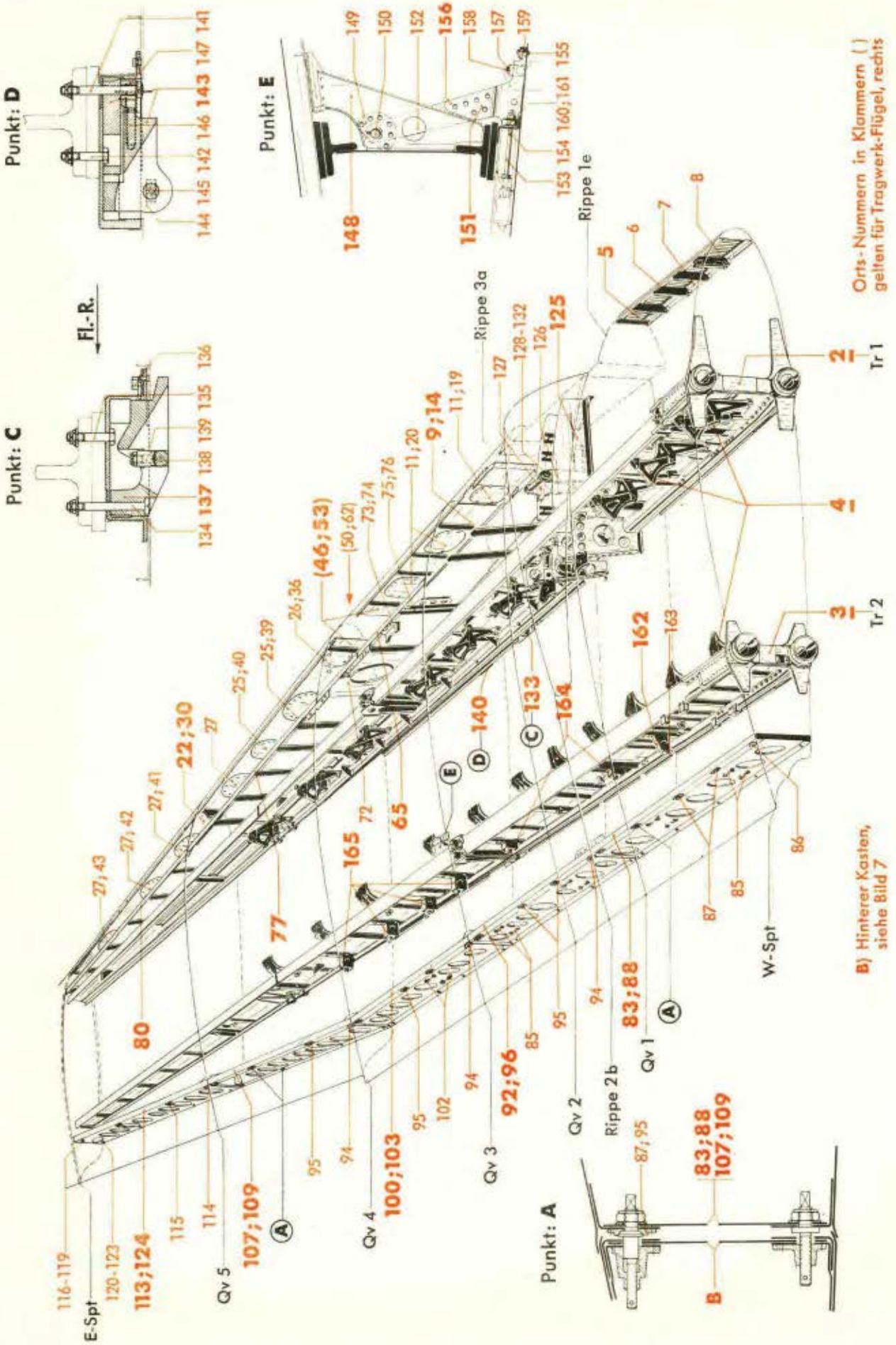

*) Für Baugruppe 519 ist dieses Bildblatt als Spiegelbild zu verwenden!

Werk-stoff	Stück	Benennung	Ersatzteil-Nr.	Bild: 1 Orts-Nr.	Bem.
	1	**Notzuglagerung am Tr 2, an Rippe 1e, links bzw. rechts, vollst.** einschließlich Orts-Nr. 163	**88.509-19**	**162**	
	2	Lagerflansch	88.503-1601	163	
		„ (Behelf)	88.503-1618		
	2	**Notzuglagerung am Tr 2, an Rippe 2b und 3c, links bzw. rechts, vollst.** einschließlich 1 Stück Orts-Nr. 163	**88.509-20**	**164**	
	4	**Notzuglagerung am Tr 2, an Rippe 4a, 4b, 4d und 5a, links bzw. rechts, vollst.** einschließlich 1 Stück Orts-Nr. 163	**88.503-18**	**165**	

Unbefugte Verwendung ist strafbar und macht schadenersatzpflichtig

Tragwerk-Flügel, links (509)
" rechts (519)*)
(Träger 1)

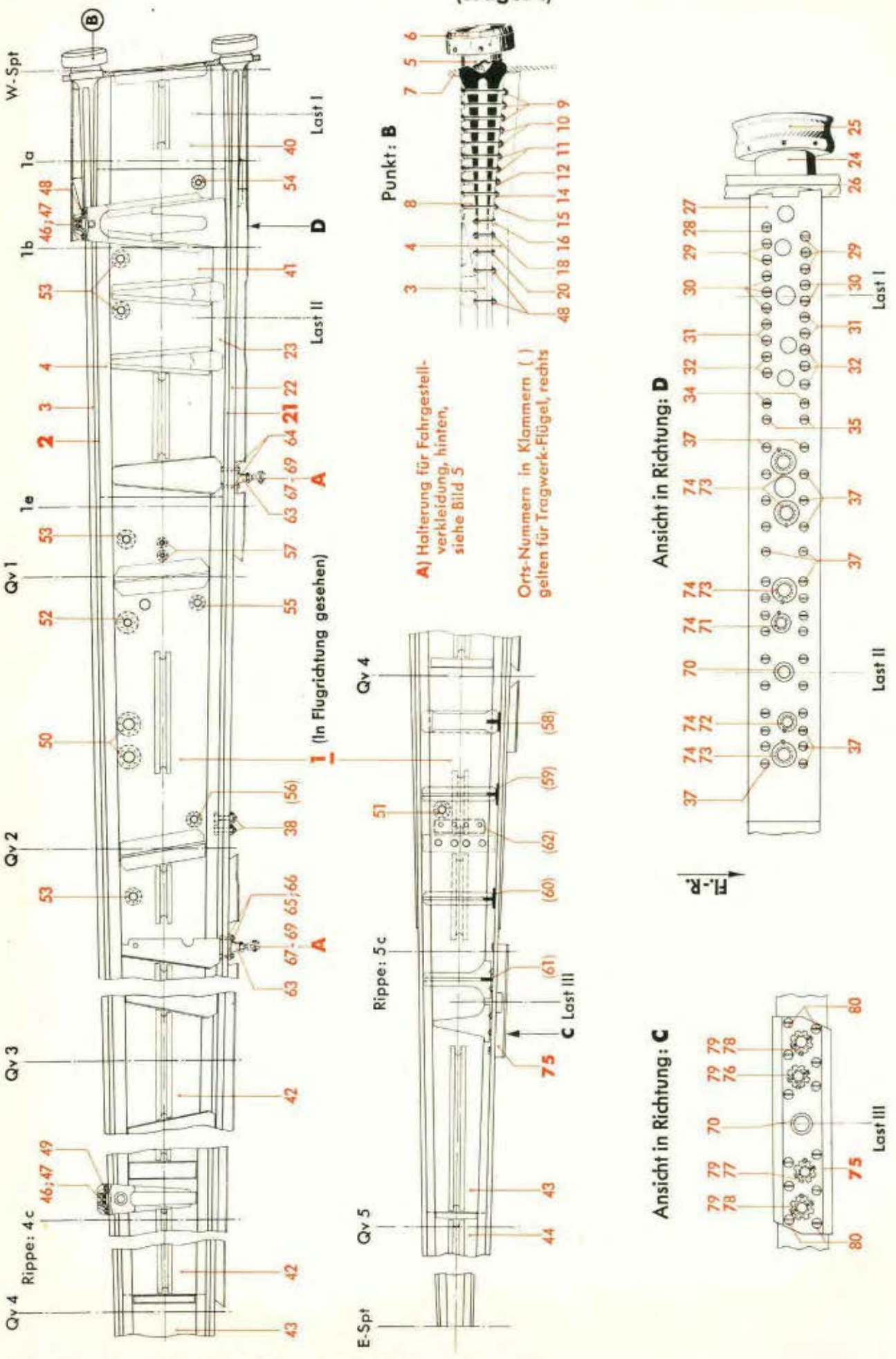

*) Für Baugruppe 519 ist dieses Bildblatt als Spiegelbild zu verwenden!

JFM-FTVDru
310741
RrShGe

Werk-stoff	Stück	Benennung	Ersatzteil-Nr.	Bild: 2 Orts-Nr.	Bem.
		Aufteilung für:			
		Träger 1 (Tr 1), links, vollst.	**88.509-Z 01**	**1**	vgl. Bild 1 Orts-Nr. 2
		„ 1 (Tr 1), rechts, „	**88.519-Z 01**		
		einschließlich Orts-Nr. 2-80			
	1	**Obergurt, links, vollst.**	**88.503-01**	**2**	
	1	**„ rechts, „**	**88.513-01**		
		einschließlich Orts-Nr. 3-20			
	1	Gurtlasche, links	88.503-0103	3	
		„ „ (Behelf)	88.503-0148		
	1	„ rechts	88.513-0103		
		„ „ (Behelf)	88.503-0148		
		(von W-Spt bis Rippe 5c)			
	1	T-Profilschiene, links	88.503-0104	4	
	1	„ rechts	88.513-0104		
		(von W-Spt bis E-Spt)			
	1	Kugelpfanne, links	88.503-0101	5	
		„ „ (Behelf)	88.503-0144		
	1	„ rechts	88.513-0101		
		„ „ (Behelf)	88.513-0144		
	1	Überwurfmutter M 125 x 3	88.503-0119	6	
		„ M 125 x 3 (Behelf)	88.503-0120		
	1	Knotenblech, links	88.503-0105	7	
		„ „ (Behelf)	88.503-0147		
	1	„ rechts	88.513-0105		
		„ „ (Behelf)	88.513-0147		
	1	Füllstück, links	88.503-0106	8	
		„ „ (Behelf)	88.503-0146		
	1	„ rechts	88.513-0106		
		„ „ (Behelf)	88.513-0146		
	6	Zylinderbolzen 8 ø f 8 x 84 lang, nicht abgesetzt	88.503-0108	9	
	4	Zylinderbolzen 8 ø f 8 x 80 lang, nicht abgesetzt	88.503-0109	10	
	4	Zylinderbolzen 8 ø f 8 x 76 lang, nicht abgesetzt	88.503-0110	11	
	2	Zylinderbolzen 8 ø f 8 x 74 lang, nicht abgesetzt	88.503-0155	12	
	16	Unterlegscheibe 2,5/1 mm dick, (keilförmig)	88.503-0115	(13)	
	2	Zylinderbolzen 6 ø f 8 x 72 lang, nicht abgesetzt	88.503-0113	14	
	2	Zylinderbolzen 6 ø f 8 x 70 lang, nicht abgesetzt	88.503-0154	15	
	2	Zylinderbolzen 6 ø f 8 x 40 lang, nicht abgesetzt	88.503-0151	16	
	6	Unterlegscheibe 2,5/1 mm dick (keilförmig)	88.503-0114	(17)	
	2	Zylinderbolzen 6 ø f 8 x 38 lang, nicht abgesetzt	88.503-0150	18	
	2	Unterlegscheibe 2/1 mm dick (keilförmig)	88.503-0153	(19)	
	2	Zylinderbolzen 6 ø f 8 x 38 lang, nicht abgesetzt	88.503-0150	20	

Unbefugte Verwendung ist strafbar und macht schadenersatzpflichtig

Tragwerk-Flügel, links (509)
" rechts (519)*)
(Träger 1)

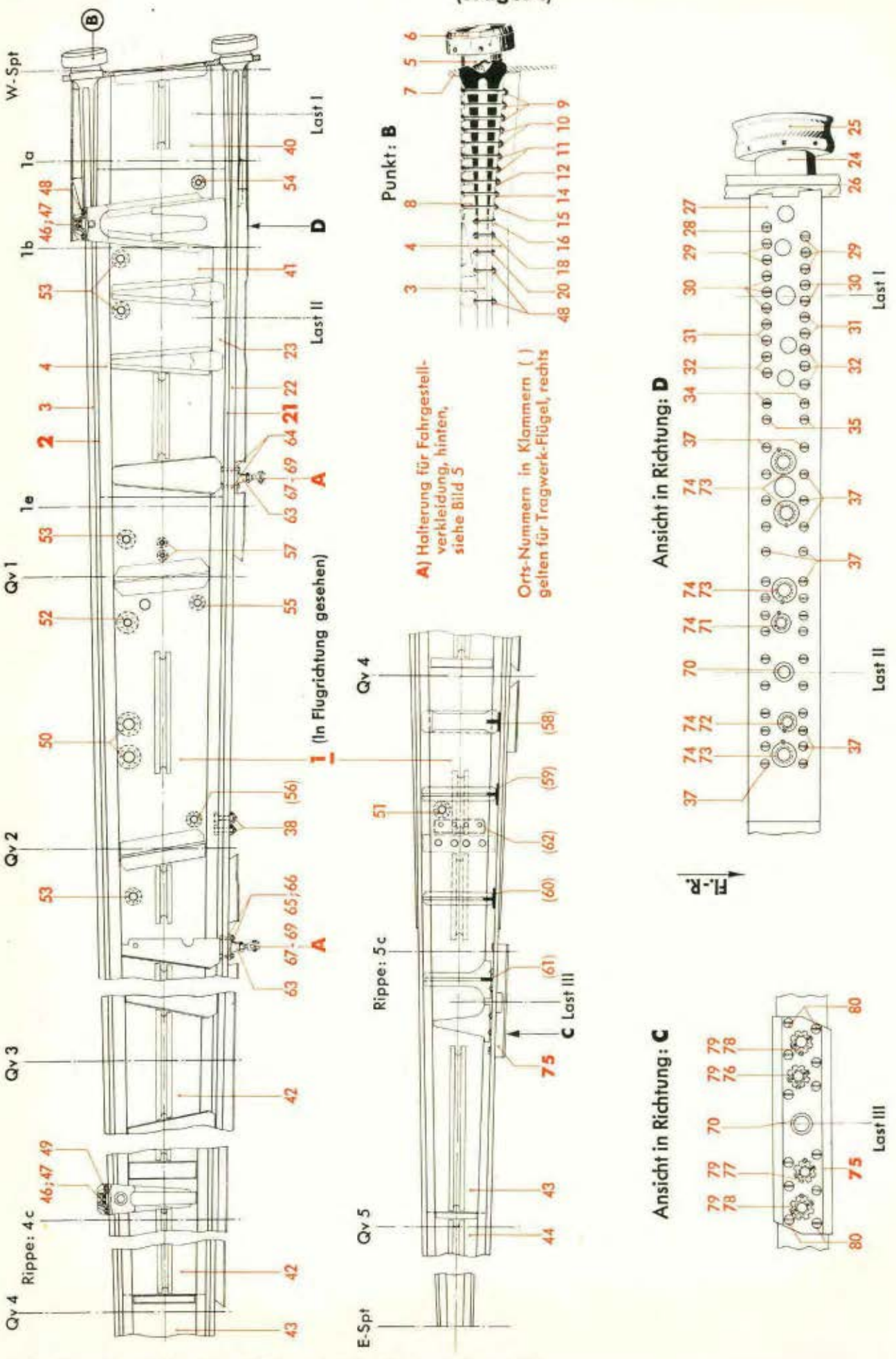

*) Für Baugruppe 519 ist dieses Bildblatt als Spiegelbild zu verwenden!

JFM-FTVDru
310741
RrShGe

Werkstoff	Stück	Benennung	Ersatzteil-Nr.	Bild: 2 Orts-Nr.	Bem.
	1	**Untergurt, links, vollst.**	**88.509-02**	**21**	
	1	**„ rechts, „**	**88.519-02**		
		einschließlich Orts-Nr. 22-38			
	1	Gurtlasche, links	88.503-0204	22	
		„ „ (Behelf)	88.503-0148		
	1	„ rechts	88.513-0204		
		„ „ (Behelf)	88.503-0148		
		(von W-Spt bis Rippe 5c)			
	1	T-Profilschiene, links	88.509-0203	23	
	1	„ rechts	88.519-0203		
		(von W-Spt bis E-Spt)			
	1	Kugelpfanne, links	88.509-0228	24	
		„ „ (Behelf)	88.509-0245		
	1	„ rechts	88.519-0228		
		„ „ (Behelf)	88.519-0245		
	1	Überwurfmutter M 125 x 3	88.503-0227	25	
		„ M 125 x 3 (Behelf)	88.503-0250		
	1	Knotenblech, links	88.503-0206	26	
		„ „ (Behelf)	88.503-0247		
	1	„ rechts	88.513-0206		
		„ „ (Behelf)	88.513-0247		
	1	Füllstück, links	88.509-0207	27	
		„ „ (Behelf)	88.509-0243		
	1	„ rechts	88.519-0207		
		„ „ (Behelf)	88.519-0243		
	1	Zylinderbolzen 8 ø f 8 x 91 lang, nicht abgesetzt	88.505-0212	28	
	5	Zylinderbolzen 8 ø f 8 x 88 lang, nicht abgesetzt	88.503-0107	29	
	5	Zylinderbolzen 8 ø f 8 x 84 lang, nicht abgesetzt	88.503-0108	30	
	4	Zylinderbolzen 8 ø f 8 x 80 lang, nicht abgesetzt	88.503-0109	31	
	5	Zylinderbolzen 8 ø f 8 x 76 lang, nicht abgesetzt	88.503-0110	32	
	20	Unterlegscheibe 2,5/1 mm dick* (keilförmig)	88.503-0115	(33)	
	2	Zylinderbolzen 6 ø f 8 x 70 lang, nicht abgesetzt	88.503-0154	34	
	2	Zylinderbolzen 6 ø f 8 x 69 lang, nicht abgesetzt	88.509-0216	35	
	4	Unterlegscheibe 2,5/1 mm dick (keilförmig)	88.503-0114	(36)	
	30	Zylinderbolzen 6 ø f 8 x 69 lang, nicht abgesetzt	88.509-0216	37	
	2	Zylinderbolzen 6 ø f 8 x 38 lang, nicht abgesetzt (am Qv 2)	88.503-0150	38	
	1	**Stegblech, links, vollst.**	**88.509-03**	**(39)**	
	1	**„ rechts, „**	**88.519-03**		
		einschließlich Orts-Nr. 40-44			
	1	Stegblech 2 mm dick, links	88.503-0301	40	
	1	„ 2 mm „ rechts	88.513-0301		
		(von W-Spt bis Rippe 1a)			

Unbefugte Verwendung ist strafbar und macht schadenersatzpflichtig

JFM-FTVDru
180741
ShGeWk

Tragwerk-Flügel, links (509)
" rechts (519)*)
(Träger 1)

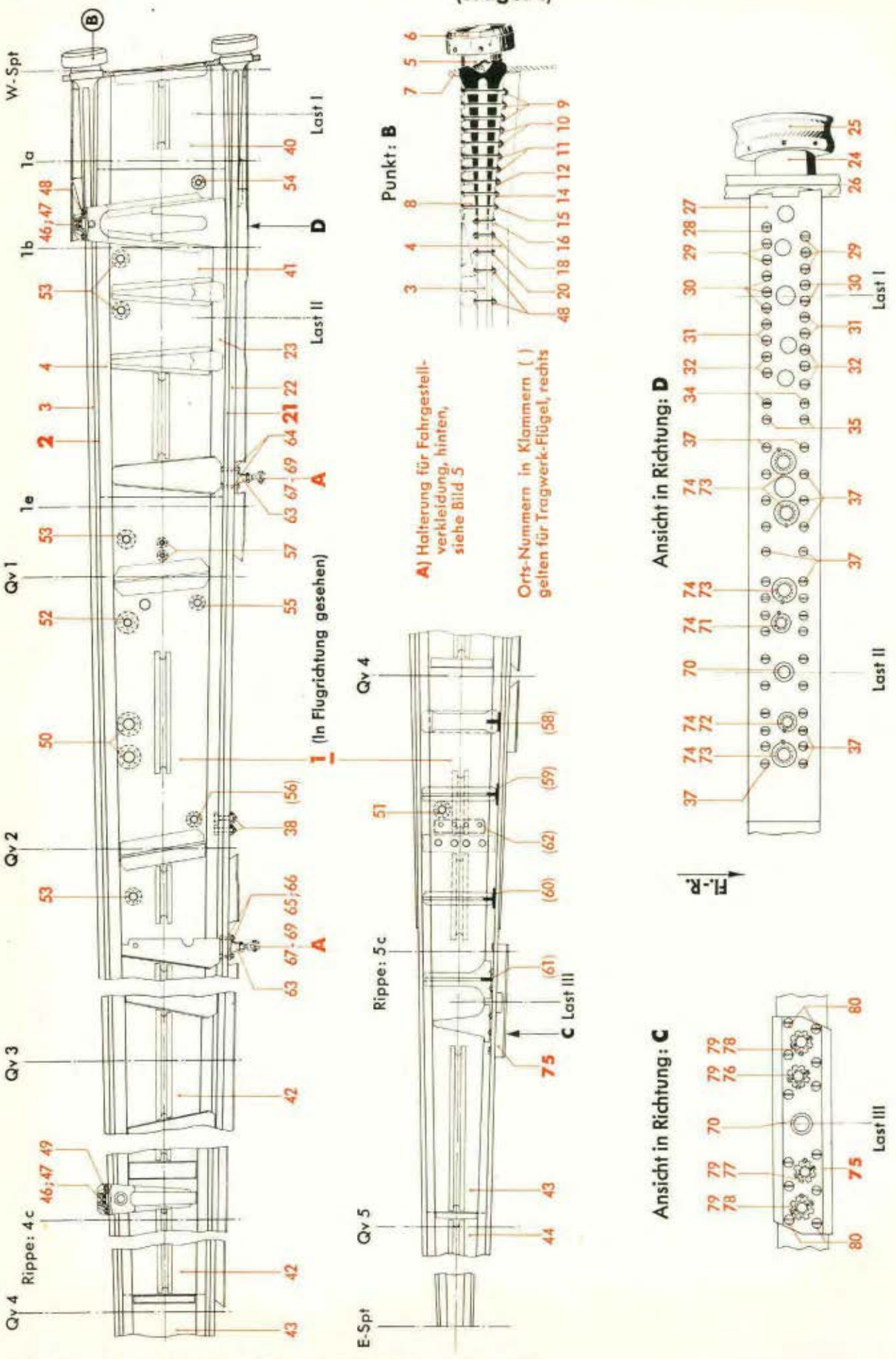

*) Für Baugruppe 519 ist dieses Bildblatt als Spiegelbild zu verwenden!

JFM-FTVDru
310741
RrShGe

Werkstoff	Stück	Benennung	Ersatzteil-Nr.	Bild: 2 Orts-Nr.	Bem.
	1	Stegblech 1,5 mm dick, links | von Rippe 1a	88.503-0302	41	
	1	„ 1,5 mm „ rechts | bis Rippe 1e	88.513-0302		
	1	„ 2 mm „ links | von Rippe 1e	88.509-0303	42	
	1	„ 2 mm „ rechts | bis Qv 4	88.519-0303		
	1	„ 1,5 mm „ links | von Qv 4	88.503-0304	43	
	1	„ 1,5 mm „ rechts | bis Qv 5	88.513-0304		
	1	„ 1 mm „ links | von Qv 5	88.503-0305	44	
	1	„ 1 mm „ rechts | bis E-Spt	88.513-0305		
		Einzelteile, links:		(45)	aus Stckl. 88.509-05
		„ rechts:			aus Stckl. 83.519-05
		hierzu Orts-Nr. 46-80			
	2	Hißlager	88.503-1501	46	
		„ (Behelf)	88.503-15 H 04		
	2	Gewindebuchse M 22 x 1,5/M 14 x 1,5 x 12 lang | Hißpunkte an Rippe 1b und Rippe 4c	88.503-1508	47	
	4	Zweikantbolzen 6 ø f 8 x 43 lang, nicht abgesetzt | Hißpunkte an Rippe 1b und Rippe 4c	88.503-1511	48	
	4	Zweikantbolzen 6 ø f 8 x 33 lang, nicht abgesetzt | Hißpunkte an Rippe 1b und Rippe 4c	88.503-1509	49	
	2	Flanschdoppelstutzen | Schmierstoffleitungen	32 DIN 7616[3]	50	
	1	„ nur links | Schmierstoffleitungen	20 DIN 7616[3]	51	
	1	Flanschdoppelstutzen | Kraftstoffleitungen	25 DIN 7616[3]	52	
	4	„ | Kraftstoffleitungen	16 DIN 7616[3]	53	
	1	„ | Kraftstoffleitungen	8 DIN 7616[3]	54	
	1	„ | Luftschrauben-Enteisung	6 DIN 7616[3]	55	
	1	„ nur rechts | Luftschrauben-Enteisung	6 DIN 7616[3]	56	
	2	Flanschdoppelstutzen, nur links (Staudruckmeßleitung/Betriebsgeräte)	4 DIN 7616[3]	57	
	1	Lagerstück	88.513-0544	58	
		„ (Behelf) | nur rechts (für Enteisungsbehälter)	88.513-0581		
	1	„ | nur rechts (für Enteisungsbehälter)	88.513-0543	59	
		„ (Behelf) | nur rechts (für Enteisungsbehälter)	88.513-0580		
	1	„ | nur rechts (für Sauerstoffflaschen-Lagerung)	88.513-0542	60	
		„ (Behelf) | nur rechts (für Sauerstoffflaschen-Lagerung)	88.513-0579		
	1	„ | nur rechts (für Sauerstoffflaschen-Lagerung)	88.513-0541	61	
Turbax	1	Halterungsplatte, 5 mm dick, nur rechts (für Schutzkappen/Höhenatmeranlage)	88.513-05.169	62	
	2	Anschlußstück, links | für Halterung der Fahrgestellverkleidung, vorn	88.503-0552	63	
		„ „ (Behelf) | für Halterung der Fahrgestellverkleidung, vorn	88.503-0576		
	2	„ rechts | für Halterung der Fahrgestellverkleidung, vorn	88.513-0552		
		„ „ (Behelf) | für Halterung der Fahrgestellverkleidung, vorn	88.513-0576		
	4	Vierkantbolzen, nicht abgesetzt | für Halterung der Fahrgestellverkleidung, vorn	6 x 44 Ju N 14158	64	
	2	„ „ „ | für Halterung der Fahrgestellverkleidung, vorn	6 x 40 Ju N 14158	65	
	2	„ „ „ | für Halterung der Fahrgestellverkleidung, vorn	6 x 38 Ju N 14158	66	
	2	Gabelschraube M 12 x 1,5 | für Halterung der Fahrgestellverkleidung, vorn	88.503-5522	67	
	2	Niedrige Sechskantmutter | für Halterung der Fahrgestellverkleidung, vorn	M 12x1,5 DIN Kr 752[1]	68	
	2	Sechskantbolzen 8 ø, nicht abgesetzt | für Halterung der Fahrgestellverkleidung, vorn	28 Ju N 113835	69	

[1] Aus Flußstahl (bei Bestellung angeben)
[3] Aus Leichtmetall (bei Bestellung angeben)

Unbefugte Verwendung ist strafbar und macht schadenersatzpflichtig

Tragwerk-Flügel, links (509)
" rechts (519)*)
(Träger 1)

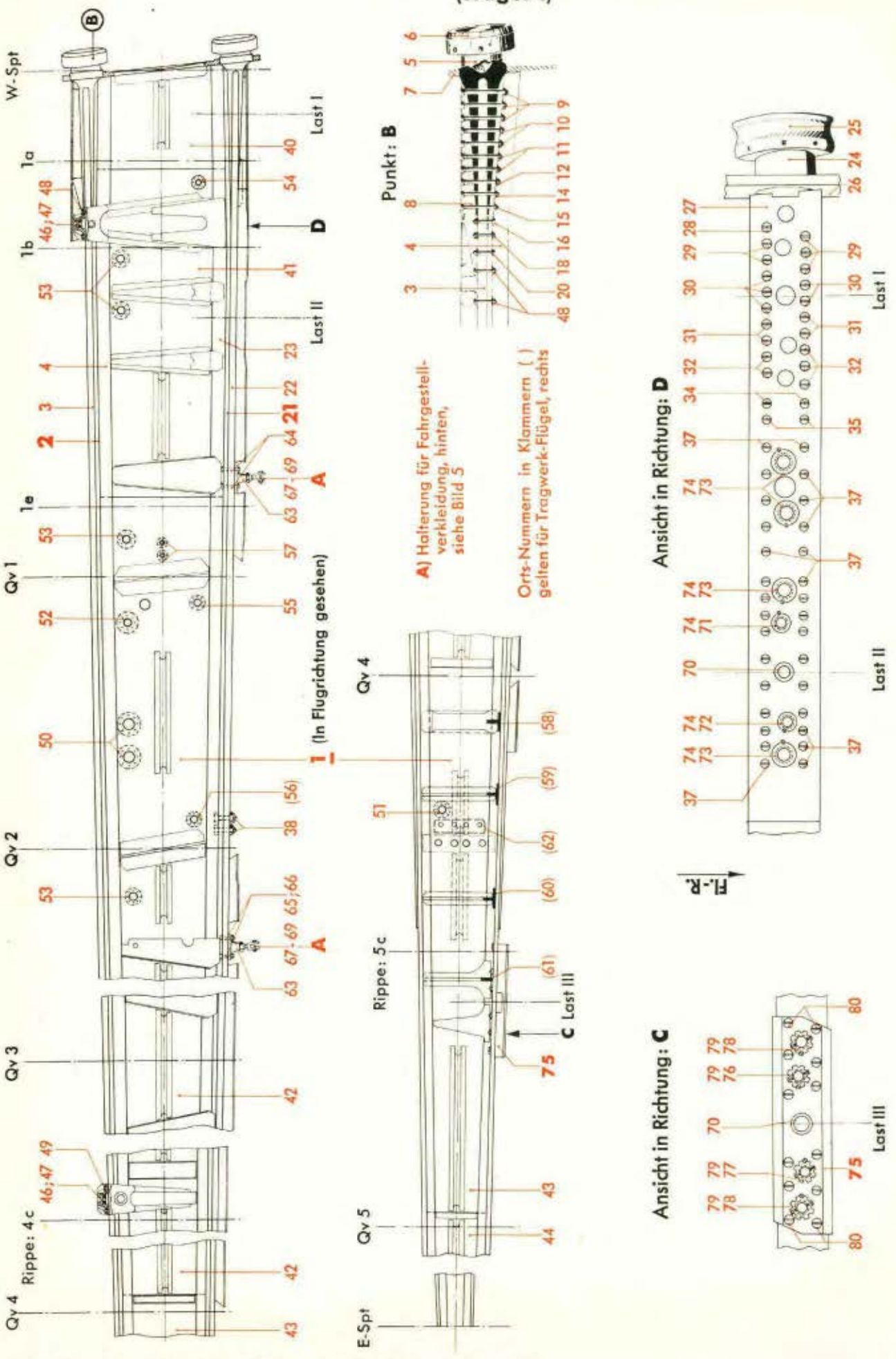

*) Für Baugruppe 519 ist dieses Bildblatt als Spiegelbild zu verwenden!

JFM-FTVDru
310741
RrShGe

Werk-stoff	Stück	Benennung	Ersatzteil-Nr.	Bild: 2 Orts-Nr.	Bem.
	1	Buchse mit Bund 26 ø s 6/19,75 ø x 9 lang	88.506-0209	70	
	1	Gewindebuchse mit Bund M 22 x 1,5/M 14 x 26 lang	88.509-0507	71	
	1	Gewindebuchse mit Bund M 22 x 1,5/M 14 x 27 lang	88.509-0508	72	
	4	Gewindebuchse mit Bund M 28 x 1,5/M 20 x 1,5 x 26 lang	88.509-0509	73	
	6	Gewindestift mit Kegelansatz	5 x 8 DIN 551	74	
	1	**Anschlußplatte, links, vollst.**	**88.506-311 H 01**	**75**	
	1	**„ rechts, „**	**88.516-311 H 01**		
		einschließlich Orts-Nr. 70 und 76-80			
	1	Gewindebuchse mit Bund M 22 x 1,5/M 14 x 22 lang	88.506-0215	76	
	1	Gewindebuchse mit Bund M 22 x 1,5/M 14 x 25 lang	88.506-0208	77	
	2	Gewindebuchse mit Bund M 28 x 1,5/M 20 x 1,5 x 22 lang	88.506-0207	78	
	4	Schaftschraube	5 x 10 DIN 427	79	
	12	Zylinderbolzen 6 ø x 31,5 lang, nicht abgesetzt	88.506-311.36	80	

Unbefugte Verwendung ist strafbar und macht schadenersatzpflichtig

Tragwerk-Flügel, links (509)
" rechts (519)*)
(Träger 2)

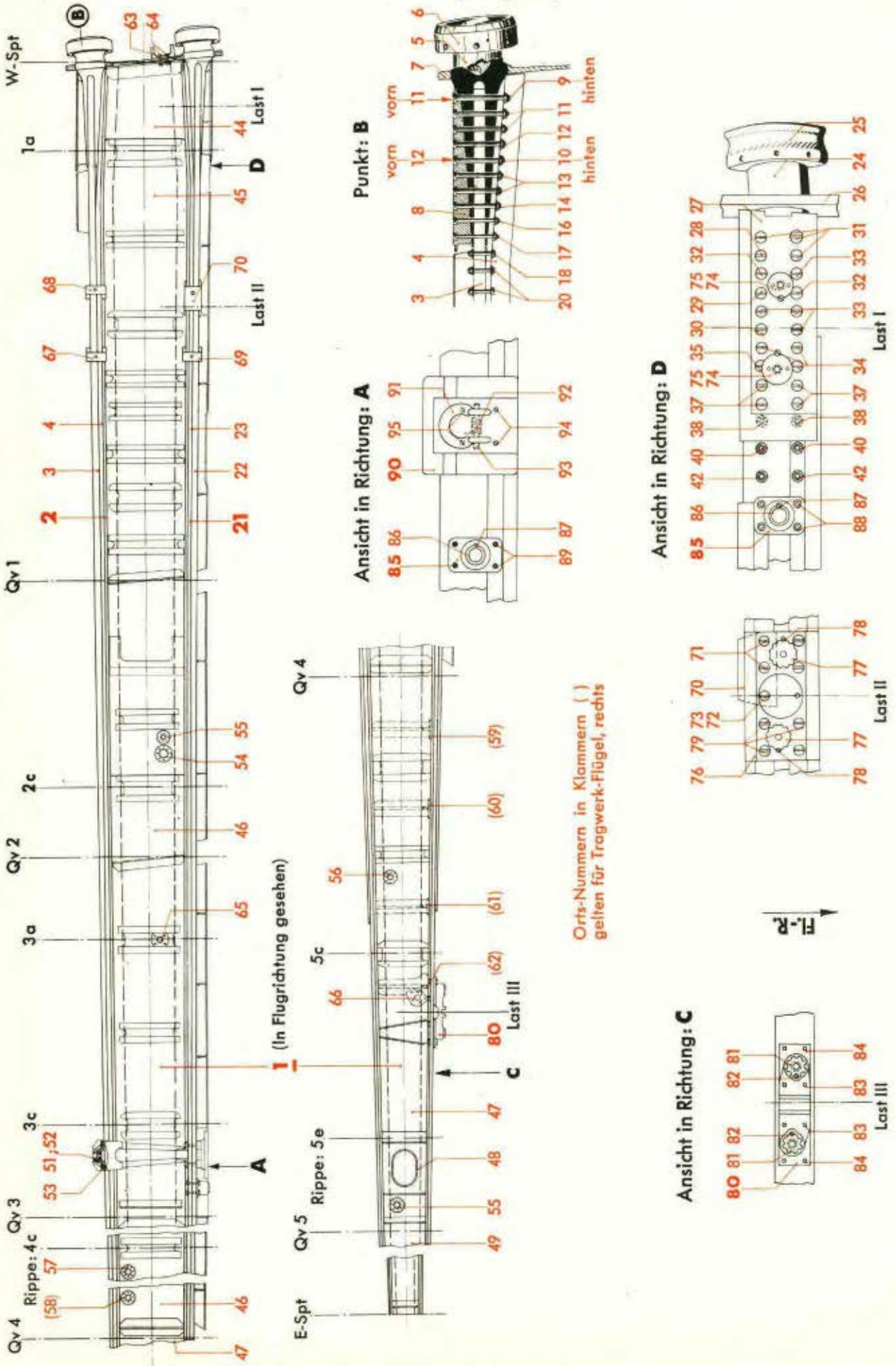

*) Für Baugruppe 519 ist dieses Bildblatt als Spiegelbild zu verwenden!

Werk-stoff	Stück	Benennung	Ersatzteil-Nr.	Bild: 3 Orts-Nr.	Bem.
		Aufteilung für:			
		Träger 2 (Tr 2), links, vollst.	**88.509-Z 02**	**1**	vgl. Bild 1 Orts-Nr. 3
		„ 2 (Tr 2), rechts, „	**88.519-Z 02**		
		einschließlich Orts-Nr. 2-95			
	1	**Obergurt, links, vollst.**	**88.503-11**	**2**	
	1	**„ rechts, „**	**88.513-11**		
		einschließlich Orts-Nr. 3-20			
	1	Gurtlasche, links	88.503-1102	3	
		„ „ (Behelf)	88.503-0148		
	1	„ rechts	88.513-1102		
		„ „ (Behelf)	88.503-0148		
	1	T-Profilschiene, links	88.503-1103	4	
	1	„ rechts	88.513-1103		
	1	Kugelpfanne, links	88.503-1101	5	
		„ „ (Behelf)	88.503-1144		
	1	„ rechts	88.513-1101		
		„ „ (Behelf)	88.513-1144		
	1	Überwurfmutter M 125 x 3	88.503-0119	6	
		„ M 125 x 3 (Behelf)	88.503-0120		
	1	Knotenblech, links	88.503-1105	7	
		„ „ (Behelf)	88.503-1147		
	1	„ rechts	88.513-1105		
		„ „ (Behelf)	88.513-1147		
	1	Füllstück, links	88.503-1104	8	
		„ „ (Behelf)	88.503-1146		
	1	„ rechts	88.513-1104		
		„ „ (Behelf)	88.513-1146		
	1	Zylinderbolzen 8 ø f 8 x 80 lang, nicht abgesetzt	88.503-0109	9	
	1	„ 8 ø f 8 x 76 „ „ „	88.503-0110	10	
	5	Zylinderbolzen 8 ø f 8 x 84 lang, nicht abgesetzt	88.503-0108	11	
	3	Zylinderbolzen 8 ø f 8 x 80 lang, nicht abgesetzt	88.503-0109	12	
	4	Zylinderbolzen 8 ø f 8 x 76 lang, nicht abgesetzt	88.503-0110	13	
	2	Zylinderbolzen 8 ø f 8 x 74 lang, nicht abgesetzt	88.503-0155	14	
	14	Unterlegscheibe 2,5/1 mm dick (keilförmig)	88.503-0115	(15)	
	2	Zylinderbolzen 6 ø f 8 x 72 lang, nicht abgesetzt	88.503-0113	16	
	2	Zylinderbolzen 6 ø f 8 x 70 lang, nicht abgesetzt	88.503-0154	17	
	2	Zylinderbolzen 6 ø f 8 x 40 lang, nicht abgesetzt	88.503-0151	18	
	6	Unterlegscheibe 2,5/1 mm dick (keilförmig)	88.503-0114	(19)	
	4	Zylinderbolzen 6 ø f 8 x 38 lang, nicht abgesetzt	88.503-0150	20	

Unbefugte Verwendung ist strafbar und macht schadenersatzpflichtig

Tragwerk-Flügel, links (509)
" rechts (519)*)
(Träger 2)

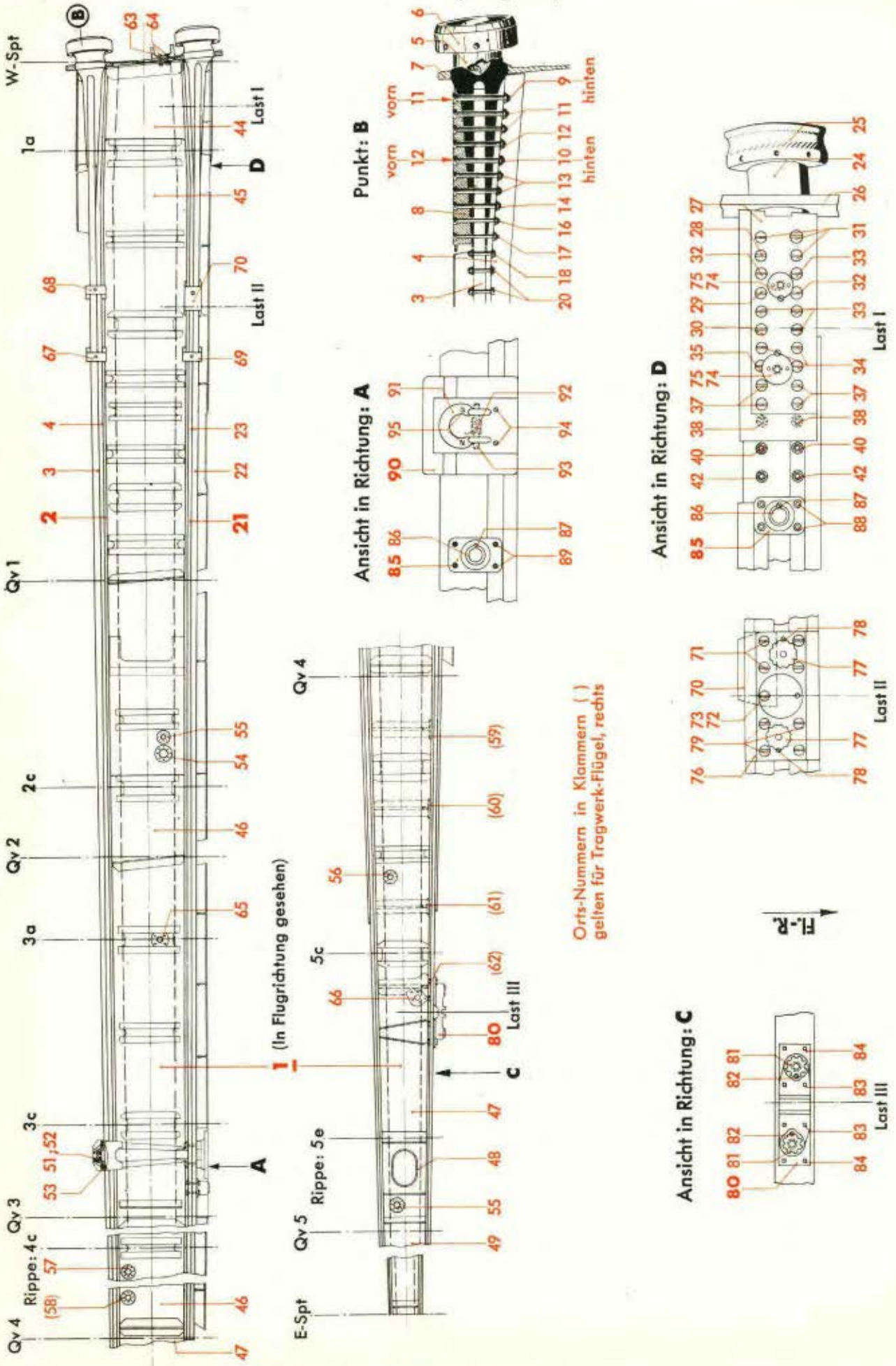

*) Für Baugruppe 519 ist dieses Bildblatt als Spiegelbild zu verwenden!

JFM-FTVDru
310741
RrShGe

Werk-stoff	Stück	Benennung	Ersatzteil-Nr.	Bild: 3 Orts-Nr.	Bem.
	1	**Untergurt, links, vollst.**	**88.509-12**	**21**	
	1	**„ rechts, „**	**88.519-12**		
		einschließlich Orts-Nr. 22-42			
	1	Gurtlasche, links	88.503-1202	22	
		„ „ (Behelf) — von W-Spt bis Rippe 5c	88.503-0148		
	1	„ rechts — von W-Spt bis Rippe 5c	88.513-1202		
		„ „ (Behelf) — von W-Spt bis Rippe 5c	88.503-0148		
	1	T-Profilschiene, links — von W-Spt bis E-Spt	88.503-1203	23	
	1	„ rechts — von W-Spt bis E-Spt	88.513-1203		
	1	Kugelpfanne, links	88.503-1201	24	
		„ „ (Behelf)	88.503-1244		
	1	„ rechts	88.513-1201		
		„ „ (Behelf)	88.513-1244		
	1	Überwurfmutter M 125 x 3	88.503-0227	25	
		„ M 125 x 3 (Behelf)	88.503-0250		
	1	Knotenblech, links	88.503-1205	26	
		„ „ (Behelf)	88.503-1247		
	1	„ rechts	88.513-1205		
		„ „ (Behelf)	88.513-1247		
	1	Füllstück, links	88.509-1216	27	
		„ „ (Behelf)	88.509-1248		
	1	„ rechts	88.519-1216		
		„ „ (Behelf)	88.519-1248		
	1	Zylinderbolzen 8 ø f 8 x 84 lang, nicht abgesetzt	88.503-0108	28	
	1	„ 8 ø f 8 x 80 „ „ „	88.503-0109	29	
	1	„ 8 ø f 8 x 76 „ „ „	88.503-0110	30	
	3	Zylinderbolzen 8 ø f 8 x 88 lang, nicht abgesetzt	88.503-0107	31	
	2	Zylinderbolzen 8 ø f 8 x 84 lang, nicht abgesetzt	88.503-0108	32	
	4	Zylinderbolzen 8 ø f 8 x 80 lang, nicht abgesetzt	88.503-0109	33	
	3	Zylinderbolzen 8 ø f 8 x 76 lang, nicht abgesetzt	88.503-0110	34	
	1	Zylinderbolzen 8 ø f 8 x 70 lang, nicht abgesetzt	88.503-1217	35	
	13	Unterlegscheibe 2,5/1 mm dick (keilförmig)	88.503-0115	(36)	
	4	Zylinderbolzen 6 ø f 8 x 72 lang, nicht abgesetzt	88.503-0113	37	
	2	Zylinderbolzen 6 ø f 8 x 40 lang, nicht abgesetzt	88.503-0151	38	
	6	Unterlegscheibe 2,5/1 mm dick (keilförmig)	88.503-0114	(39)	
	2	Zylinderbolzen 6 ø f 8 x 38 lang, nicht abgesetzt	88.503-0150	40	
	2	Unterlegscheibe 2/1 mm dick (keilförmig)	88.503-0153	(41)	
	2	Zylinderbolzen 6 ø f 8 x 38 lang, nicht abgesetzt	88.503-0150	42	

Unbefugte Verwendung ist strafbar und macht schadenersatzpflichtig

Tragwerk-Flügel, links (509)
" rechts (519)*)
(Träger 2)

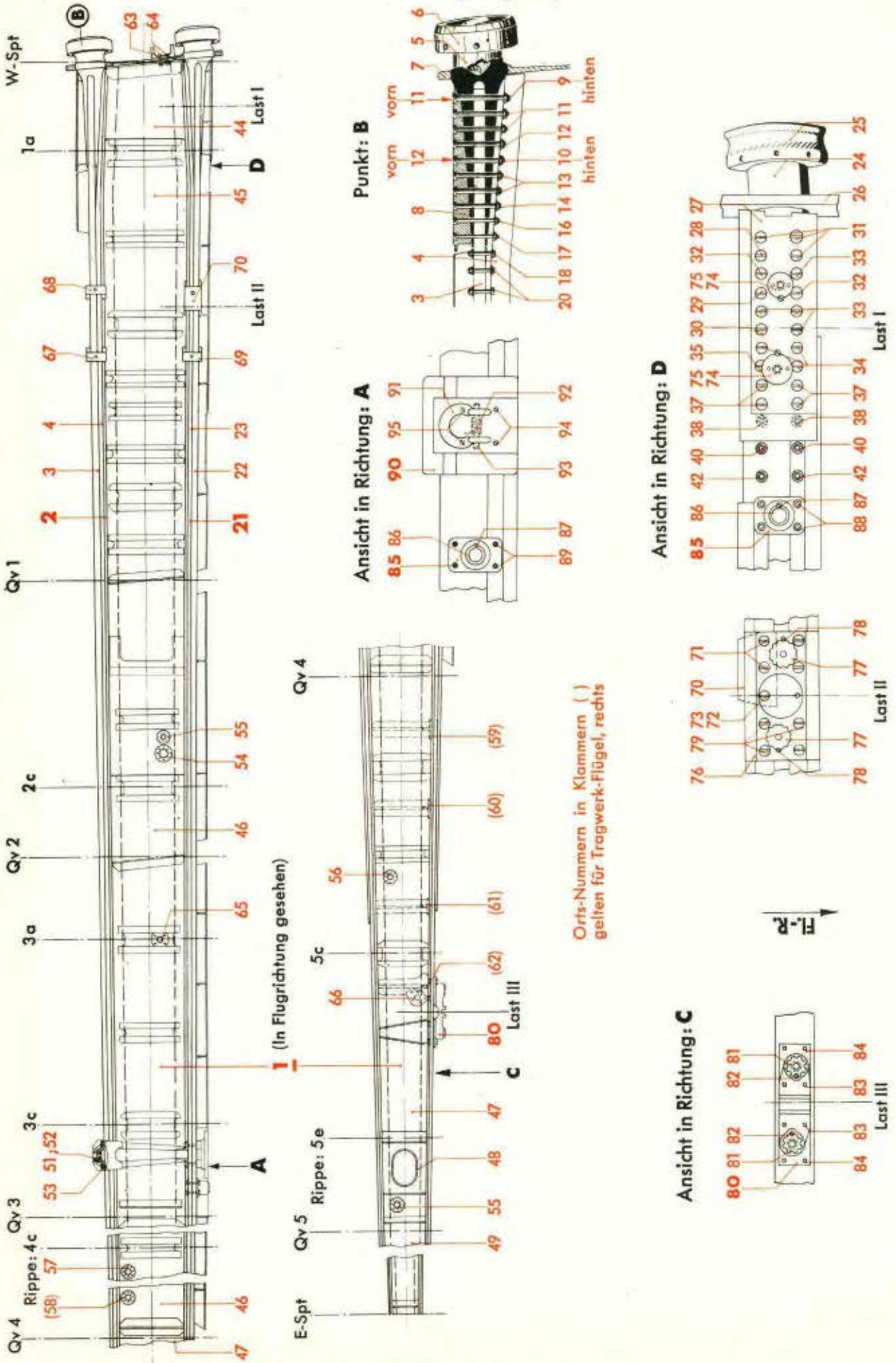

*) Für Baugruppe 519 ist dieses Bildblatt als Spiegelbild zu verwenden!

Werkstoff	Stück	Benennung	Ersatzteil-Nr.	Bild: 3 Orts-Nr.	Bem.
	1	**Stegblech, links, vollst.**	**88.509-13**	**(43)**	
	1	**„ rechts, „**	**88.519-13**		
		einschließlich Orts-Nr. 44-49			
	1	Stegblech 2 mm dick, links — von W-Spt bis Rippe 1a	88.503-1301	44	
	1	„ 2 mm „ rechts — von W-Spt bis Rippe 1a	88.513-1301		
	1	„ 1,5 mm „ links — von Rippe 1a bis Rippe 2c	88.509-1302	45	
	1	„ 1,5 mm „ rechts — von Rippe 1a bis Rippe 2c	88.519-1302		
	1	„ 1,2 mm „ links — von Rippe 2c bis Qv 4	88.509-1306	46	
	1	„ 1,2 mm „ rechts — von Rippe 2c bis Qv 4	88.519-1306		
	1	„ 1 mm „ links — von Qv 4 bis Qv 5	88.503-1303	47	
	1	„ 1 mm „ rechts — von Qv 4 bis Qv 5	88.513-1303		
	1	Bördelblech 1,2 mm dick, links — von Rippe 5e bis Qv 5	88.503-1305	48	
	1	„ 1,2 mm „ rechts — von Rippe 5e bis Qv 5	88.513-1305		
	1	Stegblech 0,8 mm dick, links — von Qv 5 bis E-Spt	88.503-1304	49	
	1	„ 0,8 mm „ rechts — von Qv 5 bis E-Spt	88.513-1304		
		Einzelteile, links:		**(50)**	aus Stckl. 88.509-15
		„ rechts:			aus Stckl. 88.519-15
		hierzu Orts-Nr. 51-95			
	1	Hißlager	88.503-1501	51	
		„ (Behelf)	88.503-15 H 04		
	1	Gewindebuchse M 22 x 1,5/M 14 x 1,5 x 12 lang — Hißpunkt an Rippe 3c	88.503-1508	52	
	4	Zweikantbolzen 6 ø f 8 x 37 lang, nicht abgesetzt — Hißpunkt an Rippe 3c	88.503-1510	53	
	1	Flanschdoppelstutzen — Schmierstoffleitungen	20 DIN 7616[3]	54	
	2	„ — Schmierstoffleitungen	13 DIN 7616[3]	55	
	1	„ nur links — Schmierstoffleitungen	13 DIN 7616[3]	56	
	1	Flanschdoppelstutzen (Kraftstoffleitungen)	13 DIN 7616[3]	57	
	1	„ nur rechts (Luftschrauben-Enteisung)	10 DIN 7616[3]	58	
	1	Lagerstück — nur rechts (für Enteisungsbehälter)	88.513-15.106	59	
		„ (Behelf) — nur rechts (für Enteisungsbehälter)	88.513-15.113		
	1	„ — nur rechts (für Enteisungsbehälter)	88.513-15.105	60	
		„ (Behelf) — nur rechts (für Enteisungsbehälter)	88.513-15.112		
	1	„ — nur rechts (für Sauerstoffflaschen-Lagerung)	88.513-15.104	61	
		„ (Behelf) — nur rechts (für Sauerstoffflaschen-Lagerung)	88.513-15.111		
	1	„ — nur rechts (für Sauerstoffflaschen-Lagerung)	88.513-15.103	62	
	1	Lagerbock, links — für Notzug und Blindscharfgestänge	88.503-1524	63	
		„ „ (Behelf) — für Notzug und Blindscharfgestänge	88.503-1590		
	1	„ rechts — für Notzug und Blindscharfgestänge	88.513-1524		
		„ „ (Behelf) — für Notzug und Blindscharfgestänge	88.513-1590		
	3	Vierkantbolzen, nicht abgesetzt — für Notzug und Blindscharfgestänge	6 x 24 Ju N 14158	64	
	1	Lagerflansch — an Rippe 3a	88.503-1601	65	
		„ (Behelf) — an Rippe 3a	88.503-1618		
	1	„ links — an Rippe 5c	88.509-1522	66	
		„ „ (Behelf) — an Rippe 5c	88.509-1574		
	1	„ rechts — an Rippe 5c	88.519-1536		
		„ „ (Behelf) — an Rippe 5c	88.519-1574		

[3]) Aus Leichtmetall (bei Bestellung angeben)

Unbefugte Verwendung ist strafbar und macht schadenersatzpflichtig

Tragwerk-Flügel, links (509)
" rechts (519)*)
(Träger 2)

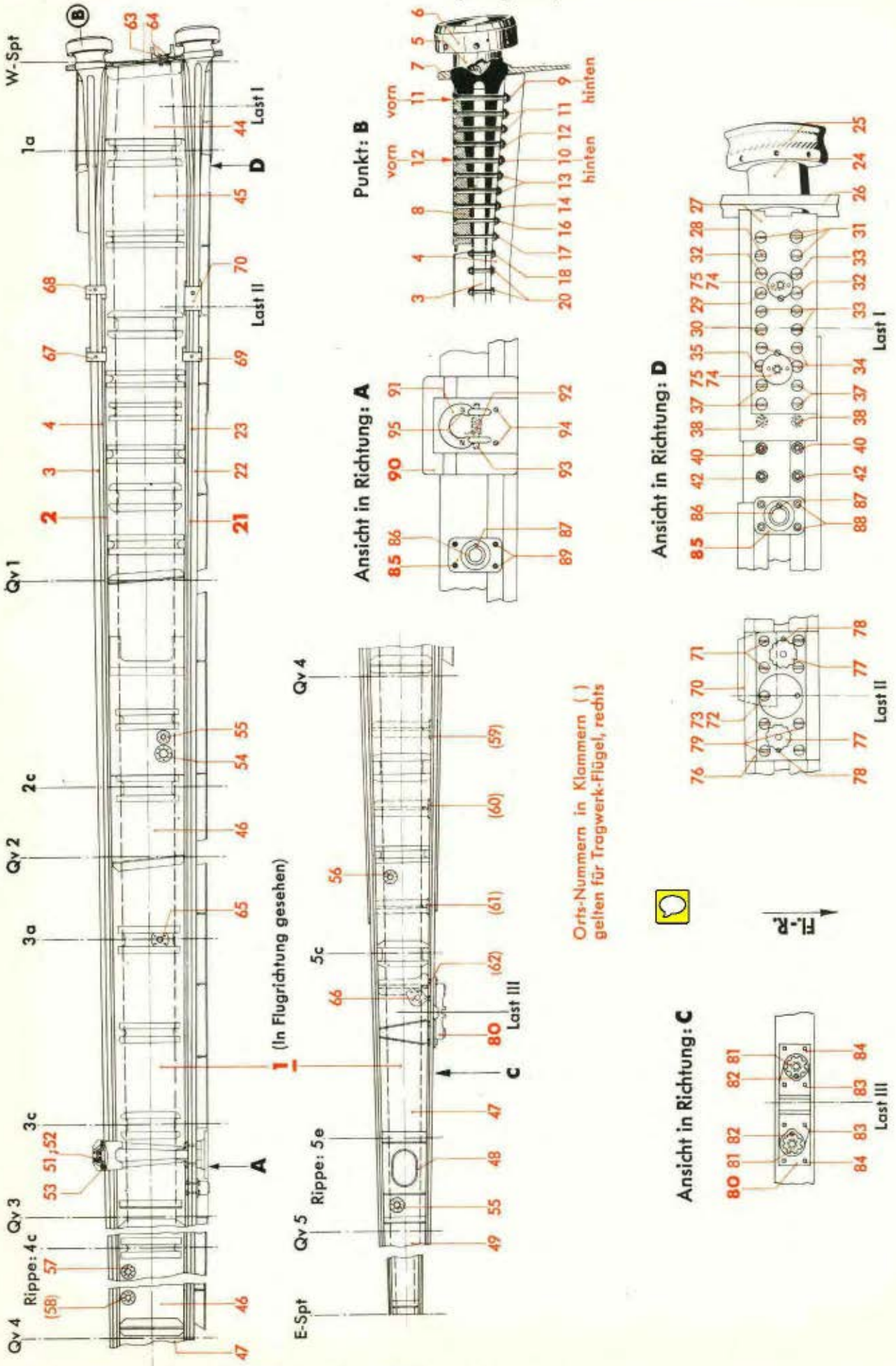

*) Für Baugruppe 519 ist dieses Bildblatt als Spiegelbild zu verwenden!

Werk-stoff	Stück	Benennung	Ersatzteil-Nr.	Bild: 3 Orts-Nr.	Bem.
	1	Gabelstück, links	88.503-1531	67	
		„ „ (Behelf)	88.503-1581		
	1	„ rechts	88.503-1530		
		„ „ (Behelf)	88.513-1580		
	1	„ links	88.503-1530	68	
		„ „ (Behelf)	88.503-1580		
	1	„ rechts	88.503-1531		
		„ „ (Behelf)	88.513-1581		
	1	„ links	88.503-1527	69	
		„ „ (Behelf)	88.503-1578		
	1	„ rechts	88.513-1527		
		„ „ (Behelf)	88.513-1578		
	1	„ links	88.509-1551	70	
		„ „ (Behelf)	88.509-1595		
	1	„ rechts	88.519-1551		
		„ „ (Behelf)	88.519-1595		
	2	Zylinderbolzen 6 ø f 8 x 48 lang, nicht abgesetzt	88.503-0111	71	
	1	Zylinderbolzen 6 ø f 8 x 45 lang, nicht abgesetzt	88.509-1585	72	
	1	Unterlegscheibe 14/6,2 ø x 2,5/1,5 mm dick (keilförmig)	88.503-15.102	73	
	2	Gewindebuchse mit Bund M 28 x 1,5/M 10 x 20 lang	88.509-0511	74	
	2	Gewindestift mit Kegelansatz	5 x 8 DIN 551	75	
	1	Anschlußstück, links	88.509-1547	76	
		„ „ (Behelf)	88.509-1594		
	1	„ rechts	88.519-1547		
		„ „ (Behelf)	88.519-1594		
	2	Gewindebuchse mit Bund M 28 x 1,5/M 10 x 20 lang	88.509-0511	77	
	2	Gewindestift mit Kegelansatz	5 x 8 DIN 551	78	
	6	Zylinderbolzen 6 ø f 8 x 48 lang, nicht abgesetzt	88.503-0111	79	
	1	**Anschlußplatte für Zwischenträger (Last III), links, vollst.**	**88.509-15 H 01**	**80**	
	1	**Anschlußplatte für Zwischenträger (Last III), rechts, vollst.**	**88.519-15 H 01**		
		einschließlich Orts-Nr. 81-84			
	2	Gewindebuchse mit Bund M 28 x 1,5/M 10 x 20 lang	88.506-1296	81	
	2	Schaftschraube	5 x 10 DIN 427	82	
	4	Vierkantbolzen, nicht abgesetzt	6 x 42 Ju N 14158	83	
	4	„ „ „	6 x 24 Ju N 14158	84	
	2	**Hißpunkt, links bzw. rechts, vollst.**	**88.503-15 H 06**	**85**	
		einschließlich Orts-Nr. 86 und 87			
	1	Gewindebuchse mit Bund M 22 x 1,5/16 ø H 11 x 24 lang	88.503-1599	86	
	1	Gewindestift mit Kegelansatz	5 x 8 DIN 551	87	

Unbefugte Verwendung ist strafbar und macht schadenersatzpflichtig

Tragwerk-Flügel, links (509)
" rechts (519)*)
(Träger 2)

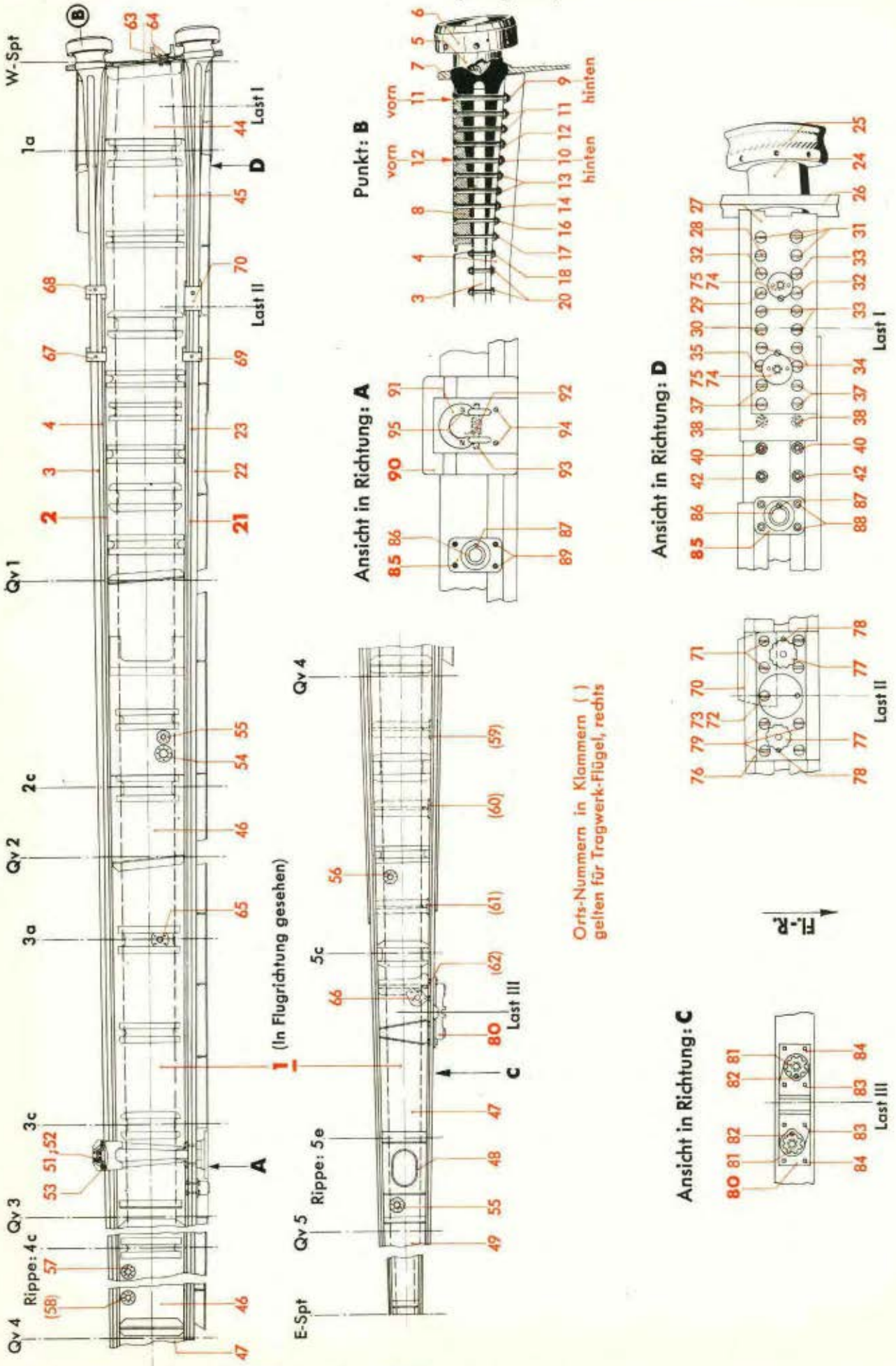

*) Für Baugruppe 519 ist dieses Bildblatt als Spiegelbild zu verwenden!

JFM-FTVDru
310741
RrShGe

Werk-stoff	Stück	Benennung	Ersatzteil-Nr.	Bild: 3 Orts-Nr.	Bem.
	4	Sechskantbolzen 6 ø, nicht abgesetzt	42 Ju N 113834	88	
	4	Vierkantbolzen, nicht abgesetzt	6 x 34 Ju N 14158	89	
	1	**Verankerung, links bzw. rechts, vollst.** einschließlich Orts-Nr. 91-93	**88.503-15 H 03**	**90**	
	1	Ankeröse	88.503-1554	91	
		„ (Behelf)	88.503-1563		
	1	Verdrehungsfeder	88.503-1555	92	
	1	Zylinderstift 8 ø h 8 x 70 lang	88.503-1556	93	aus DIN 7
	2	Zylinderbolzen 6 ø f 8 x 67 lang, nicht abgesetzt	88.503-1538	94	
	2	„ 6 ø f 8 x 43 „ „ „	88.503-1529	95	

Unbefugte Verwendung ist strafbar und macht schadenersatzpflichtig

JFM-FTVDru
220741
ShGeWk

Tragwerk-Flügel, links (509)
„ rechts (519)*)
(Behälterlager)

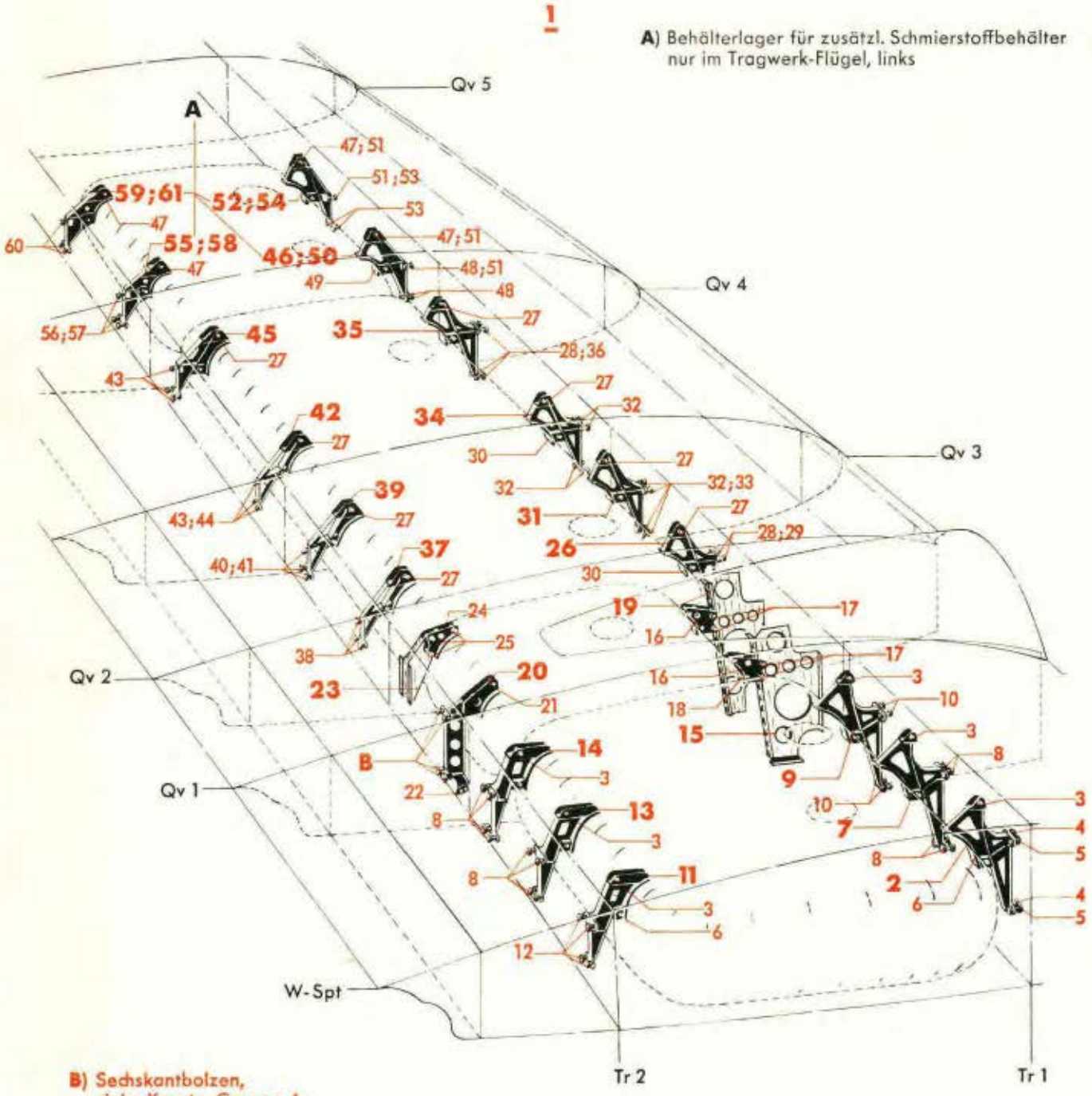

B) Sechskantbolzen, siehe Konstr.-Gruppe 4: Steuerung im Tragwerk-Flügel, links bzw. rechts (Lagerung mit Winkelhebel)

*) Für Baugruppe 519 ist dieses Bildblatt als Spiegelbild zu verwenden!

JFM-FTVDru
310741
StShGe

Werk-stoff	Stück	Benennung	Ersatzteil-Nr.	Bild: 4 Orts-Nr.	Bem.
		Behälterlager im Tragwerk-Flügel, links:		1	vgl. Bild 1 Orts-Nr. 4
		Behälterlager im Tragwerk-Flügel, rechts:			
		bestehend aus Orts-Nr. 2-61			
		a) Für Kraftstoffbehälter, innen:			
	1	**Behälterlager an Tr 1 und Rippe 1a, links, vollst.**	88.503-145	2	
	1	**Behälterlager an Tr 1 und Rippe 1a, rechts, vollst.**	88.513-145		
		einschließlich Orts-Nr. 3-6			
	1	Sechskantbolzen 6 ø, nicht abgesetzt	60 Ju N 113834	3	
	2	„ 6 ø, „ „	22 Ju N 113834	4	
	2	„ 6 ø, „ „	20 Ju N 113834	5	
Moos-Gummi	Nach Bedarf	Gummipolster 8 mm dick		6	
	1	**Behälterlager an Tr 1 und Rippe 1c, links, vollst.**	88.503-147	7	
	1	**Behälterlager an Tr 1 und Rippe 1c, rechts, vollst.**	88.513-147		
		einschließlich Orts-Nr. 3, 6 und 8			
	4	Sechskantbolzen 6 ø, nicht abgesetzt	18 Ju N 113834	8	
	1	**Behälterlager an Tr 1 und Rippe 1e, links, vollst.**	88.503-149	9	
	1	**Behälterlager an Tr 1 und Rippe 1e, rechts, vollst.**	88.513-149		
		einschließlich Orts-Nr. 3, 6 und 10			
	4	Sechskantbolzen 6 ø, nicht abgesetzt	20 Ju N 113834	10	
	1	**Behälterlager an Tr 2 und Rippe 1a, links, vollst.**	88.503-146	11	
	1	**Behälterlager an Tr 2 und Rippe 1a, rechts, vollst.**	88.513-146		
		einschließlich Orts-Nr. 3, 6 und 12			
	4	Sechskantbolzen 6 ø, nicht abgesetzt	20 Ju N 113834	12	
	1	**Behälterlager an Tr 2 und Rippe 1c, links, vollst.**	88.503-148	13	
	1	**Behälterlager an Tr 2 und Rippe 1c, rechts, vollst.**	88.513-148		
		einschließlich Orts-Nr. 3, 6 und 8			

Unbefugte Verwendung ist strafbar und macht schadenersatzpflichtig

Tragwerk-Flügel, links (509)
„ rechts (519)*)
(Behälterlager)

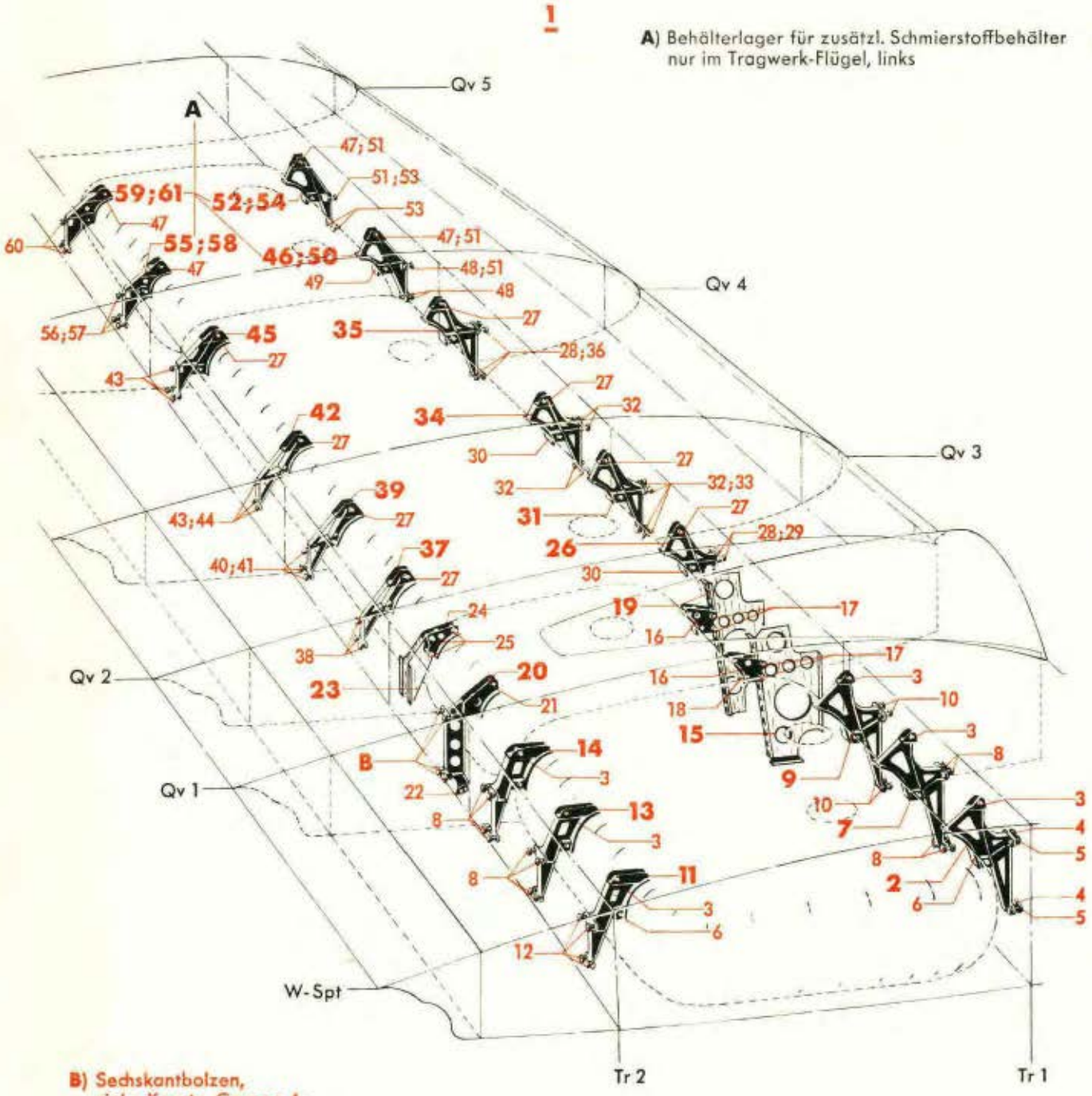

B) Sechskantbolzen, siehe Konstr.-Gruppe 4: Steuerung im Tragwerk-Flügel, links bzw. rechts (Lagerung mit Winkelhebel)

*) Für Baugruppe 519 ist dieses Bildblatt als Spiegelbild zu verwenden!

Werk-stoff	Stück	Benennung	Ersatzteil-Nr.	Bild: 4 Orts-Nr.	Bem.
	1	**Behälterlager an Tr 2 und Rippe 1e, links, vollst.**	**88.503-150**	**14**	
	1	**Behälterlager an Tr 2 und Rippe 1e, rechts, vollst.**	**88.513-150**		
		einschließlich Orts-Nr. 3, 6 und 8			
		b) Für Schmierstoffbehälter:			
	1	**Behälterlager an Tr 1 und Rippe 2a, links, vollst.**	**88.503-151**	**15**	
	1	**Behälterlager an Tr 1 und Rippe 2a, rechts, vollst.**	**88.513-151**		
		einschließlich Orts-Nr. 16-18			
	1	Lagerbock mit Gummipolster, einbaufertig	88.503-151.01/..	16	
	2	Sechskantbolzen 6 ø, nicht abgesetzt	60 Ju N 113834	17	
Moos-Gummi	Nach Bedarf	Gummipolster 8 mm dick		18	
	1	**Behälterlager an Tr 1 und Rippe 2c, links, vollst.**	**88.503-153**	**19**	
	1	**Behälterlager an Tr 1 und Rippe 2c, rechts, vollst.**	**88.513-153**		
		einschließlich Orts-Nr. 16-18			
	1	**Behälterlager an Tr 2 und Rippe 2a, links, vollst.**	**88.503-152**	**20**	
	1	**Behälterlager an Tr 2 und Rippe 2a, rechts, vollst.**	**88.513-152**		
		einschließlich Orts-Nr. 18, 21 und 22			
	1	Sechskantbolzen 6 ø, nicht abgesetzt	60 Ju N 113834	21	
	2	„ 6 ø, „ „	18 Ju N 113834	22	
	1	**Behälterlager an Tr 2 und Rippe 2c, links, vollst.**	**88.503-154**	**23**	
	1	**Behälterlager an Tr 2 und Rippe 2c, rechts, vollst.**	**88.513-154**		
		einschließlich Orts-Nr. 18, 24 und 25			
	1	Lagerbock mit Gummipolster, einbaufertig	88.503-154.01/..	24	
	3	Sechskantbolzen 6 ø, nicht abgesetzt	60 Ju N 113834	25	
		c) Für Kraftstoffbehälter, außen:			
	1	**Behälterlager an Tr 1 und Rippe 3a, links, vollst.**	**88.503-155**	**26**	
	1	**Behälterlager an Tr 1 und Rippe 3a, rechts, vollst.**	**88.513-155**		
		einschließlich Orts-Nr. 27-30			
	1	Sechskantbolzen 6 ø, nicht abgesetzt	60 Ju N 113834	27	

Unbefugte Verwendung ist strafbar und macht schadenersatzpflichtig

Tragwerk-Flügel, links (509)
„ rechts (519)*)
(Behälterlager)

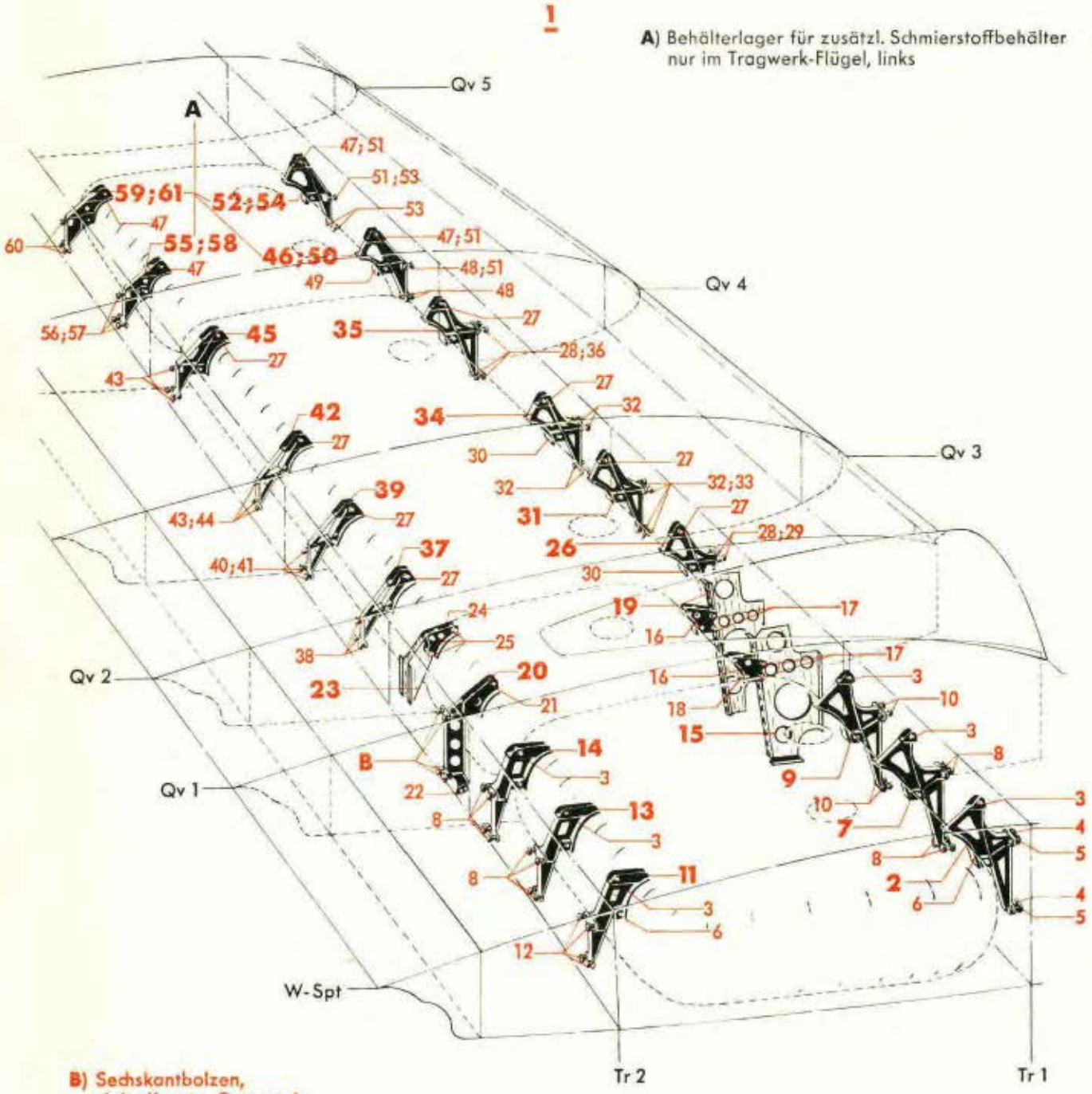

B) Sechskantbolzen, siehe Konstr.-Gruppe 4: Steuerung im Tragwerk-Flügel, links bzw. rechts (Lagerung mit Winkelhebel)

*) Für Baugruppe 519 ist dieses Bildblatt als Spiegelbild zu verwenden!

Werk-stoff	Stück	Benennung	Ersatzteil-Nr.	Bild: 4 Orts-Nr.	Bem.
	4	Sechskantbolzen 6 ø, nicht abgesetzt	24 Ju N 113834	28	
	4	Paßstück (Scheibe 20/6,4 ø x 3,5 dick)	88.503-155.02	29	
Moos-Gummi	Nach Bedarf	Gummipolster 8 mm dick		30	
	1	**Behälterlager an Tr 1 und Rippe 3c, links, vollst.**	**88.503-157**	**31**	
	1	**Behälterlager an Tr 1 und Rippe 3c, rechts, vollst.**	**88.513-157**		
		einschließlich Orts-Nr. 27; 30; 32 und 33			
	4	Sechskantbolzen 6 ø, nicht abgesetzt	22 Ju N 113834	32	
	4	Paßstück (Scheibe 20/6,4 ø x 1 dick)	88.503-157.02	33	
	1	**Behälterlager an Tr 1 und Rippe 4a, links, vollst.**	**88.503-159**	**34**	
	1	**Behälterlager an Tr 1 und Rippe 4a, rechts, vollst.**	**88.513-159**		
		einschließlich Orts-Nr. 12; 27			
	1	**Behälterlager an Tr 1 und Rippe 4d, links, vollst.**	**88.503-161**	**35**	
	1	**Behälterlager an Tr 1 und Rippe 4d, rechts, vollst.**	**88.513-161**		
		einschließlich Orts-Nr. 27, 28, 30 und 36			
	4	Paßstück (Scheibe 20/6,4 ø x 2,5 dick)	88.503-161.02	36	
	1	**Behälterlager an Tr 2 und Rippe 3a, links, vollst.**	**88.503-156**	**37**	
	1	**Behälterlager an Tr 2 und Rippe 3a, rechts, vollst.**	**88.513-156**		
		einschließlich Orts-Nr. 27, 30 und 38			
	3	Sechskantbolzen 6 ø, nicht abgesetzt	18 Ju N 113834	38	
	1	**Behälterlager an Tr 2 und Rippe 3c, links, vollst.**	**88.503-158**	**39**	
	1	**Behälterlager an Tr 2 und Rippe 3c, rechts, vollst.**	**88.513-158**		
		einschließlich Orts-Nr. 27, 30, 40 und 41			
	3	Sechskantbolzen 6 ø, nicht abgesetzt	22 Ju N 113834	40	
	3	Paßstück (Scheibe 20/6,4 ø x 3,5 dick)	88.503-158.02	41	

Unbefugte Verwendung ist strafbar und macht schadenersatzpflichtig

JFM-FTVDru
190541
ShGeKü

Tragwerk-Flügel, links (509)
„ rechts (519)*)
(Behälterlager)

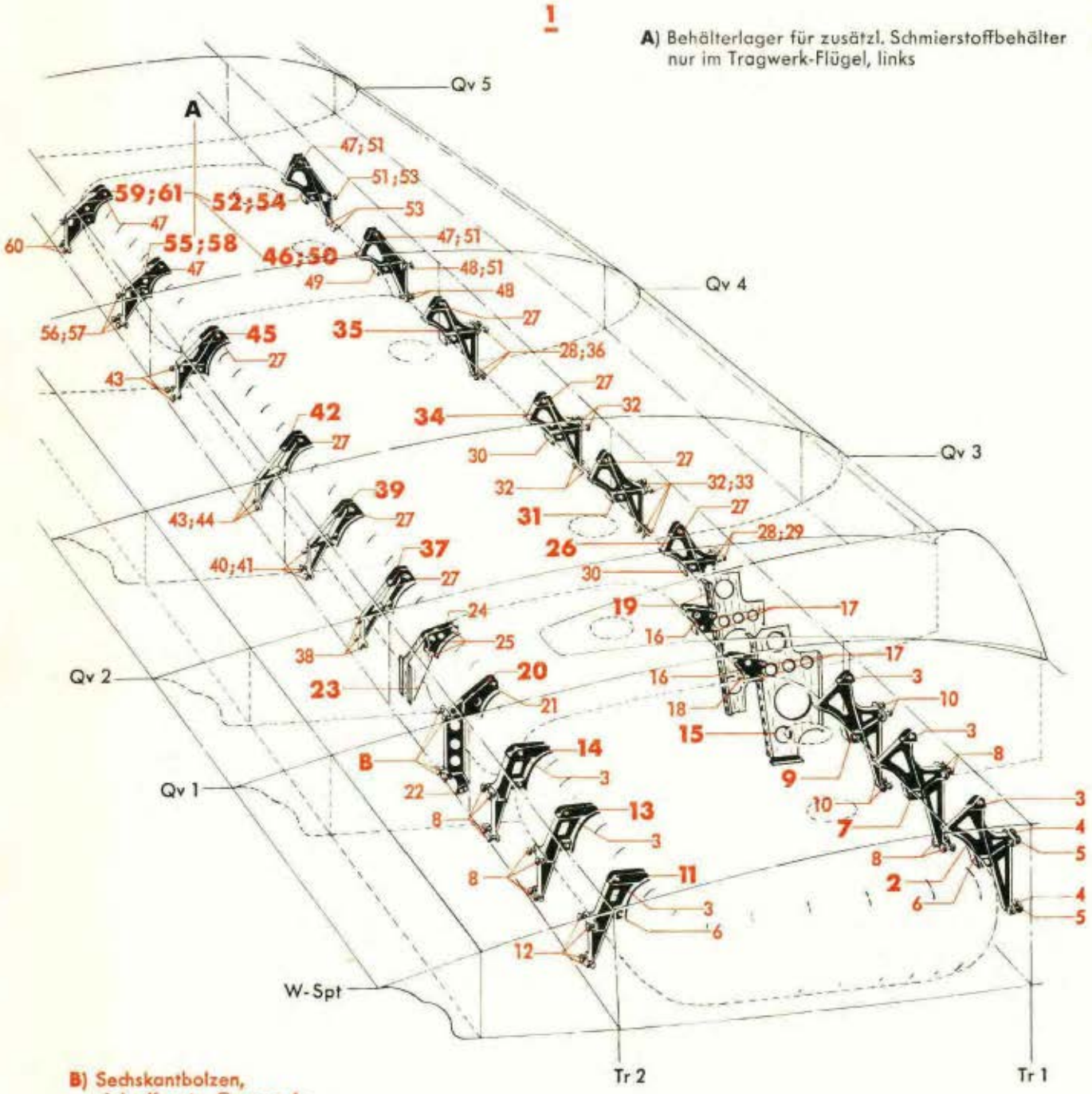

B) Sechskantbolzen, siehe Konstr.-Gruppe 4: Steuerung im Tragwerk-Flügel, links bzw. rechts (Lagerung mit Winkelhebel)

*) Für Baugruppe 519 ist dieses Bildblatt als Spiegelbild zu verwenden!

Werkstoff	Stück	Benennung	Ersatzteil-Nr.	Bild: 4 Orts-Nr.	Bem.
	1	**Behälterlager an Tr 2 und Rippe 4a, links, vollst.**	**88.503-160**	**42**	
	1	**Behälterlager an Tr 2 und Rippe 4a, rechts, vollst.**	**88.513-160**		
		einschließlich Orts-Nr. 27, 30, 43 und 44			
	3	Sechskantbolzen 6 ø, nicht abgesetzt	20 Ju N 113834	43	
	3	Paßstück (Scheibe 20/6,4 ø x 2 dick)	88.503-160.02	44	
	1	**Behälterlager an Tr 2 und Rippe 4d, links, vollst.**	**88.503-162**	**45**	
	1	**Behälterlager an Tr 2 und Rippe 4d, rechts, vollst.**	**88.513-162**		
		einschließlich Orts-Nr. 27, 30 und 43			
		d) Für zusätzl. Schmierstoffbehälter (nur links):			
	1	**Behälterlager an Tr 1 und Rippe 5a (nur links), vollst.**	**88.503-163**	**46**	
		(Behelf siehe Orts-Nr. 50)			
		einschließlich Orts-Nr. 47-49			
	1	Sechskantbolzen 6 ø, nicht abgesetzt	60 Ju N 113834	47	
	3	„ 6 ø „ „	36 Ju N 113834	48	
Moos-Gummi	Nach Bedarf	Gummipolster 8 mm dick		49	
		Behälterlager an Tr 1 und Rippe 5a (nur links), vollst.	**88.503-167**	**50**	
		(Behelf für Orts-Nr. 46)			
		einschließlich Orts-Nr. 47-49 und 51			
	2	Sechskantmutter, selbstsichernd (Lief.: AGG)	(M 6 S)[3]	51	
	1	**Behälterlager an Tr 1 und Rippe 5c (nur links), vollst.**	**88.503-165**	**52**	
		(Behelf siehe Orts-Nr. 54)			
		einschließlich Orts-Nr. 47, 49 und 53			
	3	Sechskantbolzen 6 ø, nicht abgesetzt	18 Ju N 113834	53	
	1	**Behälterlager an Tr 1 und Rippe 5c (nur links), vollst.**	**88.503-174**	**54**	
		(Behelf für Orts-Nr. 52)			
		einschließlich Orts-Nr. 47, 49, 51 und 53			

[3]) Aus Leichtmetall (bei Bestellung angeben)

Unbefugte Verwendung ist strafbar und macht schadenersatzpflichtig

JFM-FTVDru
190541
ShGeKü

Tragwerk-Flügel, links (509)
„ rechts (519)*)
(Behälterlager)

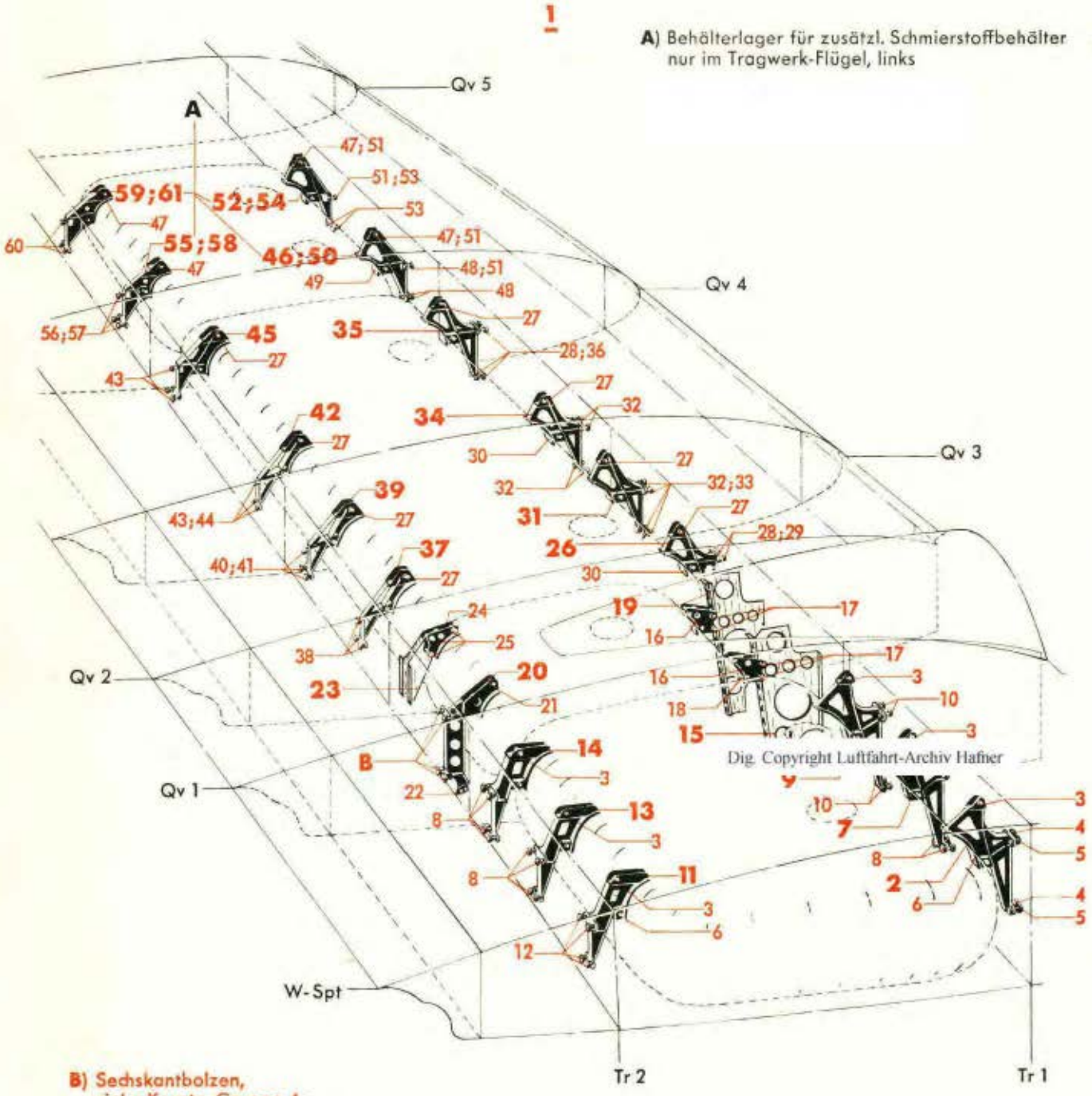

Dig. Copyright Luftfahrt-Archiv Hafner

B) Sechskantbolzen, siehe Konstr.-Gruppe 4: Steuerung im Tragwerk-Flügel, links bzw. rechts (Lagerung mit Winkelhebel)

*) Für Baugruppe 519 ist dieses Bildblatt als Spiegelbild zu verwenden!

Werk-stoff	Stück	Benennung	Ersatzteil-Nr.	Bild: 4 Orts-Nr.	Bem.
	1	**Behälterlager an Tr 2 und Rippe 5a (nur links), vollst.**	**88.503-164**	**55**	
		(Behelf siehe Orts-Nr. 58)			
		einschließlich Orts-Nr. 47, 49, 56 und 57			
	3	Sechskantbolzen 6 ø, nicht abgesetzt	22 Ju N 113834	56	
	3	Paßstück (Scheibe 20/6,4 ø x 3 dick)	88.503-164.02	57	
		Behälterlager an Tr 2 und Rippe 5a (nur links), vollst.	**88.503-168**	**58**	
		(Behelf für Orts-Nr. 55)			
		einschließlich Orts-Nr. 47, 49, 56 und 57			
	1	**Behälterlager an Tr 2 und Rippe 5c (nur links), vollst.**	**88.503-166**	**59**	
		(Behelf siehe Orts-Nr. 61)			
		einschließlich Orts-Nr. 47, 49 und 60			
	3	Sechskantbolzen 6 ø, nicht abgesetzt	18 Ju N 113834	60	
		Behälterlager an Tr 2 und Rippe 5c (nur links), vollst.	**88.503-169**	**61**	
		(Behelf für Orts-Nr. 59)			
		einschließlich Orts-Nr. 47, 49 und 60			

Unbefugte Verwendung ist strafbar und macht schadenersatzpflichtig

JFM-FTVDru
190541
ShGeKü

Tragwerk-Flügel, links (509)
„ rechts (519)*)

(Tragwerk-Flügelstück mit Motor- und Fahrgestell-Lagerungen)

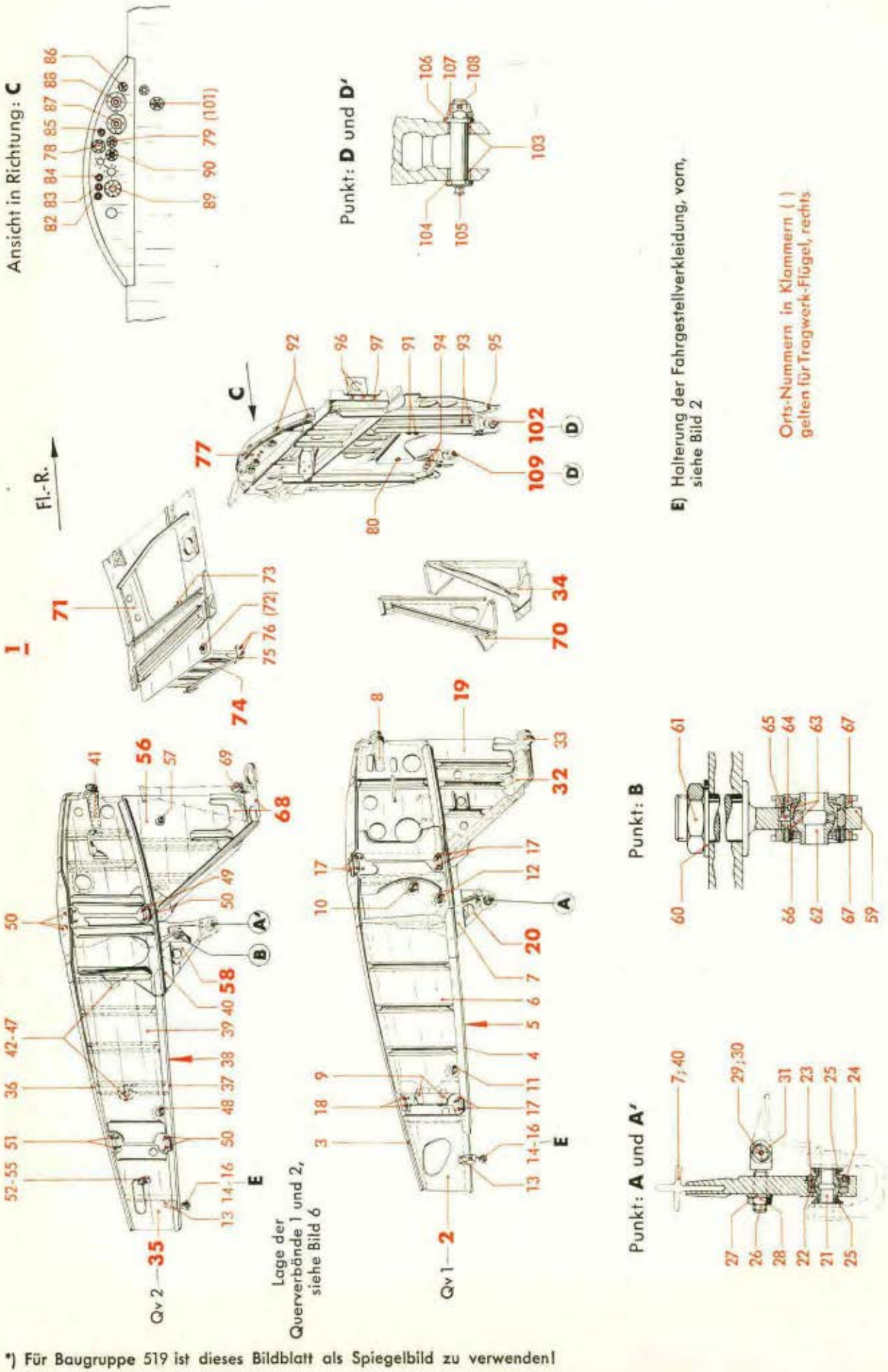

*) Für Baugruppe 519 ist dieses Bildblatt als Spiegelbild zu verwenden!

Werk-stoff	Stück	Benennung	Ersatzteil-Nr.	Bild: 5 Orts-Nr.	Bem.
	1	**Tragwerk-Flügelstück mit Motor- und Fahrgestell-Lagerungen, links, vollst.**	**88.509-Z 03**	**1**	
	1	**Tragwerk-Flügelstück mit Motor- und Fahrgestell-Lagerungen, rechts, vollst.**	**88.519-Z 03**		
		bestehend aus Orts-Nr. 2-109			
	1	**Querverband 1, Oberteil, links, vollst.**	**88.509-55**	**2**	
	1	**Querverband 1, Oberteil, rechts, vollst.**	**88.519-55**		
		einschließlich Orts-Nr. 3-18			
	1	Obergurtprofil, links	88.503-5513/..	3	
	1	„ rechts	88.513-5513/..		
	1	Untergurtprofil, innen, links	88.503-5515/..	4	
	1	„ „ rechts	88.513-5515/..		
	1	„ außen, links	88.503-5514/..	5	
	1	„ „ rechts	88.513-5514/..		
3115.5 3116.5	Nach Bedarf	Stegblech 3,5 mm dick „ 3 mm, 2,5 mm, 1,5 mm und 1,2 mm dick		6	
	1	Kreuzstück, links	88.503-5512	7	
		„ „ (Behelf)	88.503-5567		
	1	„ rechts	88.513-5512		
		„ „ (Behelf)	88.513-5567		
	1	Kugelpfanne, links	88.503-5551	8	
		„ „ (Behelf)	88.503-5568		
	1	„ rechts	88.513-5551		
		„ „ (Behelf)	88.513-5568		
	2	Bock für Winkelhebel-Lagerung	88.503-5504	9	
		„ (Behelf) für Winkelhebel-Lagerung	88.503-5564		
	1	Flanschdoppelstutzen (Gebläseleitung für Kraftstoff-Anlage)	25 DIN 7616[3])	10	
	1	Flanschdoppelstutzen (Hand-Umpumpanlage)	16 DIN 7616[3])	11	
	1	„ (Luftschrauben-Enteisung)	6 DIN 7616[3])	12	
	1	Gewindebock M 12 x 1,5 für Halterung der Fahrgestell-verkleidung, hinten	88.503-5521	13	
		„ (Behelf) M 12 x 1,5 für Halterung der Fahrgestell-verkleidung, hinten	88.503-5566		
	1	Gabelschraube für Halterung der Fahrgestell-verkleidung, hinten	88.503-5522	14	
	1	Niedrige Sechskantmutter für Halterung der Fahrgestell-verkleidung, hinten	M 12x1,5 DIN Kr 752[1])	15	
	1	Sechskantbolzen 8 ø, nicht abgesetzt für Halterung der Fahrgestell-verkleidung, hinten	28 Ju N 113835	16	
	12	Sechskantbolzen 6 ø, nicht abgesetzt	38 Ju N 113834	17	
	4	„ 6 ø, „ „	36 Ju N 113834	18	

[1]) Aus Flußstahl (bei Bestellung angeben)
[2]) Aus Leichtmetall (bei Bestellung angeben)

Unbefugte Verwendung ist strafbar und macht schadenersatzpflichtig

JFM-FTVDru
190541
ShGeKü

Tragwerk-Flügel, links (509)
„ rechts (519)*)

(Tragwerk-Flügelstück mit Motor- und Fahrgestell-Lagerungen)

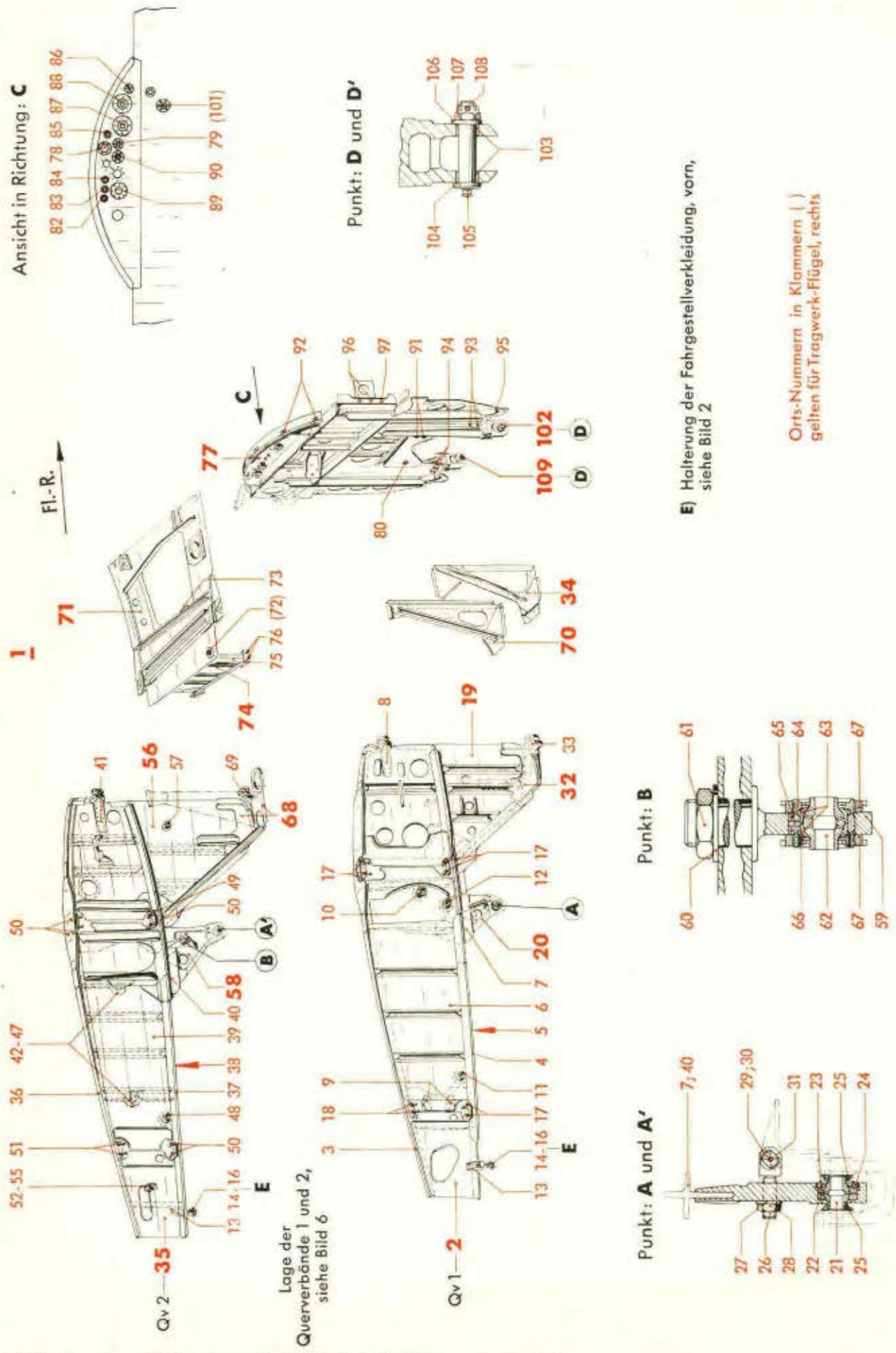

*) Für Baugruppe 519 ist dieses Bildblatt als Spiegelbild zu verwenden!

Werk-stoff	Stück	Benennung	Ersatzteil-Nr.	Bild: 5 Orts-Nr.	Bem.
	1	**Querverband 1, Unterteil, links**	**88.503-56**	**19**	
	1	**„ 1, „ rechts**	**88.513-56**		
	1	**Knickstrebenlager am Qv 1, links, vollst.**	**88.503-256**	**20**	
	1	**Knickstrebenlager am Qv 1, rechts, vollst.**	**88.513-256**		
		einschließlich Orts-Nr. 21-31			
	1	Kugelbuchse 37 ø k 6	88.506-5703	21	
	1	Kugelschale	88.506-5704	22	
		„ (Behelf)	88.503-256.40		
	1	„ mit Ansatz	88.506-5705	23	
		„ „ „ (Behelf)	88.503-256.41		
	1	Gewindering M 55 x 1,5	88.506-5706	24	
	2	„ M 30 x 1,5	88.506-5707	25	
	1	Gabelschraube M 20 x 1,5	88.503-256.02	26	
	1	Unterlegscheibe 34/21 ø x 3 dick	Ju N 61342	27	
	1	Niedrige Sechskantmutter M 20 x 1,5 (aus DIN Kr 752) — für Anschluß der Fahrgestell-verkleidung	88.506-6303	28	
	2	Gewindebuchse M 16 x 1,5	88.503-256.04	29	
	2	Zweikantmutter M 16 x 1,5	88.503-256.05	30	
	1	Vierkantbolzen, nicht abgesetzt	8 x 64 Ju N 14158	31	
	1	**Kugelkopfplatte am Qv 1, links, vollst.**	**88.503-49**	**32**	
	1	**Kugelkopfplatte am Qv 1, rechts, vollst.**	**88.513-49**		
		einschließlich Orts-Nr. 33			
	1	Kugelpfanne, links	88.503-4901	33	
		„ „ (Behelf)	88.503-4910		
	1	„ rechts	88.513-4901		
		„ „ (Behelf)	88.513-4910		
	1	**Stützwand am Qv 1, links**	**88.503-73**	**34**	
	1	**„ „ Qv 1, rechts**	**88.513-73**		
	1	**Querverband 2, Oberteil, links, vollst.**	**88.509-61**	**35**	
	1	**Querverband 2, Oberteil, rechts, vollst.**	**88.519-61**		
		einschließlich Orts-Nr. 13-16 und 36-55			
	1	Obergurtprofil, links	88.509-6115/..	36	
	1	„ rechts	88.519-6115/..		
	1	Untergurtprofil, innen, links	88.509-6117/..	37	
	1	„ „ rechts	88.519-6117/..		
	1	„ außen, links	88.503-6116/..	38	
	1	„ „ rechts	88.513-6116/..		

Unbefugte Verwendung ist strafbar und macht schadenersatzpflichtig

IFM-FTVDru 190541 ShGeWk

Tragwerk-Flügel, links (509)
" rechts (519)*)
(Tragwerk-Flügelstück mit Motor- und Fahrgestell-Lagerungen)

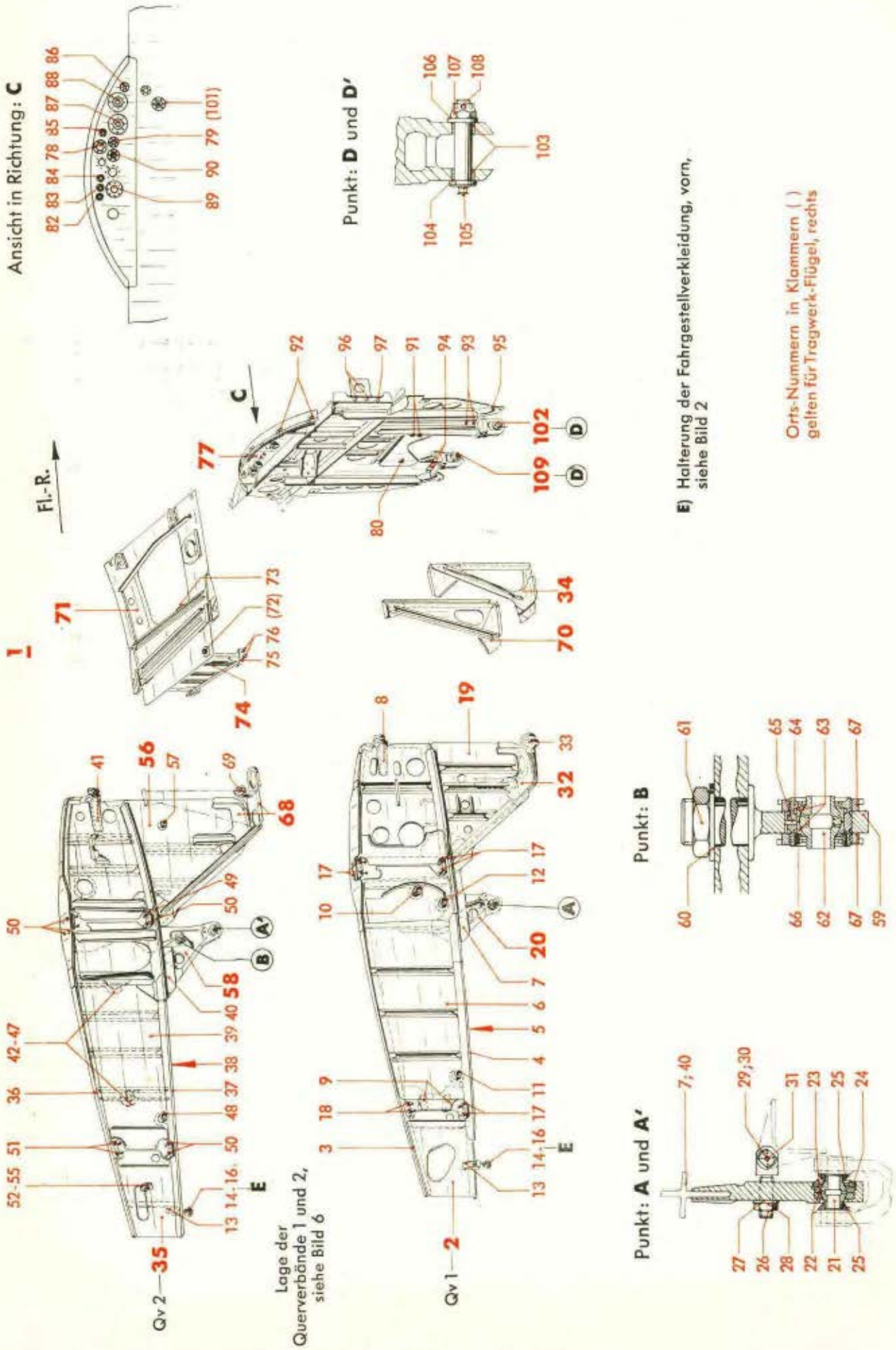

*) Für Baugruppe 519 ist dieses Bildblatt als Spiegelbild zu verwenden!

Werkstoff	Stück	Benennung	Ersatzteil-Nr.	Bild: 5 Orts-Nr.	Bem.
3115.5 3116.5	Nach Bedarf	Stegblech 3,5 mm dick „ 2 mm, 1,5 mm und 1,2 mm dick		39	
	1	Kreuzstück, links	88.503-6112	40	
		„ „ (Behelf)	88.503-6165		
	1	„ rechts	88.513-6112		
		„ „ (Behelf)	88.513-6165		
	1	Kugelpfanne, links	88.513-5551	41	
		„ „ (Behelf)	88.513-5568		
	1	„ rechts	88.503-5551		
		„ „ (Behelf)	88.503-5568		
	2	Gewindebock M 22 x 1,5	88.503-5226	42	
		„ M 22 x 1,5 (Behelf)	88.503-5265		
	2	Kugelflansch	88.503-5227	43	
		„ (Behelf)	88.503-5266		
	2	Gewindestück M 22 x 1,5	88.503-5228	44	
	2	Kugelbolzen	88.503-5229	45	
Gummi mit Gewebeeinlage, grau	2	Dämpfungsscheibe 80 ø x 3 dick	88.503-6163	46	
	2	Nutmutter	M 22x1,5 DIN Kr 851[1]	47	
	1	Flanschdoppelstutzen (Hand-Umpump-Anlage)	16 DIN 7616[3]	48	
	1	Sechskantbolzen 6 ø, nicht abgesetzt	40 Ju N 113834	49	
	11	„ 6 ø, „ „	36 Ju N 113834	50	
	4	„ 6 ø, „ „	34 Ju N 113834	51	
	1	Seilführung	29,5 Ju N 87676	52	
	1	Seilrolle mit Querkugellager EL 6 DIN L 89	50 DIN L 61	53	
	2	Abstandsscheibe	6,1 x 1 Ju N 17007	54	
	1	Sechskantbolzen 6 ø, nicht abgesetzt	22 Ju N 113834	55	

Behälterabstützung

für Abwurfbetätigung/ Rauchgerät

	1	**Querverband 2, Unterteil, links, vollst.**	**88.503-62**	**56**
	1	**Querverband 2, Unterteil, rechts, vollst.**	**88.513-62**	
		einschließlich Orts-Nr. 57		
	1	Flanschdoppelstutzen (Enteisungsanlage)	13 DIN 7616[3]	57
	1	**Knickstrebenlager am Qv 2, links, vollst.**	**88.503-258**	**58**
	1	**Knickstrebenlager am Qv 2, rechts, vollst.**	**88.513-258**	
		einschließlich Orts-Nr. 21-31 und 59-67		

[1] Aus Flußstahl (bei Bestellung angeben)
[3] Aus Leichtmetall (bei Bestellung angeben)

Unbefugte Verwendung ist strafbar und macht schadenersatzpflichtig

Tragwerk-Flügel, links (509)
" rechts (519)*)

(Tragwerk-Flügelstück mit Motor- und Fahrgestell-Lagerungen)

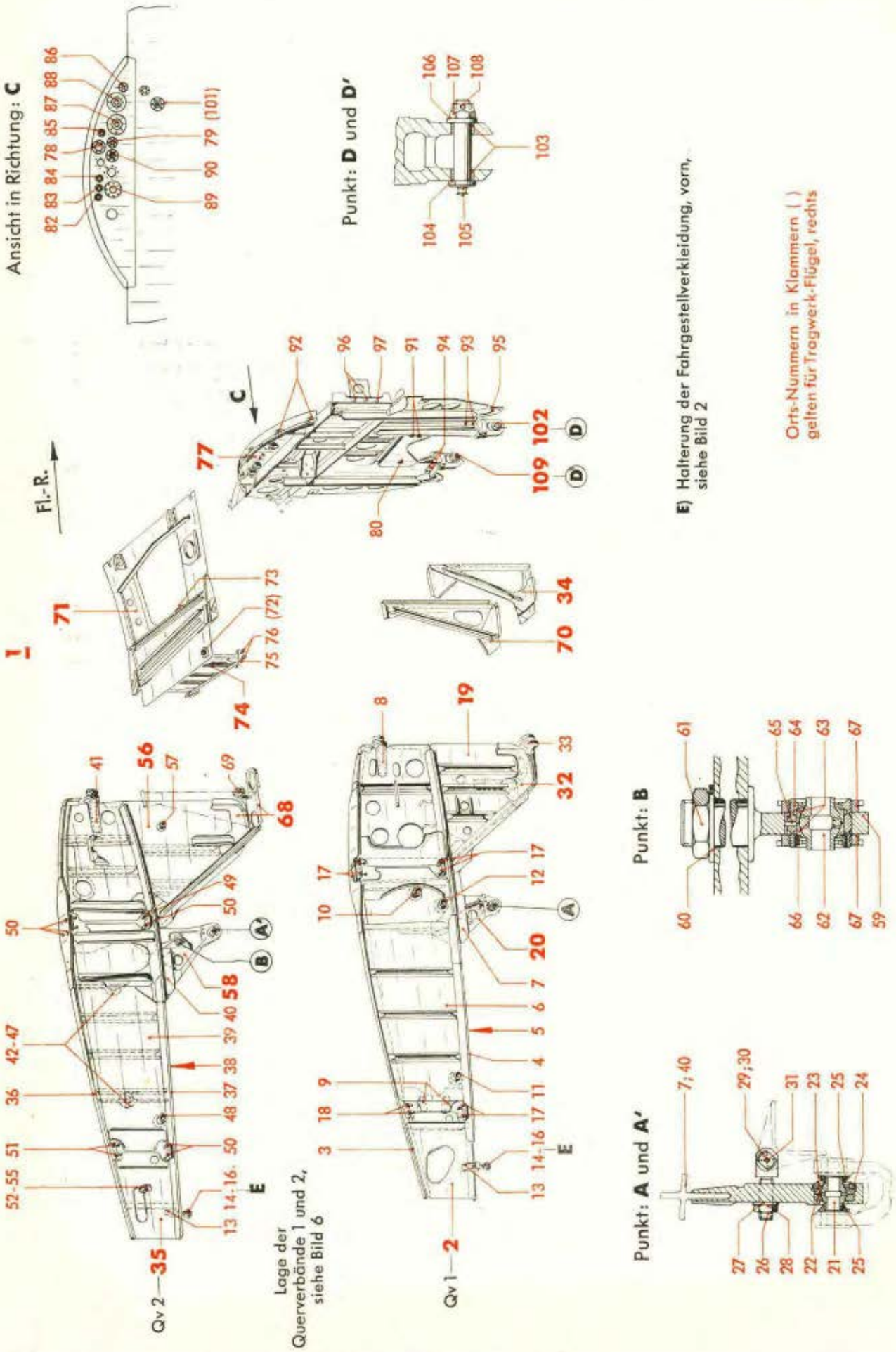

*) Für Baugruppe 519 ist dieses Bildblatt als Spiegelbild zu verwenden!

Werkstoff	Stück	Benennung	Ersatzteil-Nr.	Bild: 5 Orts-Nr.	Bem.
	1	Osenbolzen	88.506-6302	59	
		„ (Behelf)	88.506-6346		
	1	Unterlegscheibe 40/23 ø x 4 dick	Ju N 61343	60	
	1	Niedrige Sechskantmutter M 22 x 1,5 (aus DIN Kr 752)	88.506-6304	61	
	1	Kugelbuchse 22 ø k 6	88.123-240.01	62	
	2	Kugelschale	88.123-240.02	63	
		„ (Behelf)	88.123-240.12		
	1	Gewindebuchse M 35 x 1,5/M 30 x 1,5	88.123-240.03	64	
	1	Sicherungsstift 3 ø s 6 x 7 lang	88.123-240.06	65	
	1	Gewindering M 30 x 1,5	88.123-240.04	66	
	2	Nutmutter M 35 x 1,5	88.123-240.05	67	
		Anschluß zur Einziehstrebe für Fahrgestell-klappen			
	1	**Kugelkopfplatte am Qv 2, links, vollst.**	**88.503-50**	**68**	
	1	**Kugelkopfplatte am Qv 2, rechts, vollst.**	**88.513-50**		
		einschließlich Orts-Nr. 69			
	1	Kugelpfanne, links	88.513-4901	69	
		„ „ (Behelf)	88.513-4910		
	1	„ rechts	88.503-4901		
		„ „ (Behelf)	88.503-4910		
	1	**Stützwand am Qv 2, links**	**88.503-74**	**70**	
	1	**„ „ Qv 2, rechts**	**88.513-74**		
	1	**Unterhaut zwischen Qv 1 und Qv 2, links, vollst.**	**88.509-66**	**71**	
	1	**Unterhaut zwischen Qv 1 und Qv 2, rechts, vollst.**	**88.519-66**		
		einschließlich Orts-Nr. 72 und 73			
	1	Flanschdoppelstutzen, nur rechts (Luftschrauben-Enteisung)	6 DIN 7616[3])	72	
Moos-Gummi	Nach Bedarf	Gummipolster 8 mm dick		73	
	1	**Wand zwischen den Knickstreben-lagern, links, vollst.**	**88.503-260**	**74**	
	1	**Wand zwischen den Knickstreben-lagern, rechts, vollst.**	**88.513-260**		
		einschließlich Orts-Nr. 75 und 76			
	2	Anschlußstück, links	88.503-6701	75	
		„ „ (Behelf)	88.503-6744		
	2	„ rechts	88.513-6701		
		„ „ (Behelf)	88.513-6744		
	4	Vierkantbolzen, nicht abgesetzt	8 x 42 Ju N 14158	76	

[3]) Aus Leichtmetall (bei Bestellung angeben)

Unbefugte Verwendung ist strafbar und macht schadenersatzpflichtig

Tragwerk-Flügel, links (509)
" rechts (519)*)

(Tragwerk-Flügelstück mit Motor- und Fahrgestell-Lagerungen)

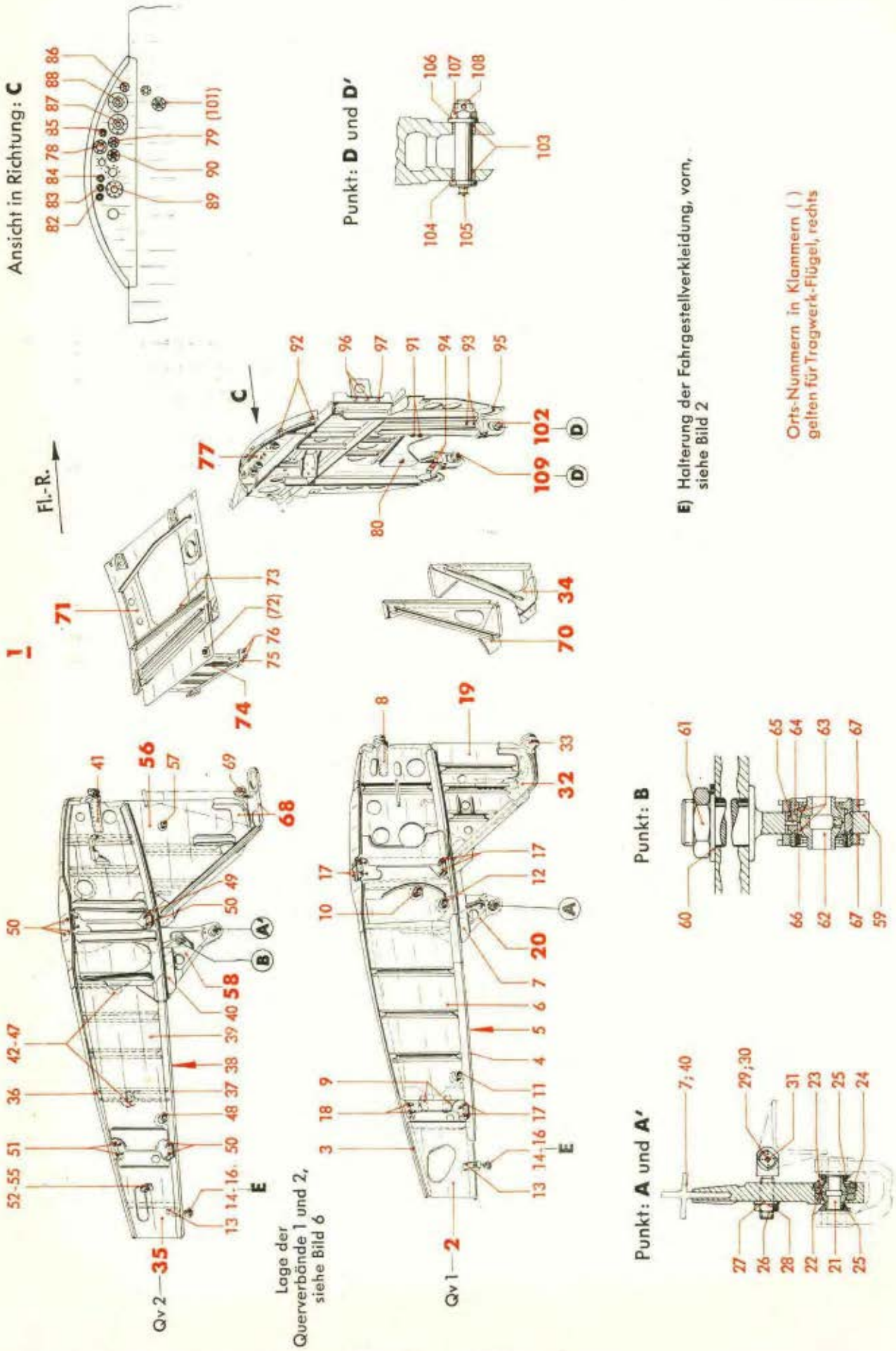

*) Für Baugruppe 519 ist dieses Bildblatt als Spiegelbild zu verwenden!

Werkstoff	Stück	Benennung	Ersatzteil-Nr.	Bild: 5 Orts-Nr.	Bem.
	1	**Motorwand, links, vollst.**	**88.509-68**	**77**	
	1	**„ rechts, „**	**88.519-68**		
		einschließlich Orts-Nr. 78-101			
	1	Flanschdoppelstutzen (Schmierstoff-Entlüftungsleitung)	16 DIN 7616[3])	78	
	1	„ (Sogleitung)	16 DIN 7616[3])	79	
	1	„ (Luftschrauben-Enteisung)	6 DIN 7616[3])	80	
	1	„ nur rechts (Luftschrauben-Enteisung)	6 DIN 7616[3])	(81)	
	1	„ (Kraftstoff-Druckmeßleitung)	4 DIN 7616[3])	82	
	1	„ (Einspritzleitung)	4 DIN 7616[3])	83	
	1	„ (Ladedruckmeßleitung)	4 DIN 7616[3])	84	
	1	„ (Schmierstoff-Druckmeßleitung)	4 DIN 7616[3])	85	
	1	„ (Kraftstoff-Rücklaufleitung)	4 DIN 7616[3])	86	
	1	„ (Schmierstoff-Rücklaufleitung)	88.503-6853	87	aus 32 DIN 7616
	1	„ (Schmierstoff-Vorlaufleitung)	88.503-6853	88	
	1	„ (Gebläseleitung)	88.503-6852	89	aus 25 DIN 7616
	1	„ (Enteisungsleitung für Höhenflosse)	88.503-6851	90	aus 13 DIN 7616
	2	„ (Kraftstoff-Vorlaufleitung)	88.503-8660	91	
	8	Knebelverschlußplatte	88.621-22 H 02	92	
	4	Sechskantbolzen 6 ø, nicht abgesetzt	28 Ju N 113834	93	
	4	„ 6 ø, „ „	24 Ju N 113834	94	
	2	„ 6 ø, „ „	20 Ju N 113834	95	
	2	Doppelseitige Annietmutter, selbstsichernd (für Brandschott an Rippe 1e)	M 6 Lg N 14480	96	
	1	Einseitige Annietmutter mit Fibersicherung (für Brandschott an Rippe 1e)	M 6 Lg N 14476	97	
	1	Doppelseitige Annietmutter, selbstsichernd (an Rippe 3a, für Fahrgestellverkleidung)	M 6 Lg N 14480	(98)	
	1	Doppelseitige Annietmutter, selbstsichernd (für Verteiler/Heizungsanlage)	M 6 Lg N 14480	(99)	
	1	Wellblech-Annietmutter (für Stoppvorrichtung)	M 6 Ju N 14405.2	(100)	
	1	Flanschstutzen, nur rechts (Blindanschluß für Höhenflossenenteisung)	88.513-6854	101	aus 13 DIN 7614
	1	**Gabelstück für Fahrgestell-Federbein am Qv 1, links, vollst.**	**88.503-47**	**102**	
	1	**Gabelstück für Fahrgestell-Federbein am Qv 1, rechts, vollst.**	**88.513-47**		
		einschließlich Orts-Nr. 103-108			
	2	Buchse 30 ø s 6/24,9 ø x 16 lang	88.503-4703	103	
	1	Zweikantbolzen 25 ø h 8 x 102 lang, abgesetzt, mit eingepreßtem Stopfen	88.503-4702/..	104	
	1	Druckschmierkopf	A 10 DIN Kr 1411	105	
	1	Unterlegscheibe 40 ø/25 ø H 11 x 4 dick	88.503-4704	106	aus Ju N 61343
	1	Niedrige Kronenmutter	M 22x1,5 DIN Kr 754[1])	107	
	1	Splint	5 x 40 DIN 94	108	

[1]) Aus Flußstahl (bei Bestellung angeben)
[2]) Aus Leichtmetall (bei Bestellung angeben)

Unbefugte Verwendung ist strafbar und macht schadenersatzpflichtig

Tragwerk-Flügel, links (509)
" rechts (519)*)

(Tragwerk-Flügelstück mit Motor- und Fahrgestell-Lagerungen)

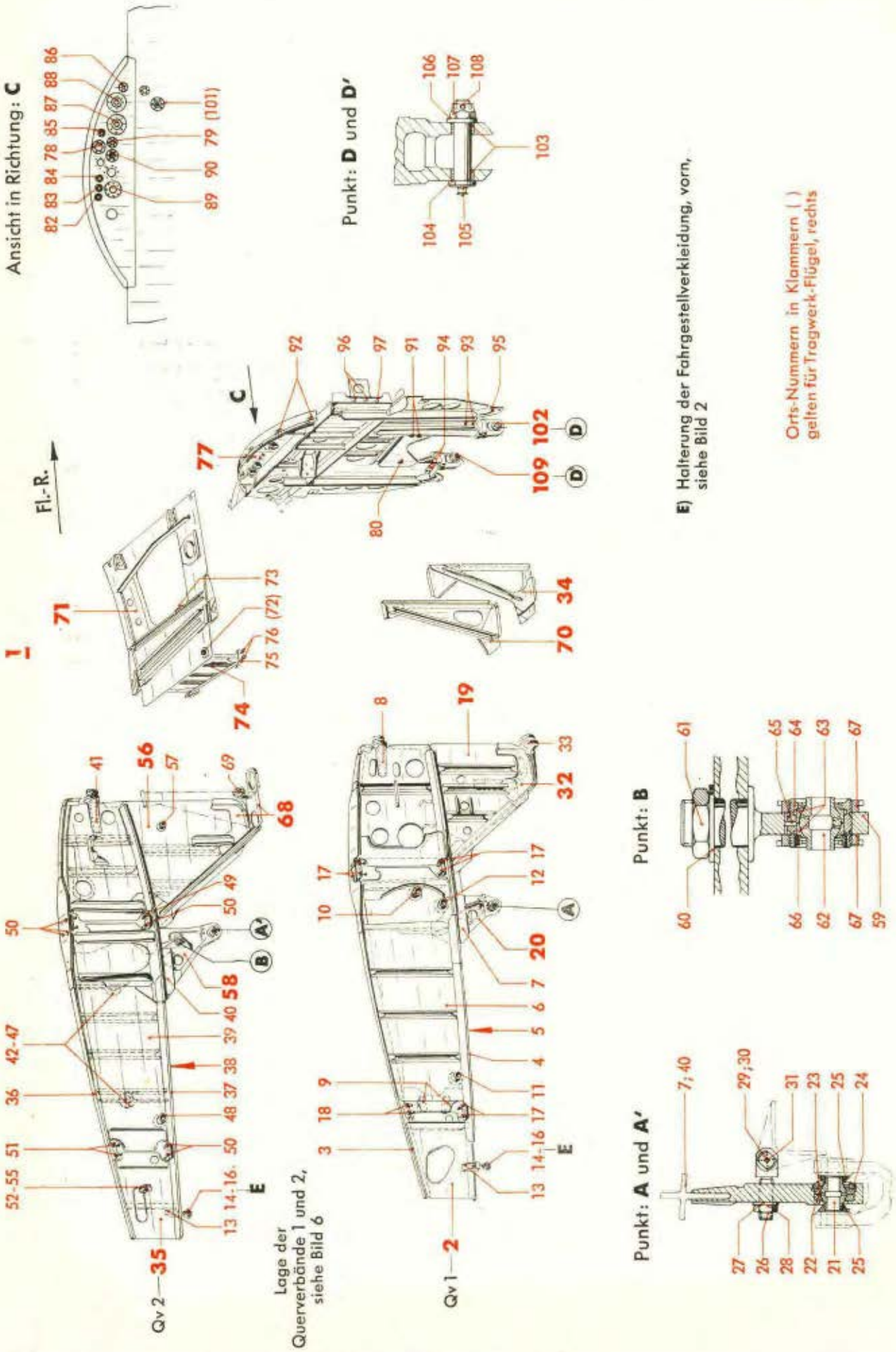

*) Für Baugruppe 519 ist dieses Bildblatt als Spiegelbild zu verwenden!

Werk-stoff	Stück	Benennung	Ersatzteil-Nr.	Bild: 5 Orts-Nr.	Bem.
	1	**Gabelstück für Fahrgestell-Federbein am Qv 2, links, vollst.**	**88.503-48**	**109**	
	1	**Gabelstück für Fahrgestell-Federbein am Qv 2, rechts, vollst.**	**88.513-48**		
		einschließlich Orts-Nr. 103-108			

Unbefugte Verwendung ist strafbar und macht schadenersatzpflichtig

Tragwerk-Flügel, links (509)
„ rechts (519)*)

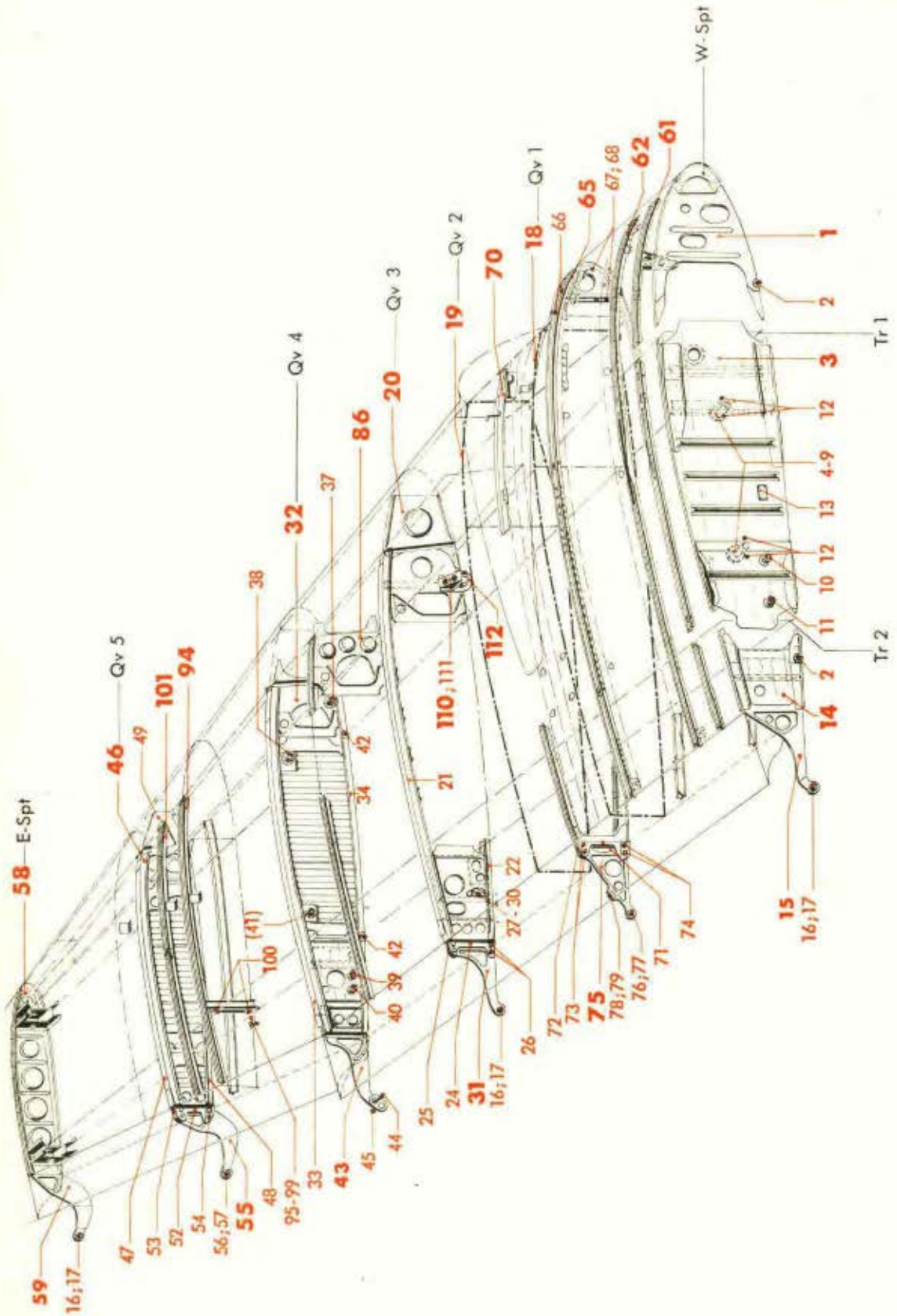

*) Für Baugruppe 519 ist dieses Bildblatt als Spiegelbild zu verwenden!

JFM-FTVDru
310741
StShGe

Werk-stoff	Stück	Benennung	Ersatzteil-Nr.	Bild: 6 Orts-Nr.	Bem.
	1	**Wurzelspant-Vorderteil, links, vollst.**	**88.509-32**	**1**	
		" " " " (Behelf)	**88.509-51**		
	1	**" " rechts, "**	**88.519-32**		
		" " " " (Behelf)	**88.513-51**		
		einschließlich Orts-Nr. 2			
	1	Einstellstutzen (Richtpunkt)	35 Ju N 83003	2	
	1	**Wurzelspant-Mittelteil, links, vollst.**	**88.503-52**	**3**	
	1	**" " rechts, "**	**88.513-52**		
		einschließlich Orts-Nr. 4-12			
	2	Gewindebock M 22 x 1,5 (Behälterabstützung)	88.503-5226	4	
		" M 22 x 1,5 (Behelf) (Behälterabstützung)	88.503-5265		
	2	Kugelflansch (Behälterabstützung)	88.503-5227	5	
		" (Behelf) (Behälterabstützung)	88.503-5266		
	2	Gewindestück M 22 x 1,5 (Behälterabstützung)	88.503-5228	6	
	2	Kugelbolzen (Behälterabstützung)	88.503-5229	7	
	2	Dämpfungsscheibe 80 ø x 3 dick (Behälterabstützung)	88.503-5235	8	
	2	Nutmutter (Behälterabstützung)	M 22x1,5 DIN Kr 851[1]	9	
	1	Flanschdoppelstutzen (Hand-Umpump-Anlage)	16 DIN 7616[3]	10	
	1	" (Sickerleitung)	16 DIN 7616[3]	11	
	4	Doppelseitige Annietmutter, selbstsichernd (für Pendellager zum Blindscharfgestänge)	M 6 Lg N 14480	12	
	1	Halbfabrikatschild (ohne Beschriftung)	A Ju N 16620	13	aus Stckl. 88.503-270 und 88.513-270
	1	**Wurzelspant-Hinterteil, links, vollst.**	**88.503-53**	**14**	
	1	**" " rechts, "**	**88.513-53**		
		einschließlich Orts-Nr. 2 und 15-17			
	1	**Ausleger am W-Spt, links, vollst.**	**88.503-53 H 01**	**15**	
	1	**" " " rechts, "**	**88.513-53 H 01**		
		einschließlich Orts-Nr. 16 und 17			
	1	Pendelkugellager mit breitem Innenring	14 C 6 DIN L 89	16	
	1	Gewindering M 24 x 1	Ju N 19514	17	
		Querverband 1, links, vollst.		**18**	
		" 1, rechts, "			
		(Aufteilung siehe Bild 5, Orts-Nr. 2 und 19)			

[1]) Aus Flußstahl (bei Bestellung angeben)
[3]) Aus Leichtmetall (bei Bestellung angeben)

Unbefugte Verwendung ist strafbar und macht schadenersatzpflichtig

Tragwerk-Flügel, links (509)
„ rechts (519)*)

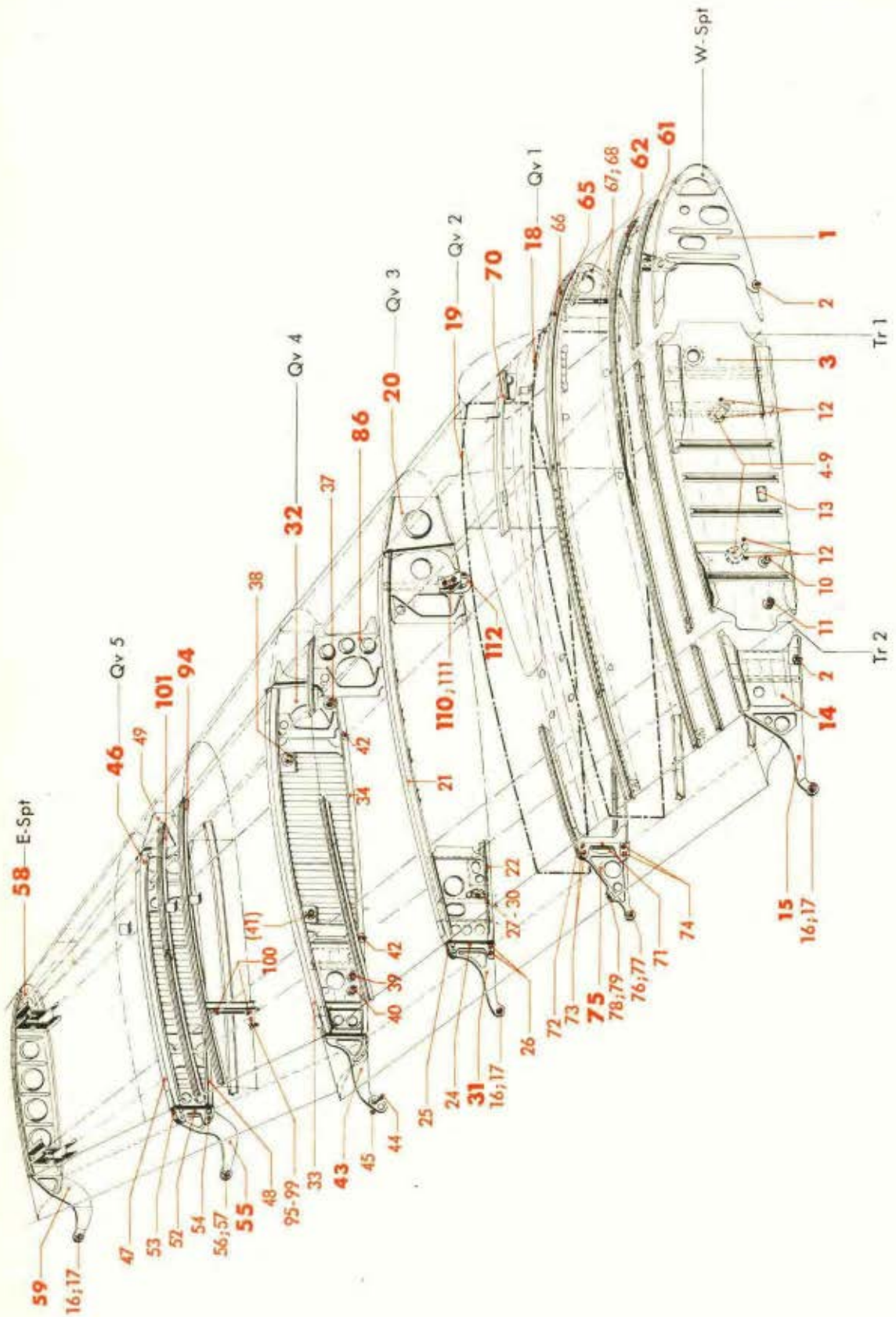

*) Für Baugruppe 519 ist dieses Bildblatt als Spiegelbild zu verwenden!

JFM-FTVDru
310741
StShGe

Werk-stoff	Stück	Benennung	Ersatzteil-Nr.	Bild: 6 Orts-Nr.	Bem.
		Querverband 2, links, vollst.		**19**	
		„ 2, rechts, „			
		(Aufteilung siehe Bild 5, Orts-Nr. 35 und 56)			
	1	**Querverband 3, links, vollst.**	**88.509-75**	**20**	
	1	**„ 3, rechts, „**	**88.519-75**		
		einschließlich Orts-Nr. 21-30			
	1	Gurtprofil, oben, links (A 30 x 50 x 1,2 Ju N 13832.1)	88.503-7510	21	
	1	„ „ rechts (A 30 x 50 x 1,2 Ju N 13832.1)	88.513-7510		
	1	„ unten, links (A 30 x 50 x 1,2 Ju N 13832.1)	88.503-7509	22	
	1	„ „ rechts (A 30 x 50 x 1,2 Ju N 13832.1)	88.513-7509		
3116.5	Nach Bedarf	Stegblech 2 mm, 1,5 mm, 1,2 mm und 1 mm dick		(23)	
	1	Lasche, innen, links	88.503-7501	24	
		„ „ „ (Behelf)	88.503-7550		
	1	„ „ rechts	88.513-7501		
		„ „ „ (Behelf)	88.513-7550		
	1	„ außen, links	88.503-7502	25	
		„ „ „ (Behelf)	88.503-7551		
	1	„ „ rechts	88.513-7502		
		„ „ „ (Behelf)	88.513-7551		
	4	Sechskantbolzen 12 ø, abgesetzt	42 Ju N 113841	26	
	1	Seilführung (für Abwurfbetätigung/Rauchgerät)	29,5 Ju N 87676	27	
	1	Seilrolle mit Querkugellager EL 6 DIN L 89 (für Abwurfbetätigung/Rauchgerät)	50 DIN L 61	28	
	2	Abstandsscheibe (für Abwurfbetätigung/Rauchgerät)	6,1 x 1 Ju N 17007	29	
	1	Sechskantbolzen 6 ø, nicht abgesetzt (für Abwurfbetätigung/Rauchgerät)	22 Ju N 113834	30	
	1	**Ausleger am Qv 3, links bzw. rechts, vollst.**	**88.503-76**	**31**	
		Ausleger am Qv 3, links bzw. rechts, vollst. (Behelf)	**88.503-79**		
		einschließlich Orts-Nr. 16 und 17			
	1	**Querverband 4, links, vollst.**	**88.509-78**	**32**	
	1	**„ 4, rechts, „**	**88.519-78**		
		einschließlich Orts-Nr. 33-45			
	1	Gurtprofil, oben, links (A 30 x 50 x 1,2 Ju N 13832.1)	88.503-7804	33	
	1	„ „ rechts (A 30 x 50 x 1,2 Ju N 13832.1)	88.513-7804		
	1	„ unten, links (A 30 x 50 x 1,2 Ju N 13832.1)	88.503-7803	34	
	1	„ „ rechts (A 30 x 50 x 1,2 Ju N 13832.1)	88.513-7803		
3116.5	Nach Bedarf	Stegblech 2 mm, 1,2 mm und 1 mm dick		(35)	
	Nach Bedarf	Wellblech	30x10x0,5 Ju N 13844.1	(36)	
	1	Flanschdoppelstutzen, nur links (Schmierstoff-Umfülleitung)	20 DIN 7616[3])	37	
	1	Flanschdoppelstutzen (Kraftstoff-Entlüftungsleitung)	20 DIN 7616[3])	38	

[3]) Aus Leichtmetall (bei Bestellung angeben)

Unbefugte Verwendung ist strafbar und macht schadenersatzpflichtig

Tragwerk-Flügel, links (509)
„ rechts (519)*)

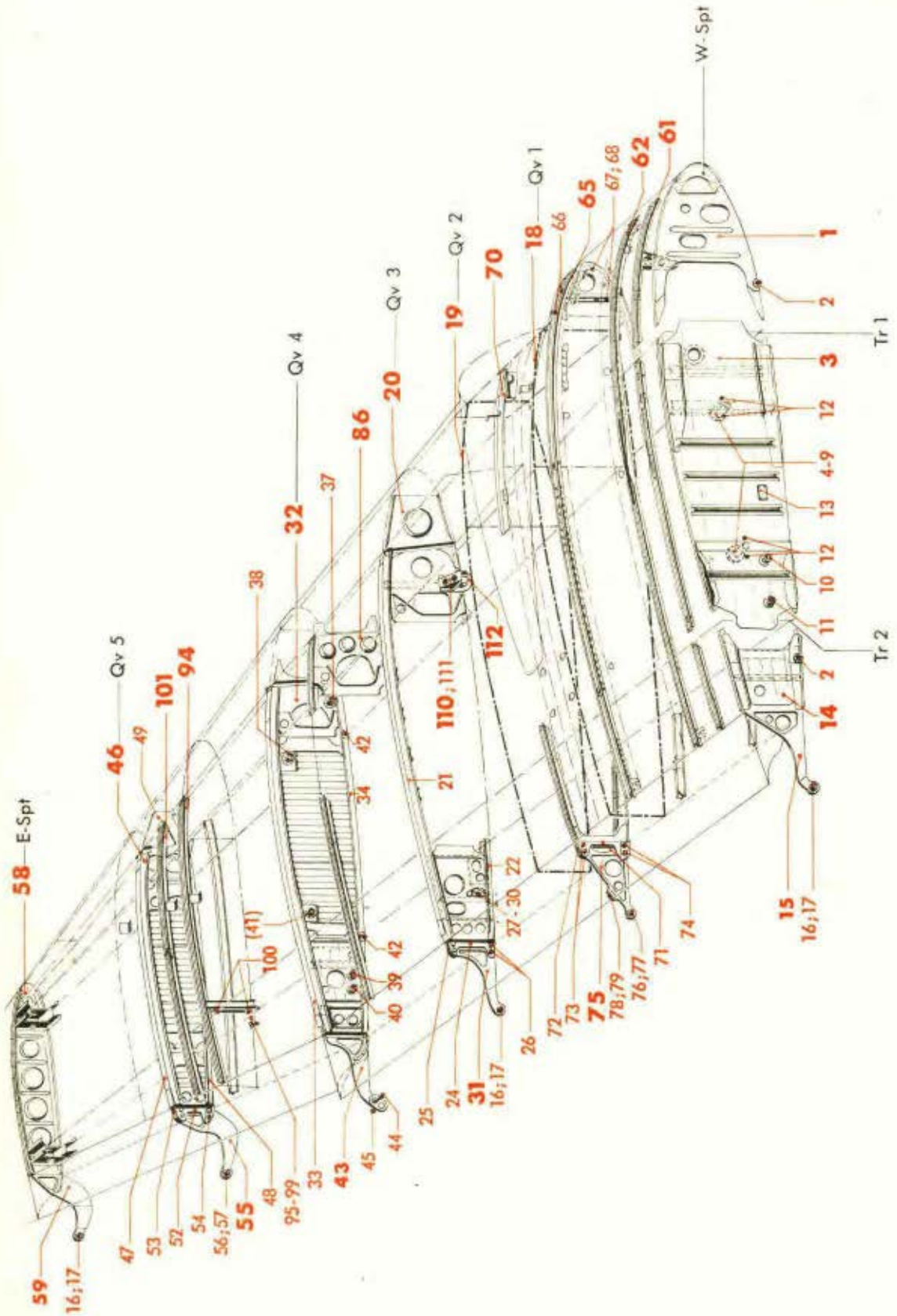

*) Für Baugruppe 519 ist dieses Bildblatt als Spiegelbild zu verwenden!

JFM-FTVDru
310741
StShGe

Werkstoff	Stück	Benennung	Ersatzteil-Nr.	Bild: 6 Orts-Nr.	Bem.
	1	Flanschdoppelstutzen, nur links (Schmierstoff-Sickerleitung)	13 DIN 7616[3])	39	
	1	Flanschdoppelstutzen, nur links (Schmierstoff-Entlüftungsleitung)	13 DIN 7616[3])	40	
	1	Flanschdoppelstutzen, nur rechts (Luftschrauben-Enteisung)	10 DIN 7616[3])	41	
	2	Einstellstutzen (Richtpunkt)	35 Ju N 83003	42	
	1	**Ausleger am Qv 4, links, vollst.**	**88.503-78 H 01**	**43**	
	1	**„ „ Qv 4, rechts, „**	**88.513-78 H 01**		
		einschließlich Orts-Nr. 44 und 45			
	1	Bolzen mit Flansch 12 ø k 6/8 ø f 8 x 38 lang (gerade)	88.503-7865	44	
	1	Bolzen mit Flansch 12 ø k 6/8 ø f 8 x 42,2 lang (geknickt)	88.503-7866	45	
	1	**Querverband 5, links, vollst.**	**88.503-81**	**46**	
	1	**„ 5, rechts, „**	**88.513-81**		
		einschließlich Orts-Nr. 47-54			
	1	Gurtprofil, oben, links (A 30 x 50 x 1,2 Ju N 13832.1)	88.503-8108	47	
	1	„ „ rechts	88.513-8108		
	1	„ unten, links	88.503-8107	48	
	1	„ „ rechts	88.513-8107		
	1	Stirnblech 8 mm dick, links	88.503-8101	49	
	1	„ 8 mm „ rechts	88.513-8101		
	Nach Bedarf	Wellblech	30x10x0,5 Ju N 13844.1	(50)	
		„	30x10x0,4 Ju N 13844.1	(51)	
	1	Lasche, innen, links	88.503-8102	52	
		„ „ „ (Behelf)	88.503-8160		
	1	„ „ rechts	88.513-8102		
		„ „ „ (Behelf)	88.513-8160		
	1	„ außen, links	88.503-8103	53	
		„ „ „ (Behelf)	88.503-8161		
	1	„ „ rechts	88.513-8103		
		„ „ „ (Behelf)	88.513-8161		
	4	Sechskantbolzen 12 ø, abgesetzt	42 Ju N 113841	54	
	1	**Ausleger am Qv 5, links, vollst.**	**88.503-89**	**55**	
	1	**„ „ Qv 5, rechts, „**	**88.513-89**		
		einschließlich Orts-Nr. 56 und 57			
	1	Pendelkugellager mit breitem Innenring	18 C 8 DIN L 89	56	
	1	Gewindering M 28 x 1	Ju N 11793	57	
	1	**Endspant, links, vollst.**	**88.509-84**	**58**	
	1	**„ rechts, „**	**88.519-84**		
		einschließlich Orts-Nr. 42 und 59			

[3]) Aus Leichtmetall (bei Bestellung angeben)

Unbefugte Verwendung ist strafbar und macht schadenersatzpflichtig

Tragwerk-Flügel, links (509)
„ rechts (519)*)

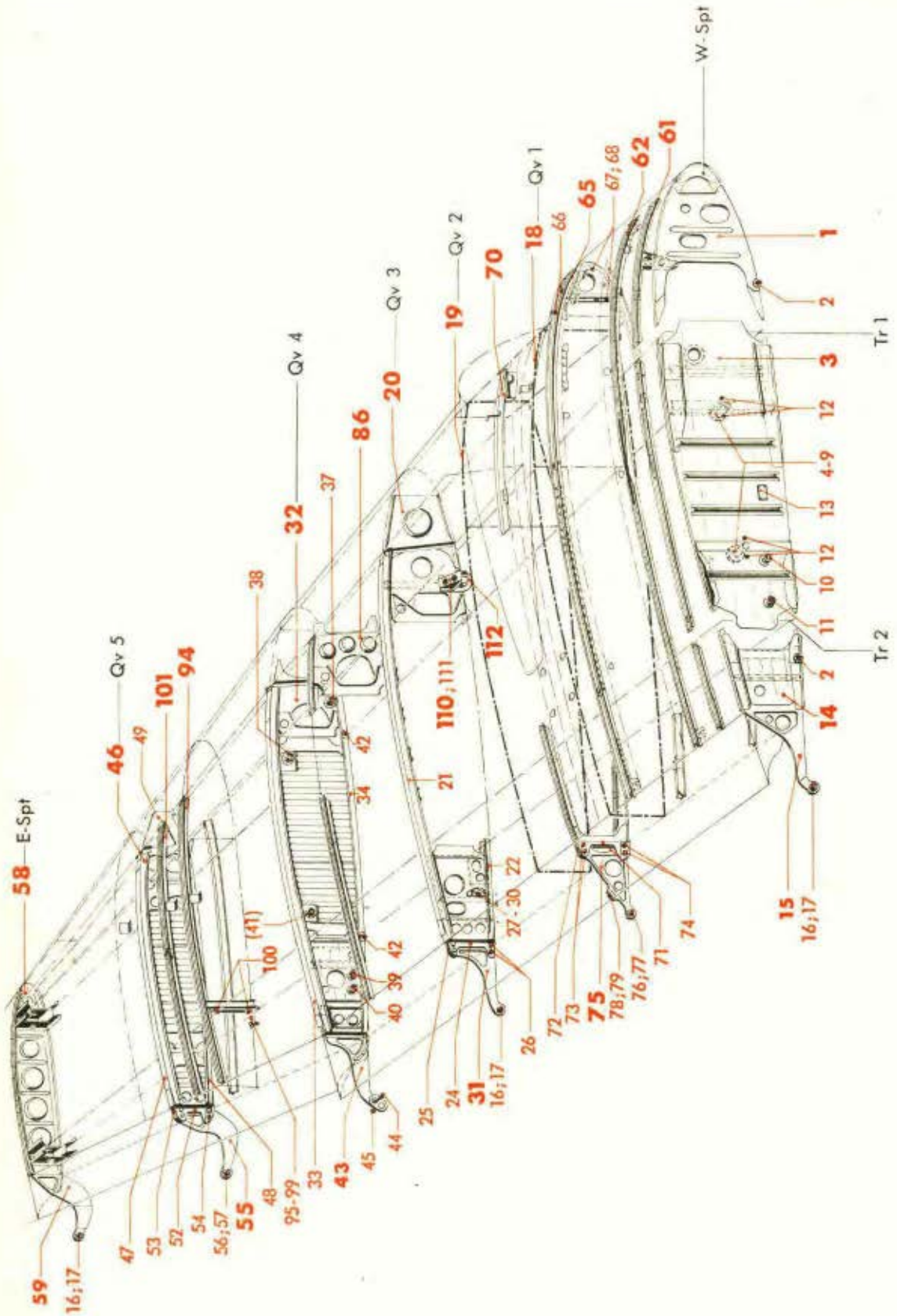

*) Für Baugruppe 519 ist dieses Bildblatt als Spiegelbild zu verwenden!

JFM-FTVDru
310741
StShGe

Werk-stoff	Stück	Benennung	Ersatzteil-Nr.	Bild: 6 Orts-Nr.	Bem.
	1	**Ausleger am E-Spt, links, vollst.**	**88.503-84 H 02**	59	
	1	„ „ „ **rechts,** „	**88.513-84 H 02**		
		einschließlich Orts-Nr. 16 und 17			
		Flügelrippen, links:		(60)	aus Stckl. 88.509-Z04
		„ rechts:			aus Stckl. 88.519-Z04
		hierzu Orts-Nr. 61-74 und 80-109			
		a) Von W-Spt bis Qv 1:			
	1	**Rippe 1a, links**	**88.503-90**	61	
	1	**„ 1a, rechts**	**88.513-90**		
	1	**Rippe 1b, links**	**88.503-91**	62	
	1	**„ 1b, rechts**	**88.513-91**		
	1	**Rippe 1c, links**	**88.503-92**	(63)	
	1	**„ 1c, rechts**	**88.513-92**		
	1	**Rippe 1d, links**	**88.503-93**	(64)	
	1	**„ 1d, rechts**	**88.513-93**		
	1	**Rippe 1e, links, vollst.**	**88.509-94**	65	
	1	**„ 1e, rechts,** „	**88.519-94**		
		einschließlich Orts-Nr. 66-68			
	2	Knebelverschlußplatte	88.621-22 H 02	66	
	5	Doppelseitige Anniet-mutter, selbstsichernd (für Brandschott an Rippe 1e)	M 6 Lg N 14480	67	
	3	Einseitige Annietmutter mit Fibersicherung (für Brandschott an Rippe 1e)	M 6 Lg N 14476	68	
		b) Von Qv 1 bis Qv 2:			
	1	**Rippe 2a, links**	**88.503-95**	(69)	
	1	**„ 2a, rechts**	**88.513-95**		
	1	**Rippe 2b, links, vollst.**	**88.503-96**	70	
	1	**„ 2b, rechts,** „	**88.513-96**		
		einschließlich Orts-Nr. 71-74			
	1	Lasche, innen, links	88.503-9602	71	
		„ „ „ (Behelf)	88.503-9645		
	1	„ „ rechts	88.503-9601		
		„ „ „ (Behelf)	88.503-9644		

Unbefugte Verwendung ist strafbar und macht schadenersatzpflichtig

JFM-FTVDru 200541 ShGeKü

Tragwerk-Flügel, links (509)
„ rechts (519)*)

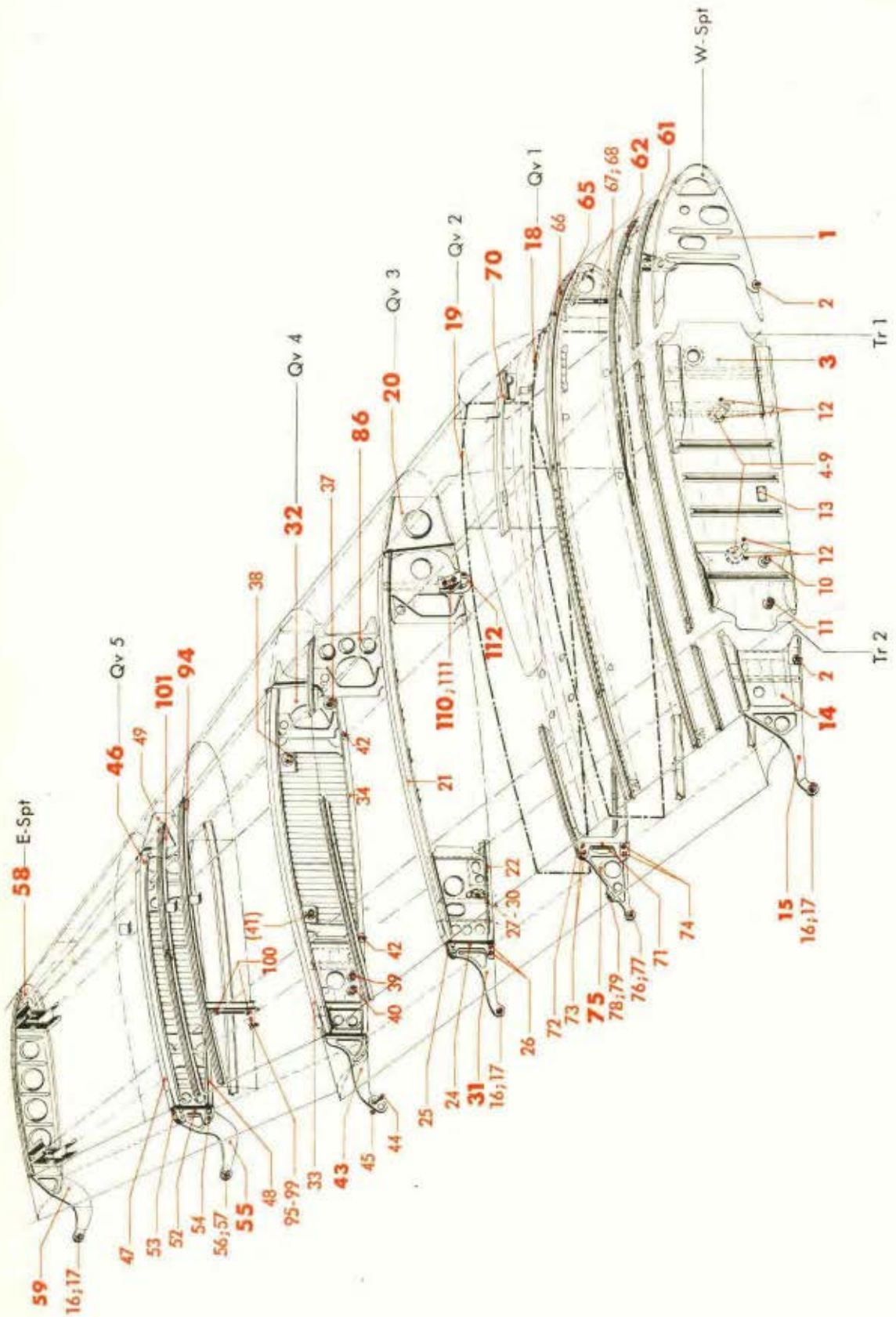

*) Für Baugruppe 519 ist dieses Bildblatt als Spiegelbild zu verwenden!

Werk-stoff	Stück	Benennung	Ersatzteil-Nr.	Bild: 6 Orts-Nr.	Bem.
	1	Lasche, außen, links	88.503-9601	72	
		„ „ „ (Behelf)	88.503-9644		
	1	„ „ rechts	88.503-9602		
		„ „ „ (Behelf)	88.503-9645		
	2	Sechskantbolzen 12 ø, nicht abgesetzt	42 Ju N 113841	73	
	2	„ 12 ø, „ „	45 Ju N 113841	74	
	1	**Ausleger an Rippe 2b, links bzw. rechts, vollst.**	**88.503-83**	**75**	aus UZ-Liste 88.509/519
		einschließlich Orts-Nr. 76-79			
	1	Pendelkugellager mit breitem Innenring	24 C 12 DIN L 89	76	
	1	Gewindering M 38 x 1,5	88.503-8002	77	
	1	Gummianschlag (für Landeklappe)	88.503-83 H 01	78	
	2	Sechskantschraube	M 6 x 14 Lg N 14179	79	
	1	**Rippe 2c, links**	**88.503-97**	(80)	
	1	**„ 2c, rechts**	**88.513-97**		
		c) Von Qv 2 bis Qv 3:			
	1	**Rippe 3a, links**	**88.503-98**	(81)	
	1	**„ 3a, rechts**	**88.513-98**		
	1	**Rippe 3b, links**	**88.503-99**	(82)	
	1	**„ 3b, rechts**	**88.513-99**		
	1	**Rippe 3c, links**	**88.503-100**	(83)	
	1	**„ 3c, rechts**	**88.513-100**		
		d) Von Qv 3 bis Qv 4:			
	1	**Rippe 4a, links**	**88.503-101**	(84)	
	1	**„ 4a, rechts**	**88.513-101**		
	1	**Rippe 4b, links**	**88.503-102**	(85)	
	1	**„ 4b, rechts**	**88.513-102**		
	1	**Rippe 4c, links**	**88.503-103**	86	
	1	**„ 4c, rechts**	**88.513-103**		
	1	**Rippe 4d, links**	**88.503-104**	(87)	
	1	**„ 4d, rechts**	**88.513-104**		

Unbefugte Verwendung ist strafbar und macht schadenersatzpflichtig

JFM-FTVDru
260741
ShGeWk

Tragwerk-Flügel, links (509)
„ rechts (519)*)

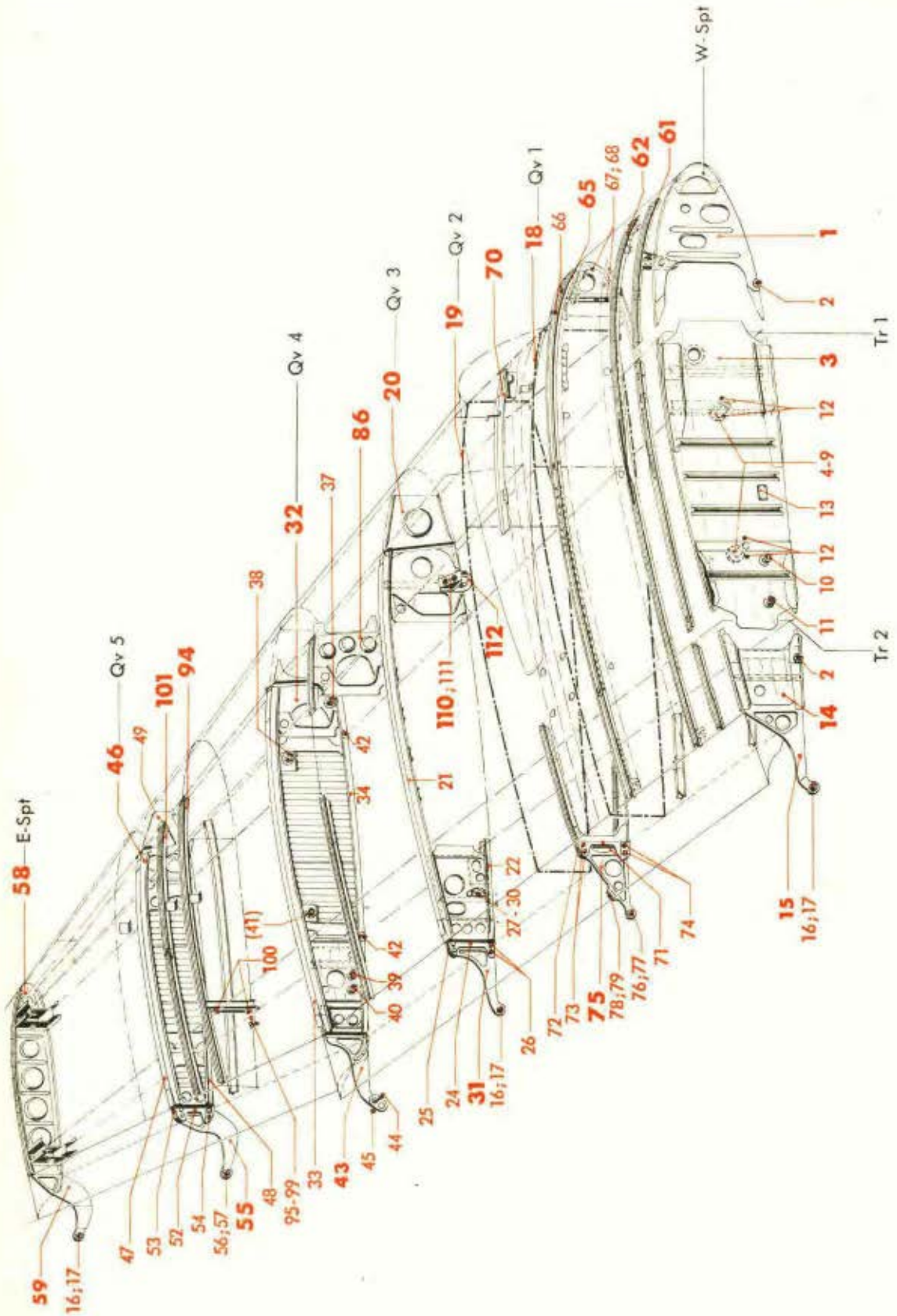

*) Für Baugruppe 519 ist dieses Bildblatt als Spiegelbild zu verwenden!

JFM-FTVDru
310741
StShGe

Werk-stoff	Stück	Benennung	Ersatzteil-Nr.	Bild: 6 Orts-Nr.	Bem.
		e) Von Qv 4 bis Qv 5:			
	1	**Rippe 5a, links**	**88.503-105**	**(88)**	
	1	**„ 5a, rechts**	**88.513-105**		
	1	**Rippe 5b, links, vollst.**	**88.509-106**	**(89)**	
	1	**„ 5b, rechts „**	**88.519-106**		
		einschließlich Orts-Nr. 90-92			
	2	U-Preßprofil	88.503-108.03	(90)	
	4	Bewegliche Annietmutter (Lief.: AGG) — für Klappe Feld 5	M 6 AGG N-Sk 4	(91)	siehe auch Ju N 14407
	4	Senkschraube M 6 x 40,5 lang	Ju N 118057	(92)	
	1	**Rippe 5c, links, vollst.**	**88.509-107**	**(93)**	
	1	**„ 5c, rechts „**	**88.519-107**		
		einschließlich 1 Stück Orts-Nr. 90 und je 2 Stück Orts-Nr. 91 und 92			
	1	**Rippe 5d, links, vollst.**	**88.509-108**	**(94)**	
	1	**„ 5d, rechts „**	**88.519-108**		
		einschließlich Orts-Nr. 95-100			
	1	U-Preßprofil	88.503-108.04	95	
	1	Doppelseitige Annietmutter, selbstsichernd	M 6 Lg N 14480	96	
	1	Senkbolzen 6 ø f 8 x 45 lang, nicht abgesetzt — für Klappe Feld 5	88.503-108.02	97	
	1	Bewegliche Annietmutter (Lief.: AGG)	M 6 AGG N-Sk 4	98	siehe auch Ju N 14407
	1	Senkschraube M 6 x 40,5 lang	Ju N 118057	99	
	2	Gabelstück	88.503-108.01	100	
	1	**Rippe 5e, links, vollst.**	**88.503-109**	**101**	
	1	**„ 5e, rechts „**	**88.513-109**		
		einschließlich Orts-Nr. 100			
		f) Von Qv 5 bis E-Spt:			
	1	**Rippe 6a, links**	**88.503-110**	**(102)**	
	1	**„ 6a, rechts**	**88.513-110**		
	1	**Rippe 6b, links, vollst.**	**88.509-111**	**(103)**	
	1	**„ 6b, rechts, „**	**88.519-111**		
		einschließlich Orts-Nr. 104-106			
	2	U-Preßprofil	88.503-113.01	(104)	
	4	Bewegliche Annietmutter (Lief.: AGG) — für Klappe Feld 6	M 6 AGG N-Sk 4	(105)	siehe auch Ju N 14407
	4	Senkschraube M 6 x 40,5 lang	Ju N 118057	(106)	

Unbefugte Verwendung ist strafbar und macht schadenersatzpflichtig

Tragwerk-Flügel, links (509)
„ rechts (519)*)

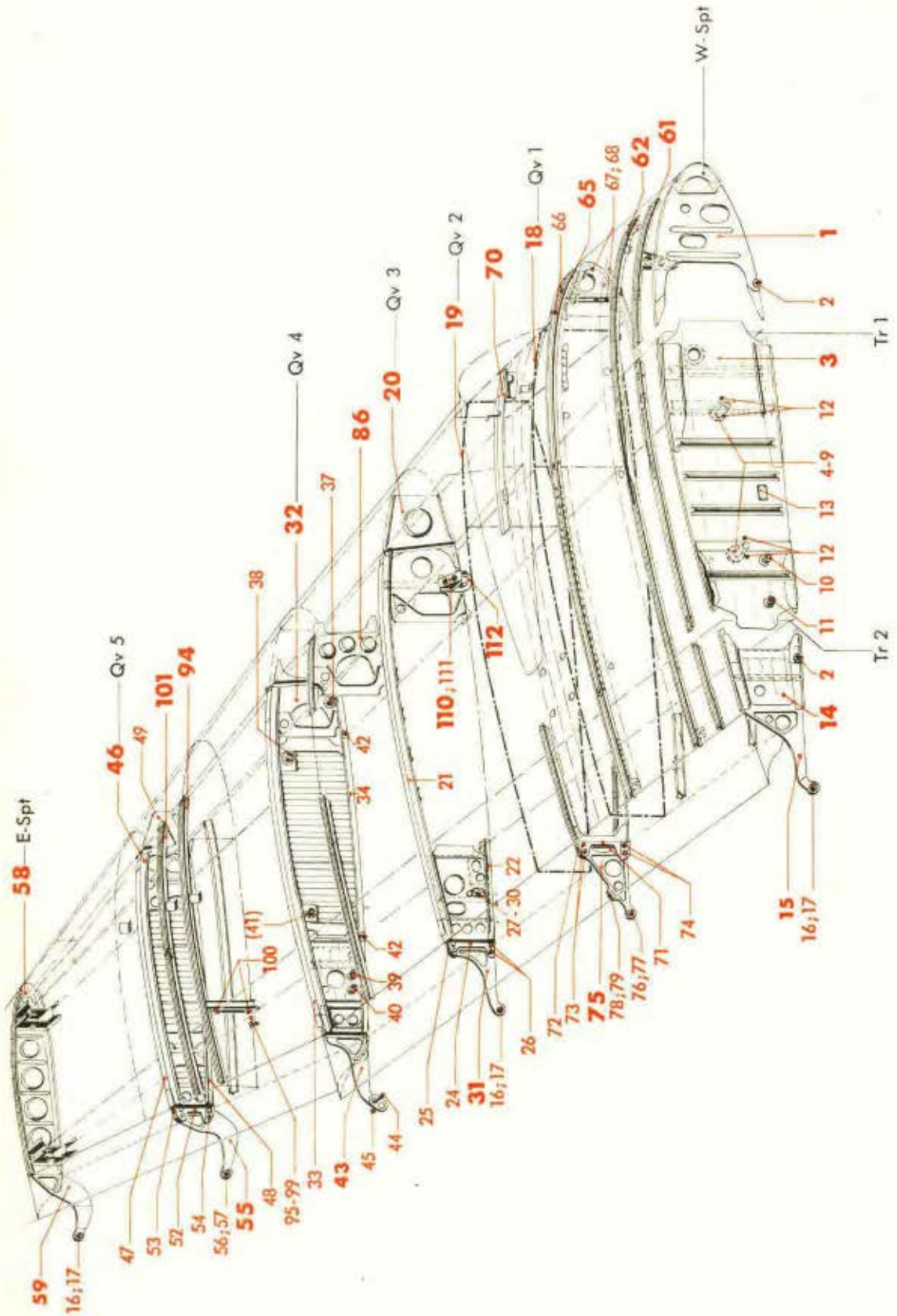

*) Für Baugruppe 519 ist dieses Bildblatt als Spiegelbild zu verwenden!

JFM-FTVDru
310741
StShGe

Werk-stoff	Stück	Benennung	Ersatzteil-Nr.	Bild: 6 Orts-Nr.	Bem.
	1	**Rippe 6c, links, vollst.**	**88.509-112**	(107)	
	1	**„ 6c, rechts, „**	**88.519-112**		
		einschließlich Orts-Nr. 104-106			
	1	**Rippe 6d, links, vollst.**	**88.509-113**	(108)	
	1	**„ 6d, rechts, „**	**88.519-113**		
		einschließlich Orts-Nr. 104-106			
	1	**Rippe 6e, links**	**88.503-114**	(109)	
	1	**„ 6e, rechts**	**88.513-114**		
	1	**Konsole für Steckdose, links**	**88.503-219**	110	
	1	**„ „ „ rechts**	**88.513-219**		
		einschließlich Orts-Nr. 111			
	2	Linsenschraube M 4 x 15	88.503-219.05	111	aus DIN 85
	1	**Halterung für Rauchgerät-Heißvorrichtung, links**	**88.503-220**	112	
	1	**Halterung für Rauchgerät-Heißvorrichtung, rechts**	**88.513-220**		

Unbefugte Verwendung ist strafbar und macht schadenersatzpflichtig

Tragwerk-Flügel, links (509)
" rechts (519)*)

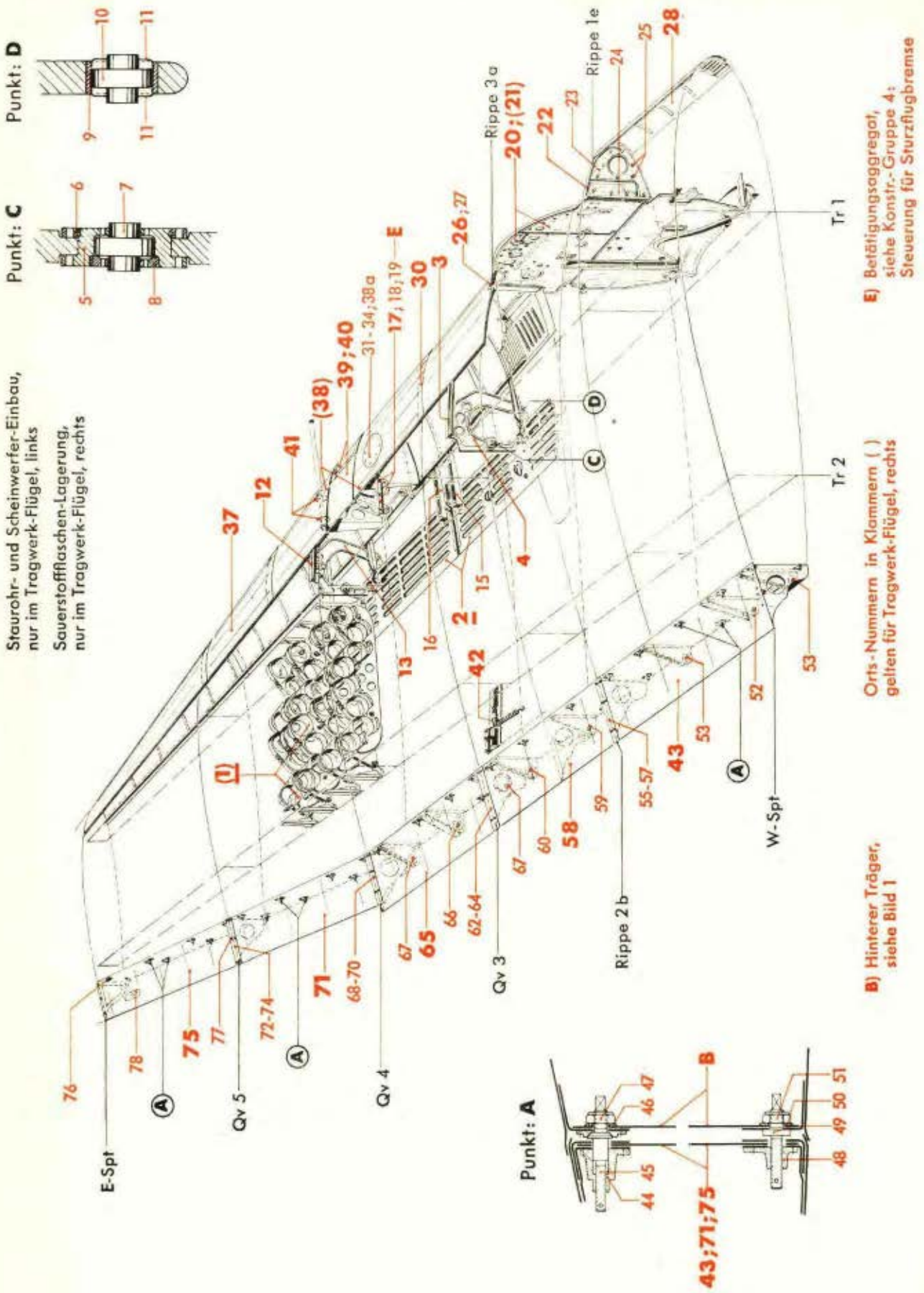

*) Für Baugruppe 519 ist dieses Bildblatt als Spiegelbild zu verwenden!

Werk-stoff	Stück	Benennung	Ersatzteil-Nr.	Bild: 7 Orts-Nr.	Bem.
	1	**Sauerstoffflaschen-Lagerung (nur rechts), vollst.** (Aufteilung siehe Bild 8)	**88.513-Z 09**	**1**	
	1 **1**	**Sturzflugbremse, links, vollst.** **„ rechts, „** (Aufteilung siehe Bild 9)	**88.505-Z 07** **88.515-Z 07**	**2**	
	1 **1**	**Lager für Sturzflugbremse, innen, links, vollst.** **Lager für Sturzflugbremse, innen, rechts, vollst.** einschließlich Orts-Nr. 4-11	**88.503-302** **88.513-302**	**3**	
	1	**Lagerbock, links bzw. rechts, vollst.** „ „ „ „ „ (Behelf) einschließlich Orts-Nr. 5-11	**88.503-302 H 01** **88.503-302 H 02**	**4**	
	1	Lagerhülse M 32 x 1,5/M 28 x 1	88.503-302.12	5	
	1	Gewindering M 32 x 1,5	88.503-302.13	6	
	1	Pendelkugellager mit breitem Innenring	18 C 8 DIN L 89	7	
	1	Gewindering M 28 x 1	Ju N 11793	8	
	1	Buchse	25 x 12 Ju N 17002	9	
	1	Pendelkugellager mit breitem Innenring	18 C 8 DIN L 89	10	
	2	Schutzkappe 26 ø	88.503-302.15	11	
	1 **1**	**Lager für Sturzflugbremse, außen, links, vollst.** **Lager für Sturzflugbremse, außen, rechts, vollst.** einschließlich Orts-Nr. 13	**88.503-303** **88.513-303**	**12**	
	1	**Lagerbock, links bzw. rechts, vollst.** „ „ „ „ „ (Behelf) einschließlich Orts-Nr. 5-11)	**88.503-303 H 01** **88.503-303 H 02**	**13**	
	1 **1**	**Unterbau zum Betätigungsaggregat für Sturzflugbremse (Lager, mitten), links, vollst.** **Unterbau zum Betätigungsaggregat für Sturzflugbremse (Lager, mitten), rechts, vollst.** einschließlich Orts-Nr. 15-19	**88.503-304** **88.513-304**	**(14)**	
	1	Lagerleiste, innen „ „ (Behelf)	88.503-304.01 88.503-304.11	15	

Unbefugte Verwendung ist strafbar und macht schadenersatzpflichtig

Tragwerk-Flügel, links (509)
" rechts (519)*)

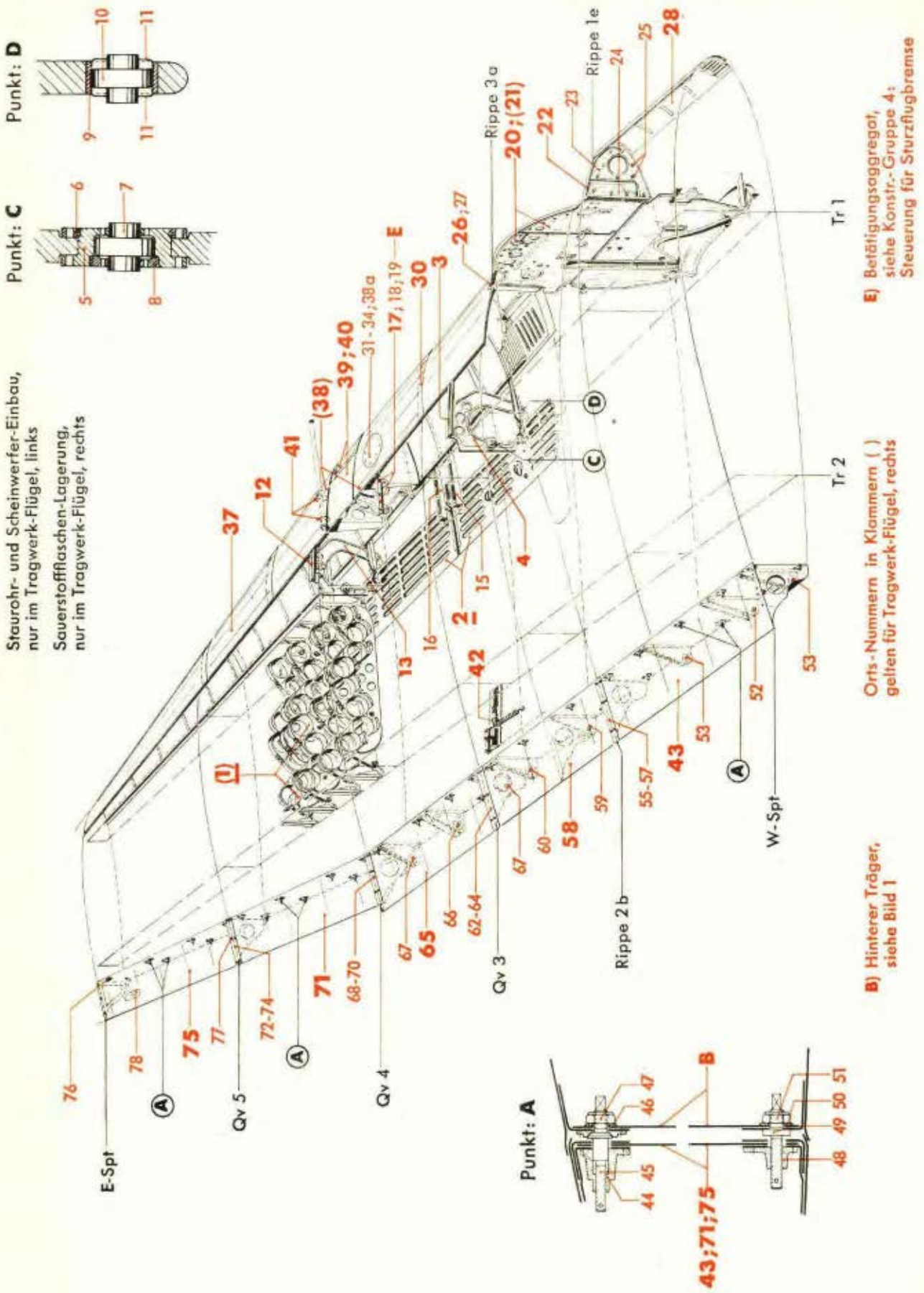

*) Für Baugruppe 519 ist dieses Bildblatt als Spiegelbild zu verwenden!

Werk-stoff	Stück	Benennung	Ersatzteil-Nr.	Bild: 7 Orts-Nr.	Bem.
	1	Lagerleiste, außen, links	88.503-304.02	16	
	" " "	(Behelf)	88.503-304.12		
	1	" " rechts	88.513-304.02		
	" " "	(Behelf)	88.513-304.12		
	1	**Lageranschlußwinkel, links, vollst.**	**88.503-304 H01**	**17**	
	1	**" " rechts, "**	**88.513-304 H01**		
		einschließlich Orts-Nr. 18 und 19			
	3	Senkannietmutter M 6 (Elastic-Stop)	Ju N 116388	18	
	3	Sechskantbolzen 6 ø, nicht abgesetzt	16 Ju N 113834	19	
	1	**Brandschott an der Motorwand, links, vollst.**	**88.509-120**	**20**	
	1	**Brandschott an der Motorwand, rechts, vollst.**	**88.519-120**	**21**	
		(Aufteilung siehe Bild 10, Orts-Nr. 1 und 2)			
	1	**Brandschott an Rippe 1e, links, vollst.**	**88.509-87**	**22**	
	1	**" " " 1e, rechts, "**	**88.513-87**		
		bestehend aus Orts-Nr. 23-25			
	1	Schottwand, vorn, links	88.509-87 H 03	23	
	1	" " rechts	88.513-87 H 03		
	1	" hinten, links	88.509-87 H 04	24	
	1	" " rechts	88.513-87 H 04		
	11	Flachrundschraube M 6 x 15 lang, links	88.540-2501	25	
	11	Linsenschraube, rechts	M 6 x 16 DIN 85[1])		
	1	**Brandschott an Rippe 3a, links, vollst.**	**88.503-119**	**26**	
	1	**Brandschott an Rippe 3a, rechts, vollst.**	**88.513-119**		
		einschließlich Orts-Nr. 27			
	5	Flachrundschraube	M 5 x 14 Ju N 14155	27	
	1	**Stirnkappe von W-Spt bis Rippe 1e, links, vollst.**	**88.503-22**	**28**	
	1	**Stirnkappe von W-Spt bis Rippe 1e, rechts, vollst.**	**88.513-22**		
		einschließlich Orts-Nr. 29			
	1	Einseitige Annietmutter mit Fibersicherung (für Fahrgestellverkleidung)	M 6 Lg N 14476	(29)	

[1]) Aus Flußstahl (bei Bestellung angeben)

Unbefugte Verwendung ist strafbar und macht schadenersatzpflichtig

Tragwerk-Flügel, links (509)
„ rechts (519)*)

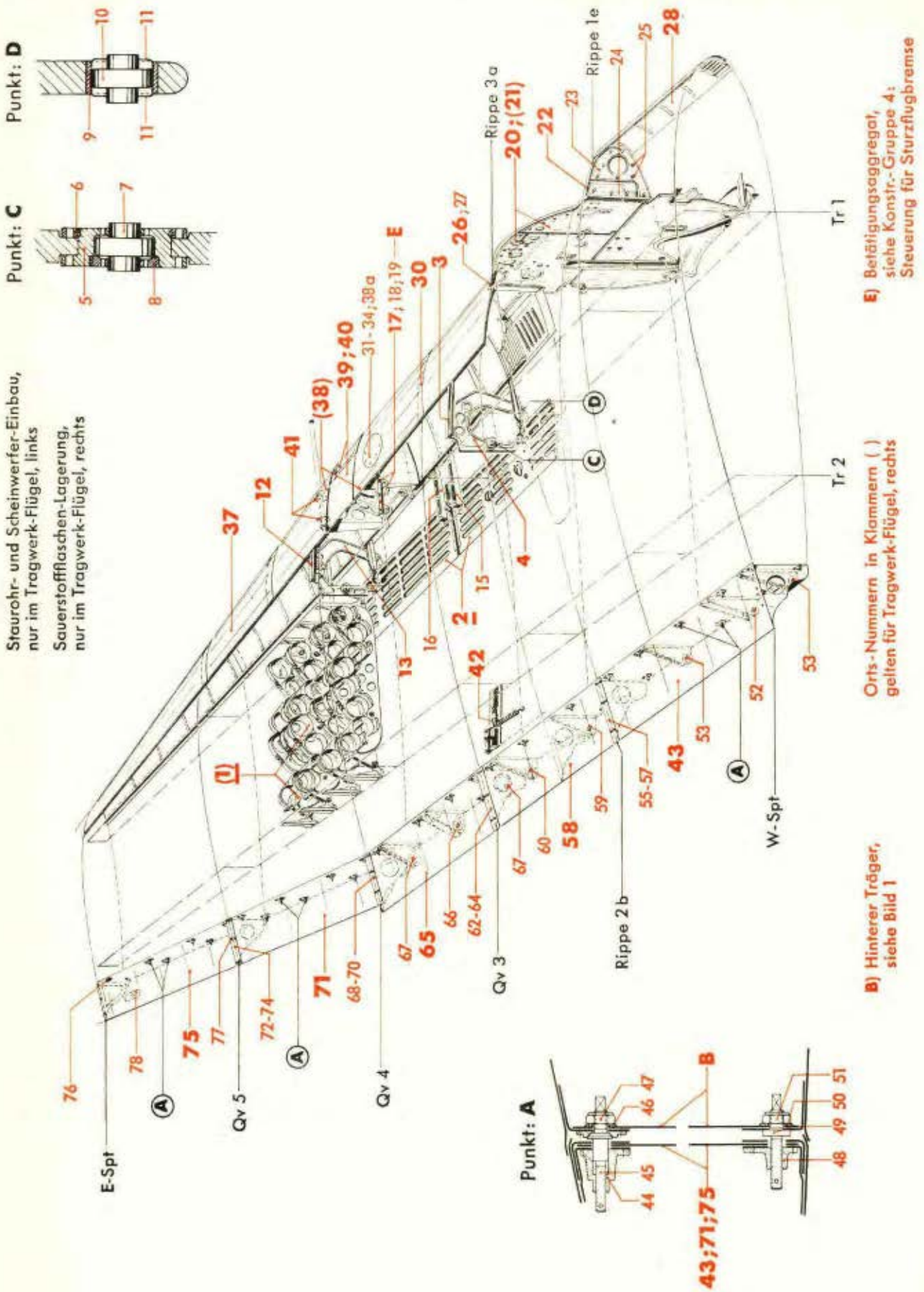

*) Für Baugruppe 519 ist dieses Bildblatt als Spiegelbild zu verwenden!

Werk-stoff	Stück	Benennung	Ersatzteil-Nr.	Bild: 7 Orts-Nr.	Bem.
	1	**Stirnkappe von Rippe 3a bis Rippe 4c (bis Scheinwerfer-Einbau), links, vollst.**	**88.503-36**	**30**	
		einschließlich Orts-Nr. 31-36			
	1	Handlochdeckel 214 ø mit Gummihalterung, einbaufertig	88.503-3668/..	31	
	1	Handlochdeckelbefestigung	88.503-36 H 01	32	
	8	Doppelseitige Annietmutter, selbstsichernd	M 6 Lg N 14480	33	
	8	Linsensenkschraube	M 6 x 18 DIN 91[1]	34	
	2	Doppelseitige Annietmutter, selbstsichernd (für Fahrgestellverkleidung)	M 6 Lg N 14480	(35)	
	1	Einseitige Annietmutter mit Fibersicherung (für Fahrgestellverkleidung)	M 6 Lg N 14476	(36)	
	1	**Stirnkappe von Qv 4 (von Scheinwerfer-Einbau) bis E-Spt, links**	**88.509-37**	**37**	
	1	**Stirnkappe von Rippe 3a bis E-Spt, rechts, vollst.**	**88.519-36**	**38**	
		einschließlich Orts-Nr. 31-33, 35, 36 und 38a			
	8	Senkschraube	M 6 x 18 Ju N 14154	38a	
	1	**Scheinwerfer-Einbau (nur links), vollst.** (Aufteilung siehe Bild 10, Orts-Nr. 35)	**88.503-180**	**39**	
	1	**Scheinwerfer-Abdeckung (nur links), vollst.** (Aufteilung siehe Bild 10, Orts-Nr. 49)	**88.503-181**	**40**	
	1	**Staurohr-Einbau (nur links), vollst.** (Aufteilung siehe Bild 10, Orts-Nr. 53)	**88.503-184**	**41**	
	1	**Auslöseblock für Rauchgerät, links, vollst.**	**88.503-224**	**42**	
	1	**Auslöseblock für Rauchgerät, rechts, vollst.** (Aufteilung siehe Bild 10, Orts-Nr. 65)	**88.513-224**		
	1	**Hinterer Kasten von W-Spt bis Rippe 2b, links, vollst.**	**88.503-242**	**43**	
	1	**Hinterer Kasten von W-Spt bis Rippe 2b, rechts, vollst.**	**88.513-242**		
		einschließlich Orts-Nr. 44-57			

[1]) Aus Flußstahl (bei Bestellung angeben)

Unbefugte Verwendung ist strafbar und macht schadenersatzpflichtig

Tragwerk-Flügel, links (509)
„ rechts (519)*)

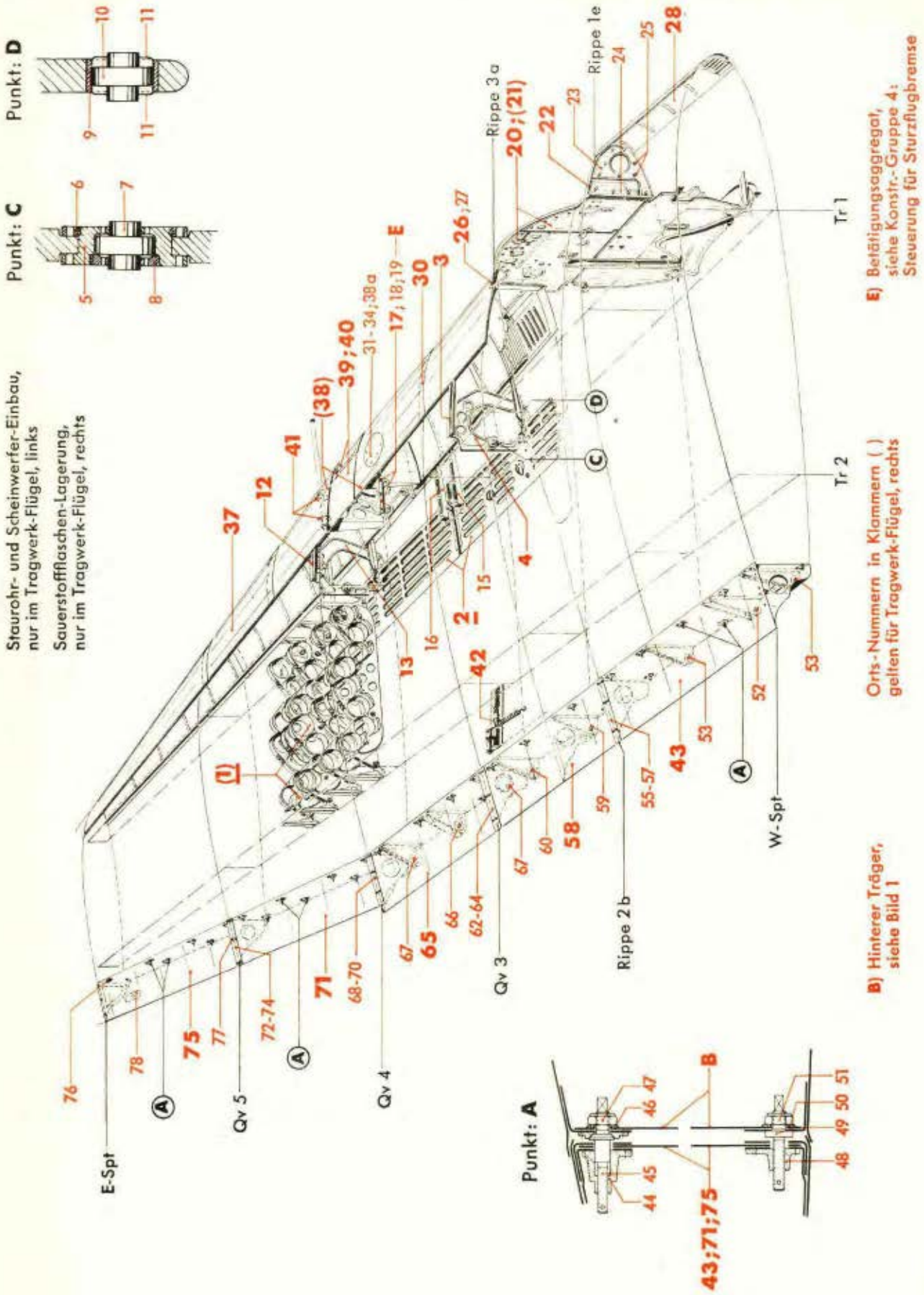

*) Für Baugruppe 519 ist dieses Bildblatt als Spiegelbild zu verwenden!

Werk-stoff	Stück	Benennung	Ersatzteil-Nr.	Bild: 7 Orts-Nr.	Bem.
	5	Annietmutter M 6	88.503-246.34	44	
		„ M 6 (Behelf)	88.503-246.36		
	5	Schraube mit Kugelstück M 8/M 6 x 67 lang (oben)	88.503-246.32	45	
	5	Unterlegscheibe 16/9 ø x 2 dick (oben)	88.503-246.40	46	
	5	Sechskantmutter, selbstsichernd (Lief.: AGG) (oben)	(M 8 S)[1]	47	
	5	Annietmutter M 6	88.503-246.35	48	
		„ M 6 (Behelf)	88.503-246.37		
	5	Schraube mit Bund M 8/M 6 x 56 lang (unten)	88.503-246.33	49	
	5	Unterlegscheibe 16/9 ø x 2 dick (unten)	88.503-246.40	50	
	5	Sechskantmutter, selbstsichernd (Lief.: AGG) (unten)	(M 8 S)[1]	51	
	1	Bolzen mit Kopf (für Spaltklappe)	8 f 8x56x50 DIN 1434	52	
	2	„ „ „ (für Spaltklappe)	5 f 8x16x13 DIN 1434	53	
	1	Einseitige Annietmutter mit Fibersicherung (für Fahrgestellverkleidung)	M 6 Lg N 14476	(54)	
	1	Spaltblech, oben, links	88.503-242.55	55	
	1	„ „ rechts	88.513-242.55		
	1	„ unten, links	88.503-242.56	56	
	1	„ „ rechts	88.513-242.56		
	6	Flachrundschraube	M 4 x 12 Ju N 14155	57	
	1	**Hinterer Kasten von Rippe 2b bis Qv 3, links, vollst.**	**88.503-243**	**58**	
	1	**Hinterer Kasten von Rippe 2b bis Qv 3, rechts, vollst.**	**88.513-243**		
		einschließlich je 4 Stück Orts-Nr. 44-51 und Orts-Nr. 59-64			
	1	Bolzen mit Kopf (für Spaltklappe)	8 f 8x56x50 DIN 1434	59	
	1	„ „ „ (für Spaltklappe)	5 f 8x16x13 DIN 1434	60	
	1	Doppelseitige Annietmutter, selbstsichernd (für Fahrgestellverkleidung)	M 6 Lg N 14480	(61)	
	1	Spaltblech, oben, links	88.503-243.37	62	
	1	„ „ rechts	88.513-243.37		
	1	„ unten, links	88.503-243.38	63	
	1	„ „ rechts	88.513-243.38		
	14	Flachrundschraube	M 4 x 12 Ju N 14155	64	
	1	**Hinterer Kasten von Qv 3 bis Qv 4, links, vollst.**	**88.503-244**	**65**	
	1	**Hinterer Kasten von Qv 3 bis Qv 4, rechts, vollst.**	**88.513-244**		
		einschließlich je 4 Stück Orts-Nr. 44-51 und Orts-Nr. 66-70			
	1	Bolzen mit Kopf (für Spaltklappe)	8 f 8x56x50 DIN 1434	66	
	2	„ „ „ (für Spaltklappe)	5 f 8x16x13 DIN 1434	67	

[1] Aus Flußstahl (bei Bestellung angeben)

Unbefugte Verwendung ist strafbar und macht schadenersatzpflichtig

JFM-FTVDru 280741 ShGeWk

Tragwerk-Flügel, links (509)
„ rechts (519)*)

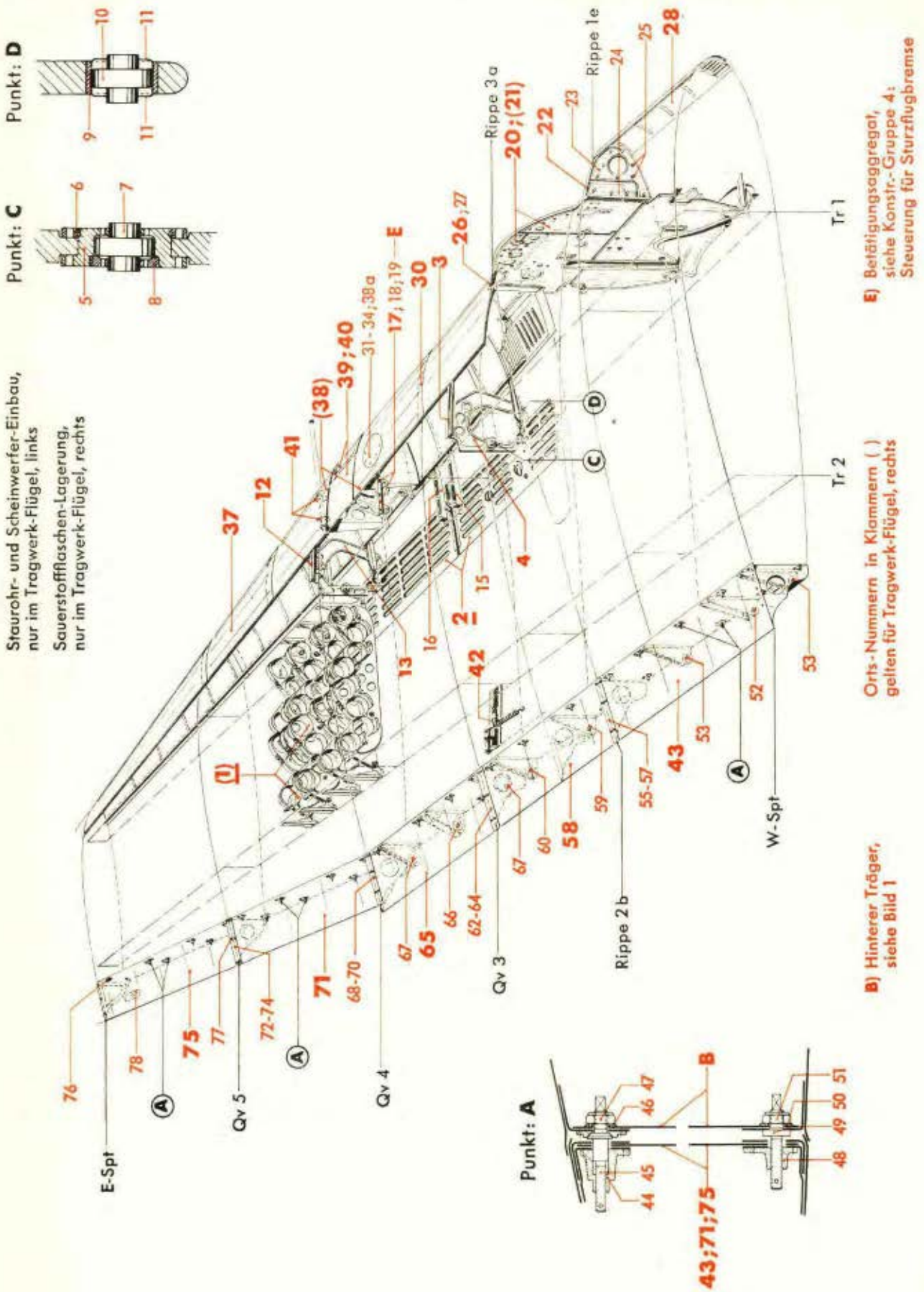

*) Für Baugruppe 519 ist dieses Bildblatt als Spiegelbild zu verwenden!

Werk-stoff	Stück	Benennung	Ersatzteil-Nr.	Bild: 7 Orts-Nr.	Bem.
	1	Spaltblech, oben, links	88.503-244.35	68	
	1	„ „ rechts	88.513-244.35		
	1	„ unten, links	88.503-244.36	69	
	1	„ „ rechts	88.513-244.36		
	16	Flachrundschraube	M 4 x 12 Ju N 14155	70	
	1	**Hinterer Kasten von Qv 4 bis Qv 5, links, vollst.**	**88.503-245**	**71**	
	1	**Hinterer Kasten von Qv 4 bis Qv 5, rechts, vollst.**	**88.513-245**		
		einschließlich je 4 Stück Orts-Nr. 44-51 und Orts-Nr. 72-74			
	1	Spaltblech, oben, links	88.503-245.37	72	
	1	„ „ rechts	88.513-245.37		
	1	„ unten, links	88.503-245.38	73	
	1	„ „ rechts	88.513-245.38		
	15	Flachrundschraube	M 4 x 12 Ju N 14155	74	
	1	**Hinterer Kasten von Qv 5 bis E-Spt, links, vollst.**	**88.503-246**	**75**	
	1	**Hinterer Kasten von Qv 5 bis E-Spt, rechts, vollst.**	**88.513-246**		
		einschließlich je 3 Stück Orts-Nr. 44-51 und Orts-Nr. 76-78			
	1	Profilpfanne	88.503-231.20	76	
	7	Flachrundschraube (für Spaltblech)	M 4 x 12 Ju N 14155	77	
	1	Handlochdeckel	80 x 125 Ju N 16409	78	

Unbefugte Verwendung ist strafbar und macht schadenersatzpflichtig

JFM-FTVDru
280741
ShGeWk

Tragwerk-Flügel, links (509)
" rechts (519)
(Sauerstoffflaschen-Lagerung, nur rechts)

Lage der Sauerstoffflaschen-Lagerung, siehe Bild 7

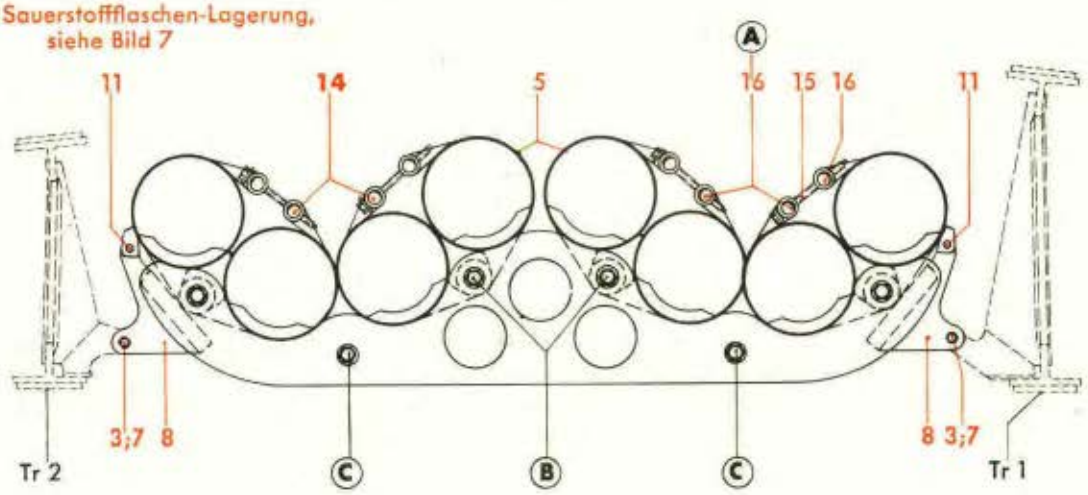

1

Fl.-R.

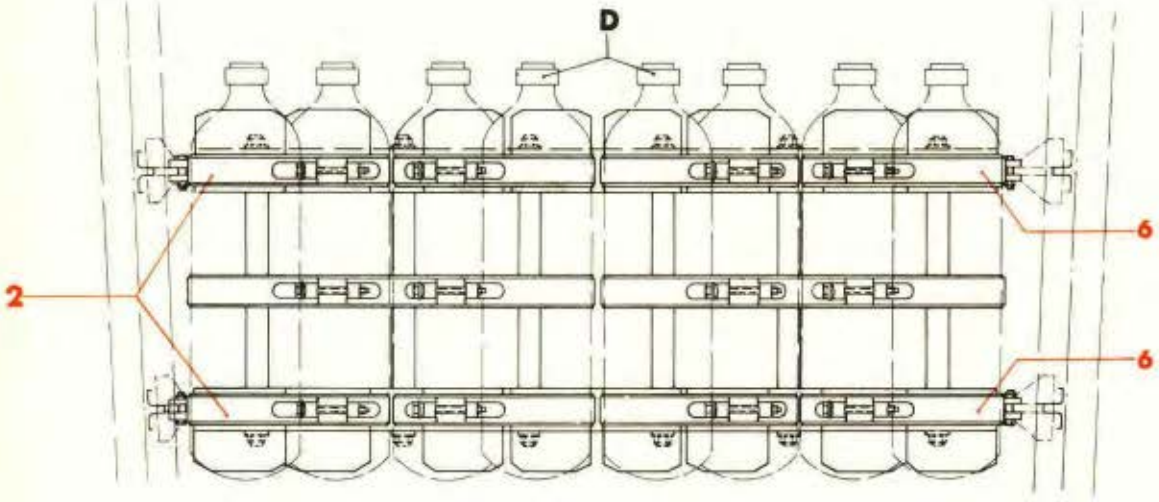

Punkt: **A**

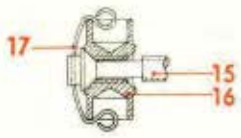

Punkt: **B**

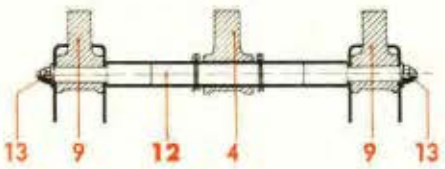

Punkt: **C**

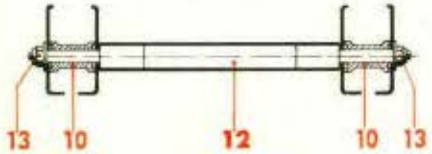

D) Sauerstoffflaschen, siehe Konstr.-Gruppe 9: Betriebsgeräte (Zusatz-Höhenatmeranlage im Tragwerk-Flügel, rechts)

Werkstoff	Stück	Benennung	Ersatzteil-Nr.	Bild: 8 Orts-Nr.	Bem.
		Aufteilung für:			
		Sauerstoffflaschen-Lagerung (nur rechts), vollst.	**88.513-Z 09**	**1**	vgl. Bild 7 Orts-Nr. 1
		bestehend aus Orts-Nr. 2-17			
	1	**Lagerung (nur rechts), vollst.**	**88.513-40**	**2**	
		einschließlich Orts-Nr. 2-17			
	4	Sechskantbolzen 6 ø, nicht abgesetzt	22 Ju N 113834	3	
	4	Auflager	88.513-4002	4	
		„ (Behelf)	88.513-4041		
Conti FOX 18	Nach Bedarf	Unterlage 1 mm dick		5	
	2	**Träger mit Kappen (nur rechts), vollst.**	**88.513-40 H 02**	**6**	
		einschließlich Orts-Nr. 7-11			
	4	Buchse	6 x 4 Ju N 17002	7	
	2	Anschlußstück	88.513-4020	8	
		„ (Behelf)	88.513-4043		
	4	Auflager	88.513-4003	9	
		„ (Behelf)	88.513-4042		
	2	Abstandsbuchse 20/12,5 ø x 38 lang	88.513-4016	10	
	2	Bolzen (Splintbolzen)	4 x 34 Lg N 15229	11	
	6	**Abstandshalterung, Rohr 20 x 1 (nur rechts), vollst.**	**88.513-40 H 01**	**12**	
		einschließlich Orts-Nr. 13			
	2	Sechskantmutter, selbstsichernd (Lief.: AGG)	(M 8 S)[3]	13	
	12	**Spannband 510 lang (nur rechts), vollst.**	**88.513-40 H 03**	**14**	
		einschließlich Orts-Nr. 15-17			
	1	Spannschraube mit Rechtsgewinde	6 DIN L 606	15	
	2	Spannmutter	rechts 6 DIN L 607	16	
	1	Sicherung (für Spannschraube)	26 DIN L 609	17	

[3] Aus Leichtmetall (bei Bestellung angeben)

Unbefugte Verwendung ist strafbar und macht schadenersatzpflichtig

Tragwerk-Flügel, links (509)
" rechts (519)*)
(Sturzflugbremse)

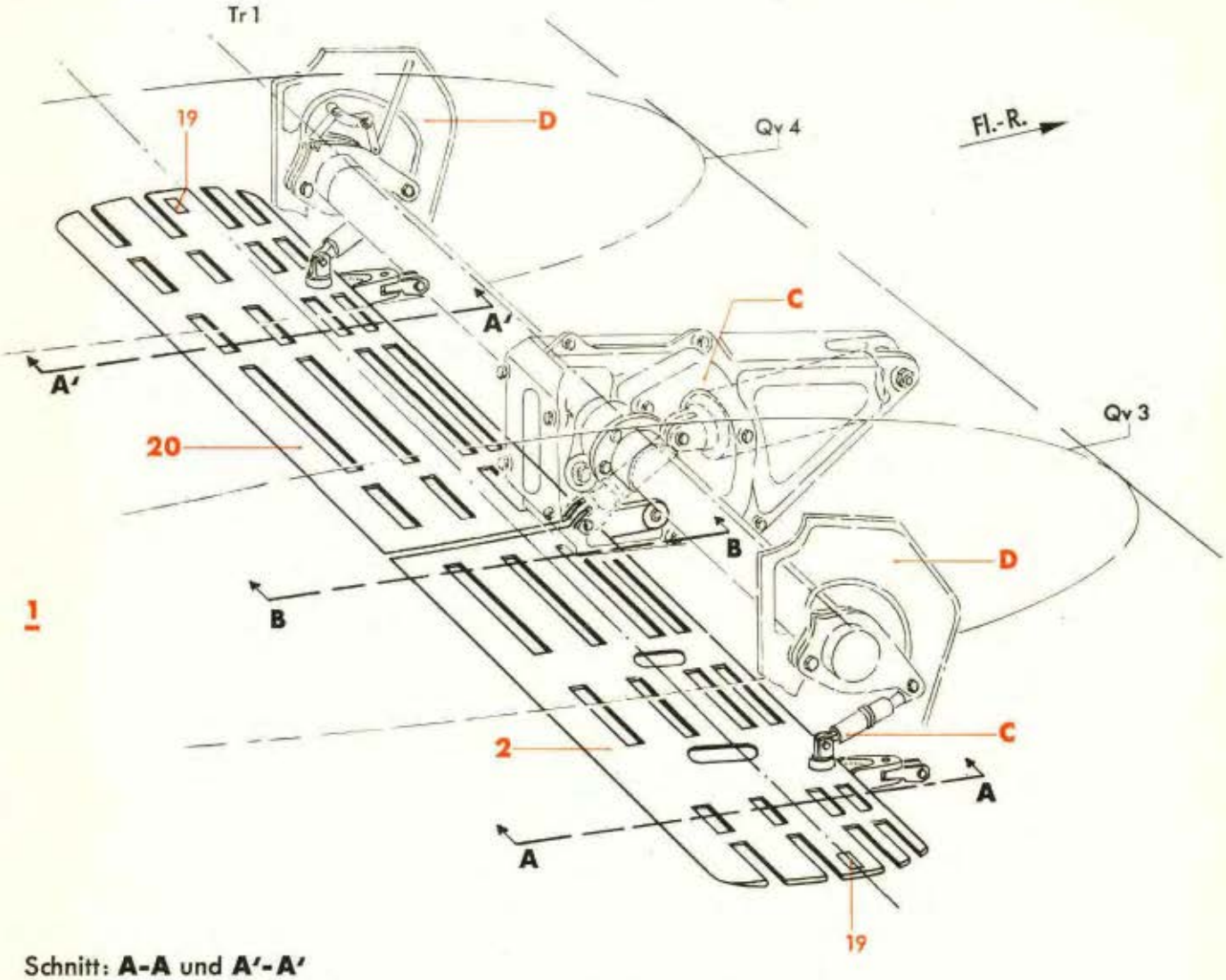

Schnitt: **A-A** und **A'-A'**

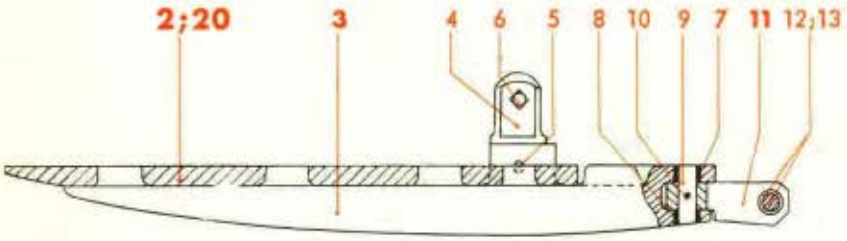

C) Betätigung,
siehe Konstr.-Gruppe 4:
Steuerung für Sturzflugbremse

D) Lager,
siehe Bild 7

E) Sechskantbolzen,
siehe Konstr.-Gruppe 4:
Steuerung für Sturzflugbremse
(Betätigungsaggregat)

Schnitt: **B-B**

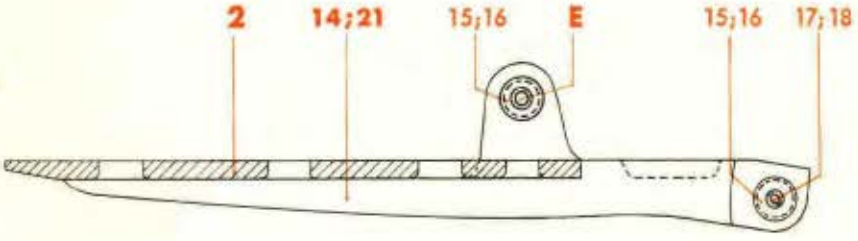

*) Für Baugruppe 519 ist dieses Bildblatt als Spiegelbild zu verwenden!

Werk-stoff	Stück	Benennung	Ersatzteil-Nr.	Bild: 9 Orts-Nr.	Bem.
		Aufteilung für:			
		Sturzflugbremse, links, vollst.	**88.505-Z 07**	**1**	vgl. Bild 7 Orts-Nr. 2
		„ rechts, „	**88.515-Z 07**		
		bestehend aus Orts-Nr. 2-21			
	1	**Sturzflugbremsklappe, innen, links, vollst.**	**88.505-299**	**2**	
	1	**Sturzflugbremsklappe, innen, rechts, vollst.**	**88.515-299**		
		einschließlich Orts-Nr. 3-19			
	1	**Lagerarm, links bzw. rechts, vollst.**	**88.505-299 H02**	3	
		einschließlich Orts-Nr. 4-10			
	1	Gabelbolzen	88.505-299.29	4	
	1	Zylinderstift	5 m 6 x 40 Lg N 15204	5	
	1	Vierkantbolzen, nicht abgesetzt	8 x 36 Ju N 14158	6	
	1	Buchse	12 x 9 Ju N 17002.1	7	
	1	„	12 x 8 Ju N 17002.1	8	
	1	Bolzen ohne Kopf 12 ø f 8 x 33 lang	88.505-299.30	9	
	1	Kegelstift	4 x 32 Ju N 15214	10	
	1	**Gabelgelenk, links bzw. rechts, vollst.**	**88.505-299 H01**	**11**	
		einschließlich Orts-Nr. 12 und 13			
	2	Buchse mit Bund	8 x 6 Ju N 17001.1	12	
	1	Sechskantbolzen 8 ø, nicht abgesetzt	40 Ju N 113835	13	
	1	**Lagerarm, mitten, links, vollst.**	**88.505-299 H03**	**14**	
	1	**„ „ rechts, „**	**88.515-299 H03**		
		einschließlich Orts-Nr. 15-18			
	2	Pendelkugellager mit breitem Innenring	14 C 6 DIN L 89	15	
	2	Gewindering	A 16 M 24x1 Ju N 17011	16	
	1	Flachrundbolzen 6 ø f 8 x 48 lang, nicht abgesetzt	88.503-298.02	17	
	1	Mutter M 6 mit Rundkopf und Schlitz	88.503-298.03	18	
	1	Halbfabrikatschild (ohne Beschriftung)	B Ju N 16620	19	
	1	**Sturzflugbremsklappe, außen, links, vollst.**	**88.505-300**	**20**	
	1	**Sturzflugbremsklappe, außen, rechts, vollst.**	**88.515-300**		
		einschließlich Orts-Nr. 3-13, 19 und 21			
	1	**Lagerarm, mitten, links, vollst.**	**88.505-300 H01**	**21**	
	1	**„ „ rechts, „**	**88.515-300 H01**		
		einschließlich Orts-Nr. 15 und 16			

Unbefugte Verwendung ist strafbar und macht schadenersatzpflichtig

Tragwerk-Flügel, links (509)
„ rechts (519)

1 (links)

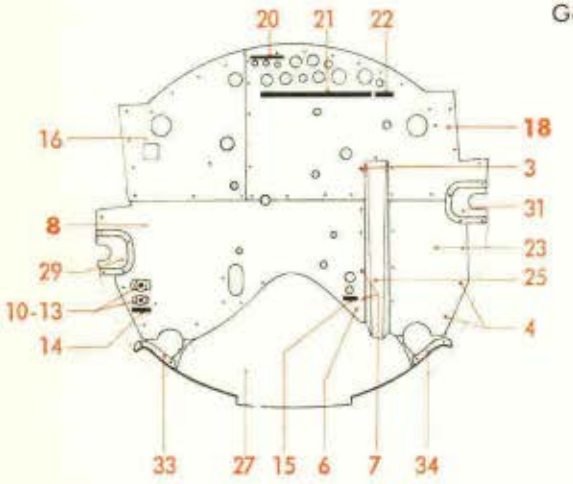

Gegen Fl.-R. gesehen

2 (rechts)

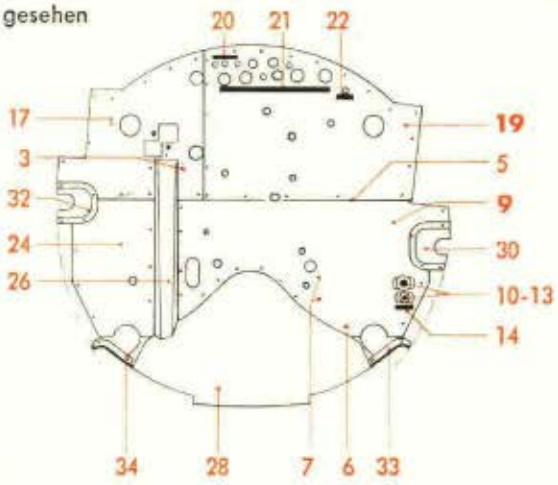

35;49 (nur links)

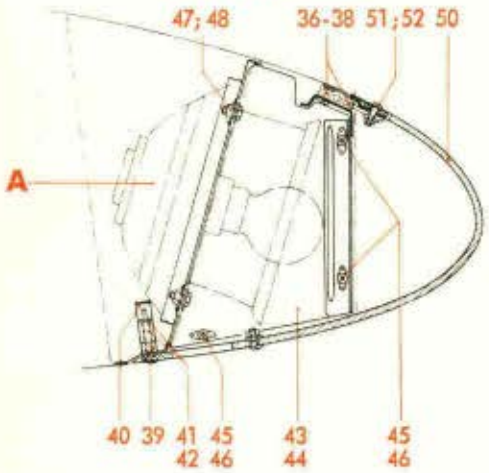

53 (nur links)

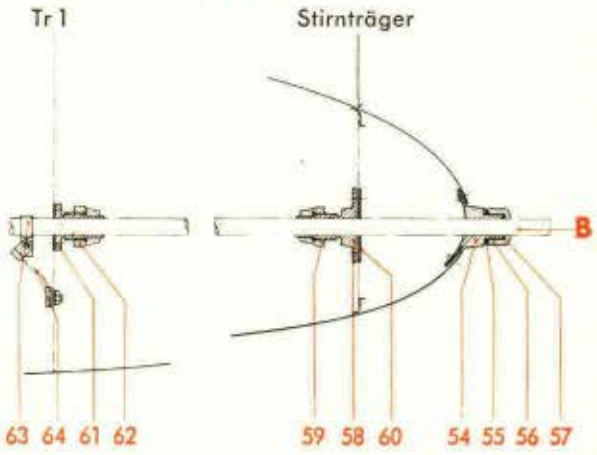

65 (links)*)

Fl.-R. →

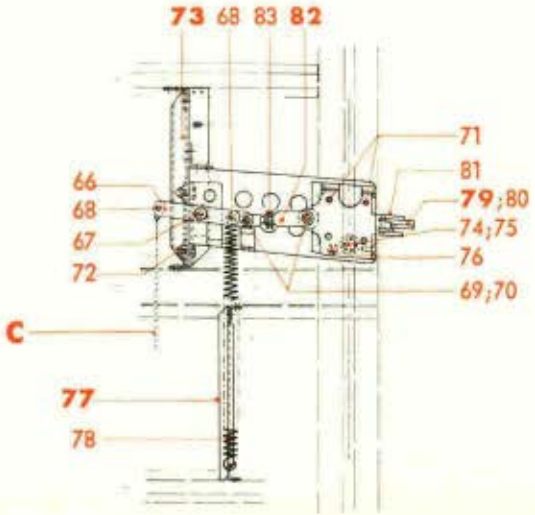

A) Scheinwerfer,
siehe Konstr.-Gruppe 9:
Elektr. Bordnetz

B) Staurohr,
siehe Konstr.-Gruppe 9:
Betriebsgeräte
(Geräte im Tragwerk-Flügel, links)

C) Drahtseil,
siehe Sonderabschnitt
„Bewaffnung":
Abwurfbetätigung für Rauchgerät

*) Für Baugruppe 519 ist dieser Punkt als Spiegelbild zu verwenden!

Werkstoff	Stück	Benennung	Ersatzteil-Nr.	Bild: 10 Orts-Nr.	Bem.
		Aufteilung für:			
		Brandschott an der Motorwand, links, vollst.	**88.509-120**	**1**	vgl. Bild 7 Orts-Nr. 20 und 21
		Brandschott an der Motorwand, rechts, vollst.	**88.519-120**	**2**	
		einschließlich Orts-Nr. 3-34			
	6	Flachrundschraube	M 5 x 22 Ju N 14155	3	
	50	„ links	M 5 x 18 Ju N 14155	4	
	51	„ rechts	M 5 x 18 Ju N 14155	5	
	41	„	M 5 x 16 Ju N 14155	6	
	4	Linsenschraube	M 5 x 22 DIN 85[1])	7	
	1	**Brandschottviertel, links, vollst.**	**88.509-120 H 01**	**8**	
	1	**„ rechts, „**	**88.519-120 H 01**	**9**	
		einschließlich Orts-Nr. 10-15			
	1	Blindstutzen M 38 x 1,5 (Leitungsverschlüsse für abwerfbaren Behälter)	88.732-1517	10	
	1	„ M 30 x 1,5 (Leitungsverschlüsse für abwerfbaren Behälter)	88.732-1516	11	
	1	Überwurfmutter M 38 x 1,5 (Leitungsverschlüsse für abwerfbaren Behälter)	88.735-7503	12	
	1	„ M 30 x 1,5 (Leitungsverschlüsse für abwerfbaren Behälter)	88.735-7504	13	
	1	Schild „Leitungsverschlüsse ...." (Leitungsverschlüsse für abwerfbaren Behälter)	88.735-7512	14	
	1	Schild „93 Luftschrauben-Enteisung" (nur links)	88.503-120.110	15	
	1	Brandschottviertel, links	88.509-120 H 02	16	
	1	„ rechts	88.519-120 H 02	17	
	1	**Brandschottviertel, links, vollst.**	**88.509-120 H 03**	**18**	
	1	**„ rechts, „**	**88.519-120 H 03**	**19**	
		einschließlich Orts-Nr. 20-22			
	1	Schild „2 Kraftstoffdruck ..."	88.503-120.21	20	
	1	„ „7 Gebläse ..."	88.503-120.20	21	
	1	„ „6 Entlüftungsrücklaufleitung Kraftstoff"	88.503-120.22	22	
	1	Brandschottviertel, links	88.503-120 H 04	23	
	1	„ rechts	88.519-120 H 04	24	
	1	Brandschottkappe, links	88.503-120 H 05	25	
	1	„ rechts	88.513-120 H 05	26	
	1	„ links	88.509-120 H 07	27	
	1	„ rechts	88.519-120 H 07	28	
	1	Holmkappe, links	88.503-120 H 11	29	
	1	„ rechts	88.513-120 H 11	30	
	1	„ links	88.503-120 H 10	31	
	1	„ rechts	88.513-120 H 10	32	
	1	„ links bzw. rechts	88.503-120 H 09	33	
	1	„ „ „ „	88.503-120 H 08	34	

[1]) Aus Flußstahl (bei Bestellung angeben)

Unbefugte Verwendung ist strafbar und macht schadenersatzpflichtig

JFM-FTVDru 100641 ShGeKü

Tragwerk-Flügel, links (509)
„ rechts (519)

1 (links)

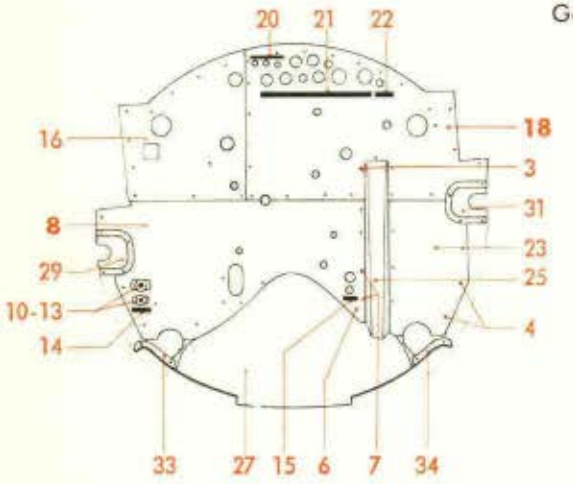

Gegen Fl.-R. gesehen

2 (rechts)

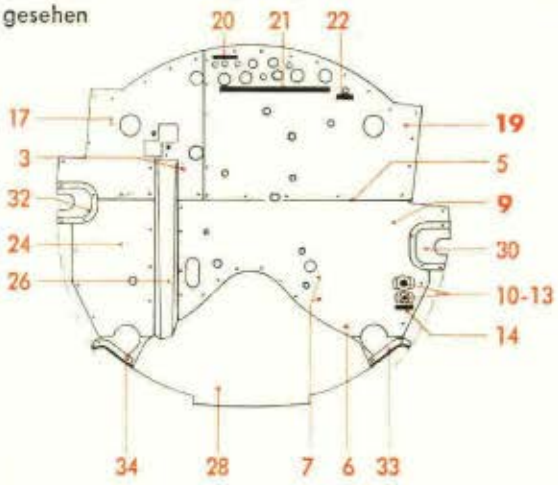

35;49 (nur links)

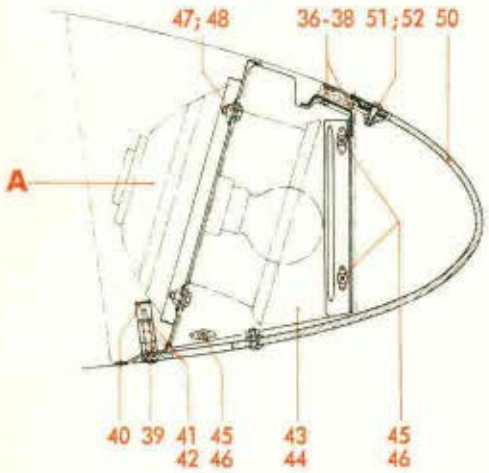

53 (nur links)

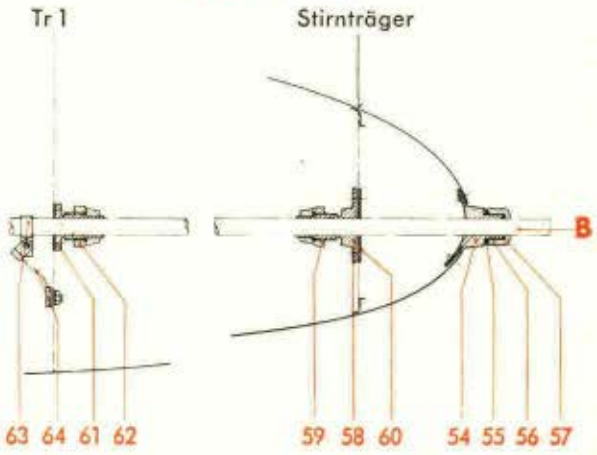

65 (links)*)

Fl.-R. →

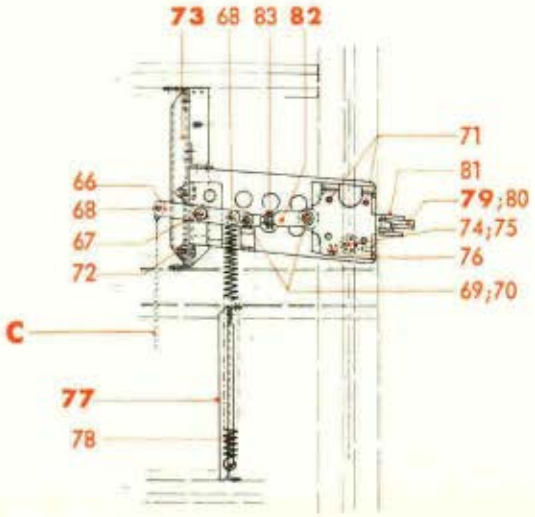

A) Scheinwerfer, siehe Konstr.-Gruppe 9: Elektr. Bordnetz

B) Staurohr, siehe Konstr.-Gruppe 9: Betriebsgeräte (Geräte im Tragwerk-Flügel, links)

C) Drahtseil, siehe Sonderabschnitt „Bewaffnung": Abwurfbetätigung für Rauchgerät

*) Für Baugruppe 519 ist dieser Punkt als Spiegelbild zu verwenden!

Werk-stoff	Stück	Benennung	Ersatzteil-Nr.	Bild: 10 Orts-Nr.	Bem.
		Aufteilung für:			
		Scheinwerfer-Einbau (nur links), vollst.	**88.503-180**	**35**	vgl. Bild 7 Orts-Nr.39
		einschließlich Orts-Nr. 36-48			
	2	Scharnier	88.503-181.20	36	
		„ (Behelf)	88.503-181.05		
	2	Lagerteil, links vom Scharnier	88.503-180.02	37	
	2	„ rechts „ „	88.503-180.03	38	
	2	Annietmutter M 8	88.503-181.01	39	
	2	Blattfeder	88.503-181.02	40	
	2	Linsensenkschraube mit Vierkantansatz M 8 x 53 lang	88.503-181.03	41	
	2	Unterlegscheibe 10 ø/5 □ x 1 dick	88.503-181.04	42	
	1	Seitenblech, innen, einbaufertig	88.503-180.29/..	43	
	1	„ außen, „	88.503-180.28/..	44	
	6	Doppelseitige Annietmutter, selbstsichernd	M 6 Lg N 14480	45	
	6	Linsenschraube	M 6 x 12 DIN 85[1]	46	
	4	Doppelseitige Annietmutter, selbstsichernd — für Scheinwerfer-Befestigung	M 8 Lg N 14480	47	
	4	Sechskantschraube — für Scheinwerfer-Befestigung	M 8 x 20 DIN 931[1]	48	
		Aufteilung für:			
		Scheinwerfer-Abdeckung (nur links), vollst.	**88.503-181**	**49**	vgl. Bild 7 Orts-Nr.40
		einschließlich Orts-Nr. 50-52			
	1	Glasabdeckung	88.503-181.10	50	
	6	Flachrundschraube	M 4 x 18 Ju N 14155	51	
	6	Sechskantmutter, selbstsichernd (Lief.: AGG)	(M 4 S)[1]	52	
		Aufteilung für:			
		Staurohr-Einbau (nur links), vollst.	**88.503-184**	**53**	vgl. Bild 7 Orts-Nr. 41
		einschließlich Orts-Nr. 54-64			
	1	Gewindestück M 24 x 1,5 — an Stirnkappe	88.503-184.01	54	
		„ M 24 x 1,5 (Behelf) — an Stirnkappe	88.503-184.40		
	1	Sicherungsblech — an Stirnkappe	88.503-184.08	55	
	1	Zweikant-Überwurfmutter M 24 x 1,5 — an Stirnkappe	88.503-184.04	56	
Asbest	Nach Bedarf	Dichtungsschnur 3 ø — an Stirnkappe		57	
	1	Gewindestück M 24 x 1,5 — an Stirnträger	88.503-184.02	58	
		„ M 24 x 1,5 (Behelf) — an Stirnträger	88.503-184.41		
	1	Sechskant-Überwurfmutter M 24 x 1,5 — an Stirnträger	88.503-184.05	59	
Asbest	1	Dichtungsscheibe 64/16 ø x 1 dick — an Stirnträger	88.503-184.12	60	

[1]) Aus Flußstahl (bei Bestellung angeben)

Unbefugte Verwendung ist strafbar und macht schadenersatzpflichtig

Tragwerk-Flügel, links (509)
„ rechts (519)

1 (links)

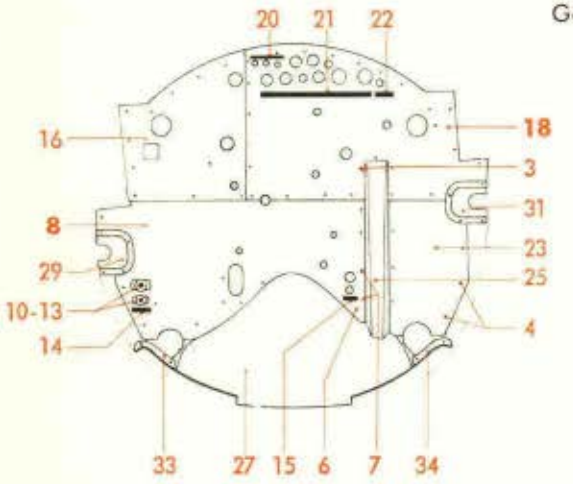

Gegen Fl.-R. gesehen

2 (rechts)

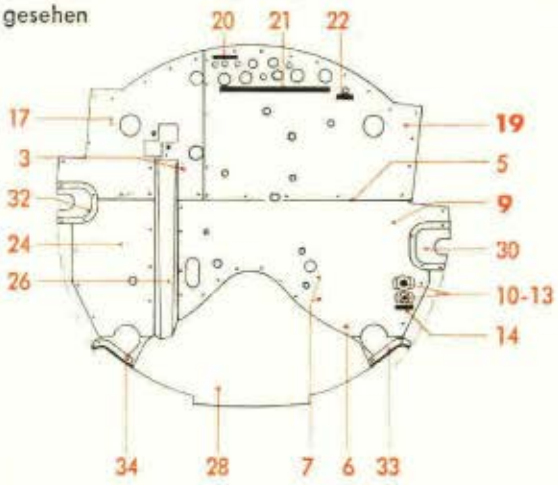

35;49 (nur links)

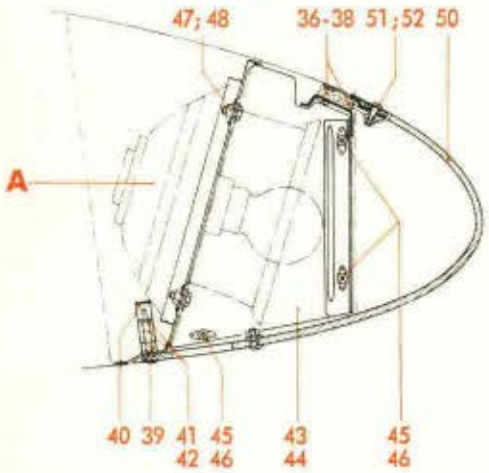

53 (nur links)

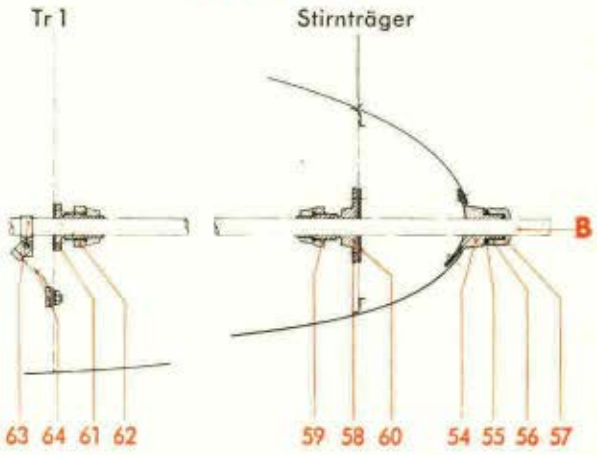

65 (links)*)

Fl.-R. →

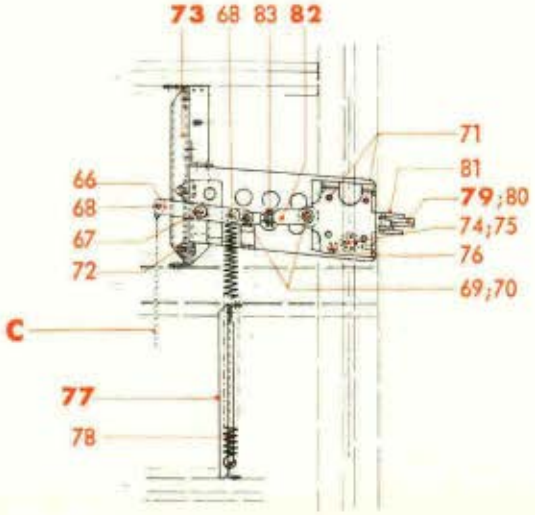

A) Scheinwerfer,
siehe Konstr.-Gruppe 9:
Elektr. Bordnetz

B) Staurohr,
siehe Konstr.-Gruppe 9:
Betriebsgeräte
(Geräte im Tragwerk-Flügel, links)

C) Drahtseil,
siehe Sonderabschnitt
„Bewaffnung":
Abwurfbetätigung für Rauchgerät

*) Für Baugruppe 519 ist dieser Punkt als Spiegelbild zu verwenden!

Werk-stoff	Stück	Benennung	Ersatzteil-Nr.	Bild: 10 Orts-Nr.	Bem.
	1	Gewindestück M 24 x 1,5	88.503-184.03	61	
	1	Sechskant-Überwurfmutter M 24 x 1,5	88.503-184.05	62	
	1	Schelle zum Befestigen der Abbindekabel — an Träger 1	18 Ju N 118266	63	
	1	Abbindekabel mit 6 mm Anschlußbohrung — an Träger 1	100 Ju N 117183	64	
		Aufteilung für:			
		Auslöseblock für Rauchgerät, links, vollst.	**88.503-224**	**65**	vgl. Bild 7 Orts-Nr. 42
		Auslöseblock für Rauchgerät, rechts, vollst.	**88.513-224**		
		einschließlich Orts-Nr. 66-83			
	1	Hebel	88.503-224.01	66	
	1	Bolzen mit Kopf	12 f 8 x 58 DIN 1434	67	
	2	„ „ „	5 f 8x14x12 DIN 1434	68	
	2	„ „ „ 10 ø f 8 x 17 x 14,5 lang	88.503-224.27	69	
	2	Unterlegscheibe 21/10 ø x 1,5 dick	88.503-224.28	70	
	4	Linsensenkbolzen 6 ø f 8 x 63,5 lang, nicht abgesetzt	88.503-224.02	71	
	2	Sechskantbolzen 8 ø, nicht abgesetzt	18 Ju N 113835	72	
	1	**Unterbau für Auslöseblock, links, vollst.**	**88.503-224 H 01**	**73**	
	1	„ „ „ **rechts,** „	**88.513-224 H 01**		
		einschließlich Orts-Nr. 74-76			
	1	Gewindebuchse mit Bund M 22 x 1,5/16 ø H 11 x 24 lang — für Rauchgerät-Heißvorrichtung	88.503-1599	74	
	1	Gewindestift mit Kegelansatz — für Rauchgerät-Heißvorrichtung	5 x 8 DIN 551	75	
	1	Flachsenk-Paßniet	6 x 28 Ju N 15294	76	
	1	**Federstütze, links, vollst.**	**88.503-224 H 03**	**77**	
	1	„ **rechts,** „	**88.513-224 H 03**		
		einschließlich Orts-Nr. 78			
	1	Zugfeder	88.503-224.33	78	
	1	**Auslöseschieber, links bzw. rechts, vollst.**	**88.503-224 H 04**	**79**	
		einschließlich Orts-Nr. 80 und 81			
	1	Druckfeder	88.503-224.44	80	
	1	Zylinderbolzen 8 ø f 8 x 27,5 lang	88.503-224.45	81	
	1	**Stoßstange, verstellbar, links bzw. rechts, vollst.**	**88.503-224 H 05**	**82**	
		einschließlich Orts-Nr. 83			
	1	Nutmutter	M 14x1,5 DIN Kr 851[1])	83	

[1]) Aus Flußstahl (bei Bestellung angeben)

Unbefugte Verwendung ist strafbar und macht schadenersatzpflichtig

Tragwerk-Flügel, links (509)
" rechts (519)*)

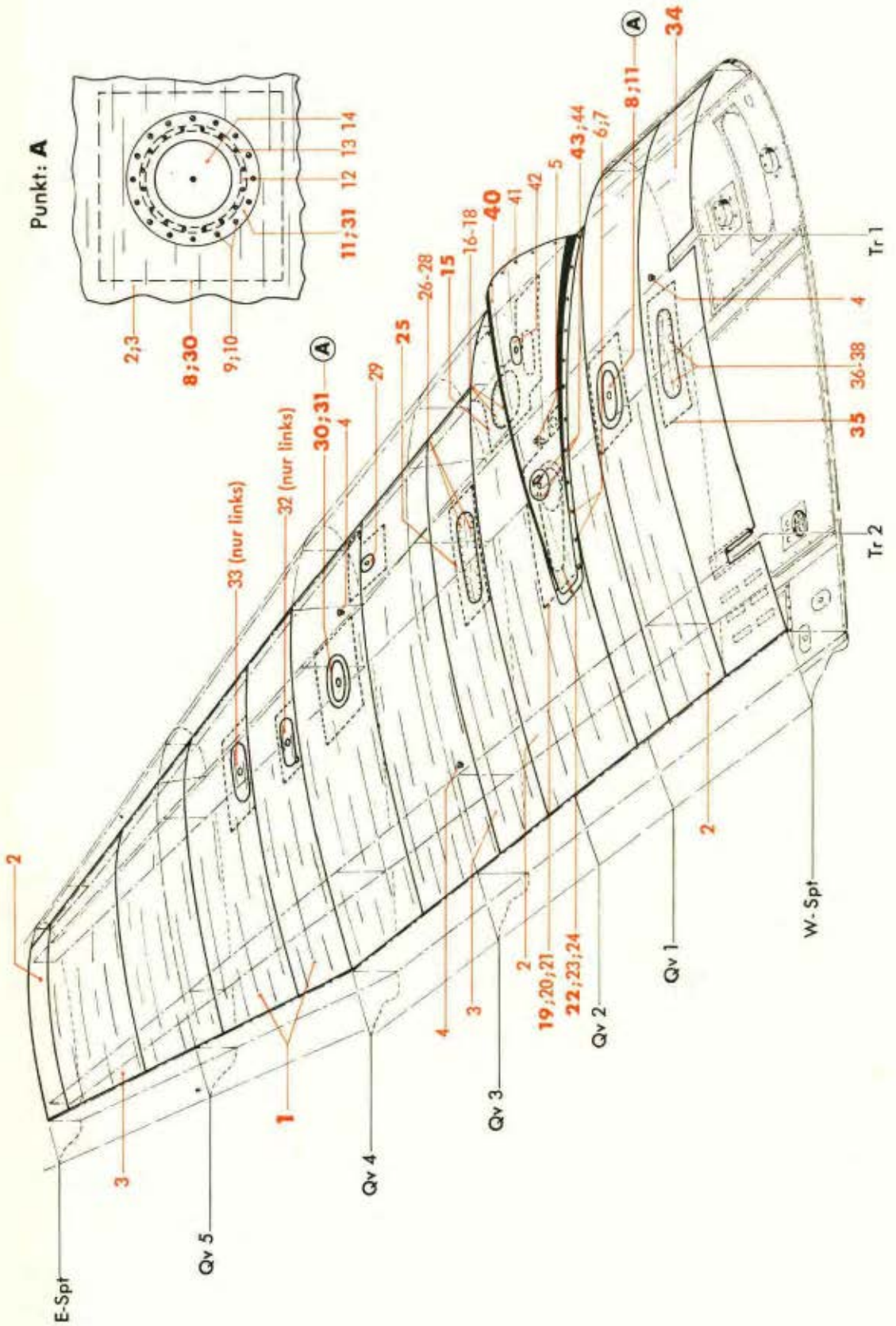

*) Für Baugruppe 519 ist dieses Bildblatt als Spiegelbild zu verwenden!

JFM-FTVDru
310741
BoShGe

Werkstoff	Stück	Benennung	Ersatzteil-Nr.	Bild: 11 Orts-Nr.	Bem.
	1	**Oberhaut, links, vollst.**	**88.509-186**	**1**	
	1	**„ rechts, „**	**88.519-186**		
		einschließlich Orts-Nr. 2-33			
3116.5	Nach Bedarf	Hautblech 0,8 mm stark		2	
„		„ 0,6 mm „		3	
	2	Verschlußbolzen 16 ø f 8/M 14 x 1,5 x 23 lang (für Hißpunkt am Träger 1 und 2)	88.503-172.01	4	
	1	Flanschstutzen M 22 x 1,5 x 60 lang (für Schmierstoff-Entlüftungsleitung)	88.503-172.83	5	
	2	Flachrundschraube	M 5 x 25 Ju N 14155	6	
	2	„ für Motorhauben-abfluß	M 5 x 20 Ju N 14155	6a	
	15	„	M 5 x 12 Ju N 14155	7	
	1	**Klappenblech zwischen Rippe 1c und 1e, links, vollst.**	**88.503-186 H05**	**8**	
	1	**Klappenblech zwischen Rippe 1c und 1e, rechts, vollst.**	**88.513-186 H05**		
		einschließlich Orts-Nr. 9 und 10			
	16	Senkannietmutter M 6 (Elastic-Stop)	Ju N 116388	9	
	16	Senkschraube	M 6 x 14 Ju N 14154	10	
	1	**Handlochklappe 308 ø für Klappenblech zwischen Rippe 1c und 1e, links bzw. rechts, vollst.**	**88.503-186 H03**	**11**	
		einschließlich Orts-Nr. 12-14			
	1	Bördelring 246/218 ø mit Annietmuttern, einbaufertig	88.503-172.110/..	12	
	16	Linsensenkschraube	M 4 x 14 DIN 91[1])	13	
	1	Handlochdeckel mit Verschluß	160 Ju N 16408	14	
	1	**Klappenblech zwischen Rippe 2a und 3a, links, vollst.**	**88.503-186 H01**	**15**	
	1	**Klappenblech zwischen Rippe 2a und 3a, rechts, vollst.**	**88.513-186 H01**		
		einschließlich Orts-Nr. 16 und 17			
	18	Senkannietmutter M 6 (Elastic-Stop)	Ju N 116388	16	
	18	Senkschraube	M 6 x 14 Ju N 14154	17	
	1	Handlochdeckel 380 x 264 ø für Klappenblech zwischen Rippe 2a und 3a, links bzw. rechts	88.503-186 H 02	18	
	1	**Klappenblech zwischen Rippe 2a und 2c, links bzw. rechts, vollst.**	**88.503-186 H07**	**19**	
		einschließlich Orts-Nr. 20 und 21			
	30	Senkannietmutter M 6 (Elastic-Stop)	Ju N 116388	20	
	30	Senkschraube	M 6 x 14 Ju N 14154	21	

[1]) Aus Flußstahl (bei Bestellung angeben)

Unbefugte Verwendung ist strafbar und macht schadenersatzpflichtig

JFM-FTVDru
120641
ShGeKü

Tragwerk-Flügel, links (509)
„ rechts (519)*)

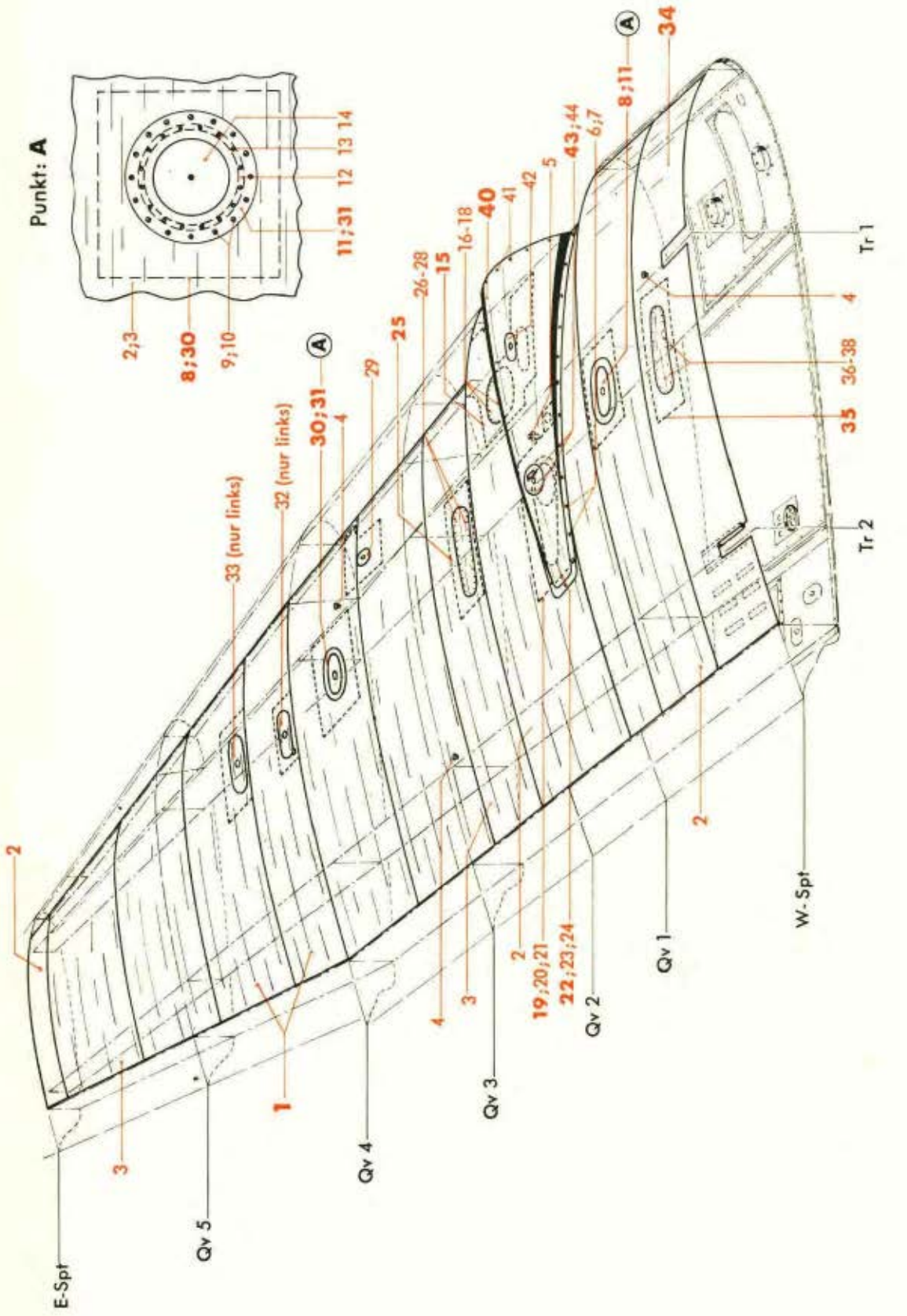

*) Für Baugruppe 519 ist dieses Bildblatt als Spiegelbild zu verwenden!

JFM-FTVDru
310741
BoShGe

Werk-stoff	Stück	Benennung	Ersatzteil-Nr.	Bild: 11 Orts-Nr.	Bem.
	1	**Handlochdeckel 556 x 320 ø für Klappenblech zwischen Rippe 2a und 2c, links bzw. rechts, vollst.**	**88.503-186 H 06**	**22**	
		einschließlich Orts-Nr. 23 und 24			
	1	Bördelring 258/230 ø	88.503-172.99	23	
	16	Linsenschraube	M 4 x 15 DIN 85[1])	24	
	1	**Klappenblech zwischen Rippe 3a und 3b, links, vollst.**	**88.503-186 H 09**	**25**	
	1	**Klappenblech zwischen Rippe 3a und 3b, rechts, vollst.**	**88.513-186 H 09**		
		einschließlich Orts-Nr. 26 und 27			
	20	Senkannietmutter M 6 (Elastic-Stop)	Ju N 116388	26	
	20	Senkschraube	M 6 x 14 Ju N 14154	27	
	1	Handlochdeckel 431 x 211 ø für Klappenblech zwischen Rippe 3 a und 3 b, links bzw. rechts	88.503-186 H 08	28	
	1	Handlochdeckel zwischen Rippe 4 a und 4 b, links bzw. rechts	88.509-186 H 01	29	aus 80x125 Ju N 16409
	1	**Klappenblech zwischen Rippe 4b und 4d, links, vollst.**	**88.503-186 H 04**	**30**	
	1	**Klappenblech zwischen Rippe 4b und 4d, rechts, vollst.**	**88.513-186 H 04**		
		einschließlich Orts-Nr. 9 und 10			
	1	**Handlochklappe 308 ø für Klappenblech zwischen Rippe 4b und 4d, links bzw. rechts, vollst.**	**88.503-186 H 03**	**31**	
		einschließlich Orts-Nr. 12-14			
	1	Handlochdeckel zwischen Qv 4 und Rippe 5 a (nur links)	125 x 200 Ju N 16409	32	
	1	Handlochdeckel 175 x 250 zwischen Rippe 5 b und 5 c (nur links)	88.503-172 H 08	33	
	1	**Schubverband am W-Spt, links, vollst.**	**88.503-170**	**34**	
	1	**Schubverband am W-Spt, rechts, vollst.**	**88.513-170**		
		einschließlich 1 Stück Orts-Nr. 4 und Orts-Nr. 35-38			
	1	**Handlochklappe mit Klappenblech, links, vollst.**	**88.503-170 H 02**	**35**	
	1	**Handlochklappe mit Klappenblech, rechts, vollst.**	**88.513-170 H 02**		
		einschließlich Orts-Nr. 36-38			
	1	Handlochdeckel 431 x 211 ø, einbaufertig	88.503-172.92/..	36	

[1]) Aus Flußstahl (bei Bestellung angeben)

Unbefugte Verwendung ist strafbar und macht schadenersatzpflichtig

Tragwerk-Flügel, links (509)
" rechts (519)*)

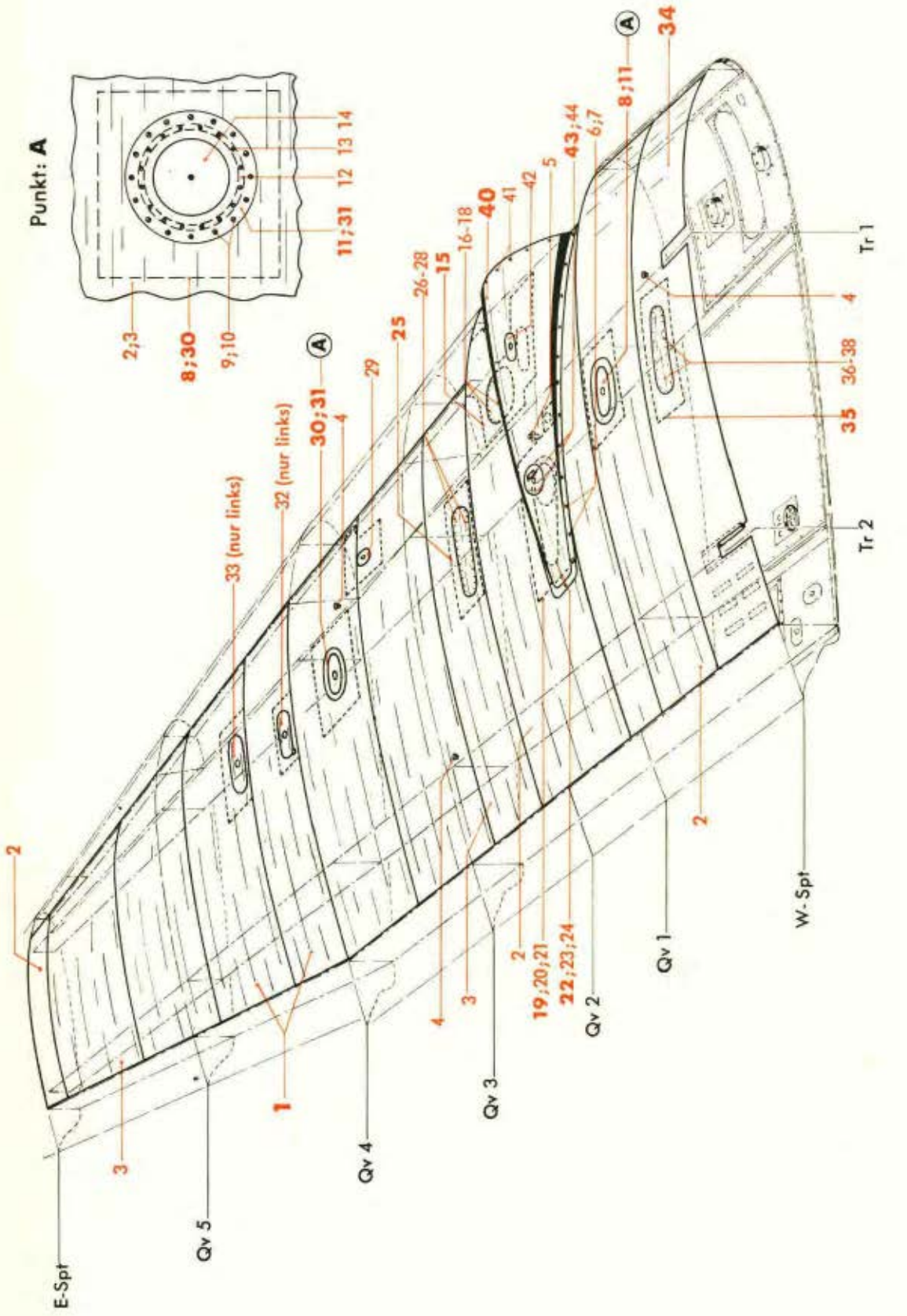

*) Für Baugruppe 519 ist dieses Bildblatt als Spiegelbild zu verwenden!

Werk-stoff	Stück	Benennung	Ersatzteil-Nr.	Bild: 11 Orts-Nr.	Bem.
	20	Senkannietmutter M 6 (Elastic-Stop)	Ju N 116388	37	
	20	Senkschraube	M 6 x 14 Ju N 14154	38	
	1	**Motorhaubenabfluß, links, vollst.**	**88.503-176**	**40**	
		" " " (Behelf)	**88.503-175**		
	1	" **rechts,** "	**88.513-176**		
		" " " (Behelf)	**88.513-175**		
		einschließlich Orts-Nr. 41-44			
	10	Flachrundschraube	M 5 x 12 Ju N 14155	41	
	1	Handlochdeckel	88.503-175 H 01	42	aus 80x125 Ju N 16409
	1	**Handlochdeckel, links bzw. rechts, vollst.**	**88.503-175 H02**	**43**	aus 160 Ju N 16408
		einschließlich Orts-Nr. 44			
	1	Schild „Achtung! Nur bis zum roten Strich . . ."	88.503-175.17	44	

Unbefugte Verwendung ist strafbar und macht schadenersatzpflichtig

JFM-FTVDru
120641
ShGeKü

Tragwerk-Flügel, links (509)
„ rechts (519)*)

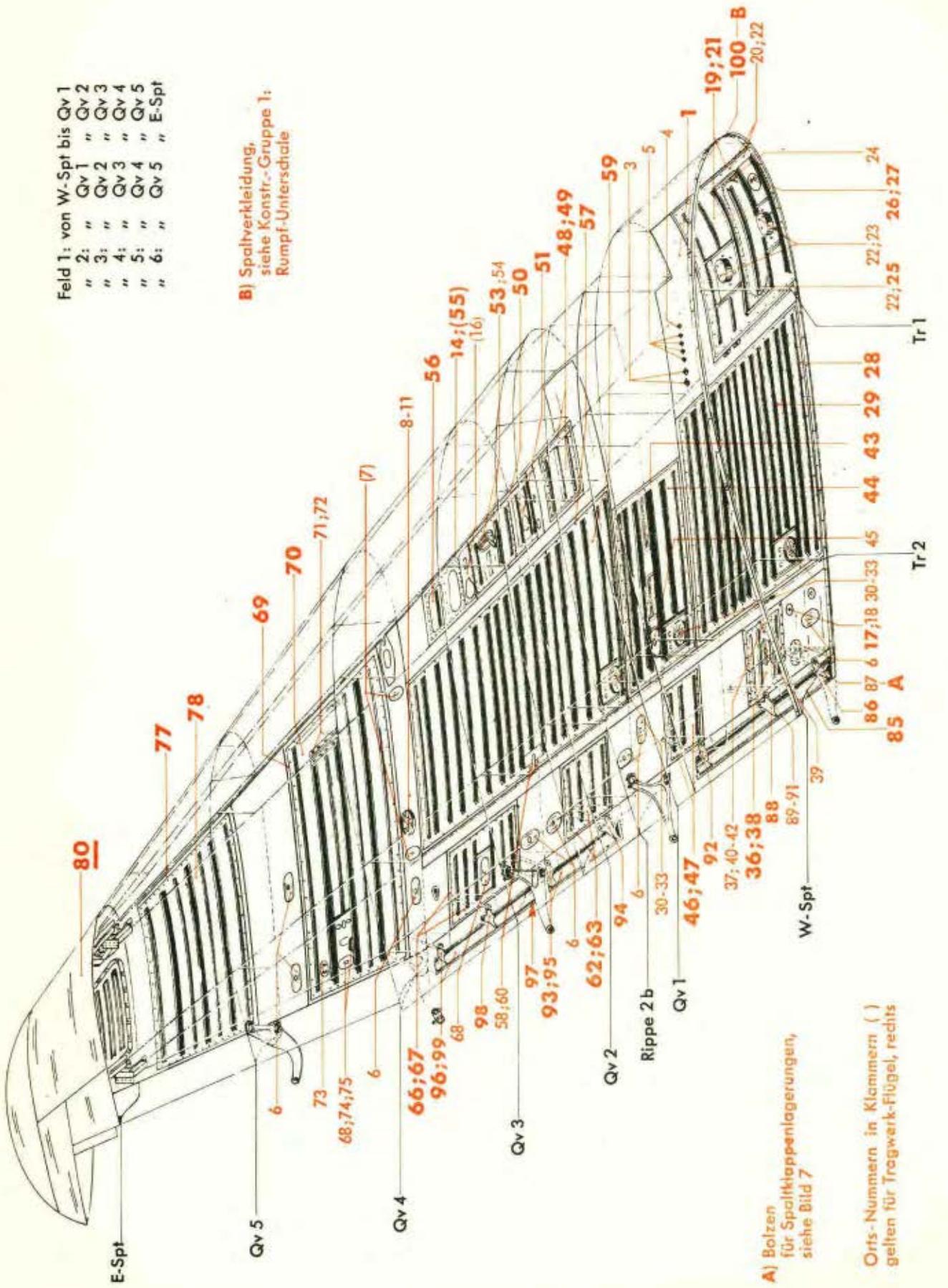

*) Für Baugruppe 519 ist dieses Bildblatt als Spiegelbild zu verwenden!

Werkstoff	Stück	Benennung	Ersatzteil-Nr.	Bild: 12 Orts-Nr.	Bem.
	1	**Unterhaut, links, vollst.**	**88.509-187**	**1**	
	1	**„ rechts, „**	**88.519-187**		
		einschließlich Orts-Nr. 2-18			
3116.5	Nach Bedarf	Hautblech 1,5 mm, 0,8 mm und 0,6 mm dick		(2)	
„ bes. Plan	„	„ 1 mm, 0,8 mm „ 0,6 mm „		(2a)	
	2	Flanschdoppelstutzen (Kraftstoffleitungen zur FB- und zur FBH-Armatur)	16 DIN 7616[3])	3	
	1	Flanschdoppelstutzen } für Drucköl-Anlage	13 DIN 7616[3])	4	
	4	„ }	10 DIN 7616[3])	5	
	9	Handlochdeckel	80 x 125 Ju N 16409	6	
	2	„ (nur rechts)	80 x 125 Ju N 16409	7	
	1	Lochblech 161 ø	88.503-133.02	8	
	1	Deckscheibe 130 ø (Sieb, gummiert) } nur links	88.152-70 H 04	9	
	1	Lochdeckel 130 ø	88.503-215.24	10	
	6	Flachrundschraube	M 4 x 10 Ju N 14155	11	
	9	Doppelseitige Annietmutter, selbstsichernd, (für Fahrgestellverkleidung)	M 6 Lg N 14480	(12)	
	12	Senkschraube (für Beschlagstücke am Tr 1, innen und außen)	M 6 x 14 Ju N 14154	(13)	
	1	**Klappenblech mit Öffnung für Sturzflugbremse (nur links), vollst.**	**88.503-187 H 01**	**14**	
		einschließlich Orts-Nr. 15			
	34	Senkannietmutter	M 6 Lg N 14479	(15)	
	1	Hautblech mit Öffnung für Sturzflugbremse (nur rechts)	88.513-187.47	16	
	1	**Verschlußdeckel 70 ø, links bzw. rechts, vollst.**	**88.509-187 H 02**	**17**	
		einschließlich Orts-Nr. 18			
	1	Flachrundschraube M 6 x 15 lang	88.540-2501	18	
	1	**Rahmen, Feld 1, vor Tr 1, links, vollst.**	**88.509-125**	**19**	
	1	**„ „ 1, „ Tr 1, rechts, „**	**88.519-125**		
		einschließlich Orts-Nr. 20			
	72	Senkannietmutter	M 6 Lg N 14479	20	
	1	**Klappe, Feld 1, vor Tr 1, links, vollst.**	**88.503-218**	**21**	
	1	**„ „ 1, „ Tr 1, rechts, „**	**88.513-218**		
		einschließlich 50 Stück Orts-Nr. 20 und Orts-Nr. 22-27 und 47 a			
	84	Senkschraube	M 6 x 14 Ju N 14154	22	
	2	Verschlußdeckel 174 ø	88.503-218.27	23	
	1	Schild „Bei aufgebocktem Flugzeug . . ."	88.503-132.15	24	

[3]) Aus Leichtmetall (bei Bestellung angeben)

Unbefugte Verwendung ist strafbar und macht schadenersatzpflichtig

Tragwerk-Flügel, links (509)
„ rechts (519)*)

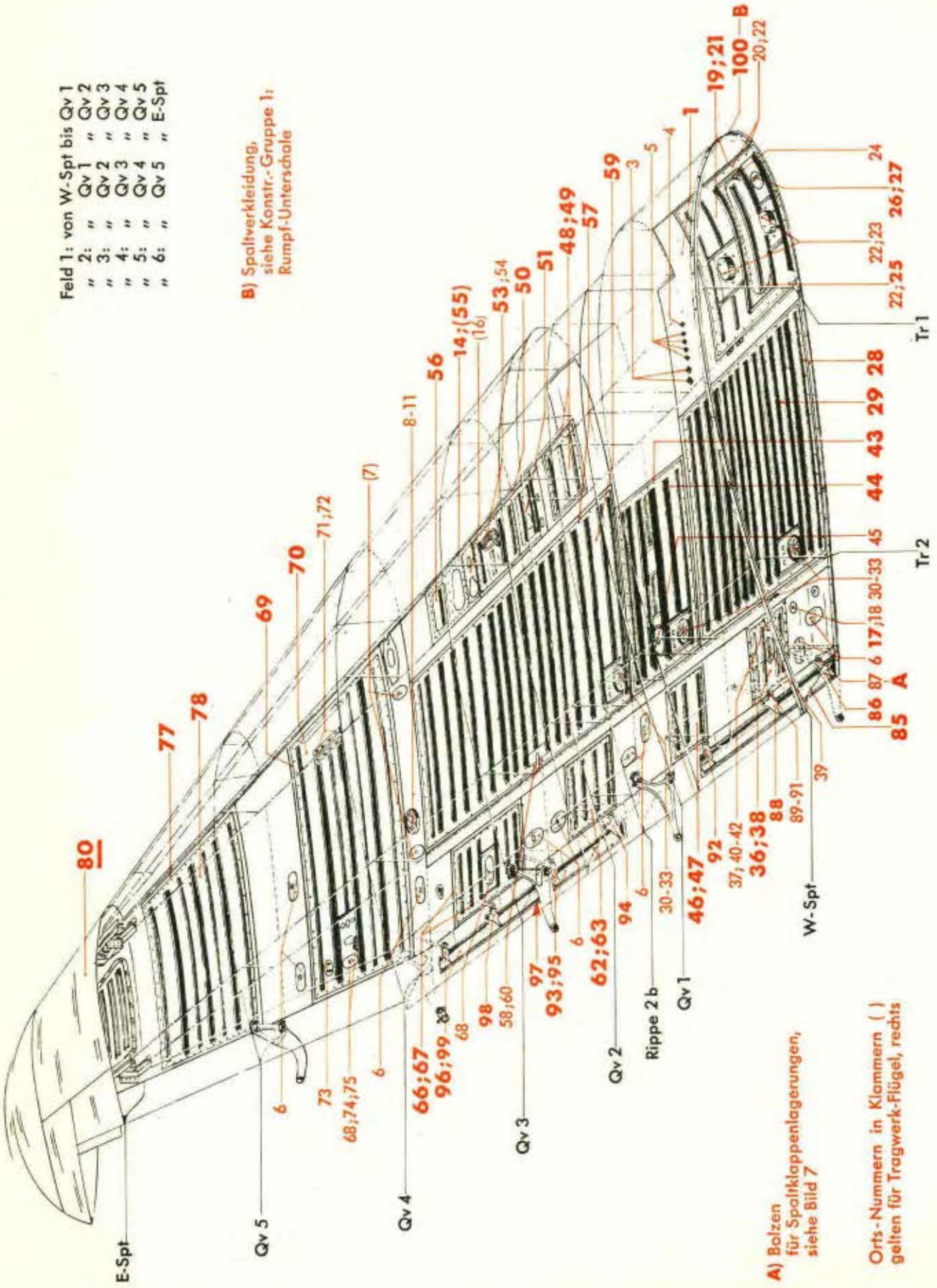

*) Für Baugruppe 519 ist dieses Bildblatt als Spiegelbild zu verwenden!

Werkstoff	Stück	Benennung	Ersatzteil-Nr.	Bild: 12 Orts-Nr.	Bem.
	1	**Verschlußdeckel 556 x 206 ø, links bzw. rechts, vollst.** einschließlich 32 Stück Orts-Nr. 22	**88.503-218 H 01**	**25**	
	1	**Deckel 174 ø mit Klemmfedern, links bzw. rechts, vollst.** einschließlich 6 Stück Orts-Nr. 22	**88.503-218 H 04**	**26**	Wahlweise eingebaut
	1	**Deckel 174 ø mit Flanschstutzen, links bzw. rechts, vollst.** einschließlich 6 Stück Orts-Nr. 22	**88.503-218 H 05**	**27**	Wahlweise eingebaut
	1	**Rahmen, Feld 1, zwischen Tr 1 und 2, links, vollst.**	**88.509-127**	**28**	
	1	**Rahmen, Feld 1, zwischen Tr 1 und 2, rechts, vollst.** einschließlich 131 Stück Orts-Nr. 20	**88.519-127**		
	1	**Klappe, Feld 1, zwischen Tr 1 und 2, links, vollst.**	**88.509-134**	**29**	
	1	**Klappe, Feld 1, zwischen Tr 1 und 2, rechts, vollst.** einschließlich 131 Stück Orts-Nr. 22, Orts-Nr. 24, 30-35 und 47 a	**88.519-134**		
	1	Lochblech 161 ø	88.503-133.02	30	
	1	Deckscheibe 130 ø (Sieb, gummiert)	88.152-70 H 04	31	
	1	Lochdeckel 130 ø	88.503-215.24	32	
	6	Flachrundschraube	M 4 x 12 Ju N 14155	33	
	6	Doppelseitige Annietmutter, selbstsichernd (für Fahrgestellverkleidung)	M 6 Lg N 14480	(34)	
	1	Einseitige Annietmutter mit Fibersicherung (für Fahrgestellverkleidung)	M 6 Lg N 14476	(35)	
	1	**Rahmen, Feld 1, hinter Tr 2, links, vollst.**	**88.503-216**	**36**	
	1	**Rahmen, Feld 1, hinter Tr 2, rechts, vollst.** einschließlich 35 Stück Orts-Nr. 20 und Orts-Nr. 37	**88.513-216**		
	2	Doppelseitige Annietmutter, selbstsichernd	M 6 Lg N 14480	37	
	1	**Klappe, Feld 1, hinter Tr 2, links, vollst.**	**88.509-217**	**38**	
	1	**Klappe, Feld 1, hinter Tr 2, rechts, vollst.** einschließlich 37 Stück Orts-Nr. 22 und Orts-Nr. 39-42 und 47 a	**88.519-217**		
	1	Handlochdeckel	80 x 125 Ju N 16409	39	

Unbefugte Verwendung ist strafbar und macht schadenersatzpflichtig

Tragwerk-Flügel, links (509)
" rechts (519)*)

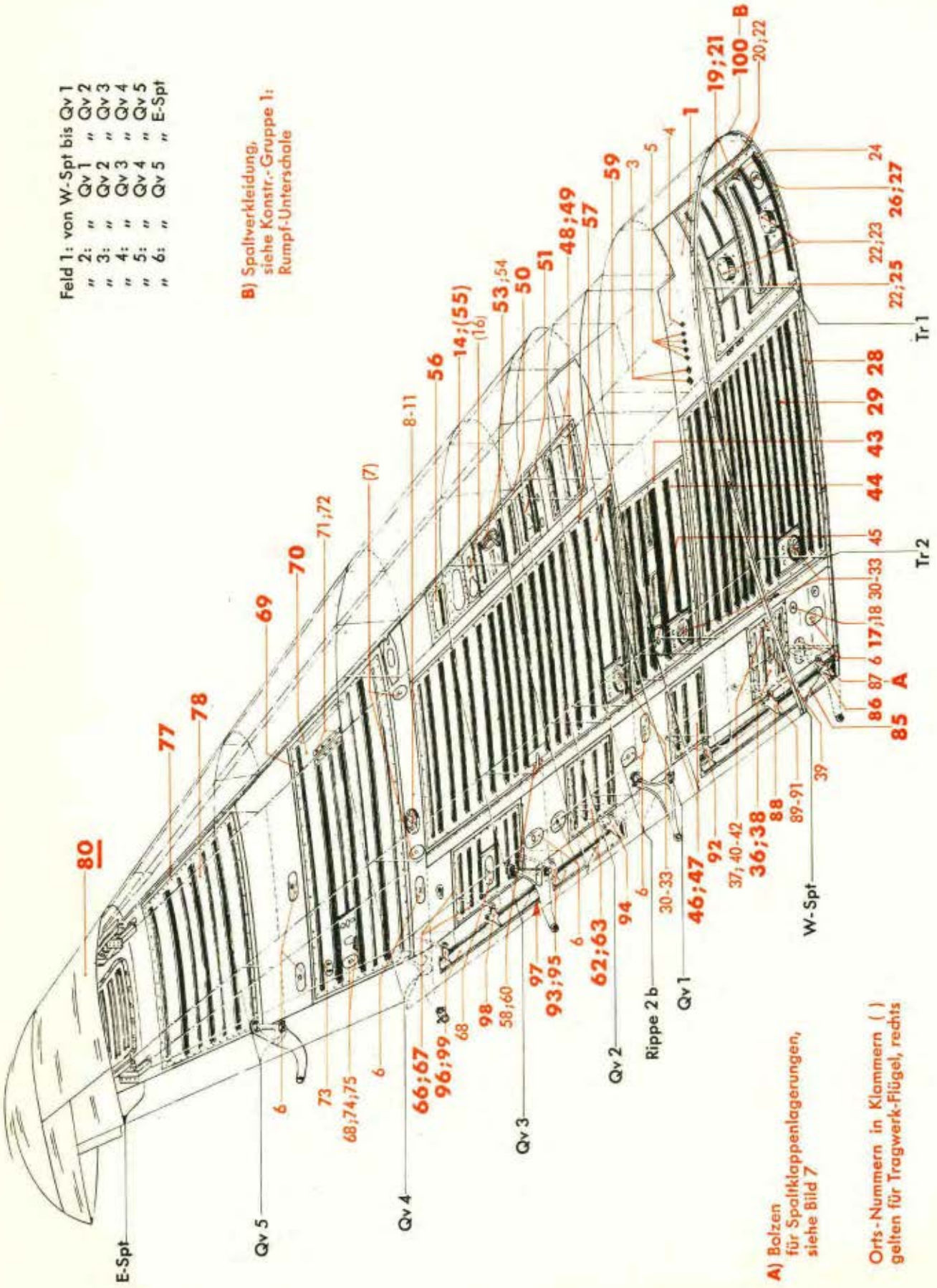

*) Für Baugruppe 519 ist dieses Bildblatt als Spiegelbild zu verwenden!

JFM-FTVDru
310741
StShGe

Werkstoff	Stück	Benennung	Ersatzteil-Nr.	Bild: 12 Orts-Nr.	Bem.
	1	Doppelseitige Annietmutter, selbstsichernd	M 6 Lg N 14480	40	
	1	Deckel	88.509-217.07	41	
	1	Flachrundschraube M 6 x 15 lang	88.540-2501	42	
	1	**Rahmen, Feld 2, zwischen Tr 1 und 2, links, vollst.**	**88.503-131**	**43**	
	1	**Rahmen, Feld 2, zwischen Tr 1 und 2, rechts, vollst.** einschließlich 78 Stück Orts-Nr. 20	**88.513-131**		
	1	**Klappe, Feld 2, zwischen Tr 1 und 2, links, vollst.**	**88.509-133**	**44**	
	1	**Klappe, Feld 2, zwischen Tr 1 und 2, rechts, vollst.** einschließlich 78 Stück Orts-Nr. 22, Orts-Nr. 24, 30-33, 45 und 47 a	**88.519-133**		
	1	Handlochdeckel mit Verschluß	125 Ju N 16408	45	
	1	**Rahmen, Feld 2, hinter Tr 2, links, vollst.**	**88.503-123**	**46**	
	1	**Rahmen, Feld 2, hinter Tr 2, rechts, vollst.** einschließlich 30 Stück Orts-Nr. 20	**88.513-123**		
	1	**Klappe, Feld 2, hinter Tr 2, links, vollst.**	**88.503-124**	**47**	
	1	**Klappe, Feld 2, hinter Tr 2, rechts, vollst.** einschließlich 30 Stück Orts-Nr. 22 und Orts-Nr. 47 a	**88.513-124**		
	1	Halbfabrikatschild (ohne Beschriftung)	A Ju N 16620	(47a)	
	1	**Rahmen, Feld 3, vor Tr 1, innen, links, vollst.**	**88.503-203**	**48**	
	1	**Rahmen, Feld 3, vor Tr 1, innen, rechts, vollst.** einschließlich 33 Stück Orts-Nr. 20	**88.513-203**		
	1	**Klappe, Feld 3, vor Tr 1, innen, links, vollst.**	**88.509-204**	**49**	
	1	**Klappe, Feld 3, vor Tr 1, innen, rechts, vollst.** einschließlich 33 Stück Orts-Nr. 22 und Orts-Nr. 47 a	**88.519-204**		

Unbefugte Verwendung ist strafbar und macht schadenersatzpflichtig

JFM-FTVDru 120641 ShGeKü

Tragwerk-Flügel, links (509)
" rechts (519)*)

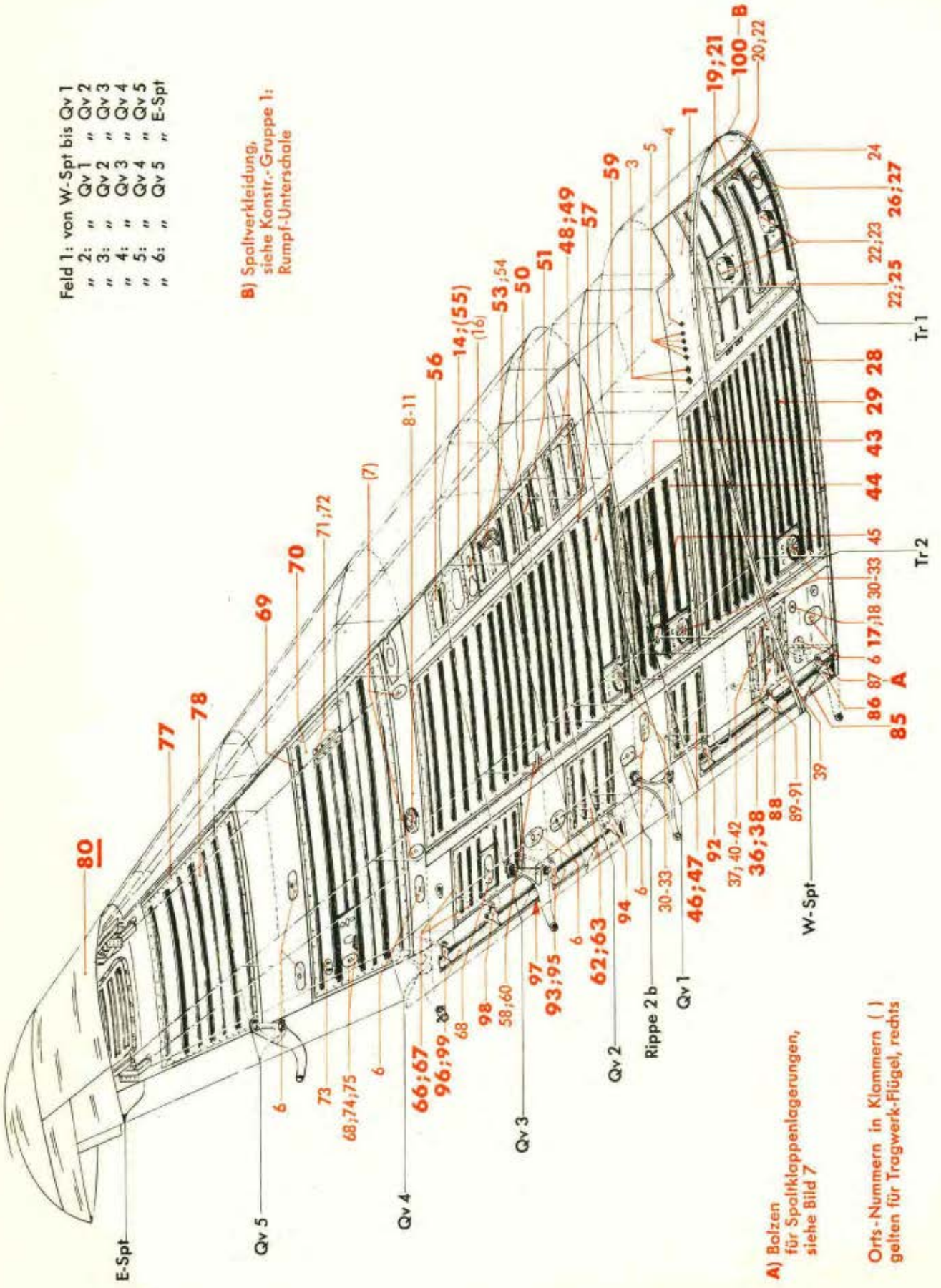

*) Für Baugruppe 519 ist dieses Bildblatt als Spiegelbild zu verwenden!

JFM-FTVDru
310741
StShGe

Werk-stoff	Stück	Benennung	Ersatzteil-Nr.	Bild: 12 Orts-Nr.	Bem.
	1	**Rahmen, Feld 3, vor Tr 1, außen und Feld 4, vor Tr 1, innen, links, vollst.**	**88.503-211**	50	
	1	**Rahmen, Feld 3, vor Tr 1, außen und Feld 4, vor Tr 1, innen, rechts, vollst.** einschließlich 59 Stück Orts-Nr. 20	**88.513-211**		
	1	**Klappe, Feld 3, vor Tr 1, außen, links, vollst.**	**88.509-212**	51	
	1	**Klappe, Feld 3, vor Tr 1, außen, rechts, vollst.** einschließlich 25 Stück Orts-Nr. 22 und Orts-Nr. 47 a und 52	**88.519-212**		
	1	Flachrundschraube	M 5 x 10 Ju N 14155	(52)	
	1	**Klappe, Feld 4, vor Tr 1, innen, links, vollst.**	**88.509-213**	53	
	1	**Klappe, Feld 4, vor Tr 1, innen, rechts, vollst.** einschließlich 34 Stück Orts-Nr. 22 und Orts-Nr. 47 a und 54	**88.519-213**		
	1	Handlochdeckel	80 x 125 Ju N 16409	54	
	1	**Rahmen, Feld 4, vor Tr 1, außen (nur rechts), vollst.** einschließlich 30 Stück Orts-Nr. 20	**88.513-209**	55	
	1	**Klappe, Feld 4, vor Tr 1, außen, links, vollst.** einschließlich 34 Stück Orts-Nr. 22 und Orts-Nr. 47 a	**88.509-210**	56	
	1	**Klappe, Feld 4, vor Tr 1, außen, rechts, vollst.** einschließlich 30 Stück Orts-Nr. 22 und Orts-Nr. 47 a	**88.519-210**		
	1	**Rahmen, Feld 3/4, zwischen Tr 1 und 2, links, vollst.**	**88.503-214**	57	
	1	**Rahmen, Feld 3/4, zwischen Tr 1 und 2, rechts, vollst.** einschließlich 132 Stück Orts-Nr. 20 und Orts-Nr. 58	**88.513-214**		
	2	Doppelseitige Annietmutter, selbstsichernd	M 6 Lg N 14480	58	

Unbefugte Verwendung ist strafbar und macht schadenersatzpflichtig

JFM-FTVDru
130641
ShGeKü

Tragwerk-Flügel, links (509)
" rechts (519)*)

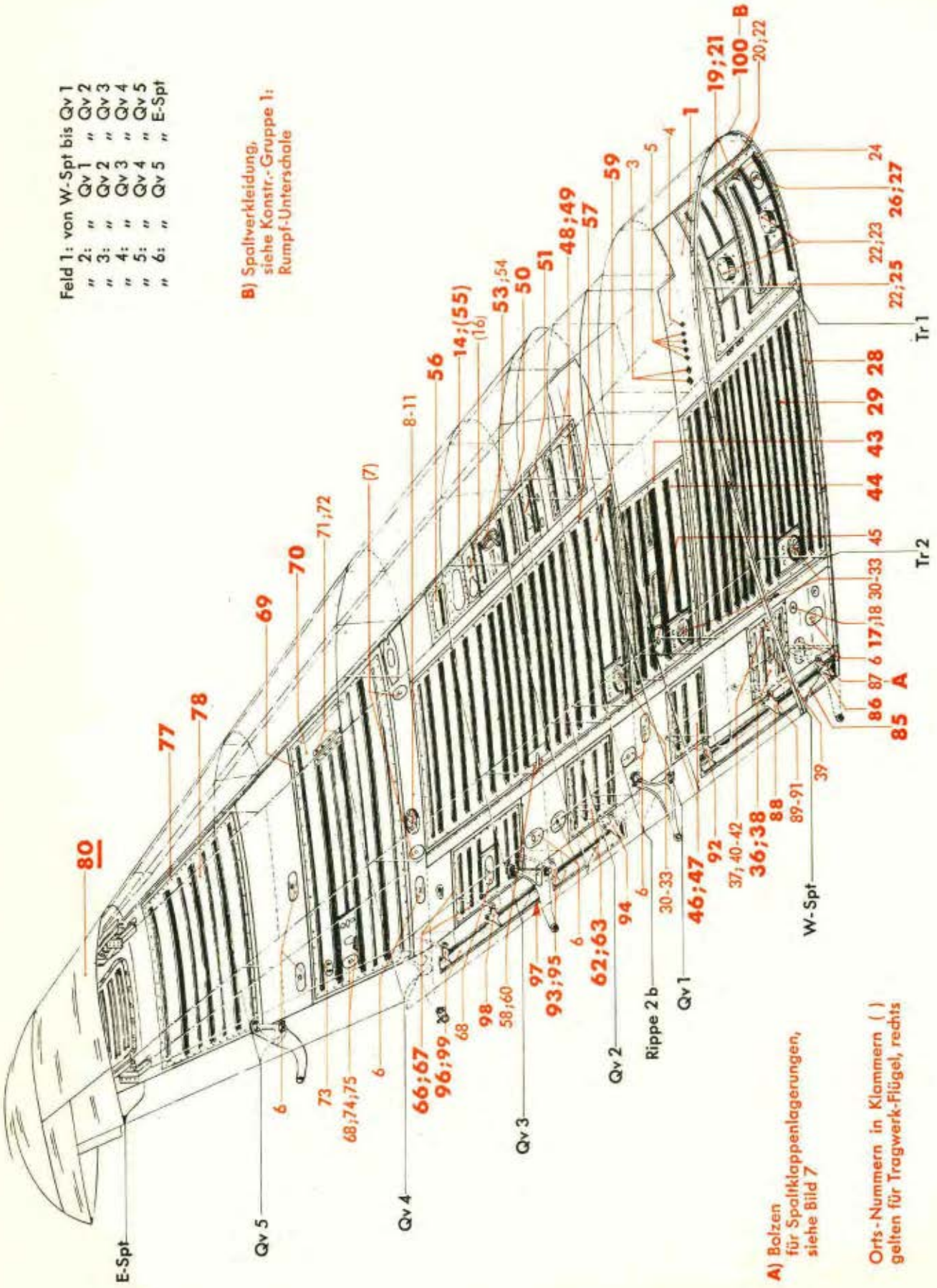

*) Für Baugruppe 519 ist dieses Bildblatt als Spiegelbild zu verwenden!

Werk-stoff	Stück	Benennung	Ersatzteil-Nr.	Bild: 12 Orts-Nr.	Bem.
	1	**Klappe, Feld 3/4, zwischen Tr 1 und 2, links, vollst.**	**88.509-215**	**59**	
	1	**Klappe, Feld 3/4, zwischen Tr 1 und 2, rechts, vollst.**	**88.519-215**		
		einschließlich 139 Stück Orts-Nr. 22, Orts-Nr. 30-33, 47 a, 60 und 61			
	3	Flachrundschraube M 6 x 15 lang	88.540-2501	60	
	7	Doppelseitige Annietmutter, selbstsichernd (für Fahrgestellverkleidung)	M 6 Lg N 14480	(61)	
	1	**Rahmen, Feld 3, hinter Tr 2, links, vollst.**	**88.503-143**	**62**	
	1	**Rahmen, Feld 3, hinter Tr 2, rechts, vollst.**	**88.513-143**		
		einschließlich 37 Stück Orts-Nr. 20			
	1	**Klappe, Feld 3, hinter Tr 2, links, vollst.**	**88.503-144**	**63**	
	1	**Klappe, Feld 3, hinter Tr 2, rechts, vollst.**	**88.513-144**		
		einschließlich 37 Stück Orts-Nr. 22, Orts-Nr. 47 a, 64 und 65			
	2	Doppelseitige Annietmutter, selbstsichernd (für Fahrgestell-verkleidung)	M 6 Lg N 14480	(64)	
	1	Einseitige Annietmutter mit Fibersicherung (für Fahrgestell-verkleidung)	M 6 Lg N 14476	(65)	
	1	**Rahmen, Feld 4, hinter Tr 2, links, vollst.**	**88.503-137**	**66**	
	1	**Rahmen, Feld 4, hinter Tr 2, rechts, vollst.**	**88.513-137**		
		einschließlich 48 Stück Orts-Nr. 20			
	1	**Klappe, Feld 4, hinter Tr 2, links, vollst.**	**88.503-138**	**67**	
	1	**Klappe, Feld 4, hinter Tr 2, rechts, vollst.**	**88.513-138**		
		einschließlich 48 Stück Orts-Nr. 22 und Orts-Nr. 47 a und 68			
	1	Handlochdeckel	80 x 125 Ju N 16409	68	
	1	**Rahmen, Feld 5, links, vollst.**	**88.509-177**	**69**	
	1	**„ „ 5, rechts, „**	**88.519-177**		
		einschließlich 111 Stück Orts-Nr. 20			

Unbefugte Verwendung ist strafbar und macht schadenersatzpflichtig

JFM-FTVDru
130641
ShGeKü

Tragwerk-Flügel, links (509)
„ rechts (519)*)

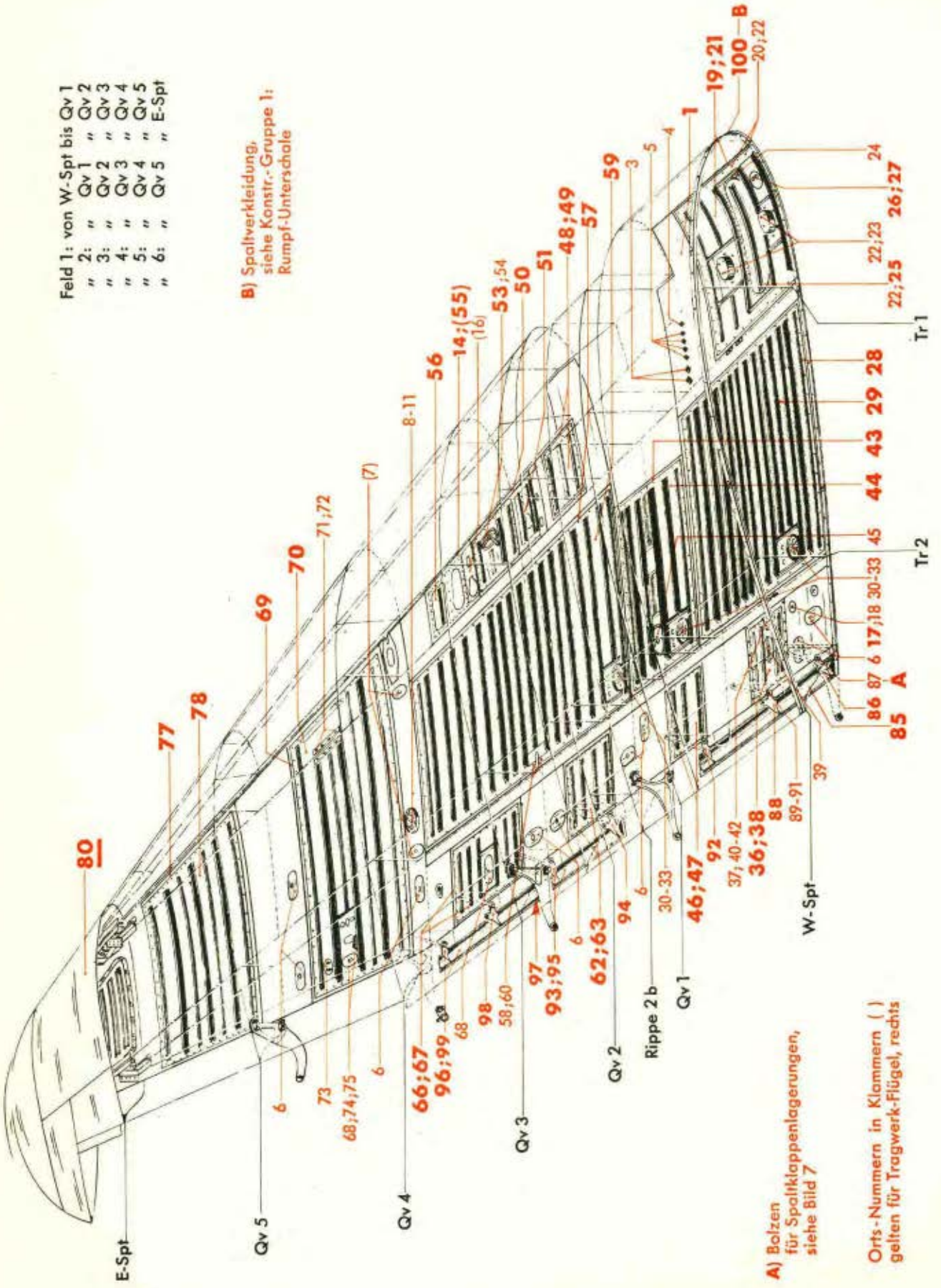

*) Für Baugruppe 519 ist dieses Bildblatt als Spiegelbild zu verwenden!

JFM-FTVDru
310741
StShGe

Werkstoff	Stück	Benennung	Ersatzteil-Nr.	Bild: 12 Orts-Nr.	Bem.
	1	**Klappe, Feld 5, links, vollst.**	**88.509-178**	**70**	
	1	**„ „ 5, rechts, „**	**88.519-178**		
		einschließlich 111 Stück Orts-Nr. 22, Orts-Nr. 68 und 71-76			
	8	Senkannietmutter M 6 (Elastic-Stop) } für Befestigung der Klappe an Tr 1	Ju N 116388	71	
	8	Senkschraube }	M 6 x 14 Ju N 14154	72	
	1	Verschlußdeckel 96 x 70 ø	88.509-140 H 01	73	
Schaumgummi grau	1	Blattfeder } Halterung des Handlochdeckels	88.503-140.28	74	
	Nach Bedarf	Unterlage 8 mm dick }		75	
	8	Füllstück (für Befestigung der Klappe an Rippe 5 b, 5 c und 5 d)	88.503-140.01	(76)	
	1	**Rahmen, Feld 6, links, vollst.**	**88.509-141**	**77**	
	1	**„ „ 6, rechts, „**	**88.519-141**		
		einschließlich 86 Stück Orts-Nr. 20			
	1	**Klappe, Feld 6, links, vollst.**	**88.503-142**	**78**	
	1	**„ „ 6, rechts, „**	**88.513-142**		
		einschließlich 86 Stück Orts-Nr. 22 und Orts-Nr. 47 a und 79			
	12	Füllstück (für Befestigung der Klappe an Rippe 6 b, 6 c und 6 d)	88.503-140.01	(79)	
	1	**Flügel-Verlängerung, links, vollst.**	**88.509-Z 08**	**80**	
	1	**„ „ rechts, „**	**88.519-Z 08**		
		(Aufteilung siehe Bild 13)			
	1	**Spaltklappe zwischen W-Spt und Rippe 2b, links, vollst.**	**88.503-250**	**85**	
	1	**Spaltklappe zwischen W-Spt und Rippe 2b, rechts, vollst.**	**88.513-250**		
		einschließlich Orts-Nr. 86-92			
	1	**Innerer Hebel, links bzw. rechts, vollst.**	**88.503-250 H 01**	**86**	
		einschließlich Orts-Nr. 87			
	1	Kugellager, ballig, mit Einstellring	R 5-17 DIN L 89	87	
	1	**Mittlerer Hebel, links bzw. rechts, vollst.**	**88.503-250 H 03**	**88**	
		einschließlich Orts-Nr. 87, 89 und 90			
		Mittlerer Hebel, links bzw. rechts, vollst. (Behelf)	**88.503-250 H 04**		
		einschließlich Orts-Nr. 87 und 89-91			
	1	Pendelkugellager 8 ø Bohrung	13303 DIN L 89	89	
	1	Sg-Ring	J 22 x 1 Lg N 15237	90	
	2	Sechskantbolzen 6 ø, nicht abgesetzt	16 Ju N 113834	91	

Unbefugte Verwendung ist strafbar und macht schadenersatzpflichtig

JFM-FTVDru
130641
ShGeKü

Tragwerk-Flügel, links (509)
„ rechts (519)*)

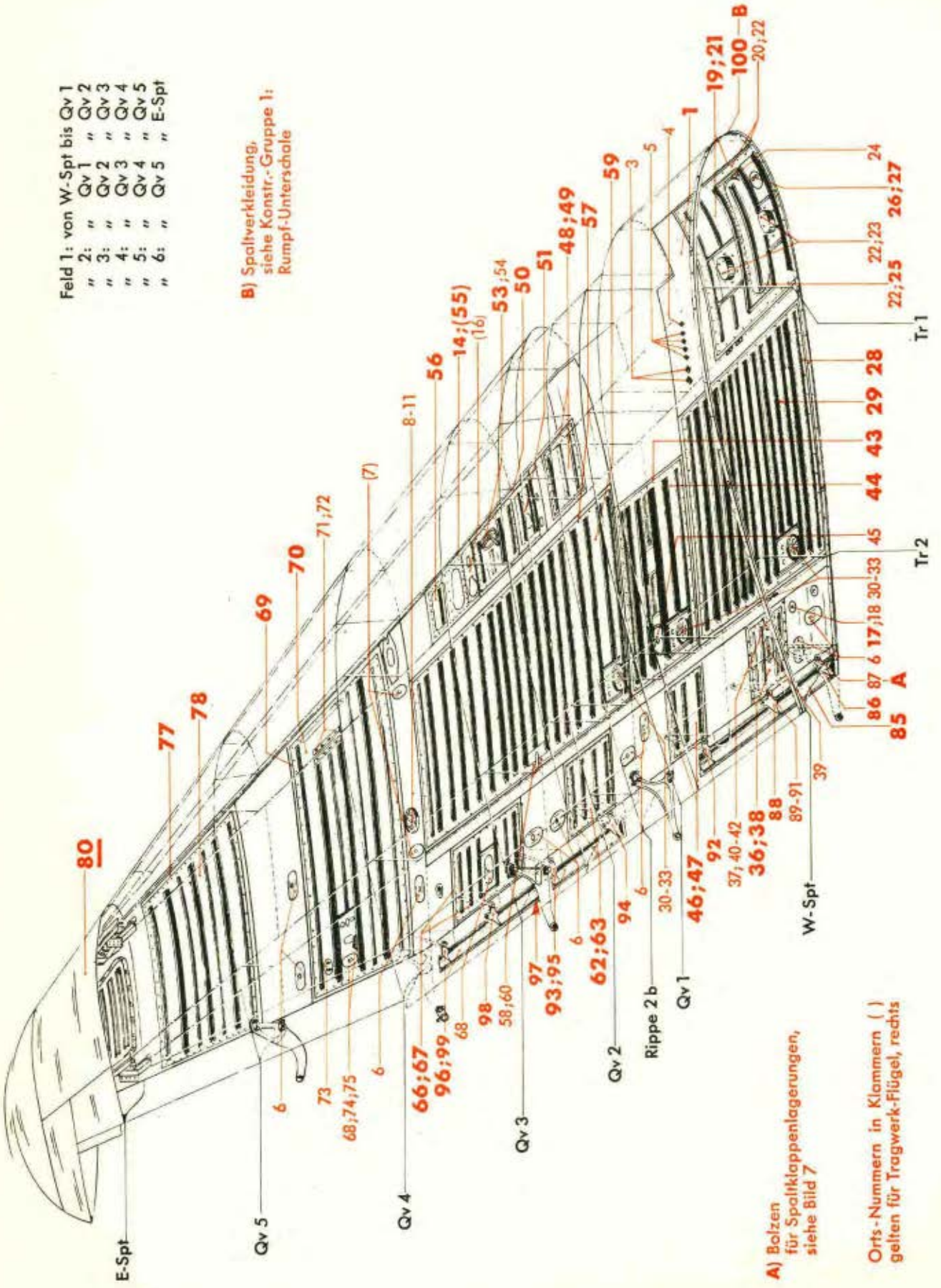

*) Für Baugruppe 519 ist dieses Bildblatt als Spiegelbild zu verwenden!

JFM-FTVDru
310741
StShGe

Werk-stoff	Stück	Benennung	Ersatzteil-Nr.	Bild: 12 Orts-Nr.	Bem.
	1	**Äußerer Hebel, links bzw. rechts, vollst.** einschließlich Orts-Nr. 87	88.503-250 H 02	92	
	1	**Spaltklappe zwischen Rippe 2b und Qv 3, links, vollst.**	88.503-253	93	
	1	**Spaltklappe zwischen Rippe 2b und Qv 3, rechts, vollst.** einschließlich Orts-Nr. 94 und 95	88.513-253		
	1	**Innerer Hebel, links bzw. rechts, vollst.** einschließlich Orts-Nr. 87, 89 und 90	88.503-251 H 03	94	
		Innerer Hebel, links bzw. rechts, vollst. (Behelf) einschließlich Orts-Nr. 87 und 89-91	88.503-251 H 04		
	1	**Äußerer Hebel, links bzw. rechts, vollst.** einschließlich Orts-Nr. 87	88.503-251 H 01	95	
	1	**Spaltklappe zwischen Qv 3 und Qv 4, links, vollst.**	88.503-252	96	
	1	**Spaltklappe zwischen Qv 3 und Qv 4, rechts, vollst.** einschließlich Orts-Nr. 97-99	88.513-252		
	1	**Innerer Hebel, links bzw. rechts, vollst.** einschließlich Orts-Nr. 87	88.503-252 H 02	97	
	1	**Mittlerer Hebel, links bzw. rechts, vollst.** einschließlich Orts-Nr. 87, 89 und 90	88.503-252 H 03	98	
		Mittlerer Hebel, links bzw. rechts, vollst. (Behelf) einschließlich Orts-Nr. 87 und 89-91	88.503-252 H 04		
	1	**Äußerer Hebel, links bzw. rechts, vollst.** einschließlich Orts-Nr. 87	88.503-252 H 01	99	
	1	**Klemmleiste für Spaltverkleidung, links, vollst.**	88.509-54	100	
	1	**Klemmleiste für Spaltverkleidung, rechts, vollst.** bestehend aus Orts-Nr. 101-108	88.519-54		
	1	Vordere Klemmleiste, links	88.503-5401	(101)	
	1	„ „ rechts	88.513-5401		

Unbefugte Verwendung ist strafbar und macht schadenersatzpflichtig

JFM-FTVDru
130641
ShGeKü

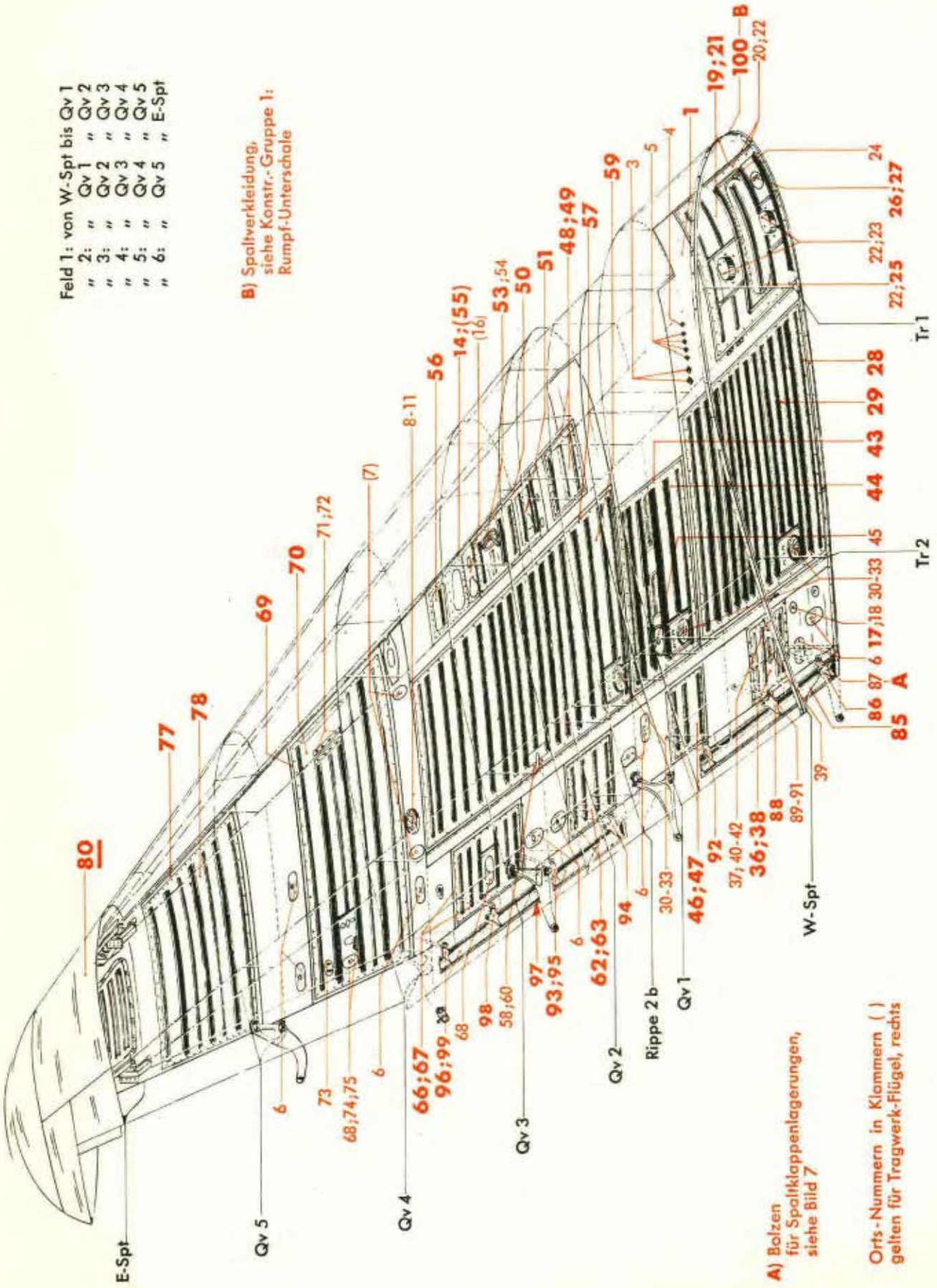

*) Für Baugruppe 519 ist dieses Bildblatt als Spiegelbild zu verwenden!

Ausführung

„Gc"

Ersatzteil-Liste **Ju 88**	Tragwerk **Tragwerk-Flügel** links (509) rechts (519)	Bau-Gruppe: **509** Seite: 57

Werkstoff	Stück	Benennung	Ersatzteil-Nr.	Bild: 12 Orts-Nr.	Bem.
	1	Obere Klemmleiste, mitten, links bzw. rechts	88.503-5403	(102)	
	1	„ „ hinten, „ „ „	88.503-5404	(103)	
	1	Untere „ vorn, links	88.509-5405	(104)	
	1	„ „ „ rechts	88.519-5405		
	1	„ „ mitten, links	88.509-5402	(105)	
	1	„ „ „ rechts	88.519-5402		
	1	„ „ hinten, links	88.503-5406	(106)	
	1	„ „ „ rechts	88.513-5406		
	63	Flachrundschraube	M 5 x 12 Ju N 14155	(107)	
	2	„	M 5 x 10 Ju N 14155	(108)	
	Nach Bedarf	Ikarol-Silberband 157/70 (für Behälterraumabdichtung)		(109)	aus Stckl. 88.503-193 und 88.513-193

Unbefugte Verwendung ist strafbar und macht schadenersatzpflichtig

JFM-FTVDru
130641
ShGeKü

Tragwerk-Flügel, links (509)
„ rechts (519)*)
(Flügel-Verlängerung)

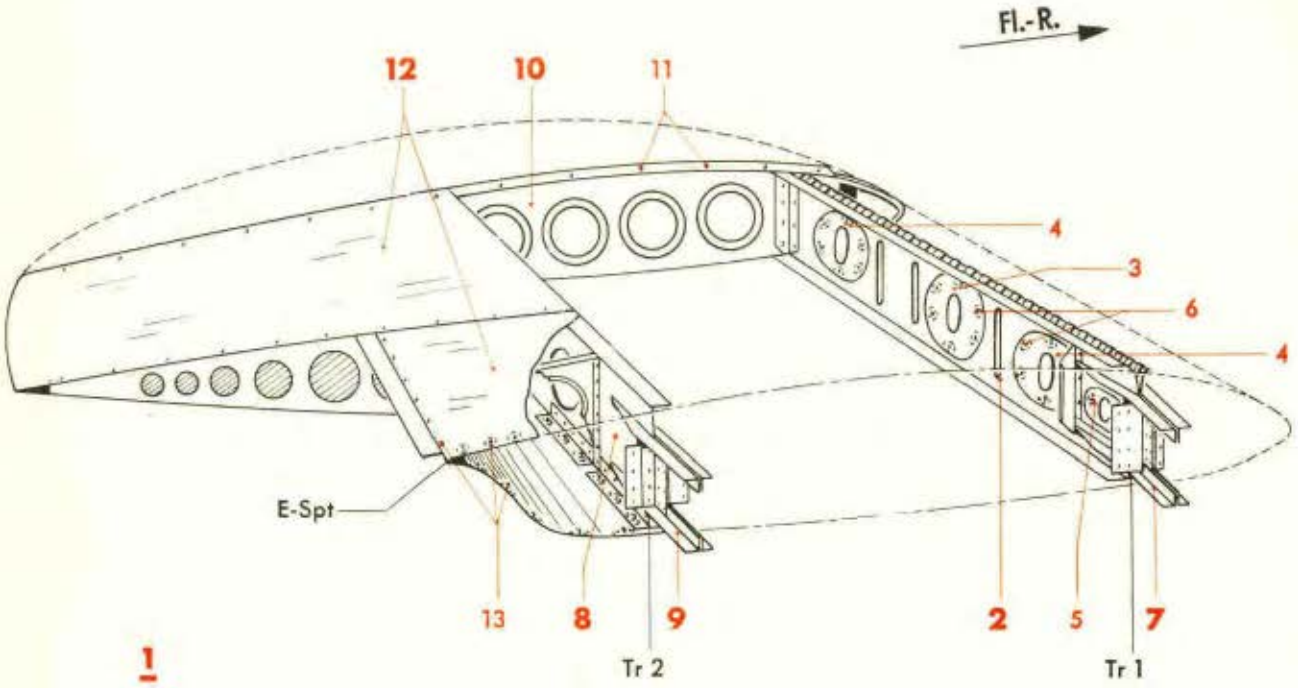

1

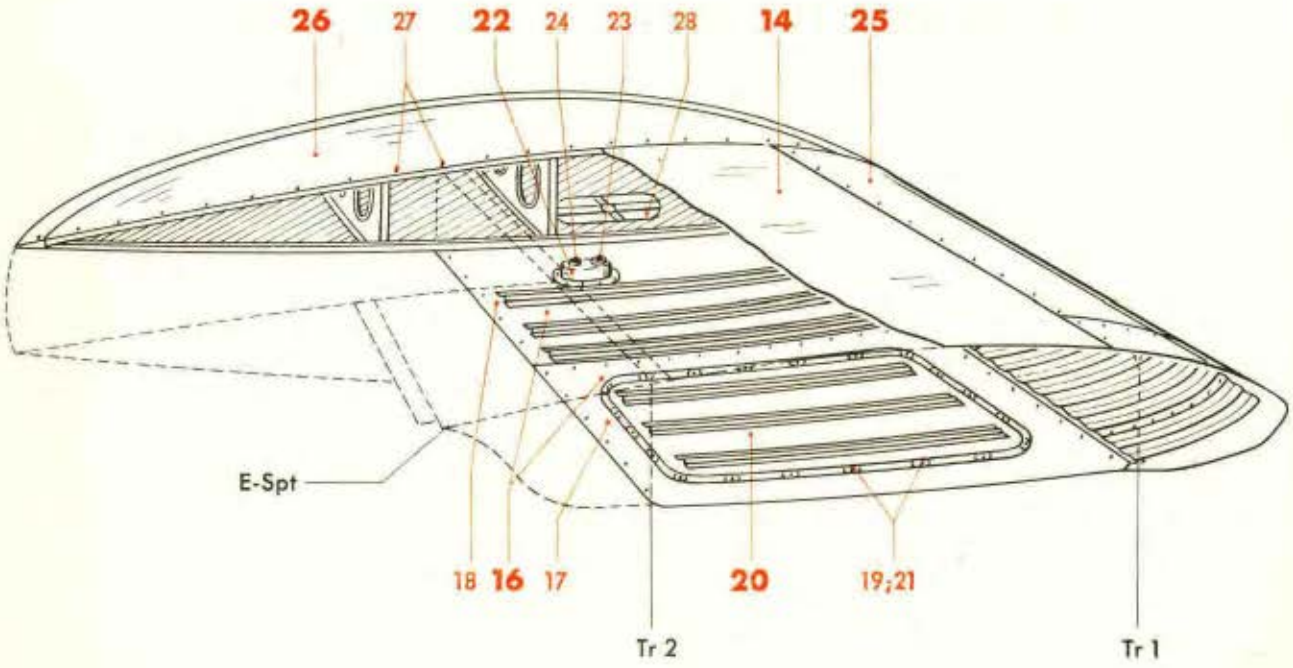

*) Für Baugruppe 519 ist dieses Bildblatt als Spiegelbild zu verwenden!

JFM-FTVDru
310741
WaShGe

Werk-stoff	Stück	Benennung	Ersatzteil-Nr.	Bild: 13 Orts-Nr.	Bem.
		Aufteilung für:			
		Flügel-Verlängerung, links, vollst.	**88.509-Z 08**	1	vgl. Bild 12 Orts-Nr. 80
		„ „ rechts, „	**88.519-Z 08**		
		bestehend aus Orts-Nr. 2-28			
	1	**Träger 1-Verlängerung, links, vollst.**	**88.509-306**	2	
	1	**„ 1- „ rechts, „**	**88.519-306**		
		einschließlich Orts-Nr. 3-6			
	1	Deckel 161 x 116 ø	88.506-331.06	3	
	2	„ 145 x 94 ø	88.506-331.05	4	
	1	„ 112 x 50 ø, links	88.509-306.04	5	
	1	„ 112 x 50 ø, rechts	88.519-306.04		
	20	Linsenschraube	M 4 x 12 DIN 85[1]	6	
	1	**Endspantanschluß, Träger 1, links**	**88.509-307**	7	
		„ „ 1, „ (Behelf)	**88.509-317**		
	1	**„ „ 1, rechts**	**88.519-307**		
		„ „ 1, „ (Behelf)	**88.519-317**		
	1	**Träger 2-Verlängerung, links**	**88.509-308**	8	
	1	**„ 2- „ rechts**	**88.519-308**		
	1	**Endspantanschluß, Träger 2, links**	**88.509-309**	9	
		„ „ 2, „ (Behelf)	**88.509-318**		
	1	**„ „ 2, rechts**	**88.519-309**		
		„ „ 2, „ (Behelf)	**88.519-318**		
	1	**Außenspant, links, vollst.**	**88.509-310**	10	
	1	**„ rechts, „**	**88.519-310**		
		einschließlich Orts-Nr. 11			
	31	Bewegliche Annietmutter (Lief.: AGG)	M 6 AGG N-Sk 4	11	siehe auch Ju N 14407
	1	**Endkasten, links, vollst.**	**88.509-312**	12	
	1	**„ rechts, „**	**88.519-312**		
		einschließlich Orts-Nr. 13			
	25	Flachrundschraube	M 4 x 10 Ju N 14155	13	
	1	**Oberhaut, links, vollst.**	**88.509-313**	14	
	1	**„ rechts, „**	**88.519-313**		
		einschließlich Orts-Nr. 15			
3116.5	Nach Bedarf	Hautblech 0,5 mm dick		(15)	

[1]) Aus Flußstahl (bei Bestellung angeben)

Unbefugte Verwendung ist strafbar und macht schadenersatzpflichtig

Tragwerk-Flügel, links (509)
„ rechts (519)*)
(Flügel-Verlängerung)

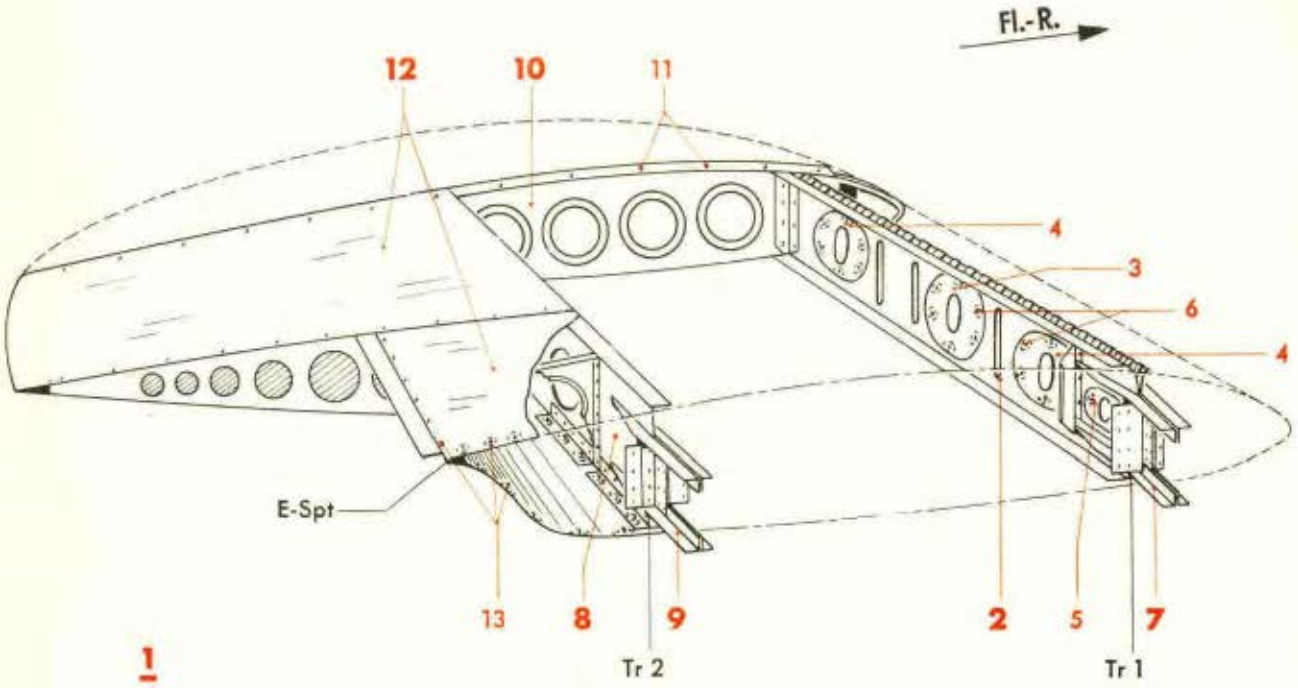

1

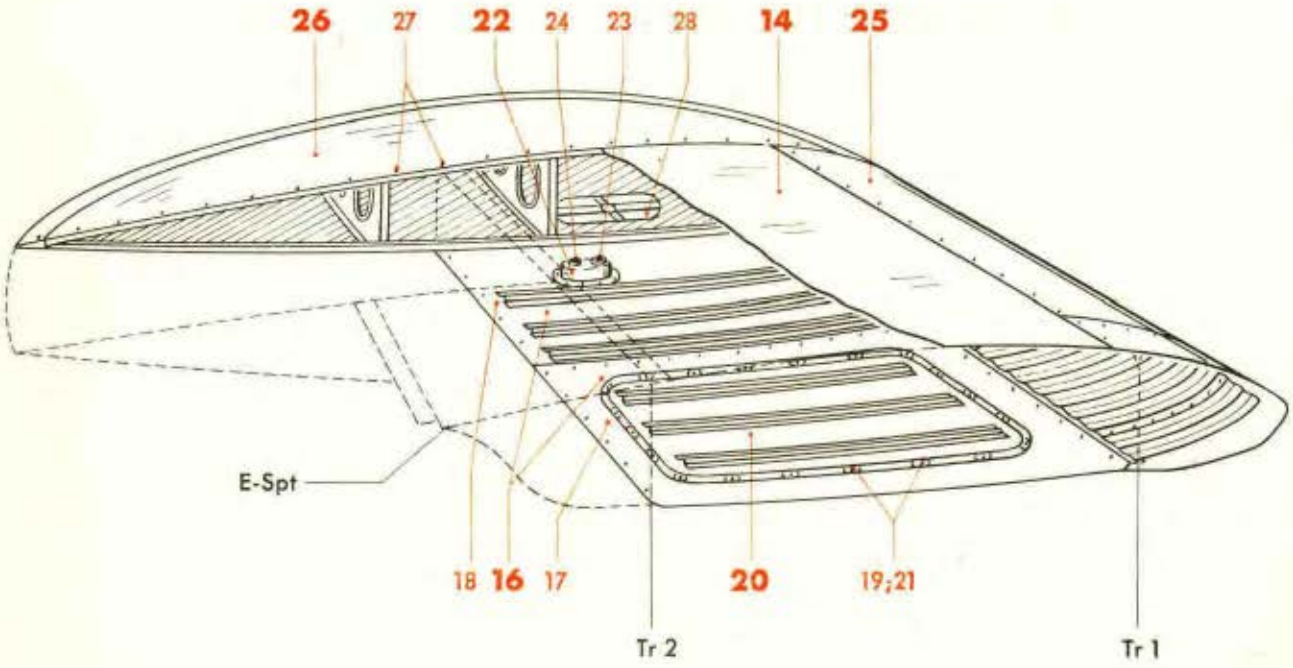

*) Für Baugruppe 519 ist dieses Bildblatt als Spiegelbild zu verwenden!

JFM-FTVDru
310741
WaShGe

Werkstoff	Stück	Benennung	Ersatzteil-Nr.	Bild: 13 Orts-Nr.	Bem.
	1	**Unterhaut, links, vollst.**	**88.509-314**	**16**	
	1	**„ rechts, „**	**88.519-314**		
		einschließlich Orts-Nr. 17-19			
3116.4	Nach Bedarf	Hautblech 1 mm dick		17	
3116.5		„ 0,6 mm „		18	
	37	Senkannietmutter	M 6 Lg N 14479	19	
	1	**Klappe, links, vollst.**	**88.509-315**	**20**	
	1	**„ rechts, „**	**88.519-315**		
		einschließlich Orts-Nr. 21			
	37	Senkschraube	M 6 x 14 Ju N 14154	21	
	1	**Sickertopf, links bzw. rechts, vollst.**	**88.732-34**	**22**	
		einschließlich Orts-Nr. 23 und 24			
	1	Gummi-Dichtung 31/22 ø x 10 dick	88.732-3404	23	
	1	„ 24/15 ø x 10 „	88.732-3403	24	
	1	**Stirnkappe, links**	**88.509-311**	**25**	
	1	**„ rechts**	**88.519-311**		
	1	**Flügel-Endkappe, links, vollst.**	**88.509-316**	**26**	
	1	**„ „ rechts, „**	**88.519-316**		
		einschließlich Orts-Nr. 27 und 28			
	31	Flachrundschraube M 6 x 15 lang	88.540-2501	27	
	1	Handlochdeckel	80 x 125 Ju N 16409	28	

Unbefugte Verwendung ist strafbar und macht schadenersatzpflichtig

Aufteilung siehe Baugruppe 509

Inhaltsverzeichnis

Bild	Benennung	Seite
1-13	**Tragwerk-Flügel, links und rechts**	**1-59**
1	Träger 1 und 2, Stirnträger, Hilfsträger, hinterer Träger, Bock für Fahrgestell-Einziehstrebe, Beschlagstück für Rauchgerät am Träger 1 und 2, vordere Stütze am Träger 2, Notzuglagerung am Träger 2	1-9
2	Aufteilung für: Träger 1	10-13
3	„ „ : „ 2	14-18
4	Behälterlager	19-23
5	Tragwerk-Flügelstück mit Motor- und Fahrgestell-Lagerungen	24-29
6	Wurzelspant, Querverbände und Ausleger, Endspant	30-33
	Flügelrippen, Konsole für Steckdose, Halterung für Rauchgerät-Heißvorrichtung	33-36
7	Sauerstoffflaschen-Lagerung, Sturzflugbremse, Lager für Sturzflugbremse, Unterbau zum Befestigungsaggregat, Brandschott, Stirnkappe, Scheinwerfer-Einbau und -Abdeckung (nur links), Staurohr-Einbau (nur links), Auslöseblock für Rauchgerät, hintere Kästen	37-41
8	Aufteilung für: Sauerstoffflaschen-Lagerung (nur rechts)	42
9	„ „ : Sturzflugbremse	43
10	„ „ : Brandschott, Scheinwerfer-Einbau und -Abdeckung, Staurohr-Einbau, Auslöseblock für Rauchgerät	44-46
11	Oberhaut, Schubverbände, Motorhaubenabfluß	47-49
12	Unterhaut, Klappen und Rahmen, Flügel-Verlängerung, Spaltklappen, Klemmleiste für Spaltverkleidung	50-57
13	Aufteilung für: Flügel-Verlängerung	58 u. 59

Anm.: **Truppen-Ersatzteil-Liste** ist auf Tabellenseiten durch **Rotdruck** gekennzeichnet.

Unbefugte Verwendung ist strafbar und macht schadenersatzpflichtig

JFM-FTVDru
050841
SbWk

Inhaltsverzeichnis

Bild	Benennung	Seite
1	**Fahrgestellverkleidung, links und rechts**	**1-7**

Anm.: **Truppen-Ersatzteil-Liste** ist auf Tabellenseiten durch **Rotdruck** gekennzeichnet.

Unbefugte Verwendung ist strafbar und macht schadenersatzpflichtig

Fahrgestellverkleidung, links (541)
" rechts (551)*)

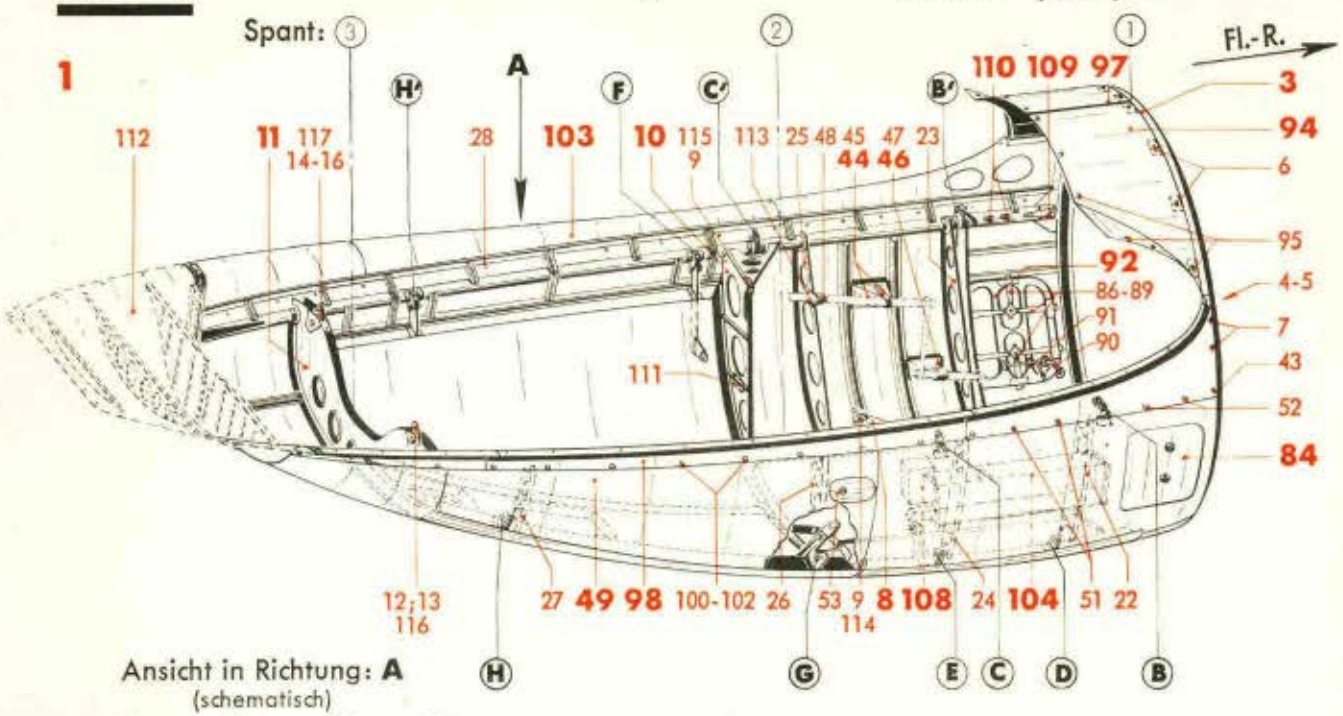

Ansicht in Richtung: **A**
(schematisch)

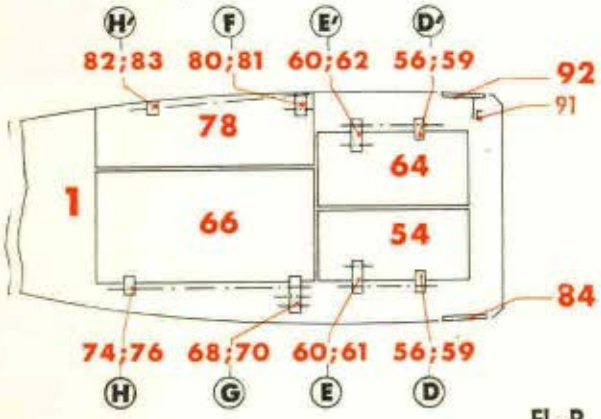

Sämtliche Punkte in Flugrichtung gesehen

Punkt: **B** und **B'**

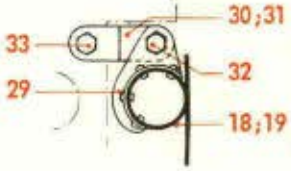

Punkt: **C** und **C'**

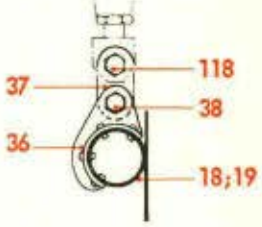

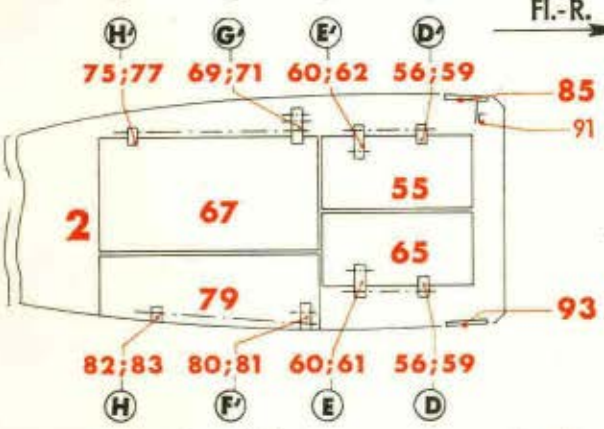

Fl.-R.

Punkt: **D** und **D'**

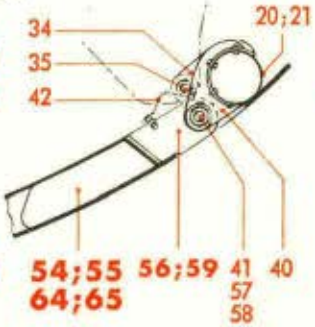

Punkt: **E** und **E'**

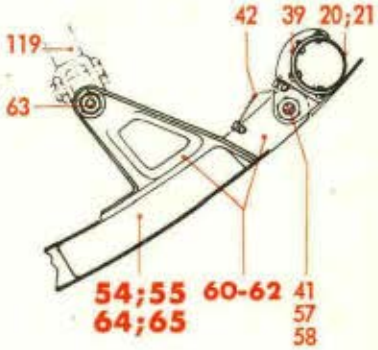

Punkt: **F** und **F'**

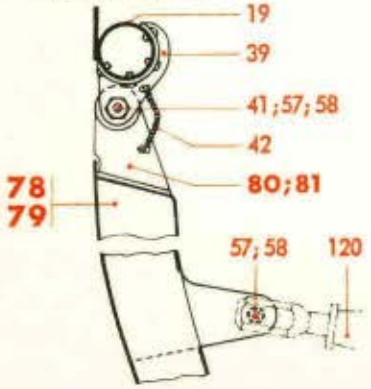

Punkt: **G** und **G'**

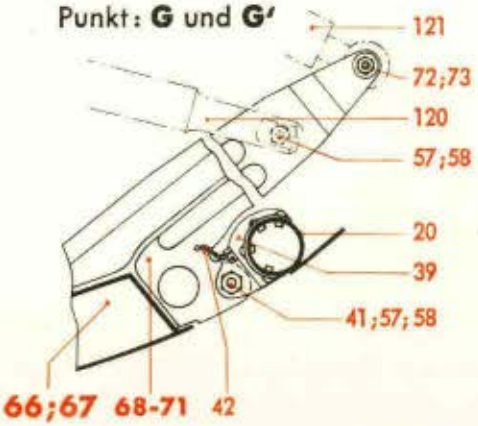

Punkt: **H** und **H'**

*) Für Baugruppe 551 ist dieses Bildblatt als Spiegelbild zu verwenden!

Ausführung „Gc"

Ersatzteil-Liste **Ju 88**

Tragwerk

Fahrgestellverkleidung

links (541) rechts (551)

Bau-Gruppe: **541**

Seite: 1

Werkstoff	Stück	Benennung	Ersatzteil-Nr.	Bild: 1 Orts-Nr.	Bem.
	1	**Fahrgestell-Verkleidung, links, vollst.**	**88.541**	**1**	
	1	**Fahrgestell-Verkleidung, rechts, vollst.**	**88.551**	**2**	
	1	**Spant 1, links, vollst.**	**88.540-01**	**3**	
	1	**„ 1, rechts, „**	**88.550-01**		
		einschließlich Orts-Nr. 4-7			
	2	Gabelstück	88.540-0101	4	
		„ (Behelf)	88.540-0145		
	2	Osenstück	88.540-0102	4a	
		„ (Behelf)	88.540-0146		
	2	Sechskantbolzen 8 ø, nicht abgesetzt	20 Ju N 113835	5	
	8	Knebelverschlußplatte	88.621-22 H 02	6	
	4	Doppelseitige Annietmutter, selbstsichernd	M 6 Lg N 14480	7	
	1	**Spant 2, innen, links, vollst.**	**88.541-02**	**8**	
	1	**„ 2, „ rechts, „**	**88.551-02**		
		einschließlich Orts-Nr. 9			
	1	Anschlußstück	88.541-0201	9	
		„ (Behelf)	88.541-02 H 01		
	1	**Spant 2, außen, links, vollst.**	**88.541-03**	**10**	
	1	**„ 2, „ rechts, „**	**88.551-03**		
		einschließlich Orts-Nr. 9			
	1	**Spant 3, links, vollst.**	**88.540-04**	**11**	
	1	**„ 3, rechts, „**	**88.550-04**		
		einschließlich Orts-Nr. 12-16			
	1	Verbindungsstück	88.540-0402	12	
	1	Sechskantbolzen 8 ø, nicht abgesetzt	50 Ju N 113835	13	
	1	Pendelstück	88.540-0401	14	
		„ (Behelf)	88.540-0465		
	2	Sechskantschraube	M 6 x 25 DIN Kr 551	15	
	1	Sechskantbolzen 8 ø, nicht abgesetzt	50 Ju N 113835	16	
		Holme und Pfetten, links:		**(17)**	aus Stckl. 88.541-05
		„ „ „ rechts:			aus Stckl. 88.551-05
		hierzu Orts-Nr. 18-48			
	1	Oberholm, innen, links	88.540-0520	18	
	1	„ „ rechts	88.550-0520		
	1	„ außen, links	88.540-0519	19	
	1	„ „ rechts	88.550-0519		

Rohr 45 x 1,5

Unbefugte Verwendung ist strafbar und macht schadenersatzpflichtig

JFM-FTVDru 310741 ShGeWk

Fahrgestellverkleidung, links (541)
" rechts (551)*)

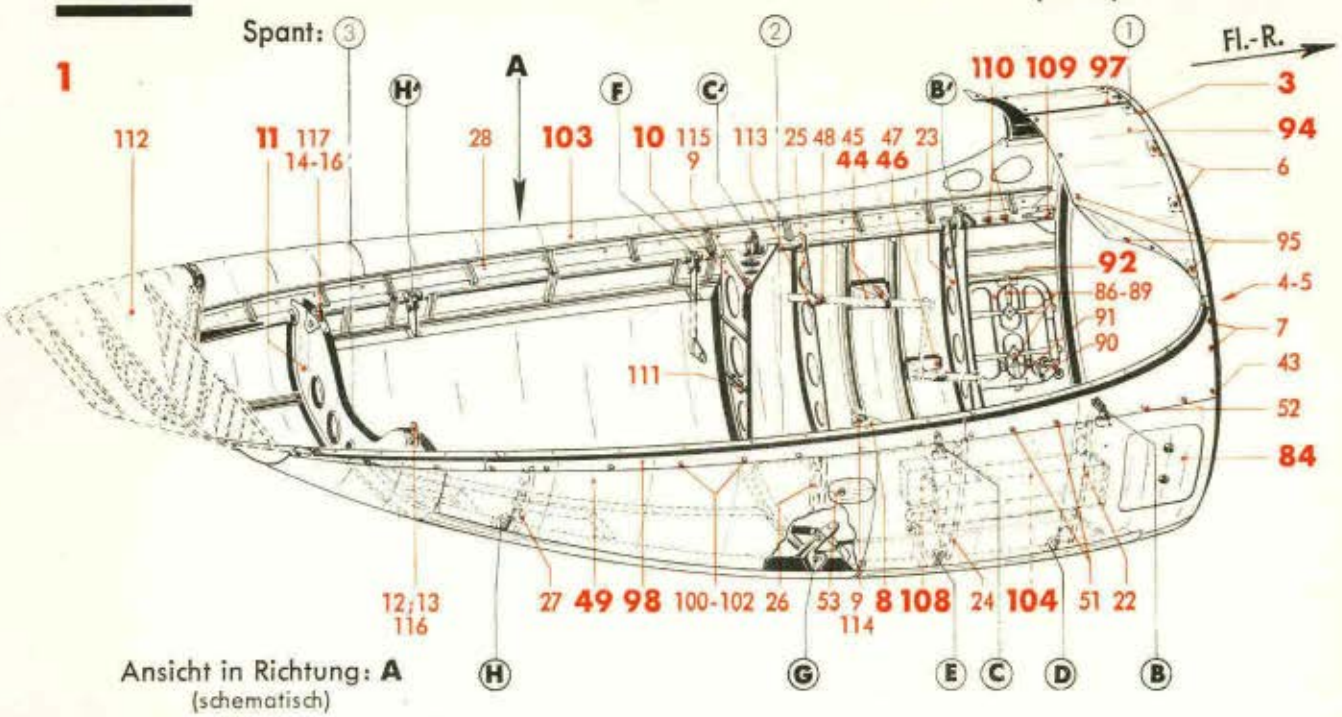

Ansicht in Richtung: **A**
(schematisch)

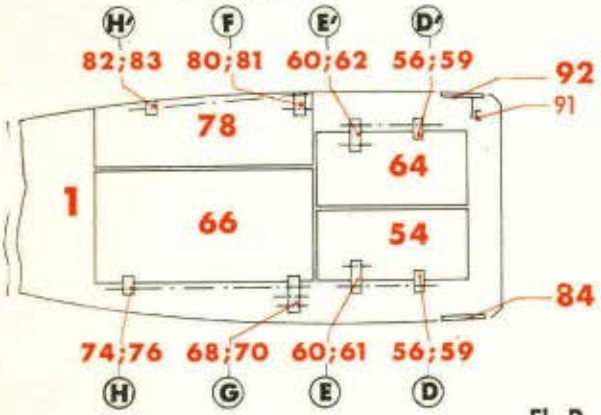

Sämtliche Punkte in Flugrichtung gesehen

Punkt: **B** und **B'**

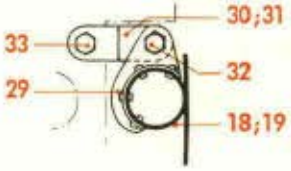

Punkt: **C** und **C'**

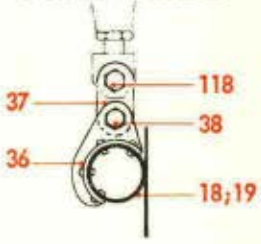

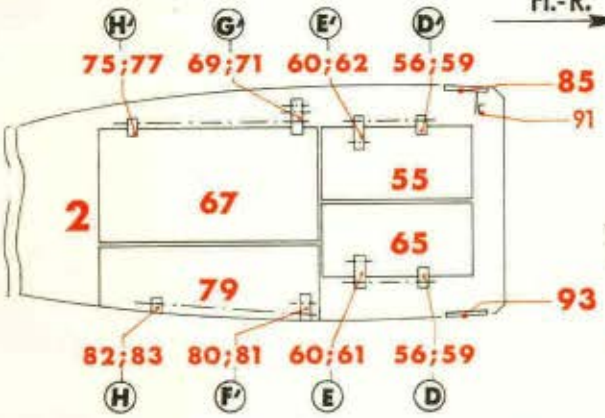

Fl.-R.

Punkt: **D** und **D'**

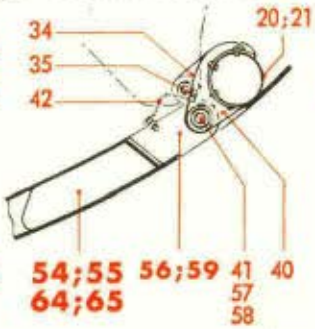

Punkt: **E** und **E'**

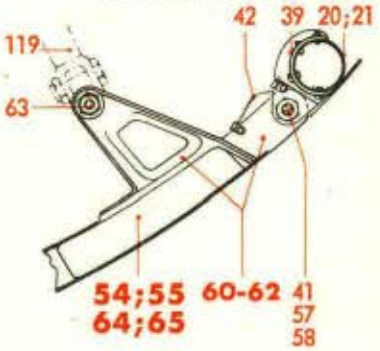

Punkt: **F** und **F'**

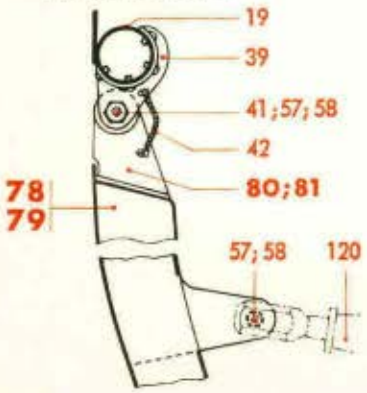

Punkt: **G** und **G'**

Punkt: **H** und **H'**

*) Für Baugruppe 551 ist dieses Bildblatt als Spiegelbild zu verwenden!

Werkstoff	Stück	Benennung	Ersatzteil-Nr.	Bild: 1 Orts-Nr.	Bem.
	1	Unterholm, innen, links (Rohr 45 x 2)	88.540-0521	20	
	1	„ „ rechts (Rohr 45 x 2)	88.550-0521	20	
	1	„ außen, links (Rohr 45 x 1)	88.540-0522	21	
	1	„ „ rechts (Rohr 45 x 1)	88.550-0522	21	
	1	Holmspant, innen, links	88.541-0523	22	
	1	„ „ rechts	88.551-0523	22	
	1	„ außen, links	88.540-0524	23	
	1	„ „ rechts	88.550-0524	23	
	1	„ innen, links	88.541-0525	24	
	1	„ „ rechts	88.551-0525	24	
	1	„ außen, links	88.540-0526	25	
	1	„ „ rechts	88.550-0526	25	
	1	„ innen, links	88.540-0527	26	
	1	„ „ rechts	88.550-0527	26	
	1	„ „ links	88.540-0528	27	
	1	„ „ rechts	88.550-0528	27	
	Nach Bedarf	Wulstprofilleiste	Ju N P 112-4	28	
	2	Anschlußstück (für Befestigung an Motorwand, oben (Tragwerk-Flügel, links bzw. rechts))	88.540-0501	29	
		„ (Behelf) (für Befestigung an Motorwand, oben (Tragwerk-Flügel, links bzw. rechts))	88.540-05.100	29	
	1	Gabelstück, innen, links (für Befestigung an Motorwand, oben (Tragwerk-Flügel, links bzw. rechts))	88.540-0504	30	
	1	„ „ rechts (für Befestigung an Motorwand, oben (Tragwerk-Flügel, links bzw. rechts))	88.540-0505	30	
	1	„ außen, links (für Befestigung an Motorwand, oben (Tragwerk-Flügel, links bzw. rechts))	88.540-0505	31	
	1	„ „ rechts (für Befestigung an Motorwand, oben (Tragwerk-Flügel, links bzw. rechts))	88.540-0504	31	
	2	Sechskantbolzen 8 ø, nicht abgesetzt (für Befestigung an Motorwand, oben (Tragwerk-Flügel, links bzw. rechts))	36 Ju N 113835	32	
	2	Sechskantbolzen 8 ø, nicht abgesetzt (für Befestigung an Motorwand, oben (Tragwerk-Flügel, links bzw. rechts))	24 Ju N 113835	33	
	2	Anschlußstück (für Befestigung an Motorwand, unten (Tragwerk-Flügel, links bzw. rechts))	88.540-0501	34	
		„ (Behelf) (für Befestigung an Motorwand, unten (Tragwerk-Flügel, links bzw. rechts))	88.540-05.100	34	
	2	Sechskantbolzen 8 ø, nicht abgesetzt (für Befestigung an Motorwand, unten (Tragwerk-Flügel, links bzw. rechts))	36 Ju N 113835	35	
	2	Anschlußstück (für Befestigung an Träger 1 (Tragwerk-Flügel, links bzw. rechts))	88.540-0501	36	
		„ (Behelf) (für Befestigung an Träger 1 (Tragwerk-Flügel, links bzw. rechts))	88.540-05.100	36	
	2	Verbindungsstück (für Befestigung an Träger 1 (Tragwerk-Flügel, links bzw. rechts))	88.540-0402	37	
	2	Sechskantbolzen 8 ø, nicht abgesetzt (für Befestigung an Träger 1 (Tragwerk-Flügel, links bzw. rechts))	36 Ju N 113835	38	
	4	Anschlußstück mit 14 mm innerer Gabelbreite (für Lagerung der Klappen)	88.540-0502	39	
		„ (Behelf) mit 14 mm innerer Gabelbreite (für Lagerung der Klappen)	88.540-05.101	39	
	4	„ mit 18 mm innerer Gabelbreite (für Lagerung der Klappen)	88.540-0503	40	
		„ (Behelf) mit 18 mm innerer Gabelbreite (für Lagerung der Klappen)	88.540-05.102	40	
	8	Sechskantbolzen 6 ø, nicht abgesetzt (für Lagerung der Klappen)	34 Ju N 113834	41	
	8	Abbinder (für Lagerung der Klappen)	A 3 x 75 Ju N 26001	42	
	4	Einseitige Annietmutter mit Fibersicherung	M 6 Lg N 14476	43	
	1	**Halterung (nur links), vollst.** einschließlich Orts-Nr. 45	**88.540-05 H 04**	**44**	
	1	Riemen 16 x 2 mit Riemenschlaufe und Rollschnalle	88.540-05.154/..	45	
	1	**Stützbock (nur links), vollst.** einschließlich Orts-Nr. 47	**88.540-05 H 02**	**46**	

Unbefugte Verwendung ist strafbar und macht schadenersatzpflichtig

JFM-FTVDru
310741
ShGeWk

Fahrgestellverkleidung, links (541)
" rechts (551)*)

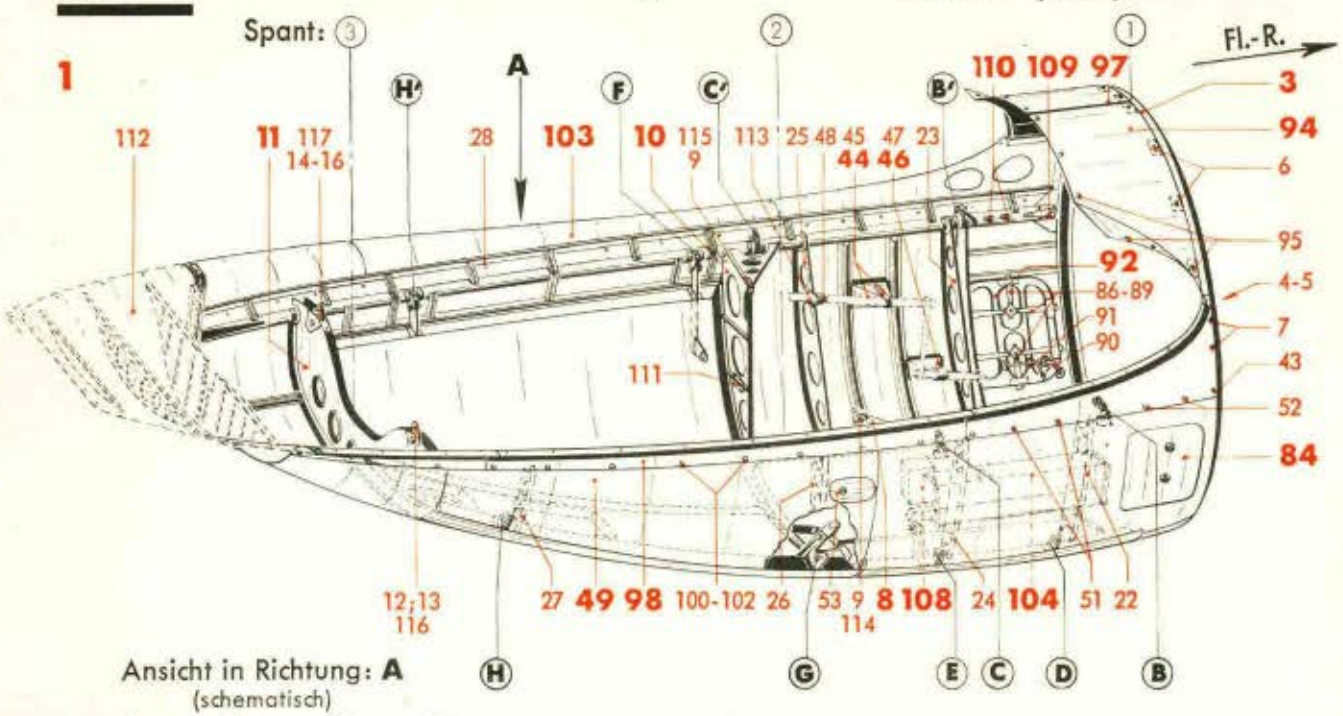

Ansicht in Richtung: **A**
(schematisch)

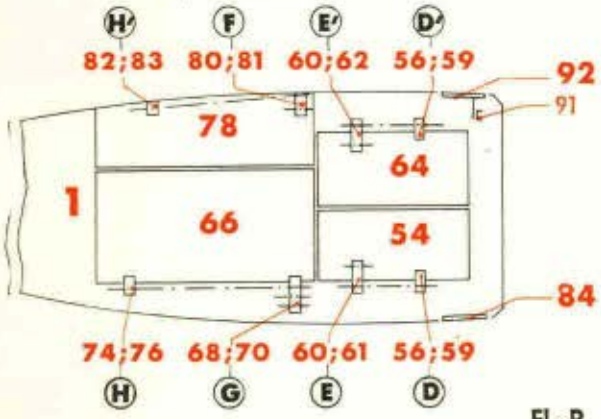

Sämtliche Punkte in Flugrichtung gesehen

Punkt: **B** und **B'**

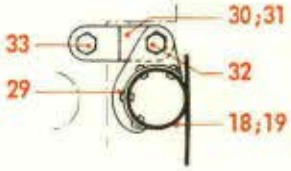

Punkt: **C** und **C'**

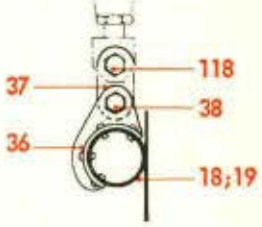

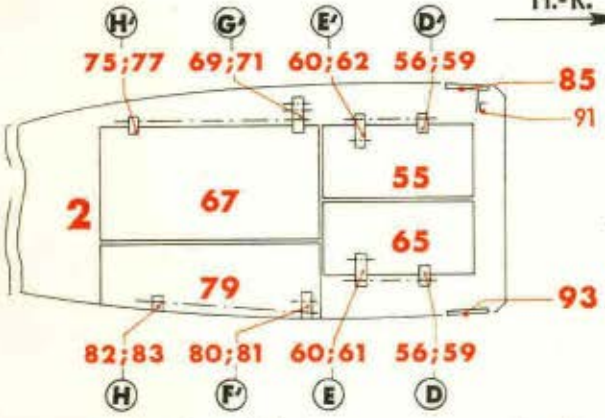

Fl.-R.

Punkt: **D** und **D'**

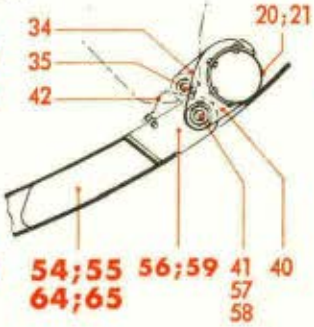

Punkt: **E** und **E'**

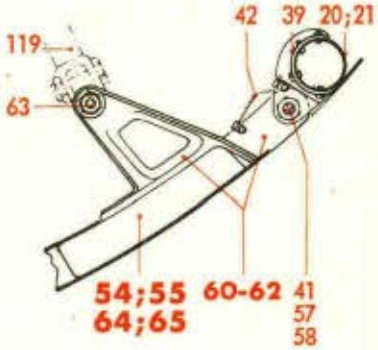

Punkt: **F** und **F'**

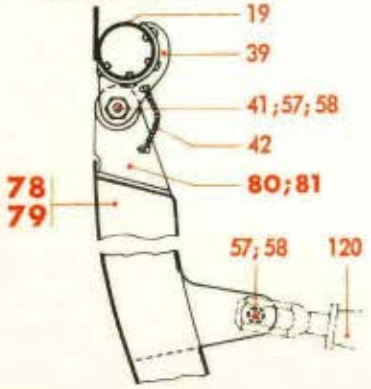

Punkt: **G** und **G'**

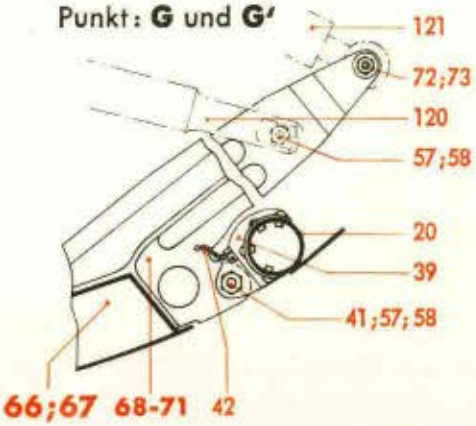

Punkt: **H** und **H'**

*) Für Baugruppe 551 ist dieses Bildblatt als Spiegelbild zu verwenden!

Werk-stoff	Stück	Benennung	Ersatzteil-Nr.	Bild: 1 Orts-Nr.	Bem.
	1	Federschelle mit Lederstreifen	88.540-05.132/..	47	
	1	Stütze (nur links)	88.540-05 H 03	48	
	1	**Haut, links, vollst.**	**88.541-06**	**49**	
	1	**„ rechts, „**	**88.551-06**		
		einschließlich Orts-Nr. 50-53			
3116.5	Nach Bedarf	Hautblech 0,5 mm dick		(50)	
	33	Doppelseitige Annietmutter, selbstsichernd	M 6 Lg N 14480	51	
	4	Einseitige Annietmutter mit Fibersicherung	M 6 Lg N 14476	52	
	1	Handlochdeckel 80 x 125	88.540-06 H 02	53	
	1	**Vordere Klappe, innen, links, vollst.**	**88.540-07**	**54**	
		einschließlich Orts-Nr. 56-61 und 63			
	1	**Vordere Klappe, innen, rechts, vollst.**	**88.540-08**	**55**	
		einschließlich Orts-Nr. 56-60, 62 und 63			
	1	**Lagerarm, links bzw. rechts, vollst.**	**88.540-07 H 03**	**56**	
		(Behelf siehe Orts-Nr. 59)			
		einschließlich Orts-Nr. 57 und 58			
	1	Pendelkugellager mit breitem Innenring	14 C 6 DIN L 89	57	
	1	Gewindering M 24 x 1	Ju N 19514	58	
		Lagerarm, links bzw. rechts, vollst.	**88.540-07 H 01**	**59**	
		(Behelf für Orts-Nr. 56)			
		einschließlich Orts-Nr. 57 und 58			
	1	**Lagerarm mit Bock, links bzw. rechts, vollst.**	**88.540-07 H 04**	**60**	
		(Behelf siehe Orts-Nr. 61 und 62)			
		einschließlich Orts-Nr. 57 und 58			
		Lagerarm mit Bock, innen, links bzw. außen, rechts, vollst.	**88.540-07 H 02**	**61**	
		Lagerarm mit Bock, außen, links bzw. innen, rechts, vollst.	**88.540-08 H 01**	**62**	
		(Behelf für Orts-Nr. 60)			
		einschließlich Orts-Nr. 57 und 58			
	1	Sechskantbolzen 8 ø, nicht abgesetzt	42 Ju N 113835	63	
	1	**Vordere Klappe, außen, links, vollst.**	**88.540-08**	**64**	
		einschließlich Orts-Nr. 56-60, 62 und 63			
	1	**Vordere Klappe, außen, rechts, vollst.**	**88.540-07**	**65**	
		einschließlich Orts-Nr. 56-61 und 63			

Unbefugte Verwendung ist strafbar und macht schadenersatzpflichtig

JFM-FTVDru
310741
ShGeWk

Fahrgestellverkleidung, links (541)
" rechts (551)*)

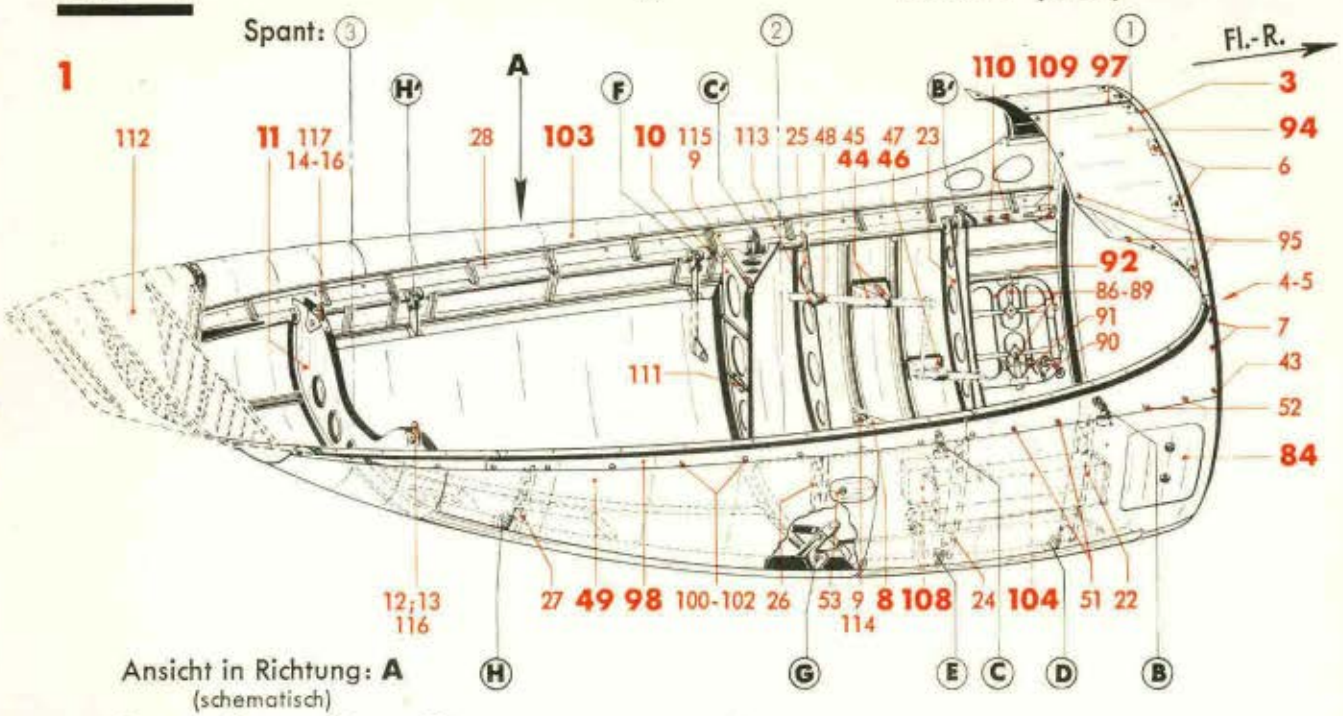

Ansicht in Richtung: **A**
(schematisch)

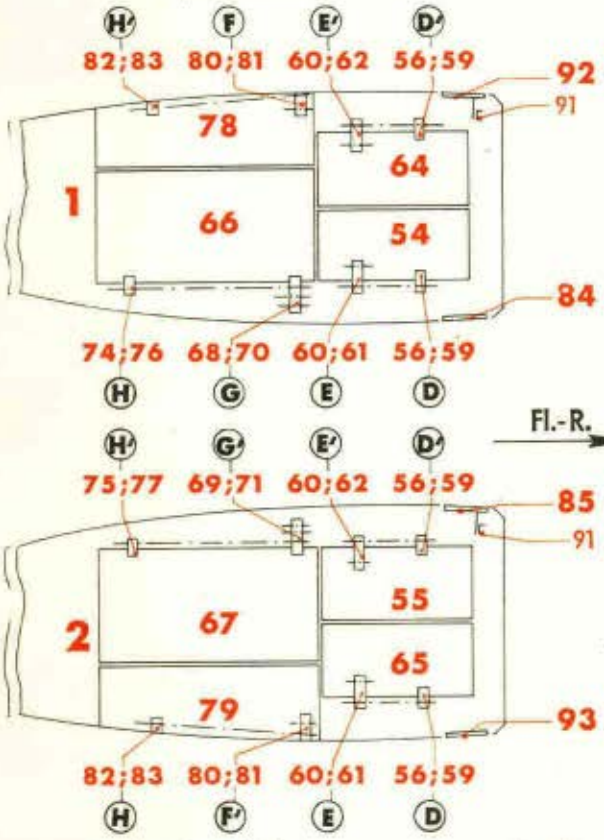

Sämtliche Punkte in Flugrichtung gesehen

Punkt: **B** und **B'**

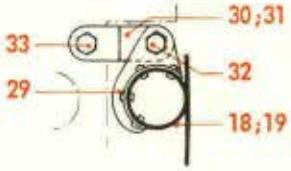

Punkt: **C** und **C'**

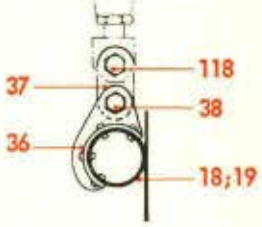

Punkt: **D** und **D'**

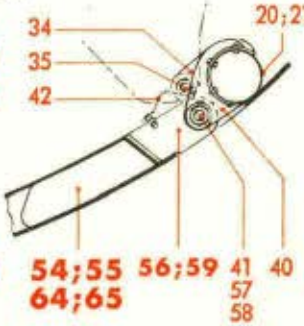

Punkt: **E** und **E'**

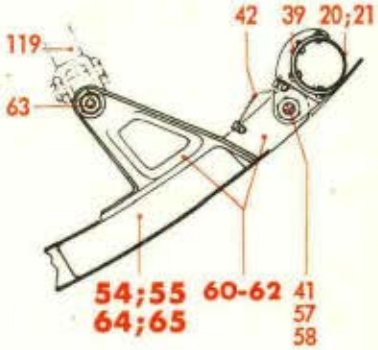

Punkt: **F** und **F'**

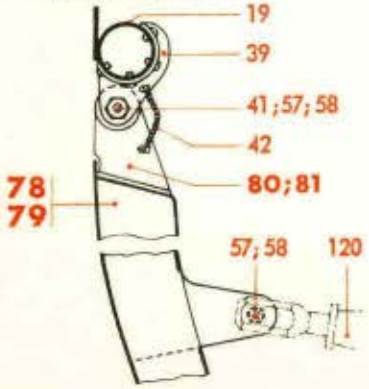

Punkt: **G** und **G'**

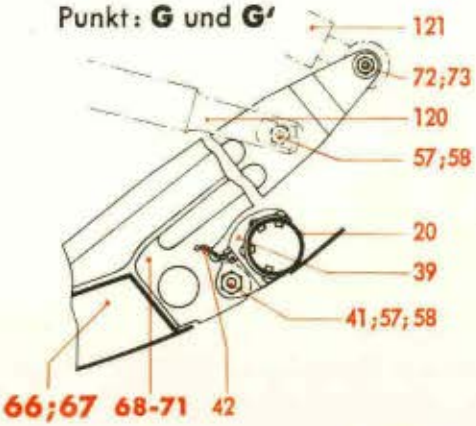

Punkt: **H** und **H'**

*) Für Baugruppe 551 ist dieses Bildblatt als Spiegelbild zu verwenden!

Werk-stoff	Stück	Benennung	Ersatzteil-Nr.	Bild: 1 Orts-Nr.	Bem.
	1	**Hintere Klappe, innen, links, vollst.**	**88.540-09**	**66**	
	1	**„ „ „ rechts, „**	**88.550-09**	**67**	
		einschließlich Orts-Nr. 68-77			
	1	**Klappenhebel, links, vollst.**	**88.540-09 H 03**	**68**	
	1	**„ rechts, „**	**88.550-09 H 03**	**69**	
		(Behelf siehe Orts-Nr. 70 und 71)			
		einschließlich je 2 Stück Orts-Nr. 57 und 58			
		Klappenhebel, links, vollst.	**88.540-09 H 01**	**70**	
		„ rechts, „	**88.550-09 H 01**	**71**	
		(Behelf für Orts-Nr. 68 und 69)			
		einschließlich je 2 Stück Orts-Nr. 57 und 58			
	1	Sechskantbolzen 10 ø f 8 x 46 lang, nicht abgesetzt	88.540-0903	72	aus Ju N 113836
	1	Druckschmierkopf	A 10 DIN Kr 1411	73	
	1	**Lagerarm, links, vollst.**	**88.540-09 H 04**	**74**	
	1	**„ rechts, „**	**88.550-09 H 04**	**75**	
		(Behelf siehe Orts-Nr. 76 und 77)			
		einschließlich Orts-Nr. 57 und 58			
		Lagerarm, links, vollst.	**88.540-09 H 02**	**76**	
		„ rechts, „	**88.550-09 H 02**	**77**	
		(Behelf für Orts-Nr. 74 und 75)			
		einschließlich Orts-Nr. 57 und 58			
	1	**Hintere Klappe, außen, links, vollst.**	**88.540-10**	**78**	
	1	**„ „ „ rechts, „**	**88.550-10**	**79**	
		einschließlich Orts-Nr. 80-83			
	1	**Lagerarm, links bzw. rechts, vollst.**	**88.540-10 H 02**	**80**	
		(Behelf siehe Orts-Nr. 81)			
		einschließlich je 2 Stück Orts-Nr. 57 und 58			
		Lagerarm, links bzw. rechts, vollst.	**88.540-10 H 01**	**81**	
		(Behelf für Orts-Nr. 80)			
		einschließlich je 2 Stück Orts-Nr. 57 und 58			
	1	**Lagerarm, links bzw. rechts, vollst.**	**88.540-07 H 03**	**82**	
		(Behelf siehe Orts-Nr. 83)			
		einschließlich Orts-Nr. 57 und 58			
		Lagerarm, links bzw. rechts, vollst.	**88.540-07 H 01**	**83**	
		(Behelf für Orts-Nr. 82)			
		einschließlich Orts-Nr. 57 und 58			

Unbefugte Verwendung ist strafbar und macht schadenersatzpflichtig

JFM-FTVDru
310741
ShGeWk

Fahrgestellverkleidung, links (541)
" rechts (551)*)

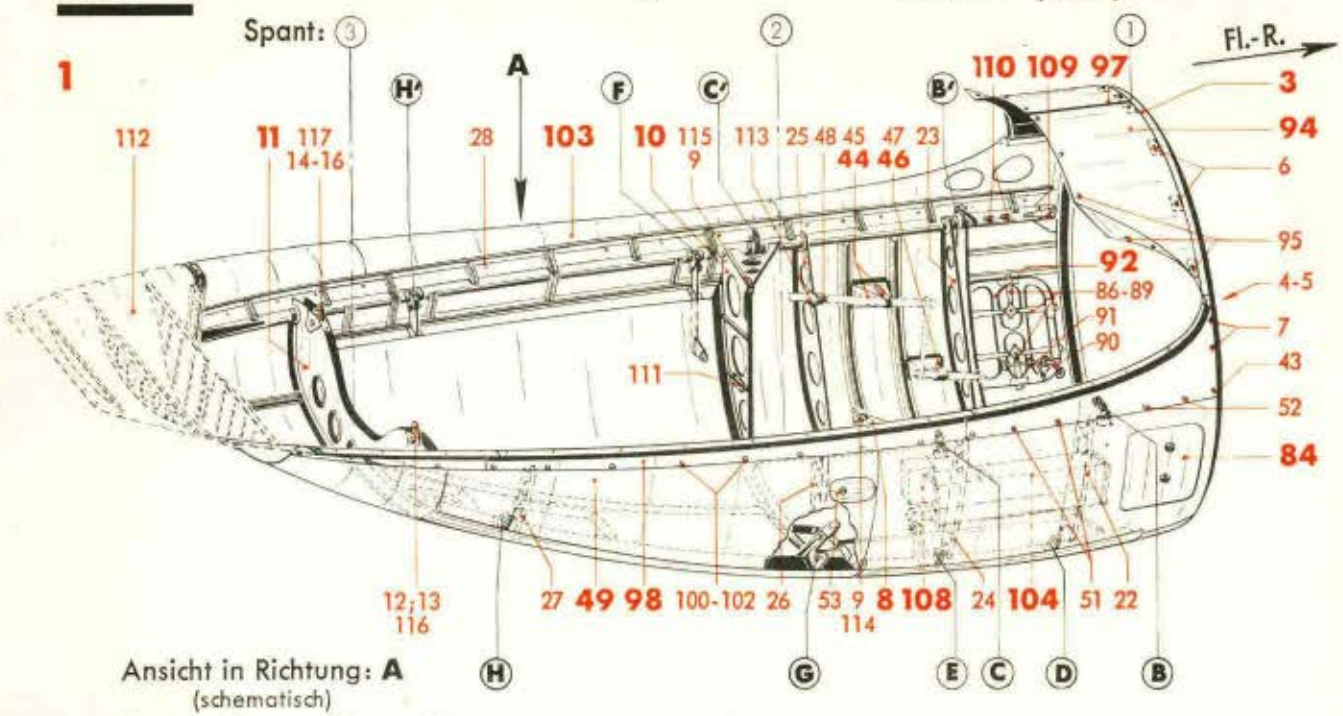

Ansicht in Richtung: **A**
(schematisch)

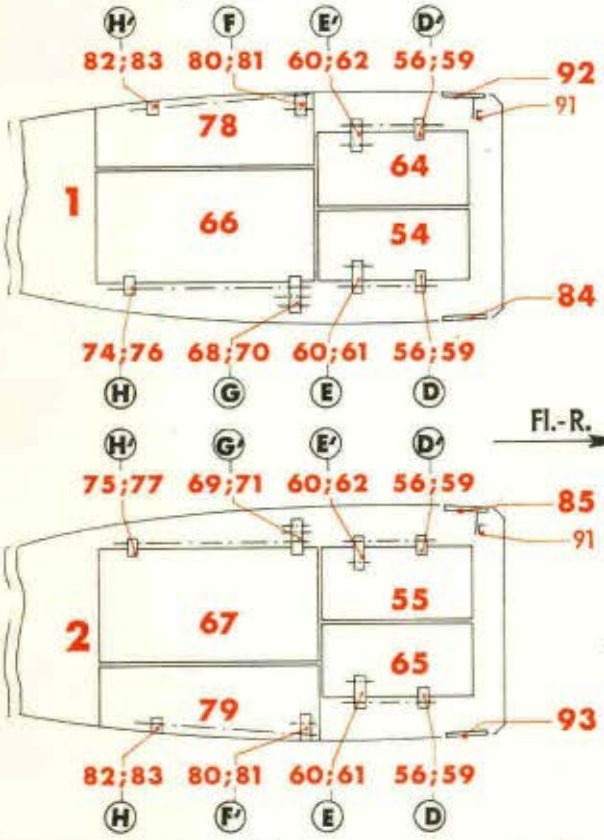

Sämtliche Punkte in Flugrichtung gesehen

Punkt: **B** und **B'**

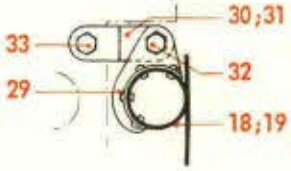

Punkt: **C** und **C'**

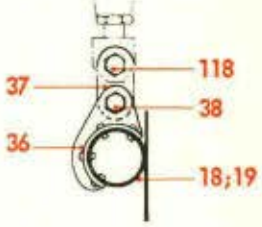

Punkt: **D** und **D'**

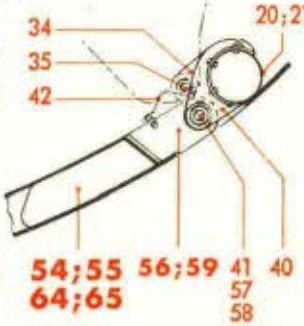

Punkt: **E** und **E'**

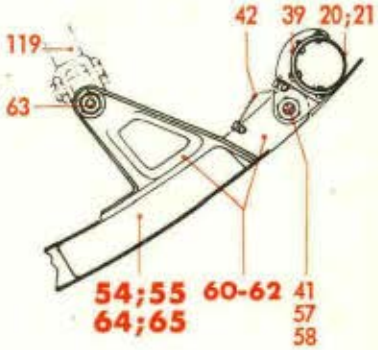

Punkt: **F** und **F'**

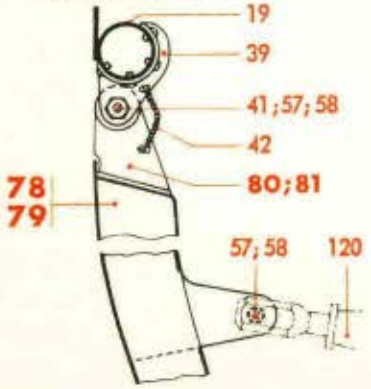

Punkt: **G** und **G'**

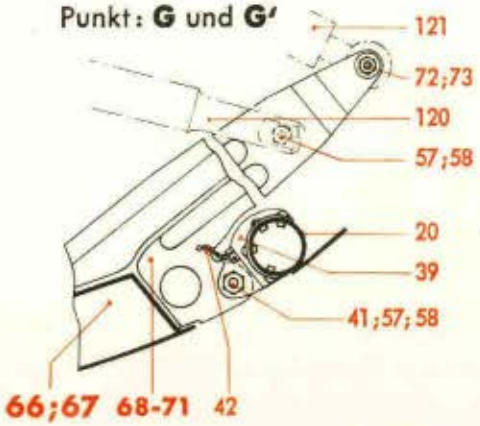

Punkt: **H** und **H'**

*) Für Baugruppe 551 ist dieses Bildblatt als Spiegelbild zu verwenden!

Werkstoff	Stück	Benennung	Ersatzteil-Nr.	Bild: 1 Orts-Nr.	Bem.
	1	**Rüstklappe, innen, links, vollst.** einschließlich Orts-Nr. 86-90	**88.540-26**	**84**	
	1	**Rüstklappe, innen, rechts, vollst.** einschließlich Orts-Nr. 86-91	**88.540-27**	**85**	
	4	Riegel, lang	88.540-1605	86	aus 120 Ju N 16415
	2	„ kurz	88.540-2605	87	aus 92 Ju N 16415
	2	Handlochdeckel-Verschluß	Ju N 16410	88	
	6	Nietbolzen	5 Ju N 16411	89	
	1	Handlochdeckelbefestigung	88.540-26 H 01	90	
	1	Sicherungsbolzen (Anschlagstift) mit eingenieteten U-Profil (für Durchgangshahn Schmierstoffanlage)	88.540-2701/..	91	
	1	**Rüstklappe, außen, links, vollst.** einschließlich Orts-Nr. 86-91	**88.540-27**	**92**	
	1	**Rüstklappe, außen, rechts, vollst.** einschließlich Orts-Nr. 86-90	**88.540-26**	**93**	
	1	**Motorklappe, innen, links, vollst.**	**88.540-28**	**94**	
	1	**„ „ rechts, „** einschließlich Orts-Nr. 95 und 96	**88.550-28**		
	9	Knebelverschluß	88.621-22 H 01	95	
Buna-Gummi SRZ 115	Nach Bedarf	Dichtungsband 20 x 1,5		(96)	
	1	**Motorklappe, außen, links, vollst.**	**88.540-29**	**97**	
	1	**„ „ rechts, „** einschließlich Orts-Nr. 95 und 96	**88.550-29**		
	1	**Hohlkehle (Verkleidung), innen, links, vollst.**	**88.541-24**	**98**	
	1	**Hohlkehle (Verkleidung), innen, rechts, vollst.** einschließlich Orts-Nr. 99-102	**88.550-24**		
Buna-Gummi SRZ 210	Nach Bedarf	Beilage 1 mm dick		(99)	
	1	Flachrundschraube M 6 x 18 lang	88.540-2503	100	
	37	„ M 6 x 15 „	88.540-2501	101	
	38	Unterlegscheibe 15/6,4 ø x 1 dick	88.540-2502	102	
	1	**Hohlkehle (Verkleidung), außen, links, vollst.**	**88.541-25**	**103**	
	1	**Hohlkehle (Verkleidung), außen, rechts, vollst.** einschließlich Orts-Nr. 99, 100; 41 Stück Orts-Nr. 101 und 42 Stück Orts-Nr. 102	**88.550-25**		

Unbefugte Verwendung ist strafbar und macht schadenersatzpflichtig

Fahrgestellverkleidung, links (541)
" rechts (551)*)

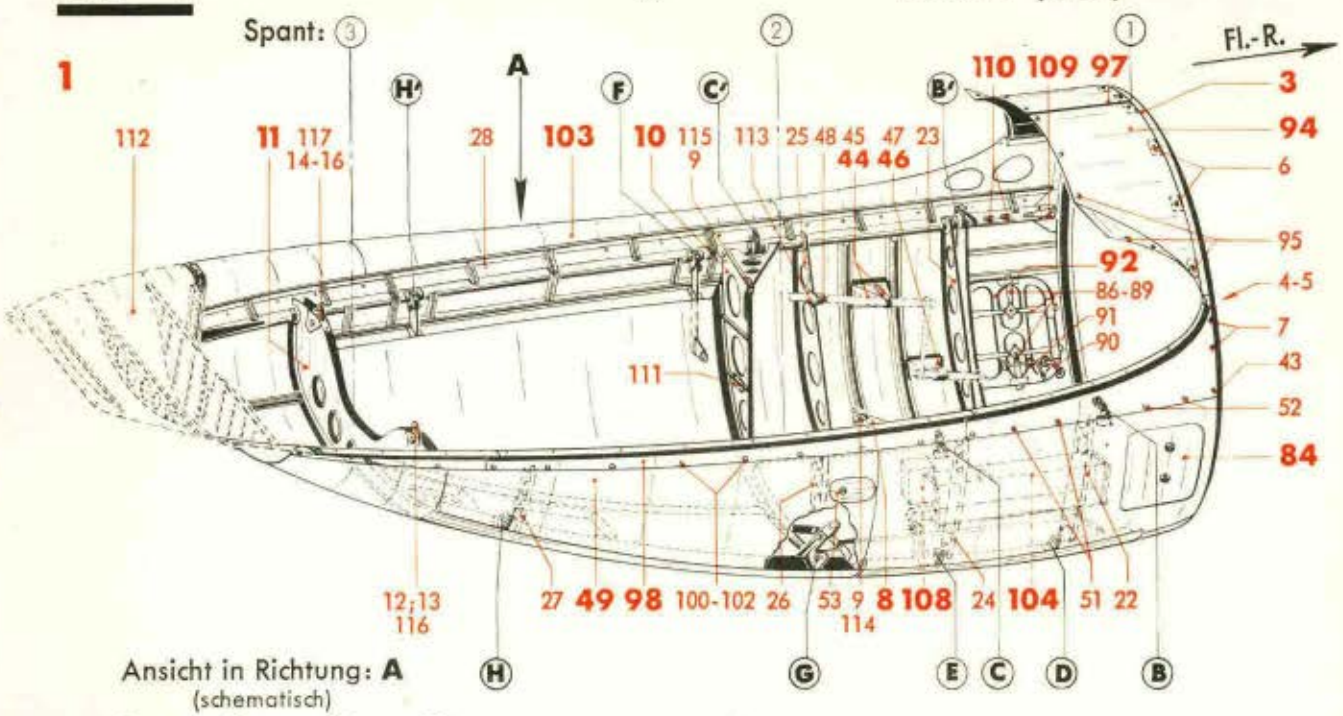

Ansicht in Richtung: **A**
(schematisch)

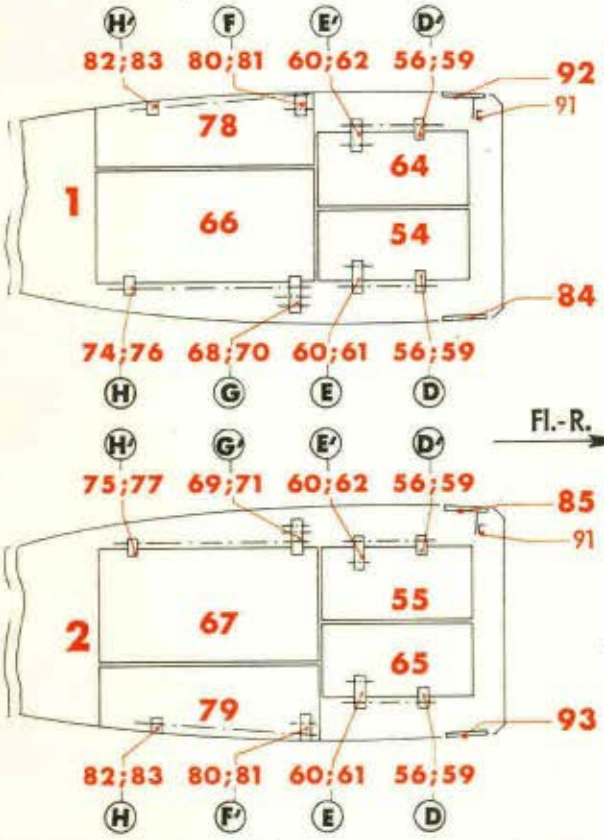

Sämtliche Punkte in Flugrichtung gesehen

Punkt: **B** und **B'**

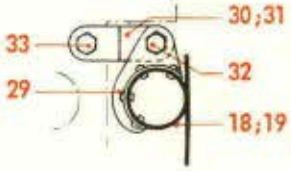

Punkt: **C** und **C'**

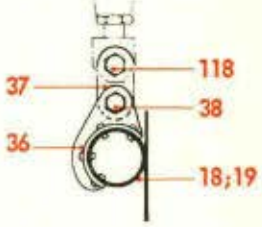

Punkt: **D** und **D'**

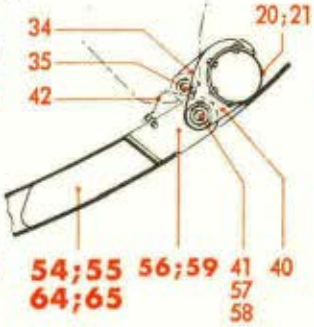

Punkt: **E** und **E'**

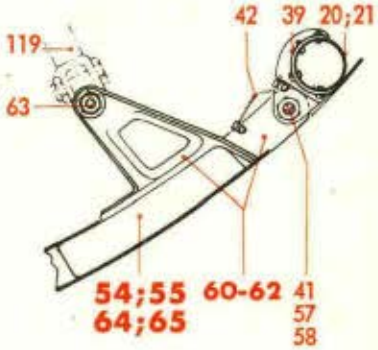

Punkt: **F** und **F'**

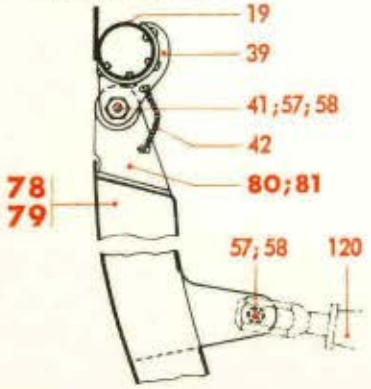

Punkt: **G** und **G'**

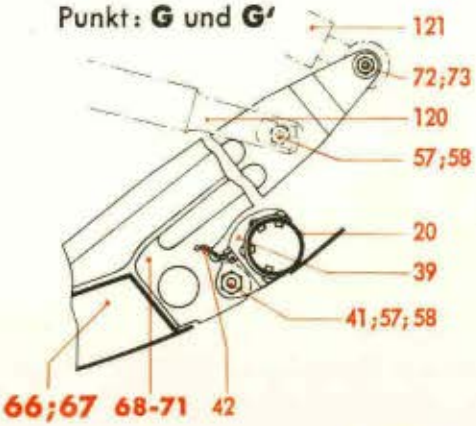

Punkt: **H** und **H'**

*) Für Baugruppe 551 ist dieses Bildblatt als Spiegelbild zu verwenden!

Werkstoff	Stück	Benennung	Ersatzteil-Nr.	Bild: 1 Orts-Nr.	Bem.
	1	**Lagerung für Elt-Instrumente, links, vollst.**	**88.541-18**	**104**	
	1	**Lagerung für Elt-Instrumente, rechts, vollst.**	**88.551-18**		
		einschließlich Orts-Nr. 105-107			
	1	Abdeckblech mit Verschlüssen, einbaufertig	88.541-1805/..	(105)	
	6	Verschluß	11,5 Ju N 16425	(106)	
	1	Rändelschraube (für Endmomentschalter/Arbeitskontakt)	M 5 x 28 DIN 653[1])	(107)	
	1	**Lagerung für Relaiskasten, Selbstschalter und Steckverbindung, links, vollst.**	**88.541-23**	**108**	
	1	**Lagerung für Relaiskasten, Selbstschalter und Steckverbindung, rechts, vollst.**	**88.551-23**		
		einschließlich Orts-Nr. 108 a-108 e			
	1	Abdeckblech mit Verschlüssen, einbaufertig (für Relaiskasten und Selbstschalter)	88.541-2301/..	(108a)	
	4	Verschluß	11,5 Ju N 16425	(108b)	
	1	Abdeckblech (für Steckverbindung)	88.541-2312	(108c)	
	2	Linsenschraube	M 5 x 12 DIN 85[1])	(108d)	
	7	„	M 4 x 10 DIN 85[1])	(108e)	
	4	**Holmabdichtung am Spant 1, links bzw. rechts**	**88.540-21**	**109**	
	6	**Abdichtung für Holmprüflöcher, links bzw. rechts**	**88.540-22**	**110**	
	1	Halbfabrikatschild (ohne Beschriftung)	A Ju N 16620	111	aus Stkl. 88.540-19
		Endkappe	siehe Konstr.-Gr. 3 Landeklappe, links bzw. rechts	112	
		Handanlaßkurbel	siehe Konstr.-Gr. 9 Betriebshilfsgerät und lose Ausrüstungsteile	113	
		Vierkantbolzen	siehe Tragwerk-Flügel, links bzw. rechts (Knickstrebenlager am Qv 1)	114	
		Vierkantbolzen	siehe Tragwerk-Flügel, links bzw. rechts (Knickstrebenlager am Qv 2)	115	
		Sechskantbolzen	siehe Tragwerk-Flügel, links bzw. rechts (Querverband 1, Oberteil)	116	

[1]) Aus Flußstahl (bei Bestellung angeben)

Unbefugte Verwendung ist strafbar und macht schadenersatzpflichtig

Fahrgestellverkleidung, links (541)
" rechts (551)*)

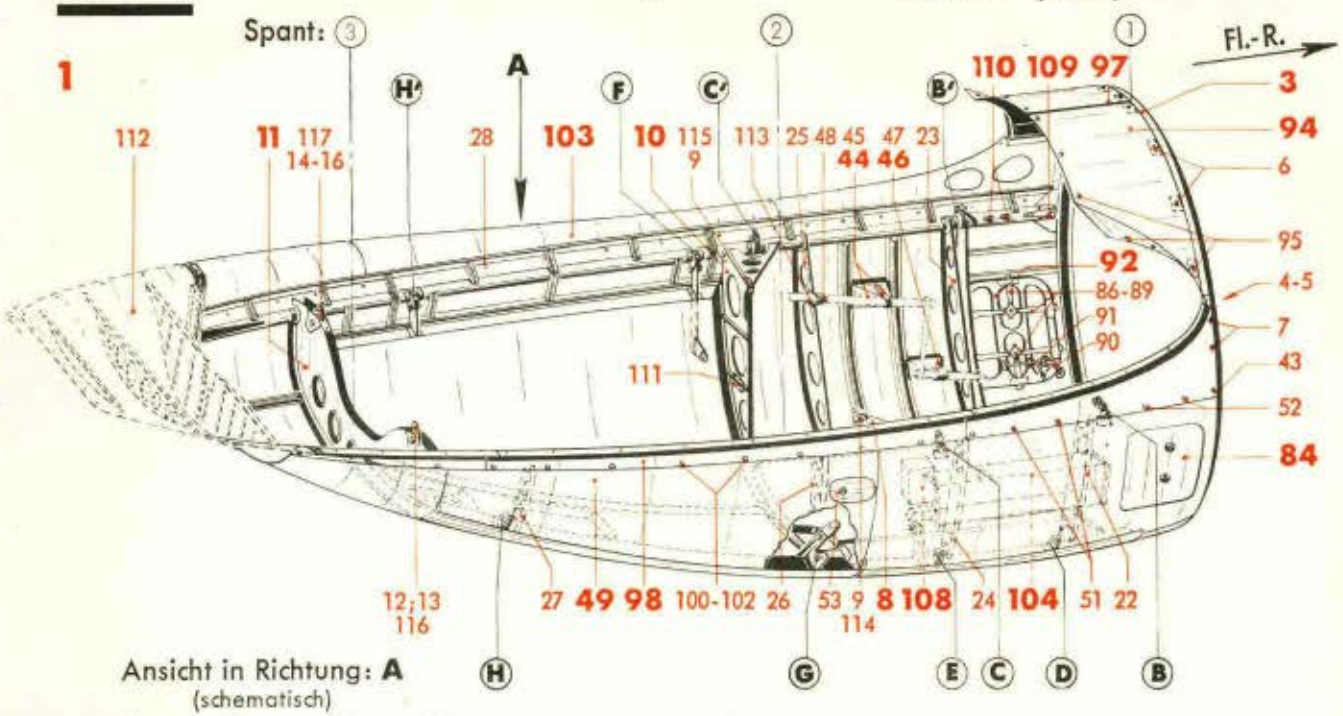

Ansicht in Richtung: **A**
(schematisch)

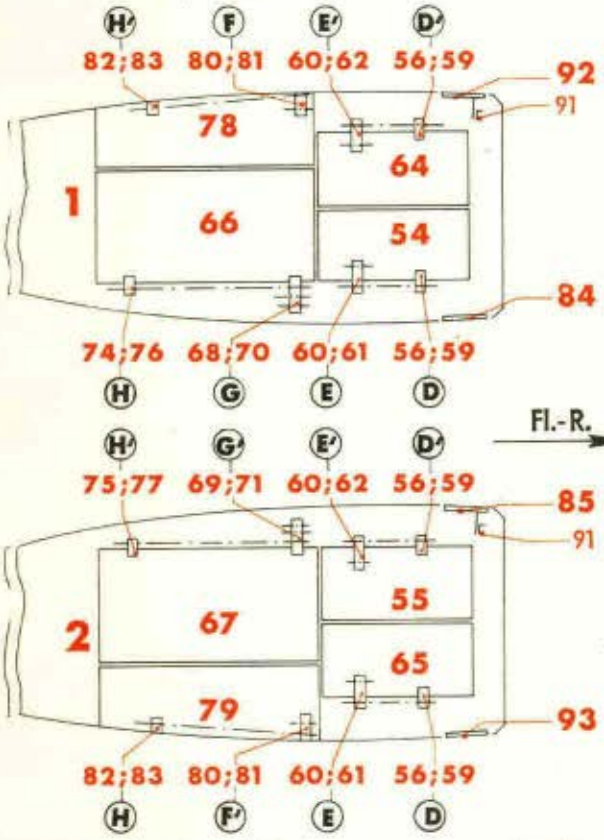

Sämtliche Punkte in Flugrichtung gesehen

Punkt: **B** und **B'**

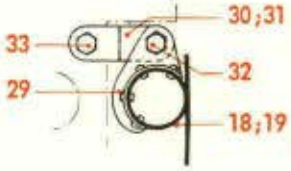

Punkt: **C** und **C'**

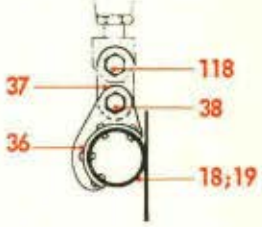

Punkt: **D** und **D'**

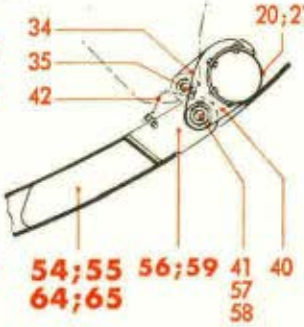

Punkt: **E** und **E'**

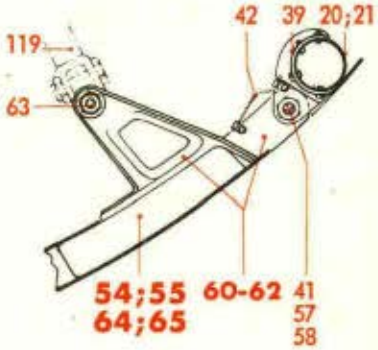

Punkt: **F** und **F'**

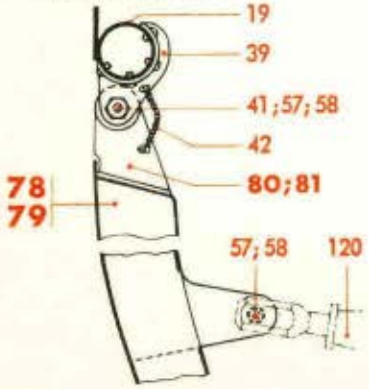

Punkt: **G** und **G'**

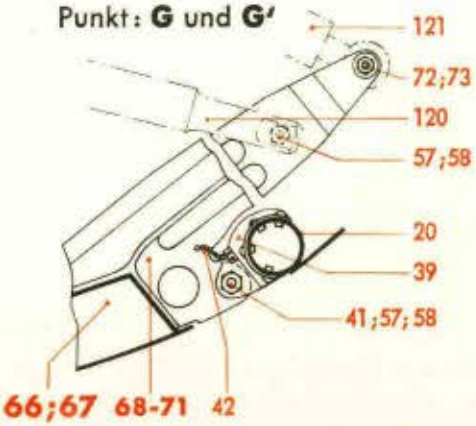

Punkt: **H** und **H'**

*) Für Baugruppe 551 ist dieses Bildblatt als Spiegelbild zu verwenden!

Ausführung

„Gc"

Ersatzteil-Liste

Ju 88

Tragwerk

Fahrgestellverkleidung

links (541) rechts (551)

Bau-Gruppe: **541**

Seite: 7

Werkstoff	Stück	Benennung	Ersatzteil-Nr.	Bild: 1 Orts-Nr.	Bem.
		Sechskantbolzen	siehe Tragwerk-Flügel, links bzw. rechts (Querverband 2, Oberteil)	117	
		Sechskantbolzen	siehe Tragwerk-Flügel, links bzw. rechts (Träger 1, Einzelteile)	118	
		Stoßstange	siehe Konstr.-Gr. 2 Fahrgestell, links bzw. rechts (obere Knickstrebe)	119	
		Stoßstange	siehe Konstr.-Gr. 2 Klappenbetätigung, links bzw. rechts	120	
		Einziehstrebe für Fahrgestellklappen	siehe Konstr.-Gr. 9 Hydraul. Anlage (Rohrleitungen im Tragwerk-Flügel, links bzw. rechts)	121	

Unbefugte Verwendung ist strafbar und macht schadenersatzpflichtig

JFM-FTVDru
020841
ShGeWk

Aufteilung siehe Baugruppe 541

Inhaltsverzeichnis

Bild	Benennung	Seite
1	**Fahrgestellverkleidung, links und rechts**	**1-7**

Anm: **Truppen-Ersatzteil-Liste** ist auf Tabellenseiten durch **Rotdruck** gekennzeichnet.

Unbefugte Verwendung ist strafbar und macht schadenersatzpflichtig

Inhaltsverzeichnis

Bild	Benennung	Seite
1 u. 2	**Tragwerk-Flügel, links und rechts**	**1-7**

Hierzu Baugruppe 509 und 519
Tragwerk-Flügel, links und rechts

Anm.: **Truppen-Ersatzteil-Liste** ist auf Tabellenseiten durch **Rotdruck** gekennzeichnet.

Unbefugte Verwendung ist strafbar und macht schadenersatzpflichtig

JFM-FTVDru
260841
Sb

Juli 1941

Junkers Flugzeug- und -Motorenwerke Aktiengesellschaft, Dessau

Tragwerk-Flügel, links (V 584)
„ rechts (V 594)*)

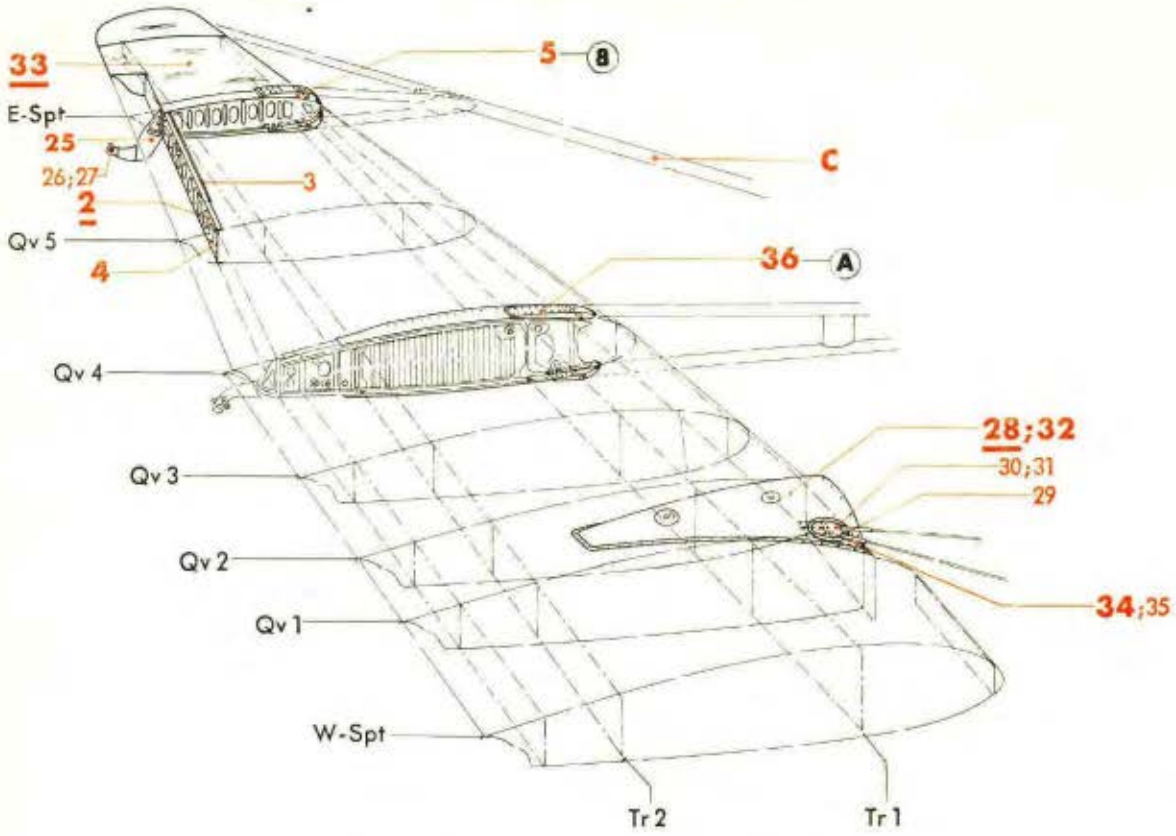

Punkt: **A**

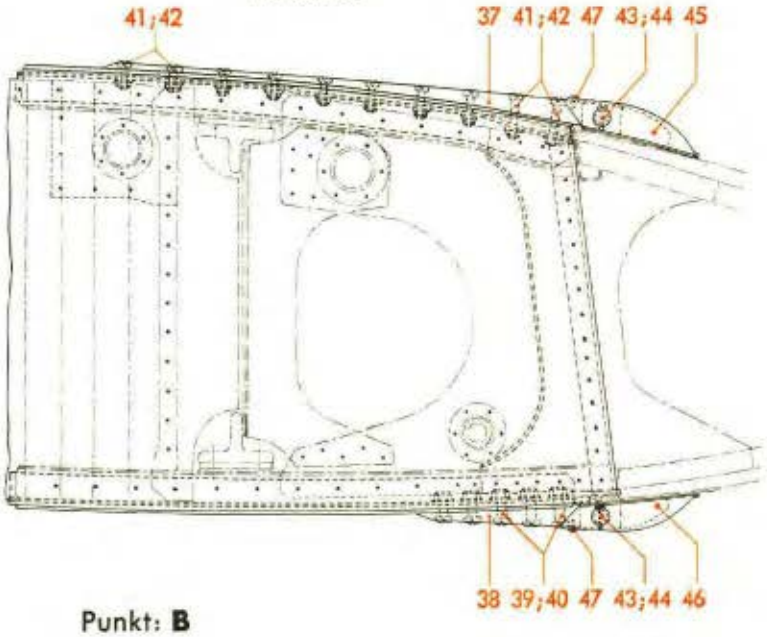

Punkt: **B**

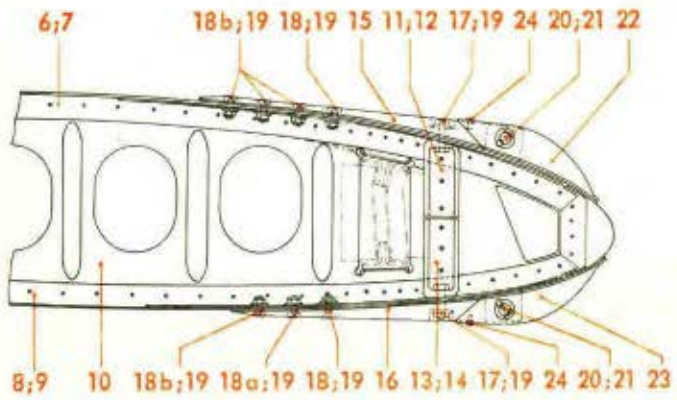

C) Abweiser, siehe Konstr.-Gruppe 9

*) Für Baugruppe V 594 ist dieses Bildblatt als Spiegelbild zu verwenden!

JFM-FTVDru
130841
BoShGe

Ausführung „Gc"

Ersatzteil-Liste **Ju 88**	Tragwerk **Tragwerk-Flügel** links (V 584) rechts (V 594)	Bau-Gruppe: **V584** Seite: 1

Werk-stoff	Stück	Benennung	Ersatzteil-Nr.	Bild: 1 Orts-Nr.	Bem.
	1	**Tragwerk-Flügel, links, vollst.**	**V 88.584**	(1)	
	1	**Tragwerk-Flügel, rechts, vollst.**	**V 88.594**		
		Hierzu Baugruppe 509/519 jedoch mit folgenden Änderungen:			

aus Baugruppe 509/519 fällt fort:

Ersatzteil-Nr.	Benennung	Bild/ Orts-Nr.
88.503-200 88.513-200	Hinterer Träger von Qv 5 bis E-Spt, vollst.	1/113
88.509-84 88.519-84	Endspant, vollst.	6/58
88.503-176 88.513-176	Motorhaubenabfluß, vollst.	11/40
88.509-Z 08 88.519-Z 08	Flügel-Verlängerung, vollst.	12/80

dafür kommt in Baugruppe V 584/V 594 hinzu:

Ersatzteil-Nr.	Benennung	Bild/ Orts-Nr.
V 88.580-323 V 88.590-323	Hinterer Träger von Qv 5 bis E-Spt, vollst.	1/2
V 88.584-325 V 88.594-325	Endspant, vollst.	1/5
V 88.580-331 V 88.590-331	Motorhaubenabfluß, vollst.	1/28
V 88.584-Z 08 V 88.594-Z 08	Flügel-Verlängerung, vollst.	1/33
V 88.580-330 V 88.590-330	Abspannpunkt für Abweiser am Qv 1, vollst.	1/34
V 88.580-324 V 88.590-324	Anschluß für Abweiserträger am Qv 4, vollst.	1/36

Ersatzteil-Nr. 88.503-, 88.509-, V 88.580- und V 88.584- für Tragwerk-Flügel, links
„ 88.513-, 88.519-, V 88.590- „ V 88.594- „ „ „ rechts

1	**Hinterer Träger von Qv 5 bis E-Spt, links, vollst.**	**V88.580-323**	2
1	**Hinterer Träger von Qv 5 bis E-Spt, rechts, vollst.**	**V88.590-323**	
	bestehend aus Orts-Nr. 3 und 4		
1	Lasche, links	V 88.580-323.01	3
1	„ rechts	V 88.590-323.01	
1	**Hinterer Träger von Qv 5 bis E-Spt, links, vollst.**	**88.503-231**	4
1	**Hinterer Träger von Qv 5 bis E-Spt, rechts, vollst.**	**88.513-231**	
	(Aufteilung siehe Baugruppe 509/519, Bild/Orts-Nr. 1/124)		
1	**Endspant, links, vollst.**	**V88.584-325**	5
1	**„ rechts, „**	**V88.594-325**	
	einschließlich Orts-Nr. 6-27		

Unbefugte Verwendung ist strafbar und macht schadenersatzpflichtig

JFM-FTVDru 150841 ShGeWl

Tragwerk-Flügel, links (V 584)
„ rechts (V 594)*)

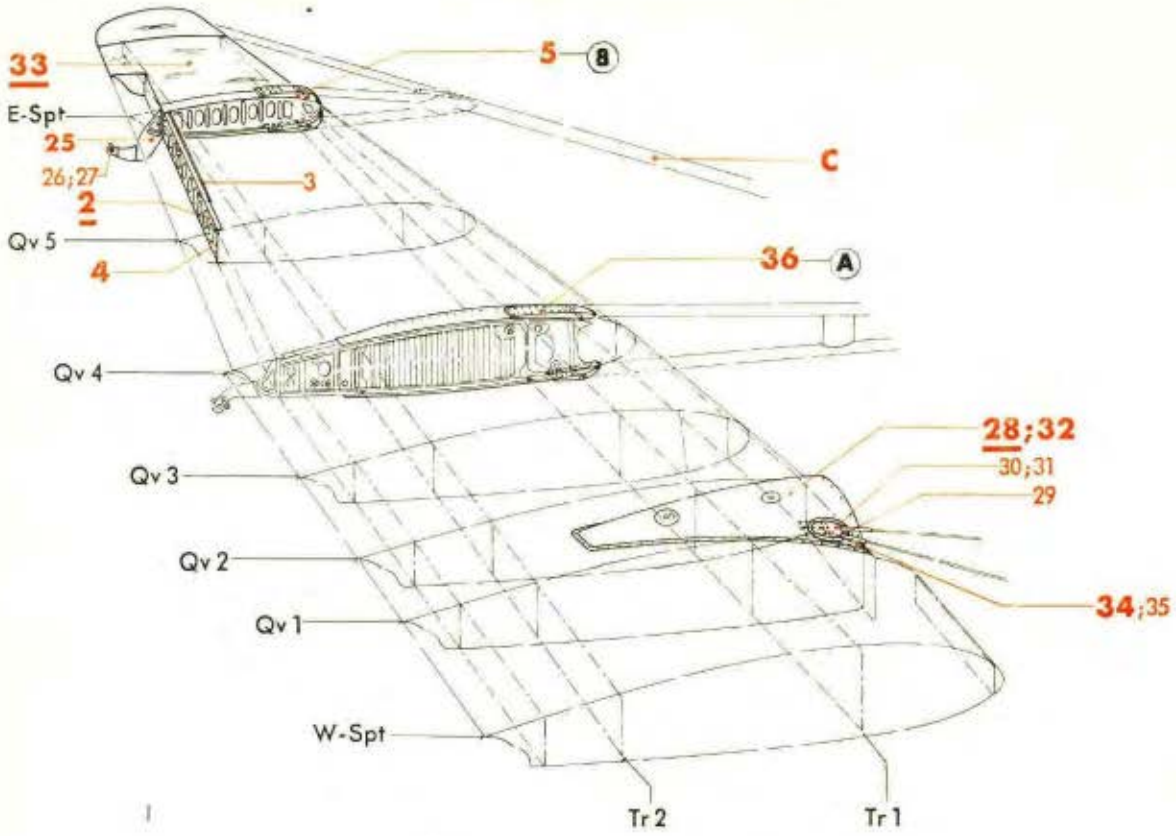

Punkt: **A**

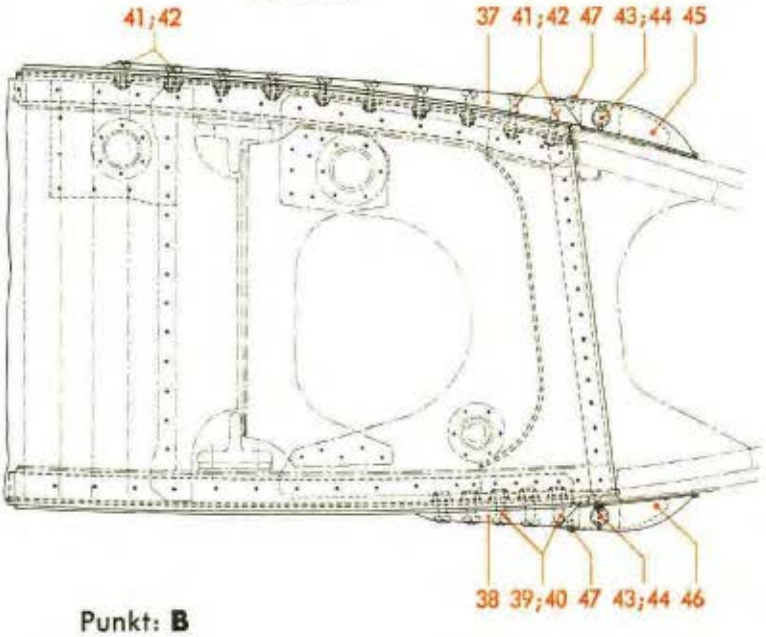

Punkt: **B**

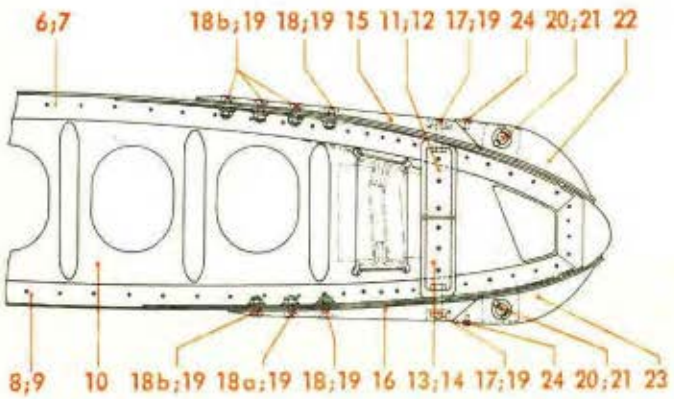

C) Abweiser, siehe Konstr.-Gruppe 9

*) Für Baugruppe V 594 ist dieses Bildblatt als Spiegelbild zu verwenden!

JFM-FTVDru
130841
BoShGe

Ausführung „Gc"

Ersatzteil-Liste
Ju 88

Tragwerk
Tragwerk-Flügel
links (V 584) rechts (V 594)

Bau-Gruppe: **V584**

Seite: 2

Werk-stoff	Stück	Benennung	Ersatzteil-Nr.	Bild: 1 Orts-Nr.	Bem.
	1	Gurtwinkel, innen, links (Obergurt)	V 88.584-325.09	6	
	1	„ „ rechts (Obergurt)	V 88.594-325.09	6	
	1	„ außen, links (Obergurt)	V 88.584-325.08	7	
	1	„ „ rechts (Obergurt)	V 88.594-325.08	7	
	1	„ innen, links (Untergurt)	V 88.584-325.11	8	
	1	„ „ rechts (Untergurt)	V 88.594-325.11	8	
	1	„ außen, links (Untergurt)	V 88.584-325.10	9	
	1	„ „ rechts (Untergurt)	V 88.594-325.10	9	
	1	Spantblech 0,8 mm dick, links	V 88.584-325.07	10	
	1	„ 0,8 mm „ rechts	V 88.594-325.07	10	
	1	Bock, innen, links (oben)	V 88.584-325.03	11	
		„ „ „ (Behelf) (oben)	V 88.584-325.57	11	
	1	„ „ rechts (oben)	V 88.594-325.03	11	
		„ „ „ (Behelf) (oben)	V 88.594-325.57	11	
	1	„ außen, links (oben)	V 88.584-325.04	12	
		„ „ „ (Behelf) (oben)	V 88.584-325.58	12	
	1	„ „ rechts (oben)	V 88.594-325.04	12	
		„ „ „ (Behelf) (oben)	V 88.594-325.58	12	
	1	„ innen, links (unten)	V 88.584-325.05	13	
		„ „ „ (Behelf) (unten)	V 88.584-325.59	13	
	1	„ „ rechts (unten)	V 88.594-325.05	13	
		„ „ „ (Behelf) (unten)	V 88.594-325.59	13	
	1	„ außen, links (unten)	V 88.584-325.06	14	
		„ „ „ (Behelf) (unten)	V 88.584-325.60	14	
	1	„ „ rechts (unten)	V 88.594-325.06	14	
		„ „ „ (Behelf) (unten)	V 88.594-325.60	14	
	1	Gabelstück (Lasche), oben, links	V 88.580-325.06	15	
	1	„ „ „ rechts	V 88.590-325.06	15	
	1	„ „ unten, links	V 88.580-325.07	16	
	1	„ „ „ rechts	V 88.590-325.07	16	
	4	Sechskantbolzen 6 ø, nicht abgesetzt	30 Ju N 113834	17	
	4	Linsenbolzen	M 6 x 20 DIN L 53	18	
	2	„	M 6 x 18 DIN L 53	18a	
	8	„	M 6 x 16 DIN L 53	18b	
	18	Sechskantmutter, selbstsichernd (Lief.: AGG)	(M 6 S)[3]	19	
	2	Bolzen mit Kopf 10 ø c 11 x 62 lang	V 88.580-325.25	20	
	2	Unterlegscheibe 15/10 ø x 2 dick	V 88.580-325.26	21	
	1	Kappe, oben, links	V 88.580-325 H 01	22	
	1	„ „ rechts	V 88.580-325 H 02	22	
	1	„ unten, links	V 88.580-325 H 02	23	
	1	„ „ rechts	V 88.580-325 H 01	23	
	2	Flachrundschraube	M 4 x 6 Ju N 14155	24	
	1	**Ausleger am E-Spt, links, vollst.**	**88.503-84 H 02**	**25**	
	1	**„ „ „ rechts, „**	**88.513-84 H 02**	**25**	
		einschließlich Orts-Nr. 26 und 27			
	1	Pendelkugellager mit breitem Innenring	14 C 6 DIN L 89	26	
	1	Gewindering M 24 x 1	Ju N 19514	27	

[3] Aus Leichtmetall (bei Bestellung angeben)

Unbefugte Verwendung ist strafbar und macht schadenersatzpflichtig

JFM-FTVDru 160841 ShGeWI

Tragwerk-Flügel, links (V 584)
„ rechts (V 594)*)

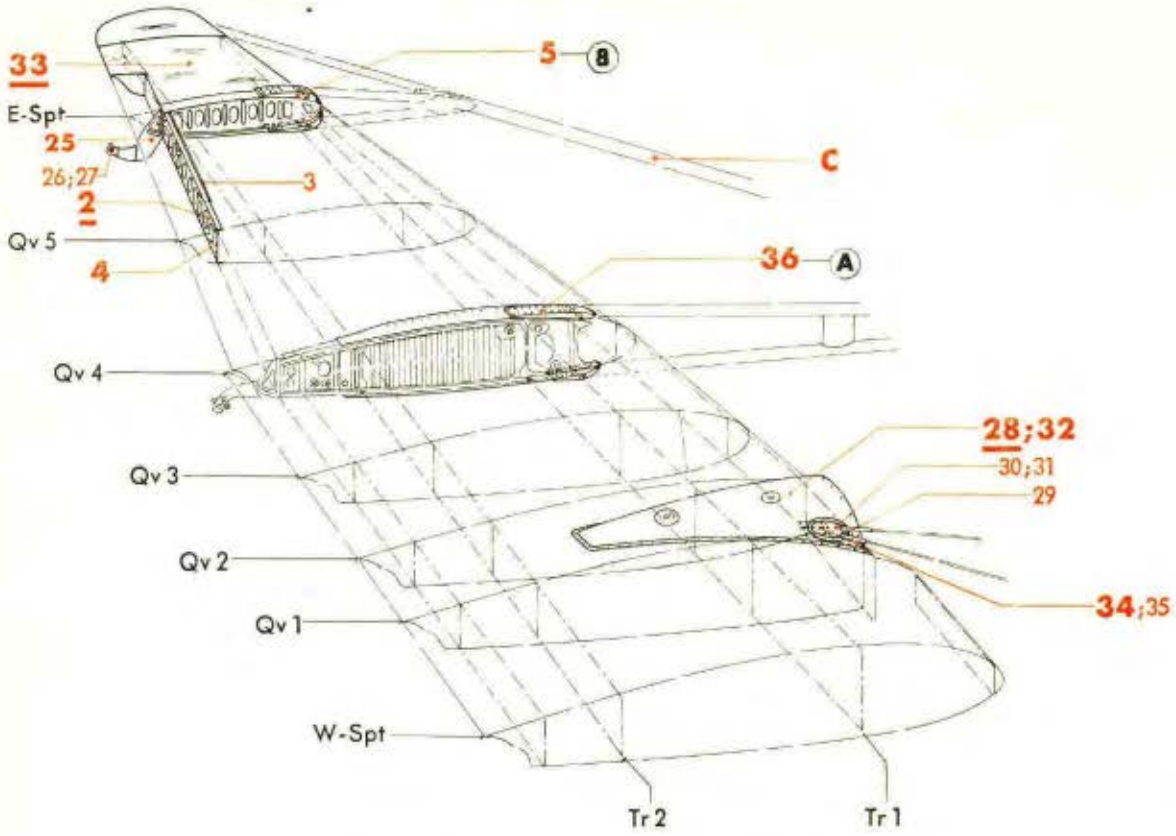

Punkt: **A**

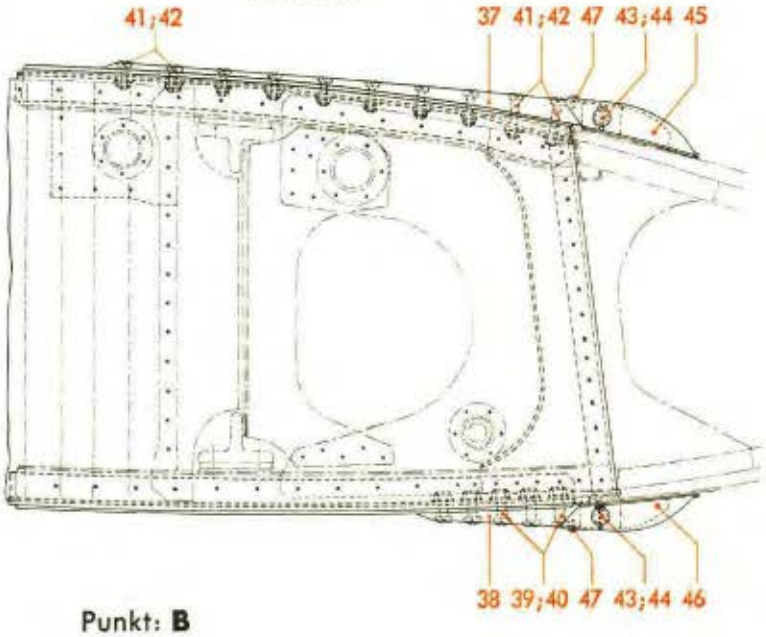

Punkt: **B**

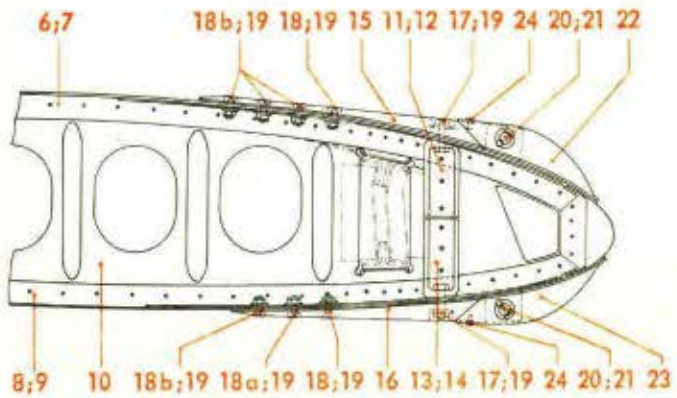

C) Abweiser, siehe Konstr.-Gruppe 9

*) Für Baugruppe V 594 ist dieses Bildblatt als Spiegelbild zu verwenden!

Werk-stoff	Stück	Benennung	Ersatzteil-Nr.	Bild: 1 Orts-Nr.	Bem.
	1	**Motorhaubenabfluß, links, vollst.**	**V88.580-331**	**28**	
	1	**„ rechts, „**	**V88.590-331**		
		einschließlich Orts-Nr. 29-32			
	1	Abdeckblech, links	V 88.580-331.05	29	
	1	„ rechts	V 88.590-331.05		
	1	Verkleidungskappe, links	V 88.580-331.01	30	
	1	„ rechts	V 88.590-331.01		
	9	Flachrundschraube	M 4 x . . Ju N 14155[5])	31	
	1	**Motorhaubenabfluß, links, vollst.**	**88.503-176**[6])	**32**	
	1	**„ rechts, „**	**88.513-176**[6])		
		(Aufteilung siehe Baugruppe 509/519, Bild/Orts-Nr. 11/40)			
	1	**Flügel-Verlängerung, links, vollst.**	**V88.584-Z08**	**33**	
	1	**„ „ rechts, „**	**V88.594-Z08**		
		(Aufteilung siehe Bild 2)			
	1	**Abspannpunkt für Abweiser am Qv 1, links, vollst.**	**V88.580-330**	**34**	
	1	**Abspannpunkt für Abweiser am Qv 1, rechts, vollst.**	**V88.590-330**		
		einschließlich Orts-Nr. 35			
	1	Schild „Achtung! Muttern nach dem Anliegen . . ."	V 88.580-330.08	35	
	1	**Anschluß für Abweiserträger am Qv 4, links, vollst.**	**V88.580-324**	**36**	
	1	**Anschluß für Abweiserträger am Qv 4, rechts, vollst.**	**V88.590-324**		
		einschließlich Orts-Nr. 37-47			
	1	Gabelstück (Lasche), oben, links	V 88.580-324.01	37	
	1	„ „ „ rechts	V 88.590-324.01		
	1	„ „ unten, links	V 88.580-324.10	38	
	1	„ „ „ rechts	V 88.590-324.10		
	10	Linsenbolzen	M 8 x . . DIN L 53[5])	39	
	10	Sechskantmutter, selbstsichernd (Lief.: AGG)	(M 8 S)[1])	40	
	20	Linsenbolzen	M 6 x . . DIN L 53[5])	41	
	20	Sechskantmutter, selbstsichernd (Lief.: AGG)	(M 6 S)[1])	42	

[1]) Aus Flußstahl (bei Bestellung angeben)
[5]) Länge jeweils angeben!
[6]) Jedoch mit Ausschnitt nach Zeichnung V 88.580/590-331 (für Orts-Nr. 29-31)

Unbefugte Verwendung ist strafbar und macht schadenersatzpflichtig

Tragwerk-Flügel, links (V 584)
„ rechts (V 594)*)

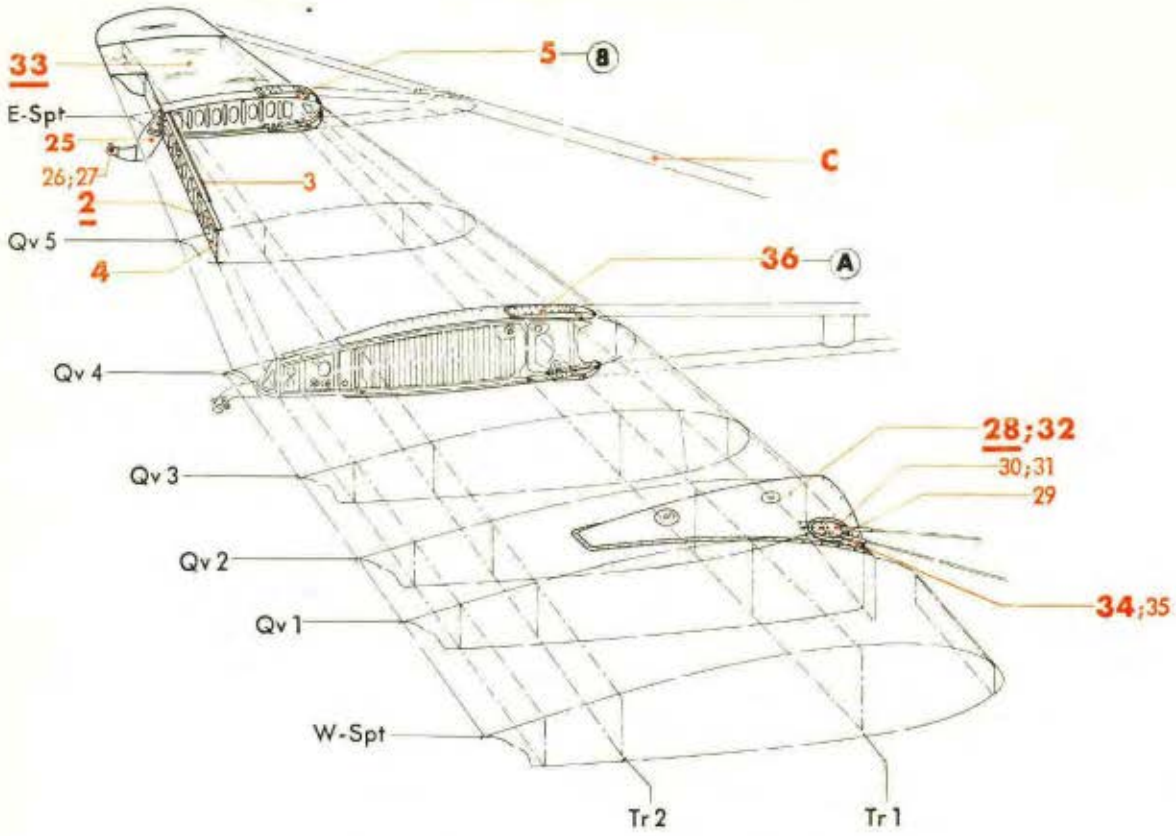

Punkt: **A**

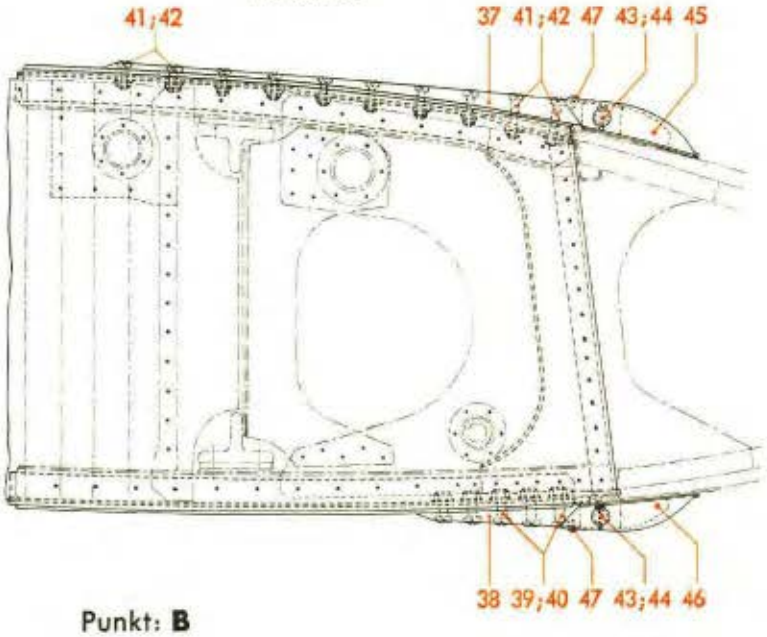

Punkt: **B**

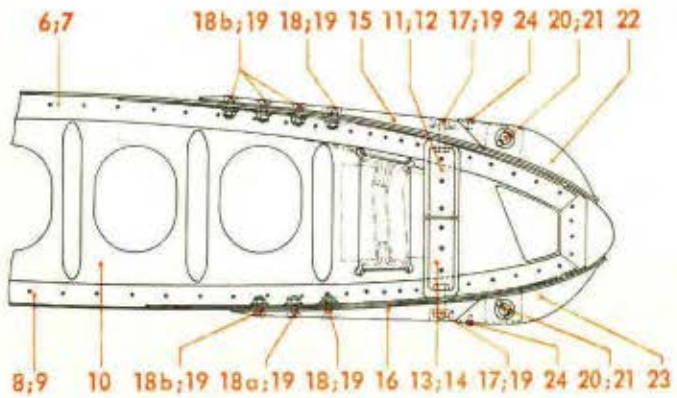

C) Abweiser, siehe Konstr.-Gruppe 9

*) Für Baugruppe V 594 ist dieses Bildblatt als Spiegelbild zu verwenden!

Ausführung

„Gc"

Ersatzteil-Liste **Ju 88**	Tragwerk **Tragwerk-Flügel** **links (V 584) rechts (V 594)**	Bau-Gruppe: **V584**
		Seite: 4

Werk-stoff	Stück	Benennung	Ersatzteil-Nr.	Bild: 1 Orts-Nr.	Bem.
	2	Bolzen mit Kopf 12 ø c 11 x 80,5 lang	V 88.580-324.12	43	
	2	Unterlegscheibe 18,5/12,5 ø x 2 dick	V 88.580-324.13	44	
	1	Kappe, oben, links	V 88.580-324 H 01	45	
	1	„ „ rechts	V 88.580-324 H 02		
	1	„ unten, links	V 88 580-324 H 02	46	
	1	„ „ rechts	V 88.580-324 H 01		
	2	Flachrundschraube	M 4 x 6 Ju N 14155	47	

Unbefugte Verwendung ist strafbar und macht schadenersatzpflichtig

JFM-FTVDru
160841
ShGeWl

Tragwerk-Flügel, links (V 584)
" rechts (V 594)*)
(Flügel-Verlängerung)

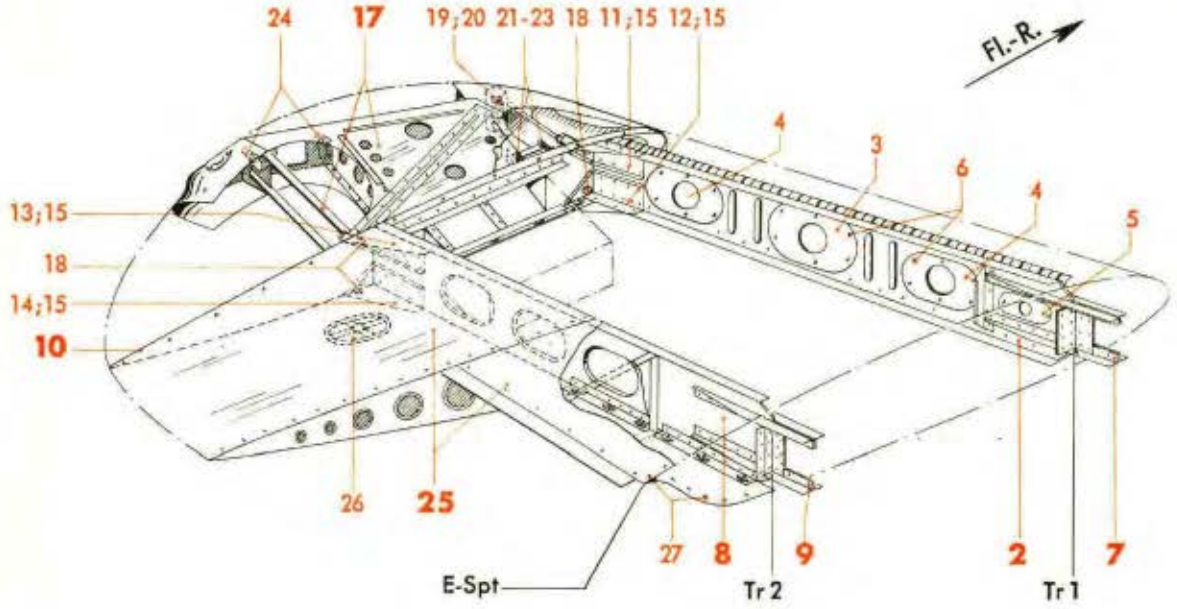

1

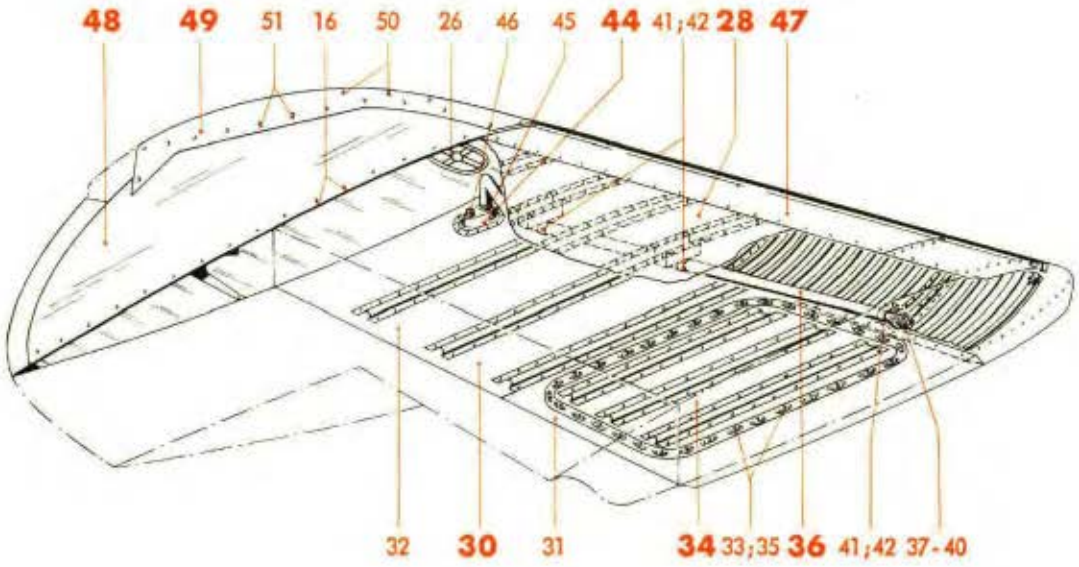

*) Für Baugruppe V 594 ist dieses Bildblatt als Spiegelbild zu verwenden!

JFM-FTVDru
140841
RrShGe

Werk-stoff	Stück	Benennung	Ersatzteil-Nr.	Bild: 2 Orts-Nr.	Bem.
		Aufteilung für:			
		Flügel-Verlängerung, links, vollst.	**V88.584-Z08**	1	vgl. Bild 1 Orts-Nr.33
		„ . „ rechts, „	**V88.594-Z08**		
		bestehend aus Orts-Nr. 2-51			
	1	**Träger 1-Verlängerung, links, vollst.**	**V88.584-306**	2	
	1	**„ 1- „ rechts, „**	**V88.594-306**		
		einschließlich Orts-Nr. 3-6			
	1	Deckel 161 x 116 ø	88.506-331.06	3	
	2	„ 145 x 94 ø	88.506-331.05	4	
	1	„ 112 x 50 ø, links	88.509-306.04	5	
	1	„ 112 x 50 ø, rechts	88.519-306.04		
	20	Linsenschraube	M 4 x 8 DIN 85[1]	6	
	1	**Endspantanschluß, Träger 1, links**	**88.509-307**	7	
		„ „ 1, „ (Behelf)	**88.509-317**		
	1	**„ „ 1, rechts**	**88.519-307**		
		„ „ 1, „ (Behelf)	**88.519-317**		
	1	**Träger 2-Verlängerung, links**	**V88.584-308**	8	
	1	**„ 2- „ rechts**	**V88.594-308**		
	1	**Endspantanschluß, Träger 2, links**	**V88.584-309**	9	
	1	**„ „ 2, rechts**	**V88.594-309**		
	1	**Außenspant, links, vollst.**	**V88.584-310**	10	
	1	**„ rechts, „**	**V88.594-310**		
		einschließlich Orts-Nr. 11-16			
	1	Anschlußstück, oben, links am Träger 1	V 88.584-310 H 01	11	
	1	„ „ rechts am Träger 1	V 88.594-310 H 01		
	1	„ unten, links am Träger 1	V 88.584-310 H 02	12	
	1	„ „ rechts am Träger 1	V 88.594-310 H 02		
	1	„ oben, links am Träger 2	V 88.584-310 H 03	13	
	1	„ „ rechts am Träger 2	V 88.594-310 H 03		
	1	„ unten, links am Träger 2	V 88.584-310 H 04	14	
	1	„ „ rechts am Träger 2	V 88.594-310 H 04		
	4	Buchse mit Bund	10 x 8 Ju N 17001.1	15	
	26	Senkschraube (für Flügel-Endkappe)	M 4 x 12 Ju N 14154	16	

[1] Aus Flußstahl (bei Bestellung angeben)

Unbefugte Verwendung ist strafbar und macht schadenersatzpflichtig

JFM-FTVDru 160841 ShGeWl

Tragwerk-Flügel, links (V 584)
" rechts (V 594)*)
(Flügel-Verlängerung)

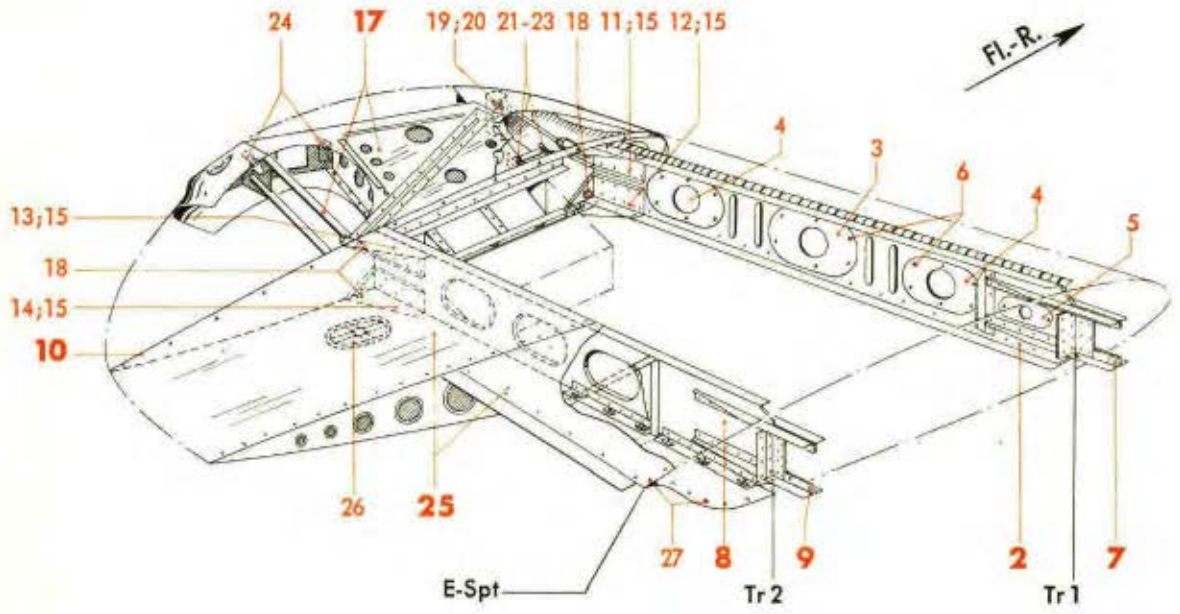

1

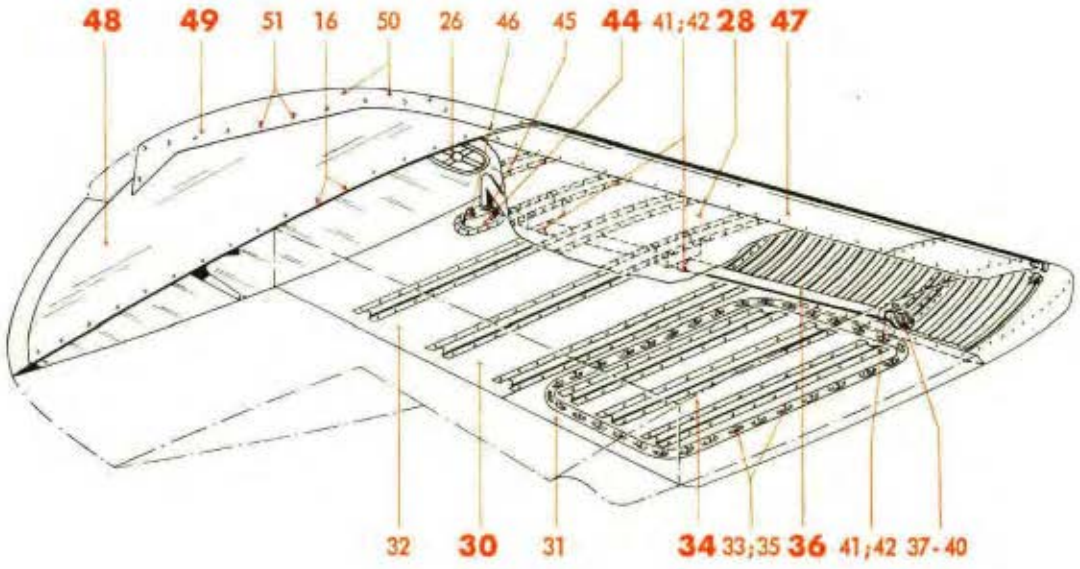

*) Für Baugruppe V 594 ist dieses Bildblatt als Spiegelbild zu verwenden!

JFM-FTVDru
140841
RrShGe

Werk-stoff	Stück	Benennung	Ersatzteil-Nr.	Bild: 2 Orts-Nr.	Bem.
	1	**Abweiser-Endgerüst mit Magazin-schacht, links, vollst.**	**V88.582-327**	**17**	
	1	**Abweiser-Endgerüst mit Magazin-schacht, rechts, vollst.**	**V88.592-327**		
		einschließlich Orts-Nr. 18-24			
	4	Sechskantbolzen 10 ø, nicht abgesetzt	50 Ju N 113836	18	
	1	„ 10 ø, abgesetzt	30 Ju N 113840	19	
	1	Sechskantmutter, selbstsichernd (Lief.: AGG)	(M 8 S)[1]	20	
	1	Sperrhebel mit Knopf, links	V 88.582-327.01/..	21	
	1	„ „ „ rechts	V 88.592-327.01/..		
	1	Bolzen (Splintbolzen)	6 x 18 Lg N 15229	22	
	1	Zugfeder	V 88.582-327.02	23	
	2	Bolzen mit Bund 10 ø f 8 x 42 lang	V 88.582-327.04	24	
	1	**Endkasten, links, vollst.**	**V88.584-312**	**25**	
	1	**„ rechts, „**	**V88.594-312**		
		einschließlich Orts-Nr. 26 und 27			
	1	Handlochdeckel	80 x 125 Ju N 16409	26	
	25	Flachrundschraube	M 4 x 10 Ju N 14155	27	
	1	**Oberhaut, links, vollst.**	**V88.584-313**	**28**	
	1	**„ rechts, „**	**V88.594-313**		
		einschließlich Orts-Nr. 29			
3116.5	Nach Bedarf	Hautblech 0,5 mm dick		(29)	
	1	**Unterhaut, links, vollst.**	**V88.584-314**	**30**	
	1	**„ rechts, „**	**V88.594-314**		
		einschließlich Orts-Nr. 31-33			
3116.4	Nach Bedarf	Hautblech 1 mm dick		31	
3116.5		„ 0,6 mm „		32	
	37	Senkannietmutter	M 6 Lg N 14479	33	
	1	**Klappe, links, vollst.**	**88.509-315**	**34**	
	1	**„ rechts, „**	**88.519-315**		
		einschließlich Orts-Nr. 35			
	37	Senkschraube	M 6 x 14 Ju N 14154	35	
	1	**Kraftstoff-Entlüftungsleitung (Rohr 22x1), links, vollst.**	**V88.584-316**	**36**	
	1	**Kraftstoff-Entlüftungsleitung (Rohr 22x1), rechts, vollst.**	**V88.594-316**		
		einschließlich Orts-Nr. 37-43			

[1] Aus Flußstahl (bei Bestellung angeben)

Unbefugte Verwendung ist strafbar und macht schadenersatzpflichtig

Tragwerk-Flügel, links (V 584)
" rechts (V 594)*)
(Flügel-Verlängerung)

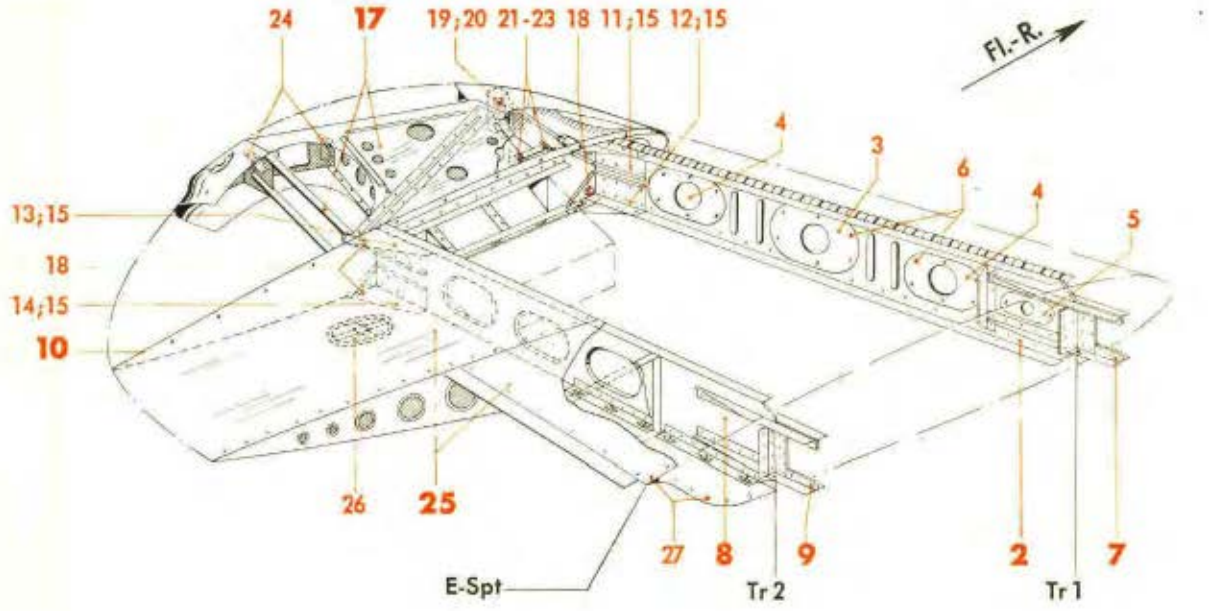

1

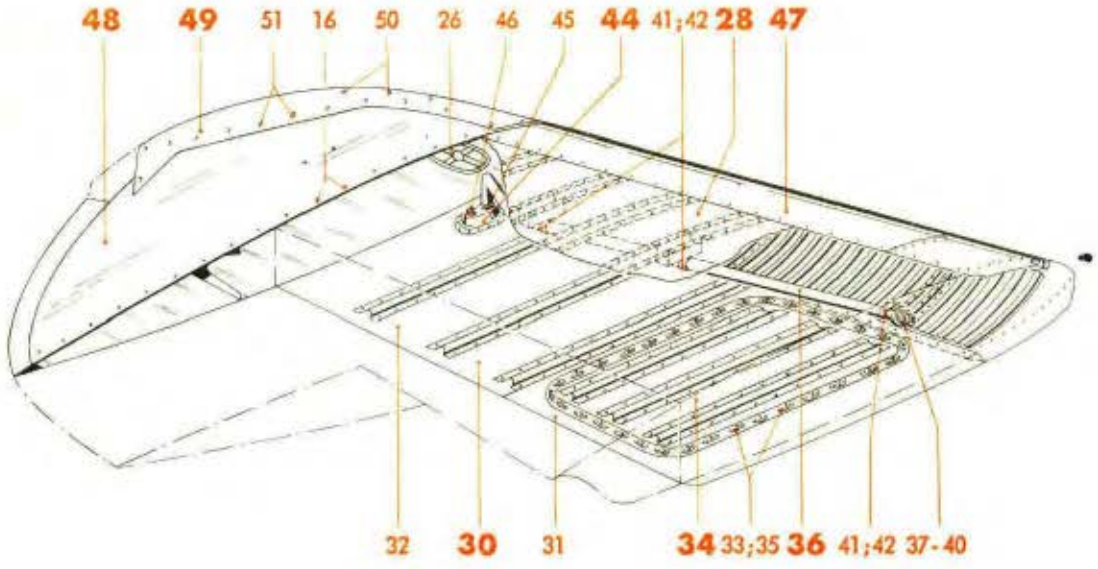

*) Für Baugruppe V 594 ist dieses Bildblatt als Spiegelbild zu verwenden!

JFM-FTVDru
140841
RrShGe

Ausführung „Gc"

Ersatzteil-Liste **Ju 88**	Tragwerk **Tragwerk-Flügel** links (V 584) rechts (V 594) (Flügel-Verlängerung)	Bau-Gruppe: **V584** Seite: 7

Werkstoff	Stück	Benennung	Ersatzteil-Nr.	Bild: 2 Orts-Nr.	Bem.
	1	Überwurfmutter	B 20 M 30x1,5 DIN 7606[3])	37	
	1	Stützring	20 MAF N 18333.1	38	
	1	Dichtkegel, abgesetzt	20 MAF N 18334.1	39	
	1	Doppelstutzen	B 20 DIN 7611[3])	40	
	3	Schelle, einseitige Befestigung	25 Ju N 15802	41	
Conti OPX 18	Nach Bedarf	Beilage für Schelle	15 Ju N 15811	42	
	1	Schild, links	83 L-86 Ju N 16607	(43)	
	1	„ rechts	83 R-86 Ju N 16607		
	1	**Sickertopf, links bzw. rechts, vollst.** einschließlich Orts-Nr. 45 und 46	**88.732-34**	**44**	
	1	Gummi-Dichtung 31/22 ø x 10 dick	88.732-3404	45	
	1	„ 24/15 ø x 10 „	88.732-3403	46	
	1	**Stirnkappe, links**	**V88.584-311**	**47**	
	1	**„ rechts**	**V88.594-311**		
	1	**Flügel-Endkappe, links, vollst.**	**V88.582-328**	**48**	
	1	**„ „ rechts, „** einschließlich Orts-Nr. 26	**V88.592-328**		
	1	**Abschlußblech, links, vollst.**	**V88.582-332**	**49**	
	1	**„ rechts, „** einschließlich Orts-Nr. 50 und 51	**V88.592-332**		
	24	Flachrundschraube	M 4 x 12 Ju N 14155	50	
	10	„ M 4 x 4 lang	V 88.582-332.02	51	aus M 4 x 6 Ju N 14155

[3]) Aus Leichtmetall (bei Bestellung angeben)

Unbefugte Verwendung ist strafbar und macht schadenersatzpflichtig

JFM-FTVDru 160841 ShGeWl

Ausführung

„Gc"

Ersatzteil-Liste **Ju 88**	Tragwerk **Tragwerk-Flügel** **links (V 584) rechts (V 594)**	Bau-Gruppe: **V594**

Aufteilung siehe Baugruppe V 584

Inhaltsverzeichnis

Bild	Benennung	Seite
1 u. 2	**Tragwerk-Flügel, links und rechts**	**1-7**

Hierzu Baugruppe 509 und 519
Tragwerk-Flügel, links und rechts

Anm.: **Truppen-Ersatzteil-Liste** ist auf Tabellenseiten durch **Rotdruck** gekennzeichnet.

Unbefugte Verwendung ist strafbar und macht schadenersatzpflichtig

JFM-FTVDru
260841
Sb

Juli 1941

Junkers Flugzeug- und -Motorenwerke Aktiengesellschaft, Dessau

1483

Ju 88 A-4

Ersatzteil-Liste

Konstruktions-Gruppe

6

Triebwerks-Gerüst und -Verkleidung

JUNKERS FLUGZEUG- UND -MOTORENWERKE AG. DESSAU

Der Reichsminister der Luftfahrt und
Oberbefehlshaber der Luftwaffe
Generalluftzeugmeister

Nr. LC 2/V - 10222/41/75

Berlin, den 21. Juni 1941

Diese Druckschrift: **Ju 88 A-4 Ersatzteil-Liste,** Ausgabe 1941, gilt als vorläufige Ersatzteil-Liste.

I. A.

gez. **Gebauer**
Flieger-Oberstabsingenieur
und Gruppenleiter

Zur Beachtung!

Die vorliegende **Ju 88 A-4 Ersatzteil-Liste** enthält gleichzeitig das Baumuster Ju 88 A-8, das sich nur durch geringe Abweichungen vom Grundmuster Ju 88 A-4 unterscheidet (siehe fettumrandete Baureihen der Baugruppen-Gesamtübersicht).

Für **Ju 88 A-1, A-5** enthält eine besondere **Ersatzteil-Liste** gleichzeitig die Baumuster Ju 88 A-3, A-6, A-7; letztere unterscheiden sich wiederum nur durch geringe Abweichungen vom Grundmuster Ju 88 A-1, A-5.

Die weitere Verwendung der Baugruppen der Ju 88 A-4 Ersatzteil-Liste für die übrigen Baureihen der Ju 88 ist ebenfalls aus der **Baugruppen-Gesamtübersicht** zu ersehen.

Das Auffinden und Vorkommen der Ersatzteil-Nr. in den Baugruppen der Baureihen A-1, A-3 bis A-8 ist aus der **Schlüssel-Liste der Ersatzteilnummern** zu entnehmen. Darüber hinaus wird daselbst auf das Vorhandensein in den Vorratssätzen (Plan- und Reparaturwerksbevorratung) durch entsprechende Schlüsselzahlen (1-6) hingewiesen.

Inhaltsübersicht*)

Gliederung der Ersatzteil-Liste

Konstruktions-Gruppen:		Anhang:
1 Rumpfwerk	6 Triebwerks-Gerüst	A Normteil-Liste
2 Fahrwerk	und -Verkleidung	B Ausrüstungs-Geräteliste
3 Leitwerk	7 Triebwerksanlage	C Elt-Geräteliste
4 Steuerwerk	8 Triebwerksbehälter	D Auswärtsteil-Liste
5 Tragwerk	9 Ausrüstung	

Untergliederung in Baugruppen siehe auf der entsprechenden **Baugruppen - Gesamtübersicht.** Die **weitere Unterteilung der Baugruppen** ist auf dem jeweiligen **Inhaltsverzeichnis** zu ersehen.

*) Titelei, d. h. Titelblatt, Erklärungen, Berichtigungen usw. befinden sich jeweils am Anfang eines Ersatzteillisten-Einbandes.

Sämtliche Angaben bleiben unser Eigentum und dürfen nur für Betrieb, Wartung und Ausbesserung von Junkers-Flugzeugen benutzt werden. Wir behalten uns vor, jede andere Benutzung und Mitteilung an Dritte zivil- und strafrechtlich zu verfolgen. Etwaige bestehende Geheimhaltungsbestimmungen sind zu beachten.
Copyright 1941 by Junkers Flugzeug- und -Motorenwerke Aktiengesellschaft, Dessau.

Manuskript (Bild und Text): JFM-FTVDru

Satz und Druck: Gebr. Feyl, Berlin SW 68

Ausführung „Gc"

Ersatzteil-Liste
Ju 88 A-4

Triebwerks-Gerüst und -Verkleidung

Konstr.-Gruppe: **6**

Seite: 1

Baugruppen-Gesamtübersicht *)

Baugruppen-Benennung	Baureihe und Baugruppen-Kennziffer										
	A-1	A-3	**A-4**	A-5	A-6	A-7	A-8	A-9	A-10	A-11	A-14 [1]
Triebwerksgerüst	602										
Verkleidungsgerüst	614		617	614			617	614		617	614
Motorverkleidung	624		629	624			629	624		629	624
Ringkühler-Verkleidung	651		655	651			655	651		655	651
Kühlerklappen mit Antrieb	—	—	—	—	—	—	—	—	—	—	—
Einheitstriebwerk	—	—	—	—	—	—	—	—	—	—	—

Baugruppen-Benennung	Baureihe und Baugruppen-Kennziffer										
	B-1	B-2	B-3	C-1	C-2	C-4	C-5	C-6	C-7	D-1	D-2
Triebwerksgerüst	602	604	—	602			—	602	—	602	
Verkleidungsgerüst	616	—	—	614			—	617	—	617	614
Motorverkleidung	628	627	—	624			—	629	—	629	624
Ringkühler-Verkleidung	653	—	—	651			—	655	—	655	651
Kühlerklappen mit Antrieb	—	656	—	—	—	—	—	—	—	—	—
Einheitstriebwerk	—	—	ETW 1004	—	—	—	ETW 1004 B	—	ETW 1004 B	—	—

[1] mit zusätzlicher Panzerung des Triebwerkes nach 8800-94879
8800-94904
8800-94928
8800-94929

*) Anm.: Nur die **Baugruppen der fettumrandeten Baureihen** sind in dieser **Ju 88 A-4 Ersatzteil-Liste** enthalten.
Bei **gleichen Baugruppen** jeweils **gleiche Farbkennzeichnung.**

Unbefugte Verwendung ist strafbar und macht schadenersatzpflichtig

JFM-FTVDru
110641
WkSb

Ausführung

„Gc"

Ersatzteil-Liste

Ju 88

Schlüssel-Liste der Ersatzteil-Nummern

Konstr.-Gruppe: **6**

Zur Beachtung!

In dieser Schlüssel-Liste sind folgende Ersatzteil-Nr. der Konstr.-Gruppe 6 zusammengestellt:

a) sämtliche Baugruppen, Zwischengruppen, Untergruppen und Hilfsgruppen
b) Wiederholungsteile
c) Einzelteile aus Hilfsgruppen
d) Teile der Plan- und Reparaturwerksbevorratung

Fehlende Ersatzteil-Nr. von Einzelteilen siehe bei der jeweiligen Untergruppe in der Aufteilung.

Kennzeichnung der Teile für Bevorratung:

1 = Planbevorratung
2 = Reparaturwerksbevorratung
3 = Plan- und Reparaturwerksbevorratung
4 = Triebwerksteile in der Planbevorratung
5 = „ „ „ Reparaturwerksbevorratung
6 = „ „ „ Plan- und Reparaturwerksbevorratung

Auswärtsteile:

Ersatzteil-Nr.	Baureihe A-1	A-3	A-4	A-5	A-6	A-7	A-8	Vorkommen Baugruppe/ Bild/Orts-Nr.
								Lief.:
19-5500 A-1								614/2/85 Cyclo
								617/2/95
19-5500 B-1								651/2/89 Cyclo
19-5501 A-1								614/2/84 SAM
								617/2/95
								651/2/86
19-5501.01								614/2/84 SAM
								617/2/95
								651/2/86
19-5700 B-1								614/2/84 SAM
								617/2/95
								651/2/86
19-5815 D								614/2/84 —
								617/2/95
								651/2/86

Spezialteile:

Ersatzteil-Nr.	Baureihe A-1	A-3	A-4	A-5	A-6	A-7	A-8	Vorkommen Baugruppe/ Bild/Orts-Nr.
87.600-0906	4		4					602/1/9, 18a
8800-93.204								617/2/7, 8
-94.213								614/2/133
88.602	6							602/1/1
88.602-01	6		4					„ /1/2
-0102	4		4					„ /1/4, 14
-0103	4		4					„ /1/5, 14
-0106	4		4					„ /1/7, 14
-0107	4		4					„ /1/8, 14
-0150	4		4					„ /1/6, 14
-02	6		4					„ /1/14
-0205	4		4					„ /1/16
-03								„ /1/19
-03 H 01	6		4					„ /1/25, 29, 31, 33
-03 H 02	6		4					„ /1/24, 29, 31, 33
-03 H 03								„ /1/20
-0301	4		4					„ /1/27, 29, 31, 33
-0302								„ /1/21, 29, 31, 33
-0303								„ /1/22, 29, 31, 33
-0304	4		4					„ /1/28, 29 31, 33

Unbefugte Verwendung ist strafbar und macht schadenersatzpflichtig

JFM-FTVDru
230341
Sb

Schlüssel-Liste der Ersatzteil-Nummern

Ersatzteil-Nr.	Baureihe A-1	A-3	A-4	A-5	A-6	A-7	A-8	Vorkommen Baugruppe/ Bild/Orts-Nr.
88.602-0305	6		4					602/1/20
-0307	4		4					„ /1/26, 29, 31, 33
-04								„ /1/29
-04 H 01								„ /1/30
-0405	6		4					„ /1/30
-05								„ /1/31
-05 H 01								„ /1/32
-0505	6		4					„ /1/32
-06								„ /1/33
-06 H 01								„ /1/34
-0605	6		4					„ /1/34
-08	4		4					„ /1/35
-0801	4		4					—
-0802	4		4					602/1/39
-0803	4		4					„ /1/38
-0805	6		6					„ /1/41
-0816	6		4					„ /1/42
-0817	6		4					„ /1/43
-20	4		4					„ /1/48
-2001	4		4					„ /1/49
-21								„ /1/51
88.611-02 H 01	6							614/1/6, 21
								„ /2/13, 112
-02 H 02	6							„ /1/16
-02 H 03	6							„ /2/21, 116
-02 H 04	6							„ /2/22, 117
88.613-01	6							„ /1/2
-01 H 10								„ /1/3
-01 H 11								„ /1/3
-0103	4		4					„ /1/9
								617/1/12
-0105	4							614/1/4
-0108	4							—
88.614								614/1/1
88.614-02 H 10								„ /2/114
-02 H 11								„ /2/115
-0209								„ /2/101
-0210								„ /2/102
-0212	4							—
-0213								614/2/131
-0214								„ /2/132

Ersatzteil-Nr.	Baureihe A-1	A-3	A-4	A-5	A-6	A-7	A-8	Vorkommen Baugruppe/ Bild/Orts-Nr.
88.614-0217								614/2/124
-03	6							„ /1/13
-03 H 04	4							„ /1/23
-03 H 05	4		4					„ /1/26
								617/1/64
-03 H 12			4					—
-0323			5					—
-0328	4							614/1/17
-0335			6					—
-0368			5					—
-0369			5					—
-0382			5					—
-04	6							614/1/12, 45
								„ /2/1
-04 H 01	4		4					„ /2/49
								617/2/60
-04 H 02	4							614/2/51
								„ /2/58
-04 H 04								„ /2/34
-04 H 06	4							„ /2/66
-04 H 07	4		4					„ /1/45
								„ /2/76
								617/2/52
-04 H 10	4							614/2/40
-04 H 11			4					„ /2/39
								617/2/31
-04 H 12	4							614/2/4
-04 H 13	4							„ /2/5
-04 H 14	4							„ /2/17
-04 H 15	4							„ /2/18
-04 H 19								„ /2/15, 107
-04 H 20								„ /2/31
-04 H 21								„ /2/32
-04 H 22	4							„ /2/9
-04 H 23	4							„ /2/10
-04 H 24								„ /2/59
-04 H 30								„ /2/2
-04 H 31	4							„ /2/89

Kennzeichnung der Teile für Bevorratung:

1 = Planbevorratung
2 = Reparaturwerksbevorratung
3 = Plan- und Reparaturwerksbevorratung
4 = Triebwerksteile in der Planbevorratung
5 = „ „ „ Reparaturwerksbevorratung
6 = „ „ „ Plan- und Reparaturwerks-bevorratung

Unbefugte Verwendung ist strafbar und macht schadenersatzpflichtig

JFM-FTVDru 230341 Sb

Ausführung

„Gc"

Ersatzteil-Liste

Ju 88

Schlüssel-Liste der Ersatzteil-Nummern

Konstr.-Gruppe: **6**

Ersatzteil-Nr.	Baureihe A-1	A-3	A-4	A-5	A-6	A-7	A-8	Vorkommen Baugruppe/ Bild/Orts-Nr.
88.614-04 H 34								614/2/25
-04 H 35								„ /2/98
-04 H 36								„ /2/99a
-04 H 37								„ /2/99b
-04 H 38	4							„ /2/99
-04 H 40								617/2/21
-0402	4							614/2/3
-0405	4							„ /2/17
-0406	4							„ /2/18
-0409	6							„ /2/58, 61
								651/2/37, 45, 46, 57
-0451								614/2/50
								617/2/61
-0452								614/2/44, 99
								617/2/36, 60
								651/2/60
-0453								614/2/46, 49
								617/2/38, 60
-0454								614/2/48, 49
								617/2/40, 60
-0455								614/2/52
								617/2/63
-0457	5							614/2/56, 58
-0458								„ /2/53
								617/2/64
-0459								614/2/55
								617/2/66
-0460								614/2/54
								617/2/65
-0464								614/2/35
-0465	5							„ /2/37
								617/2/29, 76
-0467								614/2/67
-0468								„ /2/68
-0474	5							„ /2/41
-0475								„ /2/42
-0476								„ /2/41
-0493								„ /2/46, 49
								617/2/38, 60
-04.113	4							614/2/11, 110
-04.114	4							„ /2/12, 111
-04.115								„ /2/60
-04.116								„ /2/61
-04.117								„ /2/62

Ersatzteil-Nr.	Baureihe A-1	A-3	A-4	A-5	A-6	A-7	A-8	Vorkommen Baugruppe/ Bild/Orts-Nr.
88.614-04.134								614/2/72
-04.175								„ /2/78
								617/2/54
-04.180	4							614/2/93
-04.181	4							„ /2/94
-05								„ /1/28a, 32a
-05 H 01	4							—
-05 H 02	4							—
-0501	4							—
-0503	4							614/1/31
-0505								„ /1/35a
								617/1/76
-0517								614/1/34a
								617/1/74
-0520								614/1/31
								617/1/32, 68
-06	6							614/1/12, 37, 42
								„ /2/100
-06 H 13								„ /2/131
-06 H 14								„ /2/132
-06 H 15								„ /2/119
-06 H 16								„ /2/120
-06 H 17	4							„ /1/37
								„ /2/138
-06 H 18	4							„ /1/42
								„ /2/139
-06 H 19								„ /2/126
-06 H 20								„ /2/129
-06 H 21								„ /1/125
-06 H 22								„ /2/128
-06 H 23								„ /2/105
-06 H 24								„ /2/106
-06 H 28								„ /2/103
-06 H 29								„ /2/104
-0601	4							—
-0604	4							614/2/28, 121
-0605	4							„ /2/29, 122

Kennzeichnung der Teile für Bevorratung:

1 = Planbevorratung
2 = Reparaturwerksbevorratung
3 = Plan- und Reparaturwerksbevorratung
4 = Triebwerksteile in der Planbevorratung
5 = „ „ „ Reparaturwerksbevorratung
6 = „ „ „ Plan- und Reparaturwerksbevorratung

Unbefugte Verwendung ist strafbar und macht schadenersatzpflichtig

JFM-FTVDru
230341
Sb

Schlüssel-Liste der Ersatzteil-Nummern

Ersatzteil-Nr.	Baureihe A-1	A-3	A-4	A-5	A-6	A-7	A-8	Vorkommen Baugruppe/ Bild/Orts-Nr.
88.614-06.120								614/1/40
-06.121								„ /1/41
88.617								617/1/1
88.617-01			4					„ /1/2
-01 H 01			6					„ /1/9, 19, 21, 24, 27, 42, 53
-01 H 02								617/1/3
-01 H 03								„ /1/3
-0101			5					—
-0102			6					617/1/7
-0103			6					„ /1/11
-02								„ /1/15
								„ /2/1
-02 H 01			6					„ /2/4
-02 H 02			6					„ /2/5
-02 H 03			5					„ /2/17
-02 H 04			5					„ /2/12
-02 H 05			5					„ /2/25
-02 H 06			5					„ /2/24
-0201			6					„ /2/3
-0202			5					„ /2/2
-0213			5					„ /2/10
-0214			5					„ /2/15
-0216			5					„ /2/20
-03			4					„ /1/34
-03 H 01			6					„ /1/37
-03 H 02			6					„ /1/50
-03 H 03			6					„ /1/51
-03 H 04			6					„ /1/54
-03 H 05			6					„ /1/55
-03 H 06			5					—
-03 H 08			6					617/1/43
-03 H 10			4					—
-03 H 12			6					—
-03 H 13			6					—
-03 H 14			6					—
-03 H 17								617/1/59
-0301			6					„ /1/36
-0305			5					—
-0306			5					—
-0307			5					—
-0308			5					—

Ersatzteil-Nr.	Baureihe A-1	A-3	A-4	A-5	A-6	A-7	A-8	Vorkommen Baugruppe/ Bild/Orts-Nr.
88.617-0309			5					—
-0310			5					—
-0313			5					—
-0314			5					—
-0316			5					—
-0317			5					—
-0318			5					—
-0319			5					—
-0368			5					—
-0390								617/1/60
-0392								„ /1/61
-04								„ /1/29a, 67a
88.621-22 H 01	4		4					624/1/73, 81, 86, 87
								629/1/63
-22 H 02								—
-2202								624/1/75, 81, 86, 87
								629/1/65
-2203								624/1/76, 81, 86, 87
								629/1/66
88.624								624/1/1
88.624-0103								„ /1/8
-0126								„ /1/23
-0157								„ /1/18
-0158								„ /1/17
-02 H 01	4		4					„ /1/35
								629/1/25
-02 H 06	4		4					624/1/39
								629/1/29
-02 H 07	4		4					624/1/44
								629/1/34
-02 H 08								624/1/30
								629/1/20
-02 H 09								624/1/31
								629/1/21

Kennzeichnung der Teile für Bevorratung:

1 = Planbevorratung
2 = Reparaturwerksbevorratung
3 = Plan- und Reparaturwerksbevorratung
4 = Triebwerksteile in der Planbevorratung
5 = „ „ „ Reparaturwerksbevorratung
6 = „ „ „ Plan- und Reparaturwerks-bevorratung

Unbefugte Verwendung ist strafbar und macht schadenersatzpflichtig

Junkers Flugzeug- und -Motorenwerke Aktiengesellschaft, Dessau

März 1941

JFM-FTVDru 230341 Sb

Ausführung

„Gc"

Ersatzteil-Liste

Ju 88

Schlüssel-Liste der Ersatzteil-Nummern

Konstr.-Gruppe: **6**

Seite: 5

Ersatzteil-Nr.	Baureihe A-1	A-3	A-4	A-5	A-6	A-7	A-8	Vorkommen Baugruppe/ Bild/Orts-Nr.
88.624-0222	4							624/1/36
								629/1/26
-0223	4							624/1/37
								629/1/27
-0250	4							624/1/40, 44
								629/1/30, 34
-0251	4							624/1/41, 44
								629/1/31, 34
-0252	4							624/1/42, 44
								629/1/32, 34
-0253	4							624/1/43, 44
								629/1/33, 34
-0325			4					624/1/47, 81, 86, 87
								629/1/37, 71
-0326	4		4					624/1/46, 81, 86, 87
								629/1/36, 71
-0556								624/1/95
								629/1/86
-0557								624/1/97
								629/1/88
-0558								624/1/98
								629/1/89
-06 H 05	4							—
-11	4							—
-12	4		4					624/1/29
								629/1/19
-13	6		4					624/1/45
								629/1/35
-13 H 01	4		4					624/1/65, 81, 86, 87
								629/1/55, 71
-13 H 02	4		4					624/1/59, 81, 86, 87
								629/1/49, 71
-13 H 03	4							624/1/83, 87
-13 H 04								„ /1/55, 86
								629/1/45, 71
-13 H 05	4							—
-1314								624/1/48, 81, 86, 87
								629/1/38, 71
-1315								624/1/49, 81, 86, 87
								629/1/39, 71

Ersatzteil-Nr.	Baureihe A-1	A-3	A-4	A-5	A-6	A-7	A-8	Vorkommen Baugruppe/ Bild/Orts-Nr.
88.624-1318			4					624/1/54, 81, 86, 87
								629/1/44, 71
-1320								624/1/51, 81, 86, 87
								629/1/41, 71
-1321	4							624/1/52, 81, 86, 87
								629/1/42, 71
-1328								624/1/68, 81
								629/1/58, 71
-1329								624/1/70, 81
								629/1/60, 71
-1330								624/1/69, 81
								629/1/59, 71
-1331								624/1/66, 81
								629/1/56, 71
-1332								624/1/67, 81
								629/1/57, 71
-1335								624/1/61, 81
								629/1/51, 71
-1336								624/1/64, 81
								629/1/54, 71
-1337								624/1/63, 81
								629/1/53, 71
-1338								624/1/62, 81
								629/1/52, 71
-1341								624/1/60, 81
								629/1/50, 71
-1350								624/1/56
								629/1/46, 71
-1352								624/1/57
								629/1/47, 71
-1360								624/1/68, 81
								629/1/58, 71
-1370								624/1/48, 81, 86, 87
								629/1/38, 71

Kennzeichnung der Teile für Bevorratung:

1 = Planbevorratung
2 = Reparaturwerksbevorratung
3 = Plan- und Reparaturwerksbevorratung
4 = Triebwerksteile in der Planbevorratung
5 = „ „ „ Reparaturwerksbevorratung
6 = „ „ „ Plan- und Reparaturwerksbevorratung

Unbefugte Verwendung ist strafbar und macht schadenersatzpflichtig

JFM-FTVDru
230341
Sb

Schlüssel-Liste der Ersatzteil-Nummern

Ersatzteil-Nr.	Baureihe A-1	A-3	A-4	A-5	A-6	A-7	A-8	Vorkommen Baugruppe/ Bild/Orts-Nr.
88.624-1371								624/1/49, 81, 86, 87
								629/1/39, 71
-14	6		4					624/1/86
								629/1/71
-15	6							624/1/88
-15 H 01			4					„ /1/91, 100, 102, 109
								629/1/75, 84
-15 H 02	4		4					624/1/92
								629/1/82
-15 H 03	6							624/1/94, 100
-1520								„ /1/89, 100, 102, 109
								629/1/73, 84
-1528								624/1/93, 101
								629/1/83
-1564								624/1/78, 86, 87
								629/1/69
-1565								624/1/79, 86, 87
								629/1/70
-16	6							624/1/102
-16 H 02			4					„ /1/105, 109
								629/1/78
-1627								624/1/104, 109
-1643								„ /1/106
								629/1/79
-1644								624/1/107
								629/1/80
-1645								624/1/108
								629/1/81
-17	4		4					624/1/111
								629/1/92
-17 H 01								624/1/112, 117
								629/1/93, 98
-17 H 02								624/1/113
								629/1/94
-1709								624/1/114, 117
								629/1/95, 98
-18	4		4					624/1/117
								629/1/98
-18 H 01								624/1/118
								629/1/99
-19								624/1/119
								629/1/100

Ersatzteil-Nr.	Baureihe A-1	A-3	A-4	A-5	A-6	A-7	A-8	Vorkommen Baugruppe/ Bild/Orts-Nr.
88.624 -19 H 01								624/1/119
								629/1/100
-40	5							624/1/2
-40 H 01								„ /1/4
-40 H 02								„ /1/5
-40 H 03								„ /1/3
-40 H 04								„ /1/10
-40 H 05								„ /1/14
-40 H 06								„ /1/12
-40 H 07								„ /1/28
-4022								„ /1/6
-4032								„ /1/11, 13, 14
-4038								„ /1/15
-4051								„ /1/4a, 3a
-43								„ /1/81
-44								„ /1/87
-45								„ /1/100
-45 H 01								„ /1/101
-46								„ /1/109
88.629								629/1/1
88.629-04			6					„ /1/72
-0414			5					—
-05			6					629/1/84
-05 H 02			4					—
-05H 03			4					629/1/85
-05H 04			4					—
-05H 05			4					629/1/91
-06			4					„ /1/2
-06 H 01			5					„ /1/3
-06 H 02			6					„ /1/10
-06 H 03			6					„ /1/9
-06 H 04			6					„ /1/11
-06 H 05			6					„ /1/13
-0601			5					„ /1/14
-0602			5					„ /1/15

Kennzeichnung der Teile für Bevorratung:

1 = Planbevorratung
2 = Reparaturwerksbevorratung
3 = Plan- und Reparaturwerksbevorratung
4 = Triebwerksteile in der Planbevorratung
5 = „ „ „ Reparaturwerksbevorratung
6 = „ „ „ Plan- und Reparaturwerks-bevorratung

Unbefugte Verwendung ist strafbar und macht schadenersatzpflichtig

JFM-FTVDru
230341
Sb

Junkers Flugzeug- und -Motorenwerke Aktiengesellschaft, Dessau

Ausführung „Gc"

Ersatzteil-Liste
Ju 88

Schlüssel-Liste der Ersatzteil-Nummern

Konstr.-Gruppe: 6

Seite: 7

Ersatzteil-Nr.	Baureihe A-1	A-3	A-4	A-5	A-6	A-7	A-8	Vorkommen Baugruppe/ Bild/Orts-Nr.
88.629-0615								629/1/4
-0616								„ /1/5
-0620								„ /1/8
88.651								651/1/1
88.651-Z 01	4							„ /1/2
-Z 02								„ /2/1
-Z 03								„ /2/29
-Z 10	4							„ /1/35
-01	5							„ /1/3
-0101	4							„ /1/4
-0102	4							„ /1/5
-0103	4							„ /1/6
-02	5							„ /1/18
-02 H 01								„ /1/24
-0202								„ /1/12, 17, 36, 38
								655/1/9, 13, 15, 17
-0204								651/1/13, 17, 36, 38
								655/1/10, 13 15, 17
-0228	5							—
-0250								651/1/13, 17, 36, 38
								655/1/10, 13, 15, 17
-0251								651/1/12, 17, 36, 38
								655/1/9, 13 15, 17
-0253	5							—
-03	4							651/1/11
-04	4							„ /1/17
-05								„ /1/25, 35
-0502	4							„ /1/26
-0503	4							„ /1/27
-0504	4		4					„ /1/28
								655/1/24
-0505	4		4					651/1/29
								655/1/25
-0506	4							651/1/30
-0507	4							„ /1/31
-06	4		4					„ 1/48
-07	4		4					„ 1/49
-15	4							—

Ersatzteil-Nr.	Baureihe A-1	A-3	A-4	A-5	A-6	A-7	A-8	Vorkommen Baugruppe/ Bild/Orts-Nr.
88.651-1502								651/2/75
-16	5							„ /2/68
-16 H 01								„ /2/77
-1601								617/2/82
								651/2/73
-1602								617/2/83
								651/2/74
-17 H 02	4							„ /2/79
-1701								„ /2/63
-1738								„ /2/80
-1740								„ /2/84
-1742								„ /2/83
-1743								„ /2/81
-1744								„ /2/82
-18								„ /2/57
-18 H 01								„ /2/33, 45
-18 H 02								„ /2/48, 57
-1801	4							„ /2/58
-1802								„ /2/48, 57
-1812								„ /2/34
-1815								„ /2/49
-1816								„ /2/52, 57
-20	4							„ /2/45
-2001								„ /2/31, 45
-2012	4							„ /2/33, 45
-2013	4							„ /2/37, 45, 46, 57
-2018	4							„ /2/39, 45, 46
-2024	4							„ /2/38, 45, 46
-2025								„ /2/40, 45, 46
-21	4							„ /2/30
-26	4							—
-2605	4							651/2/54, 57, 134
-2608	4							—

Kennzeichnung der Teile für Bevorratung:

1 = Planbevorratung
2 = Reparaturwerksbevorratung
3 = Plan- und Reparaturwerksbevorratung
4 = Triebwerksteile in der Planbevorratung
5 = „ „ „ Reparaturwerksbevorratung
6 = „ „ „ Plan- und Reparaturwerks-bevorratung

Unbefugte Verwendung ist strafbar und macht schadenersatzpflichtig

Schlüssel-Liste der Ersatzteil-Nummern

Ersatzteil-Nr.	Baureihe A-1	A-3	A-4	A-5	A-6	A-7	A-8	Vorkommen Baugruppe/ Bild/Orts-Nr.
88.651-31	6		4					651/2/10, 29
								655/1/47
-32	6							—
-32 H 01	5							651/2/21, 29
								655/1/58
-32 H 02								651/2/11, 29
								655/1/48
-3201	4							—
-3202	4							651/2/20
								655/1/57
-3203								651/2/22
								655/1/59
-3204	5							651/2/12
								655/1/49
-3205	5							651/2/12
								655/1/49
-33	4							651/2/46
-35								„ /2/24a, 29
-3505	4							„ /2/26
								655/1/63
-3506	4							651/2/27
								655/1/64
-40	5		4					651/2/6, 29
								655/1/43
-41	5							651/2/8, 29
-42	5		4					„ /2/7, 29
								655/1/44
-43	5		4					651/2/2, 29
								655/1/39
-44	5		4					651/2/5, 29
								655/1/42
-45	5							651/2/9, 29
-50								„ /2/78
-51								„ /2/87
-51 H 01								614/2/97
-70								651/2/6, 29
-71								„ /2/8, 29
-72								„ /2/5, 29
-73								„ /2/7, 29
-74								„ /2/2, 29
-75								„ /2/9, 29
-7501								„ /2/3, 5, 6, 7, 8, 9
								655/1/40, 42, 43, 44, 45, 46

Ersatzteil-Nr.	Baureihe A-1	A-3	A-4	A-5	A-6	A-7	A-8	Vorkommen Baugruppe/ Bild/Orts-Nr
88.651-80	5		4					651/2/6, 29
								655/1/43
-81	5							651/2/8, 29
-82	5		4					„ /2/7, 29
								655/1/44
-83	5		4					651/2/2, 29
								655/1/39
-84	5		4					651/2/5, 29
								655/1/42
-85	5							651/2/9, 29
-150								„ /1/40
-151								„ /1/36
-151H01								„ /1/37
-152								„ /1/38
-152H01								„ /1/39
-153								„ /1/41a
-153.02								„ /1/43
								655/1/33
88.653-01			4					655/1/15
-01 H 01								„ /1/11
-02 H 01								651/1/23, 41
								655/1/4, 13, 15, 17, 19
-02 H 02								651/1/19, 40
								655/1/8, 13, 15, 17
-0201	5							
-0202								651/1/20, 23, 24, 41
								655/1/5, 8, 19
-0203								651/1/21, 23, 24, 41
								655/1/6, 8, 19
-0204								651/1/21a, 23, 24, 41
								655/1/6a, 8, 19
-0210	5							—

Kennzeichnung der Teile für Bevorratung:

1 = Planbevorratung
2 = Reparaturwerksbevorratung
3 = Plan- und Reparaturwerksbevorratung
4 = Triebwerksteile in der Planbevorratung
5 = „ „ „ Reparaturwerksbevorratung
6 = „ „ „ Plan- und Reparaturwerksbevorratung

Unbefugte Verwendung ist strafbar und macht schadenersatzpflichtig

Junkers Flugzeug- und -Motorenwerke Aktiengesellschaft, Dessau

März 1941

JFM-FTVDru 230341 Sb

Ausführung

„Gc"

Ersatzteil-Liste

Ju 88

Schlüssel-Liste der Ersatzteil-Nummern

Konstr.-Gruppe: **6**

Ersatzteil-Nr.	Baureihe A-1	A-3	A-4	A-5	A-6	A-7	A-8	Vorkommen: Baugruppe/ Bild/Orts-Nr.
88.653-0250	5							—
-03			4					655/1/3
-03 H 01								„ /1/16
-0401			4					„ /1/21
-0402			4					„ /1/23
-0403			4					„ /1/22
-0501								„ /1/32
-12 H 01			4					617/2/26
-12 H 02			4					„ /2/62
-12 H 03			4					„ /2/42
-12 H 04			4					„ /2/32
-12 H 05			4				4	„ /2/73
-12 H 13								„ /2/84
-12 H 14			4					„ /2/87
-12 H 15								„ /2/41
-12 H 16								„ /2/89
-1205								„ /2/30
-1206			4					„ /2/71
-1210			4					—
-1215								617/2/27
-1217								„ /2/67
-1220								„ /2/44
-1221								„ /2/43
-1225								„ /2/33
-1228								„ /2/74
-1252								„ /2/88
-1253			4					„ /2/86
-1257								„ /2/34
-13			4					„ /1/16
-13 H 01								„ /1/17
-14			4					„ /1/21
-14 H 01								„ /1/22
-15			4					„ /1/24
-15 H 01								„ /1/25
-16			4					„ /1/27
-16 H 01								„ /1/28
-17			4					—
-18			4					—
-21			4					655/1/17
-21 H 01								„ /1/14
-23			4					„ /1/13
-23 H 01								„ /1/18

Ersatzteil-Nr.	Baureihe A-1	A-3	A-4	A-5	A-6	A-7	A-8	Vorkommen Baugruppe/ Bild/Orts-Nr.
88.655								655/1/1
88.655-Z 01			4					„ /1/2
-Z 02								„ /1/38
-02			6					„ /1/19
-02 H 01			5					—
-04			5					655/1/20
-0401			4					„ /1/27
-0402			4					„ /1/26
-05								„ /1/28a
-07			5					—
-10			6					655/1/45
-11			6					„ /1/46
-12								„ /1/61a
-20								„ /1/45
-21								„ /1/46
-22			4					„ /1/19
88.712-0503								624/1/24
-0504								„ /1/25

Kennzeichnung der Teile für Bevorratung:

1 = Planbevorratung
2 = Reparaturwerksbevorratung
3 = Plan- und Reparaturwerksbevorratung
4 = Triebwerksteile in der Planbevorratung
5 = „ „ „ Reparaturwerksbevorratung
6 = „ „ „ Plan- und Reparaturwerks-bevorratung

Unbefugte Verwendung ist strafbar und macht schadenersatzpflichtig

JFM-FTVDru
230341
Sb

Inhaltsverzeichnis

Bild	Benennung	Seite
1	**Triebwerksgerüst**	**1 u. 2**

Anm.: **Truppen-Ersatzteil-Liste** ist auf Tabellenseiten durch **Rotdruck** gekennzeichnet.

Unbefugte Verwendung ist strafbar und macht schadenersatzpflichtig

JFM-FTVDru
100341
SbKü

Triebwerksgerüst

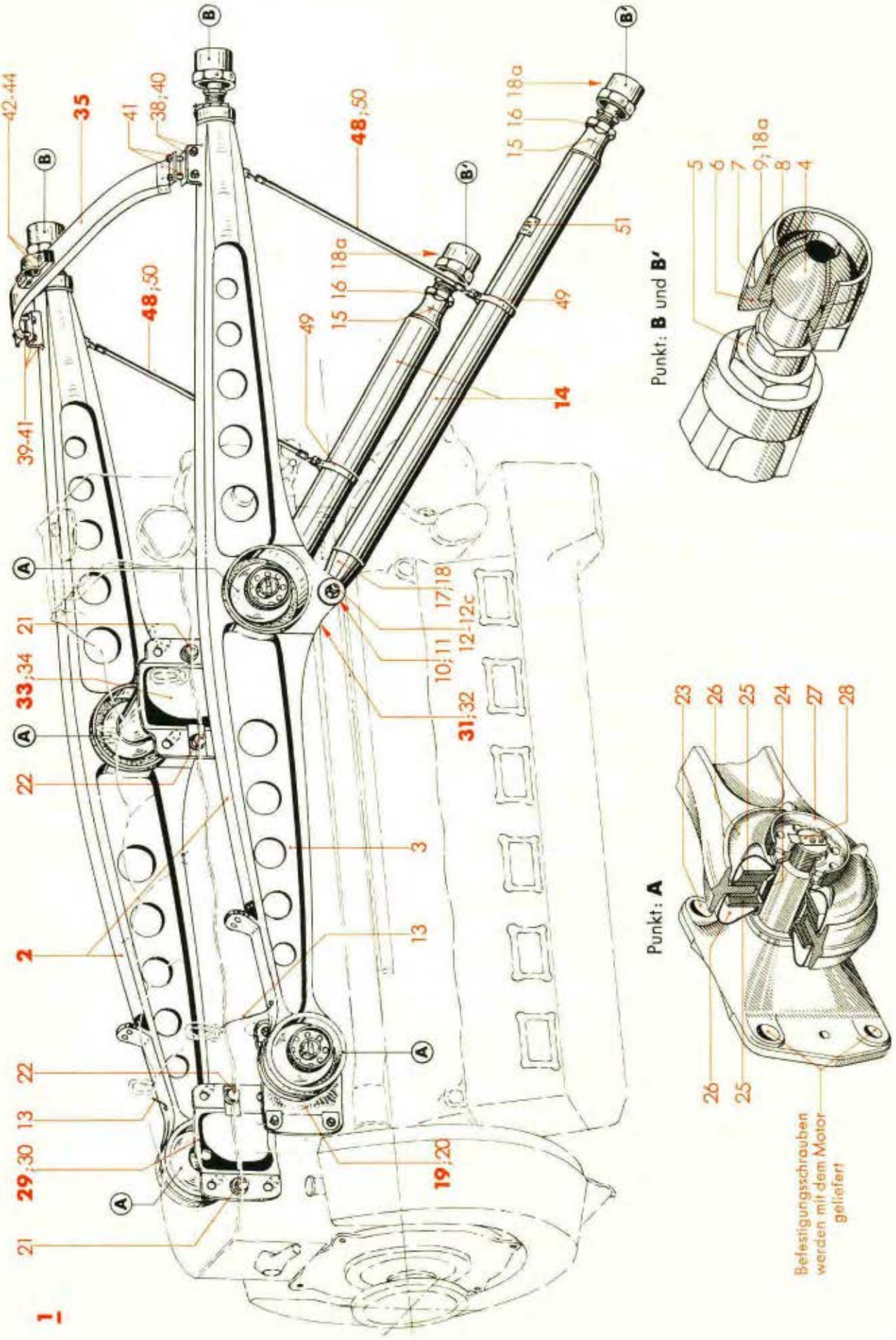

Ausführung „Gc"

Ersatzteil-Liste **Ju 88**

Triebwerks-Gerüst und -Verkleidung

Triebwerksgerüst

Bau-Gruppe: **602**

Werk-stoff	Stück	Benennung	Ersatzteil-Nr.	Bild: 1 Orts-Nr.	Bem.
	2	**Triebwerksgerüst, vollst.**	**88.602**	**1**	
	2	**Motorträger, vollst.** einschließlich Orts-Nr. 3-13	**88.602-01**	**2**	
	1	Motorträger (Preßteil)	88.602-0101	3	
	1	Kugelschraube } M 40 x 1,5	88.602-0102	4	
	1	Sechskantmutter } M 40 x 1,5	88.602-0103	5	
	1	Überwurfmutter M 65 x 2	88.602-0150	6	
	1	Schalenhälfte, vorn	88.602-0106	7	
	1	„ hinten	88.602-0107	8	
	1	Spannring (für Schalenhälften)	87.600-0906	9	
	2	Buchse (außen)	20 x 15 Ju N 17002	10	
	1	„ (mitten)	20 x 14 Ju N 17002	11	
	1	Vierkantbolzen, abgesetzt	20 x 108 Ju N 14159	12	
	1	Niedrige Kronenmutter	M 18 x 1,5 DIN Kr 754[1]	12a	
	1	Unterlegscheibe 34/21 ø x 3	Ju N 61342	12b	
	1	Splint	4 x 35 DIN 94	12c	
	1	Abbinder	A 3 x 150 Ju N 26001	13	
	2	**Stützstrebe (Rohr 70 x 4), vollst.** einschließlich Orts-Nr. 4-8 und 15-18a	**88.602-02**	**14**	
	1	Gewindehülse	88.602-0202	15	
		„ (Behelf)	88.602-0226		
	1	Sicherungsscheibe	88.602-0205	16	
	1	Gabelstück	88.602-0201	17	
		„ (Behelf)	88.602-0225		
	2	Buchse mit Bund 24 ø s 6/19,9 ø x 22,5 lang	88.602-0204	18	
	1	Spannring (für Schalenhälften)	87.600-0906	18a	
	1	**Vordere Motorlagerung, links, vollst.** einschließlich Orts-Nr. 20-28	**88.602-03**	**19**	
	1	Tragzapfen	88.602-0305	20	
		„ (Behelf)	88.602-03 H 03		
	1	Lagerzapfen	88.602-0302	21	
	1	Gleitzapfen	88.602-0303	22	
	4	Unterlegscheibe 26/14,5 ø x 3	Ju N 61352	23	
	1	Gummipuffer	88.602-03 H 02	24	
	2	Gummilager	88.602-03 H 01	25	
	2	Schutzkappe	88.602-0307	26	
	1	Handmutter M 30 x 1,5	88.602-0301	27	
	1	Sicherungsfeder	88.602-0304	28	
	1	**Vordere Motorlagerung, rechts, vollst.** einschließlich Orts-Nr. 21-28 und 30	**88.602-04**	**29**	
	1	Tragzapfen	88.602-0405	30	
		„ (Behelf)	88.602-04 H 01		

[1]) Aus Flußstahl (bei Bestellung angeben)

Unbefugte Verwendung ist strafbar und macht schadenersatzpflichtig

Dig. Copyright Luftfahrt-Archiv Hafner

JFM-FTVDru 100341 PaGeKü

Triebwerksgerüst

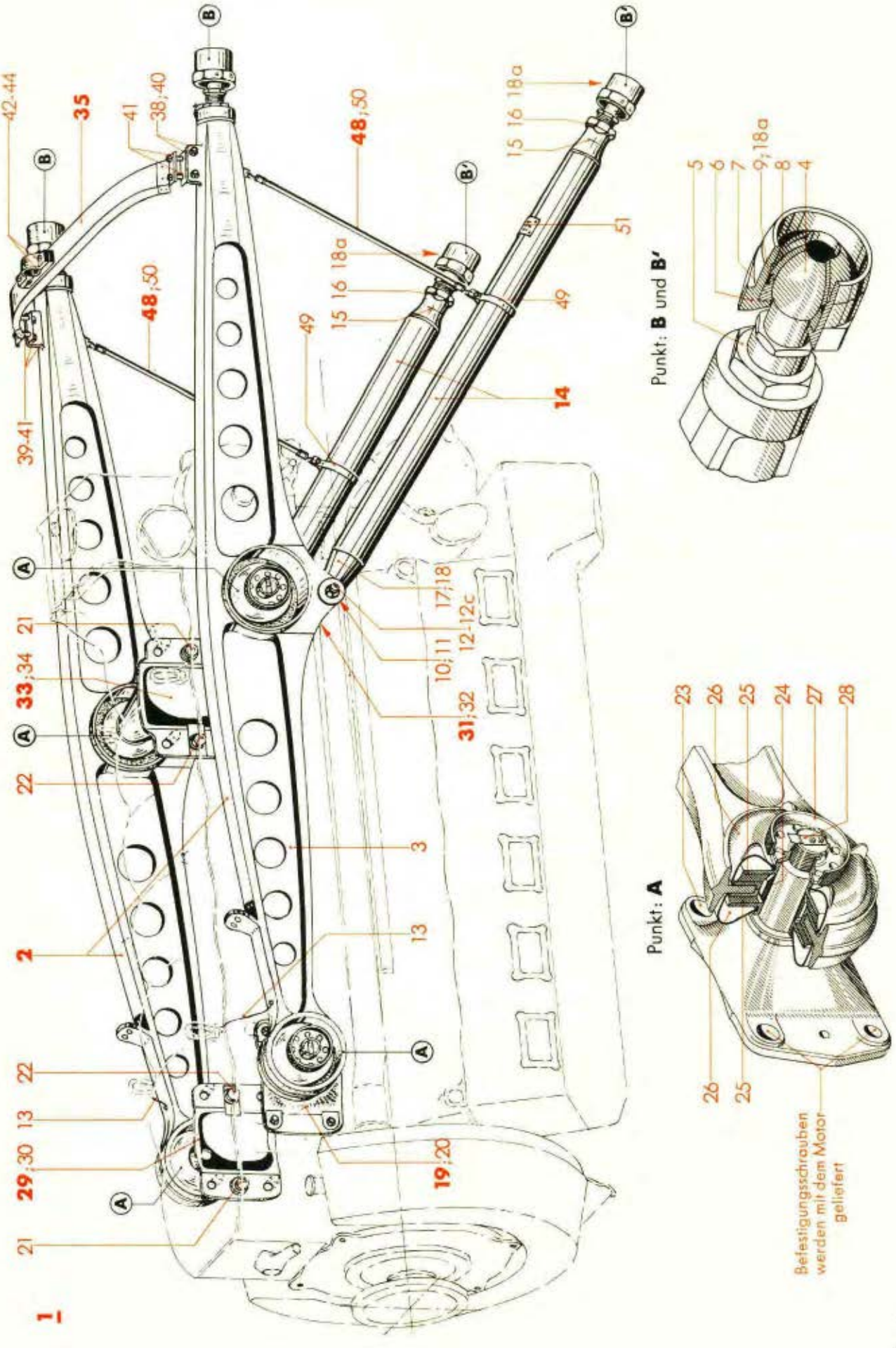

Werk-stoff	Stück	Benennung	Ersatzteil-Nr.	Bild: 1 Orts-Nr.	Bem.
	1	**Hintere Motorlagerung, links, vollst.** einschließlich Orts-Nr. 21-28 und 32	**88.602-05**	**31**	
	1	Tragzapfen	88.602-0505	32	
		„ (Behelf)	88.602-05 H 01		
	1	**Hintere Motorlagerung, rechts, vollst.** einschließlich Orts-Nr. 21-28 und 34	**88.602-06**	**33**	
	1	Tragzapfen	88.602-0605	34	
		„ (Behelf)	88.602-06 H 01		
	1	**Brücke für Leitungen, vollst.** einschließlich Orts-Nr. 38-44	**88.602-08**	**35**	
	1	Lagerbock-Unterteil, links	88.602-0803	38	
	1	„ „ rechts	88.602-0802	39	
	4	Sechskantschraube	M 6 x 18 DIN Kr 551	40	
	4	Stoßdämpfer	88.602-0805	41	
	1	Halterung-Unterteil	88.602-0816	42	
		„ „ (Behelf)	88.602-0837		
	1	„ Oberteil	88.602-0817	43	
		„ „ (Behelf)	88.602-0818		
	2	Sechskantschraube	M 6 x 35 DIN Kr 551	44	
	2	**Halterung, vollst.** einschließlich Orts-Nr. 49 und 50	**88.602-20**	**48**	
	1	Schelle 71 ø	88.602-2001	49	
	1	Aufhängegummi mit Befestigung AG. 1	Fl 28035	50	
	1	Halbfabrikatschild (ohne Beschriftung)	A Ju N 16620	51	aus Stckl. 88.602-21

Dig. Copyright Luftfahrt-Archiv Hafner

Unbefugte Verwendung ist strafbar und macht schadenersatzpflichtig

Inhaltsverzeichnis

Bild	Benennung	Seite
1 u. 2	**Verkleidungsgerüst**	**1-6**

Anm.: **Truppen-Ersatzteil-Liste** ist auf Tabellenseiten durch **Rotdruck** gekennzeichnet.

Unbefugte Verwendung ist strafbar und macht schadenersatzpflichtig

JFM-FTVDru
130341
Sb

Verkleidungsgerüst

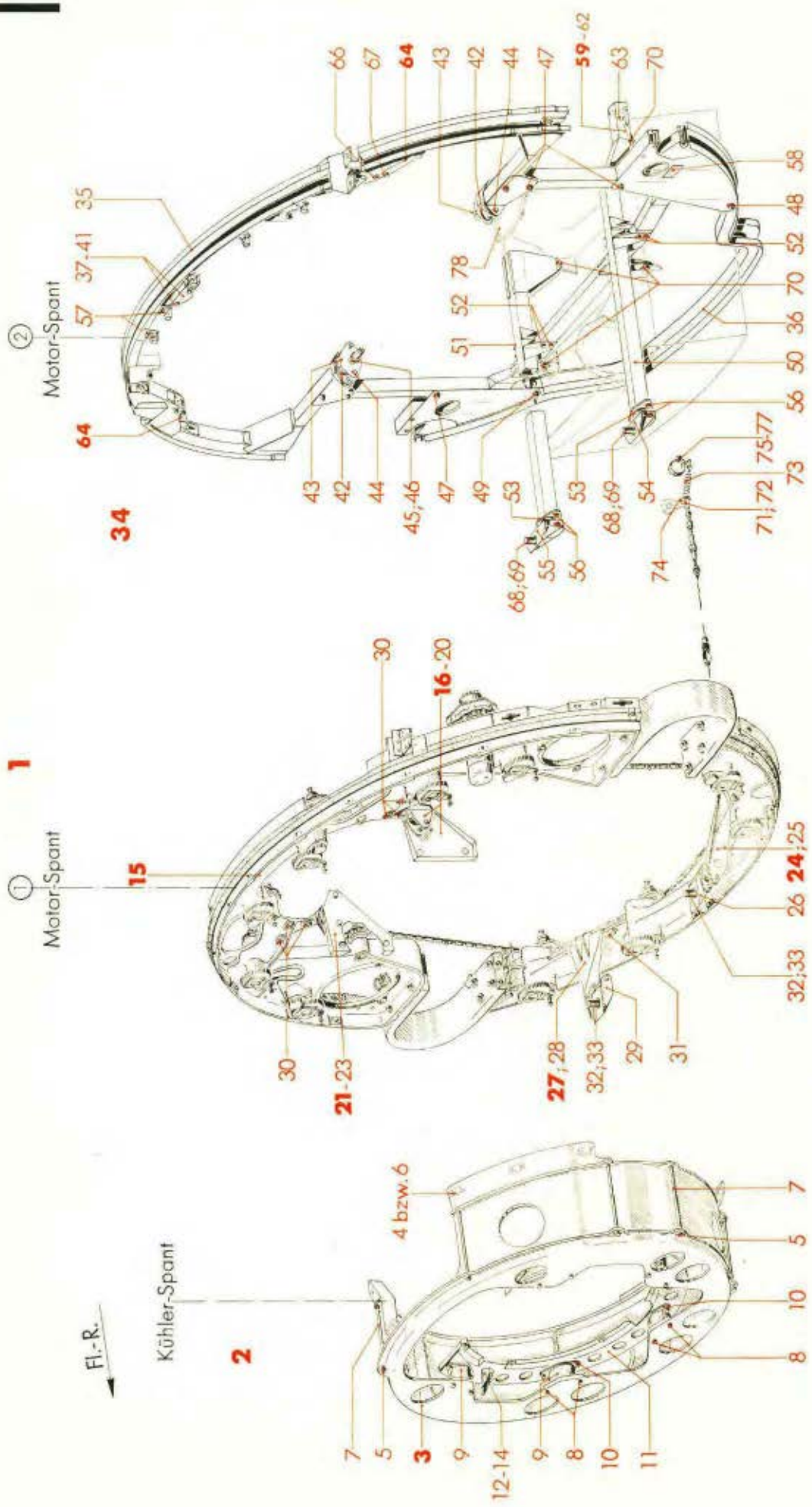

Orts-Nr.3 entspricht in der gezeichneten Ausführung der Behelfslösung

Ausführung „Gc"

Ersatzteil-Liste **Ju 88**

Triebwerks-Gerüst und -Verkleidung

Verkleidungsgerüst

Bau-Gruppe: **617**

Werk-stoff	Stück	Benennung	Ersatzteil-Nr.	Bild: 1 Orts-Nr.	Bem.
	2	**Verkleidungsgerüst, vollst.**	**88.617**	**1**	
	1	**Kühlerspant, vollst.**	**88.617-01**	**2**	
		einschließlich Orts-Nr. 3-14			
	1	**Ring für Kühlerlagerung, vollst.**	**88.617-01 H 02**	**3**	
		einschließlich Orts-Nr. 5 und 6			
		Ring für Kühlerlagerung, vollst. (Behelf)	**88.617-01 H 03**		
		einschließlich Orts-Nr. 4 und 5			
	8	Annietmutter M 6 (Elastic-Stop)	Ju N 112476	4	
	8	„ M 8 („ „)	Ju N 112477	5	
	8	Senkannietmutter M 6 („ „)	Ju N 116388	6	
	8	Bolzen 6 ø f 8 x 175 lang, mit Sechskantkopf	88.617-0102	7	
	10	Sechskantschraube	M 6 x 22 DIN Kr 551	8	
	5	Gummipuffer	88.617-01 H 01	9	
	10	Sechskantschraube	M 6 x 13 DIN Kr 551	10	
	1	Stirnblech, einbaufertig	88.617-0103/..	11	
	2	Fangbock	88.613-0103	12	
	6	Sechskantschraube	M 6 x 13 DIN Kr 551	13	
	6	Annietmutter M 6 (Elastic-Stop)	Ju N 112476	14	
	1	**Klappen-Antriebsspant (Motorspant 1), vollst.**	**88.617-02**	**15**	
		(Aufteilung siehe Bild 2)			
	1	**Anschlußbock, oben, links, vollst.**	**88.653-13**	**16**	
		einschließlich Orts-Nr. 17-20			
	1	Bock-Oberteil	88.653-13 H 01	17	
	1	„ Unterteil	88.653-1301	18	
	1	Gummipuffer	88.617-01 H 01	19	
	4	Sechskantschraube	M 6 x 18 DIN Kr 551	20	
	1	**Anschlußbock, oben, rechts, vollst.**	**88.653-14**	**21**	
		einschließlich Orts-Nr. 19, 20, 22 und 23			
	1	Bock-Oberteil	88.653-14 H 01	22	
	1	„ Unterteil	88.653-1401	23	
	1	**Anschlußbock, unten, links, vollst.**	**88.653-15**	**24**	
		einschließlich Orts-Nr. 19, 20, 25 und 26			
	1	Bock-Oberteil	88.653-15 H 01	25	
	1	„ Unterteil	88.653-1501	26	
	1	**Anschlußbock, unten, rechts, vollst.**	**88.653-16**	**27**	
		einschließlich Orts-Nr. 19, 20, 28 und 29			
	1	Bock-Oberteil	88.653-16 H 01	28	
	1	„ Unterteil	88.653-1601	29	

Unbefugte Verwendung ist strafbar und macht schadenersatzpflichtig

JFM-FTVDru 140241 PaGeKü

Verkleidungsgerüst

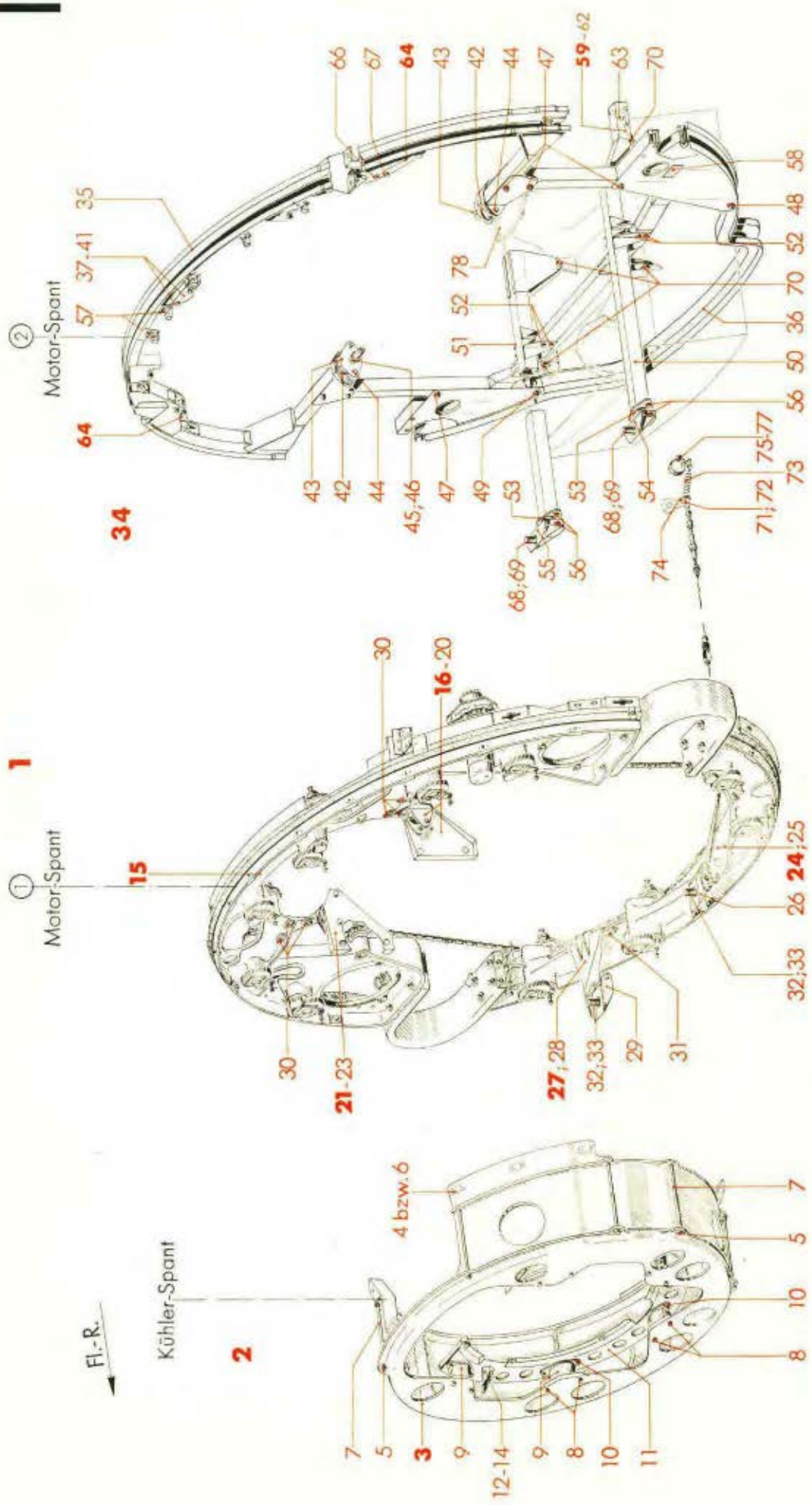

Orts-Nr.3 entspricht in der gezeichneten Ausführung der Behelfslösung

Werk-stoff	Stück	Benennung	Ersatzteil-Nr.	Bild: 1 Orts-Nr.	Bem.
		Befestigungsteile: hierzu Orts-Nr. 30-33		**29a**	aus Stckl. 88.617-04/
	6	Sechskantschraube für Befestigung der oberen Anschlußböcke am Klappenantriebsspant	M 8 x 28 DIN 931[1])	30	
	6	Sechskantschraube für Befestigung der unteren Anschlußböcke am Klappenantriebsspant	M 8 x 22 DIN 931[1])	31	
	2	Anschlußschraube mit Bund M 12 x 1,5 x 25 lang	88.614-0520	32	
	2	Federring	21 DIN 127	33	
	1	**Verkleidungstragspant (Motorspant 2), vollst.** einschließlich Orts-Nr. 35-67	**88.617-03**	**34**	
	1	Spantring, obere Hälfte, einbaufertig	88.617-0312/.	35	
	1	„ untere „ „	88.617-0301/.	36	
	2	Gummipuffer, oben	88.617-03 H 01	37	
	1	Bock	88.617-0304	38	
	1	Sechskantschraube	M 8 x 10 DIN 931[1])	39	
	2	„ (für Verbindung von Orts-Nr. 37 und 38)	M 6 x 15 DIN Kr 551	40	
	4	Sechskantschraube (für Verbindung von Orts-Nr. 35 und 37)	M 6 x 12 DIN Kr 551	41	
	2	Gummipuffer, mitten	88.617-01 H 01	42	
	2	Anschlußplatte	88.617-03 H 08	43	
	8	Sechskantschraube	M 6 x 15 DIN Kr 551	44	
	2	Niedrige Sechskantmutter	M 18 x 1,5 DIN Kr 752[1])	45	
	2	Federring	19 DIN 127	46	
	6	Sechskantschraube	M 6 x 40 DIN Kr 551	47	
	1	Linsenbolzen	M 6 x 40 DIN L 53	48	
	1	„	M 6 x 43 DIN L 53	49	
	1	Längsträger, links	88.617-03 H 02	50	
	1	„ rechts	88.617-03 H 03	51	
	8	Sechskantschraube	M 6 x 30 DIN Kr 551	52	
	2	Gummipuffer an den Längsträgern	88.617-01 H 01	53	
	1	Anschlußwinkel, links	88.617-03 H 04	54	
	1	„ rechts	88.617-03 H 05	55	
	8	Sechskantschraube	M 6 x 12 DIN Kr 551	56	
	6	Kabelhalterung mit Füllstück Ju N 26042 (mit Halterungsblech an oberer Spantringhälfte vernietet)	B 27 Ju N 26044/..	57	
	1	Halbfabrikatschild (ohne Beschriftung)	A Ju N 16620	58	
	1	**Stützstrebe, 118 lang, verstellbar, vollst.** einschließlich Orts-Nr. 60-62	**88.617-03 H 17**	**59**	
	1	Strebe mit Gewinde M 10	88.617-0390	60	
	1	Gabelhülse mit Gewinde M 10	88.617-0392	61	
	1	Niedrige Sechskantmutter	M 10 DIN L 49[3])	62	
	1	Sechskantschraube	M 6 x 15 DIN Kr 551	63	

[1]) Aus Flußstahl (bei Bestellung angeben)
[3]) Aus Leichtmetall (bei Bestellung angeben)

Unbefugte Verwendung ist strafbar und macht schadenersatzpflichtig

JFM-FTVDru 140241 PaGeKü

Verkleidungsgerüst

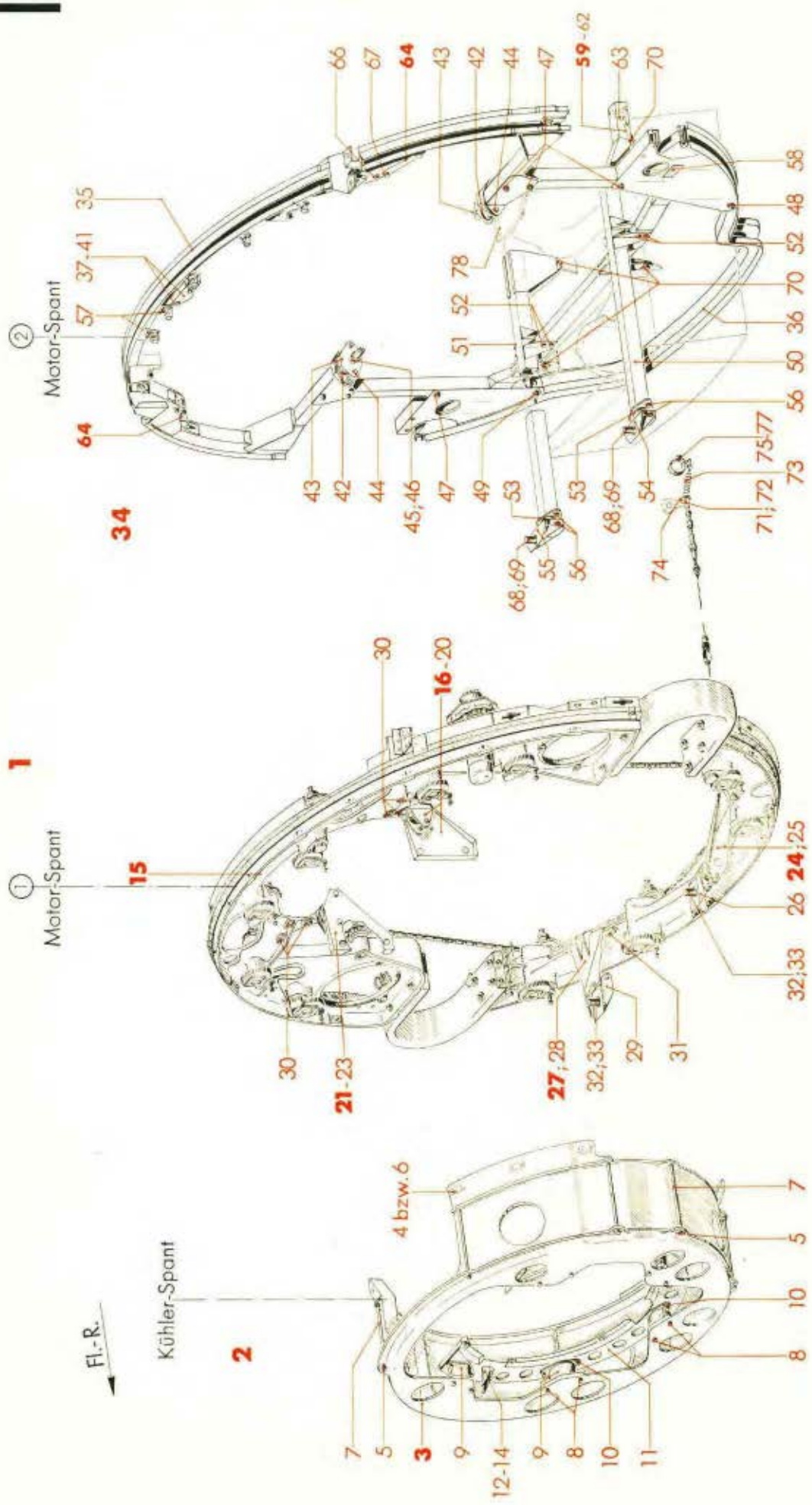

Werkstoff	Stück	Benennung	Ersatzteil-Nr.	Bild: 1 Orts-Nr.	Bem.
	2	**Verschlußhebel, vollst.**	**88.614-03 H 05**	**64**	
		einschließlich Orts-Nr. 66 und 67			
	2	Bolzen mit Kopf	6 f 8x10x7 DIN 1434	66	
	1	„ (Splintbolzen)	6 x 30 Lg N 15229	67	
		Befestigungs- und Verbindungsteile:		(67a)	aus Stckl. 88.617-04/
		hierzu Orts-Nr. 68-77			
	2	Anschlußschraube mit Bund M 12 x 1,5 x 25 lang	88.614-0520	68	
	2	Federring	21 DIN 127	69	
	4	Sechskantbolzen 7 ø h 8 x 18 lang, abgesetzt	88 617-0402	70	aus AV. 4440/41
	1	Kugelpfanne	10 AEC N 15901-6	71	
	1	Kugelstopfen	10 AEC N 15901-5	72	
	1	Zugfeder	Ju N 113453	73	
	1	Bügel	88.614-0517	74	
	1	Rohrschelle (ohne Schraube)	30 Ju N 15803	75	
	1	Öse	88.614-0505	76	
	1	Linsenschraube	M 4 x 35 DIN 85[1])	77	
		Ladeluftkühler	siehe Konstr.-Gr. 7 Flugmotor mit Anlagen	78	

[1]) Aus Flußstahl (bei Bestellung angeben)

Unbefugte Verwendung ist strafbar und macht schadenersatzpflichtig

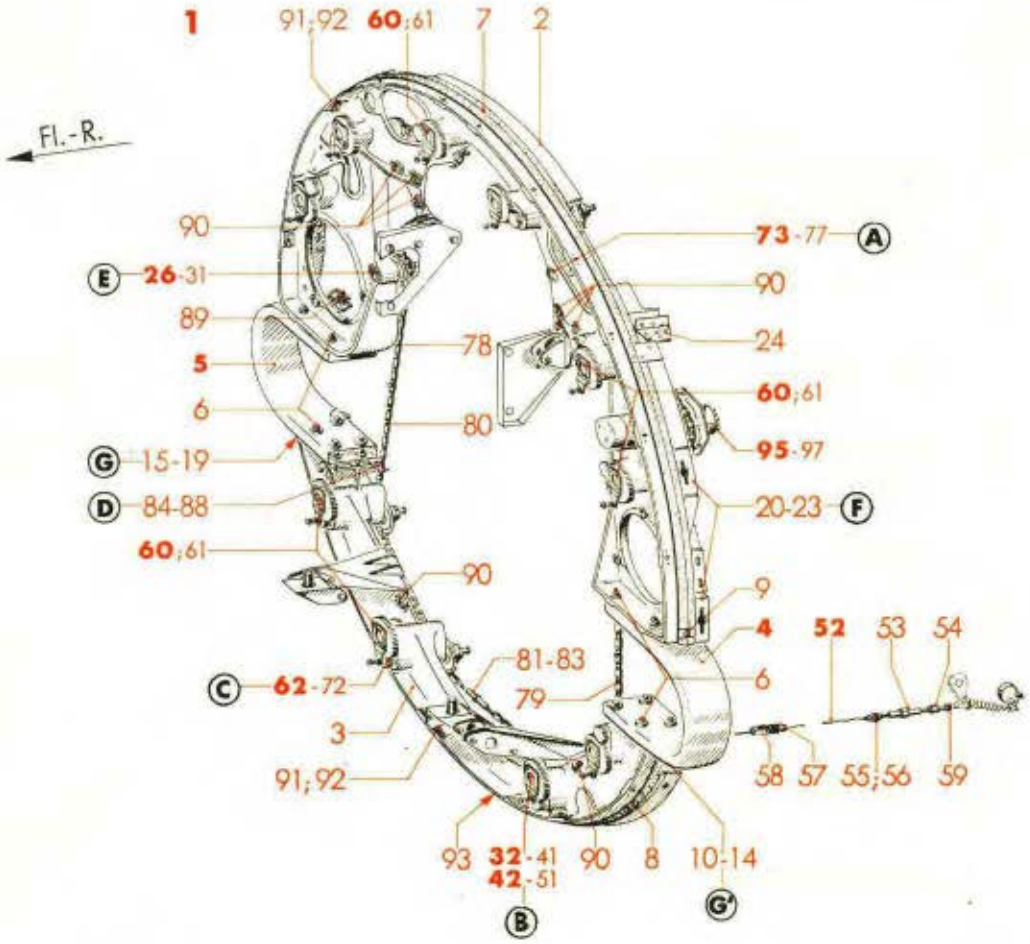

Punkt: **A**

Punkt: **C**

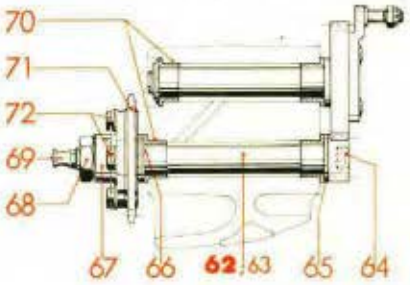

Punkt: **E**

Punkt: **F**

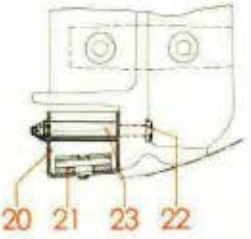

Punkt: **B**

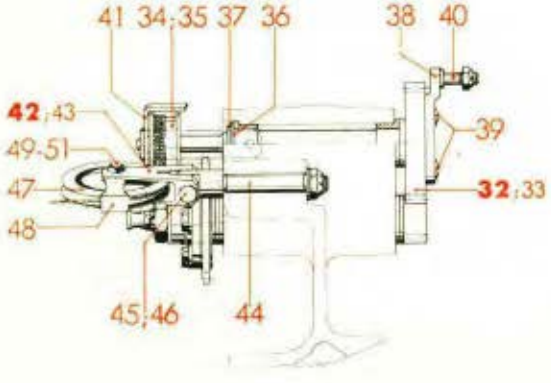

Punkt: **D**

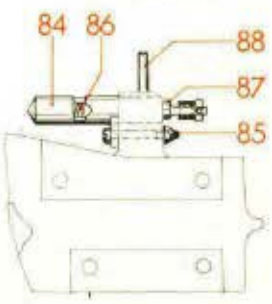

Punkt: **G** und **G'**

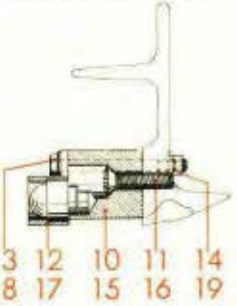

Werk-stoff	Stück	Benennung	Ersatzteil-Nr.	Bild: 2 Orts-Nr.	Bem.
		Aufteilung für:			
		Klappen-Antriebsspant (Motorspant 1), vollst.	**88.617-02**	**1**	siehe auch Bild 1
		einschließlich Orts-Nr. 2-97			
	1	Klappen-Antriebsspant, Oberteil	88.617-0202	2	
	1	„ „ Unterteil	88.617-0201	3	
	1	**Verbindungsbock, links, vollst.**	**88.617-02 H 01**	**4**	
		einschließlich Orts-Nr. 4a und 4b			
	2	Zylinderschraube	M 6 x 14 Lg N 1412	(4a)	
	2	Annietmutter M 6 (Elastic-Stop)	Ju N 112476	(4b)	
	1	**Verbindungsbock, rechts, vollst.**	**88.617-02 H 02**	**5**	
		einschließlich Orts-Nr. 4a und 4b			
	16	Sechskantschraube	M 6 x 45 DIN Kr 551	6	
	1	Gummiprofil	2000 lg. 8800-93.204	7	
	1	„	1400 lg. 8800-93.204	8	
	4	Linsensenkschraube	M 5 x 15 DIN 91[1]	9	
	1	Zwischenplatte, links	88.617-0213	10	
		„ „ (Behelf)	88.617-0209		
	1	Senkschraube	M 8 x 32 Ju N 14154	11	
	1	Lager für Verkleidung, unten, links	88.617-02 H 04	12	
	2	Sechskantschraube	M 6 x 70 DIN Kr 551	13	
	2	Annietmutter M 6 (Elastic-Stop)	Ju N 112476	14	
	1	Zwischenplatte, rechts	88.617-0214	15	
		„ „ (Behelf)	88.617-0210		
	1	Senkschraube	M 8 x 32 Ju N 14154	16	
	1	Lager für Verkleidung, unten, rechts	88.617-02 H 03	17	
	2	Sechskantschraube	M 6 x 70 DIN Kr 551	18	
	2	Annietmutter M 6 (Elastic-Stop)	Ju N 112476	19	
	4	Verschlußteil	88.617-0216	20	
		„ (Behelf)	88.617-0211		
	4	Knebelverschlußplatte	88.614-04 H 40	21	
	8	Sechskantschraube	M 5 x 65 DIN 931[1]	22	
	8	Abstandshülse 10/5,3 ø x 39,5 lang	88.617-0212	23	
	1	Anschlußbock, oben, links	88.617-02 H 06	24	
	1	„ „ rechts	88.617-02 H 05	(25)	
	2	**Umlenkrad mit Exzenter, vollst.**	**88.653-12 H 01**	**26**	
		einschließlich Orts-Nr. 27-29			
	1	Exzenter	88.653-1215	27	
	1	Buchse mit Bund	8 x 10 Ju N 17001	28	
	1	Kettenrad, 8 Zähne	88.614-0465	29	
	2	Gewindebuchse M 28 x 1,5	88.653-1205	30	
	2	Sicherung	88.614-04 H 11	31	

[1] Aus Flußstahl (bei Bestellung angeben)

Unbefugte Verwendung ist strafbar und macht schadenersatzpflichtig

JFM-FTVDru
180241
PaGeKü

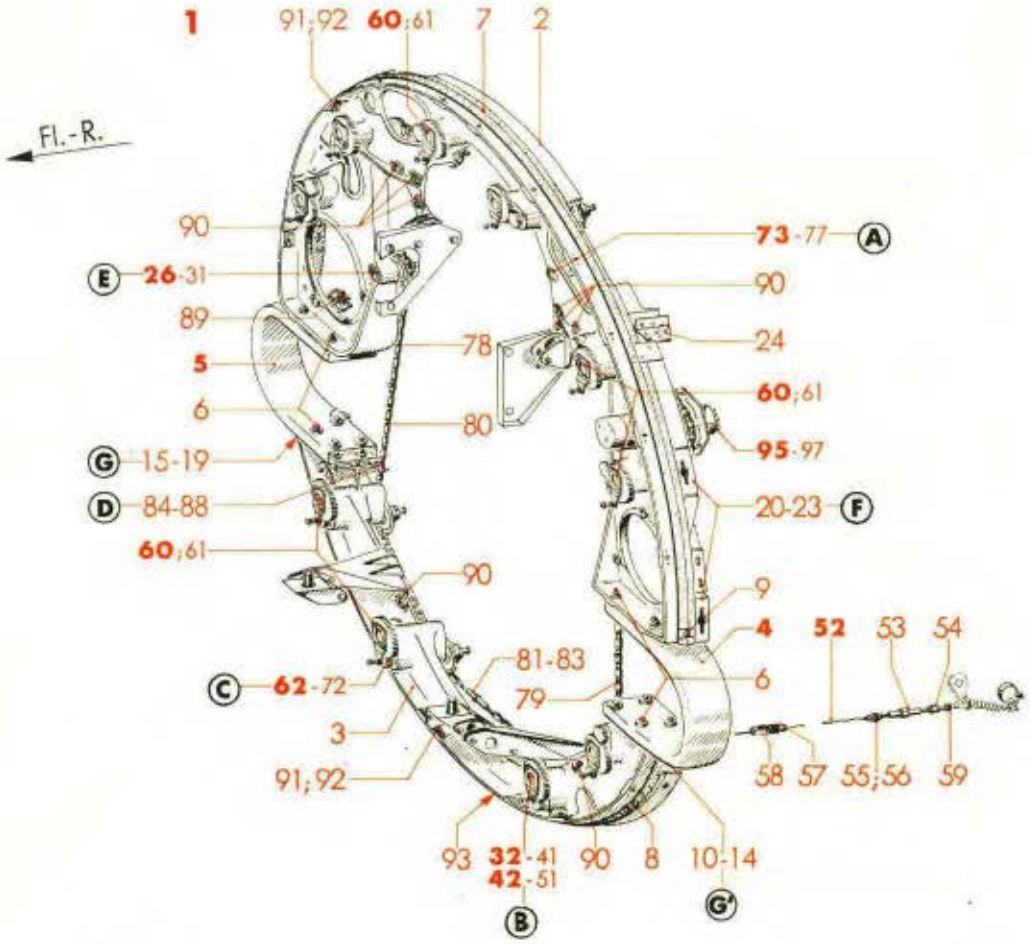

Punkt: **A**

Punkt: **C**

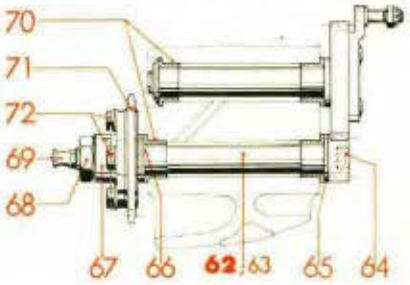

Punkt: **E**

Punkt: **F**

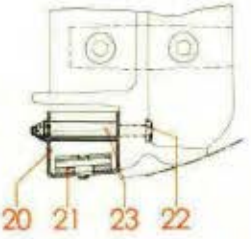

Punkt: **B**

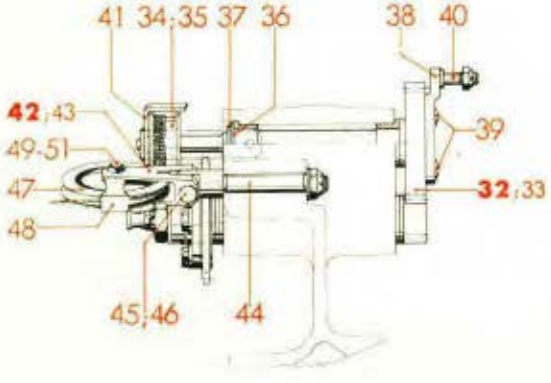

Punkt: **D**

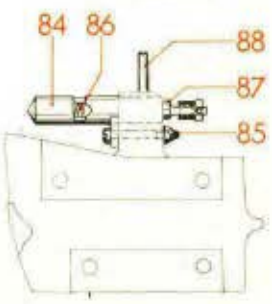

Punkt: **G** und **G'**

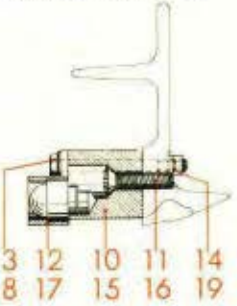

Werk-stoff	Stück	Benennung	Ersatzteil-Nr.	Bild: 2 Orts-Nr.	Bem.
	1	**Kurbelwelle mit Seiltrommel, vollst.**	**88.653-12 H 04**	**32**	
		einschließlich Orts-Nr. 33-40			
	1	Welle mit Stirnrad 30 Zähne	88.653-1225	33	
	1	Seiltrommel, 30 ø	88.653-1257	34	
	1	Gewindestift mit Zapfen	4 x 12 DIN 417	35	
	1	Unterlegscheibe 24/12,1 ø x 2 stark	88.614-0452	36	
	1	Sg-Ring	A 12 x 1 Lg N 15236	37	
	1	Kurbelarm	88.614-0453	38	
		„ (Behelf)	88.614-0493		
	2	Senkschraube	M 6 x 12 Ju N 14154	39	
	1	Kurbelzapfen	88.614-0454	40	
	1	**Seilhalterung**	88.653-12 H 15	41	
	1	**Seilrollenlagerung, vollst.**	**88.653-12 H 03**	**42**	
		einschließlich Orts-Nr. 43-51			
	1	Seilrollenhalter	88.653-1221	43	
	1	Osenbolzen	88.653-1220	44	
	1	Sechskantbolzen 6 ø, nicht abgesetzt	32 Ju N 113834	45	
	2	Zahnscheibe	6,5 Ju N 14502	46	
	1	Seilrolle mit Querkugellager EL 6 DIN L 89	50 DIN L 61	47	
	1	Seilführung	29,5 Ju N 87676	48	
	2	Abstandsscheibe	6,1 x 1 Ju N 17007	49	
	1	Sechskantbolzen 6 ø, nicht abgesetzt	22 Ju N 113834	50	
	1	Selbstsichernde Sechskantmutter (Lief.: AGG)	(M 6 S)[3]	51	
	1	**Bedienseil für Spaltfilter (Drahtseil 1,8 DIN L 9), vollst.**	**88.614-04 H 07**	**52**	
		einschließlich Orts-Nr. 53-59			
	1	Spannschloßmutter	4 DIN L 75	53	
	1	Bolzen mit Gewinde M 6/M 4 x 58 lang	88.614-04.175	54	
	1	„ „ Kopf	4 f 8 x 14 x 12 DIN 1434	55	
	1	Gabelspannschraube	rechts 4 DIN L 77	56	
	1	Kupplungshälfte (Verschlußteil)	2 Ju N 15506	57	
	1	„ (Gabelteil)	2 Ju N 15507	58	
	1	Selbstsichernde Sechskantmutter (Lief.: AGG)	(M 6 S)[1]	59	
	9	**Kurbelwelle mit Stirnrad, vollst.**	**88.614-04 H 01**	**60**	
		einschließlich Orts-Nr. 36-40 und 61			
	1	Welle mit Stirnrad, 30 Zähne	88.614-0451	61	
	10	**Kettenradwelle, vollst.**	**88.653-12 H 02**	**62**	
		einschließlich Orts-Nr. 63-69			
	1	Welle mit Stirnrad, 10 Zähne	88.614-0455	63	
	1	Gewindestopfen M 12 x 1,5	88.614-0458	64	
	1	Scheibe 24/16 ø x 1,5 stark	88.614-0460	65	
	1	„ 24/14 ø x 1,5 „	88.614-0459	66	

[1]) Aus Flußstahl (bei Bestellung angeben)
[2]) Aus Leichtmetall (bei Bestellung angeben)

Unbefugte Verwendung ist strafbar und macht schadenersatzpflichtig

IFM-FTVDru 120341 PaGeKü

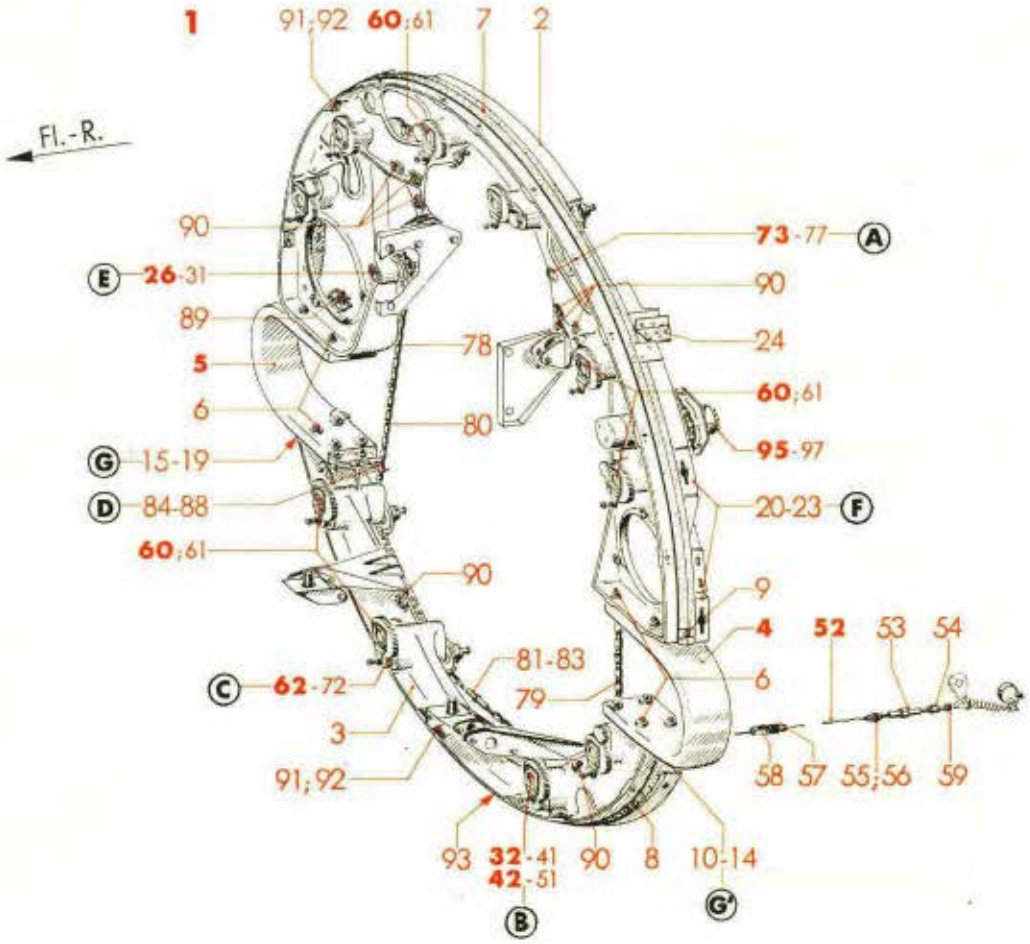

Punkt: **A**

Punkt: **C**

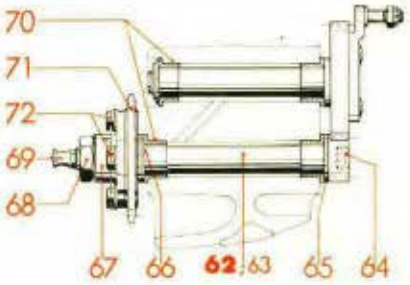

Punkt: **E**

Punkt: **F**

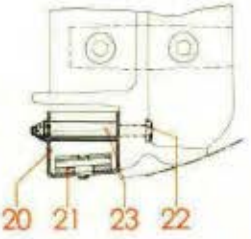

Punkt: **B**

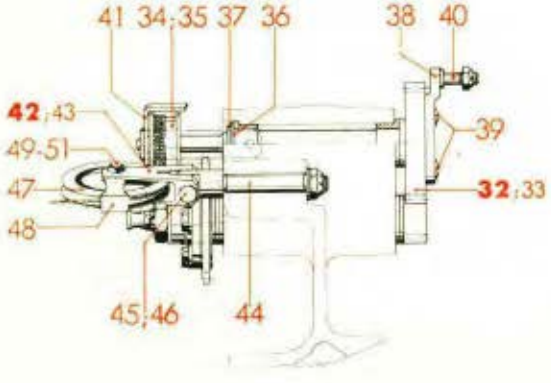

Punkt: **D**

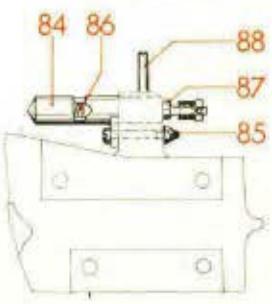

Punkt: **G** und **G'**

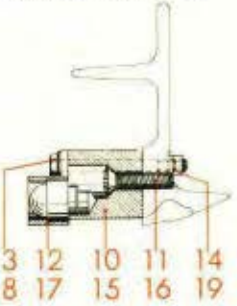

Werkstoff	Stück	Benennung	Ersatzteil-Nr.	Bild: 2 Orts-Nr.	Bem.
	1	Nabe	88.653-1217	67	
	1	Niedrige Sechskantmutter	M 12 x 1,5 DIN Kr 752[3])	68	
	1	Druckschmierkopf	A 10 DIN Kr 1411	69	
	40	Buchse mit Bund (für Wellenlagerung)	16 x 12 Ju N 17001	70	
	10	Kettenrad, 15 Zähne	88.653-1206	71	
	40	Sechskantbolzen 6 ø, nicht abgesetzt	14 Ju N 113834	72	
	2	**Umlenkung, vollst.** einschließlich Orts-Nr. 74-77	**88.653-12 H 05**	**73**	
	1	Achse	88.653-1228	74	
	1	Buchse mit Bund	8 x 10 Ju N 17001	75	
	1	Kettenrad, 8 Zähne	88.614-0465	76	
	1	Sg-Ring	A 15 x 1 Lg N 15236	77	
	1	Rollenkette	12,7 x 4,88 Lg N 15431.1; 1,918 m lg	78	
	2	Steckglied	12,7 x 4,88 Lg N 15431.4	(78a)	
	1	Rollenkette	12,7 x 4,88 Lg N 15431.1; 1,067 m lg	79	
	1	Steckglied	12,7 x 4,88 Lg N 15431.4	(79a)	
	1	Rollenkette	12,7 x 4,88 Lg N 15431.1; 0,788 m lg.	80	
	1	Steckglied	12,7 x 4,88 Lg N 15431.4	(80a)	
	1	Spannschloßmutter	6 DIN L 75	81	
	1	Ösenspannschraube mit Rechtsgewinde M 6	88.651-1601	82	
	1	„ „ Linksgewinde M 6	88.651-1602	83	
	4	Führung	88.653-12 H 13	84	
	4	Linsenschraube	M 4 x 40 DIN 85[1])	85	
	4	Druckfeder	88.653-1253	86	
	4	Kettenspanner	88.653-12 H 14	87	
	4	Gewindestift M 4	88.653-1252	88	
	2	Halterung	88.653-12 H 16	89	
	12	Annietmutter M 8 (Elastic-Stop)	Ju N 112477	90	
	15	Senkschraube	M 6 x 14 Ju N 14154	91	
	17	Annietmutter M 6 (Elastic-Stop)	Ju N 112476	92	
	2	Linsenbolzen (zur Befestigung des vorderen Schachtes für Ladeluftkühler)	M 6 x 16 DIN L 53	93	
	2	Selbstsichernde Sechskantmutter (Lief.: AGG)	(M 6 S)[1])	(94)	
	1	**Kühlerklappen-Verstellgerät (LEF 3 b), vollst.** (Lief.: SAM)	**(19-5501 A-1)**		
		bestehend aus:			
		Motor L mot 25/75 h 2 k mit elektr. Schlagbremse	(19-5700 B 1)		
		Getriebe 77 Entwicklung 353	(19-5501.01)	**95**	
		Drehumschalter	(19-5815 D)		FI E 581504
		Wahlweise:			
		Kühlerklappen-Verstellgerät, vollst. (Lief.: Cyclo)	**(19-5500 A-1)**		
	3	Sechskantschraube (für Befestigung des Kühlerklappen-Verstellgerätes)	M 6 x 30 Lg N 14179	96	
	3	Annietmutter M 6 (Elastic-Stop)	Ju N 112476	97	

[1]) Aus Flußstahl (bei Bestellung angeben)
[3]) Aus Leichtmetall (bei Bestellung angeben)

Unbefugte Verwendung ist strafbar und macht schadenersatzpflichtig

JFM-FTVDru 150241 PaGeKü

Inhaltsverzeichnis

Bild	Benennung	Seite
1	**Motorverkleidung**	**1-4**

Anm.: **Truppen-Ersatzteil-Liste** ist auf Tabellenseiten durch **Rotdruck** gekennzeichnet.

Unbefugte Verwendung ist strafbar und macht schadenersatzpflichtig

JFM-FTVDru
120341
SbKü

Motorverkleidung

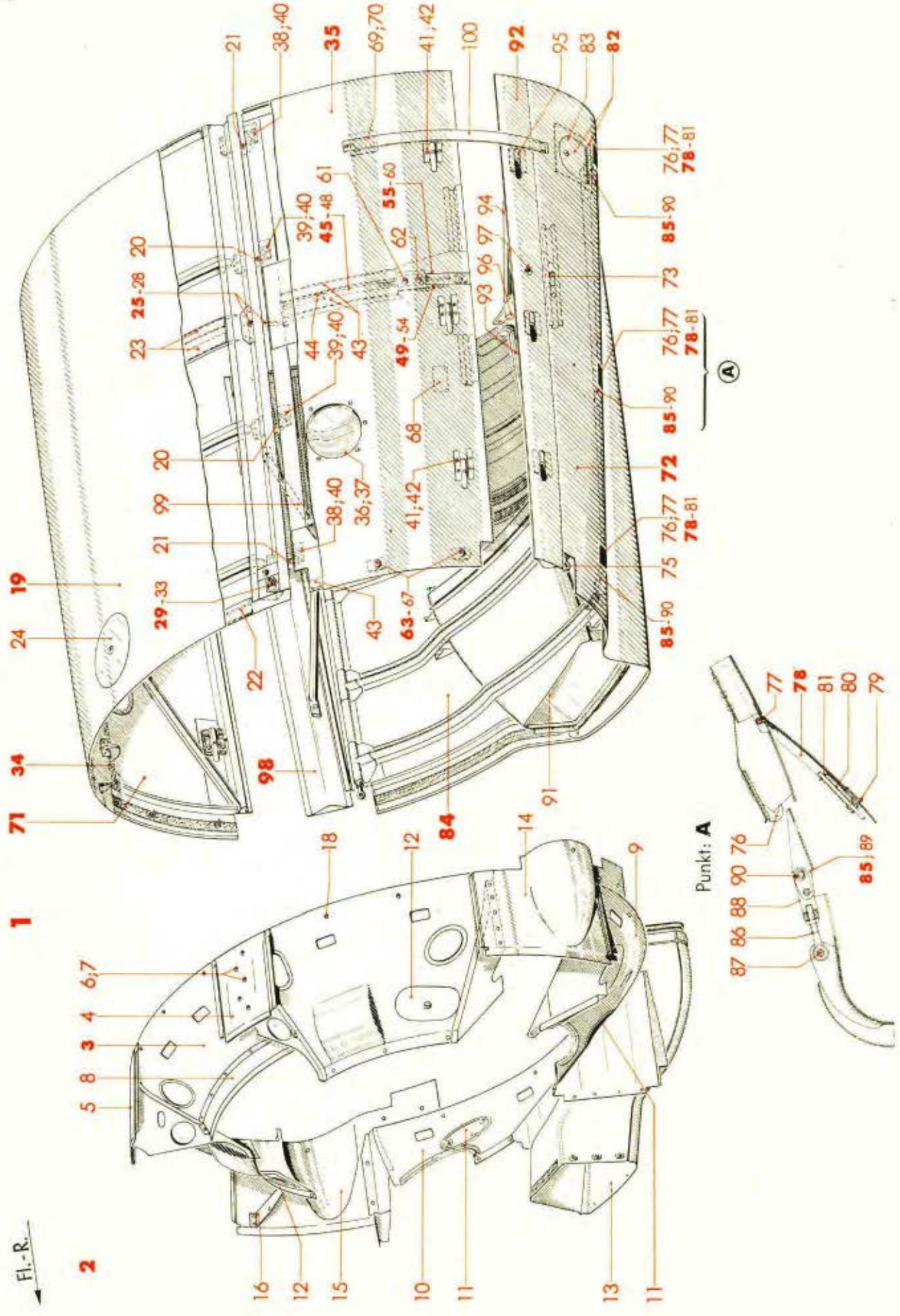

Ausführung „Gc"

Ersatzteil-Liste **Ju 88**

Triebwerks-Gerüst und -Verkleidung

Motorverkleidung

Bau-Gruppe: **629**

Werk-stoff	Stück	Benennung	Ersatzteil-Nr.	Bild: 1 Orts-Nr.	Bem.
	2	**Motorverkleidung, vollst.**	**88.629**	**1**	
	1	**Schild, vollst.** einschließlich Orts-Nr. 3-18	**88.629-06**	**2**	
	1	**Schild-Oberteil, vollst.** einschließlich Orts-Nr. 4-8	**88.629-06 H 01**	**3**	
	1	Abdeckblech, links	88.629-0615	4	
	1	„ rechts	88.629-0616	5	
	10	Senkschraube	M6 x 12 Ju N 14154	6	
	10	Sankannietmutter M 6 (Elastic-Stop)	Ju N 116388	7	
	1	Schildblech	88.629-0620	8	
	1	Schild-Unterteil, links	88.629-06 H 03	9	
	1	„ „ rechts	88.629-06 H 02	10	
	2	Handlochdeckel 114 ø für Schild-Unterteil	88.629-06 H 04	11	
	2	„ 114 ø „ „ Oberteil	80 x 125 Ju N 16409	12	
	1	vorderer Schacht für Ladeluftkühler	88.629-06 H 05	13	
	1	Abdeckblech, links	88.629-0601	14	
	1	„ rechts	88.629-0602	15	
	1	Winkel	88.629-0603	16	
	1	Senkschraube (zur Verbindung von Orts-Nr. 3 mit 15)	M 6 x 24 Ju N 14154	(17)	
	18	Senkschraube	M 6 x 14 Ju N 14154	18	
	1	**Obere feste Verkleidung, vollst.** einschließlich Orts-Nr. 20-34	**88.624-12**	**19**	
	4	Hebel (mit Verkleidungsblech vernietet)	88.624-1201	20	
		„ (Behelf)	88.624-02 H 08		
	4	„	88.624-1202	21	
		„ (Behelf)	88.624-02 H 09		
	Nach Bedarf	Hanf-Gurt (Band 20 x 0,5)		22	
		„ („ 20 x 1)		23	
	1	Handlochdeckel mit Verschluß	160 Ju N 16408	24	
	2	**Mittlerer Verschluß, links und rechts, vollst.** einschließlich Orts-Nr. 26-28	**88.624-02 H 01**	**25**	
	1	Gabelschraube M 8	88.624-0222	26	
	1	Haken	88.624-0223	27	
	1	Bolzen mit Kopf	6 f 8 x 16 DIN 1434	28	
	1	**Vorderer Verschluß, links, vollst.** einschließlich Orts-Nr. 30-33	**88.624-02 H 06**	**29**	
	1	Gewindebolzen M 10	88.624-0250	30	
	1	Kapsel	88.624-0251	31	
	1	Druckfeder	88.624-0252	32	
	1	Zwischenstück	88.624-0253	33	
	1	**Vorderer Verschluß, rechts, vollst.** einschließlich Orts-Nr. 30-33	**88.624-02 H 07**	**34**	

Unbefugte Verwendung ist strafbar und macht schadenersatzpflichtig

JFM-FTVDru 150241 PaGeKü

Motorverkleidung

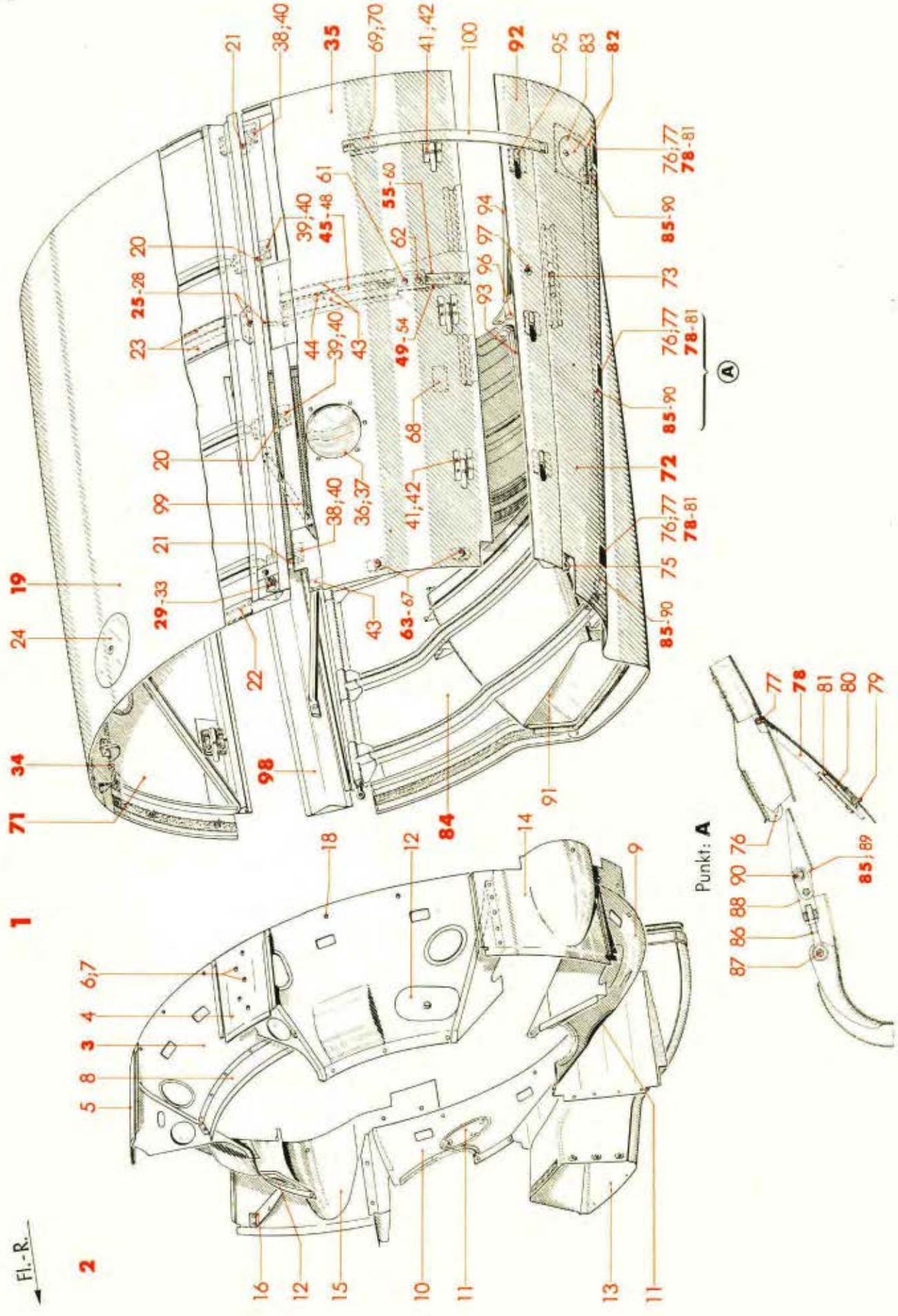

Werk-stoff	Stück	Benennung	Ersatzteil-Nr.	Bild: 1 Orts-Nr.	Bem.
	1	**Obere Klappe, links (0,8; 1 u. 1,2 mm), vollst.**	**88.624-13**	**35**	
		einschließlich Orts-Nr. 36-70			
	1	Glasscheibe 5 mm stark	88.624-0326	36	
	1	Klemmring	88.624-0325	37	
	2	Lager	88.624-1314	38	
		„ (Behelf) — mit Klappe vernietet	88.624-1370		
	2	„	88.624-1315	39	
		„ (Behelf)	88.624-1371		
	4	Bolzen mit Kopf	6 f 8 x 20 x 16 DIN 1434	40	
	3	Führungsplatte	88.624-1320	41	
	12	Raste — (für Blendschirm)	88.624-1321	42	
	Nach Bedarf	Hanf-Gurt (Band 20 x 1)		43	
	1	Klemmfeder für Stützstrebe (mit Klappe vernietet)	88.624-1318	44	
	1	**Stützstrebe, vollst.**	**88.624-13 H 04**	**45**	
		einschließlich Orts-Nr. 46-48			
	1	Lager	88.624-1350	46	
	1	Strebe (Rohr 15 x 1) mit Rastkopf und Gabelstück, einbaufertig	88.624-1352/ . .	47	
	1	Bolzen 5 ø x 14,3 lang	5 Ju N 15234	48	
	1	**Spannverschluß, vollst.**	**88.624-13 H 02**	**49**	
		einschließlich Orts-Nr. 50-54			
	1	Rastkopf	88.624-1341	50	
	1	Gewindebolzen M 6	88.624-1335	51	
	1	Hebel mit Bügel, einbaufertig	88.624-1338/ . .	52	
	1	Gelenkstück	88.624-1337	53	
	1	Gewindehülse M 6 x 21 lang (mit Kronenmutterkopf)	88.624-1336	54	
	1	**Sicherungsdeckel für Spannverschluß, vollst.**	**88.624-13 H 01**	**55**	
		einschließlich Orts-Nr. 56-60			
	1	Raste	88.624-1331	56	
	1	Gelenkbolzen (Draht 3 DIN L 446)	88.624-1332	57	
	1	Deckel	88.624-1328	58	
		„ (Behelf) — (vernietet)	88.624-1360		
	1	Feder	88.624-1330	59	
	1	Topfverschluß (Ju N 110089)	88.624-1329	60	
	1	Linsenschraube	M 5 x 18 DIN 85[1])	61	
	1	„	M 5 x 15 DIN 85[1])	62	
	2	**Knebel-Verschluß, vollst.**	**88.621-22 H 01**	**63**	
		einschließlich Orts-Nr. 65-67			
	1	Verschlußknopf	88.621-2202	65	
	1	Stift	88.621-2203	66	
	1	Zylinderstift	1,5 h 8 x 8 DIN 7	67	

[1]) Aus Flußstahl (bei Bestellung angeben)

Unbefugte Verwendung ist strafbar und macht schadenersatzpflichtig

Motorverkleidung

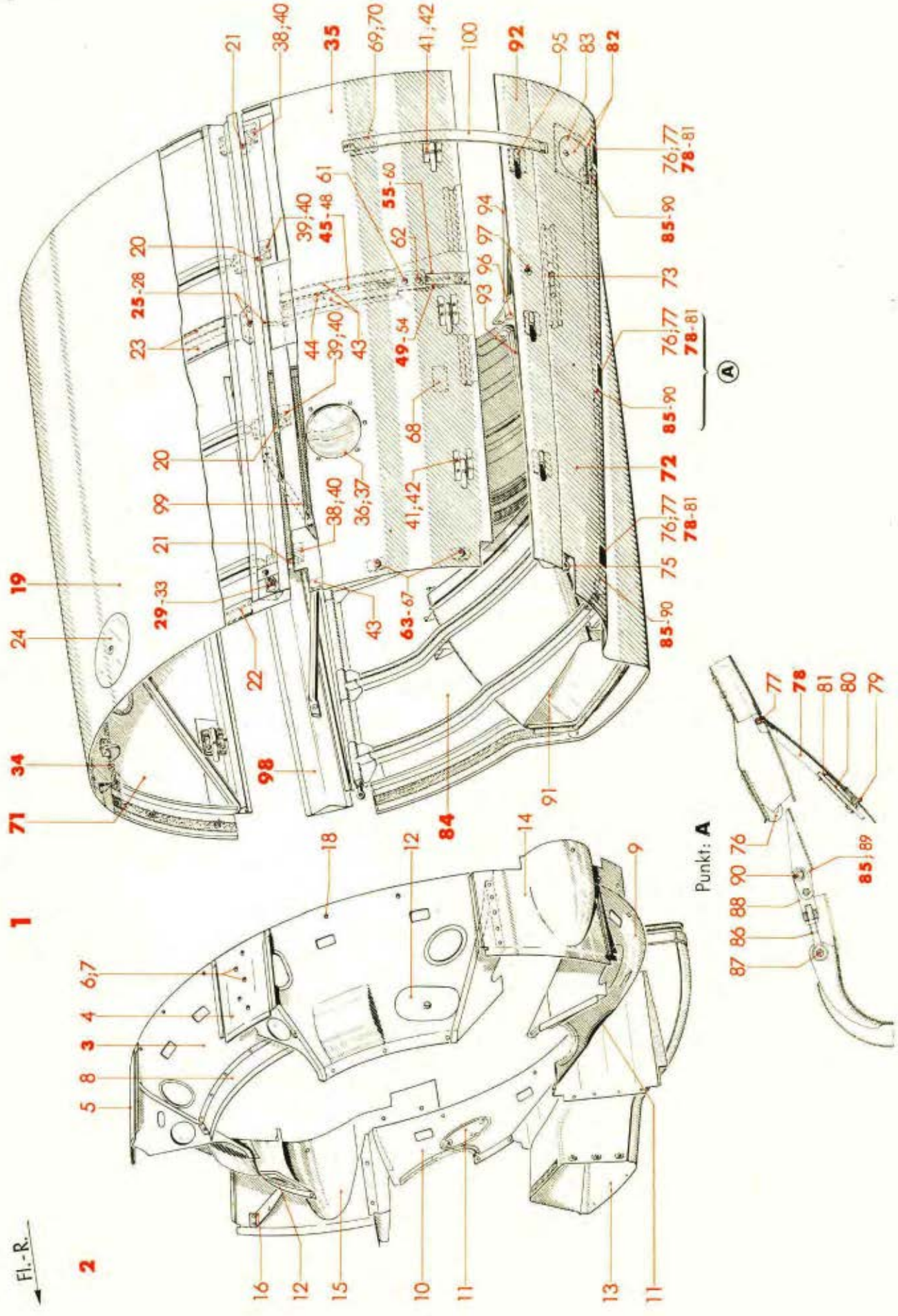

Werk-stoff	Stück	Benennung	Ersatzteil-Nr.	Bild: 1 Orts-Nr.	Bem.
	1	Halbfabrikatschild (ohne Beschriftung)	A Ju N 16620	68	
	1	Verstellplatte	88.624-1564	69	
	2	Raste	88.624-1565	70	
	1	**Obere Klappe, rechts, vollst.** einschließlich Orts-Nr. 36-67, 69 und 70	**88.624-14**	**71**	
	1	**Untere Klappe, links, vollst.** einschließlich Orts-Nr. 73-83	**88.629-04**	**72**	
	1	Auflagebolzen 18 ø x 133 lang (mit Klappe vernietet)	88.624-1520	73	
	Nach Bedarf	Hanf-Gurt (Band 20 x 1)		(74)	
	1	Kugelbolzen	88.624-15 H 01	75	
	3	Verschlußhaken (mit Klappe vernietet)	6,5 Ju N 15601.1	76	
	3	Gelenkstift (Draht 5 DIN L 446)	88.629-0421	77	
	3	**Klappenriegel, vollst.** einschließlich Orts-Nr. 79-81	**88.624-16 H 02**	**78**	
	1	Schieber	88.624-1643	79	
	1	Druckfeder	88.624-1644	80	
	1	Stift 4 ø x 60 lang	88.624-1645	81	
	1	**Klappe, mit Gelenkband-Außenhälfte und Knotenblech, vollst.** einschließlich Orts-Nr. 83	**88.624-15 H 02**	**82**	
	1	Klappe, abnehmbarer Teil, mit Gelenkstift und Verschluß	88.624-1528/ . .	83	
	1	**Untere Klappe, rechts, vollst.** einschließlich Orts-Nr. 73-75 und 85-91	**88.629-05**	**84**	
	3	**Hebelverschluß, vollst.** einschließlich Orts-Nr. 86-90	**88.629-05 H 03**	**85**	
	1	Ösenschraube M 6	88.624-0556	86	
	1	Bolzen mit Kopf	6 f 8 x 20 x 18 DIN 1434	87	
	1	Gabelstück	88.624-0557	88	
	1	Hebel, einbaufertig	88.624-0558/. .	89	
	2	Bolzen mit Kopf	6 f 8 x 10 x 7 DIN 1434	90	
	1	hinterer Schacht für Ladeluftkühler	88.629-05 H 05	91	
	1	**Untere feste Verkleidung, links, vollst.** einschließlich Orts-Nr. 93-97	**88.624-17**	**92**	
	1	Stützstrebe, vorn (Rohr 20 x 1)	88.624-17 H 01	93	
	1	„ hinten („ 20 x 1)	88.624-17 H 02	94	

Unbefugte Verwendung ist strafbar und macht schadenersatzpflichtig

JFM-FTVDru 170241 PaGeKü

Motorverkleidung

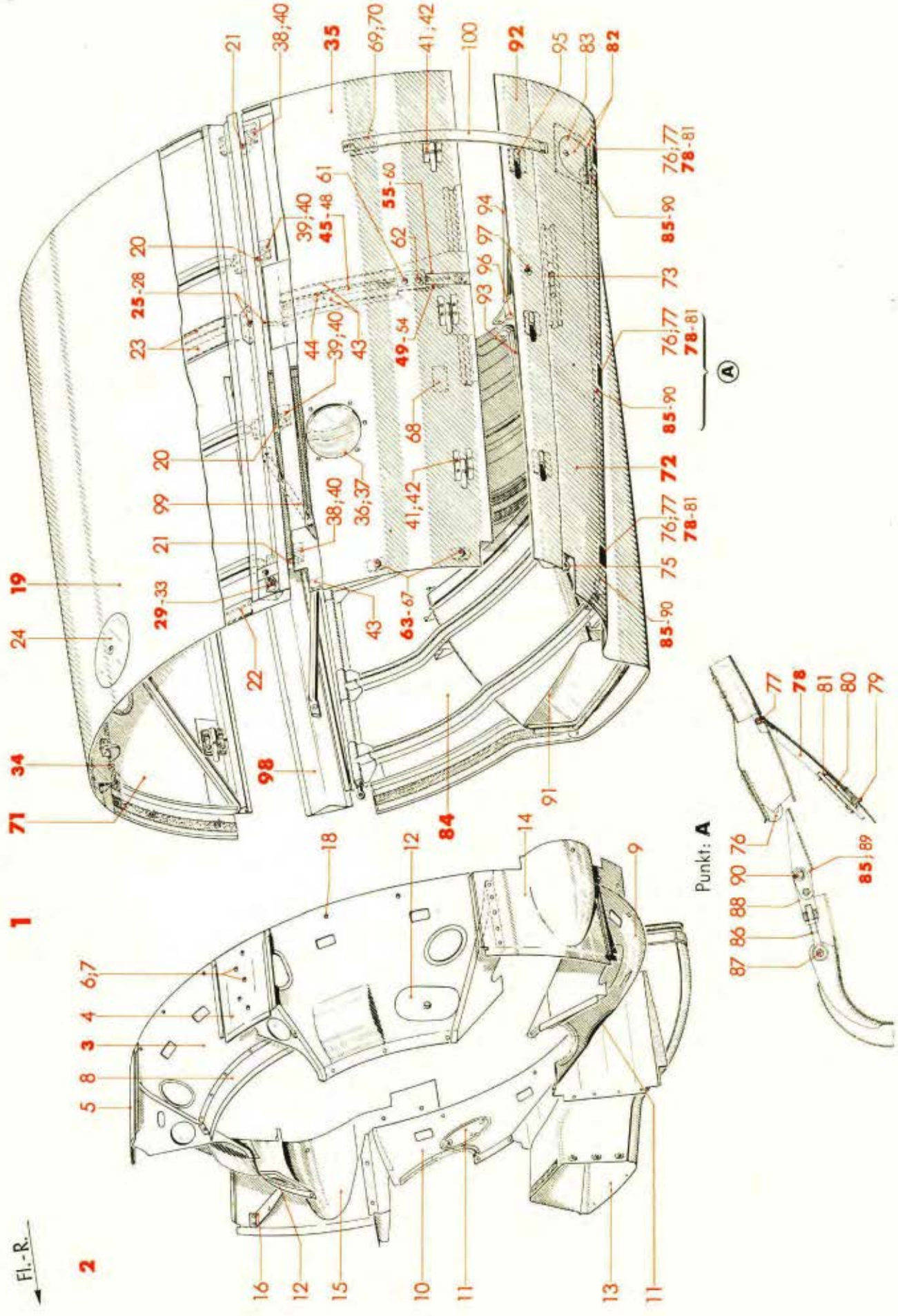

Ersatzteil-Liste
Ju 88

Triebwerks-Gerüst und -Verkleidung
Motorverkleidung

Bau-Gruppe: **629**

Werk-stoff	Stück	Benennung	Ersatzteil-Nr.	Bild: 1 Orts-Nr.	Bem.
	3	Führungsplatte (für Blendschirm)	88.624-1709	95	
	2	Sechskantschraube	M 6 x 45 DIN Kr 551	96	
	1	Annietmutter M 8 (Elastic-Stop)	Ju N 112477	97	
	1	**Untere feste Verkleidung, rechts, vollst.**	**88.624-18**	**98**	
		einschließlich Orts-Nr. 93, 95-97 und 99			
	1	Stützstrebe, hinten (Rohr 20 x 1)	88.624-18 H 01	99	
	2	Spannband, links und rechts	88.624-19 H 01	100	aus Stkl. 88.624-19

Unbefugte Verwendung ist strafbar und macht schadenersatzpflichtig

JFM-FTVDru
170241
PaGeKü

Inhaltsverzeichnis

Bild	Benennung	Seite
1	**Ringkühler-Verkleidung**	**1-4**

Anm.: **Truppen-Ersatzteil-Liste** ist auf Tabellenseiten durch **Rotdruck** gekennzeichnet.

Unbefugte Verwendung ist strafbar und macht schadenersatzpflichtig

JFM-FTVDru
110341
SbKü

1

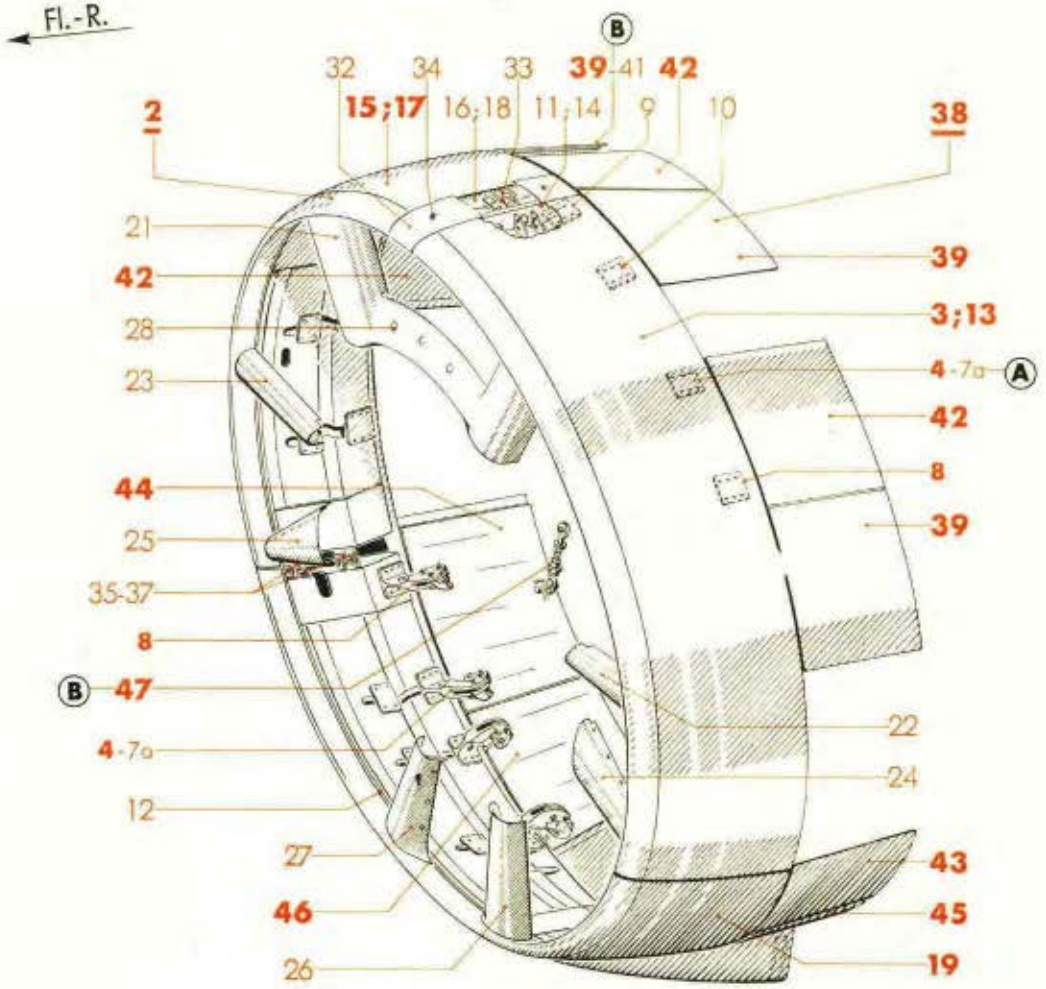

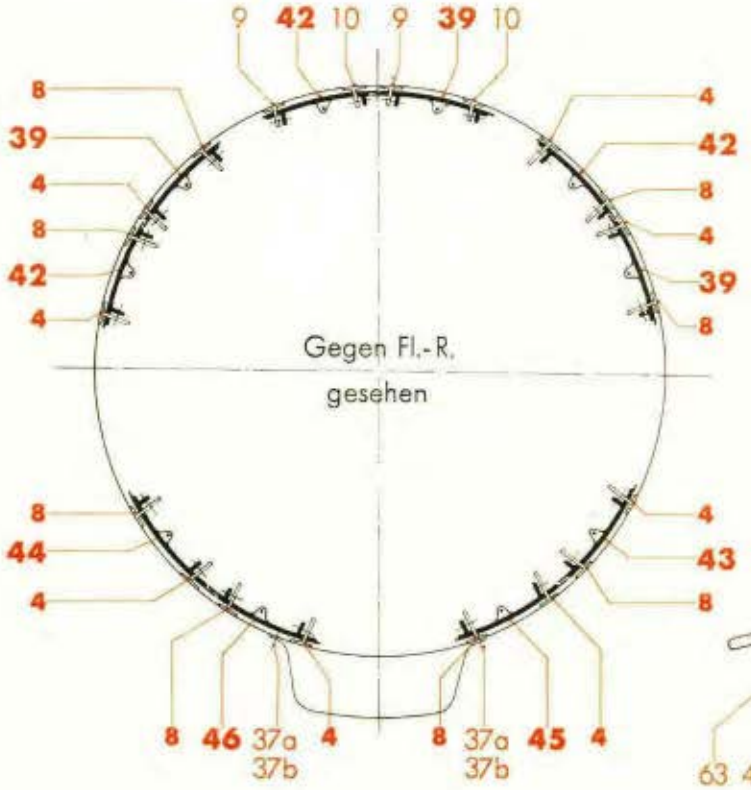

Punkt: **A**

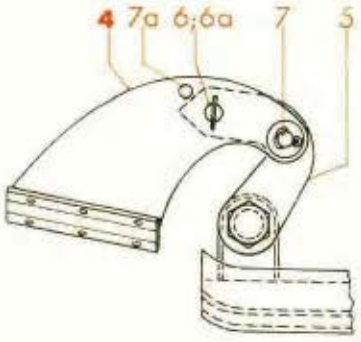

Punkt: **B**

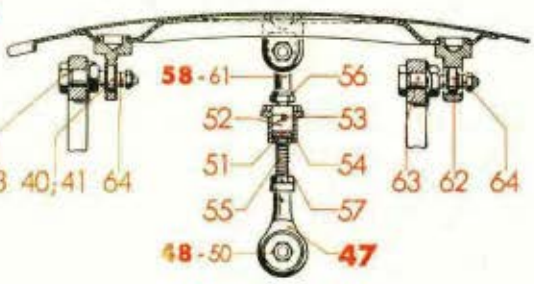

Ausführung „Gc"

Ersatzteil-Liste **Ju 88**	Triebwerks-Gerüst und -Verkleidung **Ringkühler-Verkleidung**	Bau-Gruppe: **655** Seite: 1

Werkstoff	Stück	Benennung	Ersatzteil-Nr.	Bild: 1 Orts-Nr.	Bem.
	2	**Ringkühler-Verkleidung, vollst.**	**88.655**	**1**	
	1	**Ringkühler-Verkleidung, fester Teil, vollst.** einschließlich Orts-Nr. 3-37 b	**88.655-Z 01**	**2**	
	1	**Spannringsegment, links, vollst.** (Behelf siehe Orts-Nr. 13) einschließlich Orts-Nr. 4-12	**88.653-03**	**3**	
	2	**Kühlerklappenlagerung, vollst.** einschließlich Orts-Nr. 5-7 a	**88.653-02 H 01**	**4**	
	1	Kniehebel	88.653-0202	5	
	1	Bolzen mit Ösenkopf (aus 6 x 42 Ju N 15230) und Sicherungszunge, einbaufertig	88.653-0203/ ..	6	
	1	Druckfeder	88.653-0204	6a	
	1	Bolzen (Splintbolzen)	6 x 26 Lg N 15229	7	
	1	Scherspannhülse 4 ø	20 Ju N 113874	7a	
	2	**Kühlerklappenlagerung, vollst.** einschließlich Orts-Nr. 5-7 a	**88.653-02 H 02**	**8**	
	1	Lagerarm (für Kühlerklappenlagerung)	88.651-0202	9	
		„ (Behelf) (für Kühlerklappenlagerung)	88.651-0251	9	
	1	„ (für Kühlerklappenlagerung)	88.651-0204	10	
		„ (Behelf) (für Kühlerklappenlagerung)	88.651-0250	10	
	1	Endstück	88.653-01 H 01	11	
	Nach Bedarf	Hanf-Gurt (Band 20 x 2)		12	
		Spannringsegment, links, vollst. (Behelf für Orts-Nr. 3) einschließlich Orts-Nr. 4-10, 12 und 14	**88.653-23**	**13**	
	1	Endstück	88.653-21 H 01	14	
	1	**Spannringsegment, rechts, vollst.** (Behelf siehe Orts-Nr. 17) einschließlich Orts-Nr. 4-10, 12 und 16	**88.653-01**	**15**	
	1	Endstück	88.653-03 H 01	16	
		Spannringsegment, rechts, vollst. (Behelf für Orts-Nr. 15) einschließlich Orts-Nr. 4-10, 12 und 18	**88.653-21**	**17**	
	1	Endstück	88.653-23 H 01	18	

Unbefugte Verwendung ist strafbar und macht schadenersatzpflichtig

JFM-FTVDfu 180241 PaGeKü

Ringkühler-Verkleidung

1

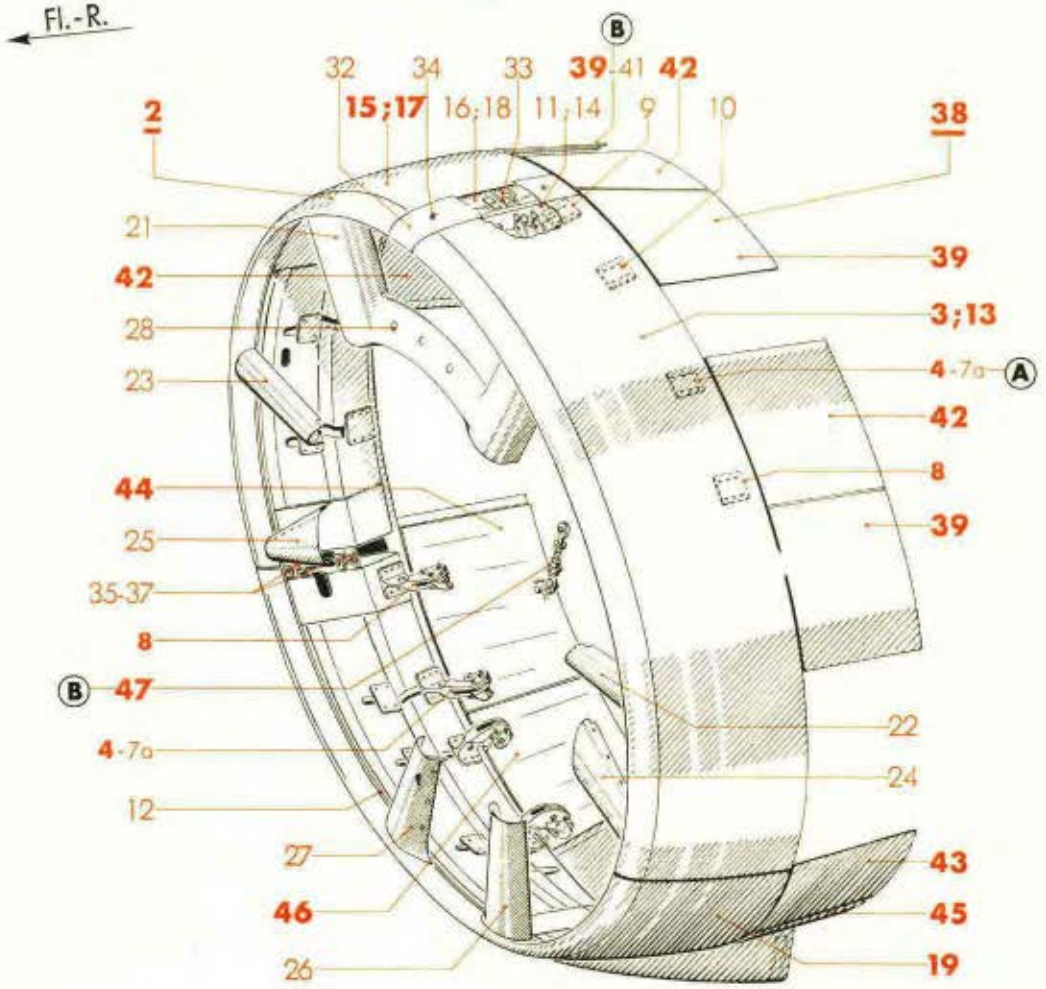

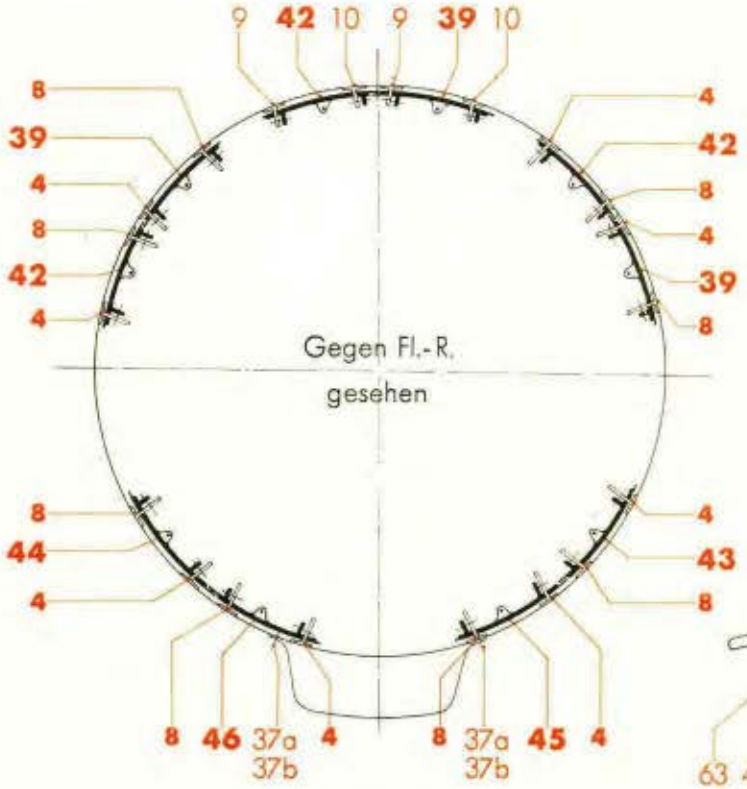

Punkt: **A**

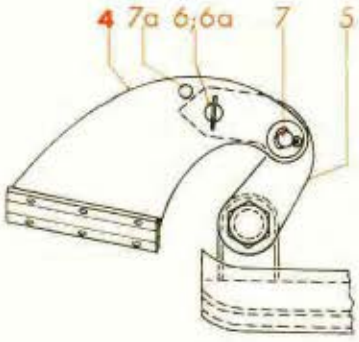

Punkt: **B**

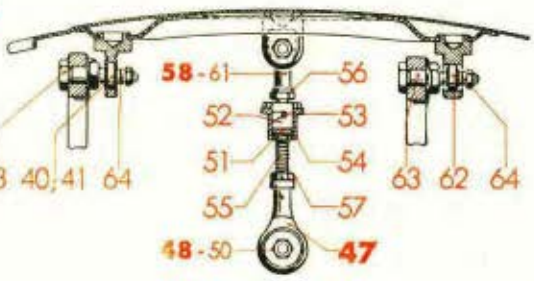

Werk-stoff	Stück	Benennung	Ersatzteil-Nr.	Bild: 1 Orts-Nr.	Bem.
	3	**Kühlerklappe, vollst.** einschließlich Orts-Nr. 41	**88.651-84**	42	
		Kühlerklappe, vollst. (Behelf) einschließlich Orts-Nr. 40 und 41	**88.651-44**		
	1	**Kühlerklappe, vollst.** einschließlich Orts-Nr. 41	**88.651-80**	43	
		Kühlerklappe, vollst. (Behelf) einschließlich Orts-Nr. 40 und 41	**88.651-40**		
	1	**Kühlerklappe, vollst.** einschließlich Orts-Nr. 41	**88.651-82**	44	
		Kühlerklappe, vollst. (Behelf) einschließlich Orts-Nr. 40 und 41	**88.651-42**		
	1	**Kühlerklappe, vollst.** einschließlich Orts-Nr. 41	**88.655-20**	**45**	
		Kühlerklappe, vollst. (Behelf) einschließlich Orts-Nr. 40 und 41	**88.655-10**		
	1	**Kühlerklappe, vollst.** einschließlich Orts-Nr. 41	**88.655-21**	**46**	
		Kühlerklappe, vollst. (Behelf) einschließlich Orts-Nr. 40 und 41	**88.655-11**		
	10	**Stoßstange mit Schnelltrennstelle, vollst.** einschließlich Orts-Nr. 48-61	**88.651-31**	**47**	
	1	**Stangenkopf, vollst.** einschließlich Orts-Nr. 49 und 50	**88.651-32 H 02**	**48**	
	1	Stangenkopf allein	88.651-3204	49	
		„ (Behelf)	88.651-3205		
	1	Pendelkugellager mit breitem Innenring	10 C 6 DIN L 89	50	

Unbefugte Verwendung ist strafbar und macht schadenersatzpflichtig

JFM-FTVDru
180241
PaGeKü

Ringkühler-Verkleidung

1

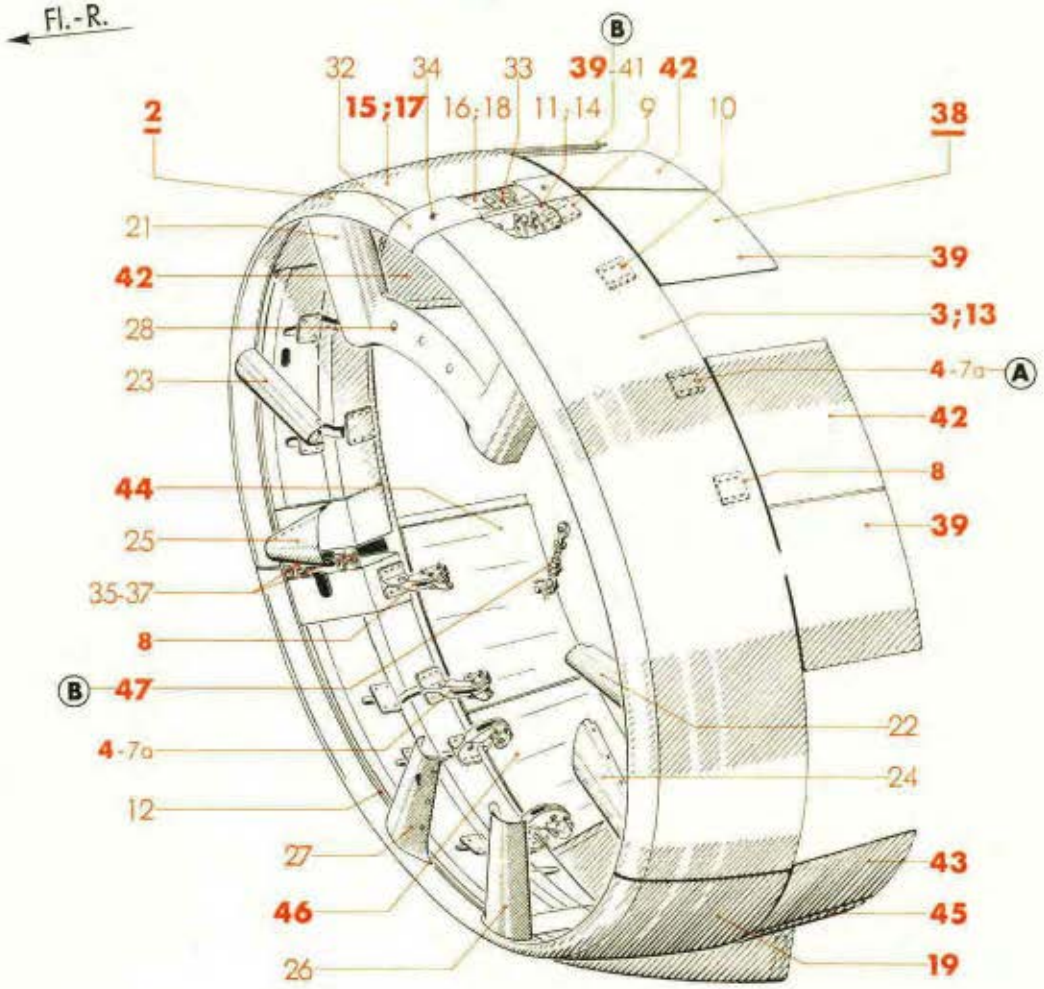

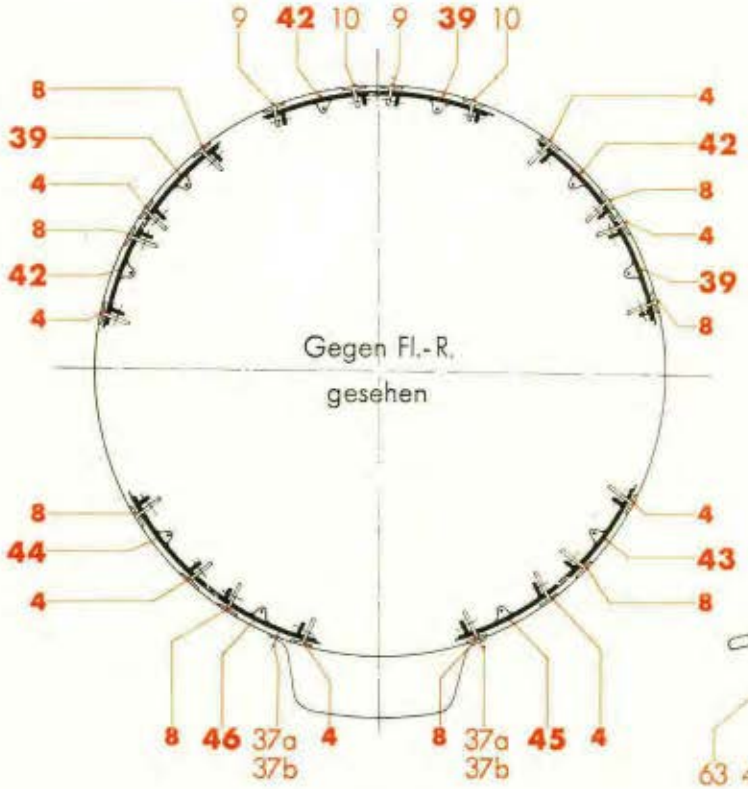

Punkt: **A**

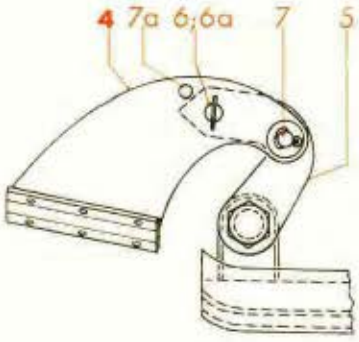

Punkt: **B**

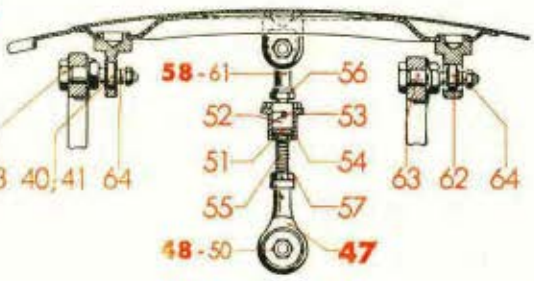

Werk-stoff	Stück	Benennung	Ersatzteil-Nr.	Bild: 1 Orts-Nr.	Bem.
	3	**Kühlerklappe, vollst.** einschließlich Orts-Nr. 41	**88.651-84**	42	
		Kühlerklappe, vollst. (Behelf) einschließlich Orts-Nr. 40 und 41	**88.651-44**		
	1	**Kühlerklappe, vollst.** einschließlich Orts-Nr. 41	**88.651-80**	43	
		Kühlerklappe, vollst. (Behelf) einschließlich Orts-Nr. 40 und 41	**88.651-40**		
	1	**Kühlerklappe, vollst.** einschließlich Orts-Nr. 41	**88.651-82**	44	
		Kühlerklappe, vollst. (Behelf) einschließlich Orts-Nr. 40 und 41	**88.651-42**		
	1	**Kühlerklappe, vollst.** einschließlich Orts-Nr. 41	**88.655-20**	**45**	
		Kühlerklappe, vollst. (Behelf) einschließlich Orts-Nr. 40 und 41	**88.655-10**		
	1	**Kühlerklappe, vollst.** einschließlich Orts-Nr. 41	**88.655-21**	**46**	
		Kühlerklappe, vollst. (Behelf) einschließlich Orts-Nr. 40 und 41	**88.655-11**		
	10	**Stoßstange mit Schnelltrennstelle, vollst.** einschließlich Orts-Nr. 48-61	**88.651-31**	**47**	
	1	**Stangenkopf, vollst.** einschließlich Orts-Nr. 49 und 50	**88.651-32 H 02**	**48**	
	1	Stangenkopf allein	88.651-3204	49	
		„ (Behelf)	88.651-3205		
	1	Pendelkugellager mit breitem Innenring	10 C 6 DIN L 89	50	

Unbefugte Verwendung ist strafbar und macht schadenersatzpflichtig

JFM-FTVDru
180241
PaGeKü

Ringkühler-Verkleidung

1

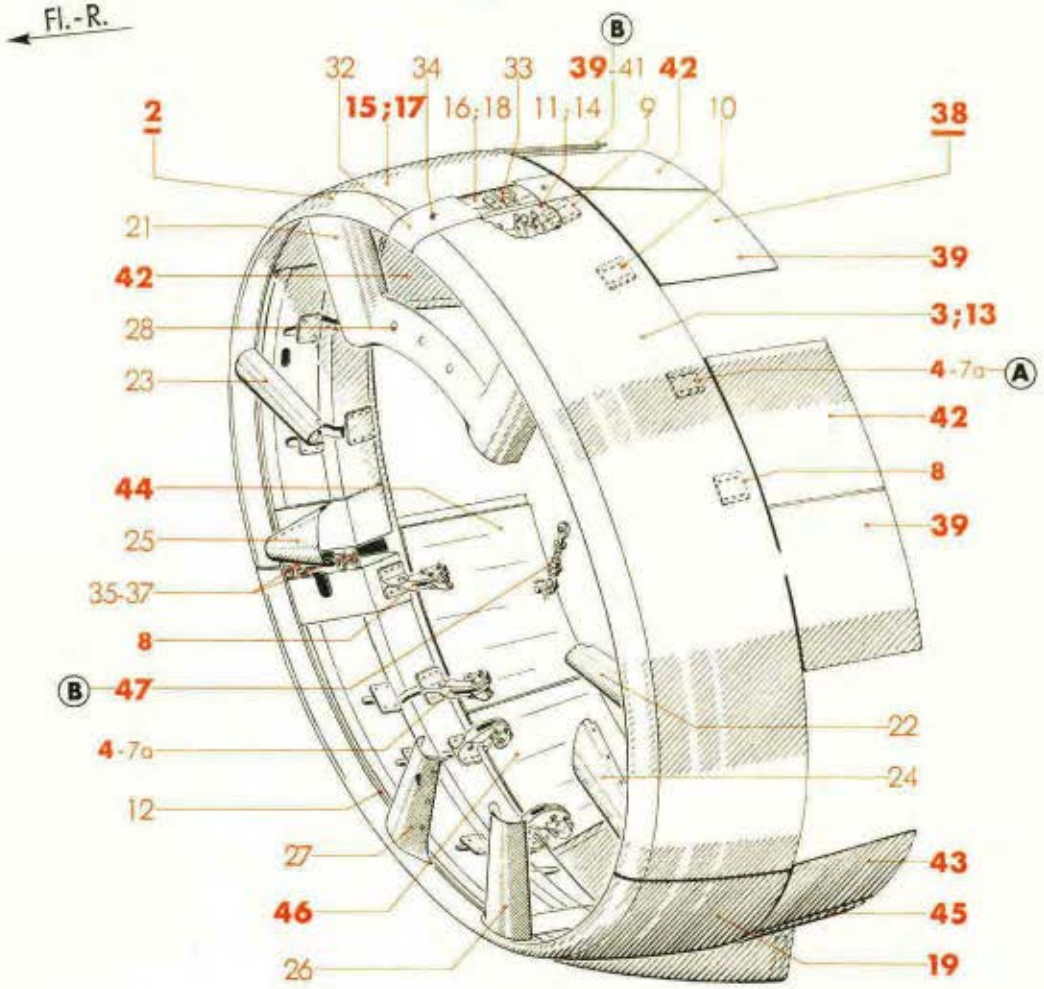

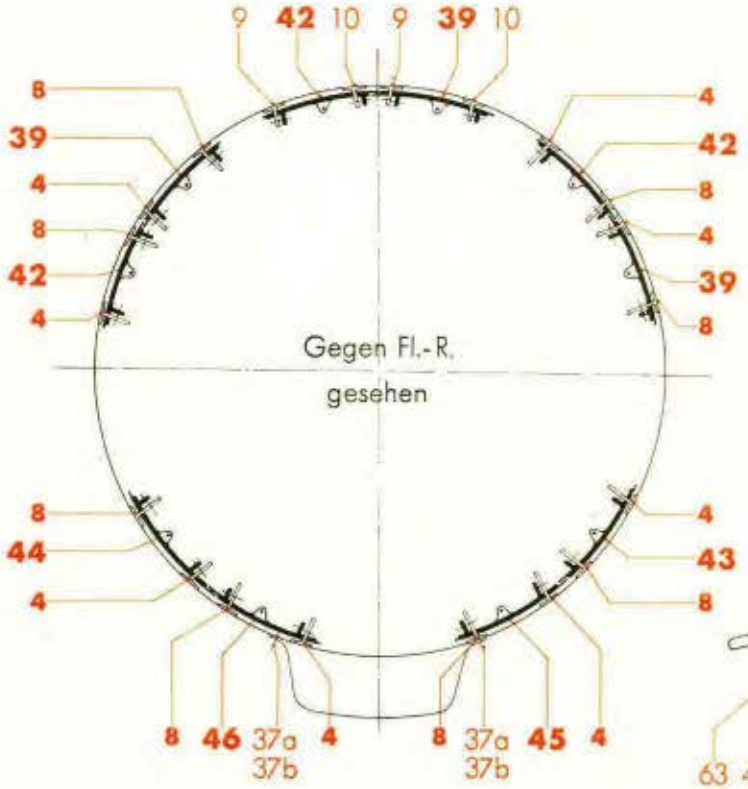

Punkt: **A**

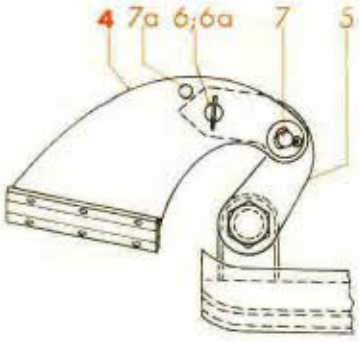

Punkt: **B**

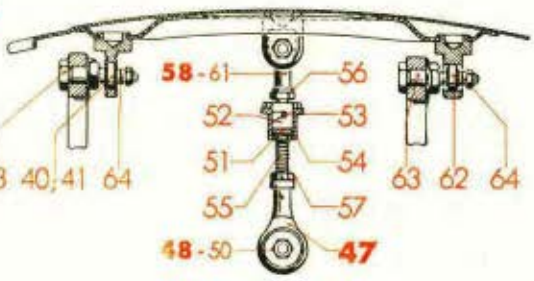

Ausführung „Gc"

Ersatzteil-Liste
Ju 88

Triebwerks-Gerüst und -Verkleidung
Ringkühler-Verkleidung

Bau-Gruppe: **655**

Seite: 4

Werkstoff	Stück	Benennung	Ersatzteil-Nr.	Bild: 1 Orts-Nr.	Bem.
	1	Gabelschraube M 6 (Linksgewinde)	88.651-3103	51	
	1	Verschlußhaken	88.651-3101	52	
	1	Scherspannhülse 4 ø	10 Ju N 113874	53	
	1	Sicherungshülse	88.651-3102	54	
	1	Druckfeder	88.651-3104	55	
	1	Niedrige Sechskantmutter	M 6 DIN L 49[1])	56	
	1	Sechskantmutter mit Linksgewinde M 6	88.651-3202	57	
	1	**Winkelgelenk, vollst.** einschließlich Orts-Nr. 59-61	**88.651-32 H 01**	**58**	
	1	Kugelzapfen	88.651-3203	59	
	1	Kugelpfanne	10 AEC N 15901-6	60	
	1	Kugelstopfen	10 AEC N 15901-5	61	
		Lose Einbau- und Befestigungsteile: hierzu Orts-Nr. 62-64		**(61a)**	aus Stckl. 88.655-12
	10	Gelenklager	GL 6 DIN L 351	62	
	20	Lagerbolzen	88.651-3505	63	
	40	Abstandsrohr (Rohr 8 x 1)	88.651-3506	64	

[1]) Aus Flußstahl (bei Bestellung angeben)

Unbefugte Verwendung ist strafbar und macht schadenersatzpflichtig

JFM-FTVDru 180241 PaGeKü

1484

Ju 88 A-4

Ersatzteil-Liste

Konstruktions-Gruppe

7

Triebwerksanlage

JUNKERS FLUGZEUG- UND -MOTORENWERKE AG. DESSAU

Der Reichsminister der Luftfahrt und
Oberbefehlshaber der Luftwaffe
Generalluftzeugmeister

Nr. LC 2/V - 10222/41/75

Berlin, den 21. Juni 1941

Diese Druckschrift: **Ju 88 A-4 Ersatzteil-Liste,** Ausgabe 1941, gilt als vorläufige Ersatzteil-Liste.

I. A.

gez. **Gebauer**
Flieger-Oberstabsingenieur
und Gruppenleiter

Zur Beachtung!

Die vorliegende **Ju 88 A-4 Ersatzteil-Liste** enthält gleichzeitig das Baumuster Ju 88 A-8, das sich nur durch geringe Abweichungen vom Grundmuster Ju 88 A-4 unterscheidet (siehe fettumrandete Baureihen der Baugruppen-Gesamtübersicht).

Für **Ju 88 A-1, A-5** enthält eine besondere **Ersatzteil-Liste** gleichzeitig die Baumuster Ju 88 A-3, A-6, A-7; letztere unterscheiden sich wiederum nur durch geringe Abweichungen vom Grundmuster Ju 88 A-1, A-5.

Die weitere Verwendung der Baugruppen der Ju 88 A-4 Ersatzteil-Liste für die übrigen Baureihen der Ju 88 ist ebenfalls aus der **Baugruppen-Gesamtübersicht** zu ersehen.

Das Auffinden und Vorkommen der Ersatzteil-Nr. in den Baugruppen der Baureihen A-1, A-3 bis A-8 ist aus der **Schlüssel-Liste der Ersatzteilnummern** zu entnehmen. Darüber hinaus wird daselbst auf das Vorhandensein in den Vorratssätzen (Plan- und Reparaturwerksbevorratung) durch entsprechende Schlüsselzahlen (1-6) hingewiesen.

Inhaltsübersicht*)

Gliederung der Ersatzteil-Liste

Konstruktions-Gruppen:

1 Rumpfwerk
2 Fahrwerk
3 Leitwerk
4 Steuerwerk
5 Tragwerk
6 Triebwerks-Gerüst und -Verkleidung
7 Triebwerksanlage
8 Triebwerksbehälter
9 Ausrüstung

Anhang:

A Normteil-Liste
B Ausrüstungs-Geräteliste
C Elt-Geräteliste
D Auswärtsteil-Liste

Untergliederung in Baugruppen siehe auf der entsprechenden **Baugruppen - Gesamtübersicht.** Die **weitere Unterteilung der Baugruppen** ist auf dem jeweiligen **Inhaltsverzeichnis** zu ersehen.

*) Titelei, d. h. Titelblatt, Erklärungen, Berichtigungen usw. befinden sich jeweils am Anfang eines Ersatzteillisten-Einbandes.

Sämtliche Angaben bleiben unser Eigentum und dürfen nur für Betrieb, Wartung und Ausbesserung von Junkers-Flugzeugen benutzt werden. Wir behalten uns vor, jede andere Benutzung und Mitteilung an Dritte zivil- und strafrechtlich zu verfolgen. Etwaige bestehende Geheimhaltungsbestimmungen sind zu beachten.
Copyright 1941 by Junkers Flugzeug- und -Motorenwerke Aktiengesellschaft, Dessau.

Manuskript (Bild und Text): JFM-FTVDru

Satz und Druck: Gebr. Feyl, Berlin SW 68

Ausführung „Gc"

Ersatzteil-Liste
Ju 88 A-4

Triebwerksanlage

Konstr.-Gruppe: **7**

Seite: 1

Fertig- und Baugruppen-Gesamtübersicht*)

Benennung	Baureihe und Fertig- bzw. Baugruppen-Kennziffer										
	A-1	A-3	A-4	A-5	A-6	A-7	A-8	A-9 2)	A-10 2)	A-11 (A-4 trop)	A-14
Fertig-Gruppe											
Triebwerk (Motoranlage) mit			8-1009 A-1 trop							8-1009 A-1 trop	
Triebwerksgerüst			602							602	
Verkleidungsgerüst			617							617	
Motorverkleidung			629							629	
Ringkühler-Verkleidung			655							655	
Flugmotor			7002							7002	
Ansauganlage			7001							7001	
Kühler			715							715	
Kühlstoffanlage			757							757	
Kühlstoffbehälter			846							846	
Baugruppen											
Flugmotor	709		siehe Triebwerk	709			708	709		siehe Triebwerk	
Kühler	712		siehe Triebwerk	712			715	712		siehe Triebwerk	
Mech. Bedienanlage	723	728 (723)	7200	723		728 (723)	791	723		7200	
Kraftstoffanlage	735		739	792 (735)			739 6)	735	792 (735)	739	
Schmierstoffanlage	742		746	742			746 7)	742		746	
Kühlstoffanlage	756		siehe Triebwerk	756			757	756		siehe Triebwerk	
Luftschraube mit Verstellanlage	761		1)	761			1)	761		1)	

Anm. Baugruppen in Klammern () sind Grundgruppen zur jeweils darüberstehenden Baugruppe

1) in Baugruppe Flugmotor enthalten
2) mit Umbau nach UZ 8800-94483
6) jedoch mit Teilen im Triebwerk 88.739-Z 04 } s. Konstr.-Gr. 7,
7) „ „ „ „ „ 88.746-Z 03 } Triebwerk 8-1009 A-1 trop

2mal pro Flugzeug

*) Anm.: Nur die **Baugruppen der fettumrandeten Baureihen** sind in dieser **Ju 88 A-4 Ersatzteil-Liste** enthalten.
Bei **gleichen Baugruppen** jeweils **gleiche Farbkennzeichnung.**

Unbefugte Verwendung ist strafbar und macht schadenersatzpflichtig

JFM-FTVDru
111241
Sb

Ausführung „Gc"

Ersatzteil-Liste **Ju 88 A-4**

Triebwerksanlage

Konstr.-Gruppe: **7**

Seite: 2

Fertig- und Baugruppen-Gesamtübersicht*)

Benennung	Baureihe und Fertig- bzw. Baugruppen-Kennziffer										
	B-1	B-2	B-3	C-1 [4]	C-2 [4]	C-4 [4]	C-5 [5]	C-6	C-7 [5]	D-1	D-2
Fertig-Gruppe											
Triebwerk (Motoranlage) mit			ETW 1004 ●				ETW 1004 B ●		ETW 1004 B ●	8-1009 A-1 trop ●	
Triebwerksgerüst										602 ●	
Verkleidungsgerüst										617 ●	
Motorverkleidung										629 ●	
Ringkühler-Verkleidung										655 ●	
Flugmotor										7002 ●	
Ansauganlage										7001 ●	
Kühler										715 ●	
Kühlstoffanlage										757 ●	
Kühlstoffbehälter										846 ●	
Baugruppen											
Flugmotor	707 ●	7000 ●		709 ●				708 ●		siehe Triebwerk	709 ●
Kühler	714 ●			712 ●				715 ●		siehe Triebwerk	712 ●
Mech. Bedienanlage	727			723				791	723	7200	723
„ „ im Triebwerk	780 ●	725 ●									
Kraftstoffanlage	737			735			792	739 [6]	792	7301	7302
„ im Triebwerk	738 ●	7300 ●									
Schmierstoffanlage	747			742				746 [7]	742	746	742
„ im Triebwerk	748 ●	749 ●									
Kühlstoffanlage	755 ●	758 ●		756 ●				757 ●		siehe Triebwerk	756 ●
Luftschraube mit Verstellanlage				761 ●				1)		1)	761 ●

● 2mal pro Flugzeug

[1] in Baugruppe Flugmotor enthalten
[4] mit Umbau nach UZ 8800-92931
[5] „ „ „ UZ 8800-94422
[6] jedoch mit Teilen im Triebwerk 88.739-Z 04 } s. Konstr.-Gr. 7,
[7] „ „ „ „ „ 88.746-Z 03 } Triebwerk 8-1009 A-1 trop

*) Anm.: Nur die **Baugruppen der fettumrandeten Baureihen** sind in dieser **Ju 88 A-4 Ersatzteil-Liste** enthalten.
Bei **gleichen Baugruppen** jeweils **gleiche Farbkennzeichnung.**

Unbefugte Verwendung ist strafbar und macht schadenersatzpflichtig

JFM-FTVDru 111241 Sb

Ersatzteil-Liste
Ju 88

Schlüssel-Liste der Ersatzteil-Nummern

Konstr.-Gruppe: 7

Seite: 1

Zur Beachtung!

In dieser Schlüssel-Liste sind die Ersatzteil-Nr. der Konstr.-Gruppe 7 der Ju 88 A-1 bis A-8 Ersatzteil-Liste zusammengestellt.

Kennzeichnung der Teile für Bevorratung:

1 = Planbevorratung
2 = Reparaturwerksbevorratung
3 = Plan- und Reparaturwerksbevorratung
4 = Triebwerksteile in der Planbevorratung
5 = „ „ „ Reparaturwerksbevorratung
6 = „ „ „ Plan- und Reparaturwerksbevorratung

Unbefugte Verwendung ist strafbar und macht schadenersatzpflichtig

Auswärtsteile:

Ersatzteil-Nr.	Baureihe A-1	A-3	A-4	A-5	A-6	A-7	A-8	Vorkommen Baugruppe/ Bild/Orts-Nr.
1-M 22845 c								7001/1/23
1426								723/19/16
								7200/17/11
350000 A-2								746/2/18
								„ /4/61
B 10 VKA								735/5/21
								„ /7/21
								739/5/21
								„ /7/21
								792/5/21
								„ /7/21
B 1084								735/5/25
								„ /7/25
								739/5/25
								„ /7/25
								792/5/25
								„ /7/25
E 115								1009 A-1 trop 9/28
E 116								1009 A-1 trop 9/29
F 185								742/1/55
F 774								„ /1/61
F 842								„ /1/63
FZJ M 6								746/3/9
FZJ M 8								742/1/64
LTC 2								1009 A-1 trop 5/58
SMK 23/11 x								1009 A-1 trop 5/63

Ersatzteil-Nr.	Baureihe A-1	A-3	A-4	A-5	A-6	A-7	A-8	Vorkommen Baugruppe/ Bild/Orts-Nr.
8-3392.1	2		2	2				723/19/3
								7200/17/2
8-3392.2	2		2	2				723/19/3
								7200/17/2
8-3539.1								723/19/2
8-3539.2								„ /19/2
8-4517 A	3		3	3				735/5/18
								„ /7/18
								739/5/18
								„ /7/18
								792/5/18
								„ /7/18
8-4518 B	3		2	3				735/5/19
								„ /7/19
								739/5/19
								„ /7/19
								792/5/19
								„ /7/19
8-4531 C	1		1	1				742/1/4
								„ /5/3
								746/1/4
								„ /4/3
8-4567 A	3		3	3				735/1/58
								„ /3/11
								739/1/58
								„ /3/11
8-4568 A								746/1/53
8-4568-U 05								„ /3/9
8-4569 A	1		1	1				735/5/40
								„ /7/40
								739/5/40
								„ /7/40
								792/5/40
								„ /7/40

Schlüssel-Liste der Ersatzteil-Nummern

Ersatzteil-Nr.	Baureihe A-1	A-3	A-4	A-5	A-6	A-7	A-8	Vorkommen Baugruppe/ Bild/Orts-Nr.
8-4582 B	1			1				735/5/3
								„ /7/3
								739/5/3
								„ /7/3
								792/5/3
								„ /7/3
8-4584 B	3		3	3				735/1/36
								739/1/36
8-4585 B	1		1	1				735/1/4
								739/1/4
8-4590-04								735/1/61
								„ /3/12
								739/1/61
								„ /3/12
8-4592 A	1			1				742/1/26
								„ /5/25
								746/1/26
								„ /4/25
8-4603 A								756/1/18
								757/1/53
8-4630 A								742/1/60
8-6151 A	1			1				„ /3/2
8-7007 A								1009 A-1 trop 8/2
9-1080 A								7001/1/31
9-210-820-707-00								756/1/48
9-211-1137.14								„ /1/48
9-211-1150.11								709/1/2
9-211-1180.11								708/1/2
								7002/1/2
9-2126 A	5		5	5				742/3/12, 88
								1009 A-1 trop 4/9
9-2126 B	5		5	5				742/3/13, 89
								1009 A-1 trop 4/11
9-6034 A	4		4	4				712/1/4
								715/1/5
9-6079 A	4			4				712/1/3
9-6080 A	4			4				„ /1/2
9-6101.10			6					715/1/2
9-6101.30			6					„ /1/3
9-6101.40			6					„ /1/4
9-6104.10			6					„ /1/2
9-6104.20			6					„ /1/4
9-6104.30			6					715/1/3
9-6133 A								708/4/38
								7002/4/38
9-9502 B								761/1/8
9-9508 C-2								708/5/3
								7002/5/3
9-9508.50-701.14								708/5/5
								7002/5/5
9-9518 B-5								761/1/7
9-9519 B-0								„ /1/10
9-9531 E-1								708/5/4
								7002/5/4
9-9533 B-0								761/1/6
9-9548 A								„ /1/13
9-11177 A-1								„ /1/2
9-14501 A								„ /1/4
9-21024 A-3								708/5/2
								7002/5/2
9-21024 B-1								708/5/2
								7002/5/2
211-F 47151								708/1/10-15
								709/1/11-16
								7002/1/10-15
19-1133 A-1	4			4				708/1/4
								709/1/4
19 C 1702 A-1	1			1				735/1/62
								„ /2/81
								739/1/62
								„ /2/81
19 C 1703 A-1	1			1				735/3/2
								739/3/2
19 D 1707 A-1	1		1	1				735/5/36
								„ /7/36
								739/5/36
								„ /7/36
								792/5/36
								„ /7/36

Kennzeichnung der Teile für Bevorratung:

1 = Planbevorratung
2 = Reparaturwerksbevorratung
3 = Plan- und Reparaturwerksbevorratung
4 = Triebwerksteile in der Planbevorratung
5 = „ „ „ Reparaturwerksbevorratung
6 = „ „ „ Plan- und Reparaturwerksbevorratung

Unbefugte Verwendung ist strafbar und macht schadenersatzpflichtig

JFM-FTVDru 091241 Sb

Junkers Flugzeug- und -Motorenwerke Aktiengesellschaft, Dessau

Ausführung

„Gc"

Ersatzteil-Liste

Ju 88

Schlüssel-Liste der Ersatzteil-Nummern

Konstr.-Gruppe: **7**

Ersatzteil-Nr.	Baureihe A-1	A-3	A-4	A-5	A-6	A-7	A-8	Vorkommen Baugruppe/ Bild/Orts-Nr.
19 D 3404 B-1	■	■	■	■	■	■	■	735/2/73
								739/2/73
19-5810 A			■					1009 A-1 trop 5/15, 16
19-8213	■	■		■	■	■		761/1/11
19-8505 B			■					1009 A-1 trop 6/17
19-8505 C			■					1009 A-1 trop 5/57
19-8505 D			■					1009 A-1 trop 6/19
19-8505 G			■					1009 A-1 trop 5/35
126-533 A			■					1009 A-1 trop 5/3
126-615 A	■	■		■	■	■		761/1/9
126-622 E			■					1009 A-1 trop 5/52
126-822 A			■					1009 A-1 trop 5/42
126-825 A			■					1009 A-1 trop 5/31
126-826 A			■					1009 A-1 trop 5/51
126-827 B			■					1009 A-1 trop 9/69
126-832 A			■					1009 A-1 trop 5/48, 6/32
126-841 A			■					1009 A-1 trop 9/70
126-842 A			■					1009 A-1 trop 5/32
126-1058 A			■					1009 A-1 trop 9/73
127-152 A	■	■	■	■	■	■		709/1/6
								1009 A-1 trop 9/84
127-1007 C	■	■	■	■	■	■		742/3/10, 86
								1009 A-1 trop 9/78
127-1007 D			■					1009 A-1 trop 9/78
127-1311 A			■					1009 A-1 trop 10/3-5
127-1312 A			■					1009 A-1 trop 10/6

Ersatzteil-Nr.	Baureihe A-1	A-3	A-4	A-5	A-6	A-7	A-8	Vorkommen Baugruppe/ Bild/Orts-Nr.
Spezialteile:								
87.757-06	6			6	■	■		88.712/1/5
8800-7239	■	■		■	■	■		756/2/
-7859	■	■	■	■	■	■	■	735/10/
								739/10/
								1009 A-1 trop 3/36
-7860	■	■	■	■	■	■	■	735/10/
								739/10/
								1009 A-1 trop 3/36
-7977			■					1009 A-1 trop 7/13
-70025			■					1009 A-1 trop 9/34a
-70053			■					1009 A-1 trop 8/60
-70204			■				■	708/4/41
								7002/4/41
								1009 A-1 trop 8/21
-70402	■	■	■	■	■	■	■	742/7/
								746/6/
								1009 A-1 trop 4/67
-70447			■				■	746/6/
								1009 A-1 trop 4/67
-70450			■				■	757/3/
-90158	■	■	■	■	■	■		723/17/2 „ /18/2
								7200/16/2
-90159	■	■		■	■	■		723/17/3
-93601			■					1009 A-1 trop 7/11

Kennzeichnung der Teile für Bevorratung:

1 = Planbevorratung
2 = Reparaturwerksbevorratung
3 = Plan- und Reparaturwerksbevorratung
4 = Triebwerksteile in der Planbevorratung
5 = „ „ „ Reparaturwerksbevorratung
6 = „ „ „ Plan- und Reparaturwerksbevorratung

Unbefugte Verwendung ist strafbar und macht schadenersatzpflichtig

JFM-FTVDru
091241
Sb

Schlüssel-Liste der Ersatzteil-Nummern

Ersatzteil-Nr.	Baureihe A-1	A-3	A-4	A-5	A-6	A-7	A-8	Vorkommen Baugruppe/ Bild/Orts-Nr.
8800-94249								709/2/25
-94250								„ /2/32
-94472								7200/7/61, 62
-95195								„ /4/1, 27, 35
-95213								742/1/60-66
8896-174 H 01	6			6				756/1/14
-174.01								„ /1/15
8899-2695	2		2	2				735/2/16, 20, 29, 30
								739/2/16, 20 29, 30
-26.101	2		2	2				735/2/18, 20, 29, 30
								739/2/18, 20, 29, 30
-26.107	2		2	2				735/2/17, 20, 29, 30
								739/2/17, 20, 29, 30
-26.184	2		2	2				735/2/19, 20, 23, 29, 30
								739/2/19, 20, 23, 29, 30
-26.185								742/4/19
								746/3/19
-63 H 03								1009 A-1 trop 9/15
-6312								1009 A-1 trop 9/26
-6503								1009 A-1 trop 9/8
88.403-6332								742/1/79
								746/1/69
								1009 A-1 trop 9/43
88.602	4			4				602/1/1
								1009 A-1 trop 1/3
88.602-25								1009 A-1 trop 1/20

Ersatzteil-Nr.	Baureihe A-1	A-3	A-4	A-5	A-6	A-7	A-8	Vorkommen Baugruppe/ Bild/Orts-Nr.
88.602-2501								1009 A-1 trop 1/20
88.611-02 H 02	4			4				614/1/16
								742/3/6
88.617								617/1/1
								1009 A-1 trop 1/8
88.629								629/1/1
								1009 A-1 trop 1/9
88.653-17			4					708/4/2
								7002/4/2
88.655								655/1/1
								1009 A-1 trop 1/10
88.702-Z 02	4							709/2/1
88.702-Z 03								„ /3/1
-03								„ /1/4
-06	4							„ /2/7
-06 H 01	6			6				„ /2/11
-06 H 02	6		6	6				708/2/8
								709/2/8
								7001/1/9
-06 H 03	6		6	6				—
-06 H 05	4		4	4				708/2/11
								709/2/13
-0613	6		6	6				708/2/7
								709/2/12
								7001/1/8

Kennzeichnung der Teile für Bevorratung:

1 = Planbevorratung
2 = Reparaturwerksbevorratung
3 = Plan- und Reparaturwerksbevorratung
4 = Triebwerksteile in der Planbevorratung
5 = „ „ „ Reparaturwerksbevorratung
6 = „ „ „ Plan- und Reparaturwerksbevorratung

Unbefugte Verwendung ist strafbar und macht schadenersatzpflichtig

Junkers Flugzeug- und -Motorenwerke Aktiengesellschaft, Dessau

JFM-FTVDru 091241 Sb

Ersatzteil-Nr.	Baureihe A-1	A-3	A-4	A-5	A-6	A-7	A-8	Vorkommen Baugruppe/ Bild/Orts-Nr.
88.702-07	6			6				—
-07 H 01	4			4				709/2/5
-0704	6			6				„ /2/5a
-09	5			5				—
-0903								709/2/16
-10								„ /1/2
-11								„ /2/14
-11 H 01								„ /2/18a
-1101								„ /2/15
-12	6			6				„ /3/2
-1202	5			5				„ /3/4
-1203	5			5				„ /3/7
-1207	5			5				„ /3/6
-1210	6			6				„ /3/3
-1214	6			6				708/3/8
								709/3/8
								7002/3/8
-13	4			4				709/2/6
-15								„ /3/38
-15 H 01	5		5	5				708/3/41
								709/3/41
								7002/3/41
-15 H 02	4							—
-1501	6			6				709/3/49
-1502	5		5	5				708/3/47
								709/3/47
								7002/3/47
-1503	5		5	5				708/3/45
								709/3/45
								7002/3/45
-1504	5		5	5				708/3/42
								709/3/42
								7002/3/42
-1506	5		5	5				—
-1507								708/3/43
								709/3/43
								7002/3/43
-1508	5		5	5				708/3/44
								709/3/44
								7002/3/44
-1512	6			6				709/3/39
-1605	5		5	5				708/3/18
								709/3/18
								7002/3/18

Ersatzteil-Nr.	Baureihe A-1	A-3	A-4	A-5	A-6	A-7	A-8	Vorkommen Baugruppe/ Bild/Orts-Nr.
88.702-1606	5		5	5				708/3/19
								709/3/19
								7002/3/19
-1607	5		5	5				708/3/20
								709/3/20
								7002/3/20
-1610	5		5	5				708/3/17
								709/3/17
								7002/3/17
-1613	5		5	5				708/3/15
								709/3/15
								7002/3/15
-1620	5		5	5				708/3/16
								709/3/16
								7002/3/16
-1621	5			5				—
-17	6			6				709/3/9
-17 H 01								„ /3/13
-18	6			6				„ /2/2
-19								„ /2/3
-19 H 01								„ /2/4
-19 H 02								708/2/15
								709/2/4a
-23 H 04	4							—
-23 H 05	4							—
-23 H 09	6			6				—
-23 H 10			6					708/4/14
								7002/4/14
-23 H 60	6			6				—
-2301	5		5	5				—
-2302	5		5	5				—
-2303	5		5	5				—
-2304	5		5	5				—
-2309	6		6	6				—
-25	6		6	6				708/3/28
								709/3/28
								7002/3/28

Kennzeichnung der Teile für die Bevorratung:

1 = Planbevorratung
2 = Reparaturwerksbevorratung
3 = Plan- und Reparaturwerksbevorratung
4 = Triebwerksteile in der Planbevorratung
5 = „ „ „ Reparaturwerksbevorratung
6 = „ „ „ Plan- und Reparaturwerks-bevorratung

Unbefugte Verwendung ist strafbar und macht schadenersatzpflichtig

Schlüssel-Liste der Ersatzteil-Nummern

Ersatzteil-Nr.	Baureihe A-1	A-3	A-4	A-5	A-6	A-7	A-8	Vorkommen Baugruppe/ Bild/Orts-Nr.
88.702-25 H 01	5		5	5				708/3/30
								709/3/30
								7002/3/30
-2501								708/3/29
								709/3/29
								7002/3/29
-2502	5		5	5				708/3/31
								709/3/31
								7002/3/31
-2503								708/3/32
								709/3/32
								7002/3/32
-2504								708/3/36
								709/3/36
								7002/3/36
-35	6		6	6				—
-43	6		6	6				761/1/32
								1009 A-1 trop 9/51
-43 H 01	6		6	6				761/1/36
								1009 A-1 trop 9/53
-43 H 02	6		6	6				761/1/34
								1009 A-1 trop 9/57
-4301								1009 A-1 trop 9/52
-4304								761/1/33
								1009 A-1 trop 9/58
-4311	5		5	5				761/1/38
								1009 A-1 trop 9/55
-4312								761/1/39
								1009 A-1 trop 9/56
-4313	5		5	5				761/1/37
								1009 A-1 trop 9/54
-4314	5		5	5				—
-4316	5		5	5				—
-4317	5		5	5				—
-8103	5			5				—
-9045	5			5				—
-9120	5			5				—
-9131	5			5				—

Ersatzteil-Nr.	Baureihe A-1	A-3	A-4	A-5	A-6	A-7	A-8	Vorkommen Baugruppe/ Bild/Orts-Nr.
88.702-9134	5			5				—
-100	6			6				—
-101	6			6				—
-120	4							—
-121	4							—
88.706-Z 03								708/3/1
								7002/3/1
88.706-Z 05								708/1/7
								7002/1/7
-20			4					708/3/2
								7002/3/2
-2001			5					708/3/3
								7002/3/3
-2002			5					708/3/7
								7002/3/7
-2003			6					—
-2006			5					708/3/4
								7002/3/4
-21	6		6	6				708/3/23
								709/3/23
								7002/3/23
-22								708/3/38
								7002/3/38
-2201			6					708/3/49
								7002/3/49
-2202			4					708/3/39
								7002/3/39
-2203			4					—
-23			6					708/3/9
								7002/3/9
-23 H 01								708/3/13
								7002/3/13
-23 H 02			5					—

Kennzeichnung der Teile für Bevorratung:

1 = Planbevorratung
2 = Reparaturwerksbevorratung
3 = Plan- und Reparaturwerksbevorratung
4 = Triebwerksteile in der Planbevorratung
5 = " " " Reparaturwerksbevorratung
6 = " " " Plan- und Reparaturwerks-bevorratung

Unbefugte Verwendung ist strafbar und macht schadenersatzpflichtig

Junkers Flugzeug- und -Motorenwerke Aktiengesellschaft, Dessau
September 1941
JFM-FTVDru 091241 Sb

Ersatzteil-Nr.	Baureihe A-1	A-3	A-4	A-5	A-6	A-7	A-8	Vorkommen Baugruppe/ Bild/Orts-Nr.
88.706-2303			5					—
-2304	5		5	5				708/3/11
								709/3/11
								7002/3/11
-2309	5		5	5				708/3/21
								709/3/21
								7002/3/21
-2312			5					—
-30			6					708/2/27
								7002/2/2
-30 H 01								708/2/28
								7002/2/3
-30 H 02								708/2/30
								709/2/22
								7002/2/5
-30 H 03								708/2/31
								709/2/23
								7002/2/6
-3001	5		5	5				708/2/32
								709/2/24
								7002/2/7
-3006								708/2/29
								709/2/21
								7002/2/4
-31			6					708/2/34
								7002/2/9
-31 H 01								708/2/35
								7002/2/10
-31 H 02								708/2/37
								709/2/29
								7002/2/12
-31 H 03								708/2/38
								709/2/30
								7002/2/13
-3101								708/2/39
								709/2/31
								7002/2/14
-3106								708/2/36
								709/2/28
								7002/2/11
-36	6		6	6				708/1/8
								709/1/9
								7002/1/8

Ersatzteil-Nr.	Baureihe A-1	A-3	A-4	A-5	A-6	A-7	A-8	Vorkommen Baugruppe/ Bild/Orts-Nr.
88.706-3602								708/1/9, 13
								709/1/10, 14
								7002/1/9, 13
-37	6		6	6				708/1/11
								709/1/12
								7002/1/11
-38	6		6	6				708/1/14
								709/1/15
								7002/1/14
-39	6		6	6				708/1/12
								709/1/13
								7002/1/12
-40			6					708/1/15
								7002/1/15
-41	6		6	6				708/1/13
								709/1/14
								7002/1/13
-60			4					708/4/16
								7002/4/16
-60 H 01			6					708/4/19
								7002/4/19
-6005								708/4/17
								7002/4/17
-61 H 01			4					708/4/8
								7002/4/8
-61 H 02			4					708/4/4
								7002/4/4
-61 H 04			6					708/4/9
								7002/4/9
-61 H 05			6					708/4/13
								7002/4/13
-6104								708/4/5
								7002/4/5
-62 H 01			4					708/4/31
								7002/4/31

Kennzeichnung der Teile für Bevorratung:

1 = Planbevorratung
2 = Reparaturwerksbevorratung
3 = Plan- und Reparaturwerksbevorratung
4 = Triebwerksteile in der Planbevorratung
5 = " " " Reparaturwerksbevorratung
6 = " " " Plan- und Reparaturwerksbevorratung

Unbefugte Verwendung ist strafbar und macht schadenersatzpflichtig

Schlüssel-Liste der Ersatzteil-Nummern

Ersatzteil-Nr.	Baureihe A-1	A-3	A-4	A-5	A-6	A-7	A-8	Vorkommen Baugruppe/ Bild/Orts-Nr.
88.706-64								1009 A-1 trop 4/34
-64 H 01			6					1009 A-1 trop 4/35
-64 H 02								1009 A-1 trop 4/36
-65								1009 A-1 trop 4/40
-65 H 01			4					1009 A-1 trop 4/41
-65 H 02								1009 A-1 trop 4/42
88.707-12								708/2/13
-1202			5					„ /2/14
								7001/1/22
-1204								708/2/18, 21
								7001/1/34, 36
-1206								708/2/23
-1207			5					„ /2/17
								7001/1/33
88.708								708/1/1
88.708-Z 02/								„ /2/1
								7001/1/45-47
-Z 04								708/2/26
								7002/2/1
-Z 06			4					708/4/1
								7002/4/1
-01								708/2/2
-01 H 02			6					„ /2/3
								7001/1/4
-0113								708/2/4
								7001/1/5
-0114								708/2/6
								7001/1/7
-04			6					708/2/12
								7001/1/20
-05								708/2/20
-0501								„ /2/24
-0503								„ /2/25
-06								„ /4/3
								7002/4/3
-06 H 01			4					708/4/10
								7002/4/10

Ersatzteil-Nr.	Baureihe A-1	A-3	A-4	A-5	A-6	A-7	A-8	Vorkommen Baugruppe/ Bild/Orts-Nr.
88.708-06 H 02			4					708/4/12
								7002/4/12
-06 H 03								708/4/11
								7002/4/11
-0602			4					—
-07								708/4/22
								7002/4/22
-12								708/5/1
								7002/5/1
-17			6					708/4/39
								7002/4/39
-18								708/1/4
								7002/1/4
-66								7001/1/45-47
-67								„ /1/45-47
88.709								709/1/1
88.709-Z 01								„ /1/8
-01								„ /1/16
-02	4			4				„ /2/26
-02 H 01								„ /2/27
-0223								708/2/40
								7002/2/15
-04	6			6				709/2/19, 25
-04 H 01								„ /2/20
-0404								708/2/33
								7002/2/8
-05	4			4				709/1/17
-05 H 01								„ /1/19
-0503								„ /1/22
-0504								„ /1/18
88.712								712/1/1
88.712-04								„ /1/13
-0401	6			6				—

Kennzeichnung der Teile für Bevorratung:

1 = Planbevorratung
2 = Reparaturwerksbevorratung
3 = Plan- und Reparaturwerksbevorratung
4 = Triebwerksteile in der Planbevorratung
5 = „ „ „ Reparaturwerksbevorratung
6 = „ „ „ Plan- und Reparaturwerksbevorratung

Unbefugte Verwendung ist strafbar und macht schadenersatzpflichtig

Junkers Flugzeug- und -Motorenwerke Aktiengesellschaft, Dessau

September 1941

JFM-FTVDru 091241 Sb

Ersatzteil-Nr.	Baureihe A-1	A-3	A-4	A-5	A-6	A-7	A-8	Vorkommen Baugruppe/ Bild/Orts-Nr.
88.712-0402	6			6				—
-0403	6			6				—
-0404	6			6				—
-0405	6			6				—
-0406	6			6				—
-0407	6			6				—
-0408	6			6				—
-05								712/1/16
-0503								624/1/24
-0504								„ /1/25
88.714-0401			4					—
-0402			4					—
-0403			4					—
-0407			4					—
-0408			4					—
88.715								715/1/1
								1009 A-1 trop 1/5
88.715-03								715/1/6
-0301			4					—
-0302			4					—
-04								715/1/10
88.723								723/1/1
88.723-Z 01								„ /1/2, 24
-Z 02								„ /17/1
								„ /18/1
								7200/16/1
-Z 03								723/10/1
								„ /19/17
-Z 04								„ /10/1
								„ /19/17
-Z 05								„ /15/1
-Z 10								„ /19/1
-Z 11								„ /19/1
-02	3		3	3				„ /3/1
								7200/3/1
-0201	2		2	2				723/9/2
								7200/8/2
-0202	2		2	2				723/9/3
								7200/8/3

Ersatzteil-Nr.	Baureihe A-1	A-3	A-4	A-5	A-6	A-7	A-8	Vorkommen Baugruppe/ Bild/Orts-Nr.
88.723-0203	2		2	2				—
-0204	2		2	2				723/9/4
								7200/8/4
-0205								723/9/11, 14, 26
								7200/8/11, 14, 26
-0211	2		2	2				723/9/13
								7200/8/13
-0212								723/9/10, 14, 26
								7200/8/10, 14, 26
-0213	2		2	2				—
-0214	2		2	2				—
-03	1			1				723/3/2
-03 H 01	2		2	2				„ /9/19
								7200/8/19
-03 H 02								723/9/16, 18
								7200/8/16, 18
-0303								723/9/24
								7200/8/24
-0304	2		2	2				—
-0307	2		2	2				—
-0310	2		2	2				723/9/15
								7200/8/15
-0317	2			2				723/9/25
-0318								„ /9/23
								7200/8/23
-0320	2		2	2				723/9/21
								7200/8/21
-0321								723/9/20
								7200/8/20
-0322	2		2	2				723/9/22
								7200/8/22
-04	1			1				723/3/3
-04 H 01	2		2	2				„ /9/28
								7200/8/28

Kennzeichnung der Teile für Bevorratung:

1 = Planbevorratung
2 = Reparaturwerksbevorratung
3 = Plan- und Reparaturwerksbevorratung
4 = Triebwerksteile in der Planbevorratung
5 = „ „ „ Reparaturwerksbevorratung
6 = „ „ „ Plan- und Reparaturwerksbevorratung

Unbefugte Verwendung ist strafbar und macht schadenersatzpflichtig

Schlüssel-Liste der Ersatzteil-Nummern

Ersatzteil-Nr.	Baureihe A-1	A-3	A-4	A-5	A-6	A-7	A-8	Vorkommen Baugruppe/ Bild/Orts-Nr.
88.723-0401	2		2	2				—
-0402	2		2	2				723/9/33
-0405	2			2				—
-0406	2		2	2				723/9/27
								7200/8/27
-0407	2		2	2				723/9/30
								7200/8/30
-05	1			1				723/2/1
								7200/2/1
-05 H 01	2		2	2				723/8/11
								7200/7/11
-05 H 02	2		2	2				723/8/3
								7200/7/3
-05 H 03	2		2	2				723/8/20
								7200/7/20
-05 H 04	2		2	2				723/8/15
								7200/7/15
-05 H 05	2		2	2				723/8/28
								7200/7/28
-05 H 06								723/8/2
								7200/7/2
-0507								723/8/22
								7200/7/22
-0508								723/8/25
								7200/7/25
-0509								723/8/23
								7200/7/23
-0510	2		2	2				—
-0511	2		2	2				—
-0520								723/8/24
								7200/7/24
-0521	2		2	2				723/8/12
								7200/7/12
-0550	2		2	2				723/8/2
								7200/7/2
-0555								723/8/31
								7200/7/31
-0556								723/8/30
								7200/7/30
-0558	2		2	2				723/8/29
								7200/7/29
-0560	2		2	2				—
-06	3		2	3				723/3/5
								7200/7/45, 47

Ersatzteil-Nr.	Baureihe A-1	A-3	A-4	A-5	A-6	A-7	A-8	Vorkommen Baugruppe/ Bild/Orts-Nr.
88.723-06 H 01	2		2	2				723/8/47
-06 H 02	2		2	2				„ /8/44
-06 H 03	2		2	2				„ /8/42
								7200/7/42
-06 H 04	2		2	2				723/8/34
								7200/7/34
-06 H 05	2		2	2				723/8/59
-06 H 06								„ /8/33
								7200/7/33
-0606								723/8/52
								7200/7/52
-0607								723/8/49
								7200/7/49
-0608								723/8/51
								7200/7/51
-0610								723/8/62
								7200/7/62
-0612								723/8/60
								7200/7/60
-0622								723/8/50
								7200/7/50
-0623								723/8/61
								7200/7/61
-0625								723/8/53
								7200/7/53
-0630	2		2	2				723/8/33
								7200/7/33
-0631	2		2	2				723/8/26, 54
								7200/7/26, 54
-0632								723/8/27, 55
								„ /15/3
								7200/7/27, 55
-0633	2		2	2				723/8/56
								7200/7/56
-0634	3		2	3				723/8/57
								7200/7/57

Kennzeichnung der Teile für Bevorratung:

1 = Planbevorratung
2 = Reparaturwerksbevorratung
3 = Plan- und Reparaturwerksbevorratung
4 = Triebwerksteile in der Planbevorratung
5 = „ „ „ Reparaturwerksbevorratung
6 = „ „ „ Plan- und Reparaturwerks-bevorratung

Unbefugte Verwendung ist strafbar und macht schadenersatzpflichtig

Junkers Flugzeug- und -Motorenwerke Aktiengesellschaft, Dessau

JFM-FTVDru
091241
Sb

Ersatzteil-Nr.	Baureihe A-1	A-3	A-4	A-5	A-6	A-7	A-8	Vorkommen Baugruppe/ Bild/Orts-Nr.
88.723-0635								723/8/58
								7200/7/58
-07	1			1				723/1/5
-07 H 01	2		2	2				„ /7/16, 18, 19, 23, 27, 31
								723/14/25
								7200/6/16, 18, 19, 23, 27, 31
-07 H 02	2		2	2				723/6/16
								7200/5/16
-0701	2		2	2				723/6/2
								7200/5/2
-0702	2		2	2				723/6/25
								7200/5/25
-0703								723/6/26
								7200/5/26
-0704								723/6/24
								7200/5/24
-0707	2		2	2				723/6/3
								7200/5/3
-0709	2		2	2				723/6/4
								7200/5/4
-0710	2		2	2				723/6/17
								7200/5/17
-0713	2		2	2				—
-0714								723/6/6
								„ /12/26
								7200/5/6
-08	1		1	1				723/1/6
								7200/1/6
-08 H 01	2		2	2				723/7/28, 30
								7200/6/28, 30
-08 H 02	2		2	2				723/7/70, 77
								7200/6/70, 77
-08 H 03	2		2	2				723/7/2
								7200/6/2
-08 H 04	2		2	2				723/7/20, 22
								7200/6/20, 22
-0806	2		2	2				723/6/56
								„ /7/36
								„ /13/30
								7200/5/56
								„ /6/36
								„ /12/30

Ersatzteil-Nr.	Baureihe A-1	A-3	A-4	A-5	A-6	A-7	A-8	Vorkommen Baugruppe/ Bild/Orts-Nr.
88.723-0808								723/7/33
								7200/6/33
-0809								723/6/54
								„ /7/34
								7200/5/54
								„ /6/34
-0811								723/7/37
								7200/6/37
-0812								723/7/38
								7200/6/38
-0813								723/7/39
								7200/6/39
-0814								723/7/62
								7200/6/62
-0815								723/7/68
								7200/6/68
-0817								723/7/74
								7200/6/74
-0818								723/7/80
								7200/6/80
-0820								723/7/69
								7200/6/69
-0821								723/7/64
								7200/6/64
-0823								723/7/63
								7200/6/63
-0835	2		2	2				—
-0840	2		2	2				—
-0845	2		2	2				723/7/4
								7200/6/4
-0846	2		2	2				723/7/3
								7200/6/3
-0847								723/7/5
								7200/6/5
-0848	2		2	2				723/7/7
								7200/6/7

Kennzeichnung der Teile für Bevorratung:

1 = Planbevorratung
2 = Reparaturwerksbevorratung
3 = Plan- und Reparaturwerksbevorratung
4 = Triebwerksteile in der Planbevorratung
5 = „ „ „ Reparaturwerksbevorratung
6 = „ „ „ Plan- und Reparaturwerks-bevorratung

Unbefugte Verwendung ist strafbar und macht schadenersatzpflichtig

Schlüssel-Liste der Ersatzteil-Nummern

Ersatzteil-Nr.	Baureihe A-1	A-3	A-4	A-5	A-6	A-7	A-8	Vorkommen Baugruppe/ Bild/Orts-Nr.
88.723-0849	2		2	2				723/7/6
								7200/6/6
-0850	2		2	2				723/7/8
								7200/6/8
-0855	2		2	2				—
-0856								723/7/75, 81
								7200/6/75, 81
-09	1		1	1				723/1/7
								7200/1/7
-09 H 01	3		3	3				723/6/45, 48, 50, 52
								7200/5/45, 48, 50, 52
-0901	2		2	2				723/6/41
								7200/5/41
-0902								723/6/57
								7200/5/57
-0903								723/6/58
								7200/5/58
-0904								723/6/55
								„ /7/35
								7200/5/55
								„ /6/35
-10								723/1/24
								„ /2/2
								„ /3/6
								7200/1/24
								„ /2/2
								„ /3/6
-10 H 01	2		2	2				723/1/37
								7200/1/37
-10 H 02	2		2	2				723/1/25
								7200/1/25
-10 H 03	2		2	2				723/2/15
								7200/2/15
-10 H 04	2		2	2				723/2/36
								7200/2/36
-10 H 05	2		2	2				723/2/3
								7200/2/3
-10 H 06	2		2	2				723/2/28
								7200/2/28
-10 H 07	2		2	2				723/3/21
								7200/3/31
-10 H 08	2		2	2				723/3/12
								7200/3/12
88.723-10 H 09	2		2	2				723/2/18
								7200/2/18
-10 H 10	2		2	2				723/2/39
								7200/2/39
-10 H 11	2		2	2				723/1/40
								7200/1/40
-10 H 12	2		2	2				723/2/8
								7200/2/8
-10 H 13	2		2	2				723/2/31
								7200/2/31
-10 H 14	2		2	2				723/1/30
								7200/1/30
-10 H 15	2		2	2				723/3/24
								7200/3/24
-10 H 16	2		2	2				723/2/21
								7200/2/21
-10 H 17	2		2	2				723/2/42
								7200/2/42
-10 H 18	2		2	2				723/1/43
								7200/1/43
-10 H 19	2		2	2				723/1/48
								7200/1/48
-10 H 20	2		2	2				723/1/59
								7200/1/59
-10 H 33	2		2	2				723/3/17
								7200/3/17
-10 H 34	2		2	2				723/2/11
								7200/2/11
-10 H 35	2		2	2				723/2/34
								7200/2/34
-10 H 36	2		2	2				723/1/33
								7200/1/33
-10 H 37	2		2	2				723/3/27
								7200/3/27
-10 H 38	2		2	2				723/2/26
								7200/2/26

Kennzeichnung der Teile für Bevorratung:

1 = Planbevorratung
2 = Reparaturwerksbevorratung
3 = Plan- und Reparaturwerksbevorratung
4 = Triebwerksteile in der Planbevorratung
5 = „ „ „ Reparaturwerksbevorratung
6 = „ „ „ Plan- und Reparaturwerksbevorratung

Unbefugte Verwendung ist strafbar und macht schadenersatzpflichtig

Junkers Flugzeug- und -Motorenwerke Aktiengesellschaft, Dessau
September 1941
JFM-FTVDru 091241 Sb

Ersatzteil-Nr.	Baureihe A-1	A-3	A-4	A-5	A-6	A-7	A-8	Vorkommen Baugruppe/ Bild/Orts-Nr.
88.723-10 H 39	2		2	2				723/2/45
								7200/2/45
-10 H 40	2		2	2				723/1/46
								7200/1/46
-10 H 41	2		2	2				723/3/7
								7200/3/7
-12	2		2	2				723/1/8
								7200/1/8
-12 H 02	2		2	2				723/1/11, 22
								7200/1/11, 22
-12 H 04	2		2	2				723/1/13, 22
								7200/1/13, 22
-12 H 05								723/1/12, 22
								7200/1/12, 22
-1201	2		2	2				—
-1203	2		2	2				—
-1206	2		2	2				723/1/9, 22
								7200/1/9, 22
-1212								723/1/14, 22
								7200/1/14, 22
-1213								723/1/15, 22
								7200/1/15, 22
-1217								723/1/20, 22
								7200/1/20, 22
-1218								723/1/21, 22
								7200/1/21, 22
-1219								723/1/10, 22
								7200/1/10, 22
-1225								723/1/16
								7200/1/16
-1248								723/1/18
								7200/1/18
-13	2		2	2				723/1/22
								7200/1/22
-1301	2		2	2				—
-1305	2		2	2				723/1/23
								7200/1/23
-1505								723/9/36
								7200/8/36
-1506								723/9/35
								7200/8/35
-1509								723/9/37
								7200/8/37

Ersatzteil-Nr.	Baureihe A-1	A-3	A-4	A-5	A-6	A-7	A-8	Vorkommen Baugruppe/ Bild/Orts-Nr.
88.723-1510								723/9/38
								7200/8/38
-16 H 11	2			2				723/4/37
								„ /5/37
-16 H 12	2			2				„ /4/30
								„ /5/30
-1608	2			2				„ /4/39
								„ /5/39
-1613	2			2				—
-1614								723/4/42
								„ /5/42
-1615	2			2				„ /4/41
								„ /5/41
-1616	2			2				„ /13/16, 38
								728/2/19
								7200/12/16, 38
-1626								723/4/50
-1627								„ /4/49
-1628								„ /4/48
-1644								„ /4/34, 37
								„ /5/34, 37
-1656	2			2				—
-16.134								723/4/40
								„ /5/40
-16.141								„ /4/46
-16.142								„ /4/47
-1701	2			2				—
-1702	2			2				—
-18	1			1				723/1/53
-1801	2			2				—
-1814	2			2				—
-19	1			1				723/1/62
-24								„ /17/4
								„ /18/4
								7200/16/4

Kennzeichnung der Teile für Bevorratung:

1 = Planbevorratung
2 = Reparaturwerksbevorratung
3 = Plan- und Reparaturwerksbevorratung
4 = Triebwerksteile in der Planbevorratung
5 = „ „ „ Reparaturwerksbevorratung
6 = „ „ „ Plan- und Reparaturwerks-bevorratung

Unbefugte Verwendung ist strafbar und macht schadenersatzpflichtig

Schlüssel-Liste der Ersatzteil-Nummern

Ersatzteil-Nr.	Baureihe A-1	A-3	A-4	A-5	A-6	A-7	A-8	Vorkommen Baugruppe/ Bild/Orts-Nr.
88.723-24 H 01	3		2	3				723/17/9
								„ /18/9
								7200/16/9
-24 H 02								723/18/10
								7200/16/10
-24 H 03								723/18/11
								7200/16/11
-24 H 04								723/18/12
								7200/16/12
-2401								723/17/10
-2402								„ /17/11
-2403								„ /17/12
-2407	2		2	2				„ /17/13
								„ /18/13
								7200/16/13
-2425	2		2	2				—
-2426	2		2	2				—
-26	3		2	3				723/17/16
								„ /18/16
								7200/16/16
-27	3		2	3				723/17/15
								„ /18/15
								7200/16/15
-2702	2		2	2				—
-30	1		1	1				723/10/2
								7200/9/2
-30 H 01	2		2	2				723/13/14
								7200/12/14
-3001	2		2	2				723/13/2
								7200/12/2
-3002	2		2	2				723/13/32
								7200/12/32
-3003	2		2	2				723/13/31
								7200/12/31
-3005								723/13/39
								7200/12/39
-3007								723/13/40
								7200/12/40
-3008	2		2	2				723/13/34
								7200/12/34
-3009	2		2	2				723/13/29
								7200/12/29
-3010	2		2	2				723/13/29
								7200/12/29
88.723-3011	2		2	2				723/13/26, 28
								7200/12/26, 28
-3012	2		2	2				723/13/27
								7200/12/27
-3013	2		2	2				723/13/28
								7200/12/28
-3014	2		2	2				—
-3017								723/13/19
								7200/12/19
-33	3		3	3				723/11/1
								7200/10/1
-3301								723/13/51
								7200/12/51
-3302	2		2	2				723/13/59, 61
								7200/12/59, 61
-35								723/10/27
								„ /11/17
								„ /12/2, 7
								7200/9/27
								„ /10/3
								„ /11/2, 7
-35 H 01	2		2	2				723/12/2
								7200/11/2
-35 H 02	2		2	2				723/11/18
								7200/10/4
-35 H 03	2		2	2				723/11/32
								7200/10/18
-35 H 04	2		2	2				723/10/28
								7200/9/28
-35 H 05	2		2	2				723/12/7
								7200/11/7
-35 H 06	2		2	2				723/11/23
								7200/10/9
-35 H 07	2		2	2				723/11/34
								7200/10/20
-35 H 08	2		2	2				723/10/33
								7200/9/33

Kennzeichnung der Teile für Bevorratung:

1 = Planbevorratung
2 = Reparaturwerksbevorratung
3 = Plan- und Reparaturwerksbevorratung
4 = Triebwerksteile in der Planbevorratung
5 = „ „ „ Reparaturwerksbevorratung
6 = „ „ „ Plan- und Reparaturwerks-bevorratung

Unbefugte Verwendung ist strafbar und macht schadenersatzpflichtig

Junkers Flugzeug- und -Motorenwerke Aktiengesellschaft, Dessau

JFM-FTVDru
091241
Sb

Ersatzteil-Nr.	Baureihe A-1	A-3	A-4	A-5	A-6	A-7	A-8	Vorkommen Baugruppe/ Bild/Orts-Nr.
88.723-35 H 13	3		2	3				723/11/28
								7200/10/14
-3508	2		2	2				723/11/29
								7200/10/15
-36	3			3				723/11/16
-3601	2			2				„ /14/3
-3602	2			2				„ /14/7
-3603								„ /14/19
-3605								„ /14/5
-3606								„ /14/17
-37	3			3				„ /12/16
-37 H 01	2			2				—
-3705								723/14/31
-43	3		2	3				„ /12/12
								7200/11/12
-44								723/19/17
-4402	2			2				—
-4403								723/19/17
-45								„ /12/17
-4501	2			2				—
-46	3			3				723/12/24
-48			1					7200/11/19
-48 H 01								„ /14/20
-48 H 02								„ /14/26
-4801			2					„ /14/21
-4802			2					„ /14/24
-4803			2					„ /14/23
-4804			2					„ /14/22
-4809			2					—
-4810			2					—
-49	1			1				723/12/28
								7200/11/31
-4901	2		2	2				723/12/29
								7200/11/32
-4902	2		2	2				723/12/30
								7200/11/33
-4905	3		2	3				723/12/34
								7200/11/37
-4906	2		2	2				723/12/35
								7200/11/38
-50	3		3	3				723/10/2
								7200/9/2
-50 H 01	2		2	2				723/13/14
								7200/12/14

Ersatzteil-Nr.	Baureihe A-1	A-3	A-4	A-5	A-6	A-7	A-8	Vorkommen Baugruppe/ Bild/Orts-Nr.
88.723-51	1			1				723/11/2
-51 H 01	2			2				„ /11/7
-51 H 02	2		2	2				„ /10/4
								„ /11/3
								7200/9/4
								„ /13/2, 30
-5101	2		2	2				723/10/5
								„ /11/4
								7200/9/5
-5102	2		2	2				723/10/7
								„ /11/6
								7200/9/7
								„ /13/5, 30
-5104	2			2				723/11/14
-5106	2			2				„ /14/12
-5115	2			2				—
-52	3			3				723/11/2
-52 H 01	2			2				„ /11/7
-53	1		1	1				„ /11/1
								7200/10/1
-5301	2		2	2				723/13/51
								7200/12/51
-54								723/10/27
								„ /11/17
								„ /12/2,7
								7200/9/27
								„ /10/3
								„ /11/2
-54 H 01	2		2	2				723/12/2
								7200/11/2
-54 H 02	2		2	2				723/11/18
								7200/10/4
-54 H 03	2		2	2				723/11/32
								7200/10/18
-54 H 04	2		2	2				723/10/28
								7200/9/28

Kennzeichnung der Teile für Bevorratung:

1 = Planbevorratung
2 = Reparaturwerksbevorratung
3 = Plan- und Reparaturwerksbevorratung
4 = Triebwerksteile in der Planbevorratung
5 = „ „ „ Reparaturwerksbevorratung
6 = „ „ „ Plan- und Reparaturwerks-bevorratung

Unbefugte Verwendung ist strafbar und macht schadenersatzpflichtig

Schlüssel-Liste der Ersatzteil-Nummern

Ersatzteil-Nr.	Baureihe A-1	A-3	A-4	A-5	A-6	A-7	A-8	Vorkommen Baugruppe/ Bild/Orts-Nr.
88.723-54 H 05	2		2	2				723/12/7
								7200/11/7
-54 H 06	2		2	2				723/11/23
								7200/10/9
-54 H 07	2		2	2				723/11/34
								7200/10/20
-54 H 08	2		2	2				723/10/33
								7200/9/33
-55								723/12/17
								7200/11/16
-5501	2		2	2				—
-57	3			3				723/12/16
-5701								„ /14/31
-5702	2			2				—
-5703	2			2				—
-5706	2			2				723/14/36, 37
-58	3			3				„ /12/18
-5802	2			2				—
-66			3					7200/11/19
-67	3			3				723/12/24
-69	2			2				„ /19/17
								7200/11/17
-6901	2			2				—
-6902								723/19/17
-70 H 03	5			5				—
-70 H 04	5			5				—
-7001	5			5				—
-7002	5			5				—
-7006	5			5				—
-7012	5			5				—
-7014	5			5				—
-7101	5			5				—
-7103	5		5	5				723/16/3
								1009 A-1 trop 2/21
-7104	5		5	5				723/16/4
								1009 A-1 trop 2/22
-7210	5			5				—
-7211	5			5				—
-7212	2		2	2				723/15/6
								1009 A-1 trop 2/6
-7218	2		2	2				723/15/13
								1009 A-1 trop 2/13

Ersatzteil-Nr.	Baureihe A-1	A-3	A-4	A-5	A-6	A-7	A-8	Vorkommen Baugruppe/ Bild/Orts-Nr.
88.723-7501								723/14/2
-7502								„ /14/13
-7504								„ /14/20
-7505								„ /14/15
-7506								„ /14/9
-7507								„ /14/11
-7508								„ /14/14
-7510								„ /14/8
-7517								„ /14/27
-77	6			6				„ /16/1
-77 H 01	6		5	6				„ /16/7
								7200/10/35
								1009 A-1 trop 2/23
-7702	5			5				723/16/2
-7705	5		5	5				—
-7802	5			5				—
-7803								723/1/17
								„ /6/5
								„ /12/25
								7200/1/17
								„ /5/5
-131	1			1				723/3/59
-132	1			1				„ /3/53
-133	1		1	1				723/3/30
								7200/3/30
-134	1			1				723/12/46
-135	1			1				„ /12/38
-136	1			1				„ /12/46
-137	1		1	1				„ /3/41
								7200/3/41
-138	1		1	1				723/3/47
								7200/3/47
-139	1			1				723/12/43
-140	3			3				„ /12/43
-161	1			1				„ /3/62

Kennzeichnung der Teile für Bevorratung:

1 = Planbevorratung
2 = Reparaturwerksbevorratung
3 = Plan- und Reparaturwerksbevorratung
4 = Triebwerksteile in der Planbevorratung
5 = „ „ „ Reparaturwerksbevorratung
6 = „ „ „ Plan- und Reparaturwerks-bevorratung

Unbefugte Verwendung ist strafbar und macht schadenersatzpflichtig

Junkers Flugzeug- und -Motorenwerke Aktiengesellschaft, Dessau
September 1941
JFM-FTVDru 091241 Sb

Ersatzteil-Nr.	Baureihe A-1	A-3	A-4	A-5	A-6	A-7	A-8	Vorkommen Baugruppe/ Bild/Orts-Nr.
88.723-162	1			1				723/3/56
-163	1		1	1				„ /3/36
								7200/3/36
-164	1		1	1				723/3/44
								7200/3/44
-165	1		1	1				723/3/50
								7200/3/50
-166	1		1	1				723/1/66
								7200/1/66
-167	1		1	1				723/1/70
								7200/1/70
-181	1			1				723/12/49
-181.05	2			2				—
-182	3			3				723/12/49
-201	2			2				„ /12/55
-201.02								„ /12/59
-201.04								„ /12/58
-202	2			2				„ /12/55
-205 H 01	2			2				—
-205.03	2			2				—
-205.04	2			2				—
-205.08	2			2				—
-210	3			3				723/12/51
-215	1			1				„ /3/4
								7200/3/4
-215.01	3		2	3				723/9/43
								7200/8/43
-215.02	2		2	2				—
-215.03	2		2	2				723/9/44
								7200/8/44
-215.04	2		2	2				—
-215.06								723/9/41
								7200/8/41
-215.07								723/9/42
								720/8/42
-218	2		2	2				723/19/4
								7200/17/3
-218.02								723/19/5
								7200/17/4
-219								723/19/7
-219.01	2			2				„ /19/8
-220	2		2	2				„ /19/4
								7200/17/3

Ersatzteil-Nr.	Baureihe A-1	A-3	A-4	A-5	A-6	A-7	A-8	Vorkommen Baugruppe/ Bild/Orts-Nr.
88.723-221								723/19/7
-227	6			6				„ /16/10
-227.01								„ /16/11
-230	3			3				„ /1/4
-230 H 01	2			2				„ /5/7
-230 H 02	2			2				„ /5/45
-230 H 03	2		2	2				„ /4/2
								„ /5/2
								7200/4/2
-230 H 04								723/5/3
-230.01	2		2	2				„ /5/2
								7200/4/2
-230.02	2		2	2				723/4/25
								„ /5/25
								7200/4/22
-230.03	2		2	2				723/4/27
								„ /5/27
								7200/4/24
-230.04								723/4/52
								„ /5/48
-230.05	2		2	2				„ /4/26
								„ /5/26
								7200/4/23
-230.06	2		2	2				723/4/28
								„ /5/28
								7200/4/25
-230.07								723/4/29
								„ /5/29
								7200/4/26
-230.08	2		2	2				723/4/24
								„ /5/24
								7200/4/21
-230.09	2			2				723/4/13
								„ /5/13
-230.10	2			2				„ /4/14
								„ /5/14

Kennzeichnung der Teile für Bevorratung:

1 = Planbevorratung
2 = Reparaturwerksbevorratung
3 = Plan- und Reparaturwerksbevorratung
4 = Triebwerksteile in der Planbevorratung
5 = „ „ „ Reparaturwerksbevorratung
6 = „ „ „ Plan- und Reparaturwerksbevorratung

Unbefugte Verwendung ist strafbar und macht schadenersatzpflichtig

Schlüssel-Liste der Ersatzteil-Nummern

Ersatzteil-Nr.	Baureihe A-1	A-3	A-4	A-5	A-6	A-7	A-8	Vorkommen Baugruppe/ Bild/Orts-Nr.
88.723-230.11	2		2	2				723/4/20
								„ /5/20
								7200/4/17
-230.12	2		2	2				723/4/11
								„ /5/11
								7200/4/11
-230.13	2		2	2				723/4/12
								„ /5/12
								7200/4/12
-230.14	2			2				723/5/15
-230.15			2					7200/4/15
-230.17	2		2	2				723/4/23
								„ /5/23
								7200/4/20
-230.18	2		2	2				723/4/19
								„ /5/19
								7200/4/16
-230.19	2		2	2				723/4/21
								„ /5/21
								7200/4/18
-230.20	2		2	2				723/4/22
								„ /5/22
								7200/4/19
-230.26								723/5/46
-230.27								„ /4/51
								„ /5/47
-230.28	2		2	2				„ /4/29
								„ /5/29
								7200/4/26
-231	3		3	3				723/10/3
								7200/9/3
-231 H 01	1		1	1				723/10/8
								7200/9/8
-231.01	2		2	2				723/10/15
								7200/9/15
-231.02	2		2	2				723/10/16
								7200/9/16
-231.03	2		2	2				723/10/16
								7200/9/16
-231.04	2		2	2				723/10/21
								7200/9/21
-231.05	2		2	2				723/10/17
								7200/9/17

Ersatzteil-Nr.	Baureihe A-1	A-3	A-4	A-5	A-6	A-7	A-8	Vorkommen Baugruppe/ Bild/Orts-Nr.
88.723-231.06	2		2	2				723/10/20
								7200/9/20
-231.08								723/10/19
								7200/9/19
-231.09								723/10/18
								7200/9/18
-231.10	2		2	2				723/10/23
								7200/9/23
-231.11	2		2	2				—
-231.12	2		2	2				—
-231.17								723/10/15
								7200/9/15
-231.18								723/10/16
								7200/9/16
-231.19								723/10/16
								7200/9/16
-232	3		3	3				723/10/3
								7200/9/3
-232 H 01	1		1	1				723/10/8
								7200/9/8
-240	1			1				723/1/3
-240 H 01								„ /4/9
-240 H 02								„ /4/3
-240 H 03								„ /4/7
-240 H 04								„ /4/45
-240.01								„ /4/15
-240.02								„ /4/16
-240.03								„ /4/17
-240.04								„ /4/18
-240.05								„ /4/2
-270	6			6				„ /15/2
-271	4			4				„ /15/20
-271.01	5			5				—
-271.03								723/15/27
								„ /16/13
-271.04	5			5				—

Kennzeichnung der Teile für Bevorratung:

1 = Planbevorratung
2 = Reparaturwerksbevorratung
3 = Plan- und Reparaturwerksbevorratung
4 = Triebwerksteile in der Planbevorratung
5 = „ „ „ Reparaturwerksbevorratung
6 = „ „ „ Plan- und Reparaturwerks-bevorratung

Unbefugte Verwendung ist strafbar und macht schadenersatzpflichtig

Junkers Flugzeug- und -Motorenwerke Aktiengesellschaft, Dessau

JFM-FTVDru
091241
Sb

Ausführung

„Gc"

Ersatzteil-Liste

Ju 88

Schlüssel-Liste der Ersatzteil-Nummern

Konstr.-Gruppe: **7**

Seite: 19

Ersatzteil-Nr.	Baureihe A-1	A-3	A-4	A-5	A-6	A-7	A-8	Vorkommen Baugruppe/ Bild/Orts-Nr.
88.723-271.06								723/15/21
-271.07								„ /15/25
								1009 A-1 trop 2/18
-272	6			6				723/15/4
-272 H 01								„ /15/14
-272.01	5			5				„ /15/5
-272.02	5			5				—
-272.04								723/15/8
-272.06								„ /15/17
-272.08								„ /15/11
-272.16								„ /15/15
-272.17								„ /15/18
-273	2			2				—
-273 H 02	2			2				—
-273 H 03			5					7200/15/20
								1009 A-1 trop 2/46
-273.02	2			2				—
-273.03	2			2				—
88.727-3901								7200/11/28
-3902								„ /10/26
								„ /11/28
								„ /15/17, 20
								1009 A-1 trop 2/49, 52
-3903								7200/10/26
								„ /11/28
								„ /15/18, 20
								1009 A-1 trop 2/50, 52
-52			2					—
-53			2					—
-56			2					—
-5602			2					7200/14/50
-5603			2					—
-57			2					—
-5902			2					—
-5903			2					—
-83			2					—
-84			2					—
88.728								728/1/1

Ersatzteil-Nr.	Baureihe A-1	A-3	A-4	A-5	A-6	A-7	A-8	Vorkommen Baugruppe/ Bild/Orts-Nr.
88.728-Z 01								728/1/2
-02 H 01								„ /2/4
-02 H 03								„ /2/9
-02 H 04								„ /2/11
-0211								„ /2/20
-0212								„ /2/21
-03								„ /1/3
-03 H 01								„ /2/2
-0301								„ /2/3
-0302								„ /2/23
-0308								„ /2/22
-04								„ /1/4
-04 H 01								„ /3/2
-04 H 02								„ /3/7, 20
-0402								„ /3/3
-06								„ /1/5
-06 H 01								„ /3/32, 40
-06 H 02								„ /3/29
-06 H 03								„ /3/33, 41
-08								„ /1/6
-08 H 01								„ /1/21
-08 H 02								„ /1/26
-08 H 03								„ /1/29
-08 H 04								„ /1/35
-08 H 06								„ /1/15
-08 H 07								„ /1/18
-08 H 09								„ /1/7
-08 H 10								„ /1/12
88.732-Z 01								735/3/1
								739/3/1
-Z 02/								735/6/17
								„ /6a/120, 124, 134-136
								739/6/17
								792/6/17

Kennzeichnung der Teile für Bevorratung:

1 = Planbevorratung
2 = Reparaturwerksbevorratung
3 = Plan- und Reparaturwerksbevorratung
4 = Triebwerksteile in der Planbevorratung
5 = „ „ „ Reparaturwerksbevorratung
6 = „ „ „ Plan- und Reparaturwerks-bevorratung

Unbefugte Verwendung ist strafbar und macht schadenersatzpflichtig

JFM-FTVDru
091241
Sb

Schlüssel-Liste der Ersatzteil-Nummern

Ersatzteil-Nr.	Baureihe A-1	A-3	A-4	A-5	A-6	A-7	A-8	Vorkommen Baugruppe/ Bild/Orts-Nr.
88.732-Z 02 Spi/								735/8/17
								„ /8a/124, 136
								739/8/17
								792/8/17
-Z 03								735/8a/120
-Z 04								„ /6/104
								„ /8/104
								792/6/106
-Z 05/								735/4/17, 18
								739/4/18, 19
-Z 06								735/6a/151
								„ /8a/151
-Z 08								„ /2/70
								739/2/70
-Z 09								735/2/80
								739/2/80
-01								735/3/20-24, 28-31
								739/3/20-24, 28-31
-01 H 01								735/3/24
								739/3/24
-01 H 02								735/3/30
								739/3/30
-01 H 04								735/3/23
								739/3/23
-01 H 05								735/3/31
								739/3/31
-01 H 07								735/3/28
								739/3/28
-01 H 08								735/3/21
								739/3/21
-01 H 09								735/3/20
								739/3/20
-01 H 13								735/3/29
								739/3/29
-01 H 14								735/3/22
								739/3/22
-0101	2		2	2				735/3/25, 28, 30, 31
								739/3/25, 28, 30, 31
-0102	2		2	2				735/3/26, 28, 30, 31
								739/3/26, 28, 30, 31

Ersatzteil-Nr.	Baureihe A-1	A-3	A-4	A-5	A-6	A-7	A-8	Vorkommen Baugruppe/ Bild/Orts-Nr.
88.732-0103								735/3/27, 28, 30, 31
								739/3/27, 28, 30, 31
-02 H 01								735/2/71
								739/2/71
02 H 02								735/2/72
								739/2/72
-03								735/2/54, 55, 59
								739/2/54, 55, 59
-03 H 01								735/2/54
								739/2/54
-03 H 04								735/2/55
								739/2/55
-03 H 05								735/2/59
								739/2/59
-04								735/2/46, 49, 51, 53
								739/2/46, 49, 51, 53
-04 H 01								735/2/46
								739/2/46
-04 H 03								735/2/49
								739/2/49
-04 H 04								735/2/51
								739/2/51
-09								735/3/4-10
								739/3/4-10
-0901	1			1				847/1/4
								848/1/4
-10								735/3/11a, 15, 18, 32, 33
								739/3/11a, 15, 18, 32, 33
-10 H 01								735/2/33
								„ /3/33
								739/2/33
								„ /3/33

Kennzeichnung der Teile für Bevorratung:

1 = Planbevorratung
2 = Reparaturwerksbevorratung
3 = Plan- und Reparaturwerksbevorratung
4 = Triebwerksteile in der Planbevorratung
5 = „ „ „ Reparaturwerksbevorratung
6 = „ „ „ Plan- und Reparaturwerks-bevorratung

Unbefugte Verwendung ist strafbar und macht schadenersatzpflichtig

Junkers Flugzeug- und -Motorenwerke Aktiengesellschaft, Dessau

JFM-FTVDru 091241 Sb

Ersatzteil-Nr.	Baureihe A-1	A-3	A-4	A-5	A-6	A-7	A-8	Vorkommen Baugruppe/ Bild/Orts-Nr.
88.732-10 H 04	2		2	2				735/2/32
								„ /3/32, 33
								739/2/32
								„ /3/32, 33
-1001	2		2	2				—
-1009	2		2	2				—
-11	3		3	3				735/1/72
								„ /3/13
								739/1/72
								„ /3/13
-11 H 01	3		2	3				735/1/81
								„ /5/23
								„ /7/23
								739/1/81
								„ /5/23
								„ /7/23
								792/5/23
								„ /7/23
-1101								735/1/80
								739/1/80
-1102								735/1/85
								739/1/85
-1107								735/1/75
								739/1/75
-12	3		2	3				735/1/61
								„ /3/12
								739/1/61
								„ /3/12
-13	2		2	2				735/1/86
								„ /3/14
								739/1/86
								„ /3/14
-1301	2		2	2				735/1/87
								739/1/87
-1302								735/1/88
								739/1/88
-1304								735/1/89
								739/1/89
-14	1			1				735/3/3
								739/3/3
-15								735/1/69
								739/1/69
-15 H 02								154/6/82

Ersatzteil-Nr.	Baureihe A-1	A-3	A-4	A-5	A-6	A-7	A-8	Vorkommen Baugruppe/ Bild/Orts-Nr.
88.732-15 H 03								735/1/70
								739/1/70
-1509								154/6/83
-1514								115/1/11, 29
-1516								503/10/11
								509/10/11
-1517	2		2	2				115/1/31
								„ /4/28
								125/8/51
								129/8/105
								503/10/10
								509/10/10
-16								735/6a/122, 127, 130
-16 H 01								735/6/38
								„ /6a/127
								739/6/38
								792/6/38
-16 H 02								735/6/41
								„ /6a/130
								739/6/41
								792/6/41
-16 H 03								735/6/42
								739/6/42
								792/6/42
-16 H 04								735/6a/122
-16 H 06								„ /6/20
								739/6/20
								792/6/20
-16 H 07								735/6/13
								739/6/13
								792/6/13
-16 H 08								735/6/11
								739/6/11
								792/6/11

Kennzeichnung der Teile für Bevorratung:

1 = Planbevorratung
2 = Reparaturwerksbevorratung
3 = Plan- und Reparaturwerksbevorratung
4 = Triebwerksteile in der Planbevorratung
5 = „ „ „ Reparaturwerksbevorratung
6 = „ „ „ Plan- und Reparaturwerks-bevorratung

Unbefugte Verwendung ist strafbar und macht schadenersatzpflichtig

Schlüssel-Liste der Ersatzteil-Nummern

Ersatzteil-Nr.	Baureihe A-1	A-3	A-4	A-5	A-6	A-7	A-8	Vorkommen Baugruppe/ Bild/Orts-Nr.
88.732-16 H 09	■	■	■	■	■	■	■	735/6/10
								739/6/10
								792/6/10
-16 H 10	■	■	■	■	■	■	■	735/6/24
								739/6/24
								792/6/24
-16 H 11	■	■	■	■	■	■	■	735/6/21
								739/6/21
								792/6/21
-16 H 12	■	■	■	■	■	■	■	735/6/14
								739/6/14
								792/6/14
-16 H 13	■	■	■	■	■	■	■	735/6/26
								739/6/26
								792/6/26
-16 H 14	■	■	■	■	■	■	■	735/6/27
								739/6/27
								792/6/27
-16 H 15	■	■	■	■	■	■	■	735/6/28
								739/6/28
								792/6/28
-17 H 01	■	■	■	■	■	■	■	735/6/74
								739/6/74
								792/6/74
-17 H 02	■	■	■	■	■	■	■	735/6/76
								739/6/76
								792/6/76
-17 H 03	■	■	■	■	■	■	■	735/6/78
								739/6/78
								792/6/78
-17 H 04	■	■	■	■	■	■	■	735/6/80
								739/6/80
								792/6/80
-18 H 0	■	■						735/6/91-93, 98-101, 103
-18 H 03	■	■	■	■	■	■	■	735/6/91
								739/6/91
								792/6/91
-18 H 04	■	■	■	■	■	■	■	735/6/92
								739/6/92
								792/6/92
-18 H 05	■	■	■	■	■	■	■	735/6/93
								739/6/93
								792/6/93

Ersatzteil-Nr.	Baureihe A-1	A-3	A-4	A-5	A-6	A-7	A-8	Vorkommen Baugruppe/ Bild/Orts-Nr.
88.732-18 H 06	■	■	■	■	■	■	■	735/6/98
								739/6/98
								792/6/98
-18 H 07	■	■	■	■	■	■	■	735/6/100
								739/6/100
								792/6/100
-18 H 08	■	■						735/6/101
-18 H 10	■	■	■	■	■	■	■	„ /6/103
								739/6/105
								792/6/105
-19 H 03	■	■	■	■	■	■	■	735/6/69
								739/6/69
								792/6/69
-19 H 04	■	■	■	■	■	■	■	735/6/71
								739/6/71
								792/6/71
-21	■	■						735/6a/133, 142-150
-21 H 01	■	■	■	■	■	■	■	735/6/84
								„ /6a/139
								„ /8/84
								„ /8a/139
								739/6/84
								„ /8/84
								792/6/84
								„ /8/84
-21 H 02	■	■	■				■	735/8a/140
								739/8/85
-21 H 04	■	■						735/6a/142
-21 H 05	■	■						„ /6a/133
								„ /8a/133
-2106	■	■						„ /6a/133a
								„ /8a/133a
-2108	■	■						„ /6a/142a
								„ /8a/142a
-2110	■	■						„ /6a/143
								„ /8a/143

Kennzeichnung der Teile für Bevorratung:

1 = Planbevorratung
2 = Reparaturwerksbevorratung
3 = Plan- und Reparaturwerksbevorratung
4 = Triebwerksteile in der Planbevorratung
5 = „ „ „ Reparaturwerksbevorratung
6 = „ „ „ Plan- und Reparaturwerks-bevorratung

Unbefugte Verwendung ist strafbar und macht schadenersatzpflichtig

Junkers Flugzeug- und -Motorenwerke Aktiengesellschaft, Dessau

JFM-FTVDru 091241 Sb

Ersatzteil-Nr.	Baureihe A-1	A-3	A-4	A-5	A-6	A-7	A-8	Vorkommen Baugruppe/ Bild/Orts-Nr.
88.732-2112								735/6a/146
								„ /8a/146
-2113								„ /6a/149
								„ /8a/149
-2114								„ /6a/150
								„ /8a/150
-2115								„ /6a/148
								„ /8a/148
-2116								„ /6a/145
								„ /8a/145
-22								„ /6a/121, 125, 126, 132, 141
-22 H 01								735/6/23
								739/6/23
								792/6/23
-22 H 02								735/6/30
								„ /6a/121
								739/6/30
								792/6/30
-22 H 03								735/6/50
								„ /6a/125
								739/6/50
								792/6/50
-22 H 04								735/6/35
								„ /6a/132
								739/6/35
								792/6/35
-22 H 05								735/6/36
								„ /6a/126
								739/6/36
								792/6/36
-22 H 06								735/6/90
								739/6/90
								792/6/90
-22 H 07								735/6/4
								739/6/4
-22 H 08								735/6/94
								739/6/94
								792/6/94
-22 H 10								735/6/81
								739/6/81
								792/6/81

Ersatzteil-Nr.	Baureihe A-1	A-3	A-4	A-5	A-6	A-7	A-8	Vorkommen Baugruppe/ Bild/Orts-Nr.
88.732-22 H 11								735/6/62a
								739/6/62a
								792/6/62a
-22 H 12								735/6/68
								739/6/68
								792/6/68
-22 H 13								735/6a/141
-22 H 14								„ /6/29
								739/6/29
								792/6/29
-23 H 01	2			2				—
-2302	2			2				—
-24								735/6a/128, 129, 137, 138
-24 H 01	2		2	2				735/6/2
								„ /8/2
								739/6/2
								„ /8/2
								792/6/2
								„ /8/2
-2401	3		2	3				735/5/42
								„ /7/42
								739/5/42
								„ /7/42
								792/5/42
								„ /7/42
-2402	3		2	3				735/6/82
								„ /6a/137
								„ /8/32
								„ /8a/137
								739/6/82
								„ /8/82
								792/6/82
								„ /8/82

Kennzeichnung der Teile für Bevorratung:

1 = Planbevorratung
2 = Reparaturwerksbevorratung
3 = Plan- und Reparaturwerksbevorratung
4 = Triebwerksteile in der Planbevorratung
5 = „ „ „ Reparaturwerksbevorratung
6 = „ „ „ Plan- und Reparaturwerksbevorratung

Unbefugte Verwendung ist strafbar und macht schadenersatzpflichtig

Schlüssel-Liste der Ersatzteil-Nummern

Ersatzteil-Nr.	Baureihe A-1	A-3	A-4	A-5	A-6	A-7	A-8	Vorkommen Baugruppe/ Bild/Orts-Nr.
88.732-2403	2							—
-2412	2		2	2				735/6/3
								„ /8/3
								739/6/3
								„ /8/3
								792/6/3
								„ /8/3
-27	3		3	3				735/5/20
								739/5/20
								792/5/20
-28	3			3				735/5/2
								739/5/2
								792/5/2
-2801	1			1				—
-2802	1			1				—
-2803	2							735/1/14, 42
								„ /5/8, 22
								„ /7/8, 22
								739/1/14, 42
								„ /5/8, 22
								„ /7/8, 22
								792/5/8, 22
								„ /7/8, 22
-33	2							735/7/55
-34	2		2	2				508/3/22
								509/12/22
								V 580/2/36
								V 582/2/36
								V 584/2/44
								735/5/52
								„ /7/52
								739/5/52
								„ /7/52
								742/1/27
								„ /5/26
								746/1/27
								„ /4/26
								792/5/52
								„ /7/52
-3401	2		2	2				—
-3402	2		2	2				—
-3403								508/3/24
								509/13/24

Ersatzteil-Nr.	Baureihe A-1	A-3	A-4	A-5	A-6	A-7	A-8	Vorkommen Baugruppe/ Bild/Orts-Nr.
88.732-3403								V 580/2/38
								V 582/2/38
								V 584/2/46
								735/5/53
								„ /7/53, 55
								739/5/53, 55
								„ /7/53, 55
								742/1/28
								„ /5/27
								746/1/28
								„ /4/27
								792/5/53, 55
								„ /7/53, 55
-3404								508/3/23
								509/13/23
								V 580/2/37
								V 582/2/37
								V 584/2/45
								735/5/54
								„ /7/54
								739/5/54, 55
								„ /7/54
								742/1/29
								„ /5/28
								746/1/29
								„ /4/28
								792/5/54, 55
								„ /7/54
-3405								735/7/56
								739/7/56
								792/7/56
-35								735/8a/122, 127, 130
-35 H 01								735/8/38
								„ /8a/127
								739/8/38
								792/8/38

Kennzeichnung der Teile für Bevorratung:

1 = Planbevorratung
2 = Reparaturwerksbevorratung
3 = Plan- und Reparaturwerksbevorratung
4 = Triebwerksteile in der Planbevorratung
5 = „ „ „ Reparaturwerksbevorratung
6 = „ „ „ Plan- und Reparaturwerks-bevorratung

Unbefugte Verwendung ist strafbar und macht schadenersatzpflichtig

Junkers Flugzeug- und -Motorenwerke Aktiengesellschaft, Dessau
September 1941
JFM-FTVDru 091241 Sb

Ersatzteil-Nr.	Baureihe A-1	A-3	A-4	A-5	A-6	A-7	A-8	Vorkommen Baugruppe/ Bild/Orts-Nr.
88.732-35 H 02	■	■	■	■	■	■	■	735/8/41
								„ /8a/130
								739/8/41
								792/8/41
-35 H 03	■	■	■	■	■	■	■	735/8/42
								739/8/42
								792/8/42
-35 H 04	■	■						735/8a/122
-35 H 06	■	■	■	■	■	■	■	„ /8/20
								739/8/20
								792/8/20
-35 H 07	■	■	■	■	■	■	■	735/8/13
								739/8/13
								792/8/13
-35 H 08	■	■	■	■	■	■	■	735/8/11
								739/8/11
								792/8/11
-35 H 09	■	■	■	■	■	■	■	735/8/10
								739/8/10
								792/8/10
-35 H 10	■	■	■	■	■	■	■	735/8/24
								739/8/24
								792/8/24
-35 H 11	■	■	■	■	■	■	■	735/8/21
								739/8/21
								792/8/21
-35 H 12	■	■	■	■	■	■	■	735/8/14
								739/8/14
								792/8/14
-35 H 13	■	■	■	■	■	■	■	735/8/26, 27
								739/8/26, 27
								792/8/26, 27
-35 H 15	■	■	■	■	■	■	■	735/8/28
								739/8/28
								792/8/28
-36 H 01	■	■	■	■	■	■	■	735/8/74
								739/8/74
								792/8/74
-36 H 02	■	■	■	■	■	■	■	735/8/76
								739/8/76
								792/8/76
-36 H 03	■	■	■	■	■	■	■	735/8/78
								739/8/78
								772/8/78

Ersatzteil-Nr.	Baureihe A-1	A-3	A-4	A-5	A-6	A-7	A-8	Vorkommen Baugruppe/ Bild/Orts-Nr.
88.732-36 H 04	■	■	■	■	■	■	■	735/8/80
								739/8/80
								792/8/80
-37	■	■						735/8/91-93, 98-101, 103
-37 H 03	■	■	■	■	■	■	■	735/8/91
								739/8/91
								792/8/91
-37 H 04	■	■	■	■	■	■	■	735/8/92
								739/8/92
								792/8/92
-37 H 05	■	■	■	■	■	■	■	735/8/93
								739/8/93
								792/8/93
-37 H 06	■	■	■	■	■	■	■	735/8/98
								739/8/98
								792/8/98
-37 H 07	■	■	■	■	■	■	■	735/8/100
								739/8/100
								792/8/100
-37 H 08	■	■						735/8/101
-37 H 10	■	■	■	■	■	■	■	„ /8/103
								739/8/105
								792/8/105
-38 H 03	■	■	■	■	■	■	■	735/8/69
								739/8/69
								792/8/69
-38 H 04	■	■	■	■	■	■	■	735/8/71
								739/8/71
								792/8/71
-40	■	■						735/8a/133, 142
-40 H 01	**2**	■						„ /8a/142
-41	■	■						„ /8a/121, 125, 126, 132, 141

Kennzeichnung der Teile für Bevorratung:

1 = Planbevorratung
2 = Reparaturwerksbevorratung
3 = Plan- und Reparaturwerksbevorratung
4 = Triebwerksteile in der Planbevorratung
5 = „ „ „ Reparaturwerksbevorratung
6 = „ „ „ Plan- und Reparaturwerksbevorratung

Unbefugte Verwendung ist strafbar und macht schadenersatzpflichtig

Schlüssel-Liste der Ersatzteil-Nummern

Ersatzteil-Liste
Ju 88

Ausführung „Gc"

Ersatzteil-Nr.	Baureihe A-1	A-3	A-4	A-5	A-6	A-7	A-8	Vorkommen Baugruppe/Bild/Orts-Nr.
88.732-41 H 01								735/8/23
								739/8/23
								792/8/23
-41 H 02								735/8/30
								„ /8a/121
								739/8/30
								792/8/30
-41 H 03								735/8/50
								„ /8a/125
								739/8/50
								792/8/50
-41 H 04								735/8/35
								„ /8a/132
								739/8/35
								792/8/35
-41 H 05								735/8/36
								„ /8a/126
								739/8/36
								792/8/36
-41 H 06								735/8/90
								739/8/90
								792/8/90
-41 H 07								735/8/4
								739/8/4
								792/8/4
-41 H 08								735/8/94
								739/8/94
								792/8/94
-41 H 10								735/8/81
								739/8/81
								792/8/81
-41 H 11								735/8/62a
								739/8/62a
								792/8/62a
-41 H 12								735/8/68
								739/8/68
								792/8/68
-41 H 13								735/8a/141
-41 H 14								„ /8/29
								739/8/29
								792/8/29
-43								735/8a/128, 129, 137, 138

Ersatzteil-Nr.	Baureihe A-1	A-3	A-4	A-5	A-6	A-7	A-8	Vorkommen Baugruppe/Bild/Orts-Nr.
88.732-44	3		3	3				735/7/20
								739/7/20
								792/7/20
-45	3		2	3				735/7/2
								739/7/2
								792/7/2
-4501	1			1				—
-4502	1			1				—
-55								735/6/105, 108, 121, 126
-55 H 01								735/6/126
-55 H 02								„ /6/105
-55 H 03								„ /6/108
-55 H 04								„ /6/121
-56	4			4				„ /6/115
-57								„ /6/106, 107, 114, 117, 127
-57 H 01	4			4				735/6/127
-57 H 02	4							„ /6/117
-58	4			4				„ /6/122
-5801								„ /6/125
-59	4		4	4				„ /6/109
								1009 A-1 trop 3/6
-60	4			4				735/6/128
-60 H 01								„ /6/129
-6001	5			5				„ /6/129
-6002								„ /6/130
-6003								„ /6/132
-65								„ /4/17, 18
								739/4/17, 18
-65 H 06	3			3				735/4/16
-65 H 07								„ /4/17
-6501	2			2				„ /4/7
-6502	2		2	2				„ /4/23
								739/4/24

Kennzeichnung der Teile für Bevorratung:

1 = Planbevorratung
2 = Reparaturwerksbevorratung
3 = Plan- und Reparaturwerksbevorratung
4 = Triebwerksteile in der Planbevorratung
5 = „ „ „ Reparaturwerksbevorratung
6 = „ „ „ Plan- und Reparaturwerksbevorratung

Unbefugte Verwendung ist strafbar und macht schadenersatzpflichtig

Junkers Flugzeug- und -Motorenwerke Aktiengesellschaft, Dessau

JFM-FTVDru 091241 Sb

Ersatzteil-Nr.	Baureihe A-1	A-3	A-4	A-5	A-6	A-7	A-8	Vorkommen Baugruppe/ Bild/Orts-Nr.
88.732-6503								735/4/18
								739/4/19
-6504	3		3	3				735/4/6
								739/4/6
-75								735/6a/152
-75 H 01								„ /6a/153
-7501								„ /6a/160
-7502								„ /6a/158
-7503								„ /6a/159
-7504								„ /6a/157
-7505								„ /6a/161
-7510								„ /6a/154
-7511								„ /6a/156
-7512								„ /6a/155, 165
-76								„ /6a/162
-76 H 01								„ /6a/163
-7601								„ /6a/168
-7602								„ /6a/170
-7603								„ /6a/167
-7610								„ /6a/166
-7611								„ /6a/164
-77								„ /6a/171
-77 H 01								„ /6a/172
-77 H 02								„ /6a/173
-77 H 03								„ /6a/174
-100								735/2/71, 72, 74
								739/2/71, 72, 74
-100 H 01								735/2/74
								739/2/74
-101								735/2/75
								739/2/75
-110								735/2/84, 85, 88, 89, 92, 95, 97
								739/2/84, 85, 88, 89, 92, 95, 97
-110 H 01	2		2	2				735/2/97
								739/2/97
-110 H 02								735/2/92
								739/2/92
-110 H 05								735/2/53
								739/2/53

Ersatzteil-Nr.	Baureihe A-1	A-3	A-4	A-5	A-6	A-7	A-8	Vorkommen Baugruppe/ Bild/Orts-Nr.
88.732-110 H 06								735/2/95
								739/2/95
-110 H 08								735/2/85
								739/2/85
-110 H 09								735/2/84
								739/2/84
-110 H 10								735/2/89
								739/2/89
-110 H 11								735/2/88
								739/2/88
-110.01	2		2	2				—
-111								735/2/82, 87, 93a, 100
								739/2/82, 87, 93a, 100
-111 H 01								735/2/100
								739/2/100
-111 H 02								735/2/87
								739/2/87
-111 H 03								735/2/82
								739/2/82
-111 H 05								735/2/93a
								739/2/93a
-112								735/2/86, 91, 93b, 96, 98, 99
								739/2/86, 91, 93b, 96, 98, 99
-112.10	2		2	2				—
-113								735/2/103
								739/2/103
-113 H 01								735/2/107
								739/2/107
-113 H 03								735/2/106
								739/2/106
-113.04								742/1/33
								746/1/33

Kennzeichnung der Teile für Bevorratung:

1 = Planbevorratung
2 = Reparaturwerksbevorratung
3 = Plan- und Reparaturwerksbevorratung
4 = Triebwerksteile in der Planbevorratung
5 = „ „ „ Reparaturwerksbevorratung
6 = „ „ „ Plan- und Reparaturwerksbevorratung

Unbefugte Verwendung ist strafbar und macht schadenersatzpflichtig

Schlüssel-Liste der Ersatzteil-Nummern

Ersatzteil-Nr.	Baureihe A-1	A-3	A-4	A-5	A-6	A-7	A-8	Vorkommen Baugruppe/ Bild/Orts-Nr.
88.735								735/1/1
88.735-Z 01								„ /1/2
								739/1/2
-Z 02								735/5/1
-Z 03								„ /7/1
-Z 05	1			1				„ /4/1
-Z 06								„ /6/133
								„ /8/133
-01	2		2	2				„ /2/8-15, 20, 26-30, 34-38, 40-44
								739/2/8-15, 20, 26-30, 34-38, 40-44
-01 H 01								735/2/34
								739/2/34
-01 H 02								735/2/36
								739/2/36
-01 H 03								735/2/40
								739/2/40
-01 H 04								735/2/42
								739/2/42
-01 H 05								735/2/44
								739/2/44
-01 H 06								735/2/38
								739/2/38
-01 H 07								735/2/8
								739/2/8
-01 H 08								735/2/9
								739/2/9
-01 H 09								735/2/26
								739/2/26
-01 H 10								735/2/27
								739/2/27
-01 H 11								735/2/28
								739/2/28
-01 H 12								735/2/10
								739/2/10
-01 H 13								735/2/11
								739/2/11
-01 H 14								735/2/12
								739/2/12
-01 H 15								735/2/13
								739/2/13

Ersatzteil-Nr.	Baureihe A-1	A-3	A-4	A-5	A-6	A-7	A-8	Vorkommen Baugruppe/ Bild/Orts-Nr.
88.735-01 H 16								735/2/14
								739/2/14
-01 H 17								735/2/15
								739/2/15
-01 H 18								735/2/20
								739/2/20
-01 H 19								735/2/30
								739/2/30
-01 H 20								735/2/29
								739/2/29
-05								735/1/3
								739/1/3
-05 H 01								735/1/17
								739/1/17
-05 H 02								735/1/20
								739/1/20
-05 H 04	2		2	2				735/1/15, 29
								739/1/15, 29
-05 H 05	2		2	2				735/1/30
								739/1/30
-05 H 06								735/1/23
								739/1/23
-05 H 07								735/1/21
								739/1/21
-0506								735/1/31
								739/1/31
-0507								735/1/32
								739/1/32
-0508								735/1/33
								739/1/33
-06								735/1/35
								739/1/35
-06 H 01								735/1/47
								739/1/47
-06 H 02	2		2	2				735/1/53
								739/1/53

Kennzeichnung der Teile für Bevorratung:

1 = Planbevorratung
2 = Reparaturwerksbevorratung
3 = Plan- und Reparaturwerksbevorratung
4 = Triebwerksteile in der Planbevorratung
5 = „ „ „ Reparaturwerksbevorratung
6 = „ „ „ Plan- und Reparaturwerksbevorratung

Unbefugte Verwendung ist strafbar und macht schadenersatzpflichtig

Junkers Flugzeug- und -Motorenwerke Aktiengesellschaft, Dessau
September 1941
JFM-FTVDru 091241 Sb

Ersatzteil-Nr.	Baureihe A-1	A-3	A-4	A-5	A-6	A-7	A-8	Vorkommen Baugruppe/ Bild/Orts-Nr.
88.735-0603	2		2	2				735/1/54
								739/1/54
-0604								735/1/55
								739/1/55
-0605								735/1/57
								739/1/57
-08								735/2/2, 45, 63
								739/2/2, 45, 63
-08 H 01								735/2/2
								739/2/2
-08 H 02								735/2/63
								739/2/63
-08 H 03								735/2/45
								739/2/45
-09								735/1/63-67
								„ /2/3, 4a, 5, 6, 22-24, 50, 61
								739/1/63-67
								„ /2/3, 4a, 5, 6, 22-24, 50, 61
-09 H 01								735/2/61
								739/2/61
-0902								735/2/62
								739/2/62
-10								735/1/59, 60, 90, 93
								735/2/31-33, 39, 47, 56
								739/1/59, 60, 90, 93
								739/2/31-33, 39, 47, 56
-10 H 01	2		2	2				735/2/31
								739/2/31
-16								735/6/10-14, 18-21, 24-28, 31, 33, 38, 41, 42, 44, 52-58
								739/6/10-14, 18-21, 24-28, 31, 33, 38, 41, 42, 44, 52-58

Ersatzteil-Nr.	Baureihe A-1	A-3	A-4	A-5	A-6	A-7	A-8	Vorkommen Baugruppe/ Bild/Orts-Nr.
88.735-16								792/6/10-14, 18-21, 24-28, 31, 33, 38, 41, 42, 44, 52-58
-16 H 01								735/6/52
								739/6/52
								792/6/52
-16 H 02								735/6/54
								739/6/54
								792/6/54
-16 H 03								735/6/56
								739/6/56
								792/6/56
-16 H 04								735/6/58
								739/6/58
								792/6/58
-16 H 05								735/6/31
								739/6/31
								792/6/31
-16 H 07								735/6/44
								739/6/44
								792/6/44
-16 H 08								735/6/18
								739/6/18
								792/6/18
-16 H 09								735/6/33
								739/6/33
								792/6/33
-17								735/6/74-78, 80, 86, 88
								739/6/74-78, 80, 86, 88
								792/6/74-78, 80, 86, 88

Kennzeichnung der Teile für Bevorratung:

1 = Planbevorratung
2 = Reparaturwerksbevorratung
3 = Plan- und Reparaturwerksbevorratung
4 = Triebwerksteile in der Planbevorratung
5 = „ „ „ Reparaturwerksbevorratung
6 = „ „ „ Plan- und Reparaturwerksbevorratung

Unbefugte Verwendung ist strafbar und macht schadenersatzpflichtig

Schlüssel-Liste der Ersatzteil-Nummern

Ersatzteil-Nr.	Baureihe A-1	A-3	A-4	A-5	A-6	A-7	A-8	Vorkommen Baugruppe/Bild/Orts-Nr.
88.735-17 H 01								735/6/86
								739/6/86
								792/6/86
-17 H 02								735/6/88
								739/6/88
								792/6/88
-19								735/6/63, 65, 67, 69, 71
								739/6/63, 65, 67, 69, 71
								792/6/63, 65, 67, 69, 71
-19 H 01								735/6/63
								739/6/63
								792/6/63
-19 H 02								735/6/65
								739/6/65
								792/6/65
-19 H 03								735/6/67
								739/6/67
								792/6/67
-21	2		2	2				735/5/36-40, 60-65
								735/6/84, 85, 102
								735/6a/139, 140
								739/5/36-40, 60-65
								„ /6/84, 85 104
								792/5/36-40, 60-65
								„ /6/84, 85, 104
-21 H 01	2		2	2				—
-21 H 02								735/6/85
								„ /6a/140
								„ /8/85
								739/6/85
								792/6/85
								„ /8/85
-21 H 03								735/6/102
								„ /8/102
								739/6/104
								„ /8/104
								792/6/104
								„ /8/104

Ersatzteil-Nr.	Baureihe A-1	A-3	A-4	A-5	A-6	A-7	A-8	Vorkommen Baugruppe/Bild/Orts-Nr.
88.735-2105								735/5/37
								„ /7/37
								739/5/37
								„ /7/37
								792/5/37
								„ /7/37
-22								735/6/4, 16, 23, 29, 30, 35, 36, 43, 50, 51a, 60, 62a, 68, 81, 89, 90, 94
-22 H 01								735/6/43
								739/6/43
								792/6/43
-22 H 02								735/6/89
								739/6/89
								792/6/89
-22 H 03								735/6/51a
								739/6/51a
								792/6/51a
-22 H 04								735/6/60
								739/6/60
								792/6/60
-22 H 05								735/6/16
								739/6/16
								792/6/16
-23								735/5/26, 27, 60-65
-24								735/5/14, 28-34, 42-49
								735/6/2, 6-9, 32, 40, 45-48, 59, 64, 79, 82, 83, 95-97

Kennzeichnung der Teile für Bevorratung:

1 = Planbevorratung
2 = Reparaturwerksbevorratung
3 = Plan- und Reparaturwerksbevorratung
4 = Triebwerksteile in der Planbevorratung
5 = „ „ „ Reparaturwerksbevorratung
6 = „ „ „ Plan- und Reparaturwerksbevorratung

Unbefugte Verwendung ist strafbar und macht schadenersatzpflichtig

Junkers Flugzeug- und -Motorenwerke Aktiengesellschaft, Dessau
September 1941
JFM-FTVDru 091241 Sb

Ersatzteil-Nr.	Baureihe A-1	A-3	A-4	A-5	A-6	A-7	A-8	Vorkommen Baugruppe/ Bild/Orts-Nr.
88.735-24								739/5/14, 28-34, 42-49
								739/6/2, 6-9, 32, 39, 40 45-48, 59, 64, 79, 82, 83, 95-97
								792/5/14, 28-34, 42-49
								792/6/2, 6-9, 32, 39, 40 45-48, 59, 64, 79, 82, 83, 95-97
-33			**2**	**2**				739/7/55
								792/7/55
-34								739/5/55
								792/5/55
-35								739/8/10-14, 18-21, 24-28, 31, 33, 38, 41, 42, 44, 52, 54, 56, 58
								792/8/10-14, 18-21, 24-28, 31, 33, 38, 41, 42, 44, 52, 54, 56, 58
-35 H 01								735/8/52
								739/8/52
								792/8/52
-35 H 02								735/8/54
								739/8/54
								792/8/54
-35 H 03								735/8/56
								739/8/56
								792/8/56
-35 H 04								735/8/58
								739/8/58
								792/8/58

Ersatzteil-Nr.	Baureihe A-1	A-3	A-4	A-5	A-6	A-7	A-8	Vorkommen Baugruppe/ Bild/Orts-Nr.
88.735-35 H 05								735/8/31
								739/8/31
								792/8/31
-35 H 07								735/8/44
								739/8/44
								792/8/44
-35 H 08								735/8/18
								739/8/18
								792/8/18
-35 H 09								735/8/33
								739/8/33
								792/8/33
-36								735/8/74-78, 80, 86, 88
								739/8/74-78, 80, 86, 88
								792/8/74-78, 80, 86, 88
-36 H 01								735/8/86
								739/8/86
								792/8/86
-36 H 02								735/8/88
								739/8/88
								792/8/88
-38								735/8/63, 65, 67, 69, 71
								739/8/63, 65, 67, 69, 71
								792/8/63, 65, 67, 69, 71
-38 H 01								735/8/63
								739/8/63
								792/8/63

Kennzeichnung der Teile für Bevorratung:

1 = Planbevorratung
2 = Reparaturwerksbevorratung
3 = Plan- und Reparaturwerksbevorratung
4 = Triebwerksteile in der Planbevorratung
5 = " " " Reparaturwerksbevorratung
6 = " " " Plan- und Reparaturwerksbevorratung

Unbefugte Verwendung ist strafbar und macht schadenersatzpflichtig

Schlüssel-Liste der Ersatzteil-Nummern

Ersatzteil-Nr.	Baureihe A-1	A-3	A-4	A-5	A-6	A-7	A-8	Vorkommen Baugruppe/ Bild/Orts-Nr.
88.735-38 H 02								735/8/65
								739/8/65
								792/8/65
-38 H 03								735/8/67
								735/8a/139, 140
								739/8/67
								792/8/67
-40								735/7/36-40, 60-65
								735/8/84, 85, 102
								739/7/36-40, 60-65
								739/8/84, 85, 104
								792/7/36-40, 60-65
								792/8/84, 85, 104
-41								735/8/4, 16, 23, 29, 30, 35, 36, 43, 50, 51a, 60, 62a, 68, 81, 89, 90, 94
-41 H 01								735/8/43
								739/8/43
								792/8/43
-41 H 02								735/8/89
								739/8/89
								792/8/89
-41 H 03								735/8/51a
								739/8/51a
								792/8/51a
-41 H 04								735/8/60
								739/8/60
								792/8/60
-41 H 05								735/8/16
								739/8/16
								792/8/16
-42								735/7/26, 27
-43								735/7/14, 28-34, 42-49

Ersatzteil-Nr.	Baureihe A-1	A-3	A-4	A-5	A-6	A-7	A-8	Vorkommen Baugruppe/ Bild/Orts-Nr.
88.735-43								735/8/2, 6-9, 32, 39, 40, 45-48, 59, 64, 79, 82, 83, 95-97
								739/7/14, 28-34, 42-49
								739/8/2, 6-9, 32, 39, 40, 45-48, 59, 64, 79, 82, 83, 95-97
								792/7/14, 28-34, 42-49
								792/8/2, 6-9, 32, 39, 40, 45-48, 59, 64, 79, 82, 83, 95-97
-65								735/4/2
-65 H 01	3			3				„ /4/3
-65 H 03	3			3				„ /4/12
-65 H 04	3			3				„ /4/13
-65 H 05	3			3				„ /4/19
-65 H 06	3		2	3				„ /4/20
								739/4/21
-6501	1			1				735/4/14
-6502	3			3				„ /4/15
-6505	3		3	3				„ /4/22
								739/4/23
								848/1/53
-6506	3			3				735/4/21
-6534	2			2				—
-68	3		2	3				735/4/38
								739/4/40
-6801	2		2	2				735/4/40
								739/4/42

Kennzeichnung der Teile für Bevorratung:

1 = Planbevorratung
2 = Reparaturwerksbevorratung
3 = Plan- und Reparaturwerksbevorratung
4 = Triebwerksteile in der Planbevorratung
5 = „ „ „ Reparaturwerksbevorratung
6 = „ „ „ Plan- und Reparaturwerksbevorratung

Unbefugte Verwendung ist strafbar und macht schadenersatzpflichtig

Junkers Flugzeug- und -Motorenwerke Aktiengesellschaft, Dessau

JFM-FTVDru 091241 Sb

Ersatzteil-Nr.	Baureihe A-1	A-3	A-4	A-5	A-6	A-7	A-8	Vorkommen Baugruppe/ Bild/Orts-Nr.
88.735-6802								735/4/39
								739/4/41
-69	3			3				735/4/30
-69 H 01	2			2				„ /4/32
-69 H 02	2			2				„ /4/33
-69 H 03								„ /4/31
								739/4/33
-69 H 04	3		2	3				735/4/34
								739/4/36
-6901								735/4/35
								739/4/37
-6902	2		2	2				735/4/36
								739/4/38
-6910	2		2	2				—
-6913	2		2	2				—
-7501	2			2				—
-7502	2			2				—
-7503								503/10/12
								509/10/12
-7504								503/10/13
								509/10/13
-7505	2			2				—
-7506	2			2				—
-7507	2			2				—
-7508	2			2				—
-7510	2			2				—
-7511	2			2				—
-7512								503/10/14
								509/10/14
-7513	2			2				—
-7515	2			2				—
88.739								739/1/1
88.739-Z 02								„ /5/1
								792/5/1
-Z 03								739/7/1
								792/7/1
-Z 04								1009 A-1 trop 1/12
-Z 05								739/4/1
-01			6					1009 A-1 trop 3/18
-02								1009 A-1 trop 3/12

Ersatzteil-Nr.	Baureihe A-1	A-3	A-4	A-5	A-6	A-7	A-8	Vorkommen Baugruppe/ Bild/Orts-Nr.
88.739-03								1009 A-1 trop 3/2, 5, 14, 22
-03 H 01								1009 A-1 trop 3/22
-03 H 02								1009 A-1 trop 3/2
-03 H 03								1009 A-1 trop 3/5
-03 H 04								1009 A-1 trop 3/14
-04								1009 A-1 trop 3/3, 4, 10, 11, 16, 17
-05								1009 A-1 trop 3/23, 32
-05 H 01			4					1009 A-1 trop 3/23
-05 H 02								1009 A-1 trop 3/32
-06								1009 A-1 trop 3/28
-18								739/6/91-93, 98-102, 105
								792/6/91-93, 98-102, 105
-18 H 01								739/6/101
								792/6/101
-18 H 02								739/6/102
								792/6/102
-22								739/6/4, 16, 23, 29, 30, 35, 36, 43, 50, 51a, 60, 62a, 68, 81, 89, 90, 94
								792/8/4, 16, 23, 29, 30, 35, 36, 43, 50, 51a, 60, 62a, 68, 81, 89, 90, 94

Kennzeichnung der Teile für Bevorratung:

1 = Planbevorratung
2 = Reparaturwerksbevorratung
3 = Plan- und Reparaturwerksbevorratung
4 = Triebwerksteile in der Planbevorratung
5 = „ „ „ Reparaturwerksbevorratung
6 = „ „ „ Plan- und Reparaturwerksbevorratung

Unbefugte Verwendung ist strafbar und macht schadenersatzpflichtig

Schlüssel-Liste der Ersatzteil-Nummern

Ersatzteil-Nr.	Baureihe A-1	A-3	A-4	A-5	A-6	A-7	A-8	Vorkommen Baugruppe/ Bild/Orts-Nr.
88.739-23								739/5/26, 27, 60-65
								792/5/26, 27, 60-65
-37								739/8/91-93, 98, 100-102, 105
								792/8/91-93, 98, 100-102, 105
-37 H 01								739/8/101
								792/8/101
-37 H 02								739/8/102
								792/8/102
-41								739/8/4, 16, 23, 29, 30, 35, 36, 43, 50, 51a, 60, 62a, 68, 81, 89, 90, 94
								792/8/4, 16, 23, 29, 30, 35, 36, 43, 50, 51a, 60, 62a, 68, 81, 89, 90, 94
-42								739/7/26, 27, 60-65
								792/7/26, 27, 60-65
-65								739/4/2
-65 H 01			2					„ /4/11
-65 H 02			2					„ /4/12
-65 H 03			2					„ /4/14
-65 H 04			2					„ /4/15
-65 H 06			2					„ /4/17
-65 H 07			2					„ /4/20
-6501			2					„ /4/13
-6502								„ /4/16
-6505	2		2	2				735/4/8
								739/4/7
-6506								735/4/9
								739/4/8
-6507								„ /4/22

Ersatzteil-Nr.	Baureihe A-1	A-3	A-4	A-5	A-6	A-7	A-8	Vorkommen Baugruppe/ Bild/Orts-Nr.
88.739-6701			2					—
-6702			2					—
-6703			2					—
-6704			2					—
-69			2					739/4/32
-69 H 01								„ /4/34
-69 H 02								„ /4/35
88.742								742/1/1
88.742-Z 01/								„ /1/2
								746/1/3, 21
								„ /2/1-8, 21-23
-Z 02/								742/5/1
								746/4/2, 20, 38-48, 65-67
-Z 03								742/2/80
-Z 04								„ /1/50
-Z 05								„ /4/1
-Z 13								„ /2/81
-01								„ /2/4
								746/2/5
-02								742/2/12
								746/2/28
-03	2		2	2				742/2/16
								„ /5/41
								746/2/32
								„ /4/40
-0302	2		2	2				—
-0303	2		2	2				—
-04	3		2	3				742/2/13
								„ /5/52
								746/2/29
								„ /4/71
-05								742/2/34
								746/2/50

Kennzeichnung der Teile für Bevorratung:

1 = Planbevorratung
2 = Reparaturwerksbevorratung
3 = Plan- und Reparaturwerksbevorratung
4 = Triebwerksteile in der Planbevorratung
5 = „ „ „ Reparaturwerksbevorratung
6 = „ „ „ Plan- und Reparaturwerks-bevorratung

Unbefugte Verwendung ist strafbar und macht schadenersatzpflichtig

Junkers Flugzeug- und -Motorenwerke Aktiengesellschaft, Dessau

JFM-FTVDru 091241 Sb

Ersatzteil-Nr.	Baureihe A-1	A-3	A-4	A-5	A-6	A-7	A-8	Vorkommen Baugruppe/ Bild/Orts-Nr.
88.742-06								742/2/33
								746/2/49
-07								742/2/32
								746/2/48
-08								742/2/28
								746/2/44
-09								742/2/27
								746/2/43
-10								742/2/26
								746/2/42
-11								742/2/25
								746/2/41
-12								742/2/24
								746/2/40
-13								742/2/36
								746/2/52
-14								742/2/62
								746/2/78
-15								742/2/38
								746/2/54
-16								742/2/65
								746/2/81
-17								742/2/2, 15, 19, 30, 35, 42, 58, 61, 66
								746/2/3, 31, 35, 46, 51, 58 74, 77, 82
-17 H 01								742/2/2
								746/2/3
-17 H 02								742/2/15
								746/2/31
-17 H 03								742/2/35
								746/2/51
-17 H 04								742/2/58
								746/2/74
-17 H 05								742/2/19
								746/2/35
-17 H 06								742/2/42
								746/2/58
-17 H 07								742/2/66
								746/2/82

Ersatzteil-Nr.	Baureihe A-1	A-3	A-4	A-5	A-6	A-7	A-8	Vorkommen Baugruppe/ Bild/Orts-Nr.
88.742-17 H 08								742/2/61
								746/2/77
-17 H 09								742/2/30
								746/2/46
-18								742/1/39-44
								„ /2/5, 53, 54, 55
								746/1/41-47
								„ /2/7, 68-71
-18 H 02	**2**		**2**	**2**				742/2/55
								„ /5/69
								746/2/71
								„ /4/88
-1805	**2**		**2**	**2**				—
-20								742/2/69
								746/2/85
-21								742/2/70
								746/2/86
-22								742/2/45
								746/2/61
-23								742/5/44
								746/4/45
-24								742/5/51
								746/4/70
-27								742/5/58
								746/4/77
-28								742/5/57
								746/4/76
-29								742/5/56
								746/4/75
-30								742/5/60
								746/4/79
-31								742/5/75
								746/4/94
-32								742/5/78
								746/4/97

Kennzeichnung der Teile für Bevorratung:

1 = Planbevorratung
2 = Reparaturwerksbevorratung
3 = Plan- und Reparaturwerksbevorratung
4 = Triebwerksteile in der Planbevorratung
5 = „ „ „ Reparaturwerksbevorratung
6 = „ „ „ Plan- und Reparaturwerksbevorratung

Unbefugte Verwendung ist strafbar und macht schadenersatzpflichtig

Schlüssel-Liste der Ersatzteil-Nummern

Ersatzteil-Nr.	Baureihe A-1	A-3	A-4	A-5	A-6	A-7	A-8	Vorkommen Baugruppe/ Bild/Orts-Nr.
88.742-33								742/5/62
								746/4/81
-35								742/5/42, 54, 55, 59, 72, 74
								746/4/43, 73, 74, 78, 91, 93
-35 H 01								742/5/42
								746/4/43
-35 H 02								742/5/54
								746/4/73
-35 H 03								742/5/59
								746/4/78
-35 H 04								742/5/74
								746/4/93
-35 H 05								742/5/72
								746/4/91
-35 H 06								742/5/55
								746/4/74
-36								742/5/29-33, 46, 66-68, 69
								746/4/31-36, 47, 58, 85-88
-37								742/5/64
								746/4/83
-38								742/2/57
								„ /5/71
								746/2/73
								„ /4/90
-45	4			4				742/3/39
-45 H 01								„ /3/43
-46								„ /3/30, 31, 35, 36, 44, 48, 53
-46 H 01								742/3/48, 109
-46 H 02								„ /3/36
-46 H 03								„ /3/44
-46 H 04								„ /3/30
-46 H 05								„ /3/35
-46 H 06								„ /3/31
-46 H 07								„ /3/53, 116
-47								„ /3/11, 14-16, 37, 38, 49, 50-52
-47 H 01	6			6				742/3/52, 115

Ersatzteil-Nr.	Baureihe A-1	A-3	A-4	A-5	A-6	A-7	A-8	Vorkommen Baugruppe/ Bild/Orts-Nr.
88.742-48								742/3/17-23
-48 H 02	4			4				„ /3/23, 98
-4801	4			4				„ /3/17, 93
-4813	4			4				„ /3/18, 94
-4815								„ /3/19
-4827	5			5				„ /3/37, 49
-49	4			4				„ /3/45, 106
-50	4			4				„ /3/47/108
-51								„ /3/54, 117
-51 H 01	4			4				„ /3/59, 122
-51 H 02	4			4				„ /3/58, 121
-51 H 03	4			4				„ /3/65, 128
-51 H 04	4			4				„ /3/65, 128
-51 H 05	4			4				—
-51 H 06	4			4				—
-5101								742/3/64, 127
-5102								„ /3/63, 126
-5111	4			4				„ /3/66, 129
-5112	4			4				„ /3/67, 130
-53	4			4				„ /3/3
-5301	4			4				„ /3/4
-5302	4			4				„ /3/5
-5313	5			5				—
-5314								742/3/8
-5315	5			5				—
-60								742/1/82
-61	2		2	2				„ /1/81
								746/1/71
-62								742/1/53
-6201	3			3				„ /1/71
-64	3		2	3				„ /1/77
								746/1/67
-6401	2		2	2				742/1/78
								746/1/68
-66	3			3				742/1/51
-6702								„ /1/57

Kennzeichnung der Teile für Bevorratung:

1 = Planbevorratung
2 = Reparaturwerksbevorratung
3 = Plan- und Reparaturwerksbevorratung
4 = Triebwerksteile in der Planbevorratung
5 = „ „ „ Reparaturwerksbevorratung
6 = „ „ „ Plan- und Reparaturwerks-bevorratung

Unbefugte Verwendung ist strafbar und macht schadenersatzpflichtig

Junkers Flugzeug- und -Motorenwerke Aktiengesellschaft, Dessau

JFM-FTVDru 091241 Sb

Ersatzteil-Nr.	Baureihe A-1	A-3	A-4	A-5	A-6	A-7	A-8	Vorkommen Baugruppe/ Bild/Orts-Nr.
88.742-6703								742/1/59, 66
								„ /4/4
								746/1/60
								„ /2/4
-6705	2			2				742/1/57
-6706	2			2				„ /1/68
-70								„ /4/18
								746/3/18
-71	2			2				—
-7101	2			2				—
-7102	2			2				—
-7103	2			2				—
-7104	2		2	2				742/4/7
								746/3/7
-72	3		2	3				742/4/13
								746/3/13
-72 H 01	2		2	2				742/4/15
								746/3/15
-72 H 02	2		2	2				742/4/14
								746/3/14
-7202	2		2	2				742/4/16
								746/3/16
-73								742/4/17
								746/3/17
-7301	2		2	2				—
-74	3			3				742/4/2
-7401	2			2				„ /4/5
-7402	2			2				„ /4/8
-7403	2			2				„ /4/9
-7404	2		2	2				„ /4/6
								746/3/6
-7405	2		2	2				742/1/67
								„ /4/3
								746/1/62
								„ /3/3
-76	2		2	2				742/2/47
								746/2/63
-77								742/2/72
								746/2/88
-78								742/2/31
								746/2/47
-79								742/2/50
								746/2/66

Ersatzteil-Nr.	Baureihe A-1	A-3	A-4	A-5	A-6	A-7	A-8	Vorkommen Baugruppe/ Bild/Orts-Nr.
88.742-80								742/2/67
								746/2/83
-85	3		2	3				742/1/21
								„ /2/6
								„ /5/20
								746/1/21
								„ /2/8, 16
								„ /4/48, 59
-8501	2		2	3				742/1/23
								„ /5/22
								746/1/23
								„ /4/22
-8502	2		2	2				742/1/25
								„ /5/23
								746/1/25
								„ /4/24
-8503	2		2	2				742/1/22
								„ /5/21
								746/1/22
								„ /4/21
-86	6			6				742/3/34, 104
-8602	5			5				„ /3/33, 34, 103, 104
-8603								742/3/14, 90
-87	6			6				„ /3/32, 102
-100								742/1/3
								746/1/3
-100 H 01	2		2	2				742/1/10
								746/1/10
-100 H 02	1		1	1				742/1/12
								746/1/12
-100.01	2		2	2				742/1/13
								„ /5/12
								746/1/13
								„ /4/12

Kennzeichnung der Teile für Bevorratung:

1 = Planbevorratung
2 = Reparaturwerksbevorratung
3 = Plan- und Reparaturwerksbevorratung
4 = Triebwerksteile in der Planbevorratung
5 = „ „ „ Reparaturwerksbevorratung
6 = „ „ „ Plan- und Reparaturwerksbevorratung

Unbefugte Verwendung ist strafbar und macht schadenersatzpflichtig

JFM-FTVL-ru
091241
Sb

Schlüssel-Liste der Ersatzteil-Nummern

Ersatzteil-Nr.	Baureihe A-1	A-3	A-4	A-5	A-6	A-7	A-8	Vorkommen Baugruppe/ Bild/Orts-Nr.
88.742-100.02	2		2	2				742/1/14
								„ /5/13
								746/1/14
								„ /4/13
-100.07	2		2	2				—
-101	2		2	2				742/5/2
								746/4/2
-101 H 01								742/5/9
								746/4/9
-101 H 02								742/5/11
								746/4/11
-101.07	2		2	2				—
-102								742/2/59
								746/2/75
-104	2		2	2				742/2/63
								746/2/79
-105								742/5/76
								746/4/95
-106								742/5/73
								746/4/92
-108								742/2/43
								746/2/59
-110								742/2/22
								746/2/38
-111								742/2/41
								746/2/57
-112								742/2/10
								„ /5/49
								746/2/23
								„ /4/67
-113								742/2/8
								„ /5/48
								746/2/22
								„ /4/66
-115								742/4/20
-118								„ /2/18
								746/2/34
-119								742/2/20
								746/2/36
-122								742/1/30
								746/1/30
-122 H 04								742/1/32
								746/1/32

Ersatzteil-Nr.	Baureihe A-1	A-3	A-4	A-5	A-6	A-7	A-8	Vorkommen Baugruppe/ Bild/Orts-Nr.
88.742-122 H 05								742/1/34
								746/1/34
-122.05								742/1/36
								746/1/36
-122.06								742/1/35
								746/1/35
-145	5			5				742/3/110
-146								„ /3/101, 105, 109, 116
-146 H 02								742/3/105
-146 H 03								„ /3/101
-147								„ /3/87, 90, 114, 115
-148								„ /3/93-100
-148 H 01								„ /3/99
-148.01	4			4				„ /3/100
88.746								746/1/1
88.746-Z 01								„ /1/2
								„ /2/1-8, 9a-20, 24-26
-Z 02								746/4/1, 20, 38-64, 68
-Z 03								1009 A-1 trop 1/13
-Z 04								746/1/50
-Z 05								„ /3/1
-01								1009 A-1 trop 4/13
-01 H 01			6					—
-02			6					1009 A-1 trop 4/10
-0202								1009 A-1 trop 4/8
-03			6					1009 A-1 trop 4/3

Kennzeichnung der Teile für Bevorratung:

1 = Planbevorratung
2 = Reparaturwerksbevorratung
3 = Plan- und Reparaturwerksbevorratung
4 = Triebwerksteile in der Planbevorratung
5 = „ „ „ Reparaturwerksbevorratung
6 = „ „ „ Plan- und Reparaturwerksbevorratung

Unbefugte Verwendung ist strafbar und macht schadenersatzpflichtig

Junkers Flugzeug- und -Motorenwerke Aktiengesellschaft, Dessau

JFM-FTVDru 091241 Sb

Ersatzteil-Nr.	Baureihe A-1	A-3	A-4	A-5	A-6	A-7	A-8	Vorkommen Baugruppe/ Bild/Orts-Nr.
88.746-06								1009 A-1 trop 4/28, 43-46, 58, 61, 64-66
-06 H 02								1009 A-1 trop 4/58, 64
-06 H 03								1009 A-1 trop 4/61, 65
-06 H 04								1009 A-1 trop 4/46
-0633								1009 A-1 trop 4/59, 64
-07								1009 A-1 trop 4/2a, 12, 18, 20, 33
-07 H 01								1009 A-1 trop 4/20
-07 H 08								1009 A-1 trop 4/18
-07 H 09								1009 A-1 trop 4/12
-07 H 10								1009 A-1 trop 4/2a, 2b
-07 H 11								1009 A-1 trop 4/33
-10								1009 A-1 trop 4/21
-1001								1009 A-1 trop 4/26
-11								1009 A-1 trop 4/52, 63
-1106								1009 A-1 trop 4/55, 63
-1119								1009 A-1 trop 4/53, 63
-20								746/2/13
-2001								746/2/14
								„ /4/55
-21								„ /2/15
-22								„ /2/24
-23								„ /2/26
-24								„ /1/39, 41-47
								„ /2/2, 12, 18-20, 25
								1009 A-1 trop 4/66-69
-24 H 01								746/1/39
								„ /4/29
-24 H 03								„ /2/18
								„ /4/61

Ersatzteil-Nr.	Baureihe A-1	A-3	A-4	A-5	A-6	A-7	A-8	Vorkommen Baugruppe/ Bild/Orts-Nr.
87.746-2401								746/2/20
								„ /4/63
-2402								„ /2/19
								„ /4/62
-2403								1009 A-1 trop 4/69
-25								746/2/17
-30								„ /4/54
-31								„ /4/56
-32								„ /4/60
-33								„ /4/68
-34								„ /4/29, 31-36, 39, 53, 57, 61
-35								746/4/64
-60			2					„ /1/72
-61								„ /1/51
-62								„ /1/52
-6201			2					„ /1/59
-6202			2					„ /1/61
-70			2					„ /3/2
-7001			2					„ /3/5
-71								„ /3/20
88.748-0102			5					—
-02			6					1009 A-1 trop 4/29
88.752-01 H 01	6			6				756/1/12
-01 H 07	6			6				„ /1/23
-01 H 08	6			6				„ /1/2
-01 H 12	6			6				„ /1/30
-0115	5			5				—
-0147	5			5				—
-0163	5			5				—
-0164	5			5				756/1/31

Kennzeichnung der Teile für Bevorratung:

1 = Planbevorratung
2 = Reparaturwerksbevorratung
3 = Plan- und Reparaturwerksbevorratung
4 = Triebwerksteile in der Planbevorratung
5 = „ „ „ Reparaturwerksbevorratung
6 = „ „ „ Plan- und Reparaturwerksbevorratung

Unbefugte Verwendung ist strafbar und macht schadenersatzpflichtig

Schlüssel-Liste der Ersatzteil-Nummern

Ersatzteil-Nr.	Baureihe A-1	A-3	A-4	A-5	A-6	A-7	A-8	Vorkommen Baugruppe/ Bild/Orts-Nr.
88.752-0165								756/1/32
-0181								„ /1/16
-02 H 01	4			4				„ /1/74
-02 H 04	4			4				„ /1/79
-0211								„ /1/75,79
-0215								„ /1/77
-05	6			6				„ /1/33
-05 H 01	5			5				„ /1/34
-05 H 02	6		6	6				„ /1/37
								757/1/43
-0501	5			5				—
-0502	5		5	5				—
-0503	6		6	6				756/1/39
								757/1/45
-0504	5		5	5				756/1/41
								757/1/49
-0505	5			5				—
-0506	5		5	5				756/1/38
								757/1/44
-0507								756/1/42
								757/1/50
-0508	5		5	5				756/1/35
								757/1/41
88.756								756/1/1
88.756-01	4			4				„ /1/
-01 H 01	4			4				„ /1/6
-01 H 02	4			4				„ /1/7
-01 H 03	4			4				„ /1/45
-01 H 04	4			4				„ /1/46
-01 H 05	4			4				„ /1/3
-01 H 06	4			4				„ /1/52
-01 H 07	4			4				„ /1/53
-01 H 08	4			4				„ /1/24
-01 H 09	4			4				„ /1/28
-01 H 10	4			4				„ /1/13
-0101	4			4				„ /1/8
-0102	4			4				„ /1/10
-0103	4			4				„ /1/9
-0104	4			4				„ /1/11
-0105	4			4				„ /1/4
-0106	4			4				„ /1/5
-0107	4			4				„ /1/29

Ersatzteil-Nr.	Baureihe A-1	A-3	A-4	A-5	A-6	A-7	A-8	Vorkommen Baugruppe/ Bild/Orts-Nr.
88.756-0108	4			4				756/1/55
-0109	4			4				„ /1/54
-0110	4			4				„ /1/22
-02								„ /1/67,70
-02 H 01	6			6				„ /1/71
-02 H 02	6			6				„ /1/73
-03								„ /1/49,56
-03 H 05								„ /1/49
-0301								„ /1/57
-0302								„ /1/57a
88.757								757/1/1
								1009 A-1 trop 1/6
88.757-01								757/1/
-01 H 01			6					„ /1/8
-01 H 02			6					„ /1/6
-01 H 03			6					„ /1/9
-01 H 04			6					„ /1/2
-01 H 05			6					„ /1/3
-01 H 06			6					„ /1/17
-01 H 07			6					„ /1/20
-01 H 08			6					—
-01 H 09			4					757/1/26
-01 H 10			4					„ /1/32
-01 H 11			4					„ /1/36
-01 H 12			4					„ /1/37
-01 H 17								„ /1/55
-01 H 19								„ /1/27
-01 H 22								„ /1/25
-01 H 23								„ /1/24
-0101			6					„ /1/15
-0102			6					„ /1/16
-0103			4					„ /1/4
-0104			4					„ /1/5
-0107			4					„ /1/31

Kennzeichnung der Teile für Bevorratung:

1 = Planbevorratung
2 = Reparaturwerksbevorratung
3 = Plan- und Reparaturwerksbevorratung
4 = Triebwerksteile in der Planbevorratung
5 = „ „ „ Reparaturwerksbevorratung
6 = „ „ „ Plan- und Reparaturwerksbevorratung

Unbefugte Verwendung ist strafbar und macht schadenersatzpflichtig

Junkers Flugzeug- und -Motorenwerke Aktiengesellschaft, Dessau

September 1941

JFM-FTVDru 091241 Sb

Ersatzteil-Nr.	Baureihe A-1	A-3	A-4	A-5	A-6	A-7	A-8	Vorkommen Baugruppe/ Bild/Orts-Nr.
88.757-0111			4					—
-0112			4					—
-0113			4					—
-0114			4					757/1/13
-0115								„ /1/14
-0118								„ /1/19
-0138								„ /1/18
-0197								„ /1/58
-0198								„ /1/59
-0199								„ /1/57
-01.100								„ /1/56
-02								„ /2/27
-02 H 01			6					—
-02 H 04								757/2/29
-02 H 06								„ /2/48
-02 H 09								„ /2/28
-02 H 11								„ /2/50
-02 H 12								„ /2/49
-02 H 13								„ /2/36
-02 H 16								„ /2/33
-02 H 18								„ /2/38
-02 H 19								„ /2/34
-02 H 20								„ /2/31
-02 H 23								„ /2/35
-02 H 24								„ /2/47
-02 H 25								„ /2/42
-03								„ /1/8a, 54
								„ /2/1
-03.200								„ /1/60
-04			4					„ /1/39
-04 H 01								„ /1/40
-04 H 02								„ /1/42
-0408			5					—
-0420								757/1/48
88.761								761/1/1
88.761-01								„ /1/3
-02								„ /1/12
-03								„ /1/18
-03 H 01	4			4				„ /1/19
-03 H 02	4			4				„ /1/20
-03 H 03	4			4				„ /1/23

Ersatzteil-Nr.	Baureihe A-1	A-3	A-4	A-5	A-6	A-7	A-8	Vorkommen Baugruppe/ Bild/Orts-Nr.
88.761-0307	5			5				—
-0308	5			5				—
-06	4			4				761/1/44
-0603	4			4				—
-07	6			6				761/1/43
-08								„ /1/45
-08 H 01	6			6				„ /1/50
-08 H 02	4			4				„ /1/46
-08 H 03	4			4				„ /1/47
-08 H 04	5			5				„ /1/49
-08 H 05	5			5				„ /1/48
-0811	4			4				„ /1/51
-09	5		5	5				602/1/52
-09 H 01	6		6	6				„ /1/52
-0902	5		5	5				—
-0903	5		5	5				—
-0904	5		5	5				—
-0910	5		5	5				602/1/54
-10								761/1/54
88.791-Z 05								1009 A-1 trop 2/2
-Z 10								7200/17/1
-Z 11								„ /17/1
-0127								„ /4/50
-0128								„ /4/51
-02								„ /1/5
-02 H 01			2					„ /5/18
-0201			2					„ /5/19
-04								„ /1/53
-05								„ /1/62
-10			2					„ /1/4
-10 H 01			2					„ /4/3
-10 H 02			2					„ /4/7
-10 H 03			2					„ /4/27
-10 H 04			2					„ /4/35

Kennzeichnung der Teile für Bevorratung:

1 = Planbevorratung
2 = Reparaturwerksbevorratung
3 = Plan- und Reparaturwerksbevorratung
4 = Triebwerksteile in der Planbevorratung
5 = „ „ „ Reparaturwerksbevorratung
6 = „ „ „ Plan- und Reparaturwerks-bevorratung

Unbefugte Verwendung ist strafbar und macht schadenersatzpflichtig

Schlüssel-Liste der Ersatzteil-Nummern

Ersatzteil-Nr.	Baureihe A-1	A-3	A-4	A-5	A-6	A-7	A-8	Vorkommen Baugruppe/ Bild/Orts-Nr.
88.791-10 H 06			2					7200/4/47, 52
-10 H 07			2					„ /4/9
-1001			2					„ /4/39
-1002			2					„ /4/41
-1003			2					„ /4/40
-1004			2					—
-1005			2					7200/4/14
-1006			2					„ /4/13
-1024								„ /4/49
-1030								„ /4/48
-1032								„ /4/42
-11								„ /3/3
-1101			2					„ /8/33
-12								„ /3/2
-1201								„ /8/25
-26			2					„ /11/26
-27			2					—
-28								7200/10/2
-28 H 01			2					„ /13/13
-28 H 02			2					„ /13/6
-28 H 03			2					„ /13/18, 30
-2801			2					„ /13/14
-2803			2					„ /13/26, 46
-2804			2					„ /13/3, 30
-2805			2					„ /13/25
-29								„ /11/69
-30								„ /11/76
-31								„ /11/64
-32								„ /11/80
-33								„ /11/83
-35			2					—
-36								7200/11/18
-3601			2					—
-3602			2					—
-38								7200/11/26
-40								„ /11/18
-41			2					—
-43								7200/10/2
-43 H 01			2					„ /13/34
-43 H 02			2					„ /13/31
-4301			2					„ /13/36
-4302			2					„ /13/35
-4304			2					„ /13/37

Ersatzteil-Nr.	Baureihe A-1	A-3	A-4	A-5	A-6	A-7	A-8	Vorkommen Baugruppe/ Bild/Orts-Nr.
88.791-44								7200/11/69
-45								„ /11/76
-46								„ /11/80
-47								„ /11/83
-50								1009 A-1 trop 2/3
-50 H 01			6					1009 A-1 trop 2/4
-50 H 05			4					1009 A-1 trop 2/14
-5006			5					—
-5007			5					—
-5008			5					1009 A-1 trop 2/5
-5024								1009 A-1 trop 2/8
-5030								1009 A-1 trop 2/15
-51			6					1009 A-1 trop 2/19
-5101								1009 A-1 trop 2/20
-52			6					1009 A-1 trop 2/28
-60			2					7200/10/29
-6003								„ /14/3
-61			2					„ /10/23
-62			2					„ /10/30
-63			2					„ /10/31
-64								„ /10/32
-65								„ /10/32
-66			2					„ /10/29
-67			2					„ /10/23
-6703								„ /10/26
-68			2					„ /10/31
-69								„ /11/16
-70								„ /11/52
-70 H 01								„ /14/42

Kennzeichnung der Teile für Bevorratung:

1 = Planbevorratung
2 = Reparaturwerksbevorratung
3 = Plan- und Reparaturwerksbevorratung
4 = Triebwerksteile in der Planbevorratung
5 = „ „ „ Reparaturwerksbevorratung
6 = „ „ „ Plan- und Reparaturwerks-bevorratung

Unbefugte Verwendung ist strafbar und macht schadenersatzpflichtig

Junkers Flugzeug- und -Motorenwerke Aktiengesellschaft, Dessau

JFM-FTVDru
091241
Sb

Ersatzteil-Nr.	Baureihe A-1	A-3	A-4	A-5	A-6	A-7	A-8	Vorkommen Baugruppe/ Bild/Orts-Nr.
88.791-7002			▒					7200/14/46
-71			▒					„ /11/52
-72			▒					„ /11/62
-7201			▒					„ /14/51
-73			▒					„ /11/62
-74			▒					„ /11/41
-75			▒					„ /11/49
-76			▒					„ /11/20
-79	▒	▒	▒	▒	▒	▒		723/19/6
								7200/17/5
-80	▒	▒	▒	▒	▒	▒		723/19/6
								7200/17/5
-219			▒					„ /17/6
88.792				▒	▒	▒		792/1/1
88.835-03			▒				▒	746/2/9b
								„ /4/50
88.846			▒				▒	846/1/1
								1009 A-1 trop 1/7
88.906-182.07			▒					1009 A-1 trop 6/30
88.916-Z 10			▒					1009 A-1 trop 1/14
-181.08			▒					1009 A-1 trop 6/26
-184.02			▒					1009 A-1 trop 7/31
-184.03			▒					1009 A-1 trop 7/33
-184.04			▒					1009 A-1 trop 7/30
-184.05			▒					1009 A-1 trop 7/32
-185.02			▒					1009 A-1 trop 6/14
-187			▒					1009 A-1 trop 6/8
-187.01			▒					1009 A-1 trop 6/9
-200			▒					1009 A-1 trop 5/12, 24
88.916-200.01			▒					1009 A-1 trop 5/59
-200.02			▒					1009 A-1 trop 5/60
-200.03			▒					1009 A-1 trop 5/61
-202			▒					1009 A-1 trop 6/13
-202.05			▒					1009 A-1 trop 6/20
-203			▒					1009 A-1 trop 6/10
-208			▒					1009 A-1 trop 5/23
-209			▒					1009 A-1 trop 6/1
-209.08			▒					1009 A-1 trop 7/24
-209.10			▒					1009 A-1 trop 7/10
-209.11			▒					1009 A-1 trop 7/9
-209.12			▒					1009 A-1 trop 7/12
-209.15			▒					1009 A-1 trop 7/8
-213			▒					1009 A-1 trop 6/2
-213.02			▒					1009 A-1 trop 7/2
-213.07			▒					1009 A-1 trop 7/4
-213.10			▒					1009 A-1 trop 7/5
-215			▒					1009 A-1 trop 6/4
-216			▒					1009 A-1 trop 6/21
-217			▒					1009 A-1 trop 6/24
-217.01			▒					1009 A-1 trop 6/25

Kennzeichnung der Teile für Bevorratung:

1 = Planbevorratung
2 = Reparaturwerksbevorratung
3 = Plan- und Reparaturwerksbevorratung
4 = Triebwerksteile in der Planbevorratung
5 = „ „ „ Reparaturwerksbevorratung
6 = „ „ „ Plan- und Reparaturwerksbevorratung

Unbefugte Verwendung ist strafbar und macht schadenersatzpflichtig

Schlüssel-Liste der Ersatzteil-Nummern

Ersatzteil-Nr.	Baureihe A-1	A-3	A-4	A-5	A-6	A-7	A-8	Vorkommen Baugruppe/ Bild/Orts-Nr.
88.916-217.03			▒					1009 A-1 trop 6/27
-217.04			▒					1009 A-1 trop 6/28
-217.05			▒					1009 A-1 trop 6/29
-218			▒					1009 A-1 trop 6/11
-218.01			▒					1009 A-1 trop 6/12
-219			▒					1009 A-1 trop 6/3
-219.01			▒					1009 A-1 trop 7/27
-219.03			▒					1009 A-1 trop 7/29
-219.04			▒					1009 A-1 trop 7/28
88.947-12 H 09			▒					7200/11/27
								„ /15/16, 20
								1009 A-1 trop 2/48, 52
-1255	▒	▒	▒	▒	▒	▒	▒	154/8/75
								„ /9/6, 43, 92, 103
88.953-Z 07			▒					1009 A-1 trop 1/17
-Z 14			▒					1009 A-1 trop 1/18
-01			▒					1009 A-1 trop 10/8
-01 H 05			▒					1009 A-1 trop 10/9
-01 H 06			▒					1009 A-1 trop 10/13
-01 H 07			▒					1009 A-1 trop 10/17
-01 H 09			▒					1009 A-1 trop 10/18
-02			▒					1009 A-1 trop 10/8
-02 H 01			▒					1009 A-1 trop 10/21
-02 H 02			▒					1009 A-1 trop 10/27
-02 H 03			▒					1009 A-1 trop 10/25

Ersatzteil-Nr.	Baureihe A-1	A-3	A-4	A-5	A-6	A-7	A-8	Vorkommen Baugruppe/ Bild/Orts-Nr.
88.953-02 H 04			▒					1009 A-1 trop 10/26
-02 H 05			▒					1009 A-1 trop 10/23
-02 H 06			▒					1009 A-1 trop 10/19
-02 H 07			▒					1009 A-1 trop 10/28
-03			▒					1009 A-1 trop 10/30
-03 H 04			▒					1009 A-1 trop 10/53
-03 H 05			▒					1009 A-1 trop 10/55
-03 H 06			▒					1009 A-1 trop 10/57
-03 H 12			▒					1009 A-1 trop 10/38
-03 H 14			▒					1009 A-1 trop 10/37
-03 H 16			▒					1009 A-1 trop 10/58
-03 H 17			▒					1009 A-1 trop 10/31
-03 H 19			▒					1009 A-1 trop 10/61
-03 H 20			▒					1009 A-1 trop 10/62
-03 H 21			▒					1009 A-1 trop 10/43
-0355			▒					1009 A-1 trop 10/60
-0373			▒					1009 A-1 trop 10/47
-0374			▒					1009 A-1 trop 10/46
-0380			▒					1009 A-1 trop 10/50
-03.102			▒					1009 A-1 trop 10/44a
-04			▒					1009 A-1 trop 10/66

Kennzeichnung der Teile für Bevorratung:

1 = Planbevorratung
2 = Reparaturwerksbevorratung
3 = Plan- und Reparaturwerksbevorratung
4 = Triebwerksteile in der Planbevorratung
5 = „ „ „ Reparaturwerksbevorratung
6 = „ „ „ Plan- und Reparaturwerksbevorratung

Unbefugte Verwendung ist strafbar und macht schadenersatzpflichtig

Junkers Flugzeug- und -Motorenwerke Aktiengesellschaft, Dessau

JFM-FTVDru 091241 Sb

Ersatzteil-Nr.	Baureihe A-1	A-3	A-4	A-5	A-6	A-7	A-8	Vorkommen Baugruppe/ Bild/Orts-Nr.
88.953-69								1009 A-1 trop 9/41
-69 H 01								1009 A-1 trop 9/44
-6902								1009 A-1 trop 9/42
-71								1009 A-1 trop 9/64
-72								1009 A-1 trop 9/48, 60-63a, 72-87
-72 H 01								1009 A-1 trop 9/48-50
-72 H 02								1009 A-1 trop 9/49
-7202								1009 A-1 trop 9/60
88.966-01								1009 A-1 trop 8/3
-0104								1009 A-1 trop 8/4
-03 H 01	2		2	2				709/1/24
								1009 A-1 trop 8/13, 14
88.967-Z 06								1009 A-1 trop 1/15
-Z 10								1009 A-1 trop 1/16
-28								1009 A-1 trop 8/5
-28 H 01			5					1009 A-1 trop 8/9
-28 H 02			5					1009 A-1 trop 8/10
-28 H 03			5					1009 A-1 trop 8/6
-28 H 04								1009 A-1 trop 8/9
-29								1009 A-1 trop 8/16
-30			2					1009 A-1 trop 8/14
-3002								1009 A-1 trop 8/15
-31			2					1009 A-1 trop 8/11
-3102								1009 A-1 trop 8/12
-33								1009 A-1 trop 8/32

Ersatzteil-Nr.	Baureihe A-1	A-3	A-4	A-5	A-6	A-7	A-8	Vorkommen Baugruppe/ Bild/Orts-Nr.
88.967-33 H 01			2					1009 A-1 trop 8/41
-33 H 02								1009 A-1 trop 8/44
-33 H 03								1009 A-1 trop 8/43
-33 H 04								1009 A-1 trop 8/33
-33 H 05								1009 A-1 trop 8/41
-34								1009 A-1 trop 8/45
-34 H 02								1009 A-1 trop 8/49
-34 H 03								1009 A-1 trop 8/54
-34 H 04								1009 A-1 trop 8/58
-34 H 05								1009 A-1 trop 8/56
-3406								1009 A-1 trop 8/51, 56, 58
-3410								1009 A-1 trop 8/55, 58
88.983-6903			5					1009 A-1 trop 9/45
-6911								1009 A-1 trop 9/50
-6925								1009 A-1 trop 9/30, 45
-115 H 13								1009 A-1 trop 10/20
-127.98								1009 A-1 trop 10/24
-151 H 16								1009 A-1 trop 10/29
88.996-Z 06								1009 A-1 trop 1/19
-01			2					1009 A-1 trop 9/7

Kennzeichnung der Teile für die Bevorratung:

1 = Planbevorratung
2 = Reparaturwerksbevorratung
3 = Plan- und Reparaturwerksbevorratung
4 = Triebwerksteile in der Planbevorratung
5 = „ „ „ Reparaturwerksbevorratung
6 = „ „ „ Plan- und Reparaturwerks-bevorratung

Unbefugte Verwendung ist strafbar und macht schadenersatzpflichtig

Schlüssel-Liste der Ersatzteil-Nummern

Ersatzteil-Nr.	Baureihe A-1	A-3	A-4	A-5	A-6	A-7	A-8	Vorkommen Baugruppe/ Bild/Orts-Nr.
88.996-03			▒					1009 A-1 trop 9/11, 14, 21
-03 H 01			▒					1009 A-1 trop 9/21
-03 H 02			▒					1009 A-1 trop 9/11
-03 H 03			▒					1009 A-1 trop 9/14
-04			▒					1009 A-1 trop 9/5, 6, 10, 12, 13, 15, 19, 20, 22-29, 30-34
-0402			▒					1009 A-1 trop 9/30
-0406			▒					1009 A-1 trop 9/10
-0407			▒					1009 A-1 trop 9/11
88.7001			▒					7001/1/1
			▒					1009 A-1 trop 1/4
88.7001-01 H 02			▒				▒	708/2/16
-02			▒					7001/1/21
-03			▒					„ /1/32
-0301			▒					„ /1/41
-0302			▒					„ /1/42
-0305			▒					„ /1/37
-07			▒					„ /1/24
-07 H 02			▒					„ /1/25
-0701			▒					„ /1/26
-0702			▒					„ /1/30
-0703			▒					„ /1/27
-0710			▒					„ /1/28
-08			▒					„ /1/3
-08 H 02			▒					„ /1/16
-0804			▒					„ /1/12
-09			▒					„ /1/2
88.7002			▒					7002/1/1
			▒					1009 A-1 trop 1/2
88.7200			▒					7200/1/1
88.7200-Z 01			▒					„ /1/2, 24
-Z 03			▒					„ /9/1
-Z 04			▒					„ /9/1

Ersatzteil-Nr.	Baureihe A-1	A-3	A-4	A-5	A-6	A-7	A-8	Vorkommen Baugruppe/ Bild/Orts-Nr.
88.7200-Z 05			▒					1009 A-1 trop 1/11
-01			▒					7200/3/5
-01 H 01			▒					„ /7/47
-01 H 02			▒					„ /7/44
-01 H 03			▒					„ /7/59
-02			▒					„ /3/59
-03			▒					„ /3/53
-04			▒					„ /3/62
-05			▒					„ /3/56
-10			▒					„ /11/40
-11			▒					„ /11/72
-16			▒					„ /11/40
-17			▒					„ /11/72
-20			▒					1009 A-1 trop 2/52
-21			▒					1009 A-1 trop 2/32
-2101			▒					1009 A-1 trop 2/41
-2102			▒					1009 A-1 trop 2/42
-22			▒					1009 A-1 trop 2/45
-23 H 01			▒					7001/1/29
-24			▒					1009 A-1 trop 2/54
-26			▒					7200/11/48a
-2601			▒					„ /11/48b
8-1009 A-1 trop			▒					1009 A-1 trop 1/1

Kennzeichnung der Teile für Bevorratung:

1 = Planbevorratung
2 = Reparaturwerksbevorratung
3 = Plan- und Reparaturwerksbevorratung
4 = Triebwerksteile in der Planbevorratung
5 = „ „ „ Reparaturwerksbevorratung
6 = „ „ „ Plan- und Reparaturwerksbevorratung

Unbefugte Verwendung ist strafbar und macht schadenersatzpflichtig

Inhaltsverzeichnis

Bild	Benennung	Seite
1-5	**Flugmotor mit zugehörigen Anlagen**	**1-8**
1	Flugmotor und Abgasstrahlanlage	1
2	Ansauganlage und Abgasstrahlanlage-Verkleidung	2 u. 3
3	Handanlaßanlage	4 u. 5
4	Belüftungsanlage, Ladeluftkühler und Austrittsschacht	6 u. 7
5	Luftschraube mit Verstellanlage	8

Anm.: **Truppen-Ersatzteil-Liste** ist auf Tabellenseiten durch **Rotdruck** gekennzeichnet.

Unbefugte Verwendung ist strafbar und macht schadenersatzpflichtig

JFM-FTVDru
030941
SbKü

Flugmotor mit zugehörigen Anlagen

(Flugmotor und Abgasstrahlanlage)

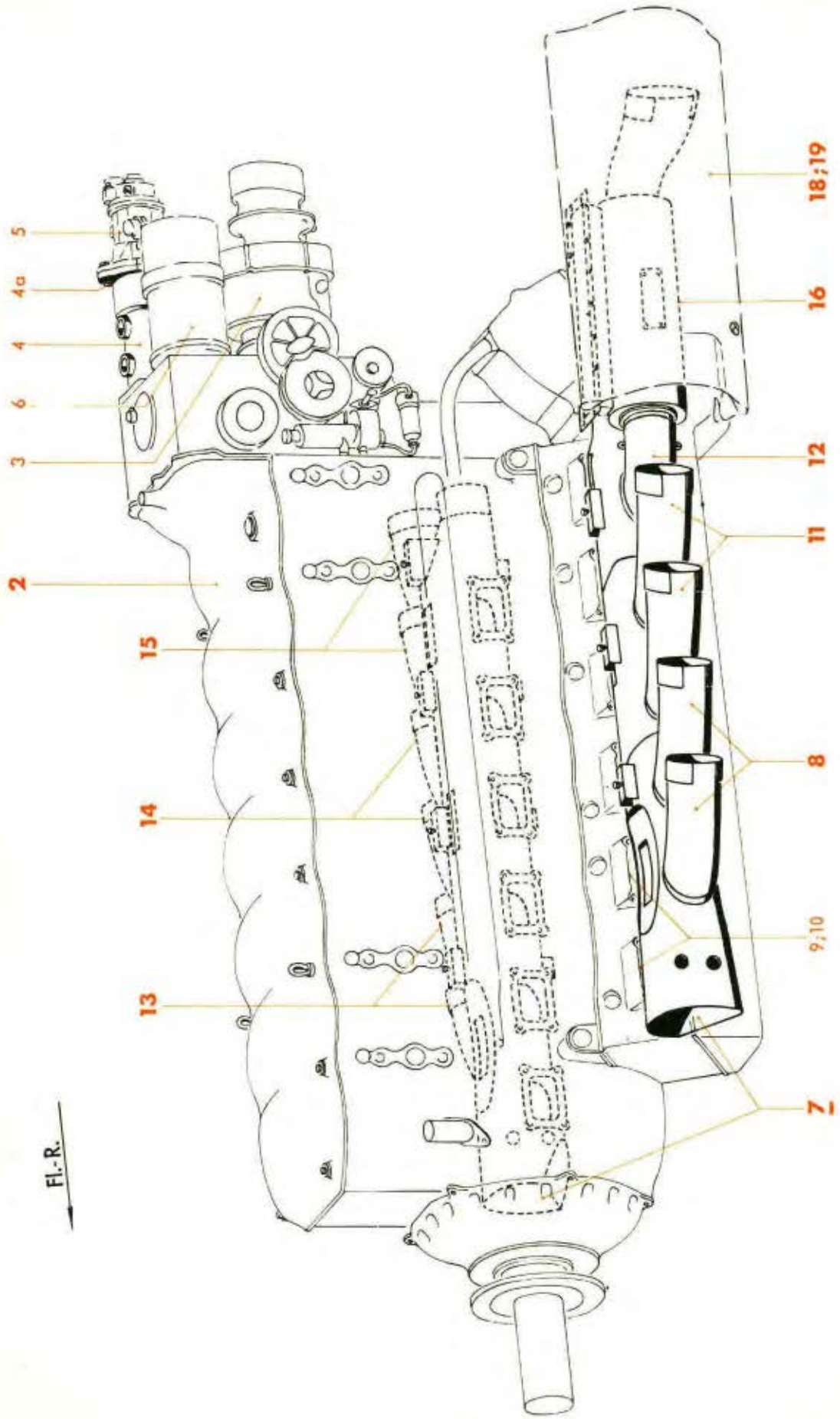

Ausführung „Gc"

Ersatzteil-Liste
Ju 88

Triebwerksanlage
Flugmotor mit zugehörigen Anlagen (Flugmotor und Abgasstrahlanlage)

Bau-Gruppe: **708**

Werkstoff	Stück	Benennung	Ersatzteil-Nr.	Bild: 1 Orts-Nr.	Bem.
	1	**Flugmotor mit zugehörigen Anlagen, vollst.**	**88.708**	**(1)**	
	1	**Flugmotor „Jumo 211 J"** (Lief.: Jumo)	**(9-211-1180.11)**	**2**	
		Schwungkraftanlasser	wird mit Flugmotor geliefert	3	
	1	Druckölpumpe (Lief.: Leistritz)	(19-1133 A-1)	4	aus Stahl 88.708-18
	4	Sechskantschraube	M 8 x 40 DIN 931[1])	4a	
		Sogpumpe mit SAE Flansch	s. Konstr.-Gr. 9 Betriebsgeräte (Geräte im Triebwerk)	5	
		Generator	s. Konstr.-Gr. 9 Elektr. Anlage im Triebwerk	6	
	1	**Abgasstrahlanlage, vollst.** bestehend aus Orts-Nr. 8-15	**88.706-Z 05**	**7**	
	1	**Vorderer Düsensatz, links, vollst.** einschließlich Orts-Nr. 9 und 10	**88.706-36**	**8**	
	2	Beilage	88.706-3602	9	
	2	Dichtung (Lief.: Jumo)	(211-F 47151)	10	
	1	**Mittlerer Düsensatz, links, vollst.** einschließlich Orts-Nr. 10	**88.706-37**	**11**	
	1	**Hinterer Düsensatz, links, vollst.** einschließlich Orts-Nr. 10	**88.706-39**	**12**	
	1	**Vorderer Düsensatz, rechts, vollst.** einschließlich Orts-Nr. 9 und 10	**88.706-41**	**13**	
	1	**Mittlerer Düsensatz, rechts, vollst.** einschließlich Orts-Nr. 10	**88.706-38**	**14**	
	1	**Hinterer Düsensatz, rechts, vollst.** einschließlich Orts-Nr. 10	**88.706-40**	**15**	
		Sicherheits-Lufterhitzer	s. Konstr.-Gr. 9 Heizungs- und Enteisungsanlage (Heizungsanlage im Triebwerk)	**16**	
		Motorwerkzeug I. Ordnung	s. Konstr.-Gr. 9 Gerät und Sonderwerkzeug I. Ordnung (Bordwerkzeug)	**(17)**	
		Blendschirm, links	s. Konstr.-Gr. 9 Betriebshilfsgerät und lose Ausrüstungsteile	**18**	
		Blendschirm, rechts		**19**	

[1]) Aus Flußstahl (bei Bestellung angeben)

Unbefugte Verwendung ist strafbar und macht schadenersatzpflichtig

JFM-FTVDru 020941 PaGeKü

Flugmotor mit zugehörigen Anlagen
(Ansauganlage und Abgasstrahlanlage-Verkleidung)

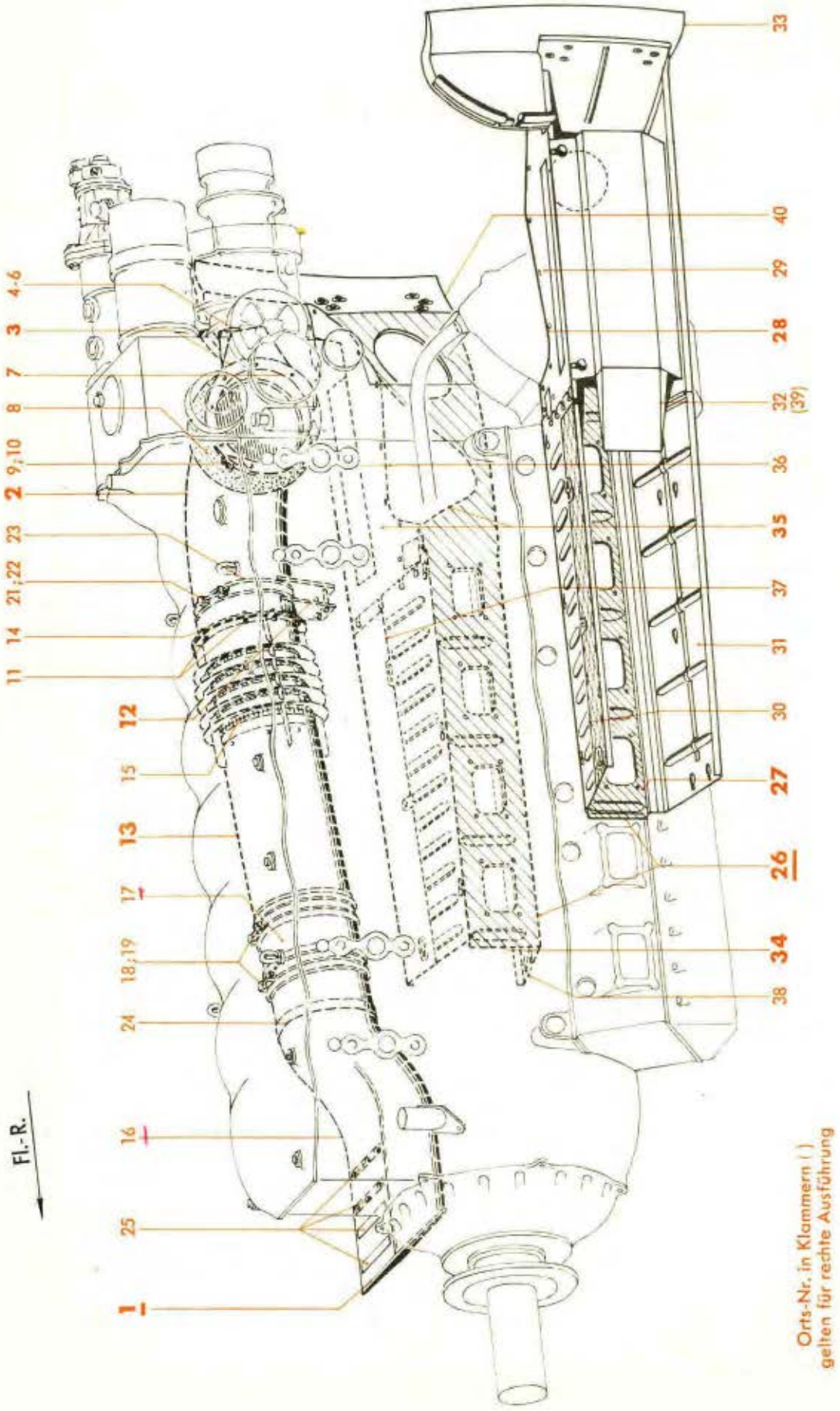

Orts-Nr. in Klammern ( ) gelten für rechte Ausführung

Ausführung „Gc"

Ersatzteil-Liste **Ju 88**	Triebwerksanlage **Flugmotor mit zugehörigen Anlagen** (Ansauganlage und Abgasstrahlanlage-Verkleidung)	Bau-Gruppe: **708** Seite: 2

Werkstoff	Stück	Benennung	Ersatzteil-Nr.	Bild: 2 Orts-Nr.	Bem.
	1	**Ansauganlage, vollst.** bestehend aus Orts-Nr. 2-25	**88.708-Z02**	**1**	
	1	**Krümmer, vollst.** einschließlich Orts-Nr. 3-11	**88.708-01**	**2**	
	1	**Anschlußstutzen, vollst.** einschließlich Orts-Nr. 4-6	2. Deckblatt zu **88.708-01 H 02**	**3**	
	1	Lagergehäuse	1. Deckblatt zu 88.708-0113	4	
	1	Pendelkugellager 15 ø Bohrung	1202 DIN L 89	5	
	1	Deckel	1. Deckblatt zu 88.708-0114	6	
Asbest-Gewebe	1	Dichtring 180/164,5 ø x 0,6 dick	88.702-0613	7	
	1	Lederbalg	88.702-06 H 02	8	
	2	Schlauchbinderband	9 x 1175 Lg N 18191	9	
	2	Spanner	9,5 Lg N 18191	10	
	8	Sechskantschraube	M 6 x 15 DIN Kr 551	11	aus Stkl. 88.702-06 H 05
	1	**Halterung für Krümmer**	**88.708-04**	**12**	
	1	**Zweiwege-Rohrleitung (Ansaugschacht), vollst.** einschließlich Orts-Nr. 14-19	1. Deckblatt zu **88.707-12**	**13**	
Erburit 101 RaN 88101	1	Dichtring 190/160 ø x 1 dick	88.707-1202	14	
	1	Sieb	88.702-19 H 02	15	
	1	Ansaugtrichter	88.7001-01 H 02	16	
	1	Schellenband	88.707-1207	17	
	2	Schelle 163 ø	88.707-1204	18	
	2	Sechskantschraube	M 5 x 50 DIN Kr 551	19	
		Befestigungsteile: hierzu Orts-Nr. 21-25		**(20)**	aus Stkl. 88.708-05
	1	Schelle 163 ø	88.707-1204	21	
	1	Sechskantschraube	M 5 x 55 DIN Kr 551	22	
Conti OPX 18	1	Gummibeilage Band 2 x 25	88.707-1206	23	
Conti TX 204 o. Gewebeeinlage	1	„ 1,5 dick	88.708-0503	24	
	4	„ 3 dick	88.708-0501	25	

Unbefugte Verwendung ist strafbar und macht schadenersatzpflichtig

JFM-FTVDru 130841 PoGeKü

Flugmotor mit zugehörigen Anlagen
(Ansauganlage und Abgasstrahlanlage-Verkleidung)

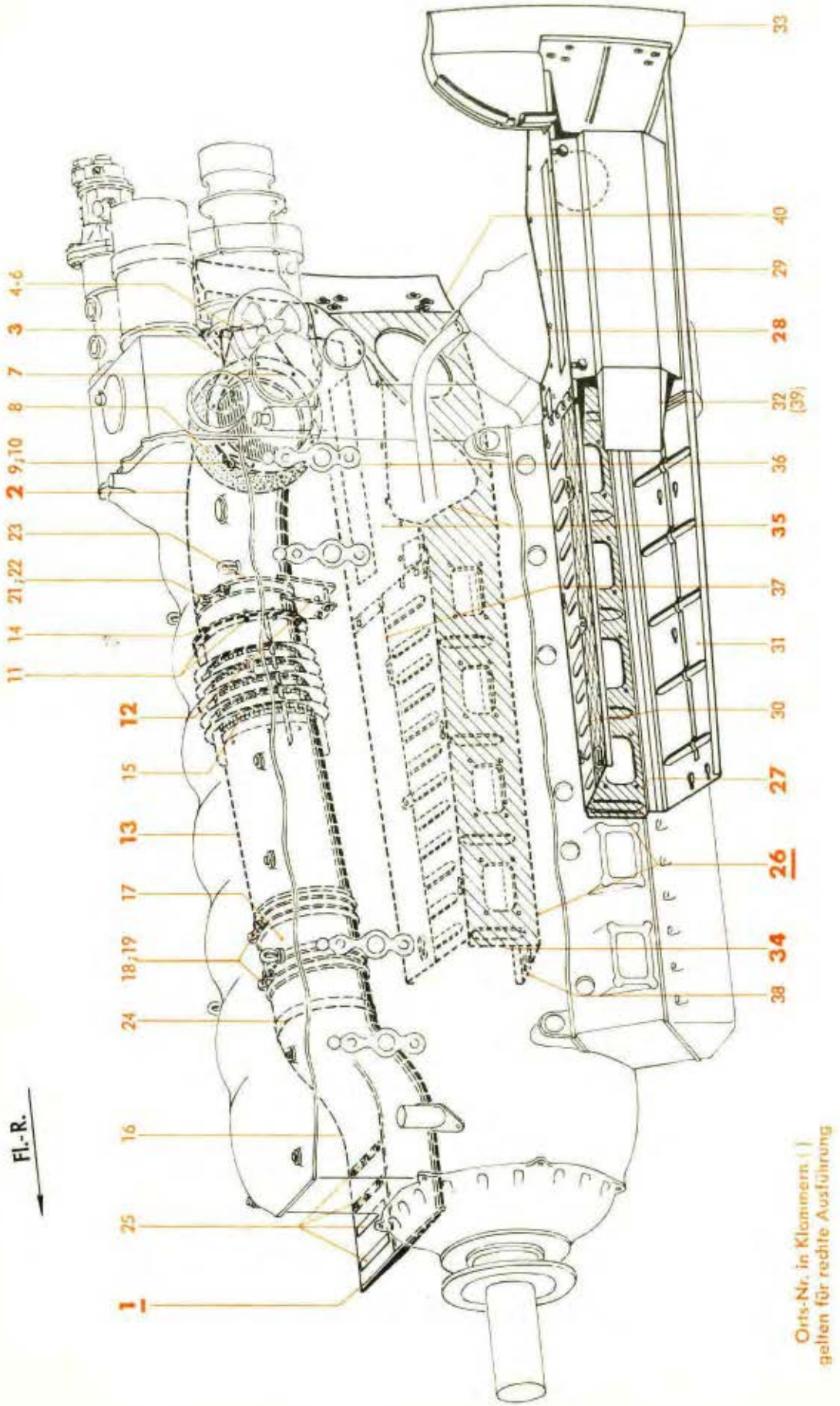

Werk-stoff	Stück	Benennung	Ersatzteil-Nr.	Bild: 2 Orts-Nr.	Bem.
	1	**Abgasstrahlanlage-Verkleidung, vollst.** bestehend aus Orts-Nr. 27-40	**88.708-Z04**	**26**	
	1	**Auspuffwanne, links, vollst.** einschließlich Orts-Nr. 28-33	**88.706-30**	**27**	
	1	**Stegwand mit Deckblech, vollst.** einschließlich Orts-Nr. 29	**88.706-30 H 01**	**28**	
	1	Oberes Deckblech, einbaufertig	88.706-3006/..	29	
	1	Obere Deckwand	88.706-30 H 02	30	
	1	Untere „	88.706-30 H 03	31	
	1	Leitblech	88.706-3001	32	
	1	„ einbaufertig	88.709-0404/..	33	
	1	**Auspuffwanne, rechts, vollst.** einschließlich Orts-Nr. 35-40	**88.706-31**	**34**	
	1	**Stegwand mit Deckblech, vollst.** einschließlich Orts-Nr. 36	**88.706-31 H 01**	**35**	
	1	Oberes Deckblech, einbaufertig	88.706-3106/..	36	
	1	Obere Deckwand	88.706-31 H 02	37	
	1	Untere „	88.706-31 H 03	38	
	1	Leitblech	88.706-3101	39	
	1	„ einbaufertig	88.709-0223/..	40	

Unbefugte Verwendung ist strafbar und macht schadenersatzpflichtig

Flugmotor mit zugehörigen Anlagen
(Handanlaßanlage)

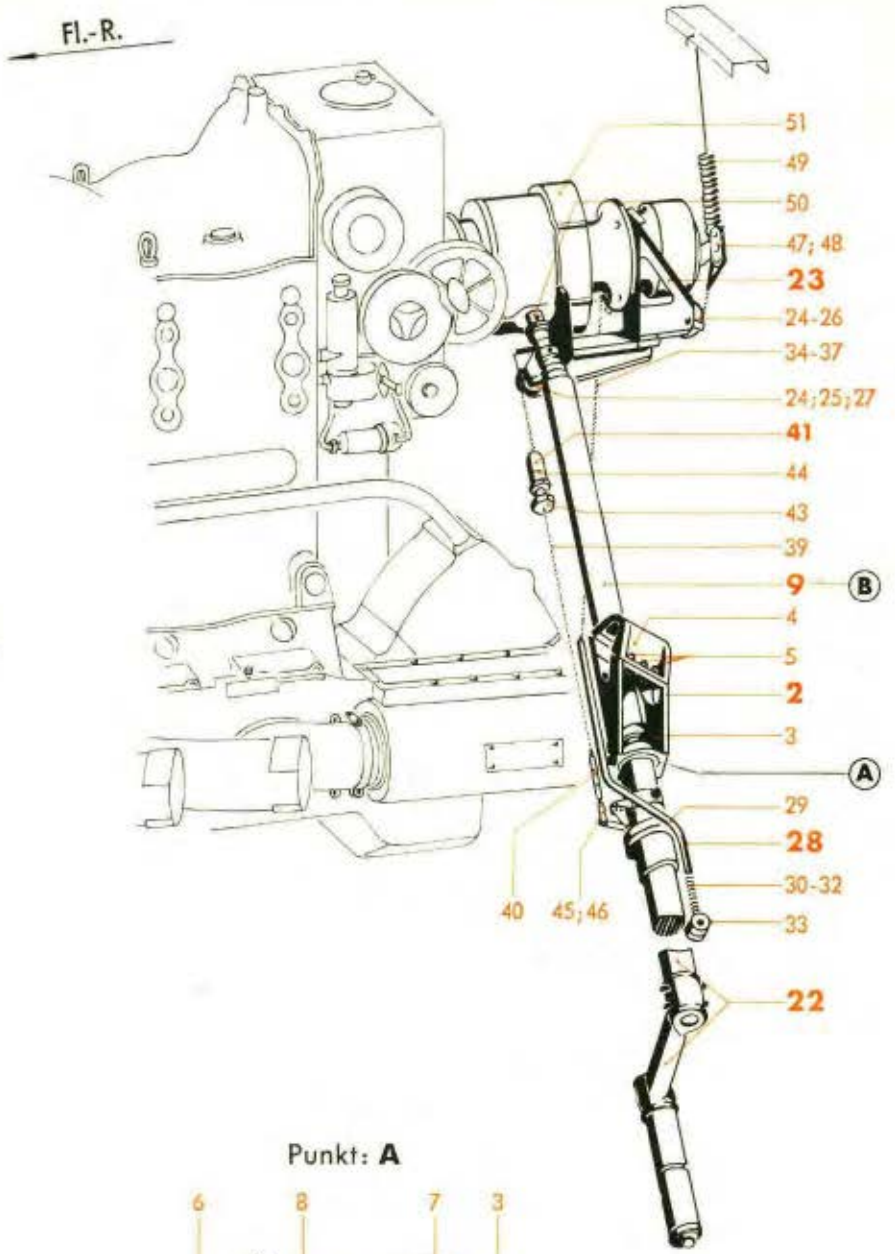

Punkt: **A**

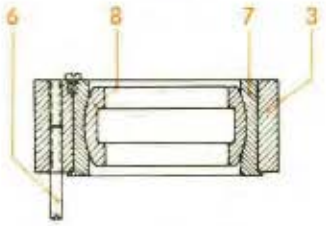

Punkt: **B**

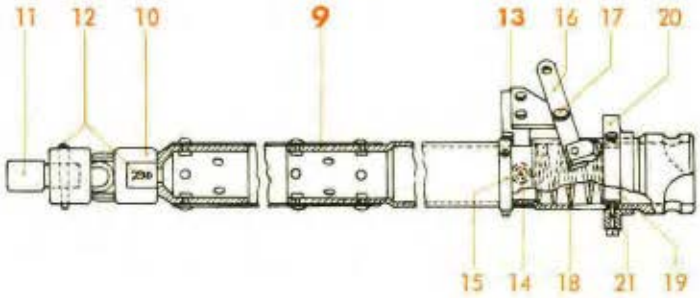

Werk-stoff	Stück	Benennung	Ersatzteil-Nr.	Bild: 3 Orts-Nr.	Bem.
	1	**Handanlaßanlage, vollst.**	**88.706-Z03**	**1**	
		bestehend aus Orts-Nr. 2-50			
	1	**Lagerung, vollst.**	**88.706-20**	**2**	
		einschließlich Orts-Nr. 3-8			
	1	Lagerbock	88.706-2001	3	
	1	Lagerdeckel	88.706-2006	4	
	6	Sechskantschraube	M 6 x 22 DIN Kr 551	5	
	1	Schaftschraube	8 x 45 DIN 427	6	
	1	Buchse (für Kugelbuchse 54,8 ø)	88.706-2002	7	
	1	Kugelbuchse 54,8 ø	88.702-1214	8	
	1	**Starterwelle, vollst.**	**88.706-23**	**9**	
		einschließlich Orts-Nr. 10-21			
	1	Kugelgelenk (Lief.: Werner)	(Nr. 2)	10	
	1	Anschlußstück	88.706-2304	11	
	2	Kegelstift	8 x 45 Ju N 15214	12	
	1	**Halterung 42 ø H 8, mit Lagerblech, einbaufertig**	**88.706-23 H 01/..**	**13**	
		einschließlich Orts-Nr. 14			
	1	Druckschmierkopf	A 10 DIN Kr 1411	14	
	1	Stellring 47/42 ø H 8 x 10	88.702-1613	15	
	1	Hebel mit Fassung und Kugel, einbaufertig	88.702-1620/..	16	
	1	Flachrundbolzen 6 ø f 8 x 14,3 lang, abgesetzt	88.702-1610	17	
	1	Druckfeder	88.702-1605	18	
	1	Ring, innen	88.702-1606	19	
	1	„ außen	88.702-1607	20	
	3	Abstandshülse	88.706-2309	21	
		Handkurbel mit Schaft	s. Konstr.-Gr. 9 Betriebshilfsgerät und lose Ausrüstungsteile	**22**	
	1	**Seilrollen-Einbau, vollst.**	**88.706-21**	**23**	
		einschließlich Orts-Nr. 24-27			
	2	Seilrolle mit Querkugellager EL 6 DIN L 89	50 DIN L 61	24	
	4	Seilführung	29,5 Ju N 87676	25	
	1	Sechskantbolzen 6 ø, nicht abgesetzt	22 Ju N 113834	26	
	1	„ 6 ø, „ „	24 Ju N 113834	27	
	1	**Kupplungsseil mit Führungsrohr, vollst.**	**88.702-25**	**28**	
		einschließlich Orts-Nr. 29-37			
	1	Führungsrohr 10 ø x 1 mit 2 Befestigungslaschen, einbaufertig	88.702-2501/..	29	

Unbefugte Verwendung ist strafbar und macht schadenersatzpflichtig

Flugmotor mit zugehörigen Anlagen
(Handanlaßanlage)

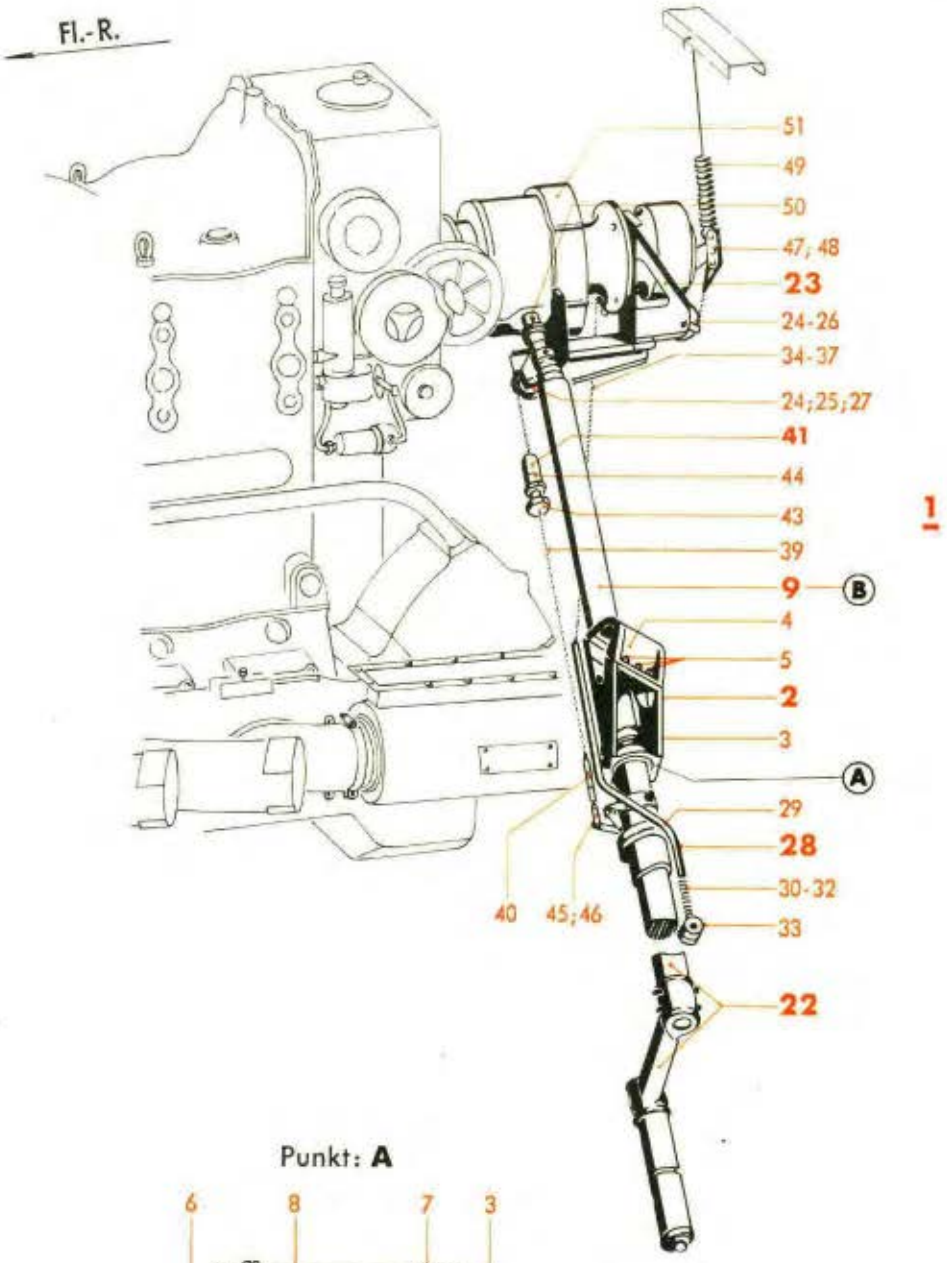

Punkt: **A**

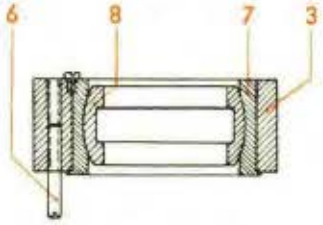

Punkt: **B**

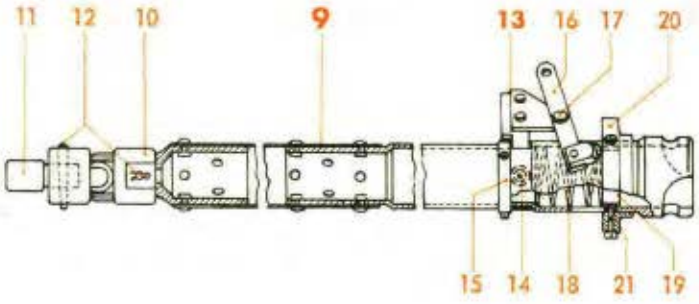

Werkstoff	Stück	Benennung	Ersatzteil-Nr.	Bild: 3 Orts-Nr.	Bem.
	1	Schäkel mit Rohr	88.702-25 H 01	30	
	1	Druckfeder	88.702-2502	31	
	1	Federteller	88.702-2503	32	
	2	Flachknopf, grau	G 32 Hs N 16102	33	
	Nach Bedarf	Drahtseil	2 DIN L 9	34	
	2	Lötnippel	Ju N 100786	35	
	1	Schäkel	88.702-2504	36	
	1	Bolzen mit Kopf	5 f 8x14x11 DIN 1434	37	
		Verbindungs- und Befestigungsteile:		**(38)**	aus Stckl. 88.706-22
		hierzu Orts-Nr. 39-50			
	1	Drahtseil 2 DIN L 9 mit Spannschloß und Federausgleich, einbaufertig	88.706-2202/..	39	
	1	Spannschloß mit 2 Ösenspannschrauben	A 3 DIN L 85	40	
	1	**Federausgleich, vollst.**	**88.702-15 H 01**	**41**	
		einschließlich Orts-Nr. 42-44			
	1	Druckfeder	88.702-1504	(42)	
	1	Mutter M 22 x 1,5	88.702-1507	43	
	1	Schild „Spannschloß soweit . . ."	88.702-1508	44	
	2	Lasche	88.702-1503	45	
	2	Bolzen mit Kopf	4 f 8x12x9 DIN 1434	46	
	2	Lasche	88.702-1502	47	
	3	Bolzen mit Kopf	5 f 8x12x9 DIN 1434	48	
	1	Zugfeder	88.706-2201	49	
	1	Kegelstift	8 x 40 Ju N 15214	50	
		Schwungkraftanlasser	wird mit Motor geliefert	51	

Unbefugte Verwendung ist strafbar und macht schadenersatzpflichtig

Flugmotor mit zugehörigen Anlagen

(Belüftungsanlage, Ladeluftkühler und Austrittschacht)

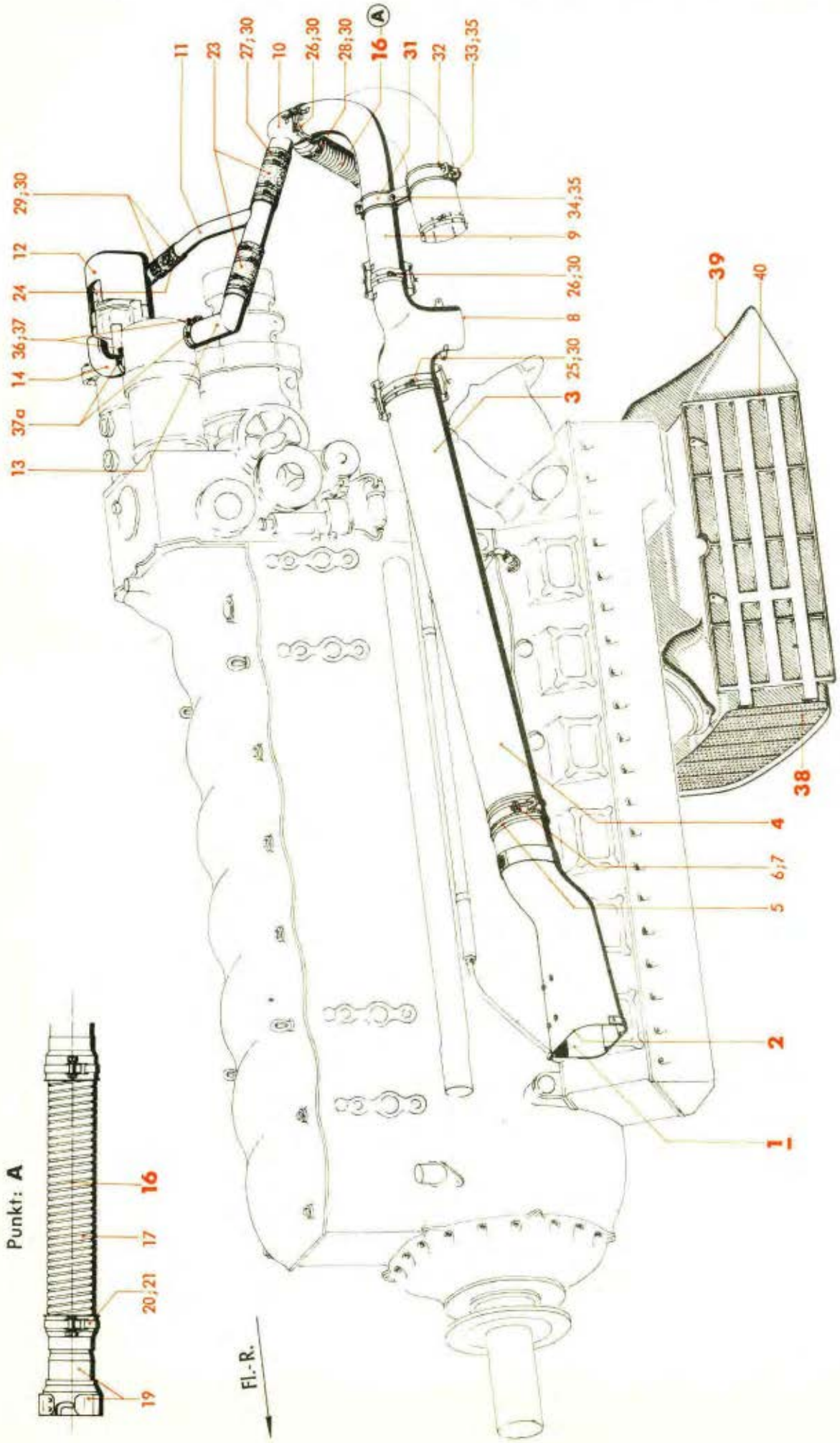

Werk-stoff	Stück	Benennung	Ersatzteil-Nr.	Bild: 4 Orts-Nr.	Bem.
	1	**Belüftungsanlage, vollst.**	**88.708-Z06**	**1**	
		bestehend aus Orts-Nr. 2-37 a			
	1	**Belüftungstrichter**	**88.653-17**	**2**	
	1	**Belüftungsrohrleitung, vollst.**	**88.708-06**	**3**	
		einschließlich Orts-Nr. 4-14			
	1	**Belüftungsrohr 100 x 1, vollst.**	**88.706-61 H 02**	**4**	
		einschließlich Orts-Nr. 5-7			
	1	Schellenband	88.706-6104	5	
	1	Rohrschelle (ohne Schraube)	102 Ju N 15803	6	
	1	Linsenschraube	M 5 x 50 DIN 85[1])	7	
	1	Abzweigstück	88.706-61 H 01	8	
	1	Knierohr	88.706-61 H 04	9	
	1	Abzweigstück	88.708-06 H 01	10	
	1	Abzweigrohr	2. Deckblatt zu 88.708-06 H 03	11	
	1	Kappe für Sogpumpe	88.708-06 H 02	12	
	1	Rohrkrümmer	88.706-61 H 05	13	
	1	"	88.702-23 H 10	14	
	1	**Metallschlauch, vollst.**	**88.706-60**	**16**	
		einschließlich Orts-Nr. 17-21			
	1	Aluminiumschlauch 46 x 3 mit Asbesteinlage (Lief.: Jakob)	88.706-6005	17	
	1	Verschlußkappe	88.706-60 H 01	19	
	1	Schlauchbinderband	9 x 370 Lg N 18191	20	
	1	Spanner	9,5 Lg N 18191	21	
		Verbindungsteile:		**(22)**	aus Stckl. 88.708-07
		hierzu Orts-Nr. 23-37 a			
	2	Muffenschlauch	42 x 90 Co N 18110.20	23	
	1	"	28 x 90 Co N 18110.20	24	
	1	Schlauchbinderband	9 x 730 Lg N 18191	25	
	2	"	9 x 490 Lg N 18191	26	
	8	"	9 x 430 Lg N 18191	27	
	1	"	9 x 370 Lg N 18191	28	
	4	"	9 x 310 Lg N 18191	29	
	16	Spanner	9,5 Lg N 18191	30	
	1	**Schelle, vollst.**	**88.706-62 H 01**	**31**	
		einschließlich Orts-Nr. 32-35			
Conti OPX 18	Nach Bedarf	Gummibeilage	20 Ju N 15811	32	

[1]) **Aus Flußstahl (bei Bestellung angeben)**

Unbefugte Verwendung ist strafbar und macht schadenersatzpflichtig

Flugmotor mit zugehörigen Anlagen

(Belüftungsanlage, Ladeluftkühler und Austrittschacht)

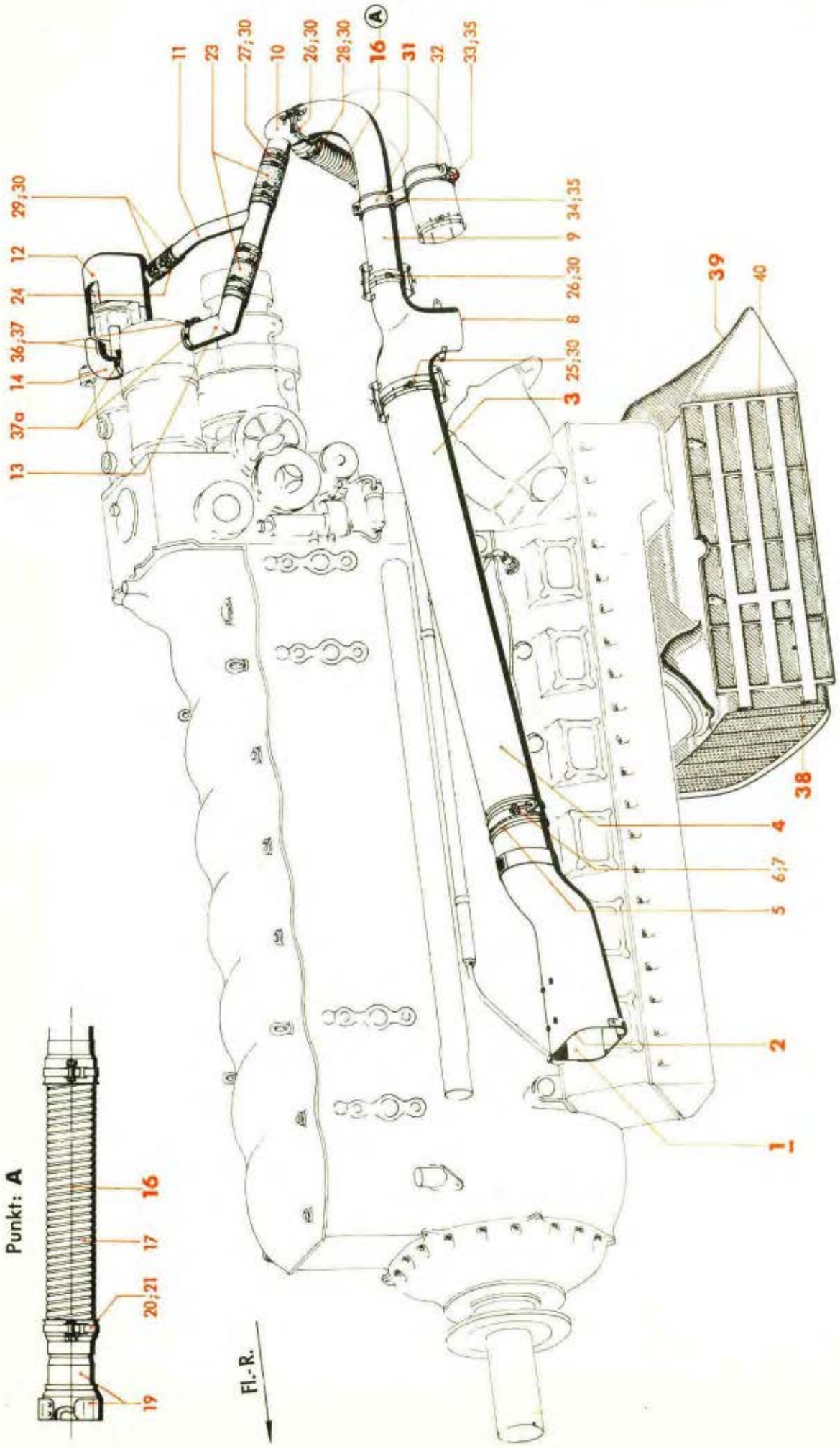

Werkstoff	Stück	Benennung	Ersatzteil-Nr.	Bild: 4 Orts-Nr.	Bem.
	2	Linsenschraube	M 5 x 50 DIN 85[1])	33	
	2	"	M 5 x 30 DIN 85[1])	34	
	4	Selbstsichernde Sechskantmutter (Lief.: AGG)	(M 5 S)[3])	35	
	2	Rohrschelle (ohne Schraube)	42 Ju N 15803	36	
	2	Linsenschraube	M 4 x 35 DIN 85[1])	37	
	2	"	M 3 x 48 DIN 85[1])	37a	
	1	**Ladeluftkühler** (Lief.: SKF-Behr)	**(9-6133 A)**	**38**	
	1	**Austrittsschacht für Ladeluftkühler, vollst.** einschließlich Orts-Nr. 40	**88.708-17**	**39**	
Schwamm-Gummi	Nach Bedarf	Gummibeilage 5 mm dick		40	
		S c h e m a : Heizungs- und Belüftungsanlage im Führerraum und Flügel 8800-70204	s. Konstr.-Gr. 9 Heizungs- und Enteisungsanlage	(41)	

[1]) Aus Flußstahl (bei Bestellung angeben)
[3]) Aus Leichtmetall (bei Bestellung angeben)

Unbefugte Verwendung ist strafbar und macht schadenersatzpflichtig

Flugmotor mit zugehörigen Anlagen

(Luftschraube mit Verstellanlage)

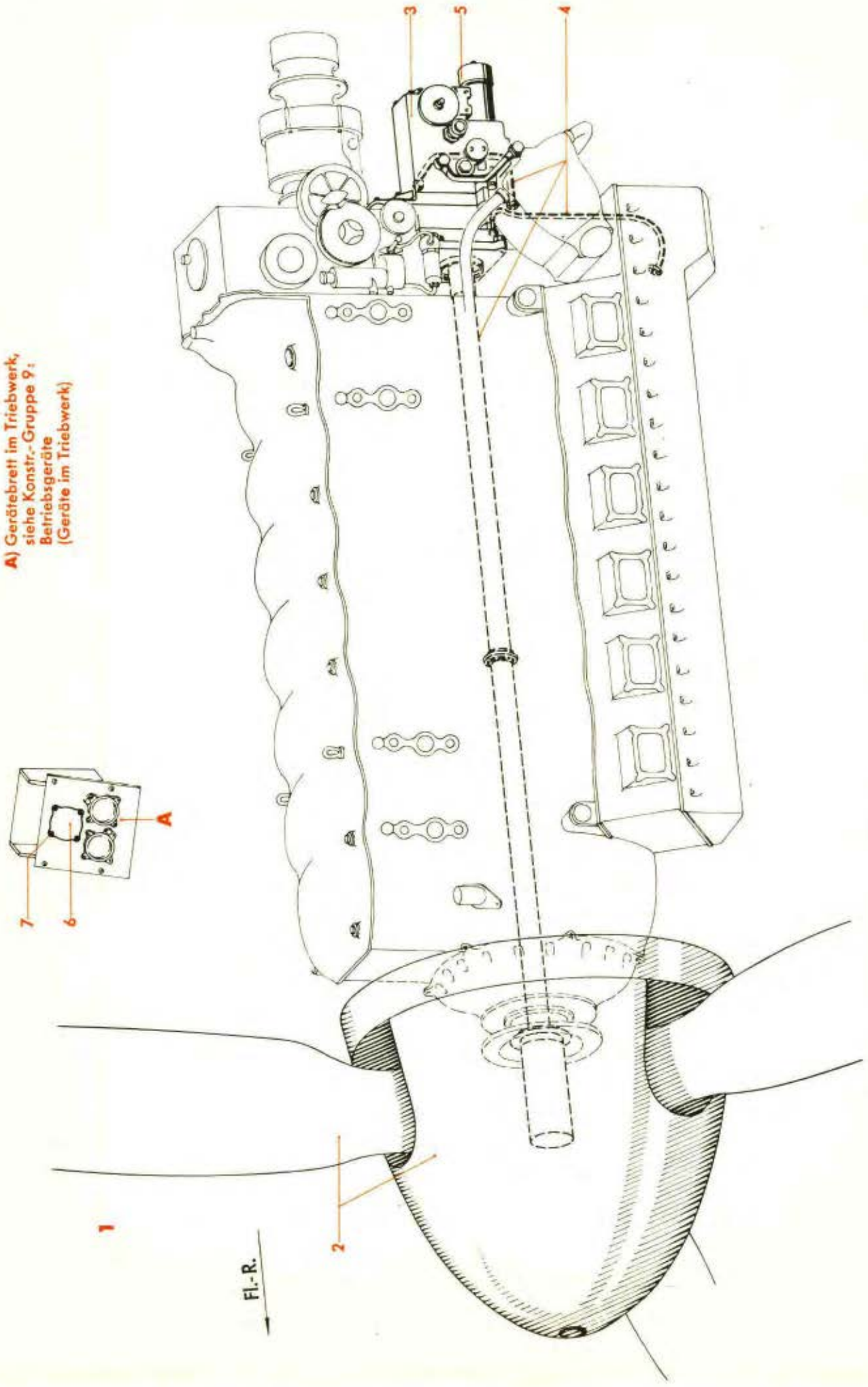

Werkstoff	Stück	Benennung	Ersatzteil-Nr.	Bild: 5 Orts-Nr.	Bem.
	1	**Luftschraube mit Verstellanlage, vollst.**	**88.708-12**	**1**	
		einschließlich Orts-Nr. 2-7			
	1	Verstell-Luftschraube VS-11, 3-flügelig (Lief.: Jumo)		2	
		wahlweise: für Bomber	(9-21024 A-3)		
		„ Aufklärer	(9-21024 B-1)		
	1	Drehzahlregler (Lief.: Jumo)	(9-9508 C-2)	3	
	1	Rohrleitungssatz (Lief.: Jumo)	(9-9531 E-1)	4	
	1	Elektromotor (Lief.: Jumo)	(9-9508.50-701.14)	5	
	1	Blindverschlußdeckel	61 Ju N 16423	6	
	4	Linsenschraube	M 4 x 8 DIN 85[1])	7	
		Verstellschalter	s. Konstr.-Gr. 9 Elektr. Ausrüstung am Gerätetisch	(8)	eingebaut im Gerätetisch
		Wechselschalter, 1-polig		(9)	
		Gerät und Werkzeug für Jumo-Verstellschraube I. Ordnung	s. Konstr.-Gr. 9 Gerät und Sonderwerkzeug I. Ordnung (Bordwerkzeug)	(10)	
		Gerät und Werkzeug für Jumo-Verstelluftschraube II. Ordnung	s. Konstr.-Gr. 9 Gerät und Sonderwerkzeug II. Ordnung	(11)	

[1]) Aus Flußstahl (bei Bestellung angeben)

Unbefugte Verwendung ist strafbar und macht schadenersatzpflichtig

Inhaltsverzeichnis

Bild	Benennung	Seite
1	**Kühler**	**1**

Anm.: **Truppen-Ersatzteil-Liste** ist auf Tabellenseiten durch **Rotdruck** gekennzeichnet.

Unbefugte Verwendung ist strafbar und macht schadenersatzpflichtig

JFM-FTVDru
030941
SbKü

Kühler

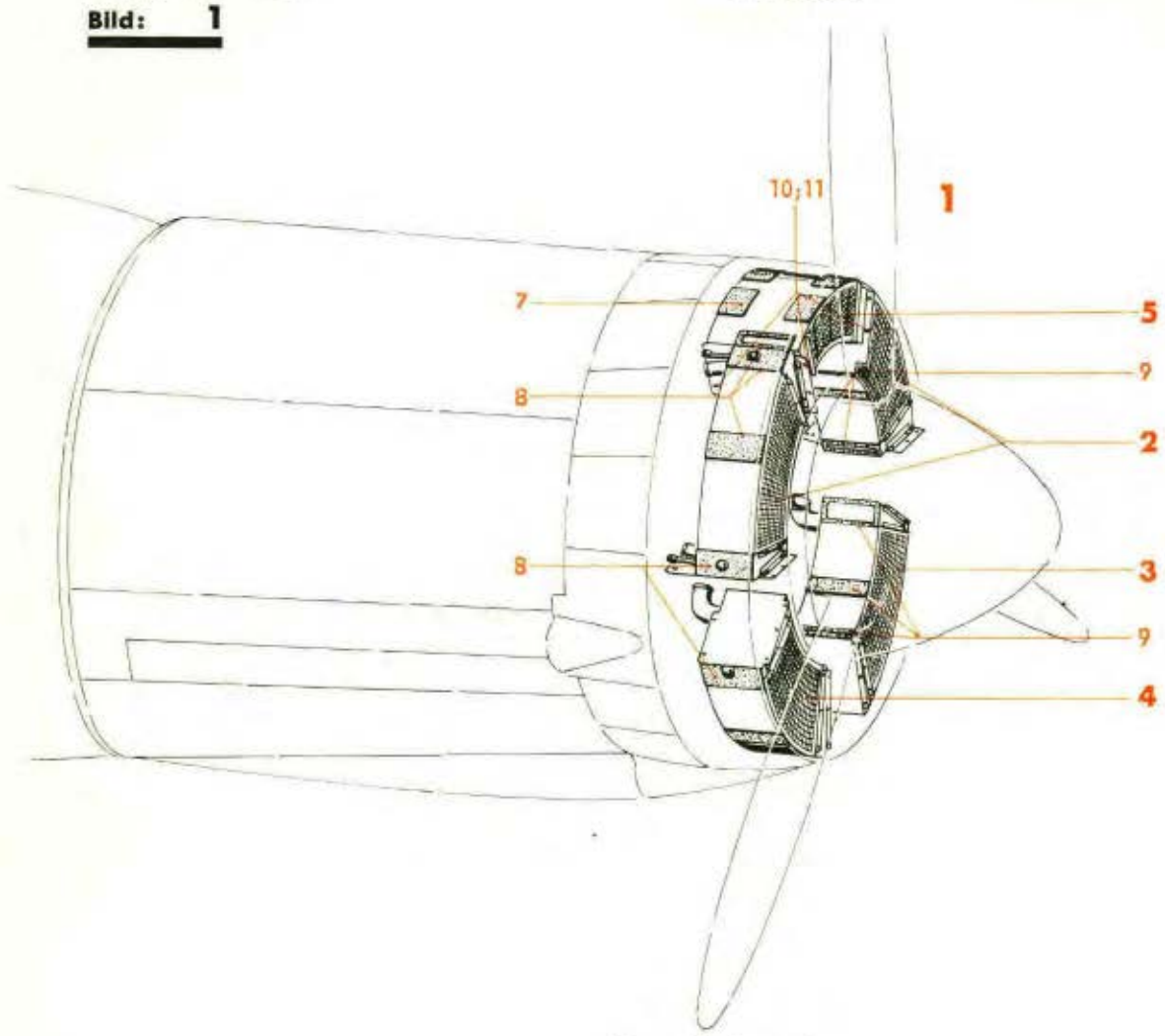

Gegen Fl.-R. gesehen

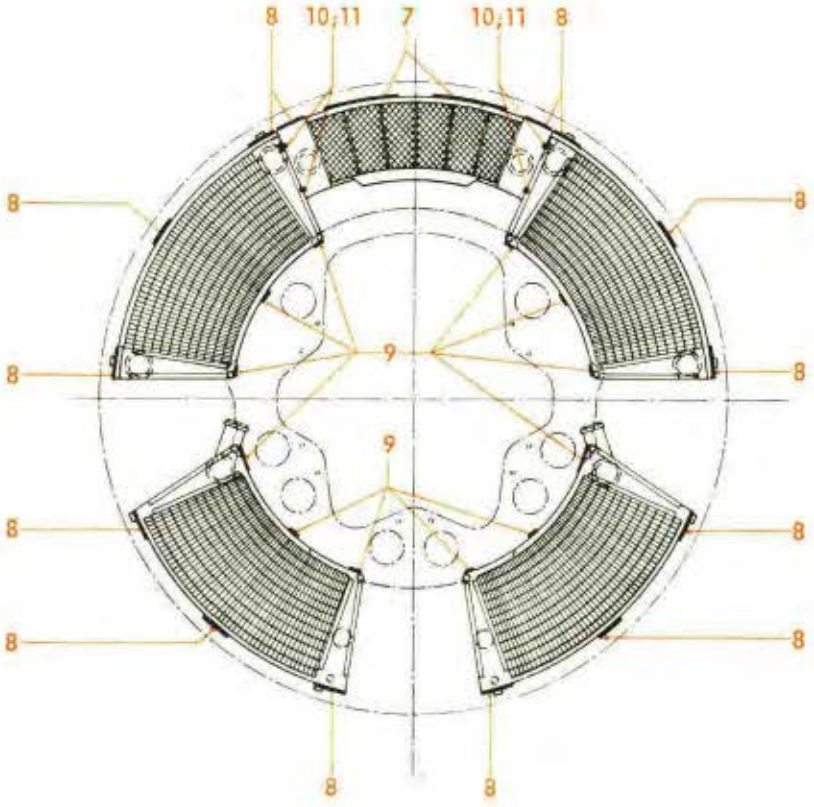

Ausführung „Gc"

Ersatzteil-Liste **Ju 88**

Triebwerksanlage **Kühler**

Bau-Gruppe: **715**

Seite: 1

Werkstoff	Stück	Benennung	Ersatzteil-Nr.	Bild: 1 Orts-Nr.	Bem.
	1	**Kühler, vollst.**	**88.715**	**1**	
	2	**Kühler für Kühlstoff, oben** (Lief.: SKF-Behr)		**2**	
		wahlweise: Schwermetall	(9-6101.10)		
		wahlweise: Leichtmetall	(9-6104.10)		
	1	**Kühler für Kühlstoff, unten, links** (Lief.: SKF-Behr)		**3**	
		wahlweise: Schwermetall	(9-6101.30)		
		wahlweise: Leichtmetall	(9-6104.30)		
	1	**Kühler für Kühlstoff, unten, rechts** (Lief.: SKF-Behr)		**4**	
		wahlweise: Schwermetall	(9-6101.40)		
		wahlweise: Leichtmetall	(9-6104.20)		
	1	**Kühler für Schmierstoff** (Lief.: SKF-Behr)	**(9-6034 A)**	**5**	
	1	**Gummizwischenlage an den Kühlern, vollst.** einschließlich Orts-Nr. 7-9	2. Deckblatt zu **88.715-03**	**(6)**	
Conti OPX 18	Nach Bedarf	Gummizwischenlage 5 mm dick		7	
"	"	" 4 mm "		8	
"	"	" 2 mm "		9	
	8	Sechskantschraube	M 6 x 14 Lg N 14179	10	aus Stkl. 88.715-04
	8	Selbstsichernde Sechskantmutter (Lief.: AGG)	(M 6 S)[3]	11	aus Stkl. 88.715-04

[3]) Aus Leichtmetall (bei Bestellung angeben)

Unbefugte Verwendung ist strafbar und macht schadenersatzpflichtig

JFM-FTVDru 140841 PaGeKü

Inhaltsverzeichnis

Bild	Benennung	Seite
1-10	**Kraftstoffanlage**	**1-44**
1 u. 2	Kraftstoffanlage im Rumpf (Ausführung mit Ventilbatterie am Behälter für Einsteigleiter)	1-12
3	Kraftstoffanlage im Rumpf (Ausführung mit Impuls-Kreuzventil am Behälter für Einsteigleiter)	13-15
4	Schnellablaßeitung	16 u. 17
5 u. 6	Kraftstoffanlage im Tragwerk-Flügel, links	18-29
7 u. 8	„ „ „ „ rechts	30-40
9	Rohrverschraubungen	41 u. 42
10	Schaltplan	43 u. 44
	Kraftstoffanlage im Triebwerk (siehe Fertig-Gruppe „Triebwerk")	

Anm.: **Truppen-Ersatzteil-Liste** ist auf Tabellenseiten durch **Rotdruck** gekennzeichnet.

Unbefugte Verwendung ist strafbar und macht schadenersatzpflichtig

JFM-FTVDru
281041
SbKü

Kraftstoffanlage
(im Rumpf)

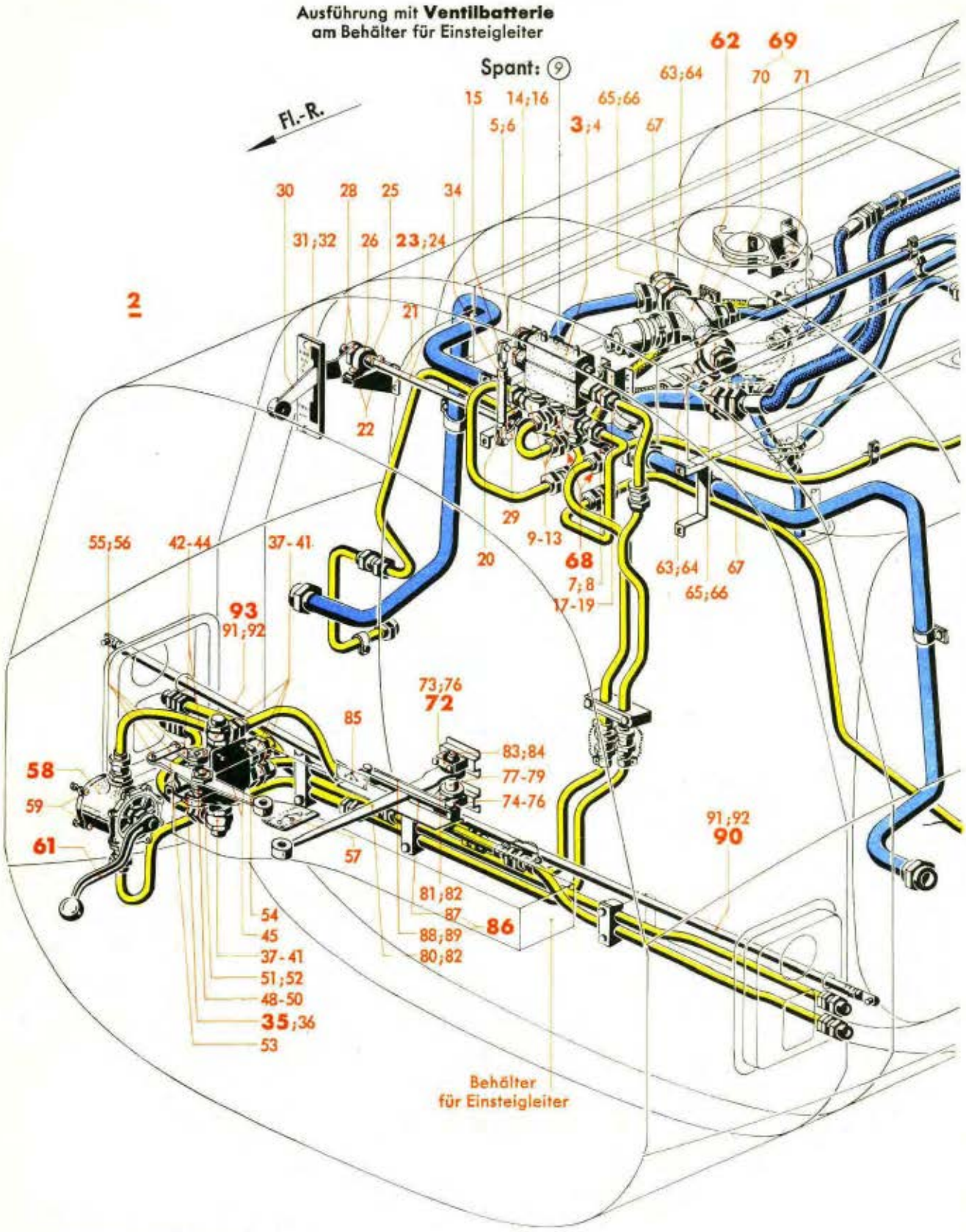

Geräte, Blindanschlußteile und Bedienanlage } Bild 1

Kraftstoffleitungen
Luftleitungen } Bild 2

Werk-stoff	Stück	Benennung	Ersatzteil-Nr.	Bild: 1 Orts-Nr.	Bem.
	1	**Kraftstoffanlage, vollst.**	**88.739**	**(1)**	
	1	**Kraftstoffanlage im Rumpf, vollst.**	**88.735-Z 01**	**2**	
		(Ausführung mit Ventilbatterie am Behälter für Einsteigleiter)			
		bestehend aus Bild 1, Orts-Nr. 3-93 und Bild 2, Orts-Nr. 2-65			
		(Ausführung mit Impuls-Kreuzventil siehe Bild 3, Orts-Nr. 1			
		Geräte, Blindanschlußteile und Bedienanlage			
		a) Geräte hierzu Orts-Nr. 3-68			
	1	**Ventilbatterie-Einbau vor Spant 9, vollst.** einschließlich Orts-Nr. 4-34	**88.735-05**	**3**	
	1	Ventilbatterie N 3 V 16 MKF 3 (Lief.: DBU)	(8-4585 B)	4	
	1	Verschlußschraube	BM 26 x 1,5 DIN 7604	5	
	1	Dichtring	26 x 32 Jum N 18311	6	
	1	Doppelstutzen (wie Bild 9, Orts-Nr. 31)	B 16 DIN 7611[3])	7	
	1	Dichtring	26 x 32 Jum N 18311	8	
	3	Hohlschraubenstutzen	B 16 DIN 7624[3])	9	
	3	Dichtring	26 x 32 Jum N 18311	10	
	3	Ringstutzen	B 16 DIN 7621[3])	11	
	6	Dichtring	22 x 29 Jum N 18311	12	
	3	Verschlußmutter	BM 22 x 1,5 DIN 7605	13	
	1	Nabe	88.732-2803	14	
	1	Einfachhebel mit Kugellager, ballig, mit Einstellring R 5-17 DIN L 89	88.735-05 H 04	15	
	1	Sechskantmutter M 24 x 0,75	Ju N 87688-2	16	
	2	Lagerbock (mit Spant 9 vernietet)	88.735-05 H 01	17	
	4	Sechskantschraube	M 6 x 18 DIN Kr 551	18	
	1	Abbinder	B 6 x 100 Ju N 26001	19	
	1	Lagerbock, links	88.735-05 H 02	20	
	1	„ rechts	88.735-05 H 07	21	
	4	Sechskantschraube	M 6 x 18 DIN Kr 551	22	
	1	**Einfachwelle, vollst.** einschließlich Orts-Nr. 24-28	**88.735-05 H 06**	**23**	
	1	Welle (Rohr 18 x 1,5)	18 x 377 Ju N 87698	24	
	1	Abstandsbuchse 14/10,2 ø	9,5 Ju N 17014	25	
	2	Lager mit Pendelkugellager 1200 DIN L 89	10 Ju N 87739	26	

für Befestigung der Ventilbatterie

(für Befestigung der Hebelwelle)

[3]) Aus Leichtmetall (bei Bestellung angeben)

Unbefugte Verwendung ist strafbar und macht schadenersatzpflichtig

Kraftstoffanlage
(im Rumpf)

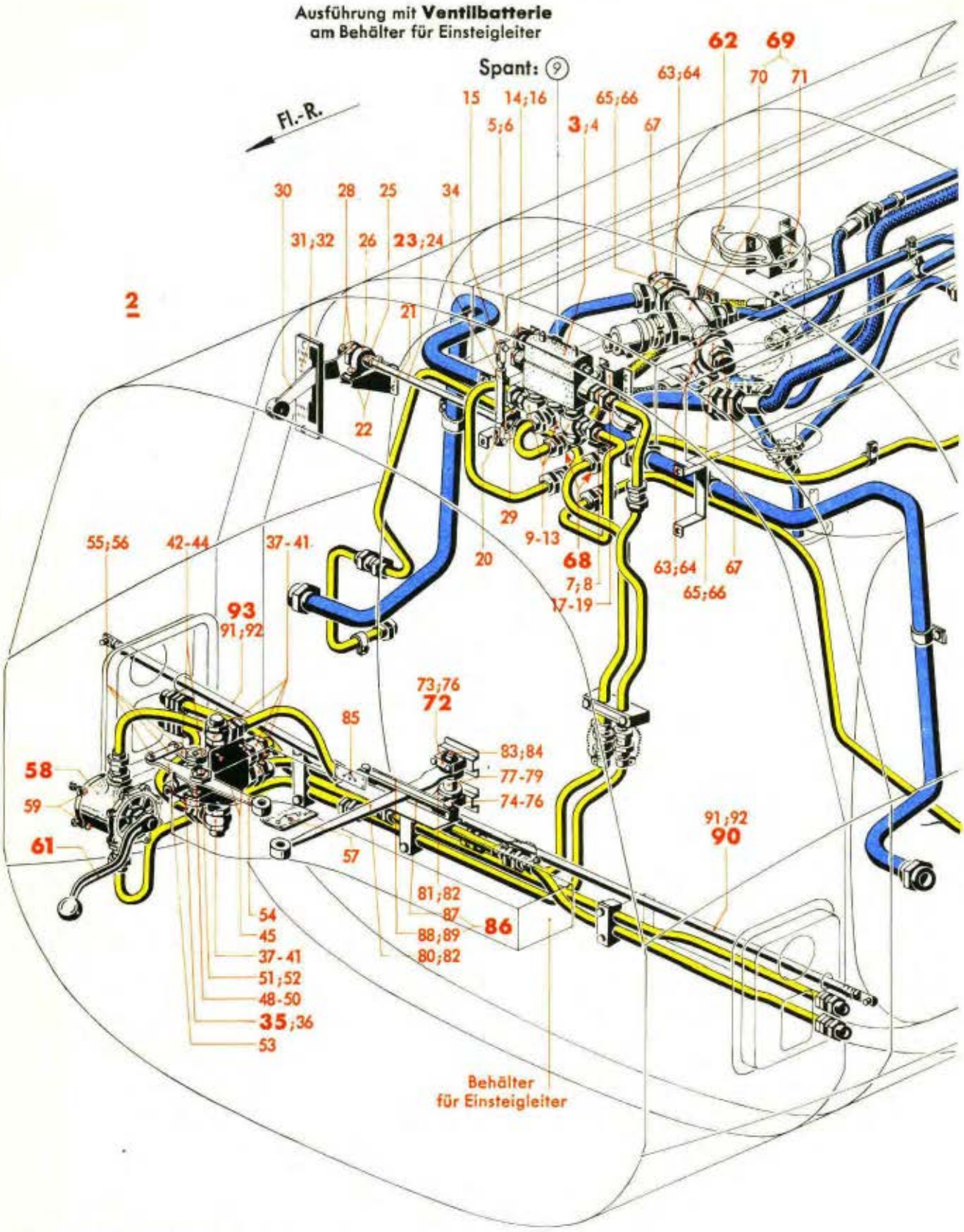

Geräte, Blindanschlußteile und Bedienanlage } Bild 1

Kraftstoffleitungen
Luftleitungen } Bild 2

Werkstoff	Stück	Benennung	Ersatzteil-Nr.	Bild: 1 Orts-Nr.	Bem.
	1	Abstandsbuchse 14/10,2 ø (zwischen Lager und Hebel mit Flachknopf)	4,5 Ju N 17014	(27)	
	2	Hebelnabe für Welle mit je 1 Hebelnabe, allein, Ju N 87696-1 „ 1 Kegelmutter Ju N 87696-2 „ 1 Sechskantmutter Ju N 87688-2	24 Ju N 87696	28	
	1	Einfachhebel mit Kugellager, ballig, mit Einstellring R 5-17 DIN L 89	88.735-05 H 04	29	
	1	Einfachhebel mit Flachknopf, gelb, C 32 Hs N 16102	88.735-05 H 05	30	
	1	Hebelraste	88.735-0506	31	
	1	Schild: „Schaltung für Kraftstoffhandpumpe ..."	88.735-0507	32	
		Schild 88.735-0508 (Schaltschema der „Umpumpanlage für Kraftstoffhandpumpe")	s. Konstr.-Gr. 9 elektr. Bordnetz Schalttafel	(33)	
	1	Stoßstange, verstellbar (Rohr 15 x 1) mit 1 Gabelschraube M 8 Ju N 87718.1 2 Bolzen 5 Ju N 15234	15 x 180 Ju N 87716	34	
	1	**Ventilbatterie-Einbau am Behälter für Einsteigleiter, vollst.** einschließlich Orts-Nr. 36-57	**88.735-06**	**35**	
	1	Ventilbatterie N 2 VB 16 CH 3 (Lief.: DBU)	(8-4584 B)	36	
	4	Hohlschraubenstutzen	B 16 DIN 7624[2]	37	
	4	Dichtring	26 x 32 Jum N 18311	38	
	4	Ringstutzen	B 16 DIN 7621[2]	39	
	8	Dichtring	22 x 29 Jum N 18311	40	
	4	Verschlußmutter	BM 22 x 1,5 DIN 7605	41	
	1	Nabe	88.732-2803	42	
	1	Einfachhebel mit Kugellager, ballig, mit Einstellring R 5-17 DIN L 89	50 Ju N 87686	43	
	1	Sechskantmutter M 24 x 0,75	Ju N 87688-2	44	
	3	Sechskantschraube (für Befestigung der Ventilbatterie)	M 6 x 18 DIN Kr 551	45	
	1	Linsenschraube (für Befestigung der Ventilbatterie)	M 6 x 18 DIN 85[1]	45	
	1	Abbinder	B 6 x 160 Ju N 26001	(46)	
	1	Hebelraste (mit Behälter für Einsteigleiter vernietet)	88.735-06 H 01	(47)	
	1	Flanschfuß	19 Ju N 87708	48	
	3	Linsenbolzen	M 6 x 12 DIN L 53	49	
	3	Sechskantmutter, selbstsichernd (Lief.: AGG)	(M 6 S)[1]	50	siehe auch Ju N 14404
	1	Lagerkopf	10 Ju N 87709	51	
	1	Hebelnabe für Schwenkhebel mit 2 Querkugellagern mit kleinen Kugeln D 10 DIN L 89 und 1 Sechskantmutter (M 24 x 0,75) Ju N 87688-2	Ju N 87688	52	
	1	Einfachhebel mit Raste und Kugellager, ballig, mit Einstellring R 5-17 DIN L 89	88.735-06 H 02	53	
	1	Einfachhebel mit Flachknopf C 32 Hs N 16102	88.735-0603/..	54	
	2	Lasche	88.735-0604	55	
	2	Bolzen 5 ø x 14,3 lang	5 Ju N 15234	56	
	1	Schild: „Zum Entnahmebehälter ..." (mit Behälter für Einsteigleiter vernietet)	88.735-0605	57	

[1]) Aus Flußstahl (bei Bestellung angeben)
[2]) Aus Leichtmetall (bei Bestellung angeben)

Unbefugte Verwendung ist strafbar und macht schadenersatzpflichtig

Kraftstoffanlage
(im Rumpf)

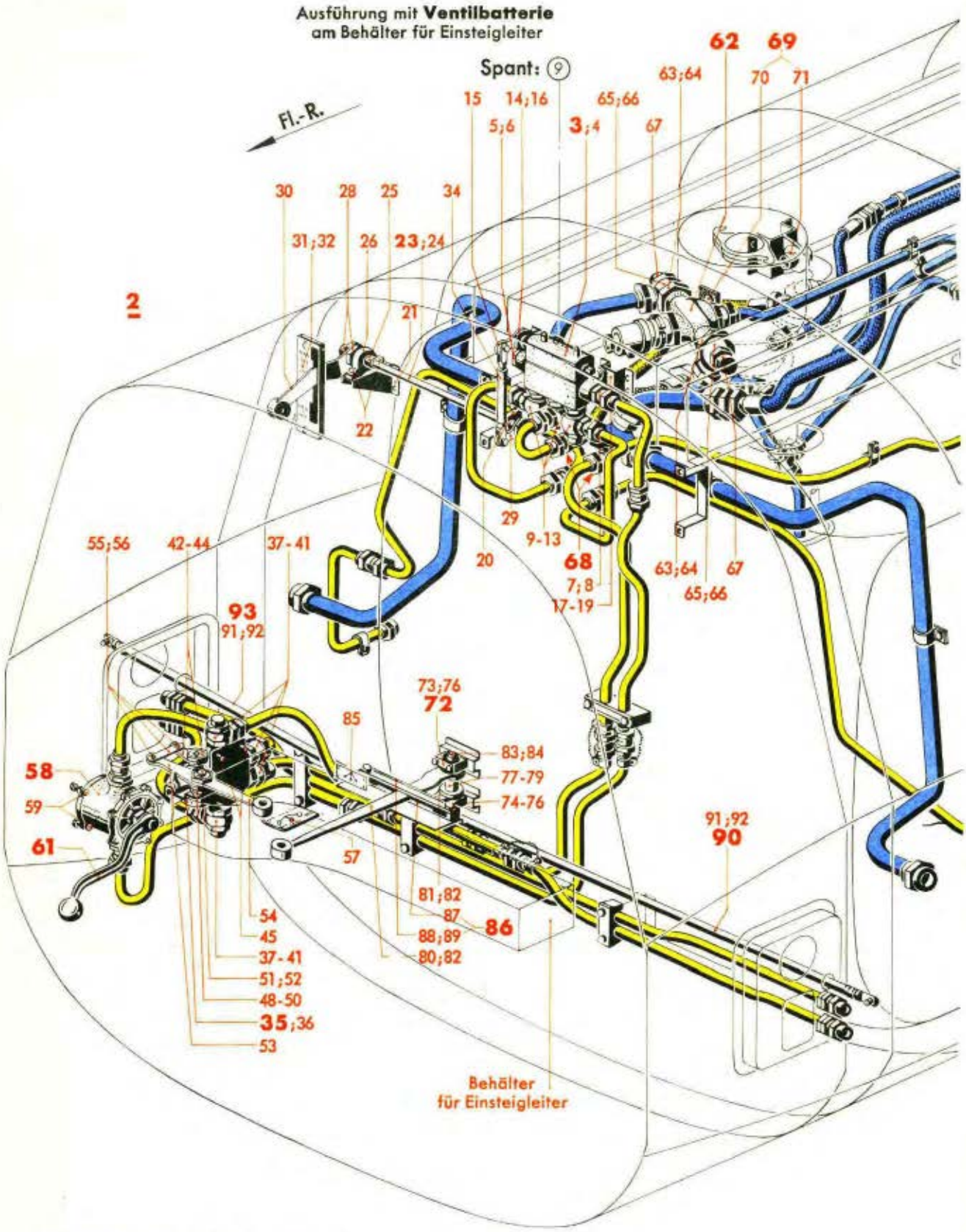

Geräte, Blindanschlußteile und Bedienanlage } Bild 1

Kraftstoffleitungen
Luftleitungen } Bild 2

Werkstoff	Stück	Benennung	Ersatzteil-Nr.	Bild: 1 Orts-Nr.	Bem.
	1	**Kraftstoff-Handpumpe K 25 (ohne Handhebel)** (Lief.: Allw.)	**(8-4567 A)**	**58**	
	4	Sechskantschraube (für Kraftstoff-Handpumpe)	M 6 x 15 DIN Kr 551	59	aus Stkl. 88.735-10/
	1	Abbinder (für Kraftstoff-Handpumpe)	B 6 x 160 Ju N 26001	(60)	aus Stkl. 88.735-10/
	1	**Handhebel für Kraftstoff-Handpumpe (mit Knopf 8-4590-04)** (Lief.: Allw.)	**88.732-12**	**61**	
	1	**Magnetventil (Druckregelventil)** (Lief.: KS)	**(19 C 1702 A-1)**	**62**	
	2	Hohlschraubenstutzen	B 25 DIN 7624[3])	63	aus Stkl. 88.735-09/
	2	Dichtring	38 x 44 Jum N 18311	64	aus Stkl. 88.735-09/
	2	Ringstutzen	B 25 DIN 7621[3])	65	aus Stkl. 88.735-09/
	4	Dichtring	30 x 38 Jum N 18311	66	aus Stkl. 88.735-09/
	2	Verschlußmutter	BM 30 x 1,5 DIN 7605	67	aus Stkl. 88.735-09/
	2	**Rückschlagventil NW 16**	**0,1 DBU N 18404.3**	**68**	
		b) Blindanschlußteile hierzu Orts-Nr. 69-71			
	1	**Halterung der Schläuche bei Blindanschluß, vollst.** einschließlich Orts-Nr. 70 und 71	**88.732-15**	**69**	
	1	Schlauchhalterung (Blindverschluß für Gebläseleitung)	88.732-15 H 03	70	
		Schlauchhalterung (Blindverschluß für Vorlauf- und Sickerleitung)	s. Konstr.-Gr. 1 Rumpf-Ausstattung, Zusatzteile für Bombenausrüstung im 1. Lastenraum (mittlere Rollenlagerung, rechts)	71	
		c) Bedienanlage hierzu Orts-Nr. 72-93	Rumpf-Ausstattung		
	1	**Hebellagerung für Bedienanlage, vollst.** einschließlich Orts-Nr. 73-85	**88.732-11**	**72**	
	1	Lager, oben	10 Ju N 87723	73	
	1	Lagergehäuse, unten	20 Ju N 87724	74	
	1	Gelenklager	GL 10 DIN L 351	75	
		" (Behelf)	88.732-1107	75	

[3]) Aus Leichtmetall (bei Bestellung angeben)

Unbefugte Verwendung ist strafbar und macht schadenersatzpflichtig

Kraftstoffanlage
(im Rumpf)

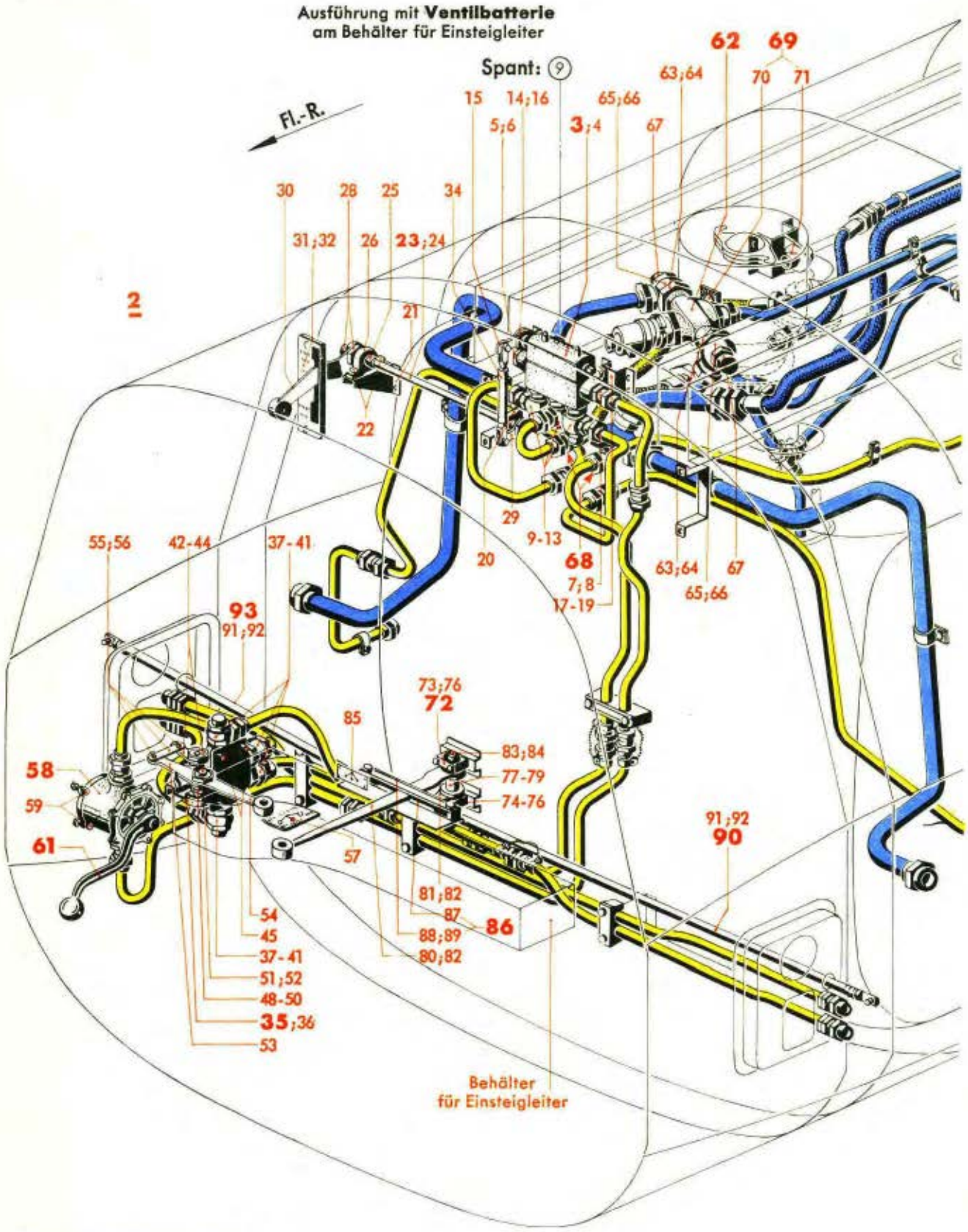

Geräte, Blindanschlußteile und Bedienanlage } Bild 1

Kraftstoffleitungen } Bild 2
Luftleitungen

Werk-stoff	Stück	Benennung	Ersatzteil-Nr.	Bild: 1 Orts-Nr.	Bem.
	4	Sechskantschraube	M 6 x 35 DIN Kr 551	76	
	1	Welle 22 ø mit Querkugellager mit kleinen Kugeln D 10 DIN L 89	22 x 34 Ju N 87701	77	
	1	Abstandsbuchse 14/10,2 ø (in Welle)	46 Ju N 17014	78	
	1	Querkugellager mit kleinen Kugeln	D 10 DIN L 89	79	
	1	Hebel mit Flachknopf 32 Hs N 16102, einbaufertig	88.732-1101/...	80	
	1	Doppelhebel mit 2 Kugellagern, ballig, mit Einstellring R 5-17 DIN L 89	88.732-11 H 01	81	
	2	Sechskantmutter M 24 x 0,75	Ju N 87688-2	82	
	2	Abstandsbuchse 14/10,2 ø	7 Ju N 17014	83	
	1	Achse	10 x 104 Ju N 87725	84	
	1	Schild „Kraftstoffbehälterschaltung ..."	88.732-1102	85	
	1	**Hebelraste, vollst.** einschließlich Orts-Nr. 87-89	**88.732-13**	**86**	
	1	Raste-Unterteil	88.732-1301	87	
	1	Deckstreifen	88.732-1302	88	
	1	Deckblech	88.732-1304	89	aus Ju N P 113-4
	1	**Bedienstange mit Kupplungshälfte (Rohr 15 x 1), links, vollst.** einschließlich Orts-Nr. 91 und 92	**15x990 JuN 87734**	**90**	aus Stckl. 88.735-10/
	1	Gabelschraube	M 8 Ju N 87738	91	
	1	Bolzen 5 ø x 14,3 lang	5 Ju 15234	92	
	1	**Bedienstange mit Kupplungshälfte (Rohr 15 x 1), rechts, vollst.** einschließlich Orts-Nr. 91 und 92	**15x705 JuN 87734**	**93**	aus Stckl. 88.735-10/

Unbefugte Verwendung ist strafbar und macht schadenersatzpflichtig

Kraftstoffanlage
(im Rumpf)

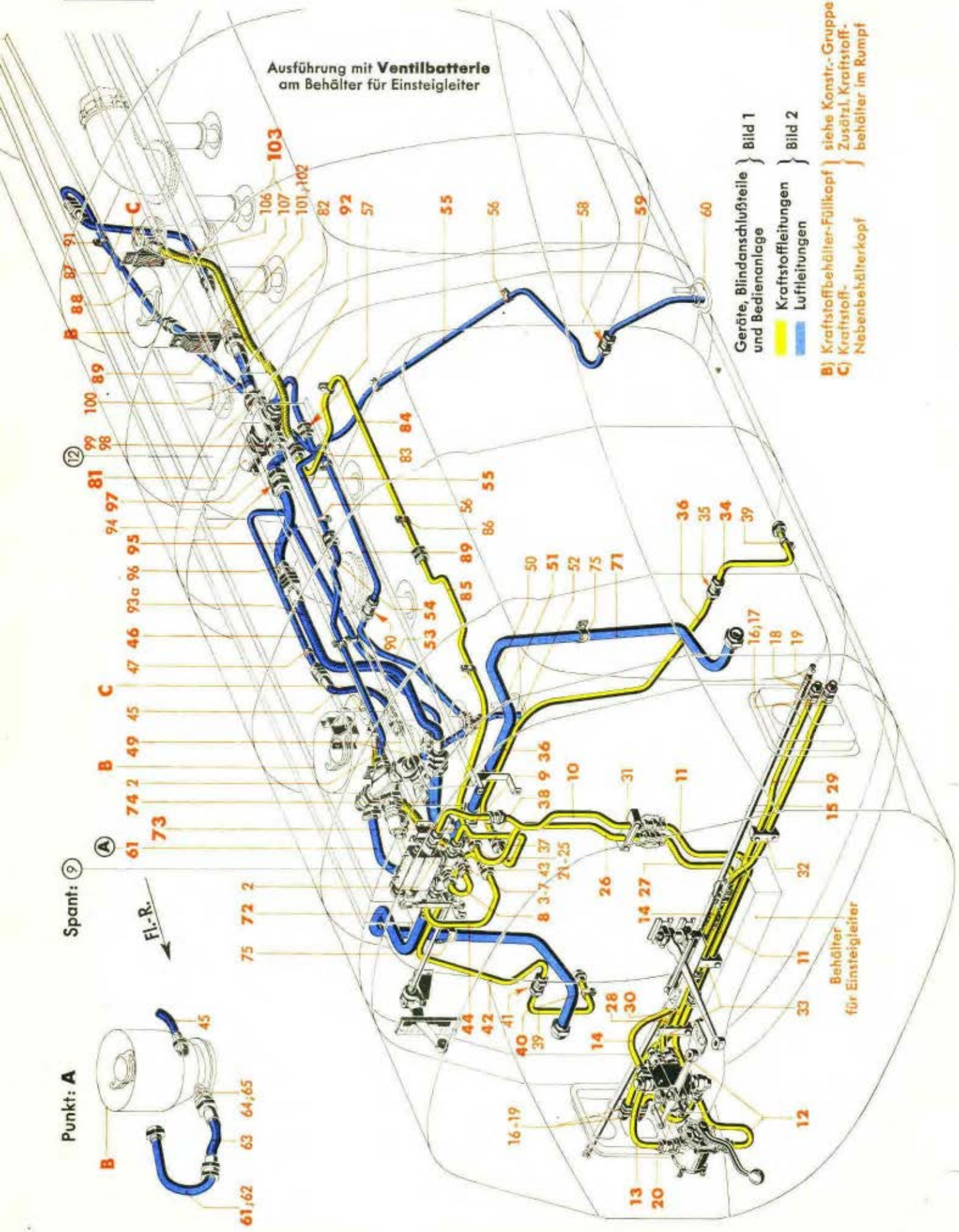

Werk-stoff	Stück	Benennung	Ersatzteil-Nr.	Bild: 2 Orts-Nr.	Bem.
		Für Kraftstoff-Anlage im Rumpf			
		(Ausführung mit Ventilbatterie am Behälter für Einsteigleiter)			
		bestehend aus Bild 1, Orts-Nr. 2-93 und Bild 2, Orts-Nr. 2-65			
		Eingeklammerte Kursivzahlen in Spalte „Benennung" bedeuten Kennzeichnungsziffern der Leitungen			
		Kraftstoffleitungen:			
		Vorlaufleitung: *(74, 76 u. 79)*			
		a) Für Kraftstoffbehälter im 1. Lastenraum: *(74 u. 79)*			
		(vom Kraftstoff-Nebenbehälterkopf über obere Ventilbatterie vor Spant 9, Kraftstoff-Handpumpe, untere Ventilbatterie bis Trennstelle Wurzelspant, links bzw. rechts)			
		hierzu Orts-Nr. 2-20			
	1	Schlauchleitung (16 x 480 Ro N 18107.1) *(79 v)*	88.735-08 H 01	2	aus Stckl. 88.735-08/
	1	Doppelstutzen (wie Bild 9, Orts-Nr. 31)	B 16 DIN 7611[3])	3	aus Stckl. 88.735-09/
	1	Dichtring	26 x 32 Jum N 18311	4a	
		Rückschlagventil NW 16	s. Bild 1, Orts-Nr. 68	4b	
	1	Doppeldichtkegel	16 Ju N 18318	5	aus Stckl. 88.735-09/
	1	Gewindemuffe	M 26 x 1,5 Ju N 18319	6	
		Flanschdoppelstutzen	s. Konstr.-Gr. 1 Rumpf-Oberschale (Spant 9)	7	
	1	**Rohrleitung (Rohr 18 x 1), vollst.** *(79 v)*	**88.735-01 H 07**	**8**	aus Stckl. 88.735-01/
		einschließlich Bild 9, je 2 Stück Orts-Nr. 25, 26 und 29			
	1	**Rohrleitung (Rohr 18 x 1), vollst.** *(74)*	**88.735-01 H 08**	**9**	aus Stckl. 88.735-01/
		einschließlich Bild 9, je 1 Stück Orts-Nr. 24-26, 30 und 36			
	1	**Rohrleitung (Rohr 18 x 1), vollst.** *(74)*	**88.735-01 H 12**	**10**	aus Stckl. 88.735-01/
		einschließlich Bild 9, je 1 Stück Orts-Nr. 23-25, 30 und 2 Stück Orts-Nr. 36			
	1	**Rohrleitung (Rohr 18 x 1), vollst.** *(74)*	**88.735-01 H 13**	**11**	aus Stckl. 88.735-01/
		einschließlich Bild 9, je 2 Stück Orts-Nr. 23, 25, 30 und 36			
	1	**Rohrleitung (Rohr 18 x 1), vollst.** *(74)*	**88.735-01 H 14**	**12**	aus Stckl. 88.735-01/
		einschließlich Bild 9, je 1 Stück Orts-Nr. 24-26, 30 und 36			

[3]) Aus Leichtmetall (bei Bestellung angeben)

Unbefugte Verwendung ist strafbar und macht schadenersatzpflichtig

Kraftstoffanlage
(im Rumpf)

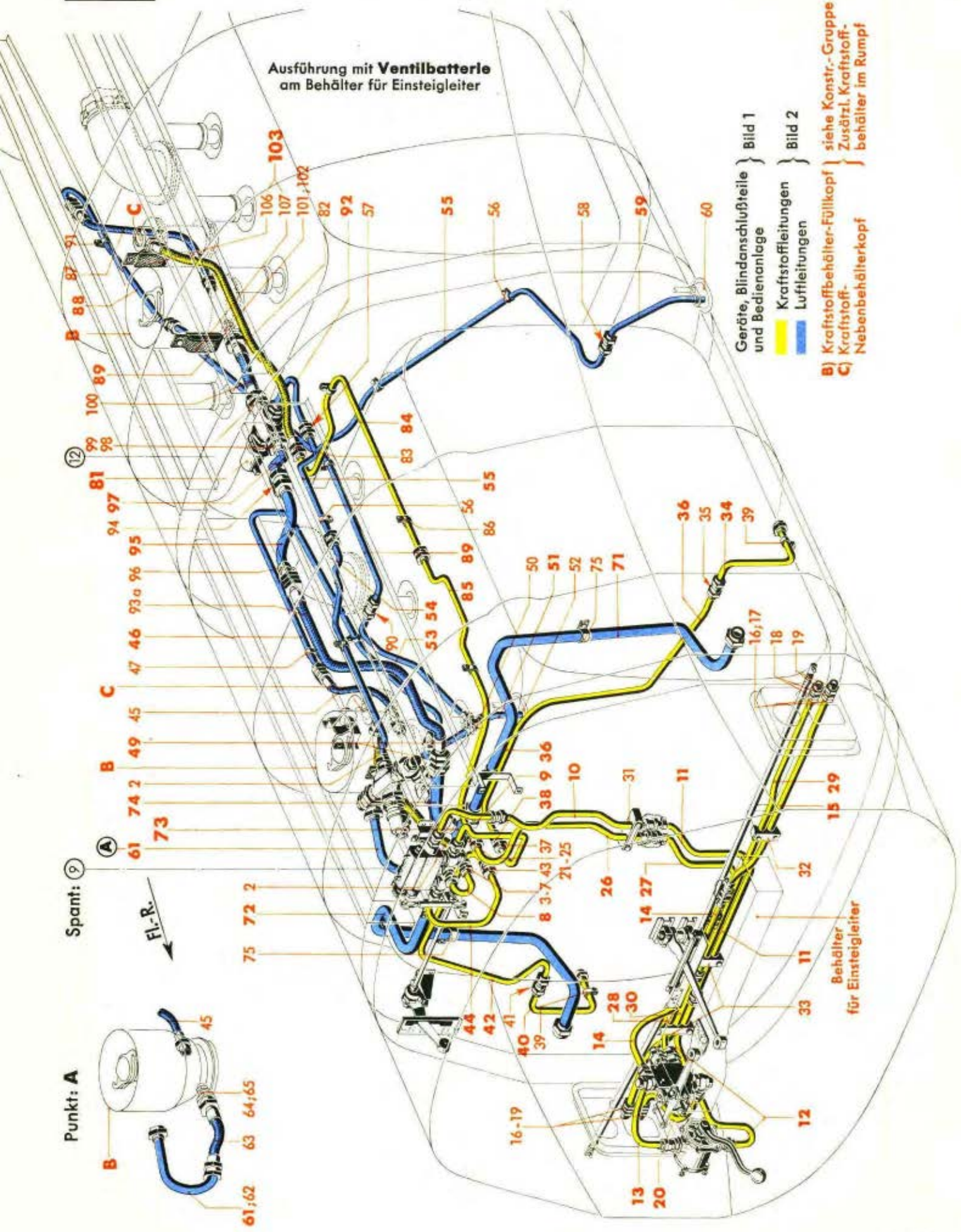

Werkstoff	Stück	Benennung	Ersatzteil-Nr.	Bild: 2 Orts-Nr.	Bem.
	1	**Rohrleitung (Rohr 18 x 1), vollst.** *(74)* einschließlich Bild 9, je 2 Stück Orts-Nr. 25, 26 und 30	**88.735-01 H 15**	**13**	aus Stckl. 88.735-01/
	1	**Rohrleitung (Rohr 18 x 1), vollst.** *(79 l)* einschließlich Bild 9, je 1 Stück Orts-Nr. 24-26, 30 und 36	**88.735-01 H 16**	**14**	aus Stckl. 88.735-01/
	1	**Rohrleitung (Rohr 18 x 1), vollst.** *(79 l)* einschließlich Orts-Nr. 16-19 und Bild 9, je 1 Stück Orts-Nr. 23, 25, 26, 30 und 36	**88.735-01 H 17**	**15**	aus Stckl. 88.735-01/
	1	Gewindestutzen M 26 x 1,5	8899-2695	16	
	1	Unterlegscheibe	8899-26.107	17	
	1	Sechskantmutter M 26 x 1,5	8899-26.101	18	
	1	Schraubstutzen M 26 x 1,5 innen/M 26 x 1,5 außen	8899-26.184	19	
	1	**Rohrleitung (Rohr 18 x 1), vollst.** *(79 r)* einschließlich Orts-Nr. 16-19 und Bild 9, 2 Stück Orts-Nr. 26, je 1 Stück Orts-Nr. 25, 30 und 36	**88.735-01 H 18**	**20**	aus Stckl. 88.735-01/
		b) Für Kraftstoffbehälter im 2. Lastenraum *(79)* (von Trennstelle Spant 9 über untere Ventilbatterie bis Trennstelle Wurzelspant, links bzw. rechts) hierzu Orts-Nr. 21-28 c			
		Flanschdoppelstutzen	s. Konstr.-Gr. 1 Rumpf-Oberschale (Spant 9)	21	
	1	Doppeldichtkegel (hinter Spant 9)	16 Ju N 18318	22	
	1	Schraubstutzen M 26 x 1,5 innen/M 26 x 1,5 außen (hinter Spant 9)	8899-26.184	23	aus Stckl. 88.735-09/
	1	Dichtring (hinter Spant 9)	26 x 32 Jum N 18311	24	
		Rückschlagventil NW 16 (hinter Spant 9)	s. Bild 1, Orts-Nr. 68	25	
	1	**Rohrleitung (Rohr 18 x 1), vollst.** *(79)* einschließlich Bild 9, je 1 Stück Orts-Nr. 24-26, 30 und 36	**88.735-01 H 09**	**26**	aus Stckl. 88.735-01/
	1	**Rohrleitung (Rohr 18 x 1), vollst.** *(79)* einschließlich Bild 9, je 2 Stück Orts-Nr. 23, 25, 30 und 36	**88.735-01 H 10**	**27**	aus Stckl. 88.735-01/
	1	**Rohrleitung (Rohr 18 x 1), vollst.** *(79 l)* einschließlich Bild 9, je 1 Stück Orts-Nr. 24-26, 30 und 36	**88.735-01 H 11**	**28**	aus Stckl. 88.735-01/
		Rohrleitung (Rohr 18 x 1) *(79 l)*	s. Orts-Nr. 14	**(28a)**	
		Rohrleitung (Rohr 18 x 1) *(79 l)*	s. Orts-Nr. 15	**(28b)**	
		Rohrleitung (Rohr 18 x 1) *(79 r)*	s. Orts-Nr. 20	**(28c)**	

Unbefugte Verwendung ist strafbar und macht schadenersatzpflichtig

Kraftstoffanlage
(im Rumpf)

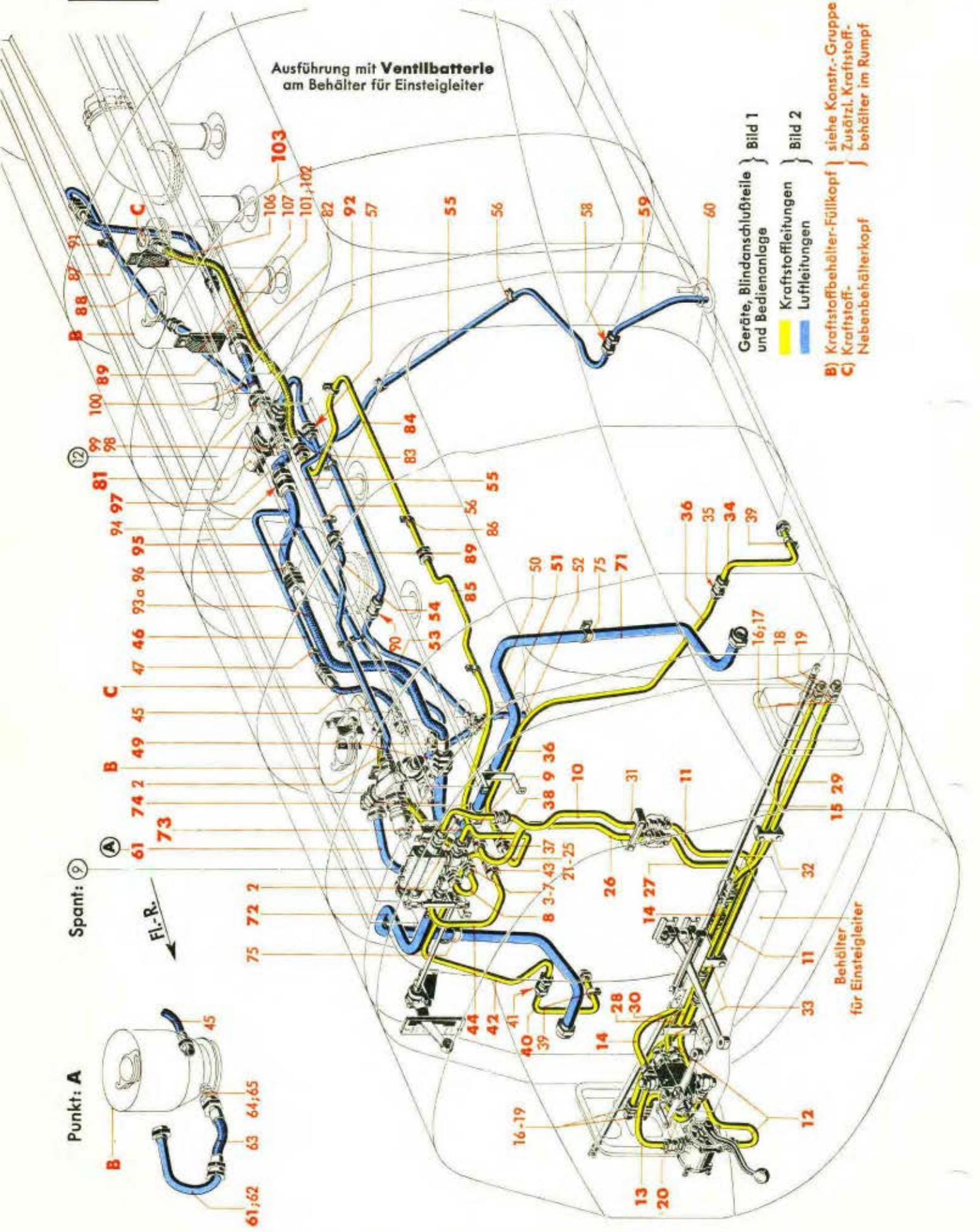

Werk-stoff	Stück	Benennung	Ersatzteil-Nr.	Bild: 2 Orts-Nr.	Bem.
		c) Verbindungsleitung für Kraftstoff-behälter im Tf links und rechts: *(76)*			
		hierzu Orts-Nr. 29 und 30			
	1	**Rohrleitung (Rohr 18 x 1), vollst.** *(76)* einschließlich Orts-Nr. 16-19 und Bild 9, je 1 Stück Orts-Nr. 23, 25, 26, 30 und 36	**88.735-01 H 20**	**29**	aus Stckl. 88.735-01/
	1	**Rohrleitung (Rohr 18 x 1), vollst.** *(76)* einschließlich Orts-Nr. 16-19 und Bild 9, je 1 Stück Orts-Nr. 24, 26 und 36	**88.735-01 H 19**	**30**	aus Stckl. 88.735-01/
		Halterungen für Vorlaufleitungen:			
		hierzu Orts-Nr. 31-33			
	1	Halterung	88.735-10 H 01	31	
	1	" (an Spant 9)	88.732-10 H 04	32	aus Stckl. 88.735-10/
	2	"	88.732-10 H 01	33	
		Umpumpleitung: *(74 l u. 74 r)*			
		a) Für Kraftstoffbehälter im Tragwerk-Flügel, außen, links: *(74 l)* (von Trennstelle neben Rumpfseitenwand, links, bis obere Ventilbatterie)			
		hierzu Orts-Nr. 34-39			
	1	**Rohrleitung (Rohr 18 x 1), vollst.** *(74 l)* einschließlich Bild 9, je 2 Stück Orts-Nr. 25, 26, 30, je 1 Stück Orts-Nr. 31 und 36	**88.735-01 H 01**	**34**	aus Stckl. 88.735-01/
		Flanschdoppelstutzen	s. Konstr.-Gr. 1, Rumpf-Unterschale (Haut-Unterschale)	35	
	1	**Rohrleitung (Rohr 18 x 1), vollst.** *(74 l)* einschließlich Bild 9, je 2 Stück Orts-Nr. 25, 26, 30 und 1 Stück Orts-Nr. 36	**88.735-01 H 02**	**36**	aus Stckl. 88.735-01/
		Flanschdoppelstutzen	s. Konstr.-Gr. 1, Rumpf-Oberschale (Spant 9)	37	
	1	**Rohrleitung (Rohr 18 x 1), vollst.** *(74 l)* einschließlich Bild 9, je 2 Stück Orts-Nr. 25, 26, 30 und 1 Stück Orts-Nr. 36	**88.735-01 H 06**	**38**	aus Stckl. 88.735-01/
	Nach Bedarf	Schelle, einseitige Befestigung	20 Ju N 15802	39	aus Stckl. 88.735-10/
		b) Für Kraftstoffbehälter im Tragwerk-Flügel, außen, rechts: *(74 r)* (von Trennstelle neben Rumpfseitenwand, rechts, bis obere Ventilbatterie)			
		hierzu Orts-Nr. 40-44			

Unbefugte Verwendung ist strafbar und macht schadenersatzpflichtig

Kraftstoffanlage
(im Rumpf)

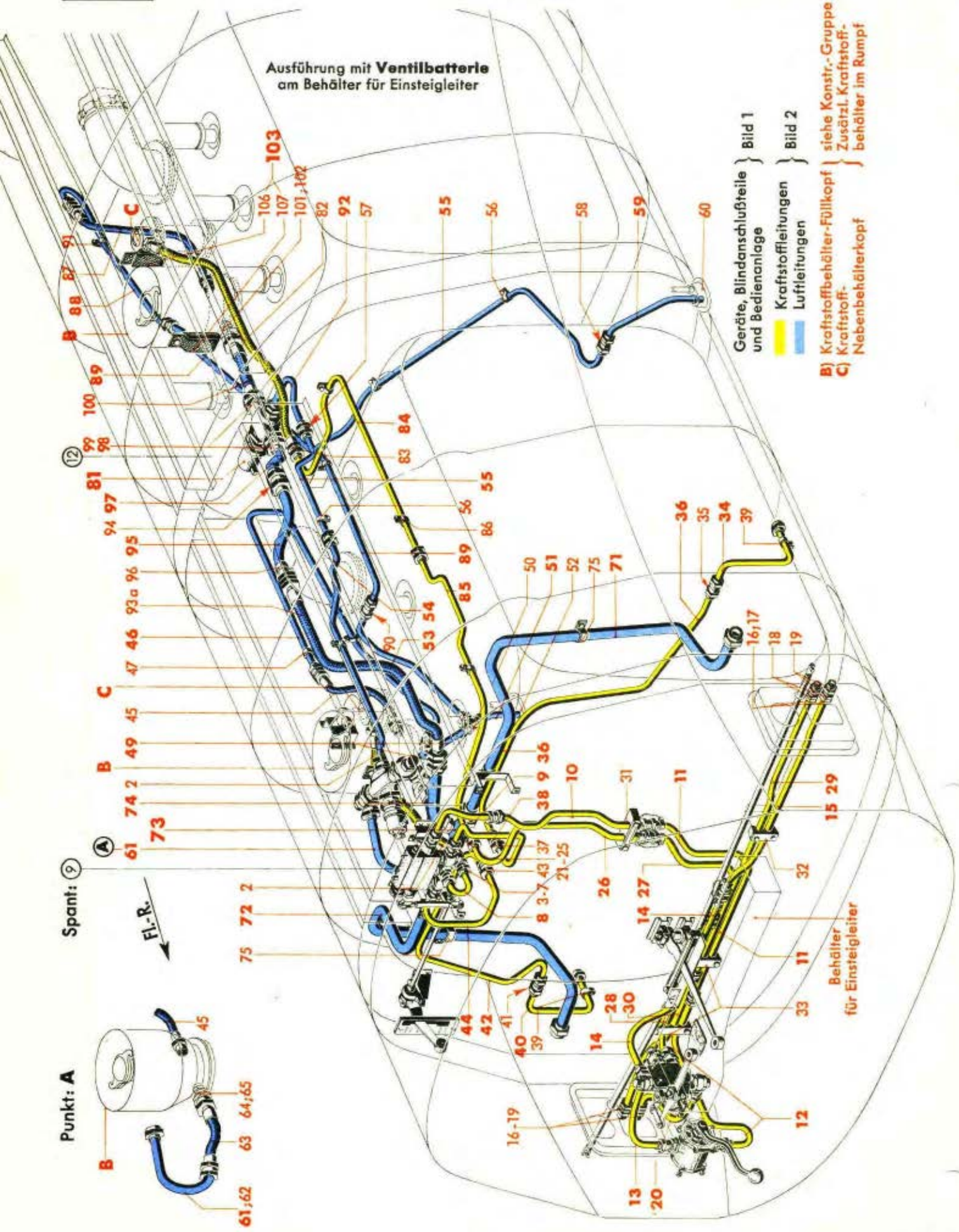

Werk-stoff	Stück	Benennung	Ersatzteil-Nr.	Bild: 2 Orts-Nr.	Bem.
	1	**Rohrleitung (Rohr 18 x 1), vollst.** *(74 r)* einschließlich Bild 9, je 2 Stück Orts-Nr. 25, 26, 30, je 1 Stück Orts-Nr. 31 und 36	**88.735-01 H 03**	**40**	aus Stckl. 88.735-01/
		Flanschdoppelstutzen	s. Konstr.-Gr. 1, Rumpf-Rumpf-Unterschale (Haut-Unterschale)	41	
	1	**Rohrleitung (Rohr 18 x 1), vollst.** *(74 r)* einschließlich Bild 9, je 2 Stück Orts-Nr. 25, 26, 30 und 1 Stück Orts-Nr. 36	**88.735-01 H 04**	**42**	aus Stckl. 88.735-01/
		Flanschdoppelstutzen	s. Konstr.-Gr. 1, Rumpf-Oberschale (Spant 9)	43	
	1	**Rohrleitung (Rohr 18 x 1), vollst.** *(74 r)* einschließlich Bild 9, je 2 Stück Orts-Nr. 25, 26, 30 und 1 Stück Orts-Nr. 36	**88.735-01 H 05**	**44**	aus Stckl. 88.735-01/
		Luftleitungen:			
		Sickerleitung: *(84)**			
		a) Für Kraftstoffbehälter im 1. Lastenraum: *(84)*			
		(vom Kraftstoffbehälter-Füllkopf zum Sickertopf, rechts) hierzu Orts-Nr. 45-52			
	1	Schlauchleitung (13 x 550 Ro N 18107.1) *(84)*	88.735-08 H 03	45	aus Stckl. 88.735-08/
	1	**Rohrleitung (Rohr 15 x 1), vollst.** *(84)* einschließlich Bild 9, je 2 Stück Orts-Nr. 15, 16, 19, je 1 Stück Orts-Nr. 20 und 22	**88.732-04 H 01**	**46**	aus Stckl. 88.732-04/
	3	Schelle, einseitige Befestigung	16 Ju N 15802	47	aus Stckl. 88.735-10/
		Flanschdoppelstutzen	s. Konstr.-Gr. 1, Rumpf-Unterschale (Haut-Unterschale)	(48)	
	1	**Rohrleitung (Rohr 15 x 1), vollst.** *(84)* einschließlich Bild 9, je 2 Stück Orts-Nr. 15, 16, 19 und 1 Stück Orts-Nr. 22	**88.732-04 H 03**	**49**	aus Stckl. 88.732-04/
	1	T-Stück (wie Bild 9, Orts-Nr. 21)	13 DIN 7619	50	aus Stckl. 88.735-09/
	1	**Rohrleitung (Rohr 15 x 1), vollst.** *(84)* einschließlich Bild 9, je 1 Stück Orts-Nr. 15, 16, 19 und 22	**88.732-04 H 04**	**51**	aus Stckl. 88.732-04/
		Sickertopf	s. Bild 5, Orts-Nr. 55	52	

Unbefugte Verwendung ist strafbar und macht schadenersatzpflichtig

Kraftstoffanlage
(im Rumpf)

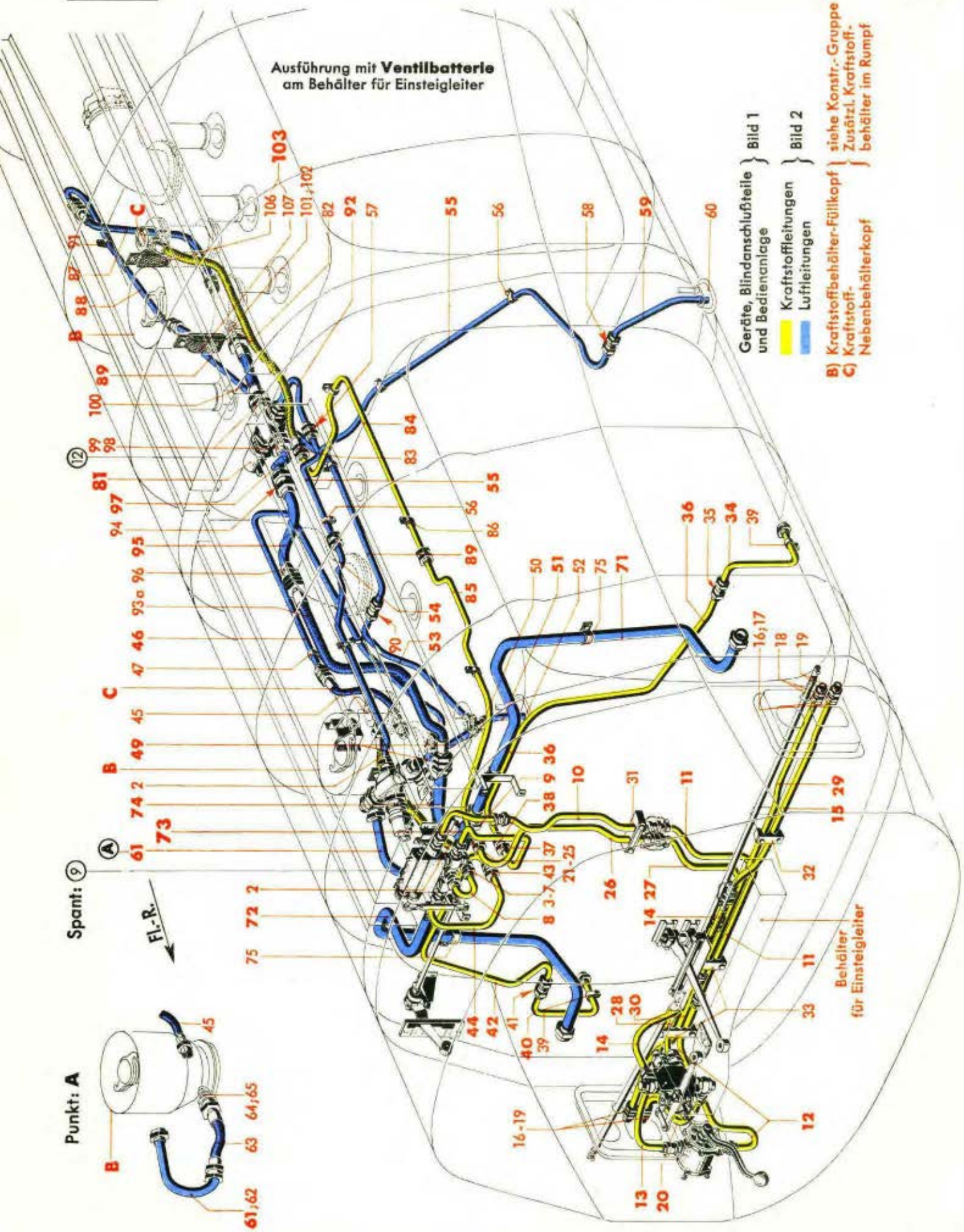

Werk-stoff	Stück	Benennung	Ersatzteil-Nr.	Bild: 2 Orts-Nr.	Bem.
		b) Für Kraftstoffbehälter im 2. Lastenraum: *(84)*			
		Beginn der Leitung siehe Orts-Nr. 87			
		(von Trennstelle Rumpfseitenwand bis T-Stück) hierzu Orts-Nr. 53			
	1	**Rohrleitung (Rohr 15 x 1), vollst.** *(84)* einschließlich Bild 9, je 2 Stück Orts-Nr. 15, 16, 19 und 1 Stück Orts-Nr. 22	**88.732-110 H 05**	**53**	aus Stckl. 88.732-04/
		Entlüftungsleitung: *(83)* (vom Magnetventil zum Sickertopf, links) hierzu Orts-Nr. 54-60			
	1	**Rohrleitung (Rohr 18 x 1), vollst.** *(83)* einschließlich Bild 9, je 2 Stück Orts-Nr. 25, 30, je 1 Stück Orts-Nr. 23, 26 und 36	**88.732-03 H 01**	**54**	aus Stckl. 88.732-03/
	1	**Rohrleitung (Rohr 18 x 1), vollst.** *(83)* einschließlich Bild 9, 2 Stück Orts-Nr. 25, je 1 Stück Orts-Nr. 24, 26-28, 30 und 36	**88.732-03 H 04**	**55**	aus Stckl. 88.732-03/
	Nach Bedarf	Schelle, einseitige Befestigung	20 Ju N 15802	56	aus Stckl. 88.735-10/
		Flanschdoppelstutzen an Spant 12	s. Konstr.-Gr. 1, Rumpf-Oberschale (Spant 12)	57	
		„ „ Rumpfseitenwand	s. Konstr.-Gr. 1, Rumpf-Unterschale (Haut-Unterschale)	58	
	1	**Rohrleitung (Rohr 22 x 1), vollst.** *(83)* einschließlich Bild 9, je 1 Stück Orts-Nr. 39-41 und 43	**88.732-03 H 05**	**59**	aus Stckl. 88.732-03/
		Sickertopf	s. Bild 7, Orts-Nr. 55	60	
		Gebläseleitung: *(7)* (vom Magnet-Ventil zum Kraftstoff-Behälter-Füllkopf) hierzu Orts-Nr. 61-65			
	1	**Rohrkrümmer (Rohr 28 x 1), vollst.** *(7)* einschließlich Orts-Nr. 62 und Bild 9, je 1 Stück Orts-Nr. 45-47	**88.735-09 H 01**	**61**	aus Stckl. 88.735-09/
	1	Schweißstutzen M 38 x 1,5 (mit Rohr verschweißt)	88.735-0902	62	
	1	Schlauchleitung (25 x 190 Ro N 18107.1) *(7)*	88.735-08 H 02	63	aus Stckl. 88.735-08/
		Anschlußstutzen	s. Konstr.-Gr. 8, zusätzl. Kraftstoffbehälter im Rumpf (im 1. Lastenraum)	64	
		Dichtring		65	

Unbefugte Verwendung ist strafbar und macht schadenersatzpflichtig

Kraftstoffanlage
(im Rumpf)

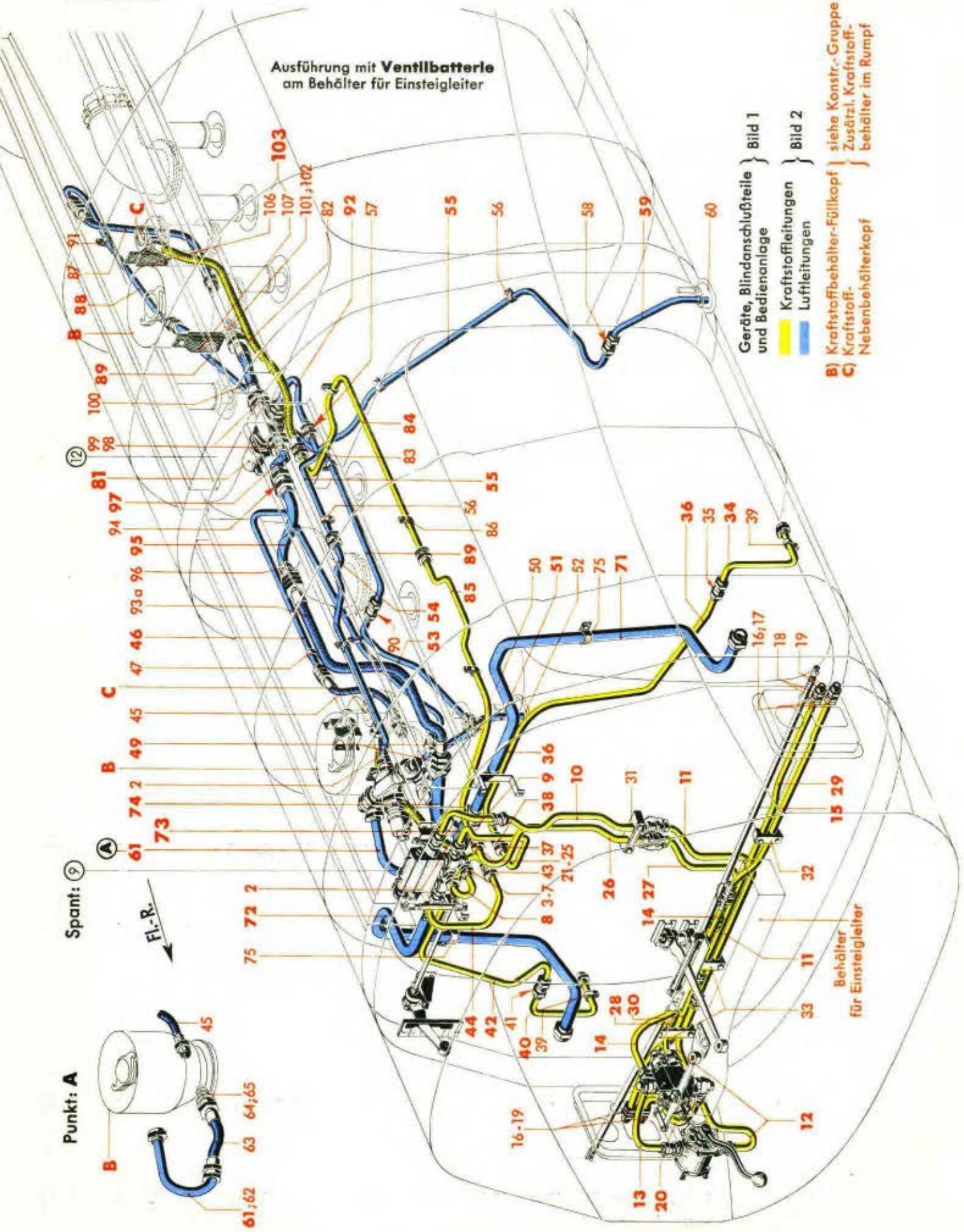

Werk-stoff	Stück	Benennung	Ersatzteil-Nr.	Bild: 2 Orts-Nr.	Bem.
	1	**Zusätzliche Rohrleitungen für Gebläseluft im Rumpf (im 1. Lastenraum), vollst.** einschließlich Orts-Nr. 71-75 (von Trennstelle Wurzelspant, links bzw. rechts, über Doppelrückschlagventil bis Magnetventil)	**88.732-Z 08**	**(70)**	
	1	**Rohrleitung (Rohr 28 x 1), vollst.** *(7 l)* einschließlich Bild 9, je 2 Stück Orts-Nr. 45-47 und 1 Stück Orts-Nr. 50	**88.732-02 H 01**	**71**	aus Stckl. 88.732-100/
	1	**Rohrleitung (Rohr 28 x 1), vollst.** *(7 r)* einschließlich Bild 9, je 2 Stück Orts-Nr. 45-47 und 1 Stück Orts-Nr. 50	**88.732-02 H 02**	**72**	aus Stckl. 88.732-100/
	1	**Doppelrückschlagventil NW 25** (Lief.: Fernholz)	**(19 D 3404 B-1)**	**73**	
	1	**Abzweigstück (Rohr 28 x 1), vollst.** *(7)* einschließlich Bild 9, je 3 Stück Orts-Nr. 45-47, je 1 Stück Orts-Nr. 48 und 50	**88.732-100 H 01**	**74**	aus Stckl. 88.732-100/
	4	Schelle, einseitige Befestigung	30 Ju N 15802	75	aus Stckl. 88.732-101/
	1	**Zusätzliche Kraftstoffanlage mit Gebläseleitung im Rumpf (im 2. Lastenraum), vollst.** einschließlich Orts-Nr. 81-107	**88.732-Z 09**	**(80)**	
	1	**Magnetventil (Druckregelventil)** (Lief.: KS)	**(19 C 1702 A-1)**	**81**	
		Vorlaufleitung: *(79)* (von Kraftstoff-Nebenbehälterkopf bis Trennstelle an Spant 9) hierzu Orts-Nr. 82-86			
	1	Schlauchleitung (16 x 850 Ro N 18107.1) *(79 h)* Flanschdoppelstutzen	88.732-111 H 03 s. Konstr.-Gr. 1, Rumpf-Oberschale (Spant 12)	82 83	aus Stckl. 88.732-111/
	1	**Rohrleitung (Rohr 18 x 1), vollst.** *(79 h)* einschließlich Bild 9, je 1 Stück Orts-Nr. 24-26, 30 und 36	**88.732-110 H 09**	**84**	aus Stckl. 88.732-110/

Unbefugte Verwendung ist strafbar und macht schadenersatzpflichtig

Kraftstoffanlage
(im Rumpf)

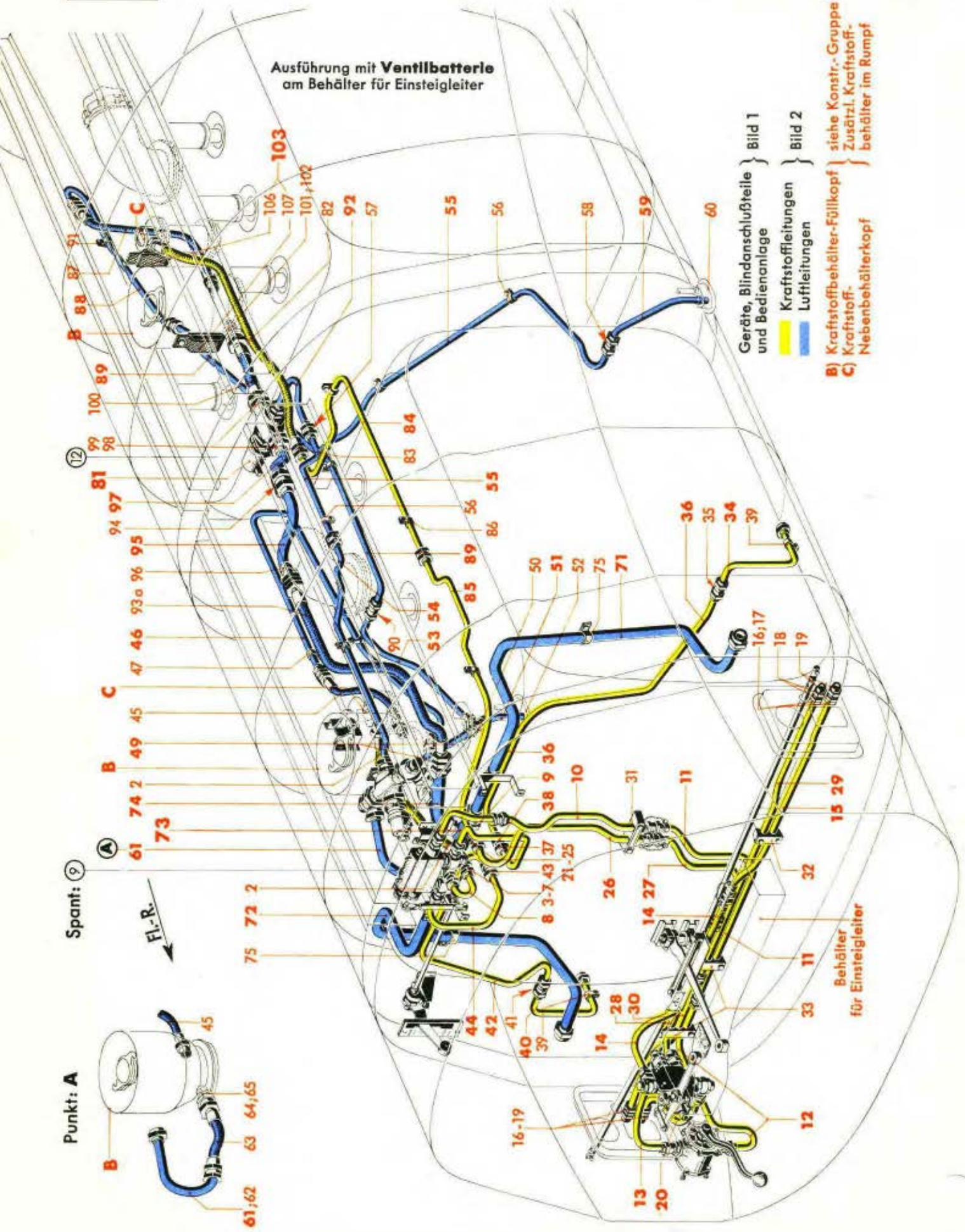

Werk-stoff	Stück	Benennung	Ersatzteil-Nr.	Bild: 2 Orts-Nr.	Bem.
	1	**Rohrleitung (Rohr 18 x 1), vollst.** *(79 h)* einschließlich Bild 9, je 2 Stück Orts-Nr. 25, 30, 36, je 1 Stück Orts-Nr. 23 und 26	**88.732-110 H 08**	**85**	aus Stckl. 88.732-110/
	3	Schelle, einseitige Befestigung	20 Ju N 15802	86	aus Stckl. 88.732-112/
		Sickerleitung: *(84)* (von Kraftstoffbehälter-Füllkopf bis Trennstelle Rumpfseitenwand) hierzu Orts-Nr. 87-91			
	1	Schlauchleitung (13 x 850 Ro N 18107.1) *(84)*	88.732-111 H 02	87	aus Stckl. 88.732-111/
	1	**Rohrleitung (Rohr 15 x 1), vollst.** *(84)* einschließlich Bild 9, je 2 Stück Orts-Nr. 15, 19, je 1 Stück Orts-Nr. 13, 16 und 20	**88.732-110 H 11**	**88**	aus Stckl. 88.732-110/
	1	**Rohrleitung (Rohr 15 x 1), vollst.** *(84)* einschließlich Bild 9, je 1 Stück Orts-Nr. 14-16, 19 und 22	**88.732-110 H 10**	**89**	aus Stckl. 88.732-110/
		Flanschdoppelstutzen	s. Konstr.-Gr. 1, Rumpf-Unterschale (Haut-Unterschale)	90	
	3	Schelle, einseitige Befestigung	16 Ju N 15802	91	aus Stckl. 88.732-112/
		Entlüftungsleitung: *(83)* (von Magnetventil bis Trennstelle an Spant 12) hierzu Orts-Nr. 92			
	1	**Rohrkrümmer (Rohr 18 x 1), vollst.** *(83)* einschließlich Bild 9, je 2 Stück Orts-Nr. 25, 26, 29 und 1 Stück Orts-Nr 36	**88.732-110 H 02**	**92**	aus Stckl. 88.732-110/
		Fortsetzung der Leitung siehe Orts-Nr. 55-60			
		Gebläseleitung: *(7)* (von Trennstelle am Abzweigstück hinter Spant 9, Orts-Nr. 74, über Magnetventil hinter Spant 12 bis Kraftstoffbehälter-Füllkopf im 2. Lastenraum) hierzu Orts-Nr. 93 a-102			
	1	Schlauchleitung (25 x 990 Ro N 18107.1) *(7)*	88.732-111 H 05	93a	aus Stckl. 88.732-111/
	2	Schelle, einseitige Befestigung	35 Ju N 15802	93b	aus Stckl. 88.732-112/
		Flanschdoppelstutzen	s. Konstr.-Gr. 1, Rumpf-Oberschale (Spant 12)	94	
	1	**Rohrleitung (Rohr 28 x 1), vollst.** *(7)* einschließlich Bild 9, je 2 Stück Orts-Nr. 45-47 und 1 Stück Orts-Nr. 50	**88.732-110 H 06**	**95**	aus Stckl. 88.732-110/
	1	Schelle, einseitige Befestigung	30 Ju N 15802	96	aus Stckl. 88.732-112/

Unbefugte Verwendung ist strafbar und macht schadenersatzpflichtig

JFM-FTV-Dru 131041 BoSbKü

Kraftstoffanlage
(im Rumpf)

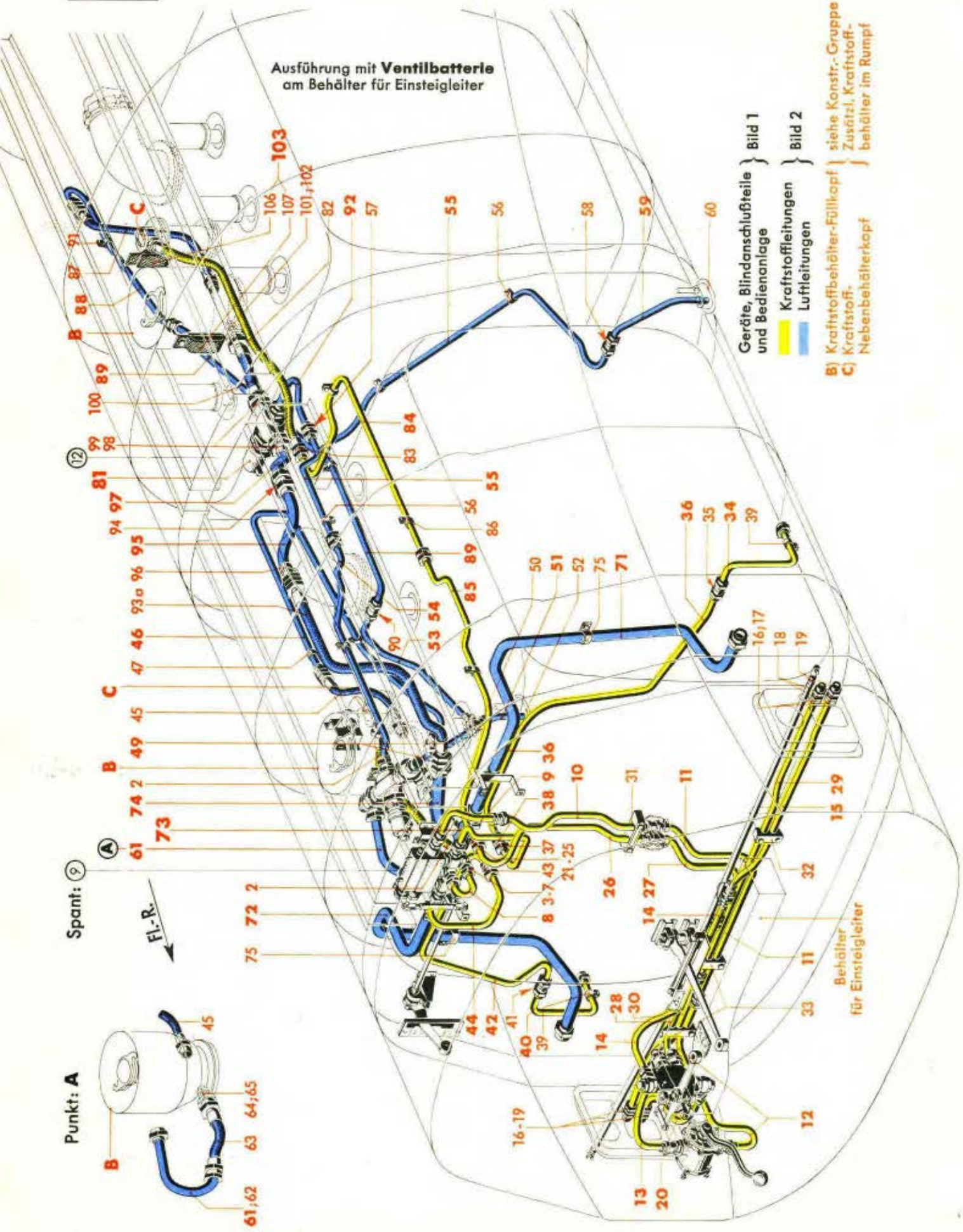

Werk-stoff	Stück	Benennung	Ersatzteil-Nr.	Bild: 2 Orts-Nr.	Bem.
	1	**Rohrstutzen (Rohr 28 x 1,5), vollst.** (7) einschließlich Bild 9, 1 Stück Orts-Nr. 50	**88.732-110 H 01**	**97**	aus Stkl. 88.732-110/
	2	Doppelstutzen (wie Bild 9, Orts-Nr. 48)	B 25 DIN 7611[3])	98	aus Stkl. 88.732-112/
	2	Dichtring	38 x 44 Jum N 18311	99	
	1	Schlauchleitung (25 x 220 Ro N 18107.1) (7)	88.732-111 H 01	100	aus Stkl. 88.732-111/
		Anschlußstutzen	s. Konstr.-Gr. 8, zusätzl. Kraftstoffbehälter im Rumpf (im 2. Lastenraum)	101	
		Dichtring		102	
	1	**Halterung der Schläuche im 2. Lastenraum (bei Blindanschluß), vollst.** einschließlich Orts-Nr. 104-107	**88.732-113**	**103**	
	2	Niet (Lief.: Witte)	(aus Nr. 227)	(104)	siehe auch Ju N 16422
	2	Kugel (Lief.: Witte)	(aus Nr. 227)	(105)	
	1	Schlauchhalterung (für Vorlauf- und Sickerleitung)	88.732-113 H 03	106	
	1	Schlauchhalterung (für Gebläseleitung)	88.732-113 H 01	107	

[3]) Aus Leichtmetall (bei Bestellung angeben)

Unbefugte Verwendung ist strafbar und macht schadenersatzpflichtig

Kraftstoffanlage
(im Rumpf)

Ausführung mit **Impuls-Kreuzventil**
am Behälter für Einsteigleiter

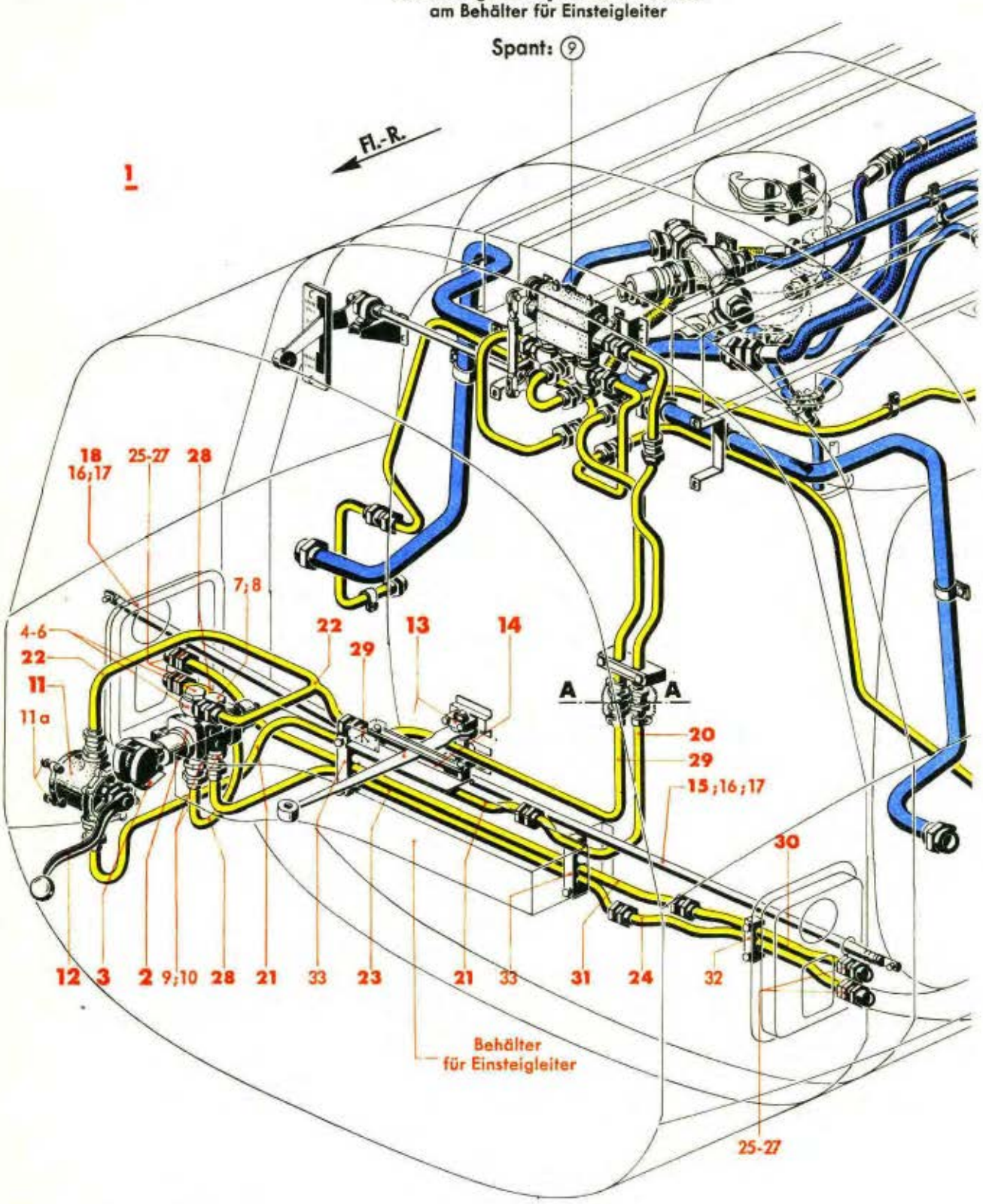

Kraftstoffleitungen
Luftleitungen

Werkstoff	Stück	Benennung	Ersatzteil-Nr.	Bild: 3 Orts-Nr.	Bem.
	1	**Kraftstoffanlage im Rumpf, vollst.** (Ausführung mit Impuls-Kreuzventil am Behälter für Einsteigleiter) einschließlich Orts-Nr. 2-33	1. Deckblatt zu **88.732-Z 01**	**1**	
		Ausführung mit Ventilbatterie siehe Bild 1, Orts-Nr. 2			
		Geräte und Bedienanlage:			
		a) Geräte hierzu Orts-Nr. 2-12			
	1	**Impuls-Kreuzventil mit Handbetätigung (Magnetventil)** (Lief.: KS)	**(19C1703A-1)**	**2**	
	1	**Schutzkappe für Impuls-Kreuzventil**	**88.732-14**	**3**	
	1	Hohlschraube	B 20 DIN 7623[3])	4	
	1	Ringstutzen	B 20 DIN 7621[3])	5	
	2	Dichtring	26 x 34 Jum N 18311	6	
	1	Verschlußschraube	BM 26x1,5 DIN 7604	7	aus Stkl. 88.732-09
	1	Dichtring	26 x 32 Jum N 18311	8	
	2	Doppelstutzen (wie Bild 9, Orts-Nr. 31)	B 16 DIN 7611[3])	9	
	2	Dichtring	26x32 Jum N 18311	10	
	1	**Kraftstoff-Handpumpe K 25 (ohne Handhebel)** (Lief: Allw.)	**(8-4567 A)**	**11**	
	4	Sechskantschraube	M 6 x 15 DIN Kr 551	11a	aus Stkl. 88.732-10
	1	**Handhebel für Kraftstoff-Handpumpe (mit Knopf 8-4590-04)** (Lief.: Allw.)	**88.732-12**	**12**	
		b) Bedienanlage: hierzu Orts-Nr. 13-18			
	1	**Hebellagerung für Bedienanlage, vollst.** (Aufteilung siehe Bild 1, Orts-Nr. 72)	**88.732-11**	**13**	
	1	**Hebelraste, vollst.** (Aufteilung siehe Bild 1, Orts-Nr. 86)	**88.732-13**	**14**	

[3]) Aus Leichtmetall (bei Bestellung angeben)

Unbefugte Verwendung ist strafbar und macht schadenersatzpflichtig

JFM-FTVDru 131041 BaSbKü

Kraftstoffanlage
(im Rumpf)

Ausführung mit **Impuls-Kreuzventil**
am Behälter für Einsteigleiter

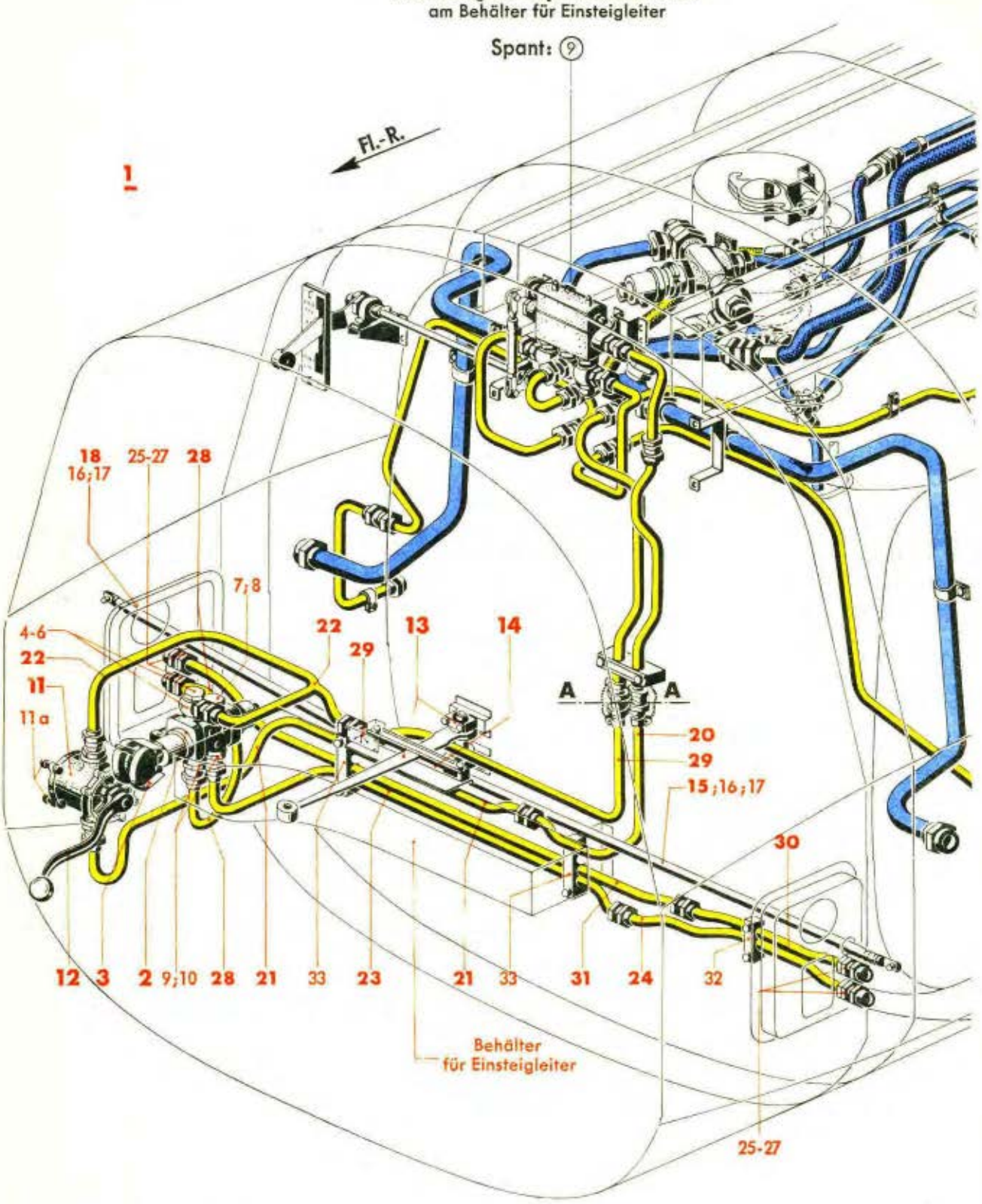

Kraftstoffleitungen
Luftleitungen

Werk-stoff	Stück	Benennung	Ersatzteil-Nr.	Bild: 3 Orts-Nr.	Bem.
	1	**Bedienstange mit Kupplungshälfte (Rohr 15 x 1), links, vollst.** einschließlich Orts-Nr. 16 und 17	15x1000 Ju N 87734	15	aus Stckl. 88.732-10/
	1	Gabelschraube	M 8 Ju N 87738	16	
	1	Bolzen 5 ø x 14,3 lang	5 Ju N 15234	17	
	1	**Bedienstange mit Kupplungshälfte (Rohr 15 x 1), rechts, vollst.** einschließlich Orts-Nr. 16 und 17	15x715 Ju N 87734	18	aus Stckl. 88.732-10/
		Alle Geräte und Blindanschlußteile oberhalb und hinter der Leitungstrennstelle „A-A" (siehe Bildblatt) sind aus Bild 1 zu entnehmen			
		Kraftstoffleitungen:			
		Vorlaufleitung: *(74, 76 u. 79)*			
		a) Für Kraftstoffbehälter im 1. Lastenraum: *(74 u. 79)* (von Trennstelle „A-A" über Kraftstoff-Handpumpe und Impuls-Kreuzventil bis Trennstelle Wurzelspant, links bzw. rechts) hierzu Orts-Nr. 20-28			
	1	**Rohrleitung (Rohr 18 x 1), vollst.** *(79)* einschließlich Bild 9, je 1 Stück Orts-Nr. 23-25, 30 und 36	88.732-01 H 09	20	aus Stckl. 88.732-01/
	1	**Rohrleitung (Rohr 18 x 1), vollst.** *(79)* einschließlich Bild 9, je 1 Stück Orts-Nr. 24-26, 30 und 36	88.732-01 H 08	21	aus Stckl. 88.732-01/
	1	**Rohrleitung (Rohr 18 x 1), vollst.** *(79)* einschließlich Bild 9, 2 Stück Orts-Nr. 25, je 1 Stück Orts-Nr. 24, 26-28, 30 und 36	88.732-01 H 14	22	aus Stckl. 88.732-01/
	1	**Rohrleitung (Rohr 18 x 1), vollst.** *(79 l)* einschließlich Bild 9, je 1 Stück Orts-Nr. 24-26, 30 und 36	88.732-01 H 04	23	aus Stckl. 88.732-01/
	1	**Rohrleitung (Rohr 18 x 1), vollst.** *(79 l)* einschließlich Orts-Nr. 25-27, sowie Bild 9, je 1 Stück Orts-Nr. 23, 25, 30 und 36	88.732-01 H 01	24	aus Stckl. 88.732-01/
	1	Schraubstutzen M 26 x 1,5	88.732-0101	25	
	1	Unterlegscheibe 37/27 ø x 2 mm dick	88.732-0102	26	
	1	Sechskantmutter M 26 x 1,5	88.732-0103	27	

Unbefugte Verwendung ist strafbar und macht schadenersatzpflichtig

Kraftstoffanlage
(im Rumpf)

Ausführung mit **Impuls-Kreuzventil**
am Behälter für Einsteigleiter

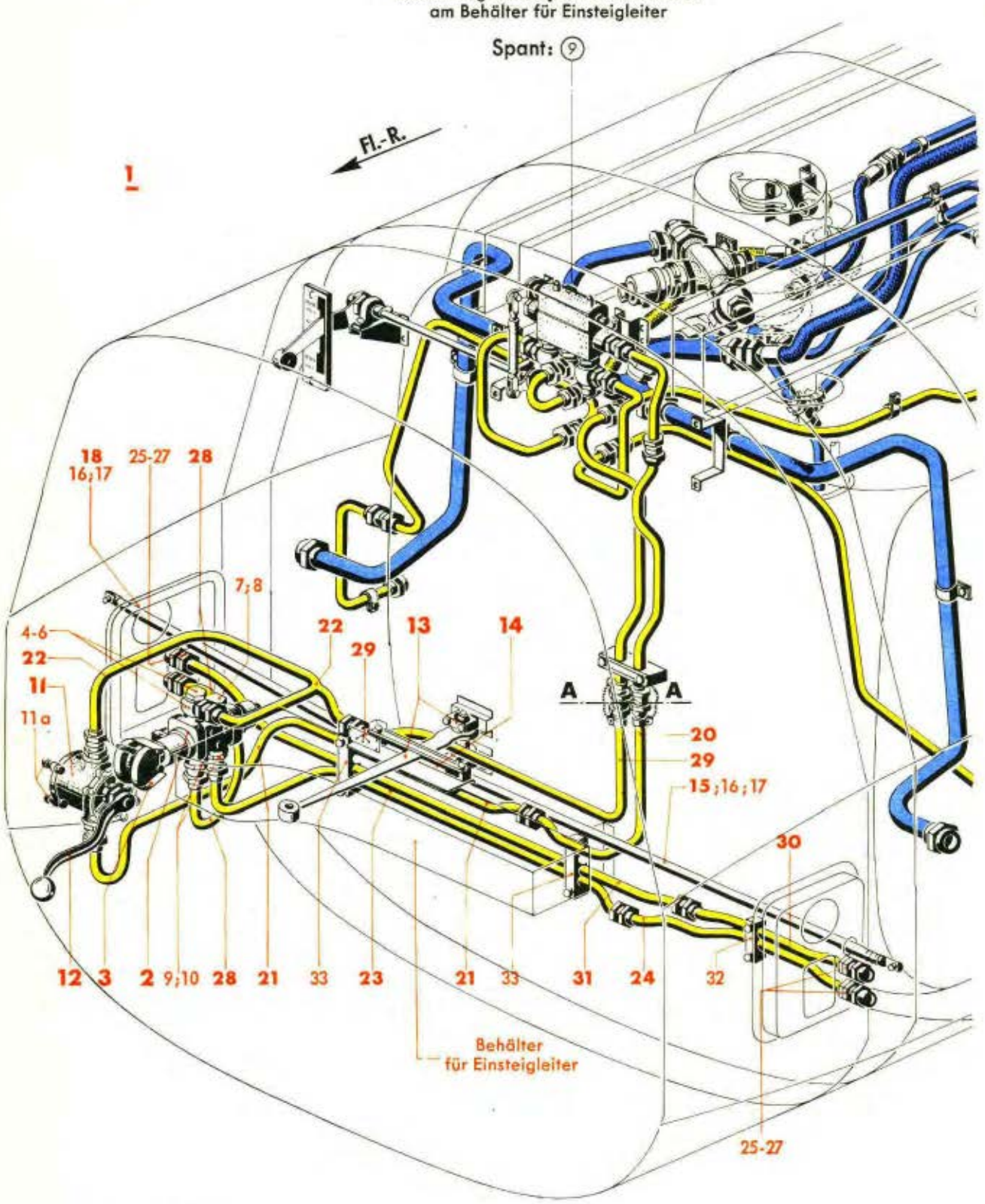

Kraftstoffleitungen
Luftleitungen

Werk-stoff	Stück	Benennung	Ersatzteil-Nr.	Bild: 3 Orts-Nr.	Bem.
	1	**Rohrleitung (Rohr 18 x 1), vollst.** *(79 r)* einschließlich Orts-Nr. 25-27, sowie Bild 9, je 1 Stück Orts-Nr. 25, 26, 30 und 36	**88.732-01 H 07**	**28**	aus Stckl. 88.732-01/
		b) Für Kraftstoffbehälter im 2. Lastenraum *(79)* (von Trennstelle „A-A" über Impuls-Kreuzventil bis Trennstelle Wurzelspant, links bzw. rechts) hierzu Orts-Nr. 29-29d			
	1	**Rohrleitung (Rohr 18 x 1), vollst.** *(79)* einschließlich Bild 9, je 1 Stück Orts-Nr. 23-25, 30 und 36	**88.732-01 H 13**	**29**	aus Stckl. 88.732-01/
		Rohrleitung (Rohr 18 x 1) *(79)*	s. Orts-Nr. 22	**(29a)**	
		Rohrleitung (Rohr 18 x 1) *(79 l)*	s. Orts-Nr. 23	**(29b)**	
		Rohrleitung (Rohr 18 x 1) *(79 l)*	s. Orts-Nr. 24	**(29c)**	
		Rohrleitung (Rohr 18 x 1) *(79 r)*	s. Orts-Nr. 28	**(29d)**	
		c) Verbindungsleitung für Kraftstoffbehälter im Tf links und rechts: *(76)* hierzu Orts-Nr. 30 und 31			
	1	**Rohrleitung (Rohr 18 x 1), vollst.** *(76)* einschließlich Orts-Nr. 25-27, sowie Bild 9, je 1 Stück Orts-Nr. 23, 25, 30 und 36	**88.732-01 H 02**	**30**	aus Stckl. 88.732-01/
	1	**Rohrleitung (Rohr 18 x 1), vollst.** *(76)* einschließlich Orts-Nr. 25-27, sowie Bild 9, je 1 Stück Orts-Nr. 24 und 36	**88.732-01 H 05**	**31**	aus Stckl. 88.732-01/
		Halterungen für Vorlaufleitungen: hierzu Orts-Nr. 32 und 33			
	1	Halterung	88.732-10 H 04	32	aus Stckl. 88.732-10/
	2	"	88.732-10 H 01	33	

Alle Leitungen oberhalb und hinter der Leitungstrennstelle „A-A" (siehe Bildblatt) sind aus Bild 2 zu entnehmen

Unbefugte Verwendung ist strafbar und macht schadenersatzpflichtig

Kraftstoffanlage
(Schnellablaßleitung)

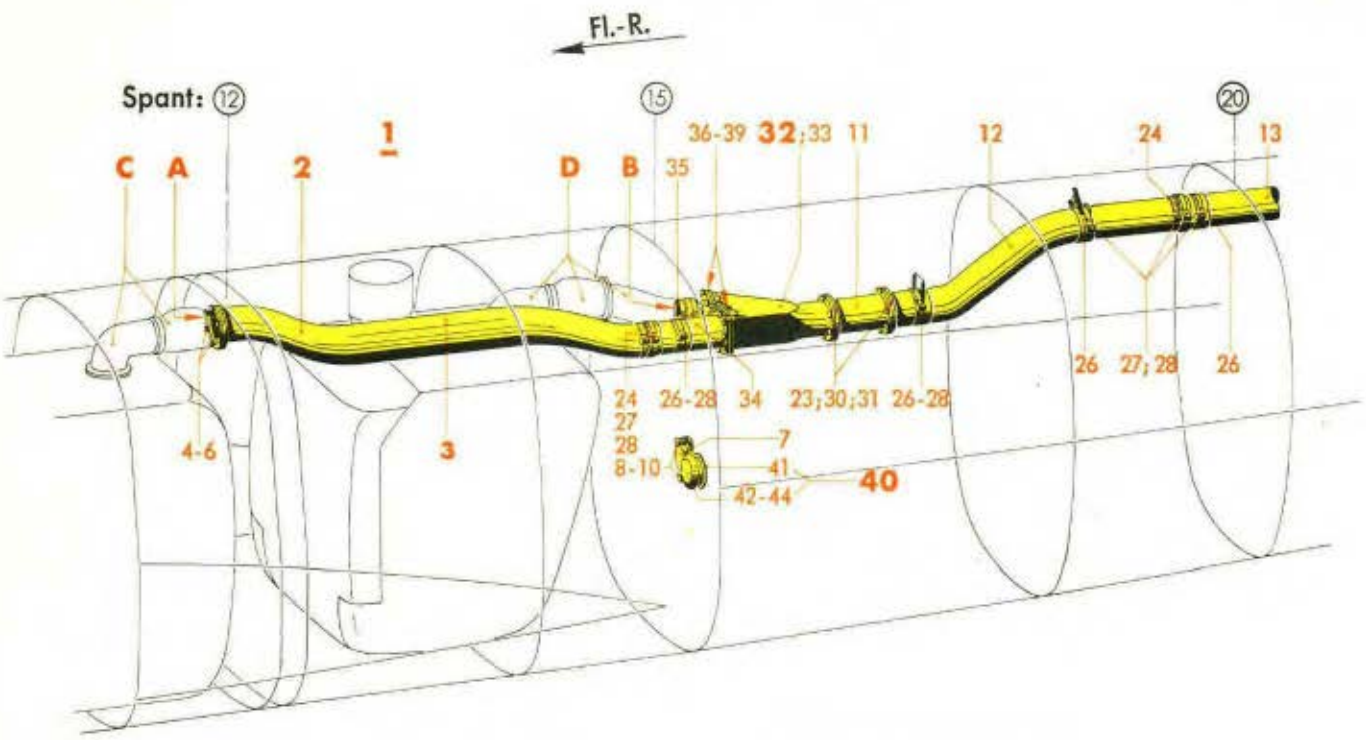

A) Bei ausgebautem Behälter Leitung mit Blinddeckel, Orts-Nr. 7, verschließen

B) Bei ausgebautem Behälter Leitung mit Verschlußkappe, Orts-Nr. 42, verschließen

C) Siehe Konstr.-Gruppe 8: Zusätzl. Kraftstoffbehälter im Rumpf (1. Lastenraum)

D) Siehe Konstr.-Gruppe 8: Zusätzl. Kraftstoffbehälter im Rumpf (2. Lastenraum)

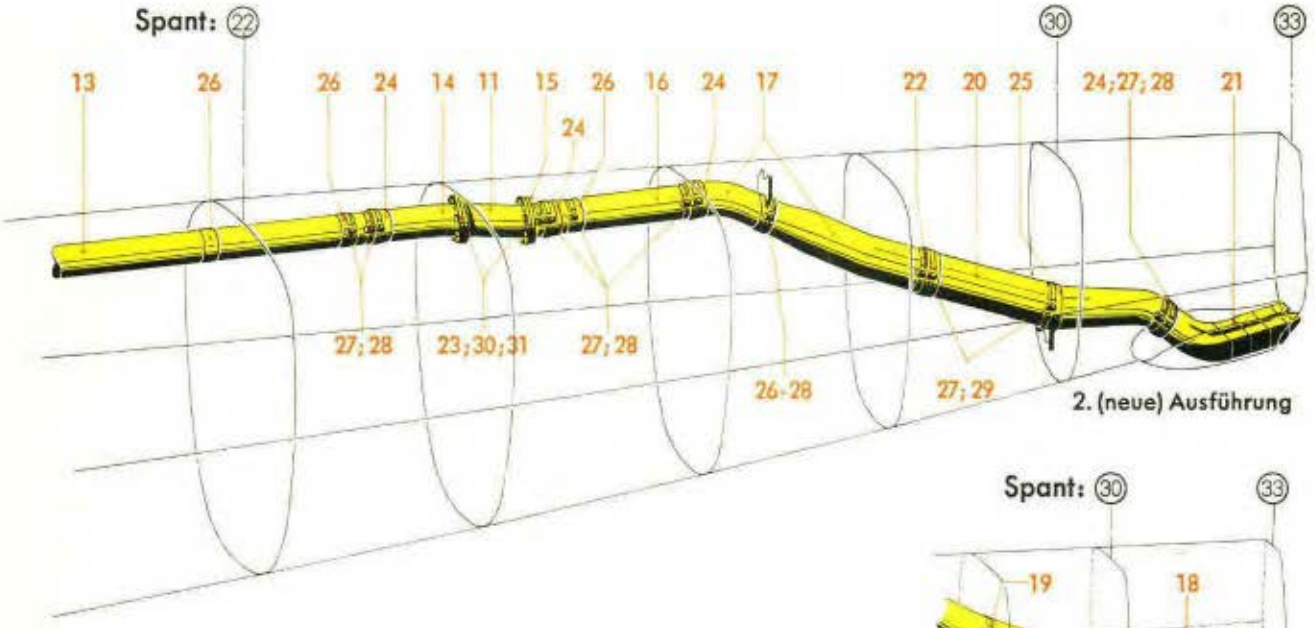

2. (neue) Ausführung

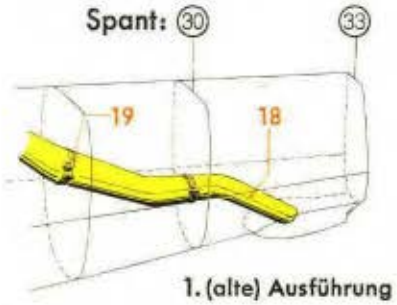

1. (alte) Ausführung

Dig. Copyright Luftfahrt-Archiv Hafner

Unbefugte Verwendung ist strafbar und macht schadenersatzpflichtig

Werkstoff	Stück	Benennung	Ersatzteil-Nr.	Bild: 4 Orts-Nr.	Bem.
	1	**Schnellablaßleitung, vollst.** einschließlich Orts-Nr. 2-44	**88.739-Z 05**	**1**	
	1	**Schnellablaßleitung, allein, vollst.** einschließlich Orts-Nr. 3-31	**88.739-65**	**2**	
	1	**Flanschrohr, links, vollst.** einschließlich Orts-Nr. 4 und 5	88.735-65 H 01	3	
	6	Sechskantschraube	M 6 x 18 DIN Kr 551	4	
	6	Sechskantmutter, selbstsichernd (Lief.: AGG)	(M 6 S)[3]	5	siehe auch Ju N 14404
Buna-Gummi	1	Dichtring 145/110 ø	88.732-6504	6	
	1	Blinddeckel	88.739-6505	7	
	2	Unterlegplatte 3 mm dick	88.739-6506	8	
	2	Rändelschraube	6 x 16 DIN 465	9	
	2	doppelseitige Annietmutter, selbstsichernd	M 6 Lg N 14480	10	
		Flanschrohr	s. Orts-Nr. 34		
		"	" " 35		
		Rückschlagventil	" " 32		
	2	Zwischenstück	88.739-65 H 01	11	
	1	Flanschrohr	88.739-65 H 02	12	
	1	Rohr 110 ø x 1540 lang	88.739-6501	13	
	1	Flanschkrümmer	88.739-65 H 03	14	
	1	"	88.739-65 H 04	15	
	1	Rohr 110 ø x 555 lang	88.739-6502	16	
	1	ovales Rohr	88.739-65 H 06	17	
		1. (alte) Ausführung: (Leitungsende nicht gegabelt) hierzu Orts-Nr. 18 und 19			aus UZ-Liste 88.732-Z 05/ und Stkl. 88.732-65
	1	Ablaßrohr (nicht gegabelt)	88.732-65 H 07	18	
	1	Gummimuffe	88.732-6503	19	
		2. (neue) Ausführung: (Leitungsende gegabelt) hierzu Orts-Nr. 20-22			
	1	ovales Rohr	88.739-65 H 07	20	
	1	Abzweigrohr (gegabelt)	88.735-65 H 06	21	
Buna-Gummi	1	Gummimuffe	88.739-6507	22	
Buna-Gummi	4	Dichtring 145/110 ø x 2 dick	88.735-6505	23	
Buna-Gummi	7	Gummimuffe	88.732-6502	24	
Erburit mit Gewebe-Einlage	Nach Bedarf	Beilage 50 x 375 x 1 mm dick		25	
		" 50 x 350 x 1 mm "		26	
	24	Spanner	9,5 Lg N 18191	27	
	21	Schlauchbinderband	9 x 800 Lg N 18191	28	
	3	"	9 x 860 Lg N 18191	29	

[3] Aus Leichtmetall (bei Bestellung angeben)

JFM-FTVDru 151041 BaSbKü

Kraftstoffanlage
(Schnellablaßleitung)

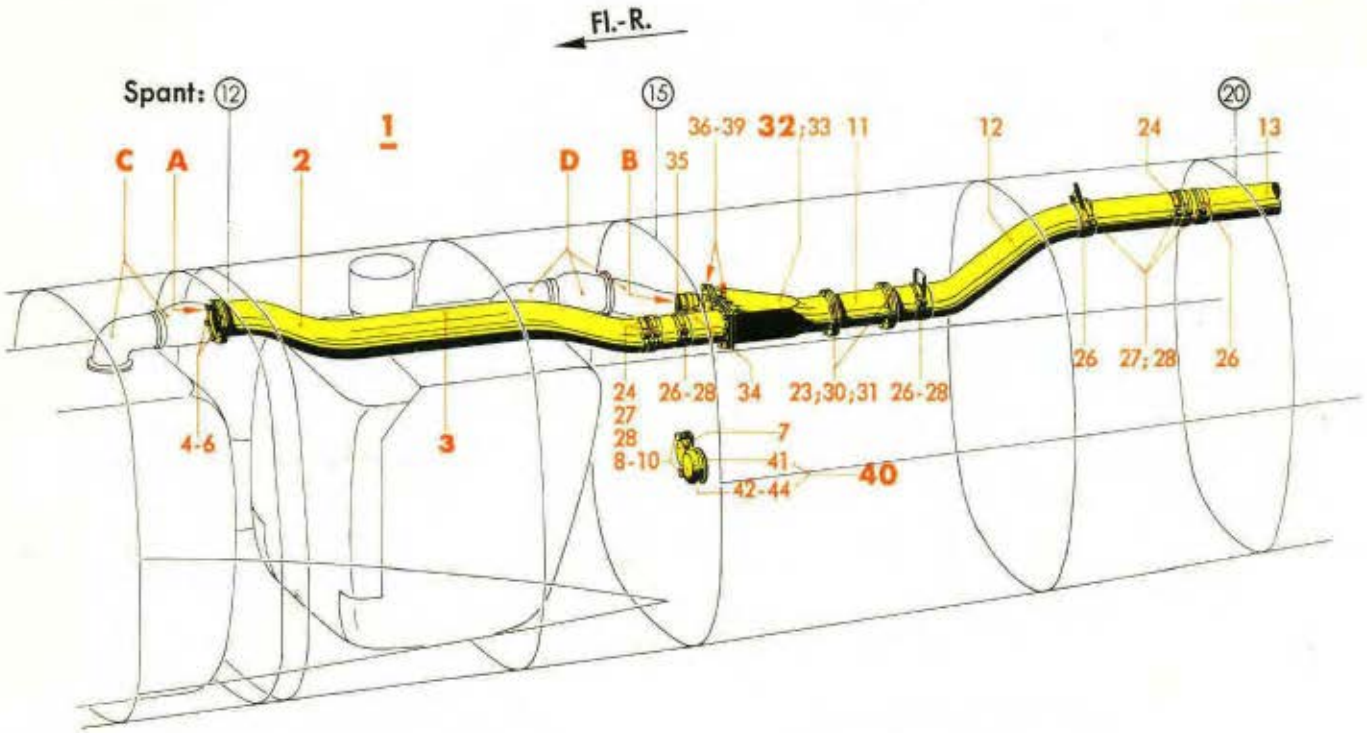

A) Bei ausgebautem Behälter Leitung mit Blinddeckel, Orts-Nr. 7, verschließen

B) Bei ausgebautem Behälter Leitung mit Verschlußkappe, Orts-Nr. 42, verschließen

C) Siehe Konstr.-Gruppe 8: Zusätzl. Kraftstoffbehälter im Rumpf (1. Lastenraum)

D) Siehe Konstr.-Gruppe 8: Zusätzl. Kraftstoffbehälter im Rumpf (2. Lastenraum)

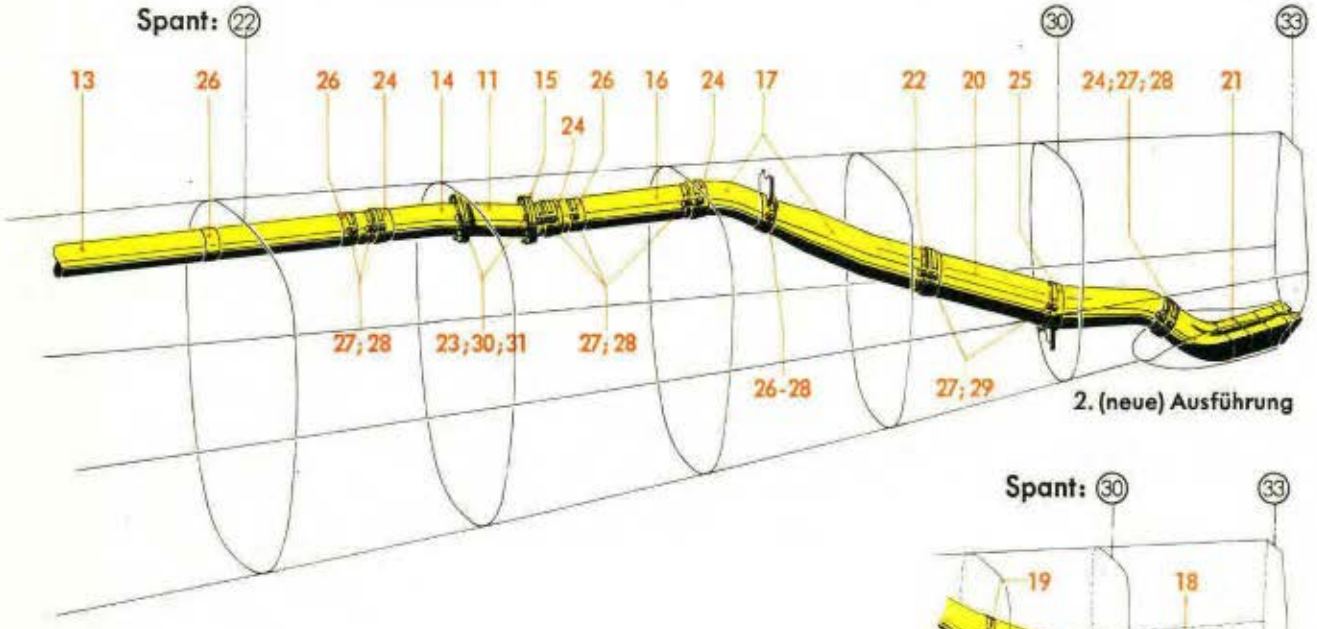

2. (neue) Ausführung

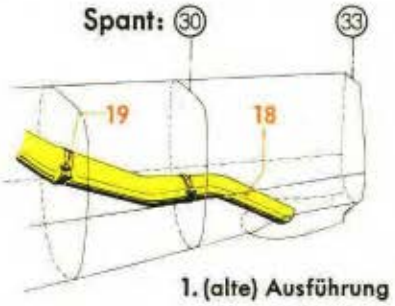

1. (alte) Ausführung

Werkstoff	Stück	Benennung	Ersatzteil-Nr.	Bild: 4 Orts-Nr.	Bem.
	24	Sechskantschraube	M 6 x 18 DIN Kr 551	30	
	24	Sechskantmutter, selbstsichernd (Lief.: AGG)	(M 6 S)[3]	31	siehe auch Ju N 14404
	1	**Rückschlagventil für Schnellablaß-leitung, vollst.**	**88.739-69**	**32**	
		einschließlich Orts-Nr. 33-39			
	1	Ventilgehäuse	88.735-69 H 03	33	
	1	Flanschrohr	88.739-69 H 01	34	
	1	„	88.739-69 H 02	35	
	2	Ventildeckel (verklebt)	88.735-69 H 04	36	
Buna-Gummi	2	Dichtung (verklebt)	88.735-6901	37	
	2	Drehfeder	88.735-6902	38	
	2	Bolzen mit Kopf	4 f 8x34x31,5 DIN 1434	39	
	1	**Verschluß für Schnellablaßleitung, vollst.**	**88.735-68**	**40**	
		einschließlich Orts-Nr. 41-44			
	1	Halterungsring mit Halterungsblech (mit Spant 15 vernietet)	88.735-6802/..	41	
	1	Verschlußkappe	88.735-6801	42	
	1	Spanner	9,5 Lg N 18191	43	
	1	Schlauchbinderband	9 x 800 Lg N 18191	44	

[3] Aus Leichtmetall (bei Bestellung angeben)

Unbefugte Verwendung ist strafbar und macht schadenersatzpflichtig

Kraftstoffanlage
(im Tragwerk-Flügel, links)

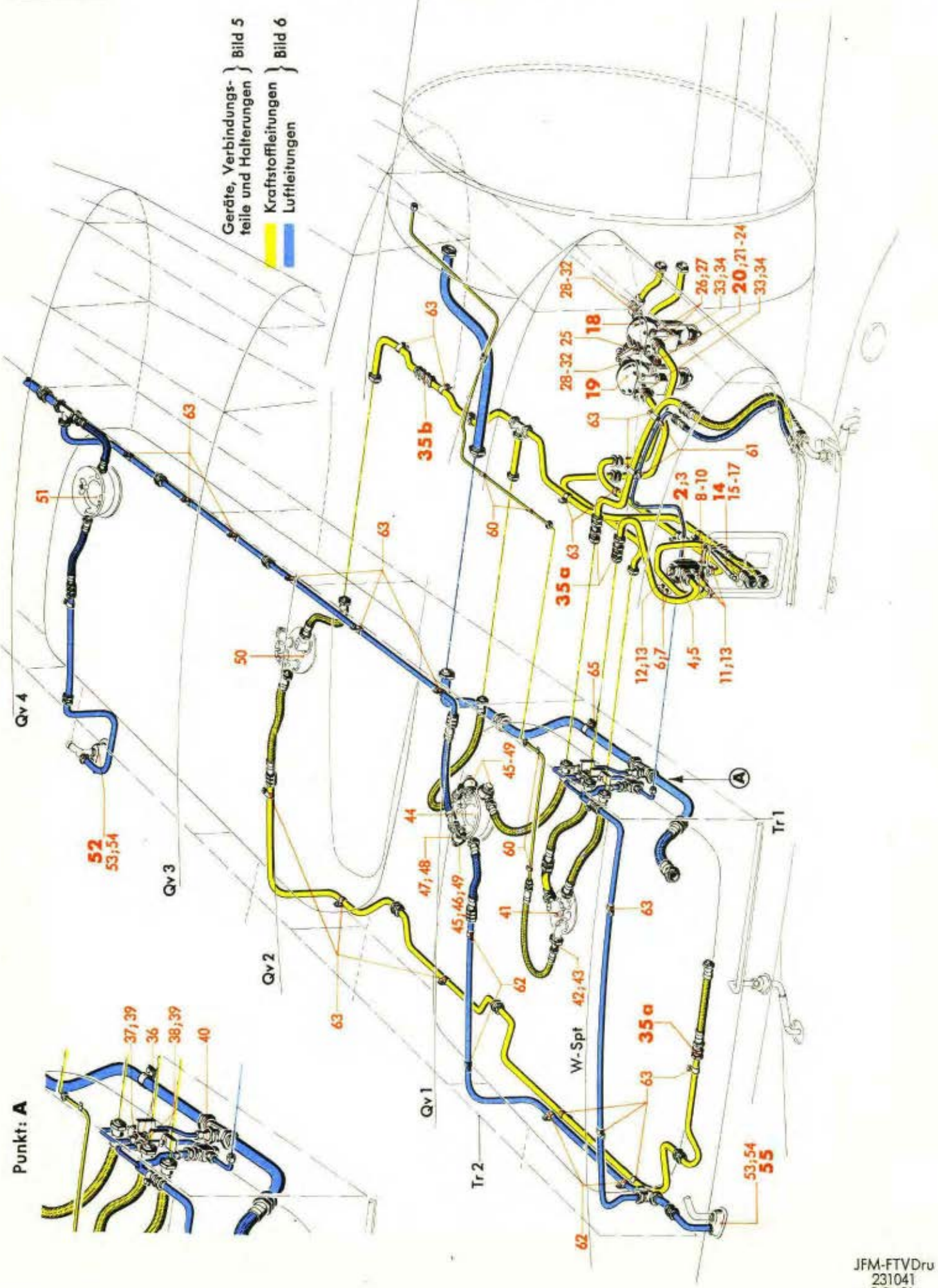

Werk-stoff	Stück	Benennung	Ersatzteil-Nr.	Bild: 5 Orts-Nr.	Bem.
	1	**Kraftstoffanlage mit Gebläseleitung im Tragwerk-Flügel, links, vollst.** einschließlich Bild 5, Orts-Nr. 2-65 und Bild 6, Orts-Nr. 1-105	**88.739-Z 02**	**1**	
		Geräte, Verbindungsteile und Halterungen:			
		Geräte und Verbindungsteile: hierzu Orts-Nr. 2-55			
	1	**Ventilbatterie-Einbau im Tragwerk-Flügel, links, vollst.** einschließlich Orts-Nr. 3-13	**88.732-28**	**2**	
	1	Ventilbatterie N 2 V 16 BD 3 (Lief.: DBU)	(8-4582 B)	3	
	4	Linsenschraube	M 6 x 18 DIN 85[1]	4	
	4	Doppelseitige Annietmutter, selbstsichernd	M 6 Lg N 14480	5	
	4	Sechskantschraube	M 6 x 18 DIN Kr 551	6	
	4	Sechskantmutter, selbstsichernd (Lief.: AGG)	(M 6 S)[3]	7	siehe auch Ju N 14404
	1	Nabe	88.732-2803	8	
	1	Einfachhebel mit Kugellager, ballig, mit Einstellring R 5-17 DIN L 89	60 Ju N 87686	9	
	1	Sechskantmutter M 24 x 0,75	Ju N 87688-2	10	
	3	Doppelstutzen (wie Bild 9, Orts-Nr. 31)	B 16 DIN 7611[3]	11	
	1	Verschlußschraube	BM 26x1,5 DIN 7604	12	
	4	Dichtring	26 x 32 Jum N 18311	13	
	1	**Stoßstange mit Kupplungshälfte (Rohr 15 x 1), vollst.** einschließlich Orts-Nr. 15-17	**15x185 JuN 87733**	**14**	mus Stück 88.733-24
	1	Gabelschraube	M 8 Ju N 87710-2	15	
	1	Bolzen 5 ø x 14,3 lang	5 Ju 15234	16	
	1	Hülse 16/13 ø, gekordelt	Ju N 87733-1	17	
	1	**FBH-Armatur mit Handpumpe FBH 16 A** (Lief.: DBU)	**(8-4517 A)**	**18**	
	1	**FB-Armatur FB 16 B** (Lief.: DBU)	**(8-4518 B)**	**19**	
	1	**Vierkant-Kupplungswelle für FBH-Armatur, vollst.** einschließlich Orts-Nr. 21-25	**88.732-27**	**20**	
	1	Vierkant-Kupplungswelle 80 lang (Lief.: DBU)	(B 10 VKA)	21	
	1	Nabe	88.732-2803	22	

[1] Aus Flußstahl (bei Bestellung angeben)
[3] Aus Leichtmetall (bei Bestellung angeben)

Unbefugte Verwendung ist strafbar und macht schadenersatzpflichtig

Kraftstoffanlage
(im Tragwerk-Flügel, links)

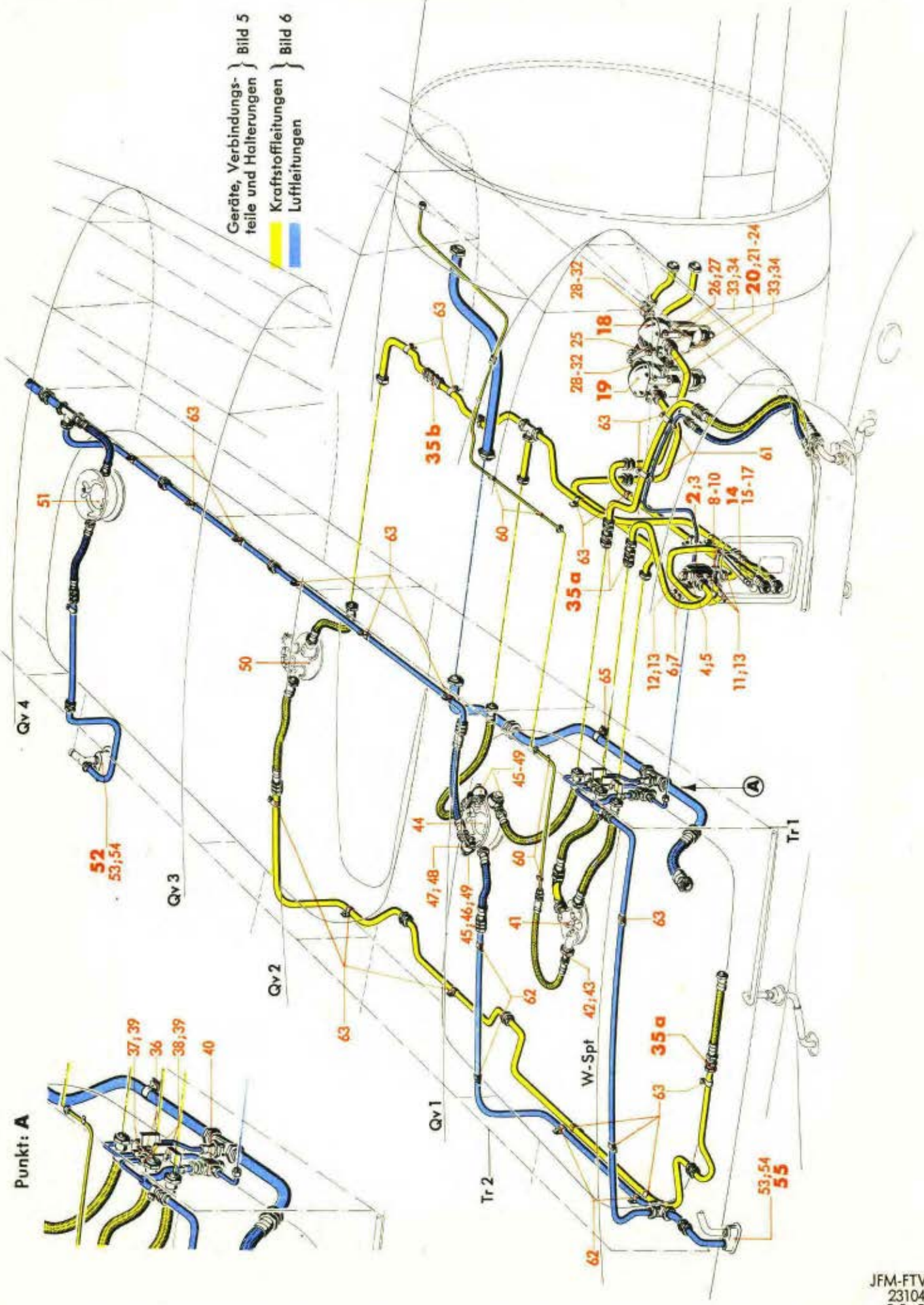

Ausführung „Gc"

Ersatzteil-Liste **Ju 88**

Triebwerksanlage
Kraftstoffanlage
(im Tragwerk-Flügel, links)

Bau-Gruppe: **739**

Werk-stoff	Stück	Benennung	Ersatzteil-Nr.	Bild: 5 Orts-Nr.	Bem.
	1	Doppelhebel mit 2 Kugellagern, ballig, mit Einstellring R 5-17 DIN L 89	88.732-11 H 01	23	
	1	Sechskantmutter M 24 x 0,75	Ju N 87688-2	24	
	2	Zwischenscheibe (Lief.: DBU)	(B 1084)	25	
	8	Sechskantschraube | für	M 6x22 DIN Kr 551	26	
	8	Sechskantmutter, selbstsichernd (Lief.: AGG) | Befestigung von FBH- und FB-Armatur	(M 6 S)[3]	27	aus Stckl. 88.739-23/
	2	Hohlschraubenstutzen |	B 16 DIN 7624[3]	28	
	2	Dichtring |	26x34 Jum N 18311	29	
	2	Ringstutzen |	B 16 DIN 7621[3]	30	
	4	Dichtring |	22x29 Jum N 18311	31	aus Stckl. 88.735-24/
	2	Verschlußmutter	BM 22 x 1,5 DIN 7605	32	
	2	Doppelstutzen (wie Bild 9, Orts-Nr. 31) | (an FBH- und	B 16 DIN 7611[3]	33	
	2	Dichtring | FB-Armatur)	26 x 32 Jum N 18311	34	
	3	**Rückschlagventil NW 16**	**0,1 DBU N 18404.3**	**35a**	
	1	**Rückschlagventil NW 16**	**1,0 DBU N 18404.3**	**35b**	
	1	Gabelventil ZGV 8/0,8 (Lief.: KS) |	(19 D 1707 A-1)	36	
	1	Drossel (Doppelstutzen) |	88.735-2105	37	
	2	Doppelstutzen (wie Bild 9, Orts-Nr. 11) |	B 8 DIN 7611[3]	38	aus Stckl. 88.735-21/
	3	Dichtring |	16x20 Jum N 18311	39	
	1	Überdruckventil 712/III (Lief.: Sum)	(8-4569 A)	40	
		Kraftstoff-Hauptbehälterkopf mit Behälterpumpe |	s. Konstr.-Gr. 8, Kraftstoff-(Entnahme)Behälter i. Tragwerk-Flügel, links, innen	41	
	1	Übergangsmuffe M 30 x 1,5/M 12 x 1,5 |	88.732-2401	42	aus Stckl. 88.735-24/
	1	Doppeldichtkegel |	20 Ju N 18318	43	
		Kraftstoff-Hauptbehälter-Füllkopf	s. Konstr.-Gr. 8, Kraftstoff-(Entnahme)Behälter i. Tragwerk-Flügel, links, innen	44	
	3	Hohlschraubenstutzen |	B 16 DIN 7624[3]	45	
	3	Dichtring |	26x34 Jum N 18311	46	
	3	Ringstutzen |	B 16 DIN 7621[3]	47	aus Stckl. 88.735-24/
	6	Dichtring |	22x29 Jum N 18311	48	
	3	Verschlußmutter	BM 22x1,5 DIN 7605	49	
		Kraftstoff-Hauptbehälterkopf mit Behälterpumpe	s. Konstr.-Gr. 8, Kraftstoffbehälter im Tragwerk-Flügel, links, außen	50	
		Kraftstoffbehälter-Füllkopf		51	
	1	**Sickertopf, vollst.** einschließlich Orts-Nr. 53 und 54	**88.732-34**	**52**	
Conti | FOX 18 |	1	Gummi-Dichtung 24/15 ø x 10 dick	88.732-3403	53	
	1	„ „ 31/22 ø x 10 „	88.732-3404	54	
	1	**Sickertopf, vollst.** einschließlich Orts-Nr. 53 und 54	**88.735-34**	**55**	

[3] Aus Leichtmetall (bei Bestellung angeben)

Unbefugte Verwendung ist strafbar und macht schadenersatzpflichtig

JFM-FTVDru 151041 BaSbKü

Kraftstoffanlage
(im Tragwerk-Flügel, links)

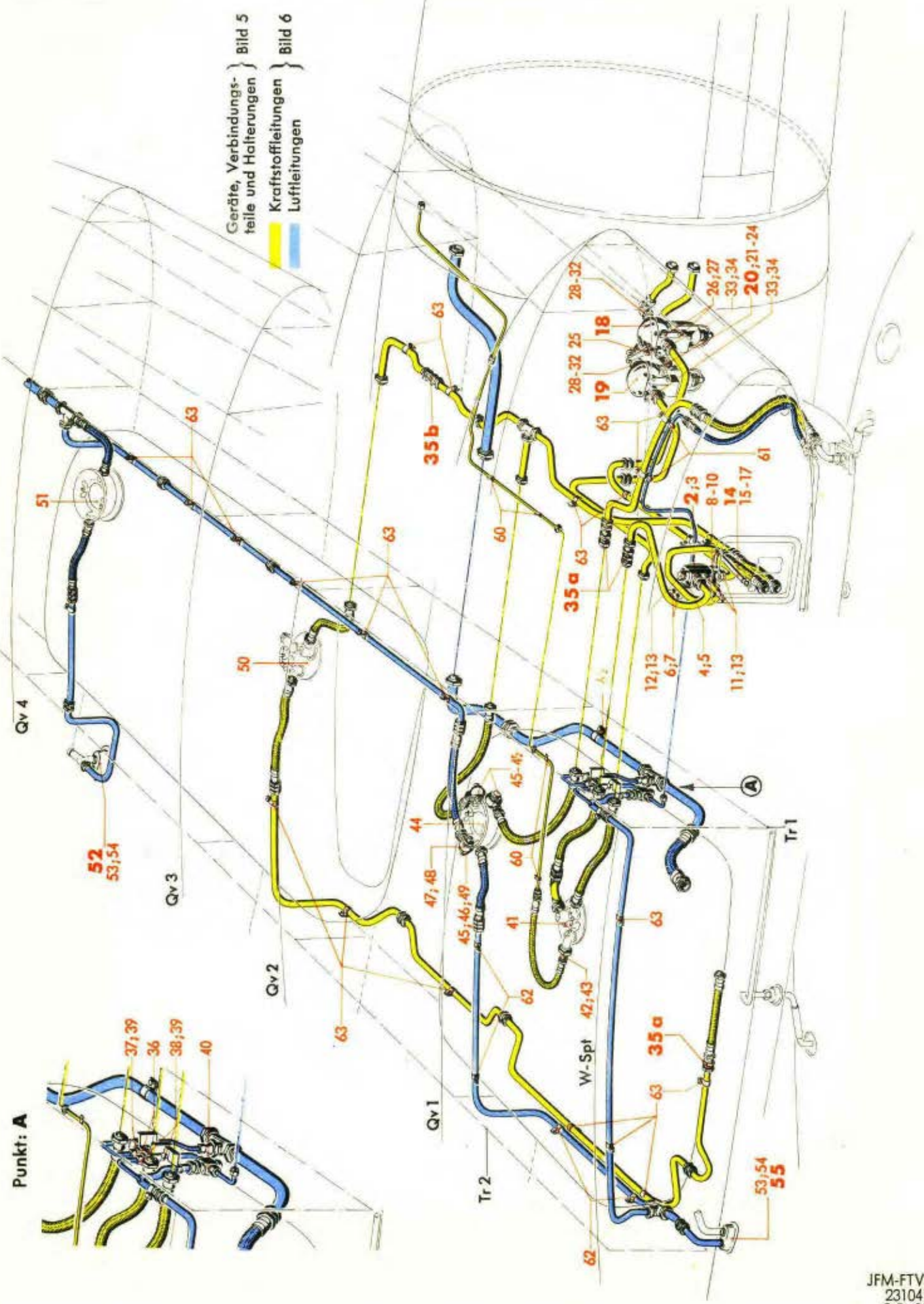

Werk-stoff	Stück	Benennung	Ersatzteil-Nr.	Bild: 5 Orts-Nr.	Bem.
		Halterungen:			aus Stckl. 88.739-23/ und 88.735-21/
		hierzu Orts-Nr. 60-65			
	6	Schelle, einseitige Befestigung	8 Ju N 15802	60	
	2	" " "	12 Ju N 15802	61	
	5	" " "	18 Ju N 15802	62	
	27	" " "	20 Ju N 15802	63	
	7	" " "	25 Ju N 15802	64	
	2	" " "	30 Ju N 15802	65	

Unbefugte Verwendung ist strafbar und macht schadenersatzpflichtig

Kraftstoffanlage
(im Tragwerk-Flügel, links)

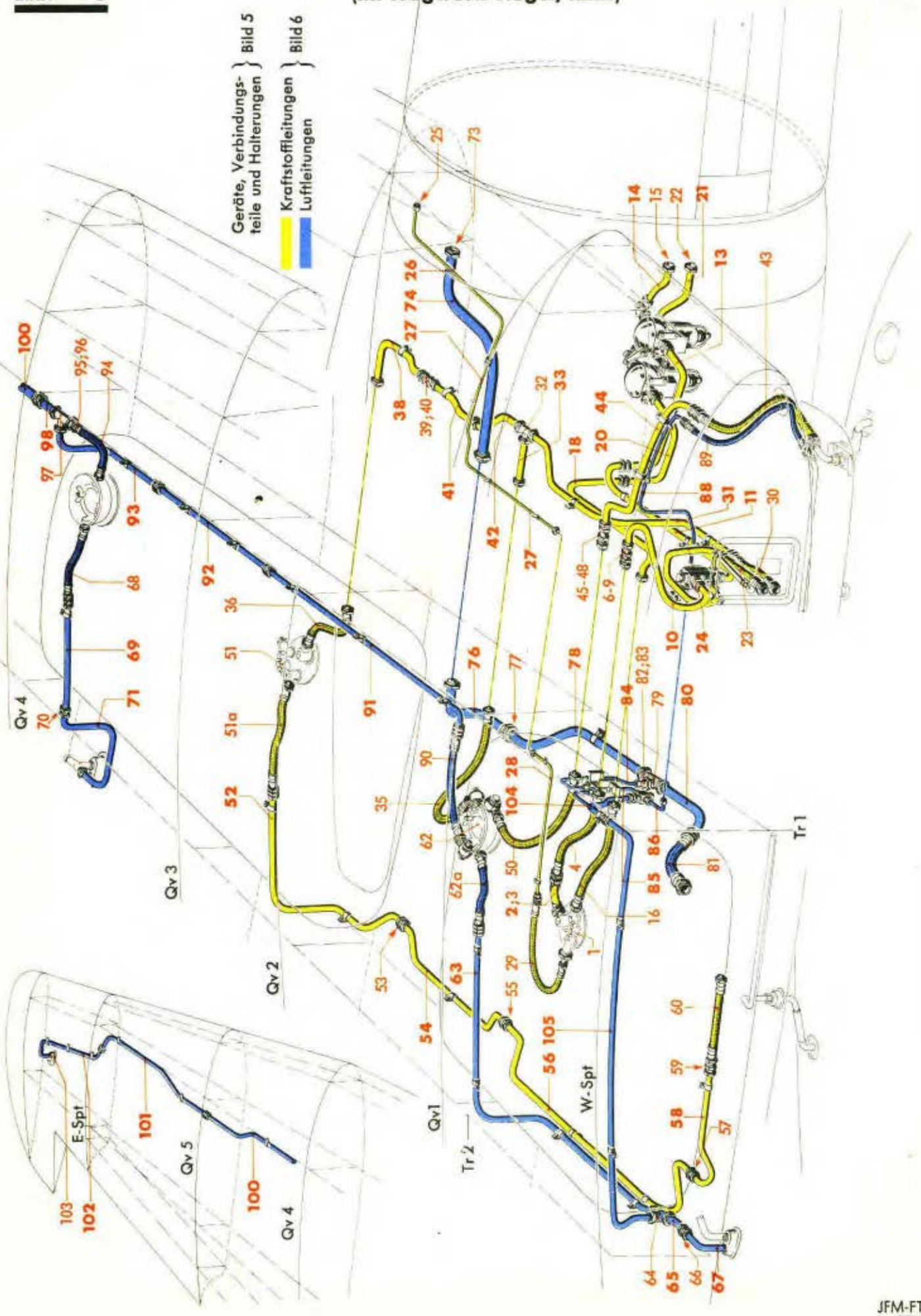

Werk-stoff	Stück	Benennung	Ersatzteil-Nr.	Bild: 6 Orts-Nr.	Bem.
		Für Kraftstoffanlage mit Gebläse-leitung im Tragwerk-Flügel, links einschließlich Bild 5, Orts-Nr. 2-65 und Bild 6, „ 1-105			
		Eingeklammerte Kursivzahlen in Spalte „Benennung" bedeuten Kennzeichnungsziffern der Leitungen			
		Kraftstoffleitungen:			
		Vorlaufleitung: *(77, 16 u. 15)*			
		a) (vom Kraftstoff-Hauptbehälterkopf über Rückschlagventil, Ventilbatterie und FBH-Armatur bis Brandschott) *(77 l u. 15 l)*			
		hierzu Orts-Nr. 1-15			
		Kraftstoff-Hauptbehälterkopf mit Behälterpumpe	s. Konstr.-Gr. 5, Kraftstoff-(Entnahme)Behälter i. Tragwerk-Flügel, links, innen	1	
1		**Rohrkrümmer (Rohr 18 x 1), vollst.**	**88.732-24 H 01**	**2**	aus Stckl. 88.735-24/
		einschließlich Orts-Nr. 3 und Bild 9, je 1 Stück Orts-Nr. 29 und 32			
1		Dichtkegel (A 16 DIN 7608)	88.732-2412	3	
1		Schlauchleitung (16 x 500 Ro N 18107.1) *(77 l)*	88.732-22 H 07	4	aus Stckl. 88.739-22/
		Flanschdoppelstutzen	s. Konstr.-Gr. 5, Tragwerk-Flügel, links (Träger 1)	(5)	
1		Doppeldichtkegel	16 Ju N 18318	6	
1		Gewindemuffe	M 26x1,5 Ju N 18319	7	
1		Doppelstutzen (wie Bild 9, Orts-Nr. 31)	B 16 DIN 7611[3]	8	aus Stckl. 88.735-24/
1		Dichtring	26x32 Jum N 18311	9	
		Rückschlagventil	s. Bild 5, Orts-Nr. 35a		
1		**Rohrleitung (Rohr 18 x 1), vollst.** *(77 l)*	**88.732-16 H 09**	**10**	aus Stckl. 88.735-16/
		einschließlich Bild 9, je 2 Stück Orts-Nr. 25, 26 und 30			
		Ventilbatterie mit Leitungsanschlußteilen	s. Bild 5, Orts-Nr. 3, 11 und 13		
1		**Rohrleitung (Rohr 18 x 1), vollst.** *(15 l)*	**88.732-16 H 08**	**11**	aus Stckl. 88.735-16/
		einschließlich Bild 9, je 2 Stück Orts-Nr. 25, 26 und 30			
		Flanschdoppelstutzen	s. Konstr.-Gr. 5, Tragwerk-Flügel, links (Unterhaut)	(12)	
1		**Rohrleitung (Rohr 18 x 1), vollst.** *(15 l)*	**88.732-16 H 07**	**13**	aus Stckl. 88.735-16/
		einschließlich Bild 9, je 2 Stück Orts-Nr. 25, 26 und 30			
		FBH-Armatur mit Leitungsanschlußteilen	s. Bild 5, Orts-Nr. 18 und 28-34		

[3]) Aus Leichtmetall (bei Bestellung angeben)

Unbefugte Verwendung ist strafbar und macht schadenersatzpflichtig

Kraftstoffanlage
(im Tragwerk-Flügel, links)

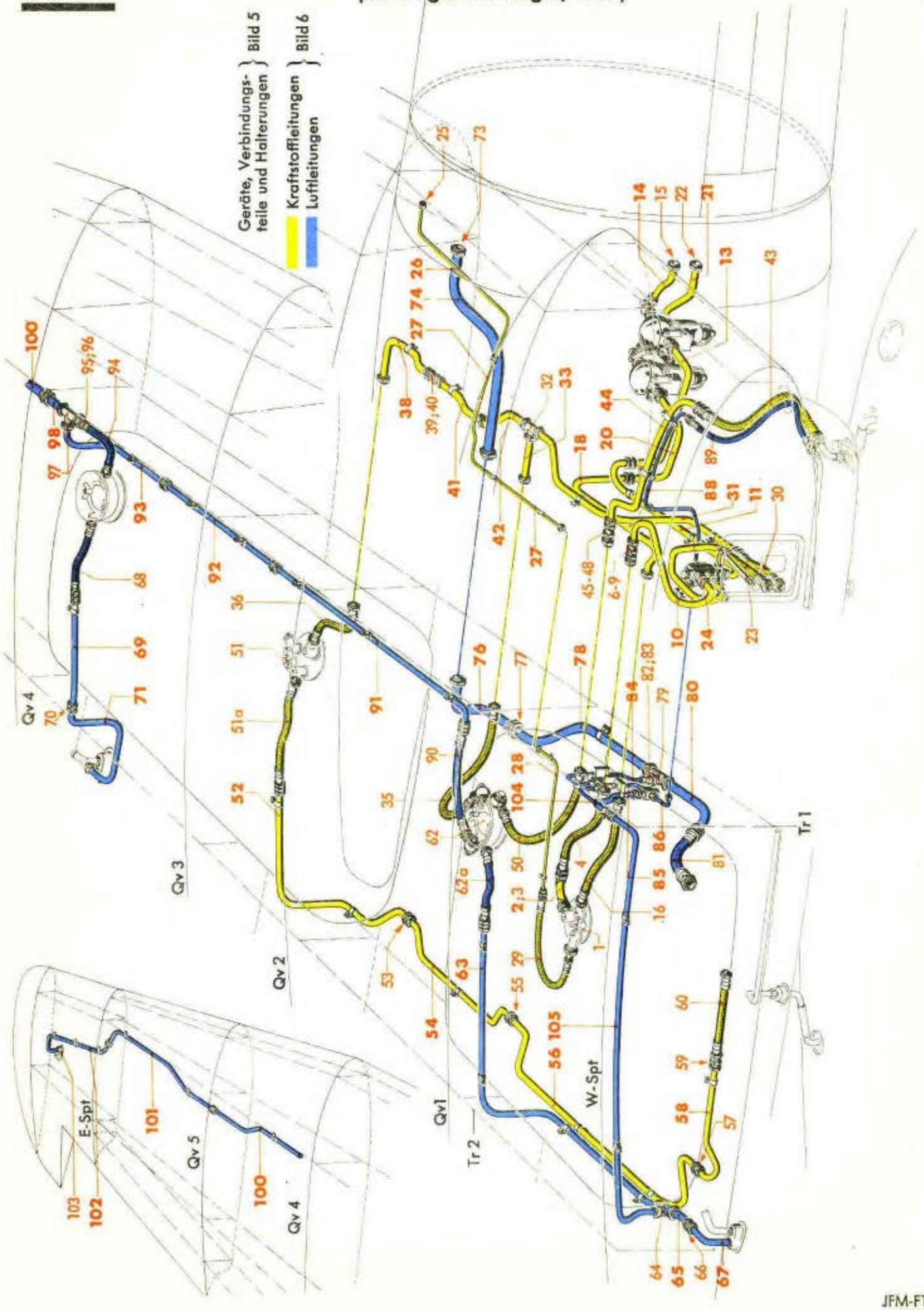

Werk-stoff	Stück	Benennung	Ersatzteil-Nr.	Bild: 6 Orts-Nr.	Bem.
	1	**Rohrleitung (Rohr 18 x 1), vollst.** *(15 l)*	**88.732-16 H 12**	**14**	aus Stckl. 88.735-16/
		einschließlich Bild 9, je 2 Stück Orts-Nr. 25, 26 und 30			
		Flanschdoppelstutzen	s. Konstr.-Gr. 5, Tragwerk-Flügel, links (Motorwand)	15	
		b) (vom Kraftstoff-Hauptbehälterkopf über FB-Armatur bis Brandschott) *(16 l)*			
		hierzu Orts-Nr. 16-22			
		Kraftstoff-Hauptbehälterkopf mit Behälterpumpe	siehe Orts-Nr. 1		
	1	Schlauchleitung (16 x 400 Ro N 18107.1) *(16 l)*	88.735-22 H 05	16	aus Stckl. 88.739-22/
	1	Flanschdoppelstutzen (wie Bild 9, Orts-Nr. 34)	16 DIN 7616[3])	(17)	aus 8. Deckbl. zu 88.732-Z 02
	1	**Rohrleitung (Rohr 18 x 1), vollst.** *(16 l)*	**88.735-16 H 08**	**18**	aus Stckl. 88.735-16/
		einschließlich Bild 9, je 2 Stück Orts-Nr. 25, 26 und 30			
		Flanschdoppelstutzen	s. Konstr.-Gr. 5, Tragwerk-Flügel, links (Unterhaut)	(19)	
	1	**Rohrleitung (Rohr 18 x 1), vollst.** *(16 l)*	**88.732-16 H 06**	**20**	aus Stckl. 88.735-16/
		einschließlich Bild 9, je 2 Stück Orts-Nr. 25, 26 und 30			
		FB-Armatur mit Leitungsanschlußteilen	s. Bild 5, Orts-Nr. 19 und 28-34		
	1	**Rohrleitung (Rohr 18 x 1), vollst.** *(16 l)*	**88.732-16 H 11**	**21**	aus Stckl. 88.735-16/
		einschließlich Bild 9, je 2 Stück Orts-Nr. 25, 26 und 30			
		Flanschdoppelstutzen	s. Konstr.-Gr. 5, Tragwerk-Flügel, links (Motorwand)	22	
		c) (von Trennstelle Wurzelspant, links bis Ventilbatterie) *(76 l)*			
		hierzu Orts-Nr. 23 und 24			
	1	Schlauchleitung (16 x 300 Ro N 18107.1) *(76 l)*	88.732-22 H 01	23	aus Stckl. 88.739-22/
	1	**Rohrleitung (Rohr 18 x 1), vollst.** *(76 l)*	**88.732-16 H 10**	**24**	aus Stckl. 88.735-16/
		einschließlich Bild 9, je 2 Stück Orts-Nr. 25, 26, 30 und 1 Stück Orts-Nr. 31			
		Ventilbatterie mit Leitungsanschlußteilen	s. Bild 5, Orts-Nr. 3, 11 und 13		
		Entlüftungs-(Rücklauf-)Leitung: *(6 l)*			
		(vom Brandschott bis Kraftstoff-Hauptbehälterkopf)			
		hierzu Orts-Nr. 25-29			
		Flanschdoppelstutzen	s. Konstr.-Gr. 5, Tragwerk-Flügel, links (Motorwand)	25	

[3]) Aus Leichtmetall (bei Bestellung angeben)

Unbefugte Verwendung ist strafbar und macht schadenersatzpflichtig

JFM-FTVDru 161041 BaSbKü

Kraftstoffanlage
(im Tragwerk-Flügel, links)

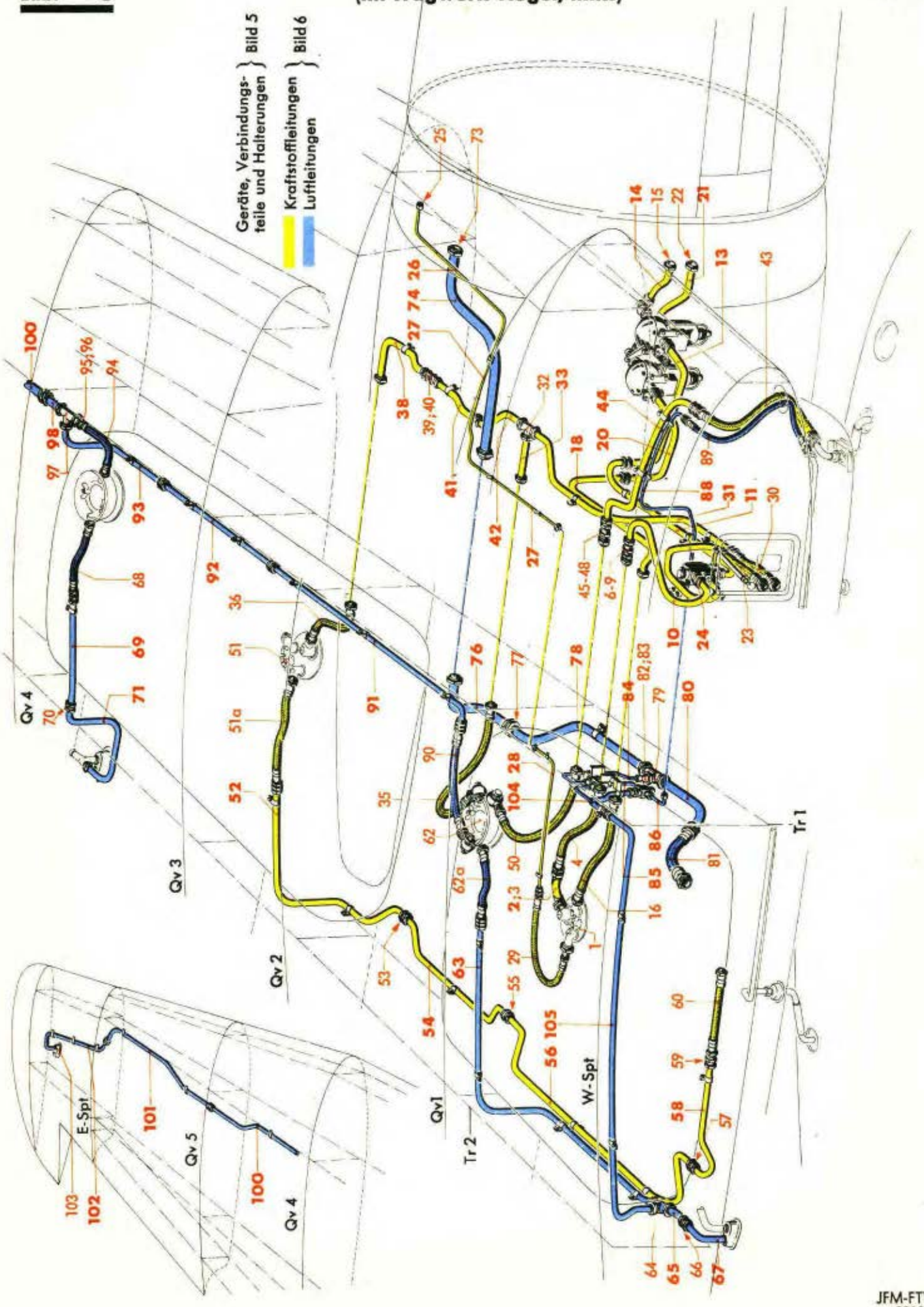

Dig. Copyright Luftfahrt-Archiv Hafner

Unbefugte Verwendung ist strafbar und macht schadenersatzpflichtig

Werkstoff	Stück	Benennung	Ersatzteil-Nr.	Bild: 6 Orts-Nr.	Bem.
	1	**Rohrleitung (Rohr 6 x 1, vollst.** *(6 l)* einschließlich Bild 9, je 1 Stück Orts-Nr. 2-5	**88.732-16 H 13**	26	aus Stckl. 88.735-16/
	1	**Rohrleitung (Rohr 6 x 1), vollst.** *(6 l)* einschließlich Bild 9, je 1 Stück Orts-Nr. 1-3 und 5	**88.732-16 H 14**	27	aus Stckl. 88.735-16/
	1	**Rohrleitung (Rohr 6 x 1), vollst.** *(6 l)* einschließlich Bild 9, je 2 Stück Orts-Nr. 3, 5, je 1 Stück Orts-Nr. 1, 4 und 6	**88.732-16 H 15**	28	aus Stckl. 88.735-16/
	1	Schlauchleitung (4 x 500 Ro N 18107.2) *(6 l)*	88.732-22 H 14	29	aus Stckl. 88.739-22/
		Kraftstoff-Hauptbehälterkopf mit Übergangsmuffe und Doppeldichtkegel	s. Bild 5, Orts-Nr. 41-43		
		Umpumpleitung:			
		a) Für Rumpfbehälter: *(78 l u. 79 l)* (von Trennstelle Wurzelspant bis Kraftstoff-Hauptbehälter-Füllkopf am Kraftstoff-Entnahme-Behälter) hierzu Orts-Nr. 30-35			
	1	Schlauchleitung (16 x 300 Ro N 18107.1) *(79 l)*	88.732-22 H 02	30	aus Stckl. 88.739-22/
	1	**Rohrleitung (Rohr 18 x 1), vollst.** *(79 l)* einschließlich Bild 9, je 2 Stück Orts-Nr. 25, 26, 30 und 1 Stück Orts-Nr. 31	**88.735-16 H 05**	31	aus Stckl. 88.735-16/
	1	T-Stück (wie Bild 9, Orts-Nr. 35)	16 DIN 7619	32	aus Stckl. 88.735-24/
	1	**Rohrleitung (Rohr 18 x 1), vollst.** *(78 l)* einschließlich Bild 9, je 2 Stück Orts-Nr. 25, 26 und 30	**88.735-16 H 09**	33	aus Stckl. 88.735-16/
		Flanschdoppelstutzen	s. Konstr.-Gr. 5, Tragwerk-Flügel, links (Träger 1)	(34)	
	1	Schlauchleitung (16 x 500 Ro N 18107.1) *(78 l)*	88.732-22 H 04		
		Kraftstoff-Hauptbehälter-Füllkopf mit Leitungsanschlußteilen	s. Bild 5, Orts-Nr. 44-49	35	aus Stckl. 88.739-22/
		b) Für Kraftstoffbehälter, außen: (vom Kraftstoff-Hauptbehälterkopf am Kraftstoffbehälter, außen bis T-Stück, Orts-Nr. 32) hierzu Orts-Nr. 36-42			
	1	Schlauchleitung (16 x 400 Ro N 18107.1) *(78 l)*	88.732-22 H 05	36	aus Stckl. 88.739-22/
		Flanschdoppelstutzen	s. Konstr.-Gr. 5, Tragwerk-Flügel, links (Träger 1)	(37)	

Kraftstoffanlage
(im Tragwerk-Flügel, links)

Geräte, Verbindungsteile und Halterungen } Bild 5
Kraftstoffleitungen } Bild 6
Luftleitungen

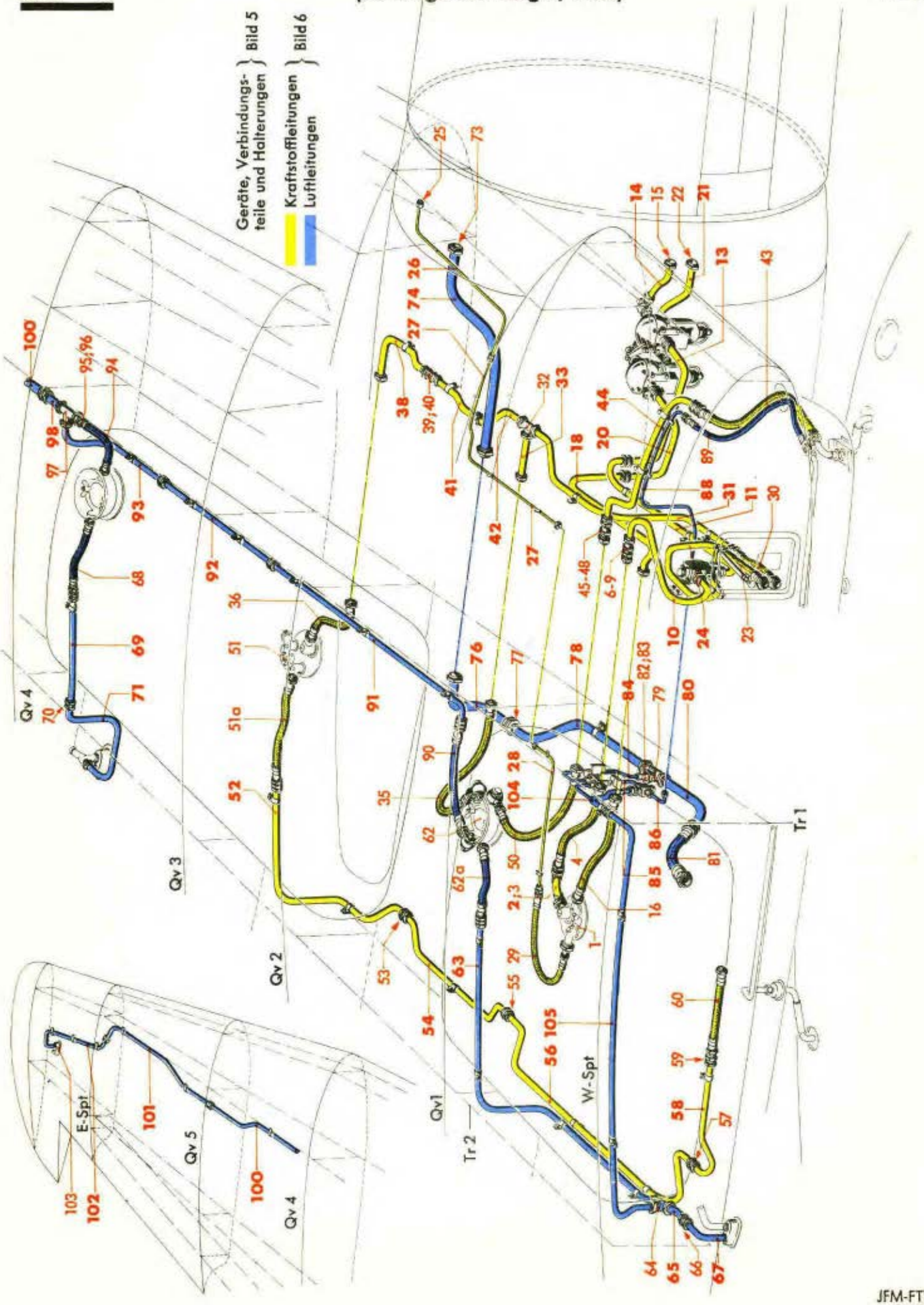

Werk-stoff	Stück	Benennung	Ersatzteil-Nr.	Bild: 6 Orts-Nr.	Bem.
	1	**Rohrleitung (Rohr 18 x 1), vollst.** *(78 l)* einschließlich Bild 9, je 2 Stück Orts-Nr. 25, 26 und 30	**88.732-16 H 01**	**38**	aus Stckl. 88./35-16/
	1	Doppelstutzen (wie Bild 9, Orts-Nr. 31)	B 16 DIN 7611[3])	39	aus Stckl. 88.735-24/
	1	Dichtring	26x32 Jum N 18311	40	
		Rückschlagventil	s. Bild 5, Orts-Nr. 35b		
	1	**Rohrleitung (Rohr 18 x 1), vollst.** *(78 l)* einschließlich Bild 9, je 1 Stück Orts-Nr. 24-26 und 30	**88.732-16 H 02**	**41**	aus Stckl. 88.735-16/
	1	**Rohrleitung (Rohr 18 x 1), vollst.** *(78 l)* einschließlich Bild 9, je 2 Stück Orts-Nr. 25, 30, je 1 Stück Orts-Nr. 23 und 26	**88.732-16 H 03**	**42**	aus Stckl. 88.735-16/
		T-Stück	s. Orts-Nr. 32		
		c) Für abwerfbaren Behälter: (von Trennstelle an Tragwerk-Flügel-Unterhaut über Rückschlagventil bis Kraftstoff-Hauptbehälter-Füllkopf am Kraftstoff-Entnahme-Behälter) hierzu Orts-Nr. 43-50			
		Leitung und Anschlußteile zwischen abwerfbarem Behälter und Trennstelle an Tragwerk-Flügel-Unterhaut siehe Konstr.-Gr. 9, Abwurfwaffenanlage, Schloßträger mit Verkleidung *für Last I, links*			
	1	Schlauchleitung (16 x 450 Ro N 18107.1) *(80 l)*	88.735-22 H 01	43	aus Stckl. 88.739-22/
	1	**Rohrleitung (Rohr 18 x 1), vollst.** *(80 l)* einschließlich Bild 9, je 2 Stück Orts-Nr. 25, 26, 30 und 1 Stück Orts-Nr. 31	**88.735-16 H 07**	**44**	aus Stckl. 88.735-16/
	1	Doppeldichtkegel	16 Ju N 18318	45	
	1	Gewindemuffe	M 26x1,5 Ju N 18319	46	
	1	Doppelstutzen (wie Bild 9, Orts-Nr. 31)	B 16 DIN 7611[3])	47	aus Stckl. 88.735-24/
	1	Dichtring	26x32 Jum N 18311	48	
		Rückschlagventil	s. Bild 5, Orts-Nr. 35a		
		Flanschdoppelstutzen	s. Konstr.-Gr. 5, Tragwerk-Flügel, links (Träger 1)	(49)	
	1	Schlauchleitung (16 x 550 Ro N 18107.1) *(80 l)*	88.732-22 H 03	50	aus Stckl. 88.739-22/
		Kraftstoff-Hauptbehälter-Füllkopf mit Leitungsanschlußteilen	s. Bild 5, Orts-Nr. 44-49		

[3]) Aus Leichtmetall (bei Bestellung angeben)

Unbefugte Verwendung ist strafbar und macht schadenersatzpflichtig

Kraftstoffanlage
(im Tragwerk-Flügel, links)

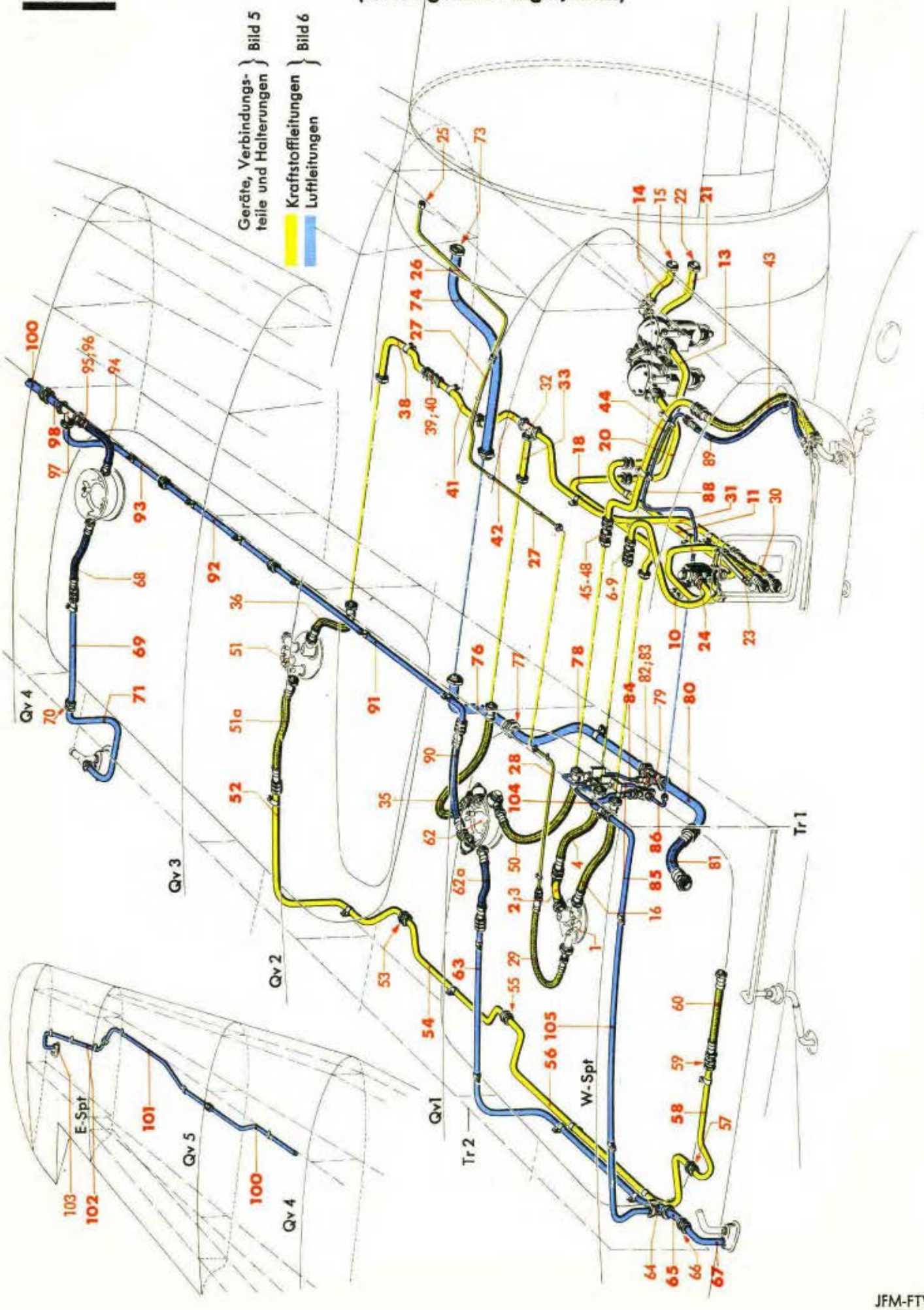

JFM-FTVDru
231041
StBaSb

Werk-stoff	Stück	Benennung	Ersatzteil-Nr.	Bild: 6 Orts-Nr.	Bem.
		Hand-Umpumpleitung für Außenbehälter *(74 l)*			
		(vom Kraftstoff-Hauptbehälterkopf mit Behälterpumpe bis Trennstelle hinter Träger 1)			
		hierzu Orts-Nr. 51-60			
		Kraftstoff-Hauptbehälterkopf mit Behälterpumpe	s. Konstr.-Gr. 8, Kraftstoffbehälter im Tragwerk-Flügel, links, außen	51	
	1	Schlauchleitung (16 x 400 Ro N 18107.1) *(74 l)*	88.735-22 H 03	51a	aus Stckl. 88.739-22/
	1	**Rohrleitung (Rohr 18 x 1), vollst.** *(74 l)*	**88.735-16 H 01**	**52**	aus Stckl. 88.735-16/
		einschließlich Bild 9, je 2 Stück Orts-Nr. 25, 26, 30 und 1 Stück Orts-Nr. 31			
		Flanschdoppelstutzen	s. Konstr.-Gr. 5, Tragwerk-Flügel, links (Querverband 2, Oberteil)	53	
	1	**Rohrleitung (Rohr 18 x 1), vollst.** *(74 l)*	**88.735-16 H 02**	**54**	aus Stckl. 88.735-16/
		einschließlich Bild 9, je 2 Stück Orts-Nr. 25, 26 und 30			
		Flanschdoppelstutzen	s. Konstr.-Gr. 5, Tragwerk-Flügel, links (Querverband 1)	55	
	1	**Rohrleitung (Rohr 18 x 1)** *(74 l)*	**88.735-16 H 03**	**56**	aus Stckl. 88.735-16/
		Flanschdoppelstutzen	s. Konstr.-Gr. 5, Tragwerk-Flügel, links (Wurzelspant)	57	
	1	**Rohrleitung (Rohr 18 x 1), vollst.** *(74 l)*	**88.735-16 H 04**	**58**	aus Stckl. 88.735-16/
		einschließlich Bild 9, je 2 Stück Orts-Nr. 25, 26, 30 und 1 Stück Orts-Nr. 31			
	1	Dichtring	25x32 Jum N 18311	59	aus Stckl. 88.735-24/
		Rückschlagventil	s. Bild 5, Orts-Nr. 35a		
	1	Schlauchleitung (16 x 300 Ro N 18107.1) *(74 l)*	88.735-22 H 04	60	aus Stckl. 88.739-22/
		Luftleitungen:			
		Sickerleitung: *(84 l)*			
		a) Für Kraftstoff-Entnahmebehälter *(84 l)*			
		(vom Kraftstoff-Hauptbehälter-Füllkopf bis Sickertopf am Wurzelspant)			
		hierzu Orts-Nr. 62-67			
		Kraftstoff-Hauptbehälter-Füllkopf	s. Konstr.-Gr. 8, Kraftstoff-(Entnahme) Behälter im Tragwerk-Flügel, links, innen	62	
	1	Schlauchleitung (13 x 250 Ro N 18107.1) *(84 l)*	88.732-22 H 11	62a	aus Stckl. 88.739-22/
	1	**Rohrleitung (Rohr 15 x 1), vollst.** *(84 l)*	**88.735-19 H 01**	**63**	aus Stckl. 88.735-19/
		einschließlich Bild 9, 2 Stück Orts-Nr. 15 und je 1 Stück Orts-Nr. 16-20			
	1	T-Stück (wie Bild 9, Orts-Nr. 35)	16 DIN 7619	64	aus Stckl. 88.735-24/

Unbefugte Verwendung ist strafbar und macht schadenersatzpflichtig

JFM-FTVDru 171041 BaSbKü

Kraftstoffanlage
(im Tragwerk-Flügel, links)

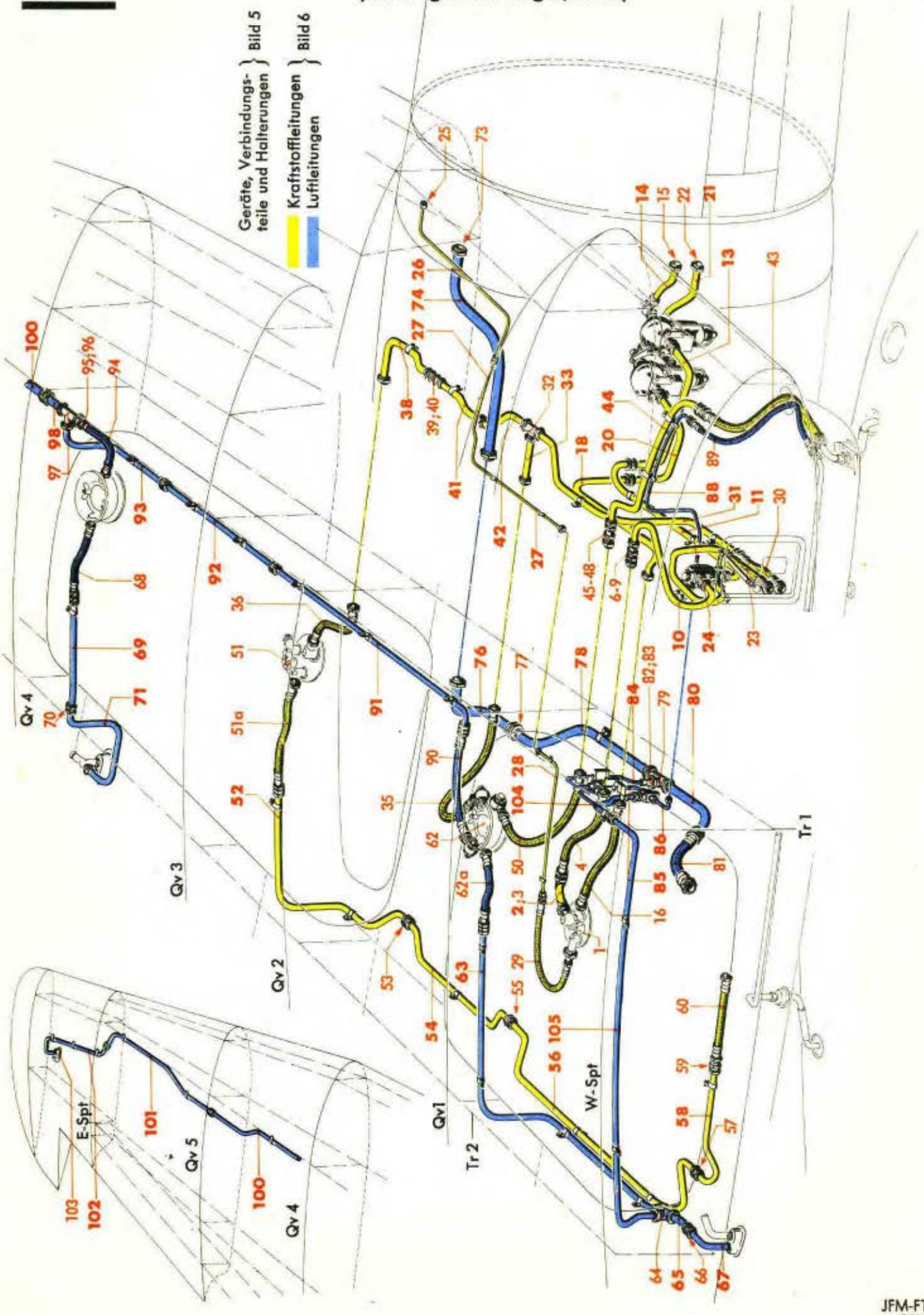

JFM-FTVDru
231041
StBaSb

Werk-stoff	Stück	Benennung	Ersatzteil-Nr.	Bild: 6 Orts-Nr.	Bem.
	1	**Rohrleitung (Rohr 18 x 1), vollst.** *(84 l)* einschließlich Bild 9, je 2 Stück Orts-Nr. 25, 26 und 30	**88.735-19 H 02**	**65**	aus Stckl. 88.735-19/
		Flanschdoppelstutzen	s. Konstr.-Gr. 5, Tragwerk-Flügel, links (Wurzelspant-Mittelteil)	66	
	1	**Rohrleitung (Rohr 15 x 1), vollst.** *(84 l)* einschließlich Bild 9, je 1 Stück Orts-Nr. 15, 17 und 18	**88.735-19 H 03**	**67**	aus Stckl. 88.735-19/
		Sickertopf	s. Bild 5, Orts-Nr. 55		
		b) Für Kraftstoffbehälter, außen *(84 l)* (vom Kraftstoffbehälter-Füllkopf bis Sickertopf bei Qv 4) hierzu Orts-Nr. 68-71			
	1	Schlauchleitung (13 x 250 Ro N 18107.1) *(84 l)*	88.732-22 H 12	68	aus Stckl. 88.739-22/
	1	**Rohrleitung (Rohr 15 x 1), vollst.** *(84 l)* einschließlich Bild 9, je 2 Stück Orts-Nr. 15, 16, 19 und 1 Stück Orts-Nr. 20	**88.732-19 H 03**	**69**	aus Stckl. 88.735-19/
		Flanschdoppelstutzen	s. Konstr.-Gr. 5, Tragwerk-Flügel, links (Träger 2)	70	
	1	**Rohrleitung (Rohr 15 x 1), vollst.** *(84 l)* einschließlich Bild 9, je 2 Stück Orts-Nr. 15, 19, je 1 Stück Orts-Nr. 13 und 16	**88.732-19 H 04**	**71**	aus Stckl. 88.735-19/
		Sickertopf	s. Bild 5, Orts-Nr. 52		
		Gebläseleitung:			
		a) Für Rumpfbehälter *(7 l)* (vom Brandschott bis Trennstelle am Wurzelspant) hierzu Orts-Nr. 73-81			
		Flanschdoppelstutzen	s. Konstr.-Gr. 5, Tragwerk-Flügel, links (Motorwand)	73	
	1	**Rohrleitung (Rohr 28 x 1), vollst.** *(7 l)* einschließlich Bild 9, je 2 Stück Orts-Nr. 45-47	**88.732-17 H 01**	**74**	aus Stckl. 88.735-17/
		Flanschdoppelstutzen	s. Konstr.-Gr. 5, Tragwerk-Flügel, links (Träger 1)	(75)	
	1	**Rohrleitung (Rohr 28 x 1), vollst.** *(7 l)* einschließlich Bild 9, je 2 Stück Orts-Nr. 45-47	**88.732-17 H 02**	**76**	aus Stckl. 88.735-17/
		Flanschdoppelstutzen	s. Konstr.-Gr. 5, Tragwerk-Flügel, links (Querverband 1)	77	
	1	**Rohrleitung (Rohr 28 x 1), vollst.** *(7 l)* einschließlich Bild 9, je 2 Stück Orts-Nr. 45-47	**88.732-17 H 03**	**78**	aus Stckl. 88.735-17/
	1	T-Stück (wie Bild 9, Orts-Nr. 49)	25 DIN 7619	79	aus Stckl. 88.735-24/

Unbefugte Verwendung ist strafbar und macht schadenersatzpflichtig

JFM-FTVDru 171041 BaSbKü

Kraftstoffanlage
(im Tragwerk-Flügel, links)

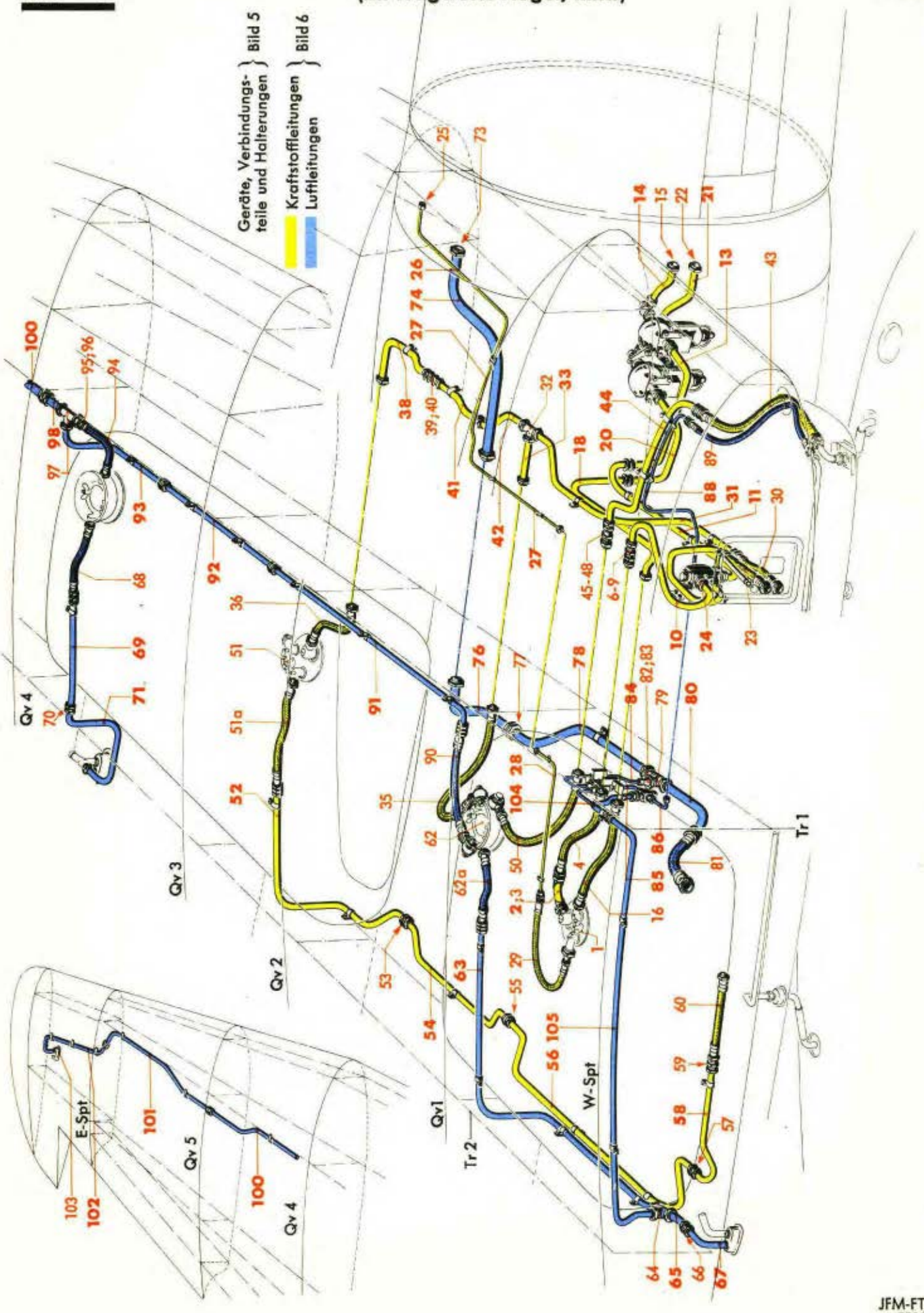

Werk-stoff	Stück	Benennung	Ersatzteil-Nr.	Bild: 6 Orts-Nr.	Bem.
	1	**Rohrleitung (Rohr 28 x 1), vollst.** *(7 l)* einschließlich Bild 9, je 2 Stück Orts-Nr. 45-47 und 1 Stück Orts-Nr. 48	**88.732-17 H 04**	80	aus Stckl. 88.735-17/
	1	Schlauchleitung (25 x 210 Ro N 18107.1) *(7 l)*	88.732-22 H 10	81	aus Stckl. 88.739-22/
		b) Für abwerfbaren Behälter *(82 l)* (vom T-Stück, Orts-Nr. 79 bis Trennstelle, Tragwerk-Flügel-Unterhaut) hierzu Orts-Nr. 82-89			
		T-Stück	s. Orts-Nr. 79		
	1	Übergangsmuffe M 38 x 1,5/M 16 x 1,5	88.732-2402	82	aus Stckl. 88.735-24/
	1	Doppeldichtkegel	25 Ju N 18318	83	
	1	**Rohrleitung (Rohr 10 x 1), vollst.** *(82)* einschließlich Bild 9, je 2 Stück Orts-Nr. 7, 8, 10 und 1 Stück Orts-Nr. 12	**88.732-21 H 01**	84	aus Stckl. 88.735-21/
		Gabelventil mit Leitungsanschlußteilen	s. Bild 5, Orts-Nr. 36-39		
	1	**Rohrkrümmer (Rohr 10 x 1), vollst.** *(82)* einschließlich Bild 9, je 2 Stück Orts-Nr. 7, 8 und 10	**88.735-21 H 02**	85	aus Stckl. 88.735-21/
		Überdruckventil	s. Bild 5, Orts-Nr. 40		
	1	**Rohrleitung (Rohr 10 x 1), vollst.** *(82 l)* einschließlich Bild 9, je 2 Stück Orts-Nr. 7, 8 und 10	**88.735-17 H 01**	86	aus Stckl. 88.735-17/
		Flanschdoppelstutzen	s. Konstr.-Gr. 5, Tragwerk-Flügel, links (Träger 1)	(87)	
	1	**Rohrleitung (Rohr 10 x 1), vollst.** *(82 l)* einschließlich Bild 9, je 2 Stück Orts-Nr. 7, 8, 10 und 1 Stück Orts-Nr. 11	**88.735-17 H 02**	88	aus Stckl. 88.735-17/
	1	Schlauchleitung (8 x 400 Ro N 18107.1) *(82 l)*	88.735-22 H 02	89	aus Stckl. 88.739-22/

Leitung und Anschlußteile von der Trennstelle an Tragwerk-Flügel-Unterhaut bis zum abwerfbaren Behälter siehe Konstr.-Gr. 9, Abwurfwaffenanlage, Schloßträger mit Verkleidung für Last 1, links

Unbefugte Verwendung ist strafbar und macht schadenersatzpflichtig

JFM-FTVDru
171041
BaSbKü

Kraftstoffanlage
(im Tragwerk-Flügel, links)

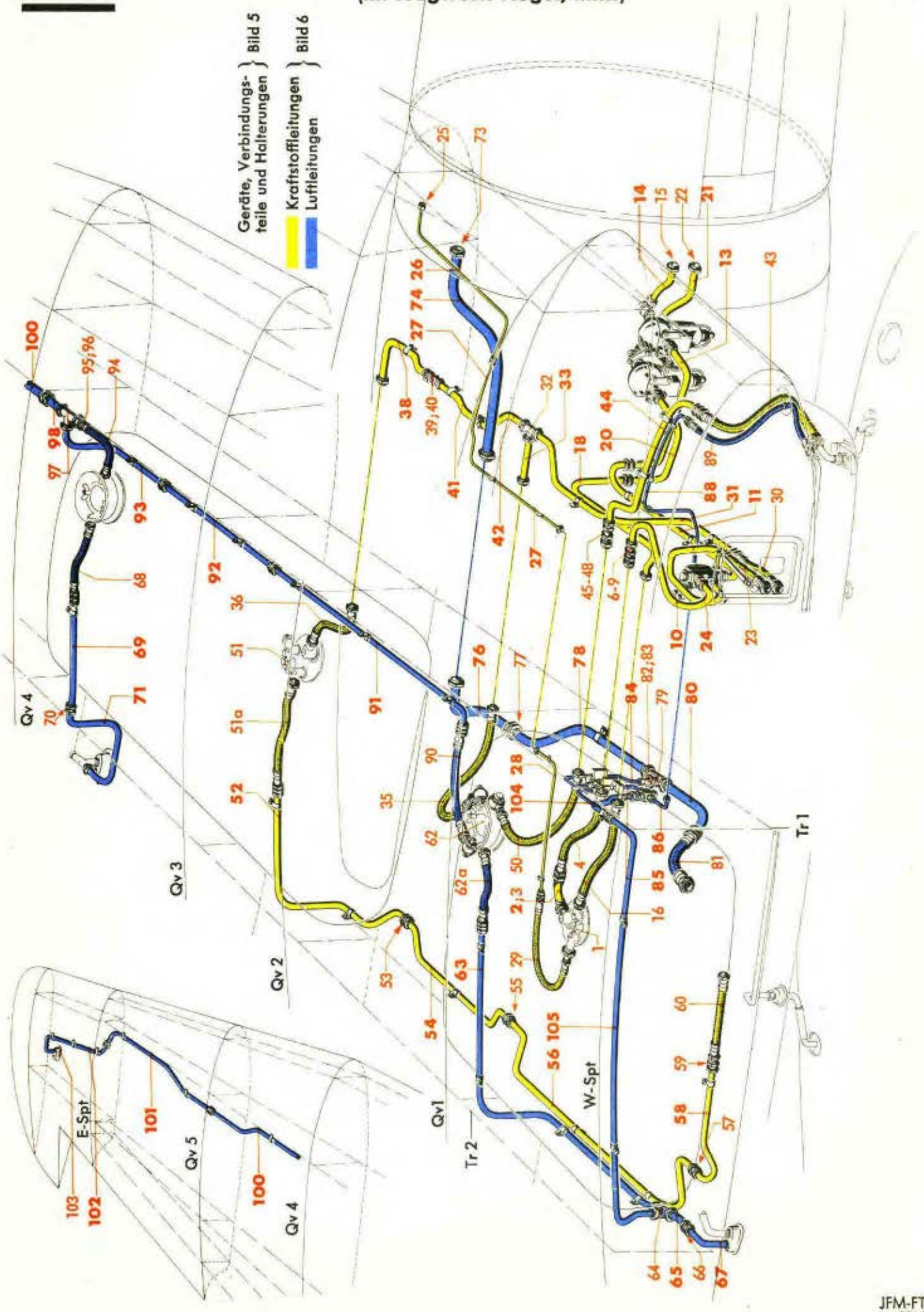

Werk-stoff	Stück	Benennung	Ersatzteil-Nr.	Bild: 6 Orts-Nr.	Bem.
		Entlüftungsleitung:			
		a) Für Kraftstoffbehälter, innen und außen *(83 l)*			
		(vom Kraftstoff-Hauptbehälter-Füllkopf bis Sickertopf am Flügelende)			
		hierzu Orts-Nr. 90-103			
		Kraftstoff-Hauptbehälter-Füllkopf mit Leitungsanschlußteilen	s. Bild 5, Orts-Nr. 44-49	90	aus Stckl. 88.739-22/
	1	Schlauchleitung (16 x 500 Ro N 18107.1) *(83 l)*	88.732-22 H 06		
	1	**Rohrleitung (Rohr 18 x 1), vollst.** *(83 l)* einschließlich Bild 9, je 1 Stück Orts-Nr. 24-26, 30 und 31	**88.732-18 H 03**	**91**	aus Stckl. 88.739-18/
	1	**Rohrleitung (Rohr 18 x 1), vollst.** *(83 l)* einschließlich Bild 9, je 1 Stück Orts-Nr. 23-25 und 30	**88.732-18 H 04**	**92**	aus Stckl. 88.739-18/
	1	**Rohrleitung (Rohr 18 x 1), vollst.** *(83 l)* einschließlich Bild 9, 2 Stück Orts-Nr. 25, je 1 Stück Orts-Nr. 23, 27, 28 und 30	**88.732-18 H 05**	**93**	aus Stckl. 88.739-18/
	1	Schlauchleitung (16 x 325 Ro N 18107.1) *(83 l)*	88.732-22 H 08	94	aus Stckl. 88.739-22/
	1	Übergangsstutzenmuffe	16/20 Ju N 18320	95	
	1	Doppeldichtkegel	20 Ju N 18318	96	aus Stckl. 88.735-24/
	1	T-Stück (wie Bild 9, Orts-Nr. 42)	20 DIN 7619	97	
	1	**Rohrleitung (Rohr 22 x 1), vollst.** *(83 l)* einschließlich Bild 9, je 2 Stück Orts-Nr. 39-41	**88.732-18 H 06**	**98**	aus Stckl. 88.739-18/
		Flanschdoppelstutzen	s. Konstr.-Gr. 5, Tragwerk-Flügel, links (Querverband 4)	(99)	
	1	**Rohrleitung (Rohr 22 x 1), vollst.** *(83 l)* einschließlich Bild 9, je 1 Stück Orts-Nr. 38-41	**88.732-18 H 07**	**100**	aus Stckl. 88.739-18/
	1	**Rohrleitung (Rohr 22 x 1), vollst.** *(83 l)* einschließlich Bild 9, je 1 Stück Orts-Nr. 37, 39 und 41	**88.739-18 H 01**	**101**	aus Stckl. 88.739-18/
	1	**Rohrleitung (Rohr 22 x 1), vollst.** *(83 l)* einschließlich Bild 9, je 1 Stück Orts-Nr. 37-39 und 41	**88.739-18 H 02**	**102**	aus Stckl. 88.739-18/
		Sickertopf	s. Konstr.-Gr. 5, Tragwerk-Flügel, links (Flügel-Verlängerung)	103	

Unbefugte Verwendung ist strafbar und macht schadenersatzpflichtig

Kraftstoffanlage
(im Tragwerk-Flügel, links)

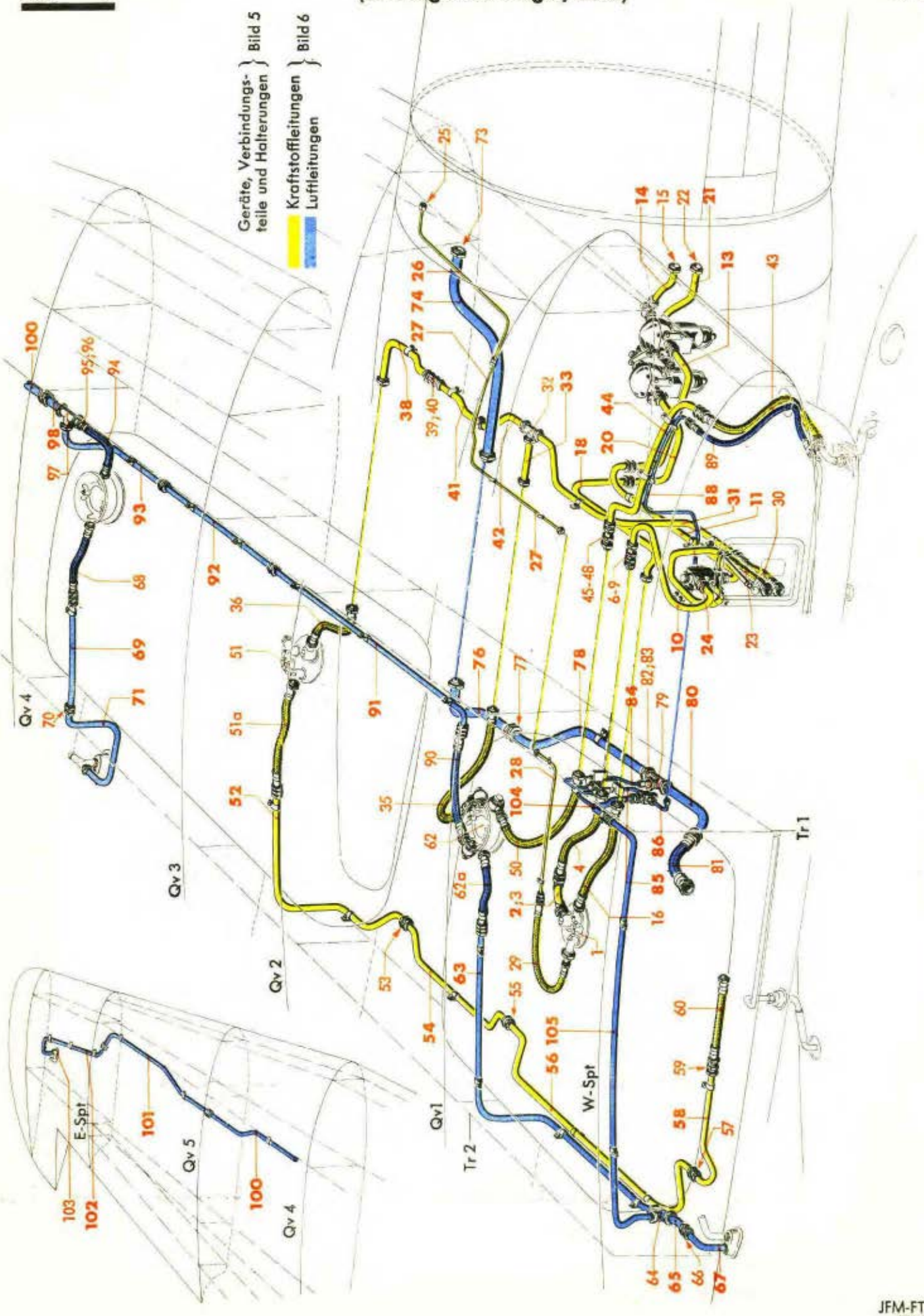

Werk-stoff	Stück	Benennung	Ersatzteil-Nr.	Bild: 6 Orts-Nr.	Bem.
		b) Für abwerfbaren Behälter *(82 u. 83 l)* (vom Gabelventil und Überdruckventil bis T-Stück vor Träger 2) hierzu Orts-Nr. 104 und 105			
		Gabelventil mit Leitungsanschlußteilen und Überdruckventil	s. Bild 5, Orts-Nr. 36-40		
	1	**Rohrleitung (Rohr 18 x 1 u. 10 x 1), vollst.** *(82)* einschließlich Bild 9, je 2 Stück Orts-Nr. 25, 30, je 1 Stück Orts-Nr. 23, 26, 7, 8 und 10	**88.735-21 H 03**	**104**	aus Stckl. 88.735-21/
	1	**Rohrleitung (Rohr 18 x 1), vollst.** *(83 l)* einschließlich Bild 9, je 1 Stück Orts-Nr. 24-26 und 30	**88.732-18 H 10**	**105**	aus Stckl. 88.739-18/
		T-Stück	s. Orts-Nr. 64		

Unbefugte Verwendung ist strafbar und macht schadenersatzpflichtig

JFM-FTVDru 181041 BaSbKü

Kraftstoffanlage

(im Tragwerk-Flügel, rechts)

(Abbildung ist sinngemäß, z. T. als Spiegelbild zu verwenden)

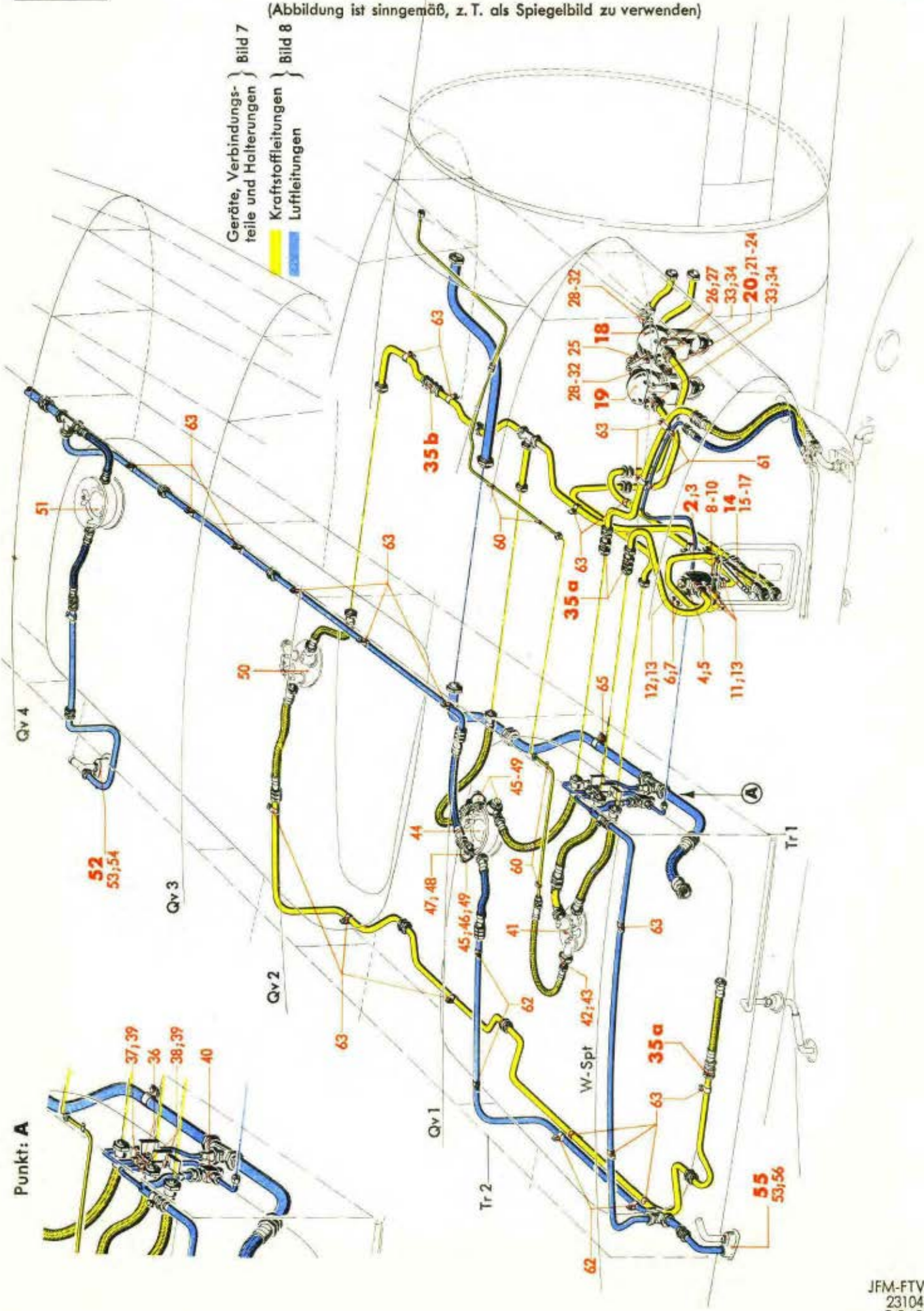

Werk-stoff	Stück	Benennung	Ersatzteil-Nr.	Bild: 7 Orts-Nr.	Bem.
	1	**Kraftstoffanlage mit Gebläse-leitung im Tragwerk-Flügel, rechts, vollst.** einschließlich Bild 7, Orts-Nr. 2-65 und Bild 8, „ 1-105	**88.739-Z 03**	**(1)**	
		Geräte, Verbindungsteile und Halterungen			
		Geräte und Verbindungsteile hierzu Orts-Nr. 2-56			
	1	**Ventilbatterie-Einbau im Tragwerk-Flügel, rechts, vollst.** einschließlich Orts-Nr. 3-13	**88.732-45**	**2**	
	1	Ventilbatterie N 2 V 16 BD 3 (Lief.: DBU)	(8-4582 B)	3	
	4	Linsenschraube	M 6 x 18 DIN 85[1]	4	
	4	Doppelseitige Annietmutter, selbstsichernd	M 6 Lg N 14480	5	
	4	Sechskantschraube	M 6 x 18 DIN Kr 551	6	
	4	Sechskantmutter, selbstsichernd (Lief.: AGG)	(M 6 S)[2]	7	siehe auch Ju N 14404
	1	Nabe	88.732-2803	8	
	1	Einfachhebel mit Kugellager, ballig, mit Einstellring R 5-17 DIN L 89	80 Ju N 87686	9	
	1	Sechskantmutter M 24 x 0,75	Ju N 87688-2	10	
	3	Doppelstutzen (wie Bild 9, Orts-Nr. 31)	B 16 DIN 7611[2]	11	
	1	Verschlußschraube	BM 26x1,5 DIN 7604	12	
	4	Dichtring	26 x 32 Jum N 18311	13	
	1	**Stoßstange mit Kupplungshälfte (Rohr 15 x 1), vollst.** einschließlich Orts-Nr. 15-17	**15 x 185 Ju N 87735**	**14**	aus Stkl. 88.735-43/
	1	Gabelschraube	M 8 Ju N 87718-2	15	
	1	Bolzen 5 ø x 14,3 lang	5 Ju N 15234	16	
	1	Hülse 16/13 ø, gekordelt	Ju N 87733-1	17	
	1	**FBH-Armatur mit Handpumpe FBH 16 A** (Lief.: DBU)	**(8-4517 A)**	**18**	
	1	**FB-Armatur FB 16 B** (Lief.: DBU)	**(8-4518 B)**	**19**	

[1] Aus Flußstahl (bei Bestellung angeben)
[2] Aus Leichtmetall (bei Bestellung angeben)

Unbefugte Verwendung ist strafbar und macht schadenersatzpflichtig

Kraftstoffanlage
(im Tragwerk-Flügel, rechts)

(Abbildung ist sinngemäß, z. T. als Spiegelbild zu verwenden)

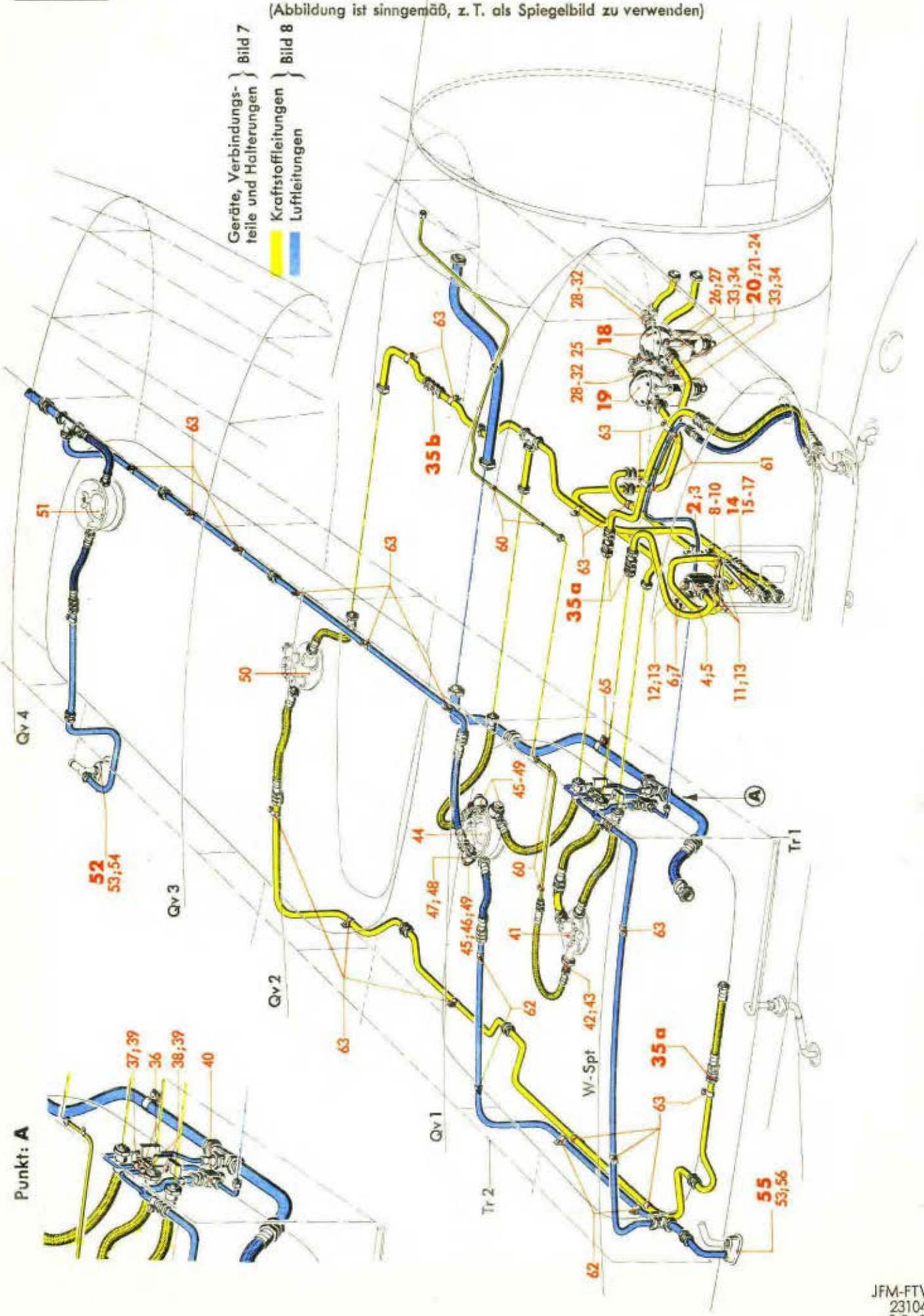

Werkstoff	Stück	Benennung	Ersatzteil-Nr.	Bild: 7 Orts-Nr.	Bem.
	1	**Vierkant-Kupplungswelle für FBH-Armatur, vollst.**	**88.732-44**	**20**	
		einschließlich Orts-Nr. 21-25			
	1	Vierkant-Kupplungswelle 76 lang (Lief.: DBU)	(B 10 VKA)	21	
	1	Nabe	88.732-2803	22	
	1	Doppelhebel mit 2 Kugellagern, ballig, mit Einstellring R 5-17 DIN L 89	88.732-11 H 01	23	
	1	Sechskantmutter M 24 x 0,75	Ju N 87688-2	24	
	2	Zwischenscheibe (Lief.: DBU)	(B 1084)	25	
	8	Sechskantschraube (für Befestigung von FBH- und FB-Armatur)	M 6 x 22 DIN Kr 551	26	aus Stckl. 88.739-42/
	8	Sechskantmutter, selbstsichernd (Lief.: AGG) (für Befestigung von FBH- und FB-Armatur)	(M 6 S)[3]	27	aus Stckl. 88.739-42/
	2	Hohlschraubenstutzen (an FBH- und FB-Armatur, im Triebwerk)	B 16 DIN 7624[3]	28	
	2	Dichtring (an FBH- und FB-Armatur, im Triebwerk)	26 x 34 Jum N 18311	29	
	2	Ringstutzen (an FBH- und FB-Armatur, im Triebwerk)	B 16 DIN 7621[3]	30	
	4	Dichtring (an FBH- und FB-Armatur, im Triebwerk)	22 x 29 Jum N 18311	31	aus Stckl. 88.735-43/
	2	Verschlußmutter (an FBH- und FB-Armatur, im Triebwerk)	BM 22x1,5 DIN 7605	32	aus Stckl. 88.735-43/
	2	Doppelstutzen (wie Bild 9, Orts-Nr. 31) (an FBH- und FB-Armatur)	B 16 DIN 7611[3]	33	aus Stckl. 88.735-43/
	2	Dichtring (an FBH- und FB-Armatur)	26x32 Jum N 18311	34	aus Stckl. 88.735-43/
	3	**Rückschlagventil NW 16**	**0,1 DBU N 18404.3**	**35a**	
	1	**Rückschlagventil NW 16**	**1,0 DBU N 18404.3**	**35b**	
	1	Gabelventil ZGV 8/0,8 (Lief.: KS)	(19 D 1707 A-1)	36	
	1	Drossel (Doppelstutzen)	88.735-2105	37	
	2	Doppelstutzen (wie Bild 9, Orts-Nr. 11)	B 8 DIN 7611[3]	38	aus Stckl. 88.735-40/
	3	Dichtring	16 x 20 Jum N 18311	39	aus Stckl. 88.735-40/
	1	Überdruckventil 712/III (Lief.: Sum)	(8-4569 A)	40	aus Stckl. 88.735-40/
		Kraftstoff-Hauptbehälterkopf mit Behälterpumpe	s. Konstr.-Gr. 8, Kraftstoff-(Entnahme)Behälter i. Tragwerk-Flügel, rechts, innen	41	
	1	Übergangsmuffe M 30 x 1,5/M 12 x 1,5	88.732-2401	42	aus Stckl. 88.735-43/
	1	Doppeldichtkegel	20 Ju N 18318	43	aus Stckl. 88.735-43/
		Kraftstoff-Hauptbehälter-Füllkopf	s. Konstr.-Gr. 8, Kraftstoff-(Entnahme)Behälter i. Tragwerk-Flügel, rechts, innen	44	
	3	Hohlschraubenstutzen	B 16 DIN 7624[3]	45	
	3	Dichtring	26 x 34 Jum N 18311	46	
	3	Ringstutzen	B 16 DIN 7621[3]	47	aus Stckl. 88.735-43/
	6	Dichtring	22 x 29 Jum N 18311	48	aus Stckl. 88.735-43/
	3	Verschlußmutter	BM 22x1,5 DIN 7605	49	aus Stckl. 88.735-43/
		Kraftstoff-Hauptbehälterkopf mit Behälterpumpe	s. Konstr.-Gr. 8, Kraftstoffbehälter im Tragwerk-Flügel, rechts, außen	50	
		Kraftstoffbehälter-Füllkopf		51	

[3]) Aus Leichtmetall (bei Bestellung angeben)

Unbefugte Verwendung ist strafbar und macht schadenersatzpflichtig

Kraftstoffanlage

(im Tragwerk-Flügel, rechts)

(Abbildung ist sinngemäß, z. T. als Spiegelbild zu verwenden)

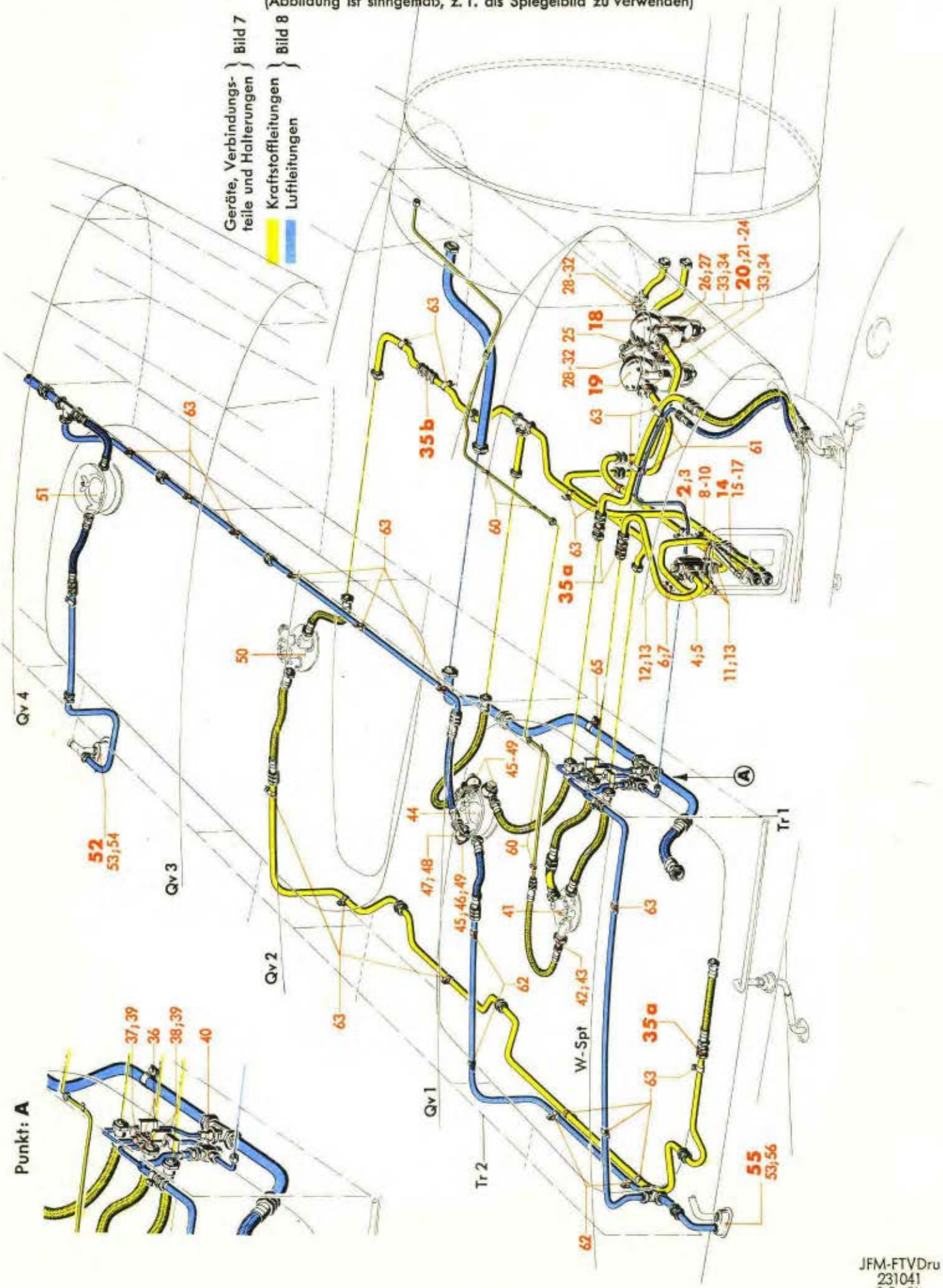

Werk-stoff	Stück	Benennung	Ersatzteil-Nr.	Bild: 7 Orts-Nr.	Bem.
	1	**Sickertopf, vollst.**	**88.732-34**	**52**	
		einschließlich Orts-Nr. 53 und 54			
Conti FOX 18	1	Gummi-Dichtung 24/15 ø x 10 dick	88.732-3403	53	
		„ „ 31/22 ø x 10 „	88.732-3404	54	
	1	**Sickertopf, vollst.**	**88.735-33**	**55**	
		einschließlich Orts-Nr. 53 und 56			
Conti FOX 18	1	Gummidichtung 31/15 ø x 10 dick	88.732-3405	56	
		Halterungen			aus Stck. 88.735-40/ und 88.739-42/
		hierzu Orts-Nr. 60-65			
	6	Schelle, einseitige Befestigung	8 Ju N 15802	60	
	2	„ „ „	12 Ju N 15802	61	
	5	„ „ „	18 Ju N 15802	62	
	27	„ „ „	20 Ju N 15802	63	
	7	„ „ „	25 Ju N 15802	64	
	2	„ „ „	30 Ju N 15802	65	

Unbefugte Verwendung ist strafbar und macht schadenersatzpflichtig

Kraftstoffanlage
(im Tragwerk-Flügel, rechts)

(Abbildung ist sinngemäß, z. T. als Spiegelbild zu verwenden)

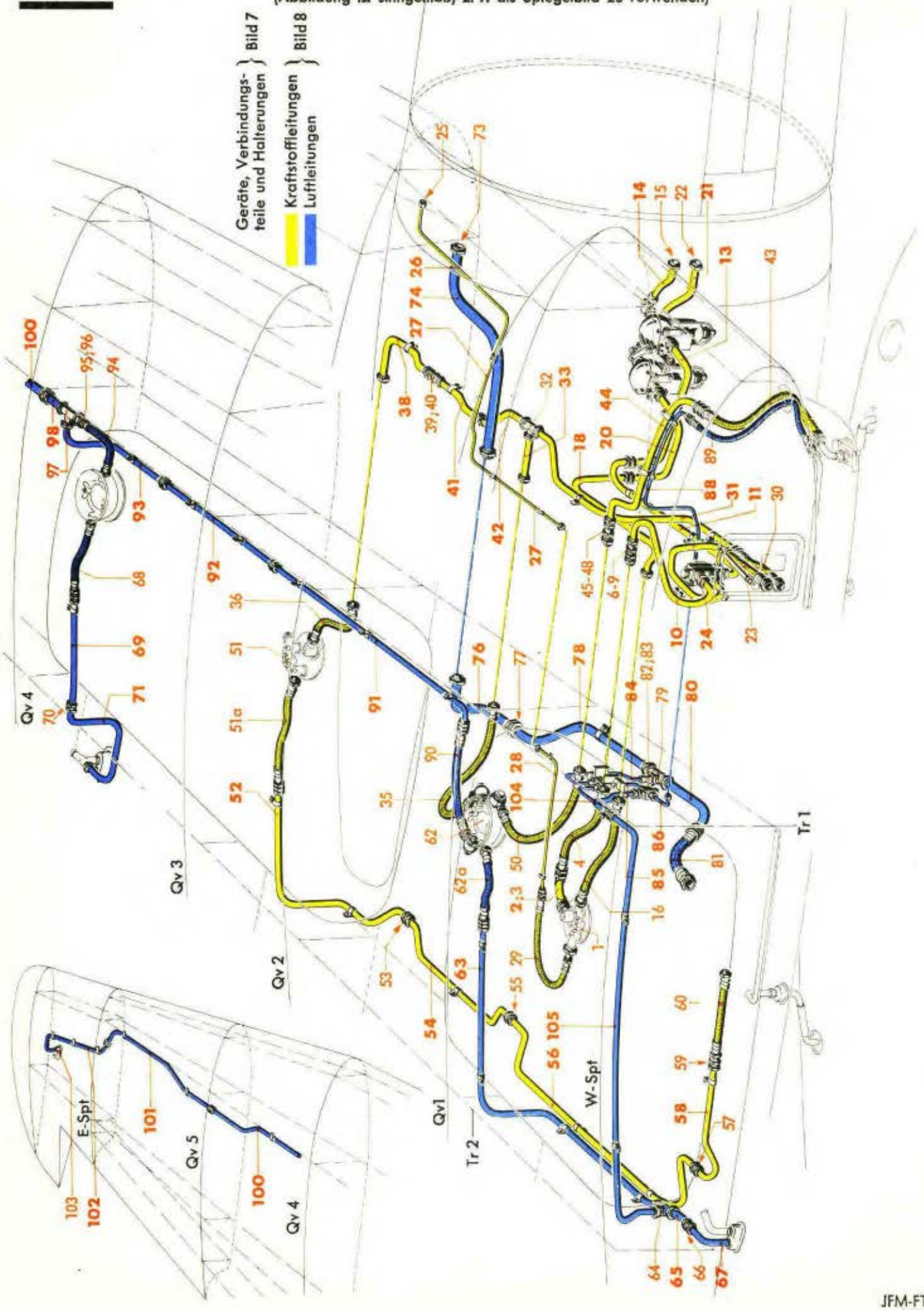

Werkstoff	Stück	Benennung	Ersatzteil-Nr.	Bild: 8 Orts-Nr.	Bem.
		Für Kraftstoffanlage mit Gebläseleitung im Tragwerk-Flügel, rechts einschließlich Bild 7, Orts-Nr. 2-65 und Bild 8, „ 1-105			
		Eingeklammerte Kursivzahlen in Spalte „Benennung" bedeuten Kennzeichnungsziffern der Leitungen			
		Kraftstoffleitungen			
		Vorlaufleitung *(77, 16 u. 15)*			
		a) (vom Kraftstoff-Hauptbehälterkopf über Rückschlagventil, Ventilbatterie und FBH-Armatur bis Brandschott) *(77 r u. 15 r)*			
		hierzu Orts-Nr. 1-15			
		Kraftstoff-Hauptbehälter-Kopf mit Behälterpumpe	s. Konstr.-Gr. 8, Kraftstoff-Entnahme-Behälter i. Tragwerk Flügel, rechts, innen	1	
	1	**Rohrkrümmer (Rohr 18 x 1), vollst.** einschließlich Orts-Nr. 3 und Bild 9, je 1 Stück Orts-Nr. 29 und 32	88.732-24 H 01	2	aus Stahl 88.735-43
	1	Dichtkegel (A 16 DIN 7608)	88.732-2412	3	
	1	Schlauchleitung (16 x 450 Ro N 18107.1) *(77 r)*	88.732-41 H 07	4	aus Stahl 88.739-41
		Flanschdoppelstutzen	s. Konstr.-Gr. 5, Tragwerk-Flügel, rechts (Träger 1)	(5)	
	1	Doppeldichtkegel	16 Ju N 18318	6	
	1	Gewindemuffe	M 26x1,5 Ju N 18319	7	aus Stahl 88.735-43
	1	Doppelstutzen (wie Bild 9, Orts-Nr. 31)	B 16 DIN 7611[3]	8	
	1	Dichtring	26 x 32 Jum N 18311	9	
		Rückschlagventil	siehe Bild 7, Orts-Nr. 35a		
	1	**Rohrleitung (Rohr 18 x 1), vollst.** *(77 r)* einschließlich Bild 9, je 2 Stück Orts-Nr. 25, 26 und 30	88.732-35 H 09	10	aus Stahl 88.735-35
		Ventilbatterie mit Leitungsanschlußteilen	siehe Bild 7, Orts-Nr. 3, 11 u. 13		
	1	**Rohrleitung (Rohr 18 x 1), vollst.** *(15 r)* einschließlich Bild 9, je 2 Stück Orts-Nr. 25, 26 und 30	88.732-35 H 08	11	aus Stahl 88.735-35
		Flanschdoppelstutzen	s. Konstr.-Gr. 5, Tragwerk-Flügel, rechts (Unterhaut)	(12)	
	1	**Rohrleitung (Rohr 18 x 1), vollst.** *(15 r)* einschließlich Bild 9, je 2 Stück Orts-Nr. 25, 26 und 30	88.732-35 H 07	13	aus Stahl 88.735-35
		FBH-Armatur mit Leitungsanschlußteilen	siehe Bild 7, Orts-Nr. 18 u. 28-34		

[3]) Aus Leichtmetall (bei Bestellung angeben)

Unbefugte Verwendung ist strafbar und macht schadenersatzpflichtig

Kraftstoffanlage
(im Tragwerk-Flügel, rechts)

(Abbildung ist sinngemäß, z. T. als Spiegelbild zu verwenden)

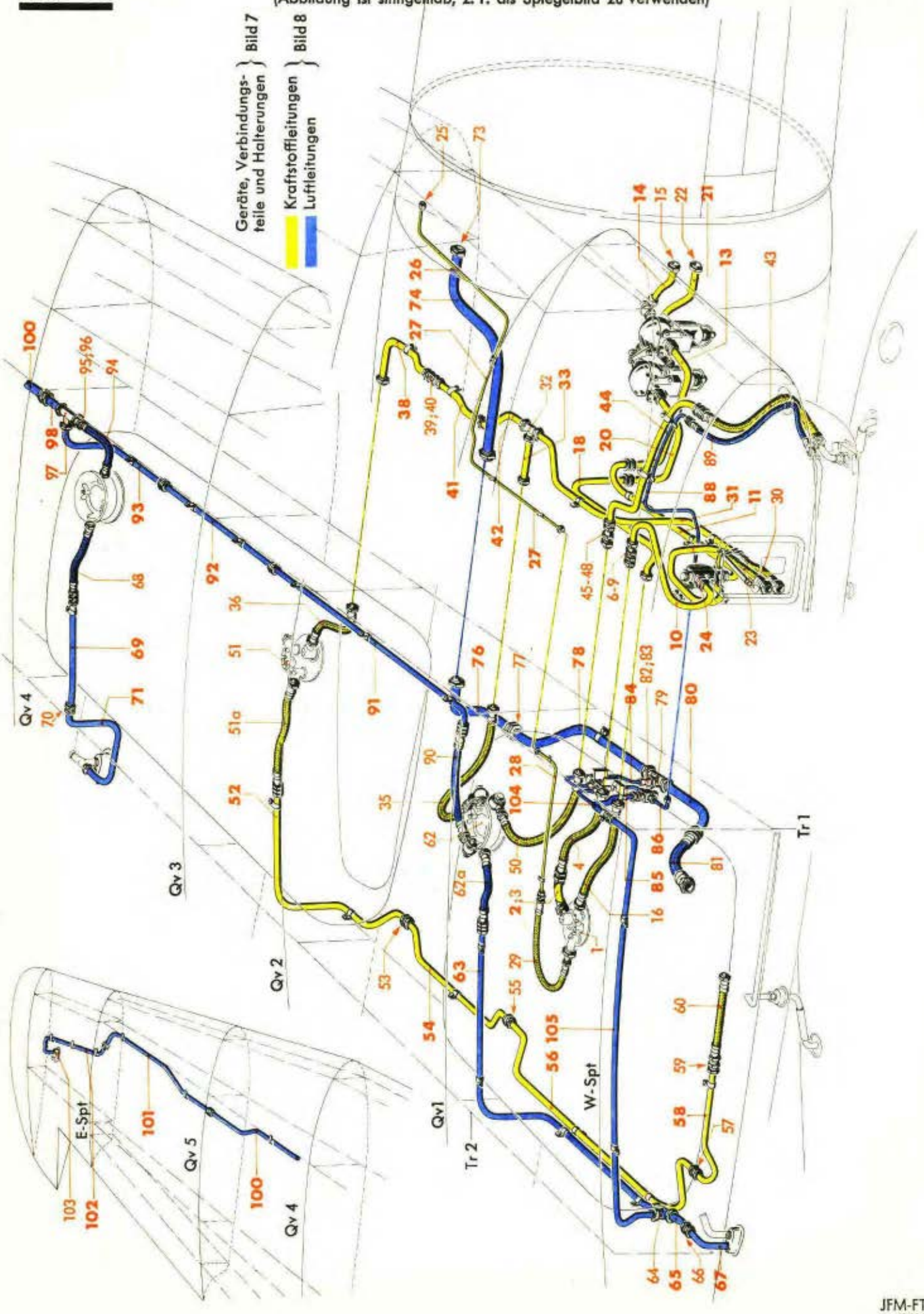

Werk-stoff	Stück	Benennung	Ersatzteil-Nr.	Bild: 8 Orts-Nr.	Bem.
	1	**Rohrleitung (Rohr 18 x 1), vollst.** (15 r) einschließlich Bild 9, je 2 Stück Orts-Nr. 25, 26 und 30	**88.732-35 H 12**	**14**	aus Stckl. 88.735-35/
		Flanschdoppelstutzen	s. Konstr.-Gr. 5, Tragwerk-Flügel, rechts (Motorwand)	15	
		b) (vom Kraftstoff-Hauptbehälterkopf über FB-Armatur bis Brandschott) (16 r) hierzu Orts-Nr. 16-22			
		Kraftstoff-Hauptbehälterkopf mit Behälterpumpe	siehe Orts-Nr. 1		
	1	Schlauchleitung (16 x 400 Ro N 18107.1) (16 r)	88.735-41 H 05	16	aus Stckl. 88.739-41/
	1	Flanschdoppelstutzen (wie Bild 9, Orts-Nr. 34)	16 DIN 7616[3])	(17)	aus 8. Deckbl. zu 88.732-Z 02 Spi
	1	**Rohrleitung (Rohr 18 x 1), vollst.** (16 r) einschließlich Bild 9, je 2 Stück Orts-Nr. 25, 26 und 30	**88.735-35 H 08**	**18**	aus Stckl. 88.735-35/
		Flanschdoppelstutzen	s. Konstr.-Gr. 5, Tragwerk-Flügel, rechts (Unterhaut)	(19)	
	1	**Rohrleitung (Rohr 18 x 1), vollst.** (16 r) einschließlich Bild 9, je 2 Stück Orts-Nr. 25, 26 und 30	**88.732-35 H 06**	**20**	aus Stckl. 88.735-35/
		FB-Armatur mit Leitungsanschlußteilen	siehe Bild 7, Orts-Nr. 19 u. 28-34		
	1	**Rohrleitung (Rohr 18 x 1), vollst.** (16 r) einschließlich Bild 9, je 2 Stück Orts-Nr. 25, 26 und 30	**88.732-35 H 11**	**21**	aus Stckl. 88.735-35/
		Flanschdoppelstutzen	s. Konstr.-Gr. 5, Tragwerk-Flügel, rechts (Motorwand)	22	
		c) (von Trennstelle Wurzelspant, rechts bis Ventilbatterie) (76 r) hierzu Orts-Nr. 23 und 24			
	1	Schlauchleitung (16 x 300 Ro N 18107.1) (76 r)	88.732-41 H 01	23	aus Stckl. 88.739-41/
	1	**Rohrleitung (Rohr 18 x 1), vollst.** (76 r) einschließlich Bild 9, je 2 Stück Orts-Nr. 25, 26, 30 und 1 Stück Orts-Nr. 31	**88.732-35 H 10**	**24**	aus Stckl. 88.735-35/
		Ventilbatterie mit Leitungsanschlußteilen	siehe Bild 7, Orts-Nr. 3, 11 u. 13		
		Entlüftungs-(Rücklauf-)Leitung (6 r) (vom Brandschott bis Kraftstoff-Haupt-behälterkopf) hierzu Orts-Nr. 25-29			
		Flanschdoppelstutzen	s. Konstr.-Gr. 5, Tragwerk-Flügel, rechts (Motorwand)	25	

[3]) Aus Leichtmetall (bei Bestellung angeben)

Unbefugte Verwendung ist strafbar und macht schadenersatzpflichtig

Kraftstoffanlage
(im Tragwerk-Flügel, rechts)

(Abbildung ist sinngemäß, z. T. als Spiegelbild zu verwenden)

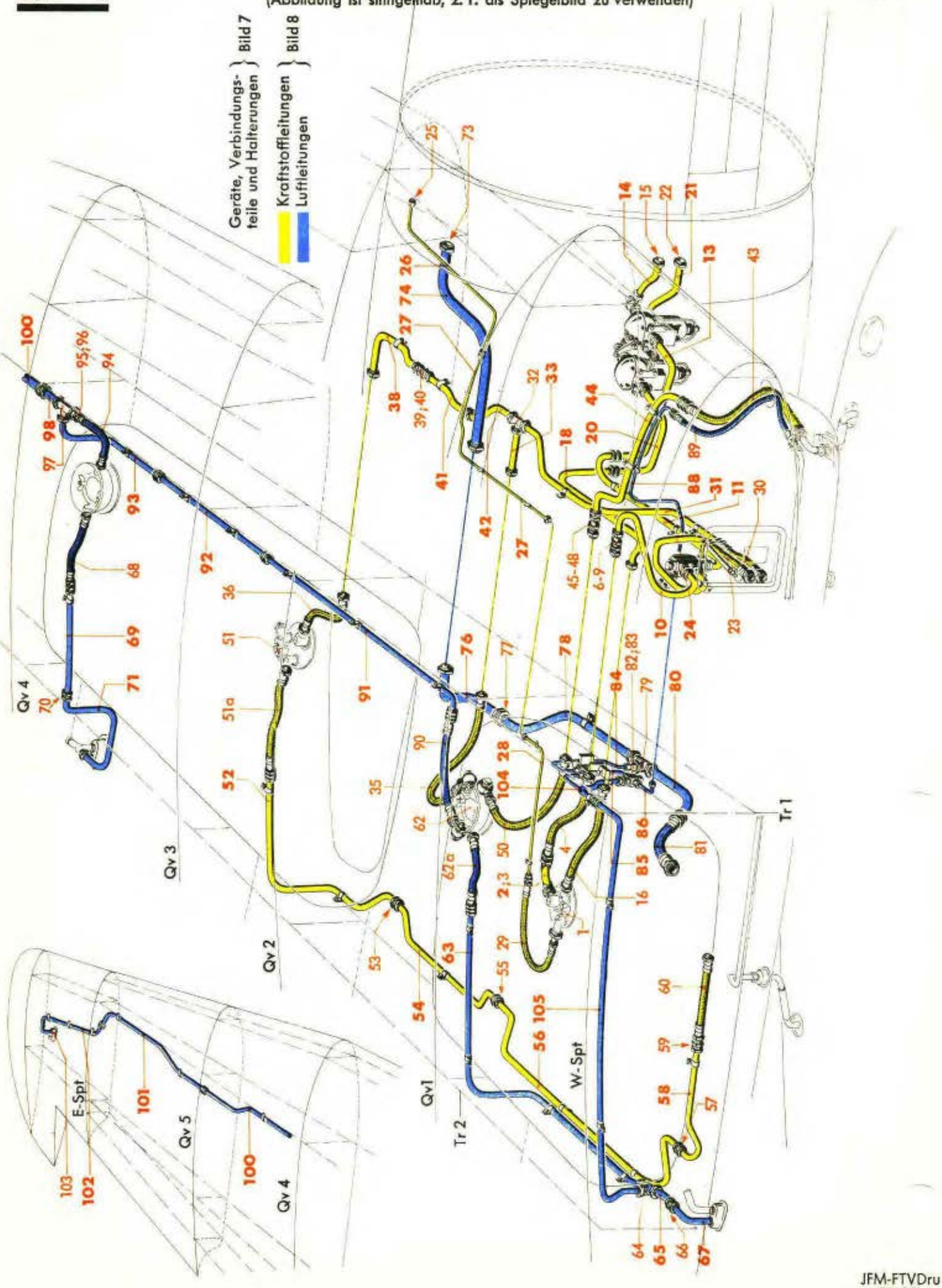

Werkstoff	Stück	Benennung	Ersatzteil-Nr.	Bild: 8 Orts-Nr.	Bem.
	1	**Rohrleitung (Rohr 6 x 1), vollst.** (6 r) einschließlich Bild 9, je 1 Stück Orts-Nr. 2-5	**88.732-35 H 13**	26 27	aus Stckl. 88.735-35/
	1	**Rohrleitung (Rohr 6 x 1), vollst.** (6 r) einschließlich Bild 9, je 2 Stück Orts-Nr. 3, 5, je 1 Stück Orts-Nr. 1, 4 und 6	**88.732-35 H 15**	28	aus Stckl. 88.735-35/
	1	Schlauchleitung (4 x 350 Ro N 18107.2) (6 r)	88.732-41 H 14	29	aus Stckl. 88.739-41/
		Kraftstoff-Hauptbehälterkopf mit Übergangsmuffe und Dichtkegel	siehe Bild 7, Orts-Nr. 41-43		
		Umpumpleitung			
		a) Für Rumpfbehälter (78 r u. 79 r) (von Trennstelle Wurzelspant bis Kraftstoff-Hauptbehälter-Füllkopf am Kraftstoff-Entnahme-Behälter) hierzu Orts-Nr. 30-35			
	1	Schlauchleitung (16 x 300 Ro N 18107.1) (79 r)	88.732-41 H 02	30	aus Stckl. 88.739-41/
	1	**Rohrleitung (Rohr 18 x 1), vollst.** (79 r) einschließlich Bild 9, je 2 Stück Orts-Nr. 25, 26, 30 und 1 Stück Orts-Nr. 31	**88.735-35 H 05**	31	aus Stckl. 88.735-35/
	1	T-Stück (wie Bild 9, Orts-Nr. 35)	16 DIN 7619	32	aus Stckl. 88.735-43/
	1	**Rohrleitung (Rohr 18 x 1), vollst.** (78 l) einschließlich Bild 9, je 2 Stück Orts-Nr. 25, 26 und 30	**88.735-35 H 09**	33	aus Stckl. 88.735-35/
		Flanschdoppelstutzen	s. Konstr.-Gr. 5, Tragwerk-Flügel, rechts (Träger 1)	(34)	
	1	Schlauchleitung (16 x 500 Ro N 18107.1) (78 r)	88.732-41 H 04	35	aus Stckl. 88.739-41/
		Kraftstoff-Hauptbehälter-Füllkopf mit Leitungsanschlußteilen	siehe Bild 7, Orts-Nr. 44-49		
		b) Für Kraftstoffbehälter, außen (vom Kraftstoff-Hauptbehälterkopf am Kraftstoffbehälter, außen, bis T-Stück, Orts-Nr. 32) hierzu Orts-Nr. 36-42			
	1	Schlauchleitung (16 x 400 Ro N 18107.1) (78 r)	88.732-41 H 05	36	aus Stckl. 88.739-41/
		Flanschdoppelstutzen	s. Konstr.-Gr. 5, Tragwerk-Flügel, rechts (Träger 1)	(37)	
	1	**Rohrleitung (Rohr 18 x 1), vollst.** (78 r) einschließlich Bild 9, je 2 Stück Orts-Nr. 25, 26 und 30	**88.732-35 H 01**	38	aus Stckl. 88.735-35/
	1	Doppelstutzen (wie Bild 9, Orts-Nr. 31)	B 16 DIN 7611[3])	39	aus Stckl. 88.735-43/
	1	Dichtring	26x32 Jum N 18311	40	
		Rückschlagventil	siehe Bild 7, Orts-Nr. 35b		

[3]) Aus Leichtmetall (bei Bestellung angeben)

Unbefugte Verwendung ist strafbar und macht schadenersatzpflichtig

Kraftstoffanlage

(im Tragwerk-Flügel, rechts)

(Abbildung ist sinngemäß, z. T. als Spiegelbild zu verwenden)

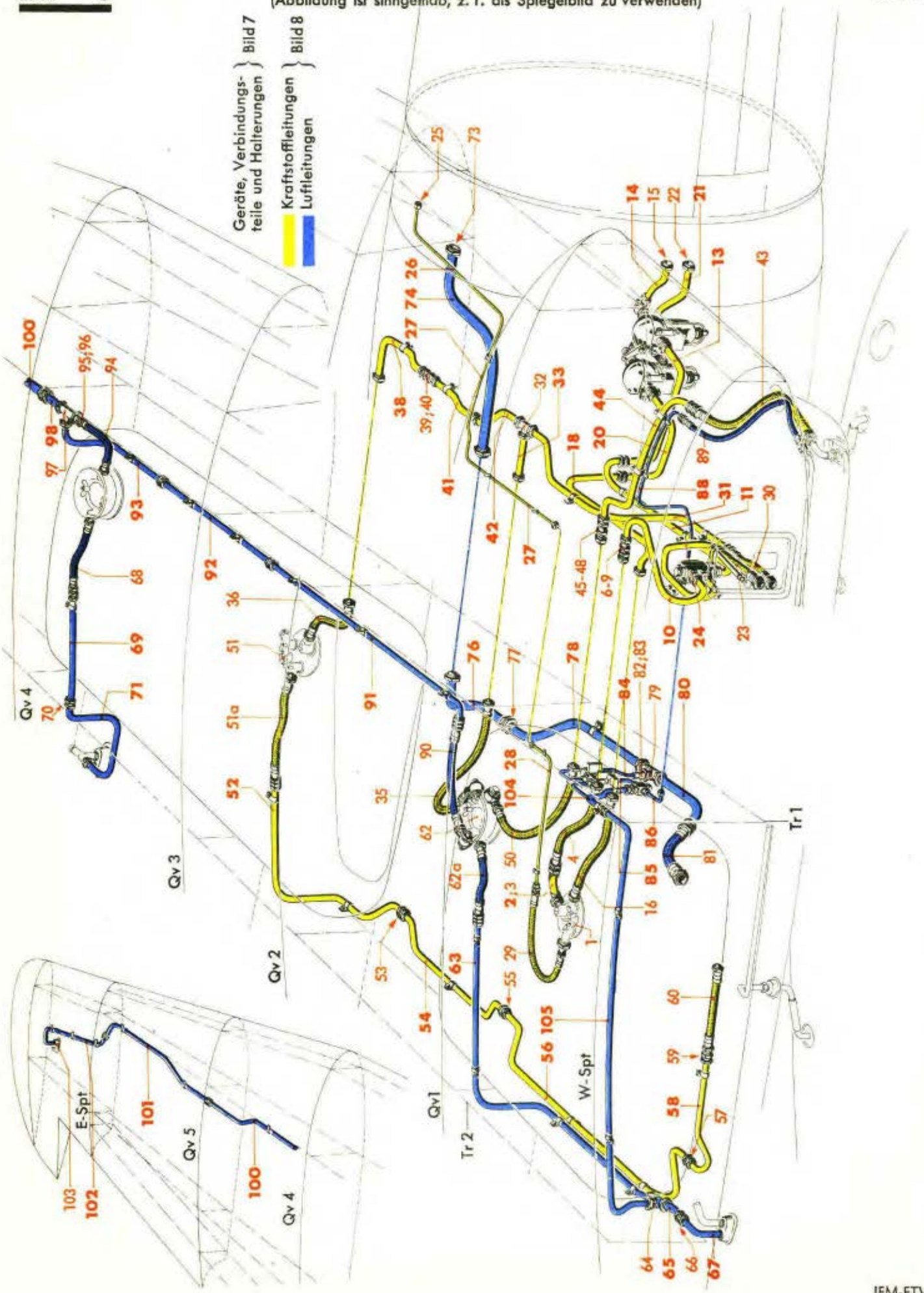

Werk-stoff	Stück	Benennung	Ersatzteil-Nr.	Bild: 8 Orts-Nr.	Bem.
	1	**Rohrleitung (Rohr 18 x 1), vollst.** (7,8 r) einschließlich Bild 9, je 1 Stück Orts-Nr. 24-26 und 30	**88.732-35 H 02**	41	aus Stkl. 88.735-35/
	1	**Rohrleitung (Rohr 18 x 1), vollst.** (7,8 r) einschließlich Bild 9, je 2 Stück Orts-Nr. 25, 30, je 1 Stück Orts-Nr. 23 und 26	**88.732-35 H 03**	42	aus Stkl. 88.735-35/
		T-Stück	siehe Orts-Nr. 32		
		c) Für abwerfbaren Behälter (von Trennstelle an Tragwerk-Flügel-Unterhaut über Rückschlagventil bis Kraftstoff-Hauptbehälter-Füllkopf am Kraftstoff-Entnahme-Behälter) hierzu Orts-Nr. 43-50			
		Leitung und Anschlußteile zwischen abwerfbarem Behälter und Trennstelle an Tragwerk-Flügel-Unterhaut siehe Konstr.-Gr. 9, Abwurfwaffenanlage, Schloßträger mit Verkleidung für Last 1, rechts			
	1	Schlauchleitung (16 x 550 Ro N 18107.1) (8,0 r)	88.735-41 H 01	43	aus Stkl. 88.739-41/
	1	**Rohrleitung (Rohr 18 x 1), vollst.** (8,0 r) einschließlich Bild 9, je 2 Stück Orts-Nr. 25, 26, 30 und 1 Stück Orts-Nr. 31	**88.735-35 H 07**	44	aus Stkl. 88.735-35/
	1	Doppeldichtkegel	16 Ju N 18318	45	
	1	Gewindemuffe	M 26x1,5 Ju N 18319	46	
	1	Doppelstutzen (wie Bild 9, Orts-Nr. 31)	B 16 DIN 7611[3])	47	aus Stkl. 88.735-43/
	1	Dichtring	26 x 32 Jum N 18311	48	
		Rückschlagventil	s. Bild 7, Orts-Nr. 35a		
		Flanschdoppelstutzen	s. Konstr.-Gr. 5, Tragwerk-Flügel, rechts (Träger 1)	(49)	
	1	Schlauchleitung (16 x 550 Ro N 18107.1) (8,0 r)	88.732-41 H 03	50	aus Stkl. 88.739-41/
		Kraftstoff-Hauptbehälter-Füllkopf mit Leitungs-Anschlußteilen	siehe Bild 7, Orts-Nr. 44-49		
		Hand-Umpumpleitung für Außenbehälter (7,4 r) (vom Kraftstoff-Hauptbehälterkopf mit Behälterpumpe bis Trennstelle hinter Träger 1) hierzu Orts-Nr. 51-60			
		Kraftstoff-Hauptbehälterkopf mit Behälterpumpe	s. Konstr.-Gr. 8, Kraftstoffbehälter im Tragwerk-Flügel, rechts, außen	51	
	1	Schlauchleitung (16 x 300 Ro N 18107.1) (7,4 r)	88.735-41 H 03	51a	aus Stkl. 88.739-41/

[3]) Aus Leichtmetall (bei Bestellung angeben)

Unbefugte Verwendung ist strafbar und macht schadenersatzpflichtig

JFM-FTVDru 211041 BaSbKü

Kraftstoffanlage

(im Tragwerk-Flügel, rechts)

(Abbildung ist sinngemäß, z. T. als Spiegelbild zu verwenden)

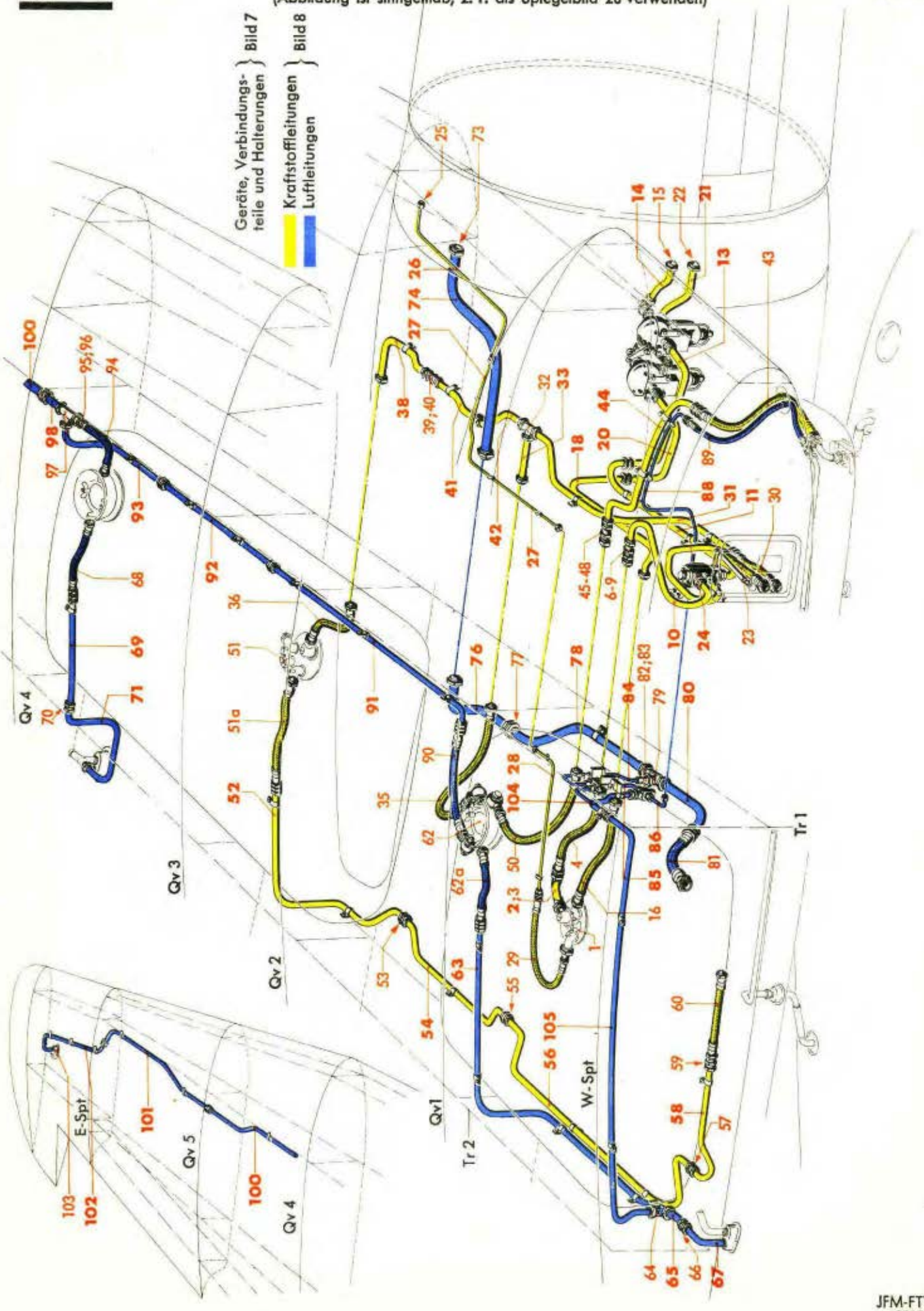

Werk-stoff	Stück	Benennung	Ersatzteil-Nr.	Bild: 8 Orts-Nr.	Bem.
	1	**Rohrleitung (Rohr 18 x 1), vollst.** (7-4 r) einschließlich Bild 9, je 2 Stück Orts-Nr. 25, 26, 30 und 1 Stück Orts-Nr. 31	**88.735-35 H 01**	**52**	aus Stckl. 88.735-35/
		Flanschdoppelstutzen	s. Konstr.-Gr. 5, Tragwerk-Flügel, rechts (Querverband 2, Oberteil)	53	
	1	**Rohrleitung (Rohr 18 x 1), vollst.** (7-4 r) einschließlich Bild 9, je 2 Stück Orts-Nr. 25, 26 und 30	**88.735-35 H 02**	**54**	aus Stckl. 88.735-35/
		Flanschdoppelstutzen	s. Konstr.-Gr. 5 Tragwerk-Flügel, rechts (Querverband 1)	55	
	1	**Rohrleitung (Rohr 18 x 1), vollst.** (7-4 r) einschließlich Bild 9, je 2 Stück Orts-Nr. 25, 26 und 30	**88.735-35 H 03**	**56**	aus Stckl. 88.735-35/
		Flanschdoppelstutzen	s. Konstr.-Gr. 5 Tragwerk-Flügel, rechts (Wurzelspant)	57	
	1	**Rohrleitung (Rohr 18 x 1), vollst.** (7-4 r) einschließlich Bild 9, je 2 Stück Orts-Nr. 25, 26, 30 und 1 Stück Orts-Nr. 31	**88.735-35 H 04**	**58**	aus Stckl. 88.735-35/
	1	Dichtring	26 x 32 Jum N 18311	59	aus Stckl. 88.735-43/
		Rückschlagventil	s. Bild 7, Orts-Nr. 35a		
	1	Schlauchleitung (16 x 270 Ro N 18107.1) (7-4 r)	88.735-41 H 04	60	aus Stckl. 88.739-41/
		Luftleitungen:			
		Sickerleitung: (8-4 r)			
		a) Für Kraftstoff-Entnahme-Behälter (8-4 r) (vom Kraftstoff-Hauptbehälter-Füllkopf bis Sickertopf am Wurzelspant) hierzu Orts-Nr. 62-67			
		Kraftstoff-Hauptbehälter-Füllkopf	s. Konstr.-Gr. 8, Kraftstoff-(Entnahme)Behälter I, Tragwerk-Flügel, rechts, innen	62	
	1	Schlauchleitung (13 x 250 Ro N 18107.1) (8-4 r)	88.732-41 H 11	62a	aus Stckl. 88.739-41/
	1	**Rohrleitung (Rohr 15 x 1), vollst.** (8-4 r) einschließlich Bild 9, 2 Stück Orts-Nr. 15 und je 1 Stück Orts-Nr. 16-20	**88.735-38 H 01**	**63**	aus Stckl. 88.735-38/
	1	T-Stück (wie Bild 9, Orts-Nr. 35)	16 DIN 7619	64	aus Stckl. 88.735-43/
	1	**Rohrleitung (Rohr 18 x 1), vollst.** (8-4 r) einschließlich Bild 9, je 2 Stück Orts-Nr. 25, 26 und 30	**88.735-38 H 02**	**65**	aus Stckl. 88.735-38/
		Flanschdoppelstutzen	s. Konstr.-Gr. 5, Tragwerk-Flügel, rechts (Wurzelspant-Mittelteil)	66	

Unbefugte Verwendung ist strafbar und macht schadenersatzpflichtig

Kraftstoffanlage
(im Tragwerk-Flügel, rechts)

(Abbildung ist sinngemäß, z. T. als Spiegelbild zu verwenden)

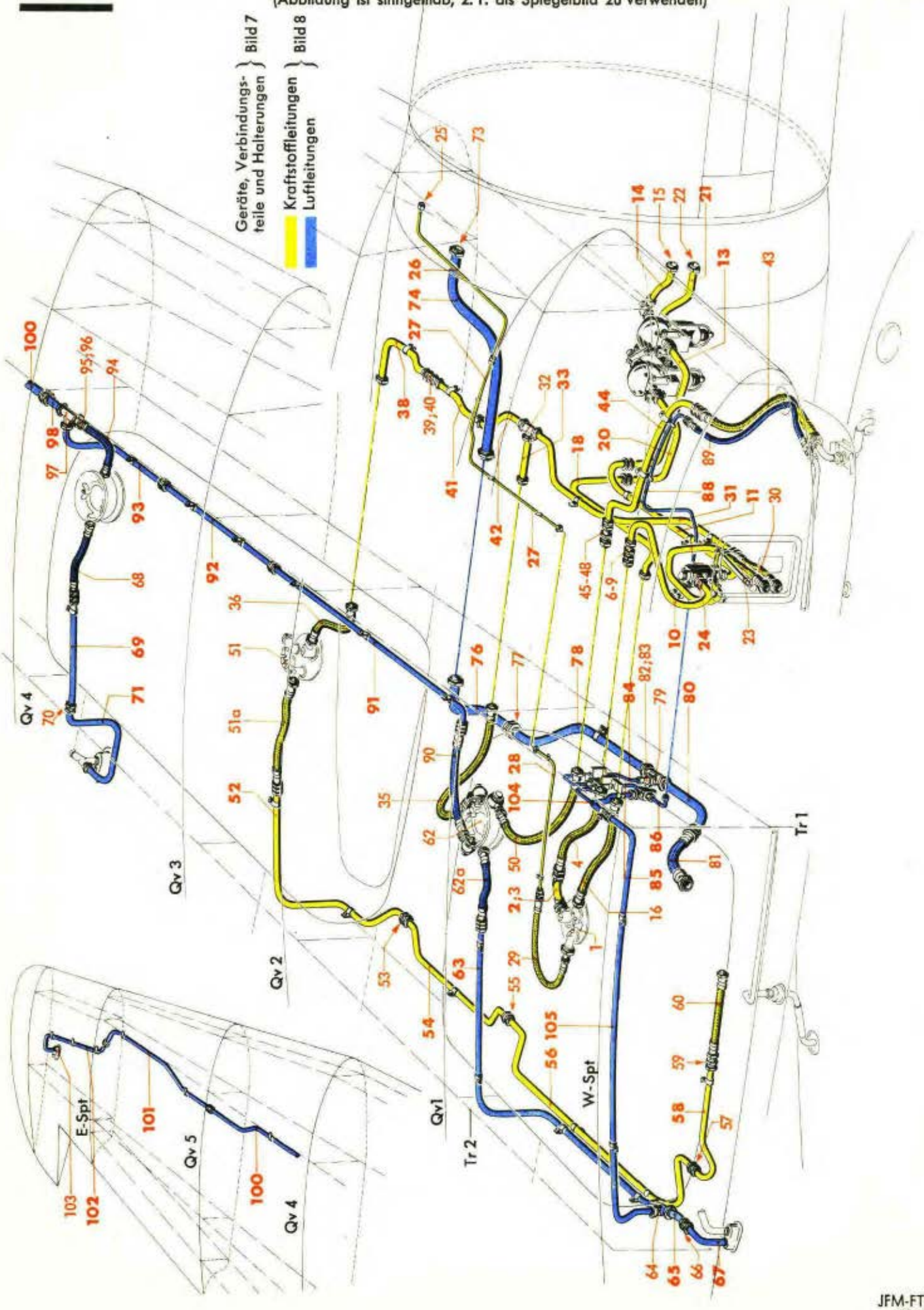

Werk-stoff	Stück	Benennung	Ersatzteil-Nr.	Bild: 8 Orts-Nr.	Bem.
	1	**Rohrleitung (Rohr 15 x 1), vollst.** (8.4 r) einschließlich Bild 9, je 1 Stück Orts-Nr. 15, 17 und 18	**88.735-38 H 03**	**67**	aus Stckl. 88.735-38/
		Sickertopf	s. Bild 7, Orts-Nr. 55		
		b) Für Kraftstoffbehälter, außen (8.4 r) (vom Kraftstoffbehälter-Füllkopf bis Sickertopf bei Qv 4) hierzu Orts-Nr. 68-71			
	1	Schlauchleitung (13 x 250 Ro N 18107.1) (8.4 r)	88.732-41 H 12	68	aus Stckl. 88.739-41/
	1	**Rohrleitung (Rohr 15 x 1), vollst.** (8.4 r) einschließlich Bild 9, je 2 Stück Orts-Nr. 15, 16, 19 und 1 Stück Orts-Nr. 20	**88.732-38 H 03**	**69**	aus Stckl. 88.735-38/
		Flanschdoppelstutzen	s. Konstr.-Gr. 5, Tragwerk-Flügel, rechts (Träger 2)	70	
	1	**Rohrleitung (Rohr 15 x 1), vollst.** (8.4 r) einschließlich Bild 9, je 1 Stück Orts-Nr. 15, 16 und 19	**88.732-38 H 04**	**71**	aus Stckl. 88.735-38/
		Sickertopf	s. Bild 7, Orts-Nr. 52		
		Gebläseleitung: **a) Für Rumpfbehälter** (7 r) (vom Brandschott bis Trennstelle am Wurzelspant) hierzu Orts-Nr. 73-81			
		Flanschdoppelstutzen	s. Konstr.-Gr. 5, Tragwerk-Flügel, rechts (Motorwand)	73	
	1	**Rohrleitung (Rohr 28 x 1), vollst.** (7 r) einschließlich Bild 9, je 2 Stück Orts-Nr. 45-47	**88.732-36 H 01**	**74**	aus Stckl. 88.735-36/
		Flanschdoppelstutzen	s. Konstr.-Gr. 5, Tragwerk-Flügel, rechts (Träger 1)	(75)	
	1	**Rohrleitung (Rohr 28 x 1), vollst.** (7 r) einschließlich Bild 9, je 2 Stück Orts-Nr. 45-47	**88.732-36 H 02**	**76**	aus Stckl. 88.735-36/
		Flanschdoppelstutzen	s. Konstr.-Gr. 5, Tragwerk-Flügel, rechts (Querverband 1)	77	
	1	**Rohrleitung (Rohr 28 x 1), vollst.** (7 r) einschließlich Bild 9, je 2 Stück Orts-Nr. 45-47	**88.732-36 H 03**	**78**	aus Stckl. 88.735-36/
	1	T-Stück (wie Bild 9, Orts-Nr. 49)	25 DIN 7619	79	aus Stckl. 88.735-43/
	1	**Rohrleitung (Rohr 28 x 1), vollst.** (7 r) einschließlich Bild 9, je 2 Stück Orts-Nr. 45-47 und 1 Stück Orts-Nr. 48	**88.732-36 H 04**	**80**	aus Stckl. 88.735-36/
	1	Schlauchleitung (25 x 210 Ro N 18107.1) (7 r)	88.732-41 H 10	81	aus Stckl. 88.739-41/

Unbefugte Verwendung ist strafbar und macht schadenersatzpflichtig

JFM-FTVDru
211041
BaSbKü

Kraftstoffanlage

(im Tragwerk-Flügel, rechts)

(Abbildung ist sinngemäß, z. T. als Spiegelbild zu verwenden)

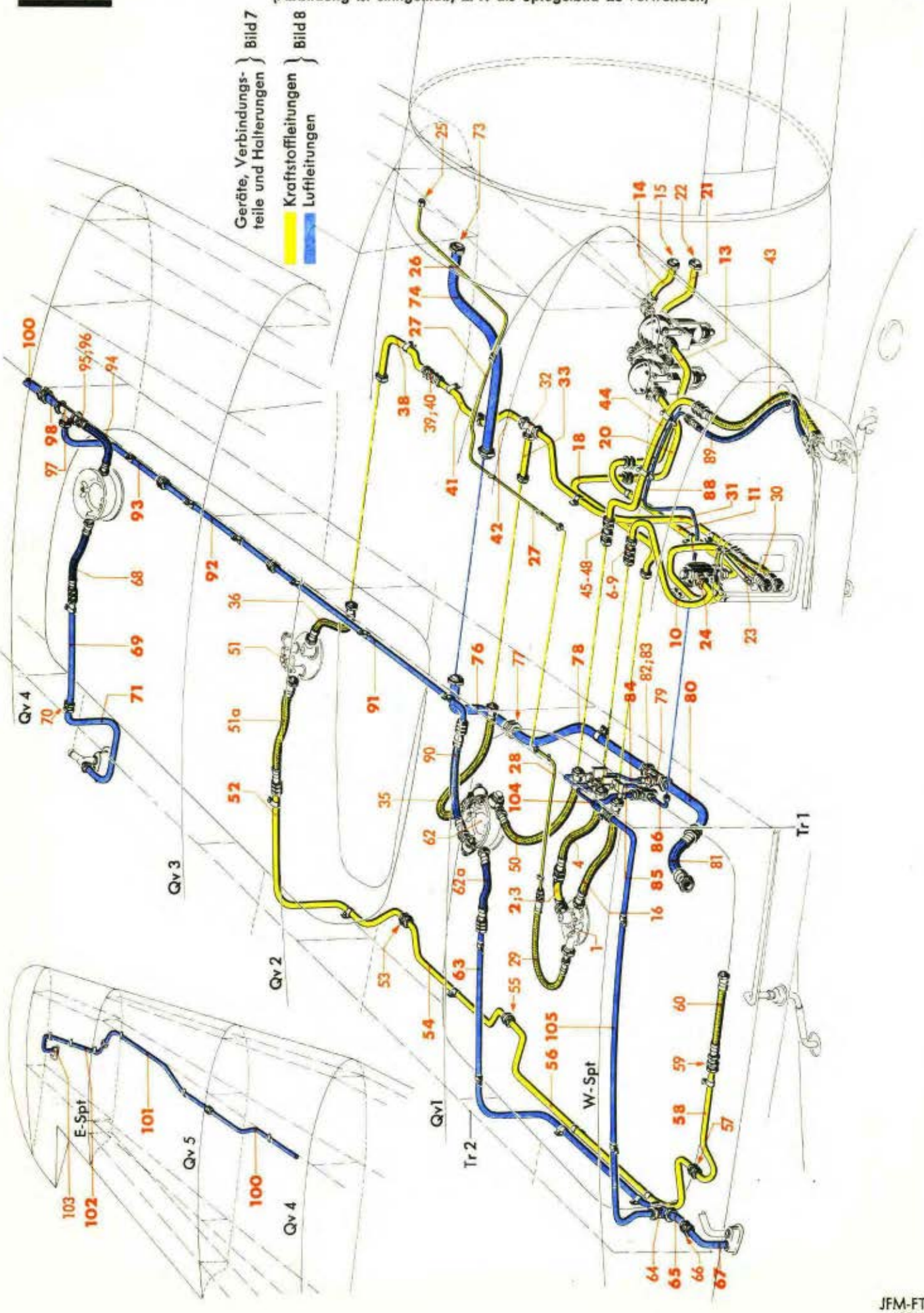

Werk-stoff	Stück	Benennung	Ersatzteil-Nr.	Bild: 8 Orts-Nr.	Bem.
		b) Für abwerfbaren Behälter (8.2 r) (vom T-Stück, Orts-Nr. 79 bis Trennstelle, Tragwerk-Flügel-Unterhaut) hierzu Orts-Nr. 82-89			
		T-Stück	siehe Orts-Nr. 79		
	1	Übergangsmuffe M 38 x 1,5/M 16 x 1,5	88.732-2402	82	aus Stkl. 88.735-43/
	1	Doppeldichtkegel	25 Ju N 18318	83	
	1	**Rohrleitung (Rohr 10 x 1), vollst.** (8.2) einschließlich Bild 9, je 2 Stück Orts-Nr. 7, 8, 10 und 1 Stück Orts-Nr. 12	**88.732-21 H 01**	**84**	aus Stkl. 88.735-40/
		Gabelventil mit Leitungsanschlußteilen	siehe Bild 7, Orts-Nr. 36-39		
	1	**Rohrkrümmer (Rohr 10 x 1), vollst.** (8.2) einschließlich Bild 9, je 2 Stück Orts-Nr. 7, 8 und 10	**88.735-21 H 02**	**85**	aus Stkl. 88.735-40/
		Überdruckventil	s. Bild 7, Orts-Nr. 40		
	1	**Rohrleitung (Rohr 10 x 1), vollst.** (8.2 r) einschließlich Bild 9, je 2 Stück Orts-Nr. 7, 8 und 10	**88.735-36 H 01**	**86**	aus Stkl. 88.735-36/
		Flanschdoppelstutzen	s. Konstr.-Gr. 5, Tragwerk-Flügel, rechts (Träger 1)	(87)	
	1	**Rohrleitung (Rohr 10 x 1), vollst.** (8.2 r) einschließlich Bild 9, je 2 Stück Orts-Nr. 7, 8, 10 und 1 Stück Orts-Nr. 11	**88.735-36 H 02**	**88**	aus Stkl. 88.735-36/
	1	Schlauchleitung (8 x 550 Ro N 18107.1) (8.2 r)	88.735-41 H 02	89	aus Stkl. 88.739-41/
		Leitung und Anschlußteile von der Trennstelle an Tragwerk-Flügel-Unterhaut bis zum abwerfbaren Behälter siehe Konstr.-Gr. 9, Abwurfwaffenanlage, Schloßträger mit Verkleidung für Last 1, rechts			
		Entlüftungsleitung:			
		a) Für Kraftstoffbehälter, innen und außen (8.3 r) (vom Kraftstoff-Hauptbehälter-Füllkopf bis Sickertopf am Flügelende) hierzu Orts-Nr. 90-103			
		Kraftstoff-Hauptbehälter-Füllkopf mit Leitungsanschlußteilen	siehe Bild 7, Orts-Nr. 44-49		
	1	Schlauchleitung (16 x 400 Ro N 18107.1) (8.3 r)	88.732-41 H 06	90	aus Stkl. 88.739-41/

Unbefugte Verwendung ist strafbar und macht schadenersatzpflichtig

JFM-FTVDru 211041 BaSbKü

Kraftstoffanlage
(im Tragwerk-Flügel, rechts)

(Abbildung ist sinngemäß, z. T. als Spiegelbild zu verwenden)

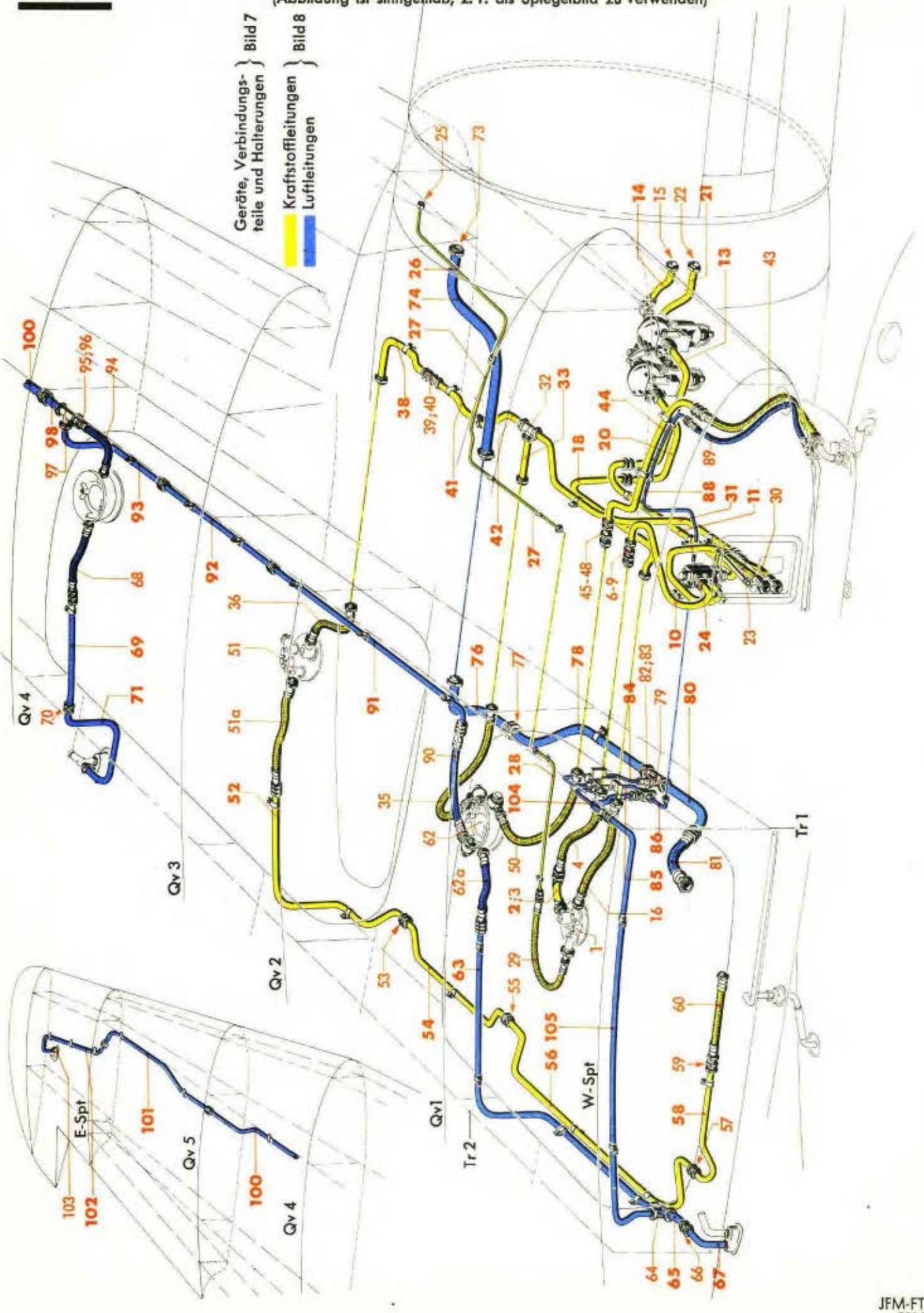

Werk-stoff	Stück	Benennung	Ersatzteil-Nr.	Bild: 8 Orts-Nr.	Bem.
	1	**Rohrleitung (Rohr 18 x 1), vollst.** (8.3 r) einschließlich Bild 9, je 1 Stück Orts-Nr. 24-26, 30 und 31	**88.732-37 H 03**	**91**	aus Stckl. 88.739-37/
	1	**Rohrleitung (Rohr 18 x 1), vollst.** (8.3 r) einschließlich Bild 9, je 1 Stück Orts-Nr. 23-25 und 30	**88.732-37 H 04**	**92**	aus Stckl. 88.739-37/
	1	**Rohrleitung (Rohr 18 x 1), vollst.** (8.3 r) einschließlich Bild 9, 2 Stück Orts-Nr. 25, je 1 Stück Orts-Nr. 23, 27, 28 und 30	**88.732-37 H 05**	**93**	aus Stckl. 88.739-37/
	1	Schlauchleitung (16 x 325 Ro N 18107.1) (8.3 r)	88.732-41 H 08	94	aus Stckl. 88.739-41/
	1	Übergangsstutzenmuffe	16/20 Ju N 18320	95	aus Stckl. 88.735-43/
	1	Doppeldichtkegel	20 Ju N 18318	96	
	1	T-Stück (wie Bild 9, Orts-Nr. 42)	20 DIN 7619	97	
	1	**Rohrleitung (Rohr 22 x 1), vollst.** (8.3 r) einschließlich Bild 9, je 2 Stück Orts-Nr. 39-41	**88.732-37 H 06**	**98**	aus Stckl. 88.739-37/
		Flanschdoppelstutzen	s. Konstr.-Gr. 5, Tragwerk-Flügel, rechts (Querverband 4)	(99)	
	1	**Rohrleitung (Rohr 22 x 1), vollst.** (8.3 r) einschließlich Bild 9, je 1 Stück Orts-Nr. 38-41	**88.732-37 H 07**	**100**	aus Stckl. 88.739-37/
	1	**Rohrleitung (Rohr 22 x 1), vollst.** (8.3 r) einschließlich Bild 9, je 1 Stück Orts-Nr. 37-39 und 41	**88.739-37 H 01**	**101**	aus Stckl. 88.739-37/
	1	**Rohrleitung (Rohr 22 x 1), vollst.** (8.3 r) einschließlich Bild 9, je 1 Stück Orts-Nr. 37, 39 und 41	**88.739-37 H 02**	**102**	aus Stckl. 88.739-37/
		Sickertopf	s. Konstr.-Gr. 5, Tragwerk-Flügel, rechts (Flügel-Verlängerung)	103	
		b) Für abwerfbaren Behälter (8.2 u. 8.3 r) (vom Gabelventil und Überdruckventil bis T-Stück vor Träger 2) hierzu Orts-Nr. 104 und 105			
		Gabelventil mit Leitungsanschlußteilen und Überdruckventil	siehe Bild 7, Orts-Nr. 36-40		
	1	**Rohrleitung (Rohr 18 x 1 u. 10 x 1), vollst.** (8.2) einschließlich Bild 9, je 2 Stück Orts-Nr. 25, 30, je 1 Stück Orts-Nr. 23, 26, 7, 8 und 10	**88.735-21 H 03**	**104**	aus Stckl. 88.735-40/
	1	**Rohrleitung (Rohr 18 x 1), vollst.** (8.3 r) einschließlich Bild 9, je 1 Stück Orts-Nr. 24-26 und 30	**88.732-37 H 10**	**105**	aus Stckl. 88.739-37/
		T-Stück	siehe Orts-Nr. 64		

Unbefugte Verwendung ist strafbar und macht schadenersatzpflichtig

Kraftstoffanlage
(Rohrverschraubungen)

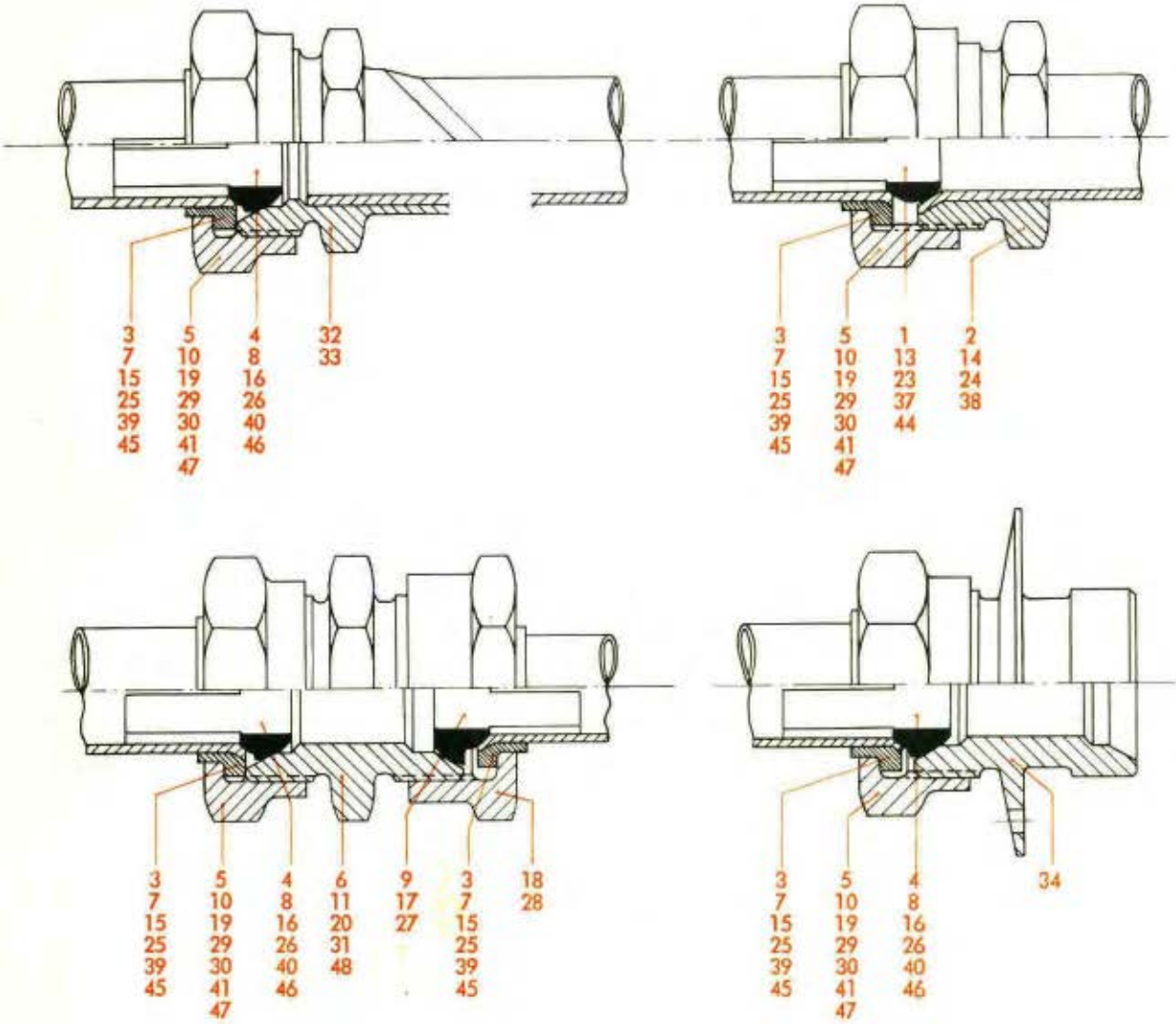

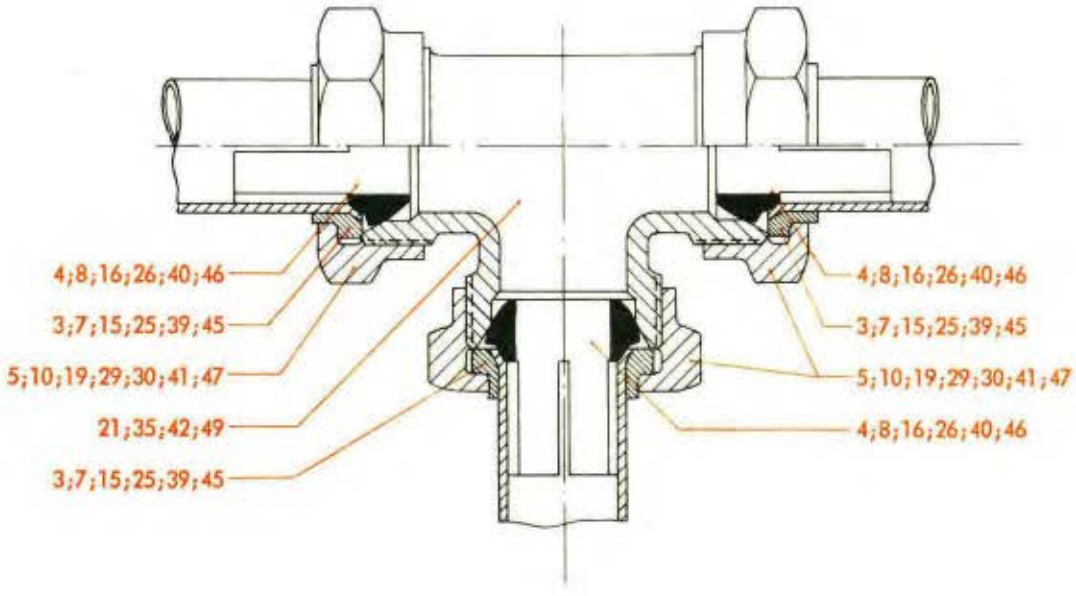

Werkstoff	Stück	Benennung	Ersatzteil-Nr.	Bild: 9 Orts-Nr.	Bem.
		Rohrverschraubungen			
		hierzu Orts-Nr. 1-50			
		Dig. Copyright Luftfahrt-Archiv Hafner			
		Für Rohr 6x1			
		Dichtkegel	4 MAF N 18331.1	1	
		Schraubstutzen	4 MAF N 18332.1	2	
		Stützring (Rohrstutzen)	4 MAF N 18345	3	
		Dichtkegel, abgesetzt	4 MAF N 18334.1	4	
		Überwurfmutter	B 4 M 12x1,5 DIN 7606[3])	5	
		Doppelstutzen	B 4 DIN 7611[3])	6	
		Für Rohr 10x1			
		Stützring (Rohrstutzen)	8 MAF N 18345	7	
		Dichtkegel, abgesetzt	8 MAF N 18334.1	8	
		Übergangsdichtkegel	8/10 MAF N 18335.1	9	
		Überwurfmutter	B 8 M 16x1,5 DIN 7606[3])	10	
		Doppelstutzen	B 8 DIN 7611[3])	11	
		Schelle zum Befestigen der Abbindekabel	10 Ju N 118266	(12)	
		Für Rohr 15x1			
		Dichtkegel	13 MAF N 18331.1	13	
		Schraubstutzen	13 MAF N 18332.1	14	
		Stützring (Rohrstutzen)	13 MAF N 18345	15	
		Dichtkegel, abgesetzt	13 MAF N 18334.1	16	
		Übergangsdichtkegel	13/16 MAF N 18335.1	17	
		Übergangs-Überwurfmutter	13/16 MAF N 18336.1	18	
		Überwurfmutter	B 13 M 22x1,5 DIN 7606[3])	19	
		Doppelstutzen	B 13 DIN 7611[3])	20	
		T-Stück	13 DIN 7619	21	
		Schelle zum Befestigen der Abbindekabel	15 Ju N 118266	(22)	
		Für Rohr 18x1			
		Dichtkegel	16 MAF N 18331.1	23	
		Schraubstutzen	16 MAF N 18332.1	24	
		Stützring (Rohrstutzen)	16 MAF N 18333.1	25	
		Dichtkegel, abgesetzt	16 MAF N 18334.1	26	
		Übergangsdichtkegel	16/20 MAF N 18335.1	27	
		Übergangs-Überwurfmutter	16/20 MAF N 18336.1	28	
		Überwurfmutter	B 16 M 26x1,5 DIN 7606[1])	29	
		"	B 16 M 26x1,5 DIN 7606[3])	30	
		Doppelstutzen	B 16 DIN 7611[3])	31	
		Lötstutzen	BC 16 DIN 7613[1])	32	
		"	BC 16 DIN 7613[3])	33	
		Flanschdoppelstutzen	16 DIN 7616[3])	34	
		T-Stück	16 DIN 7619	35	
		Schelle zum Befestigen der Abbindekabel	18 Ju N 118266	(36)	

[1]) Aus Flußstahl (bei Bestellung angeben)
[3]) Aus Leichtmetall (bei Bestellung angeben)

Unbefugte Verwendung ist strafbar und macht schadenersatzpflichtig

Kraftstoffanlage
(Rohrverschraubungen)

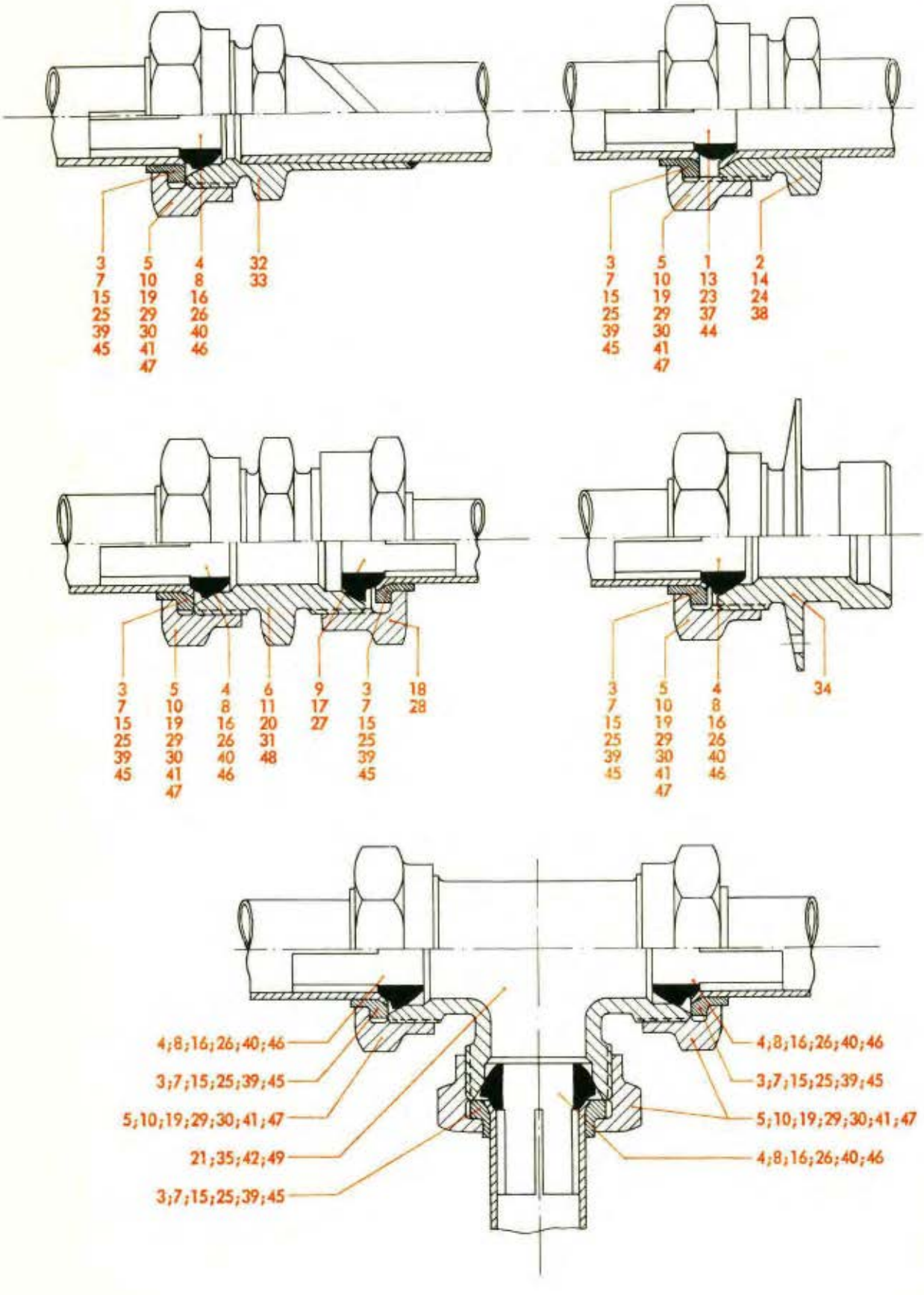

Werkstoff	Stück	Benennung	Ersatzteil-Nr.	Bild: 9 Orts-Nr.	Bem.
		Für Rohr 22x1			
		Dichtkegel	20 MAF N 18331.1	37	
		Schraubstutzen	20 MAF N 18332.1	38	
		Stützring (Rohrstutzen)	20 MAF N 18333.1	39	
		Dichtkegel, abgesetzt	20 MAF N 18334.1	40	
		Überwurfmutter	B 20 M 30x1,5 DIN 7606[3])	41	
		T-Stück	20 DIN 7619	42	
		Schelle zum Befestigen der Abbindekabel	22 Ju N 118266	(43)	
		Für Rohr 28x1			
		Dichtkegel	25 MAF N 18331.1	44	
		Stützring (Rohrstutzen)	25 MAF N 18333.1	45	
		Dichtkegel, abgesetzt	25 MAF N 18334.1	46	
		Überwurfmutter	B 25 M 38x1,5 DIN 7606[3])	47	
		Doppelstutzen	B 25 DIN 7611[3])	48	
		T-Stück	25 DIN 7619	49	
		Schelle zum Befestigen der Abbindekabel	28 Ju N 118266	(50)	

[3]) Aus Leichtmetall (bei Bestellung angeben)

Unbefugte Verwendung ist strafbar und macht schadenersatzpflichtig

JFM-FTVDru
221041
BaSbKü

Bau-Gruppe: **739**

Bild: **10**

Kraftstoffanlage

(Schaltplan)

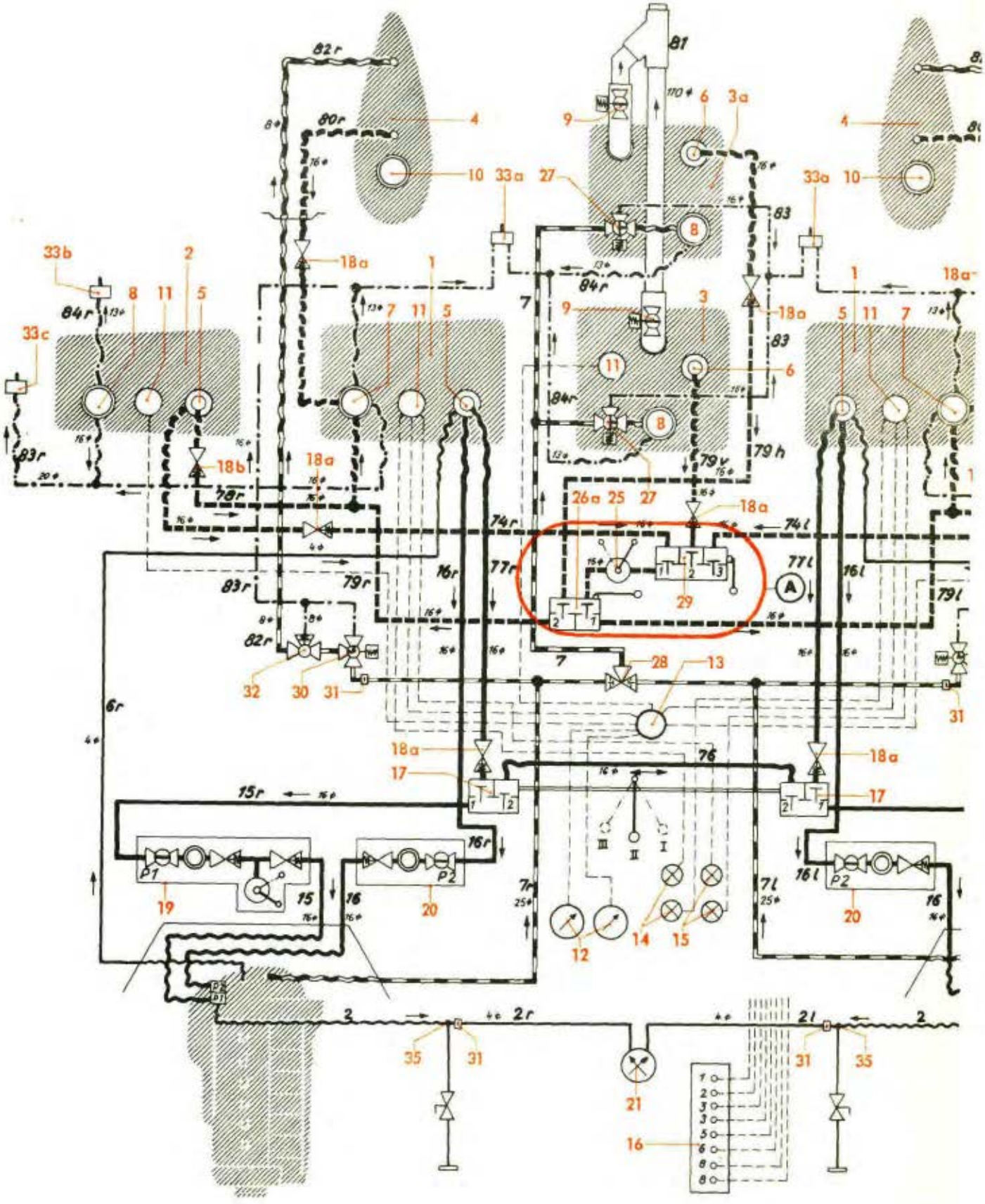

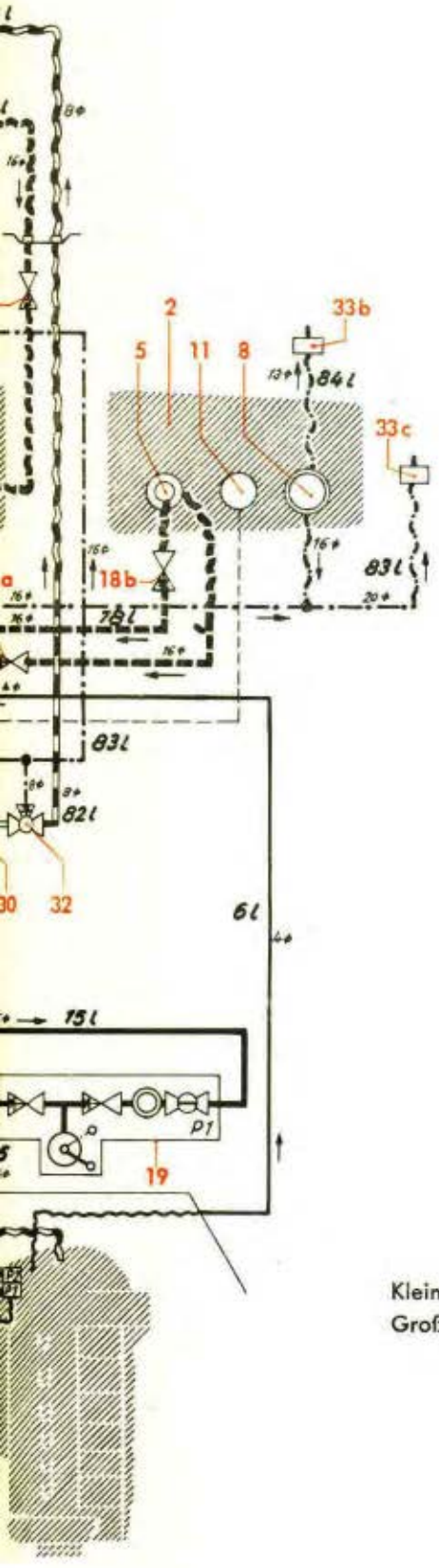

Punkt: **A**

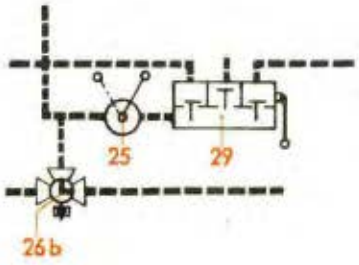

Zeichen-Erklärung:

- Umpumpleitung
- Kraftstoffleitung
- Gebläseluftleitung
- Entlüftungs- und Sickerleitung
- Elektr. Leitung
- Rohrleitung
- Schlauchleitung

Kleine Zahlen (16 ∅) an den Leitungen sind lichte Durchmesser
Große Zahlen (83 l) an den Leitungen sind Kennzeichnungsziffern für Leitungen und Schläuche

Stück	Benennung	Bild: 10 Orts-Nr.	Vorkommen
	Schaltplan der Kraftstoffanlage (8800-7859 bzw. 7860)		
2	Kraftstoff-(Entnahme-)Behälter, innen — Inhalt = 415 Liter	1	
2	Kraftstoffbehälter, außen — Inhalt = 425 Liter	2	
1	Zusätzlicher Kraftstoffbehälter, im Rumpf (im 1. Lastenraum) — Inhalt = 1220 Liter	3	Konstr.-Gr. 8
1	Zusätzlicher Kraftstoffbehälter, im Rumpf (im 2. Lastenraum) — Inhalt = 680 Liter	3a	
1-2	Abwerfbarer Kraftstoffbehälter — Inhalt = 900 Liter	4	Konstr.-Gr. 8, Abwerfbarer Kraftstoffbehälter
4	Kraftstoff-Hauptbehälterkopf mit Behälterpumpe	5	s. Orts-Nr. 1 und 2
2	„ -Nebenbehälterkopf „ „	6	s. Orts-Nr. 3 und 3a
2	„ -Hauptbehälter-Füllkopf	7	s. Orts-Nr. 1
4	„ -Behälter-Füllkopf	8	s. Orts-Nr. 2, 3 und 3a
2	Schnellablaßverschluß	9	s. Orts-Nr. 3 und 3a
1-2	Kraftstoff-Einfüllstutzen	10	s. Orts-Nr. 4
5	Vorratsgeber	11	s. Orts-Nr. 1-3a
2	Elektrischer Vorrats-Anzeiger	12	
1	Umschalter	13	
2	Leerwarnung	14	Konstr.-Gr. 9, Betriebsgeräte
2	Vollwarnung — s. Warngerät	15	
1	Schalterkasten für Behälterpumpen	16	
2	Ventilbatterie	17	Bild/Orts-Nr. 5/3 und 7/3
8	Rückschlagventil	18a	Bild/Orts-Nr. 1/68, 5/35a und 7/35a
2	„	18b	Bild/Orts-Nr. 5/35b und 7/35b
2	FBH-Armatur mit Handpumpe	19	Bild/Orts-Nr. 5/18 und 7/18
2	FB-Armatur	20	Bild/Orts-Nr. 5/19 und 7/19
1	Vierfachdruckmesser für Kraft- und Schmierstoff	21	
1	Einspritz-Gemischbehälter	(22)	Konstr.-Gr. 9, Betriebsgeräte
1	Anlaßpumpe	(23)	
1	Dreiwegehahn (Umschalthahn)	(24)	

Unbefugte Verwendung ist strafbar und macht schadenersatzpflichtig

Stück	Benennung	Bild: 10 Orts-Nr.	Vorkommen
1	Kraftstoff-Handpumpe	25	Bild/Orts-Nr. 1/58 bzw. 3/11
1	Ventilbatterie	26a	Bild/Orts-Nr. 1/36
1	Impulskreuzventil	26b	Bild/Orts-Nr. 3/2
2	Magnetventil (Druckregelventil)	27	Bild/Orts-Nr. 1/62 und 2/81
1	Doppelrückschlagventil	28	Bild/Orts-Nr. 2/73
1	Ventilbatterie	29	Bild/Orts-Nr. 1/4
2	Gabelventil	30	Bild/Orts-Nr. 5/36 und 7/36
2	Drossel (Doppelstutzen)	31	Bild/Orts-Nr. 5/37 und 7/37
2	Überdruckventil	32	Bild/Orts-Nr. 5/40 und 7/40
2	Sickertopf	33a	Bild/Orts-Nr. 5/55 und 7/55
2	"	33b	Bild/Orts-Nr. 5/52 und 7/52
2	"	33c	Konstr.-Gr. 5, Tragwerk-Flügel (Flügel-Verlängerung)
2	Anschluß der Kraftstoff-Zusatzleitung für Schmierstoffanlage (Kaltstart)	35	Konstr.-Gr. 7, Schmierstoffanlage

Unbefugte Verwendung ist strafbar und macht schadenersatzpflichtig

Inhaltsverzeichnis

Bild	Benennung	Seite
1-6	**Schmierstoffanlage**	**1-20**
1 u. 2	Schmierstoff- und Umpumpanlage im Tragwerk-Flügel, links	1-10
3	Umpumpanlage im Rumpf	11
4	Schmierstoffanlage im Tragwerk-Flügel, rechts	12-18
5	Rohrverschraubungen	19
6	Schaltplan	20

Schmierstoffanlage im Triebwerk
(siehe Fertig-Gruppe Triebwerk)

Anm.: **Truppen-Ersatzteil-Liste** ist auf Tabellenseiten durch **Rotdruck** gekennzeichnet.

Unbefugte Verwendung ist strafbar und macht schadenersatzpflichtig

JFM-FTVDru
221141
Sb

Schmierstoffanlage
(im Tragwerk-Flügel, links)

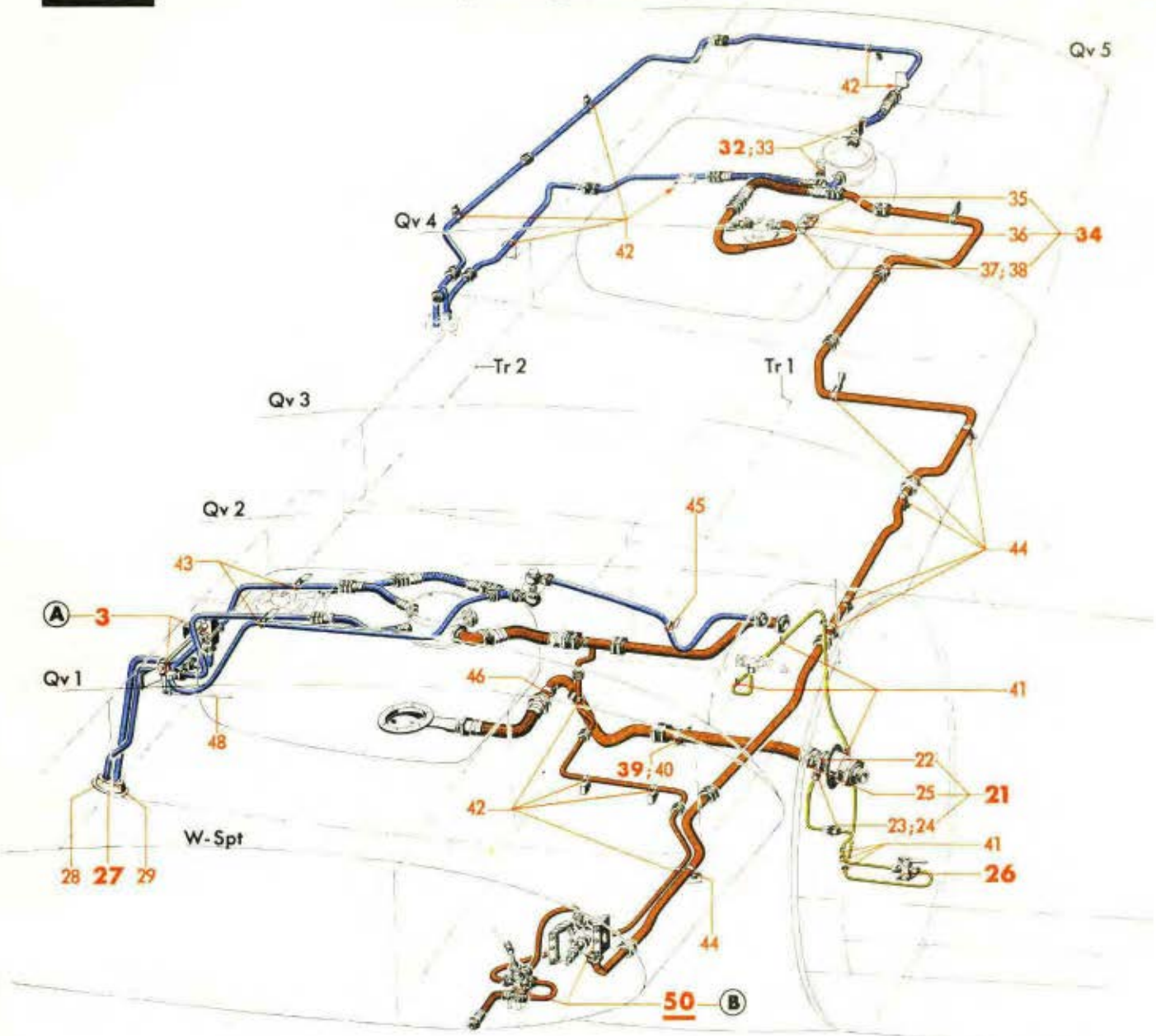

Punkt: **A**

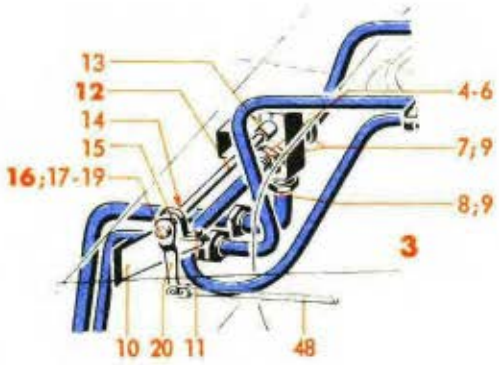

Punkt: **B**

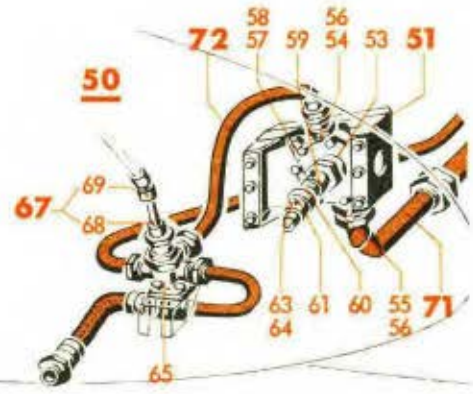

Geräte und Halterungen — Bild 1
Schmierstoffleitungen — Bild 2
Luftleitungen — Bild 2
Kraftstoff-Zusatzleitung — Bild 2

Ausführung „Gc"

Ersatzteil-Liste **Ju 88**

Triebwerksanlage
Schmierstoffanlage
(im Tragwerk-Flügel, links)

Bau-Gruppe: **746**

Werkstoff	Stück	Benennung	Ersatzteil-Nr.	Bild: 1 Orts-Nr.	Bem.
	1	**Schmierstoffanlage, vollst.**	**88.746**	**(1)**	
	1	**Schmierstoffanlage im Tragwerk-Flügel, links, vollst.** bestehend aus Bild 1, Orts-Nr. 3-48 und Bild 2, Orts-Nr. 1-88	**88.746-Z01**	**(2)**	aus ÄV 4536/41
		Geräte und Halterungen hierzu Orts-Nr. 3-48			
	1	**Ventileinbau im linken Flügel, vollst.** einschließlich Orts-Nr. 4-20	**88.742-100**	**3**	aus UZ-Liste 88.742-Z 01/
	1	Ventil N 1 V 16 G 4 (Lief.: DBU)	(8-4531 C)	4	
	2	Linsenbolzen (für Ventilbefestigung)	M 6 x 18 DIN L 53	5	
	2	Sechskantmutter, selbstsichernd (Lief.: AGG)	(M 6 S)[1]	6	siehe auch Ju N 14404
	2	Doppelstutzen (wie Bild 5, Orts-Nr. 16)	B 16 DIN 7611[3]	7	
	1	Übergangsstutzen (wie Bild 5, Orts-Nr. 23)	B 20/16 DIN 7612[3]	8	
	3	Dichtring	26 x 32 Jum N 18311	9	
	1	Konsole	88.742-100 H 01	10	
	2	Sechskantschraube	M 6 x 18 DIN Kr 551	11	
	1	**Einfachwelle (Rohr 12 x 1), vollst.** einschließlich Orts-Nr. 13-20	**88.742-100H02**	**12**	
	1	Anschlußhülse (für Welle/Ventil)	88.742-100.01	13	
	1	Wellenzapfen (für Welle/Hebel)	88.742-100.02	14	
	1	Lager mit Pendelkugellager 1200 DIN L 89	10 Ju N 87739	15	
	1	**Hebelnabe für Welle, vollst.** einschließlich Orts-Nr. 17-19	**24 Ju N 87696**	**16**	
	1	Hebelnabe	Ju N 87696-1	17	
	1	Kegelmutter (Gewinderring) M 22 x 1,5	Ju N 87696-2	18	
	1	Sechskantmutter M 24 x 0,75	Ju N 87688-2	19	
	1	Einfachhebel mit Kugellager, ballig, mit Einstellring R 5-17 DIN L 89	80 Ju N 87686	20	
		Aufteilung für **Ringdüse NW 32, vollst.** (je nach Bedarf für obere oder untere Vorlaufleitung) einschließlich Orts-Nr. 22-25	**88.742-85**	**21**	aus UZ-Liste 88.742-Z 01/ bzw. 4. Deckbl. zu 88.746-Z 01/
	1	Übergangsmuffe M 45 x 1,5 innen/M 40 x 1,5 außen	88.742-8503	22	
	1	Ringstutzen	88.742-8501	23	
	2	Dichtring	40 x 47 Jum N 18311	24	
	1	Übergangsmuffe M 45 x 1,5 außen/M 40 x 1,5 innen	88.742-8502	25	

[1] Aus Flußstahl (bei Bestellung angeben)
[3] Aus Leichtmetall (bei Bestellung angeben)

Unbefugte Verwendung ist strafbar und macht schadenersatzpflichtig

JFM-FTVDru 141141 BaSbKü

Schmierstoffanlage
(im Tragwerk-Flügel, links)

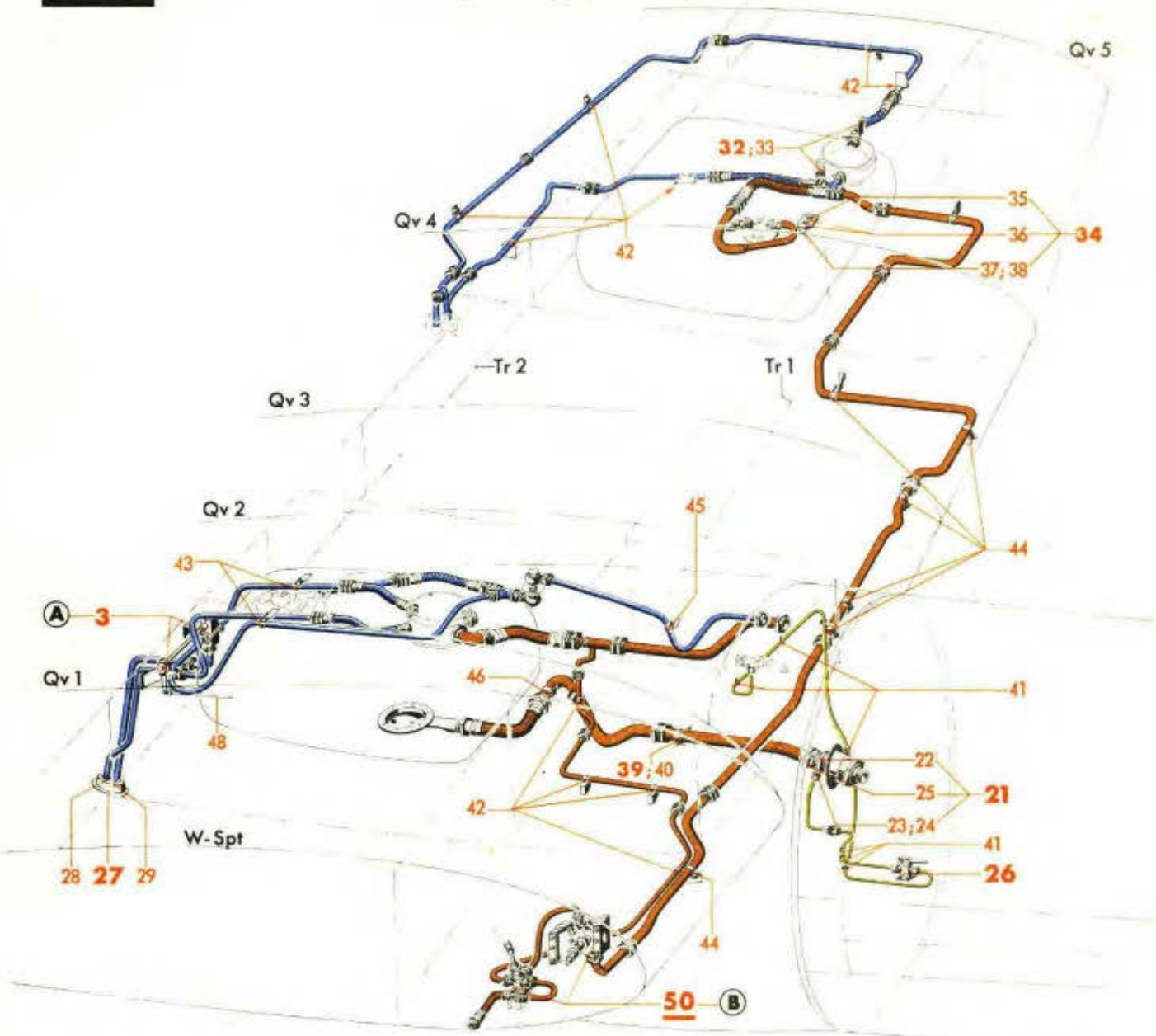

Punkt: **A**

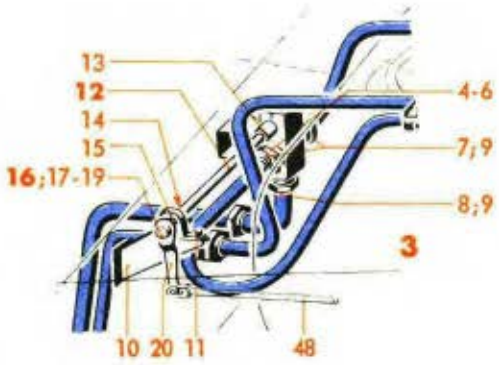

Punkt: **B**

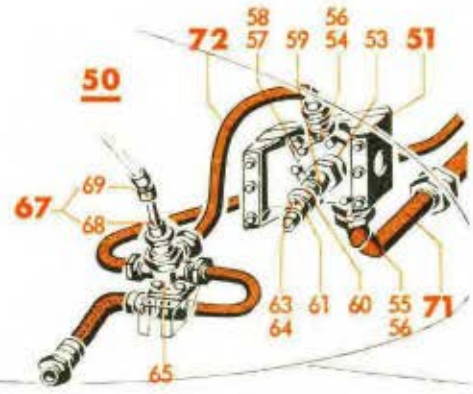

Geräte und Halterungen — Bild 1
Schmierstoffleitungen — Bild 2
Luftleitungen — Bild 2
Kraftstoff-Zusatzleitung — Bild 2

Werkstoff	Stück	Benennung	Ersatzteil-Nr.	Bild: 1 Orts-Nr.	Bem.
	1	**Durchgangshahn NW 4, 1540 K** (Lief.: PS)	**(8-4592 A)**	**26**	
	1	**Sickertopf, vollst.** einschließlich Orts-Nr. 28 und 29	**88.732-34**	**27**	
Conti FOX 18	1	Gummidichtung 24/15 ø x 10 dick	88.732-3403	28	
Conti FOX 18	1	„ 31/22 ø x 10 „	88.732-3404	29	
	1	**Halterungsböcke für Schmierstoffanlage an Rippen und Haut, links, vollst.** einschließlich Orts-Nr. 31-38	**88.742-122**	**(30)**	
	2	Schelle	20 Ju N 15802	(31)	
	2	**Schlauchhalterung, vollst.** einschließlich Orts-Nr. 33	**88.742-122 H04**	**32**	
	1	Blindstutzen M 22 x 1,5 (Flanschstutzen)	88.732-113.04	33	
	1	**Rohrleitungsverschlüsse, vollst.** bestehend aus Orts-Nr. 35-38	**88.742-122 H05**	**34**	
	1	Verschlußschraubenhalterung	88.742-122.06	35	
	2	Verschlußschraube (aus BM 26 x 1,5 DIN 7604) für Schmierstoffsaugleitung bei ausgebautem Schmierstoffbehälter	88.742-122.05	36	
	4	Spaltring (Lief.: Pötz)	(Sp 7)	37	siehe auch Ju N 15401
	2	Kugelkette 200 lang (Lief.: Pötz)	(K 77 m. 2 Nipp. Nr. 018)	38	siehe auch Ju N 117623
	1	**Halterung, vollst.** einschließlich Orts-Nr. 40	1. Deckblatt zu **88.746-24 H 01**	**39**	aus 3. Deckbl. 88.746-24/
	1	Rohrschelle (ohne Schraube)	37 Ju N 15803	40	
		Halterungen hierzu Orts-Nr. 41-47			aus Stkl. 88.742-18/ und 3. Deckbl. zu 88.746-24/
Nach Bedarf		Schelle, einseitige Befestigung	8 Ju N 15802	41	
Nach Bedarf		„ „ „	18 Ju N 15802	42	
Nach Bedarf		„ „ „	20 Ju N 15802	43	
Nach Bedarf		„ „ „	25 Ju N 15802	44	
Nach Bedarf		„ „ „	30 Ju N 15802	45	
Nach Bedarf		Rohrschelle (ohne Schraube)	37 Ju N 15803	46	
Nach Bedarf		Rohrschelle	2 x 8 Hs N 15808	(47)	
		Einbau der DUZ-Mechanik im Tragwerkflügel, links	siehe Konstr.-Gr. 9, Betriebsgeräte	48	

Unbefugte Verwendung ist strafbar und macht schadenersatzpflichtig

JFM-FTVDru 141141 BaSbKü

Schmierstoffanlage
(im Tragwerk-Flügel, links)

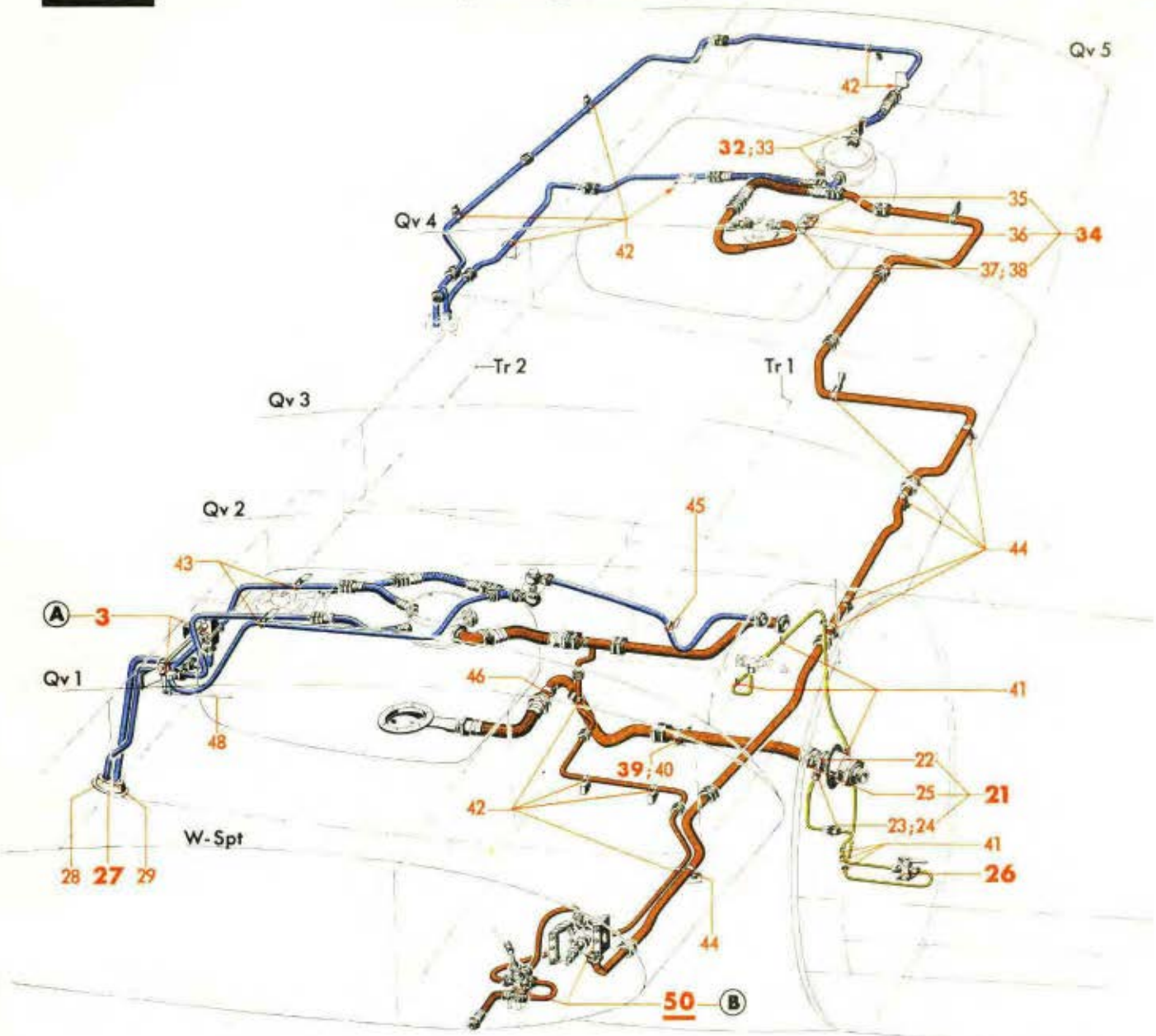

Punkt: **A**

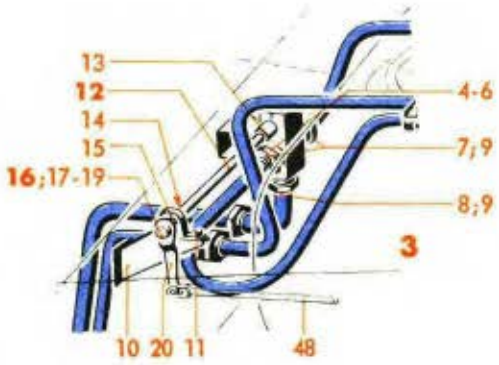

Punkt: **B**

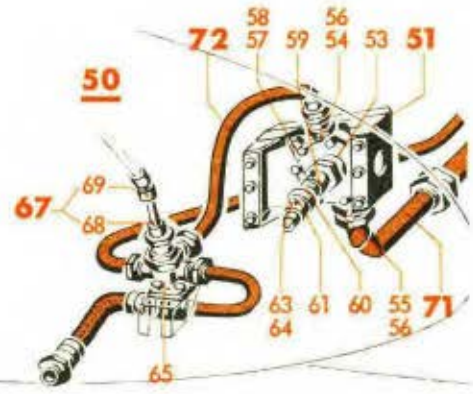

Geräte und Halterungen — Bild 1
Schmierstoffleitungen — Bild 2
Luftleitungen — Bild 2
Kraftstoff-Zusatzleitung — Bild 2

Werk-stoff	Stück	Benennung	Ersatzteil-Nr.	Bild: 1 Orts-Nr.	Bem.
	1	**Umpumpanlage im Tragwerk-Flügel, links, vollst.** einschließlich Orts-Nr. 51-72	**88.746-Z04**	**50**	
	1	**Haltebock für Schmierstoffpumpe**	**88.746-61**	**51**	
		Armaturen und Verbindungsteile		**(52)**	aus Stckl. 88.746-62
		hierzu Orts-Nr. 53-65			
	1	Schmierstoffpumpe S 5, jedoch ohne Doppelstutzen (Lief.: Allw.)	(8-4568 A)	53	
	1	Übergangsstutzen	B 16/13 DIN 7612[3])	54	
	1	"	B 20/16 DIN 7612[3])	55	
	2	Dichtring	26 x 32 Jum N 18311	56	
	4	Sechskantschraube	M 6 x 18 DIN Kr 551	57	
	4	Sechskantmutter, selbstsichernd (Lief.: AGG)	(M 6 S)[3])	58	siehe auch Ju N 14404
		für Befestigung der Schmierstoffpumpe			
	1	Verbindungshülse	88.746-6201	59	
	1	Kugelgelenk (Werner 03)	88.742-6703	60	
	1	Kupplungshülse	88.746-6202	61	
	1	Kupplungszapfen	88.742-7405	(62)	
	1	Sechskantschraube	M 6 x 40 DIN Kr 551	63	
	1	Sechskantmutter, selbstsichernd (Lief.: AGG)	(M 6 S)	64	siehe auch Ju N 14404
		(liefert Allweiler zusammen mit Schmierstoffpumpe) (siehe auch Schmierstoffanlage im Rumpf)			
	1	Dreiwegehahn	D 13 PS N 18406	65	
		Pumpenwelle mit Hebel	s. Bild 3, Orts-Nr. 2	(66)	
	1	**Stockschlüssel, vollst.** einschließlich Orts-Nr. 68 und 69	**88.742-64**	**67**	
	1	Schlüsselstück	88.742-6401	68	
	1	Kugelgelenk (Werner 02)	88.403-6332	69	
		Ventilgriff	s. Bild 3, Orts-Nr. 13	(70)	
	1	**Rohrleitung (Schweißstück, Rohr 22x1), vollst.** einschließlich Bild 5, je 1 Stück Orts-Nr. 18-21	**88.742-61**	**71**	
	1	**Rohrleitung (Schweißstück, Rohr 15x1), vollst.** einschließlich Bild 5, je 2 Stück Orts-Nr. 7-9	**88.746-60**	**72**	

[3]). Aus Leichtmetall (bei Bestellung angeben)

Unbefugte Verwendung ist strafbar und macht schadenersatzpflichtig

Schmierstoffanlage
(im Tragwerk-Flügel, links)

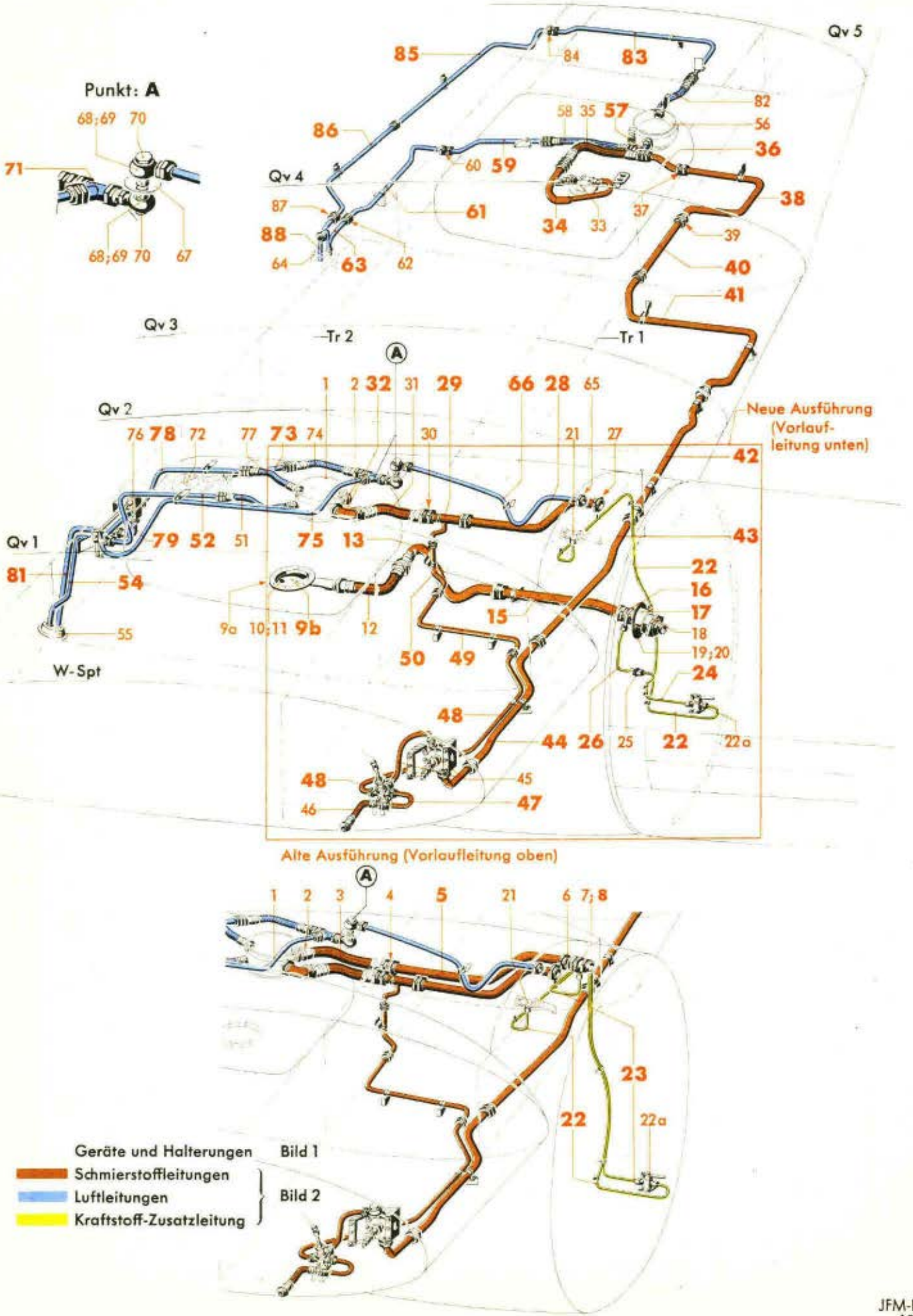

Werkstoff	Stück	Benennung	Ersatzteil-Nr.	Bild: 2 Orts-Nr.	Bem.
		Für Schmierstoffanlage im Tragwerk-Flügel, links bestehend aus Bild 1, Orts-Nr. 3-48 und Bild 2, Orts-Nr. 1-88			
		Eingeklammerte Kursivzahlen in Spalte „Benennung" bedeuten Kennzeichnungsziffern der Leitungen			
		Schmierstoffleitungen hierzu Orts-Nr. 1-50			
		a) Vorlaufleitung, oben *(111)* alte Ausführung (vom Schmierstoff-Hauptbehälterkopf mit Füllanschluß bis vor Motorwand, oben) hierzu Orts-Nr. 1-8	s. auch Orts-Nr. 9-20		aus UZ-Liste 88.742-Z 01/ und 4. Deckbl. zu 88.746-Z 01/
		Schmierstoff-Hauptbehälterkopf mit Füllanschluß	s. Konstr.-Gr. 8, Schmierstoffbehälter im Tragwerk-Flügel, links	1	
	1	Blindverschluß (eingebaut bei fehlender Leitung)	32 Ju N 18315	2	a. 3. Deckblatt zu 88.746-24/
	1	Schlauchleitung (32 x 325 Ro N 18107.1) *(111)*	88.742-17 H 01	3	aus Stkl. 88.742-17/
		Flanschdoppelstutzen	s. Konstr.-Gr. 5, Tragwerk-Flügel, links (Träger 1)	4	
	1	**Rohrleitung (Rohr 35 x 1), vollst.** *(111)* einschließlich Bild 5, je 2 Stück Orts-Nr. 26-28	**88.742-01**	**5**	
		Flanschdoppelstutzen	s. Konstr.-Gr. 5, Tragwerk-Flügel, links (Motorwand)	6	
	1	Doppeldichtkegel	32 Ju N 18318	7	aus Stkl. 88.742-18/
	1	**Ringdüse, vollst.** (Aufteilung siehe Bild 1, Orts-Nr. 22-25)	**88.742-85**	**8**	aus UZ-Liste 88.742-Z 01/
		b) Vorlaufleitung, unten *(111)* neue Ausführung (vom Schmierstoffbehälter-Sumpf bis vor Motorwand, unten) hierzu Orts-Nr. 9a-20	s. auch Orts-Nr. 1-8		aus 4. Deckbl. zu 88.745-Z 01/
		Schmierstoffbehälter-Sumpf (eingebaut bei fehlender Leitung)	s. Konstr.-Gr. 8, Schmierstoffbehälter im Tragwerk-Flügel, links	9a	
	1	**Bodenentnahme, vollst.** einschließlich Orts-Nr. 10 und 11	3. Deckblatt zu **88.835-03**	**9b**	
	1	Verschlußschraube	B M 18 x 1,5 DIN 7604	10	
	1	Dichtring	18 x 22 Jum N 18311	11	
	1	Schlauchleitung	32 x 320 Ro N 18107.1	12	aus 3. Deckbl. zu 88.746-24/

Unbefugte Verwendung ist strafbar und macht schadenersatzpflichtig

JFM-FTVDru 141141 BaSbKü

Schmierstoffanlage
(im Tragwerk-Flügel, links)

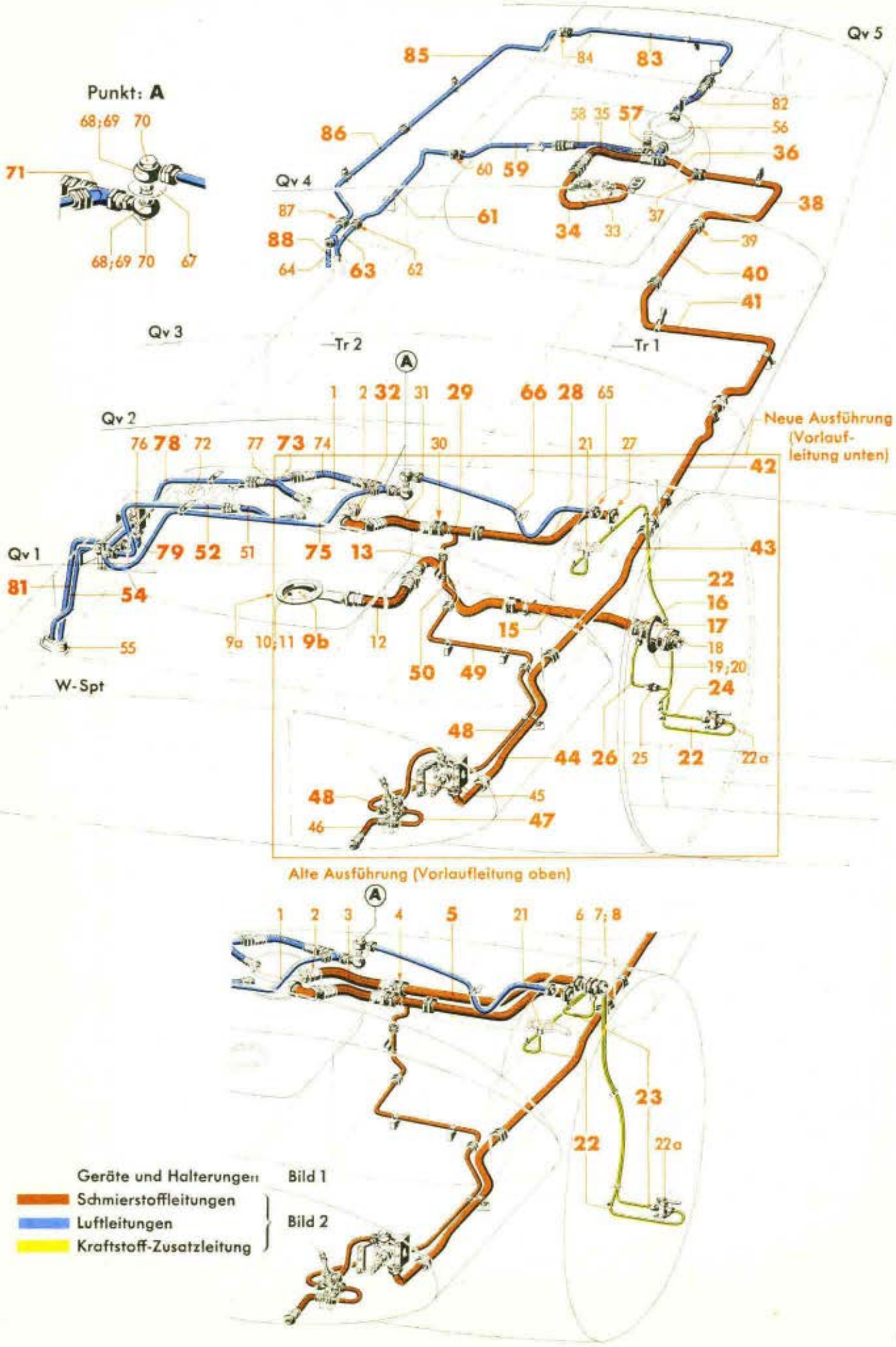

Werkstoff	Stück	Benennung	Ersatzteil-Nr.	Bild: 2 Orts-Nr.	Bem.
	1	**Rohrkrümmer (Rohr 35 x 1), vollst.** einschließlich Orts-Nr. 14, sowie Bild 5, je 1 Stück Orts-Nr. 24, 26 und 28	3. Deckblatt zu **88.746-20**	**13**	
	1	Schweißstutzen M 45 x 1,5	3. Deckblatt zu 88.746-2001	(14)	
	1	**Rohrleitung (Rohr 35 x 1), vollst.** einschließlich Bild 5, je 1 Stück Orts-Nr. 25-28	3. Deckblatt zu **88.746-21**	**15**	
	1	**Ringdüse, vollst.** (Aufteilung siehe Bild 1, Orts-Nr. 22-25)	**88.742-85**	**16**	
	1	**Durchführung**	1. Deckblatt zu **88.746-25**	**17**	
	1	Rohrleitungskupplung NW 32 (Lief.: Argus)	(350 000 A-2)	18	
		Rohrstutzen (Behelf für Rohrleitungskupplung)	1. Deckblatt zu 88.746-24 H 03		aus 3. Deckbl. zu 88.746-24/
Buna-Gummi TX 205	1	Gummiring 90/66 ø x 2 mm dick	1. Deckblatt zu 88.746-2402	19	
	1	Anschraubring 90/66 ø x 3 mm dick	1. Deckblatt zu 88.746-2401	20	
		a) Kraftstoff-Zusatzleitung für Schmierstoffanlage (75) alte Ausführung (vom T-Stück in Kraftstoff-Druckmeßleitung über Durchgangshahn bis Ringdüse in Vorlaufleitung, oben) hierzu Orts-Nr. 21-23	siehe auch Orts-Nr. 24-26		aus UZ-Liste 88.742-Z 01/
		T-Stück in Kraftstoff-Druckmeßleitung	s. Konstr.-Gr. 9, Betriebsgeräte	21	
	1	**Rohrleitung (Rohr 6 x 1), vollst.** (75) einschließlich Bild 5, je 2 Stück Orts-Nr. 1-3	**88.742-113**	**22**	
		Durchgangshahn NW 4	s. Bild 1, Orts-Nr. 26	22a	
	1	**Rohrleitung (Rohr 6 x 1), vollst.** (75) einschließlich Bild 5, je 2 Stück Orts-Nr. 1-3	**88.742-112**	**23**	
		Ringdüse	s. Orts-Nr. 8		
		b) Kraftstoff-Zusatzleitung für Schmierstoffanlage (75) neue Ausführung (vom T-Stück in Kraftstoff-Druckmeßleitung über Durchgangshahn bis Ringdüse in Vorlaufleitung, unten) hierzu Orts-Nr. 24-26	siehe auch Orts-Nr. 21-23		aus 4. Deckbl. zu 88.746-Z 01/
		T-Stück in Kraftstoff-Druckmeßleitung	s. Orts-Nr. 21		
		Rohrleitung	s. Orts-Nr. 22		
		Durchgangshahn	s. Orts-Nr. 22a		

Unbefugte Verwendung ist strafbar und macht schadenersatzpflichtig

Schmierstoffanlage
(im Tragwerk-Flügel, links)

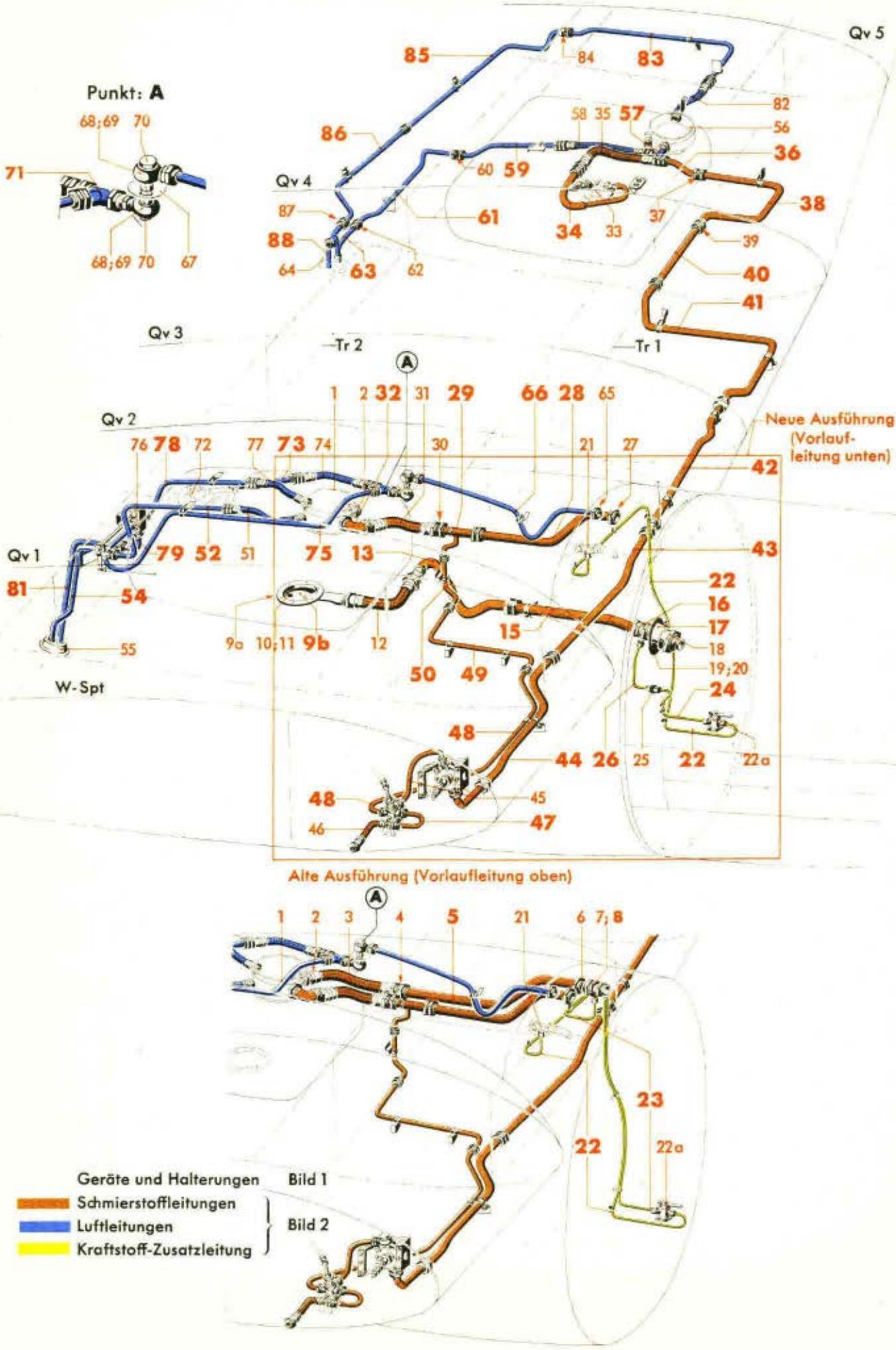

Werk-stoff	Stück	Benennung	Ersatzteil-Nr.	Bild: 2 Orts-Nr.	Bem.
	1	**Rohrleitung (Rohr 6x1), vollst.** einschließlich Bild 5, je 2 Stück Orts-Nr. 1-3	2. Deckblatt zu **88.746-22**	**24**	
	1	Flanschdoppelstutzen (wie Bild 5, Orts-Nr. 4)	4 DIN 7616[3])	25	aus 3. Deckbl. zu 88.746-24/
	1	**Rohrleitung (Rohr 6x1), vollst.** einschließlich Bild 5, je 2 Stück Orts-Nr. 1-3	2. Deckblatt zu **88.746-23**	**26**	
		Ringdüse	s. Orts-Nr. 16		
		Rücklaufleitung *(12 l)* (von Motorwand bis Schmierstoff-Hauptbehälterkopf mit Füllanschluß) hierzu Orts-Nr. 27-32			
		Flanschdoppelstutzen	s. Konstr.-Gr. 5, Tragwerk-Flügel, links (Motorwand)	27	
	1	**Rohrleitung (Rohr 35x1), vollst.** *(12 l)* einschließlich Bild 5, je 2 Stück Orts-Nr. 26, 28, je 1 Stück Orts-Nr. 24 und 27	**88.742-02**	**28**	
	1	**T-Stück (Rohr 35x1 u. 15x1), vollst.** *(12)* einschließlich Bild 5, je 1 Stück Orts-Nr. 6 und 25-28	**88.742-04**	**29**	
		Flanschdoppelstutzen	s. Konstr.-Gr. 5, Tragwerk-Flügel, links (Träger 1)	30	
	1	Schlauchleitung (32 x 335 Ro N 18107.1) *(12 l)*	88.742-17 H 02	31	aus Stckl. 88.742-17/
	1	**Krümmer (Schweißstück)**	**88.742-03**	**32**	
		Schmierstoff-Hauptbehälterkopf mit Füllanschluß	s. Orts-Nr. 1		
		Umpumpleitung *(66 l)* (vom Nebenbehälterkopf des zusätzlichen Schmierstoffbehälters über Umpumpanlage bis zum T-Stück Orts-Nr. 29) hierzu Orts-Nr. 33-50			
		(Kraftstoff-)Nebenbehälterkopf des zusätzlichen Schmierstoffbehälters	s. Konstr.-Gr. 8, zusätzlicher Schmierstoffbehälter im Tragwerk-Flügel, links	33	
	1	**Abzweigstück (Rohr 22x1 u. 18x1), vollst.** einschließlich Bild 5, je 2 Stück Orts-Nr. 13-15, je 1 Stück Orts-Nr. 19-22	**88.742-118**	**34**	
	1	Schlauchleitung (20 x 380 Ro N 18107.1) *(66 l)*	88.742-17 H 05	35	aus Stckl. 88.742-17/

[3]) Aus Leichtmetall (bei Bestellung angeben)

Unbefugte Verwendung ist strafbar und macht schadenersatzpflichtig

JFM-FTVDru 171141 BaSbKü

Schmierstoffanlage
(im Tragwerk-Flügel, links)

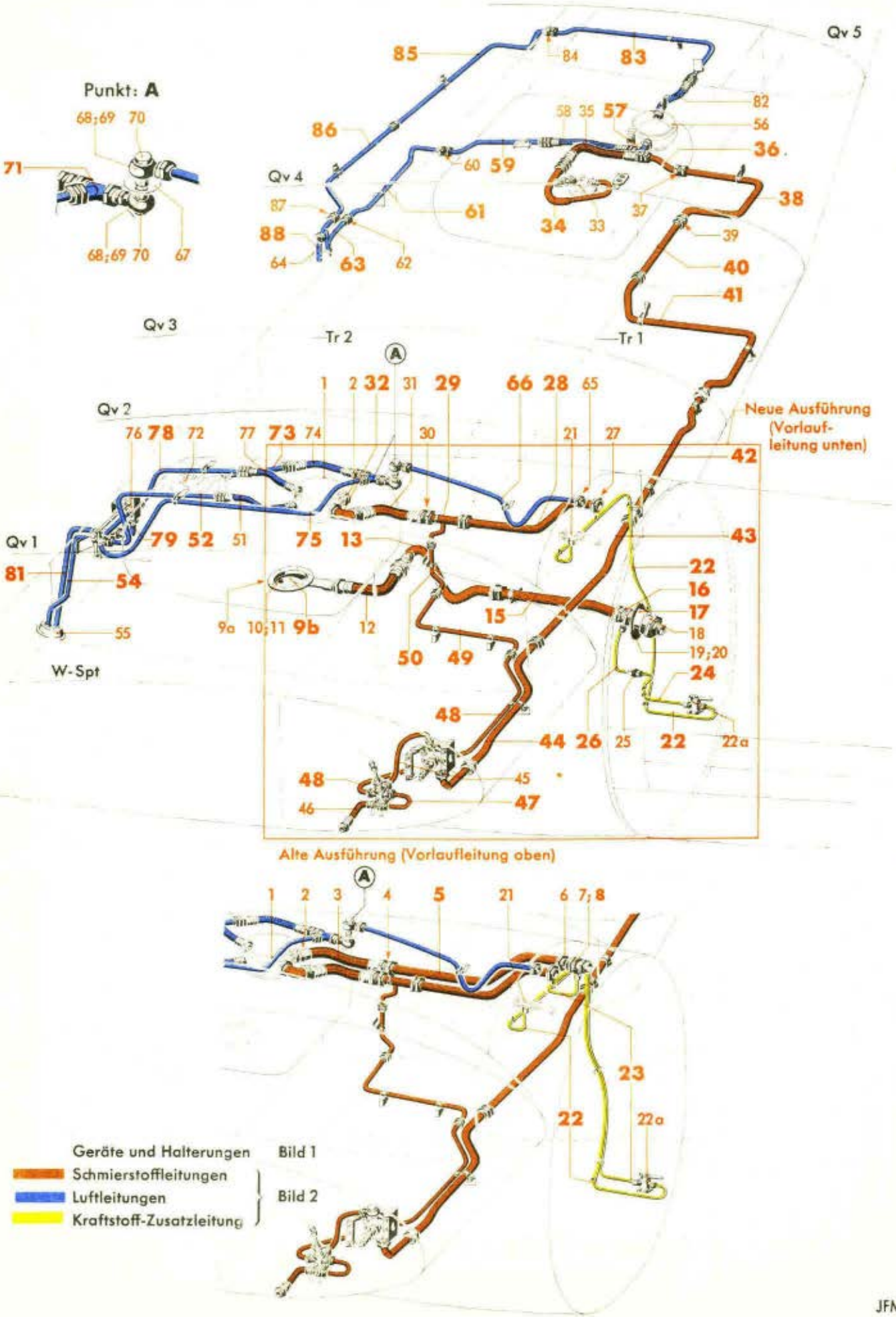

Werk-stoff	Stück	Benennung	Ersatzteil-Nr.	Bild: 2 Orts-Nr.	Bem.
	1	**Rohrkrümmer (Rohr 22 x 1), vollst.** (86 l) einschließlich Bild 5, je 2 Stück Orts-Nr. 19-21 und 1 Stück Orts-Nr. 22	**88.742-119**	**36**	
		Flanschdoppelstutzen	s. Konstr.-Gr. 5, Tragwerk-Flügel, links (Träger 1)	37	
	1	**Rohrleitung (Rohr 22 x 1), vollst.** (86 l) einschließlich Bild 5, je 2 Stück Orts-Nr. 19-21	**88.742-110**	**38**	
		Flanschdoppelstutzen	s. Konstr.-Gr. 5, Tragwerk-Flügel, links (Querverband 4)	39	
	1	**Rohrleitung (Rohr 22 x 1), vollst.** (86 l) einschließlich Bild 5, je 1 Stück Orts-Nr. 18-21	**88.742-12**	**40**	
	1	**Rohrleitung (Rohr 22 x 1), vollst.** (86 l) einschließlich Bild 5, je 1 Stück Orts-Nr. 17-19 und 21	**88.742-11**	**41**	
	1	**Rohrleitung (Rohr 22 x 1), vollst.** (86 l) einschließlich Bild 5, je 1 Stück Orts-Nr. 17-19 und 21	**88.742-10**	**42**	
	1	**Rohrleitung (Rohr 22 x 1), vollst.** (86 l) einschließlich Bild 5, je 1 Stück Orts-Nr. 17-19 und 21	**88.742-09**	**43**	
	1	**Rohrleitung (Rohr 22 x 1), vollst.** (86 l) einschließlich Bild 5, je 2 Stück Orts-Nr. 17, 19 und 21	**88.742-08**	**44**	
		Umpumpanlage im Tragwerk-Flügel, links	s. Bild 1, Orts-Nr. 50	45	
	1	Schlauchleitung (13 x 275 Ro N 18107.1) (86 l)	88.742-17 H 09	46	aus Stckl. 88.742-17/
	1	**Rohrleitung (Rohr 15 x 1), vollst.** (86 l) einschließlich Bild 5, je 2 Stück Orts-Nr. 7-9 und 1 Stück Orts-Nr. 10	**88.742-78**	**47**	
	1	**Rohrleitung (Rohr 15 x 1), vollst.** (86 l) einschließlich Bild 5, je 2 Stück Orts-Nr. 7, 9, je 1 Stück Orts-Nr. 5 und 8	**88.742-07**	**48**	
	1	**Rohrleitung (Rohr 15 x 1), vollst.** (86 l) einschließlich Bild 5, 2 Stück Orts-Nr. 6	**88.742-06**	**49**	

Unbefugte Verwendung ist strafbar und macht schadenersatzpflichtig

JFM-FTVDru
171141
BaSbKü

Schmierstoffanlage
(im Tragwerk-Flügel, links)

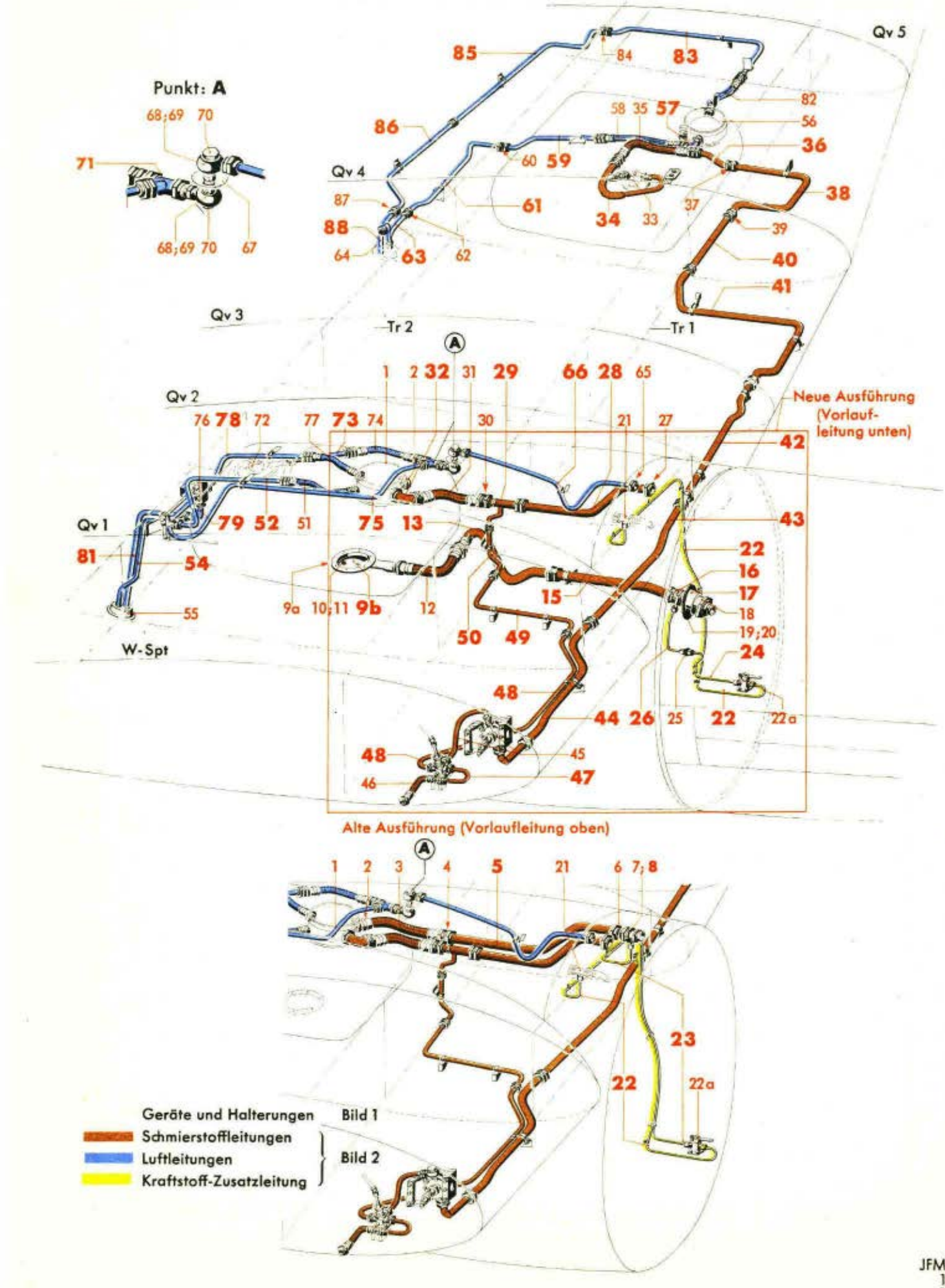

Werk-stoff	Stück	Benennung	Ersatzteil-Nr.	Bild: 2 Orts-Nr.	Bem.
	1	**Rohrleitung (Rohr 15 x 1), vollst.** (86 l) einschließlich Bild 5, je 2 Stück Orts-Nr. 5, 7 und 9	**88.742-05**	**50**	
		T-Stück	s. Orts-Nr. 29		
		Luftleitungen hierzu Orts-Nr. 51-88			
		Sickerleitung			
		a) Für Schmierstoffbehälter, innen (89 l) (vom Schmierstoff-Hauptbehälterkopf mit Füllanschluß zum Sickertopf) hierzu Orts-Nr. 51-55			
	1	Schlauchleitung (13 x 275 Ro N 18107.1) (89 l)	88.742-17 H 03	51	aus Stkl. 88.742-17/
	1	**Rohrleitung (Rohr 15 x 1), vollst.** (89 l) einschließlich Bild 5, je 2 Stück Orts-Nr. 7-9 und 1 Stück Orts-Nr. 10	**88.742-13**	**52**	
		Flanschdoppelstutzen	s. Konstr.-Gr. 5, Tragwerk-Flügel, links (Träger 2)	(53)	
	1	**Rohrleitung (Rohr 15 x 1), vollst.** (89 l) einschließlich Bild 5, je 1 Stück Orts-Nr. 7-9	**88.742-15**	**54**	
		Sickertopf	siehe Bild 1 Orts-Nr. 27-29	55	
		b) Für zusätzlichen Schmierstoff-behälter (90 l) (vom Schmierstoffbehälter-Füllkopf zum Sickertopf) hierzu Orts-Nr. 56-64			
		Schmierstaffbehälter-Füllkopf	s. Konstr.-Gr. 8, zusätzlicher Schmier-stoffbehälter	56	
	1	**Rohrkrümmer (Rohr 15 x 1), vollst.** einschließlich Bild 5, je 2 Stück Orts-Nr. 7-9 und 1 Stück Orts-Nr. 10	**88.742-111**	**57**	
	1	Schlauchleitung (13 x 250 Ro N 18107.1) (90 l)	88.742-17 H 06	58	aus Stkl. 88.742-17/
	1	**Rohrleitung (Rohr 15 x 1), vollst.** (90 l) einschließlich Bild 5, je 2 Stück Orts-Nr. 7-9 und 1 Stück Orts-Nr. 10	**88.742-108**	**59**	
		Flanschdoppelstutzen	s. Konstr.-Gr. 5, Tragwerk-Flügel, links (Träger 2)	60	

Unbefugte Verwendung ist strafbar und macht schadenersatzpflichtig

JFM-FTVDru 171141 BaSbKü

Schmierstoffanlage
(im Tragwerk-Flügel, links)

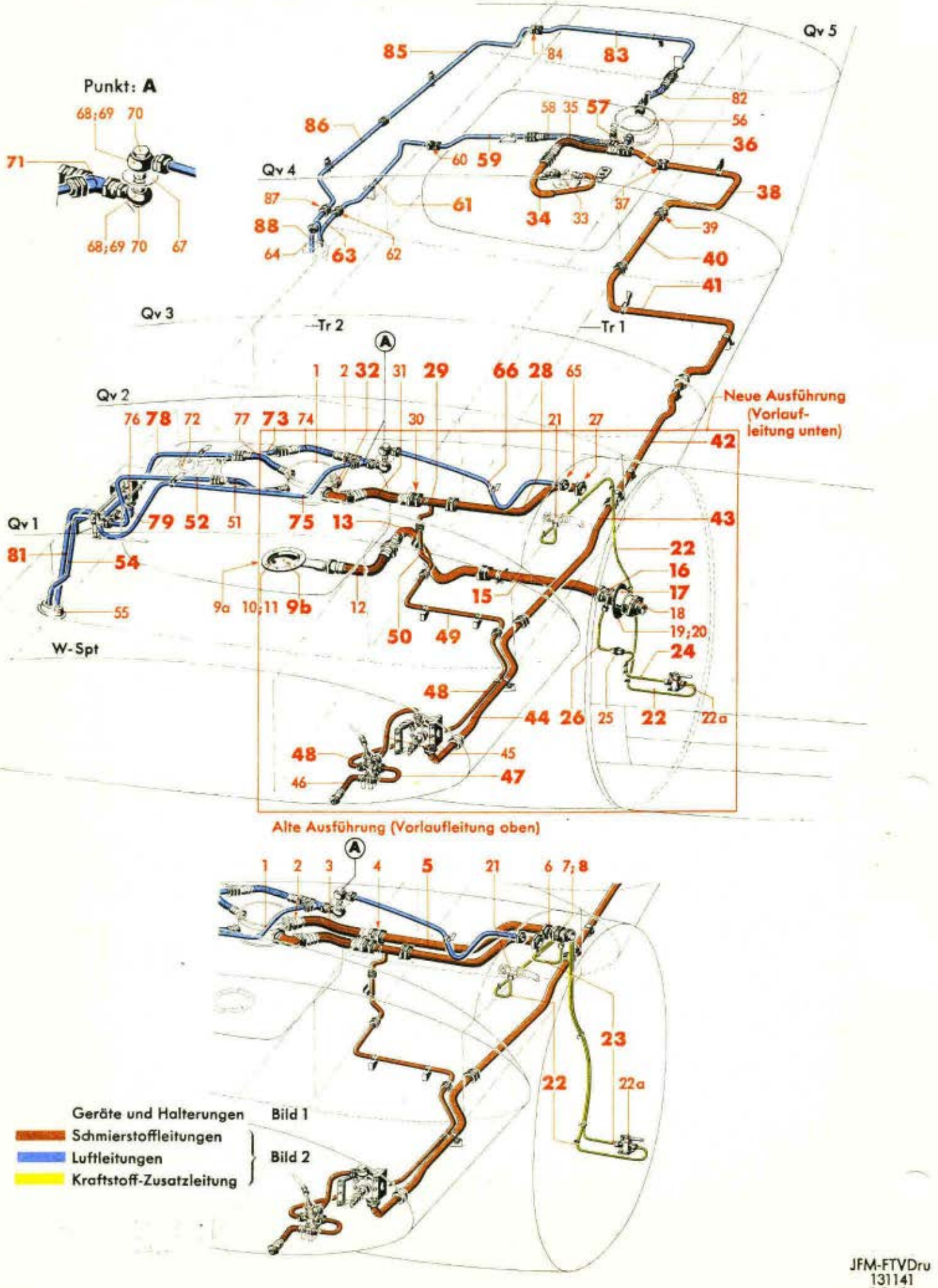

Werkstoff	Stück	Benennung	Ersatzteil-Nr.	Bild: 2 Orts-Nr.	Bem.
	1	**Rohrleitung (Rohr 15 x 1), vollst.** (90 l) einschließlich Bild 5, je 2 Stück Orts-Nr. 7-9	**88.742-22**	**61**	
		Flanschdoppelstutzen	s. Konstr.-Gr. 5, Tragwerk-Flügel, links (Querverband 4)	62	
	1	**Rohrabzweig (Rohr 22 x 1 u. 15 x 1), vollst.** (90 l) einschließlich Bild 5, je 1 Stück Orts-Nr. 6-9	**88.742-76**	**63**	
		Sickertopf	s. Konstr.-Gr. 7, Kraftstoffanlage (im Tragwerk-Flügel, links)	64	
		Entlüftungsleitung **a) Für Motor und Schmierstoffbehälter, innen** (von Motorwand bzw. den Behälterköpfen des Schmierstoffbehälters, innen, über Ventil zum Sickertopf) hierzu Orts-Nr. 65-81			
		Flanschdoppelstutzen	s. Konstr.-Gr. 5, Tragwerk-Flügel, links (Motorwand)	65	
	1	**Rohrleitung (Rohr 18 x 1), vollst.** (77 l) einschließlich Bild 5, je 2 Stück Orts-Nr. 13-15	**88.742-79**	**66**	
		Flanschdoppelstutzen	s. Konstr.-Gr. 5, Tragwerk-Flügel, links (Oberhaut)	67	
	2	Ringstutzen	B 16 DIN 7621[3])	68	aus Stckl. 88.742-18/
	4	Dichtring	22 x 29 Jum N 18311	69	
	2	Hohlschraube	B 16 DIN 7623[3])	70	
	1	**T-Stück (Rohr 18 x 1, Schweißstück), vollst.** einschließlich Bild 5, je 2 Stück Orts-Nr. 13-15, je 1 Stück Orts-Nr. 12 und 16	**88.742-18 H 02**	**71**	aus Stckl. 88.742-18/
		Entlüftungskopf des Schmierstoffbehälters, innen	s. Konstr.-Gr. 8 Schmierstoffbehälter im Tragwerk-Flügel, links (Anschlußteile für Behälter)	72	
	1	**Rohrleitung (Rohr 18 x 1), vollst.** (77 l) einschließlich Bild 5, je 2 Stück Orts-Nr. 13-15 und 1 Stück Orts-Nr. 16	**88.742-38**	**73**	
	1	Schlauchleitung (16 x 275 Ro N 18107.1) (77 l)	88.742-17 H 04	74	aus Stckl. 88.742-17/
	1	**Rohrleitung (Rohr 18 x 1), vollst.** (77 l) einschließlich Bild 5, je 2 Stück Orts-Nr. 13, 15, je 1 Stück Orts-Nr. 11 und 14	**88.742-102**	**75**	
		Ventileinbau	s. Bild 1, Orts-Nr. 3	76	
		Schmierstoff-Hauptbehälterkopf mit Füllanschluß	s. Orts-Nr. 1		
	1	Schlauchleitung (16 x 275 Ro N 18107.1) (87 l)	88.742-17 H 08	77	aus Stckl. 88.742-17

[3]) Aus Leichtmetall (bei Bestellung angeben)

Unbefugte Verwendung ist strafbar und macht schadenersatzpflichtig

JFM-FTVDru 171141 BaSbKü

Schmierstoffanlage
(im Tragwerk-Flügel, links)

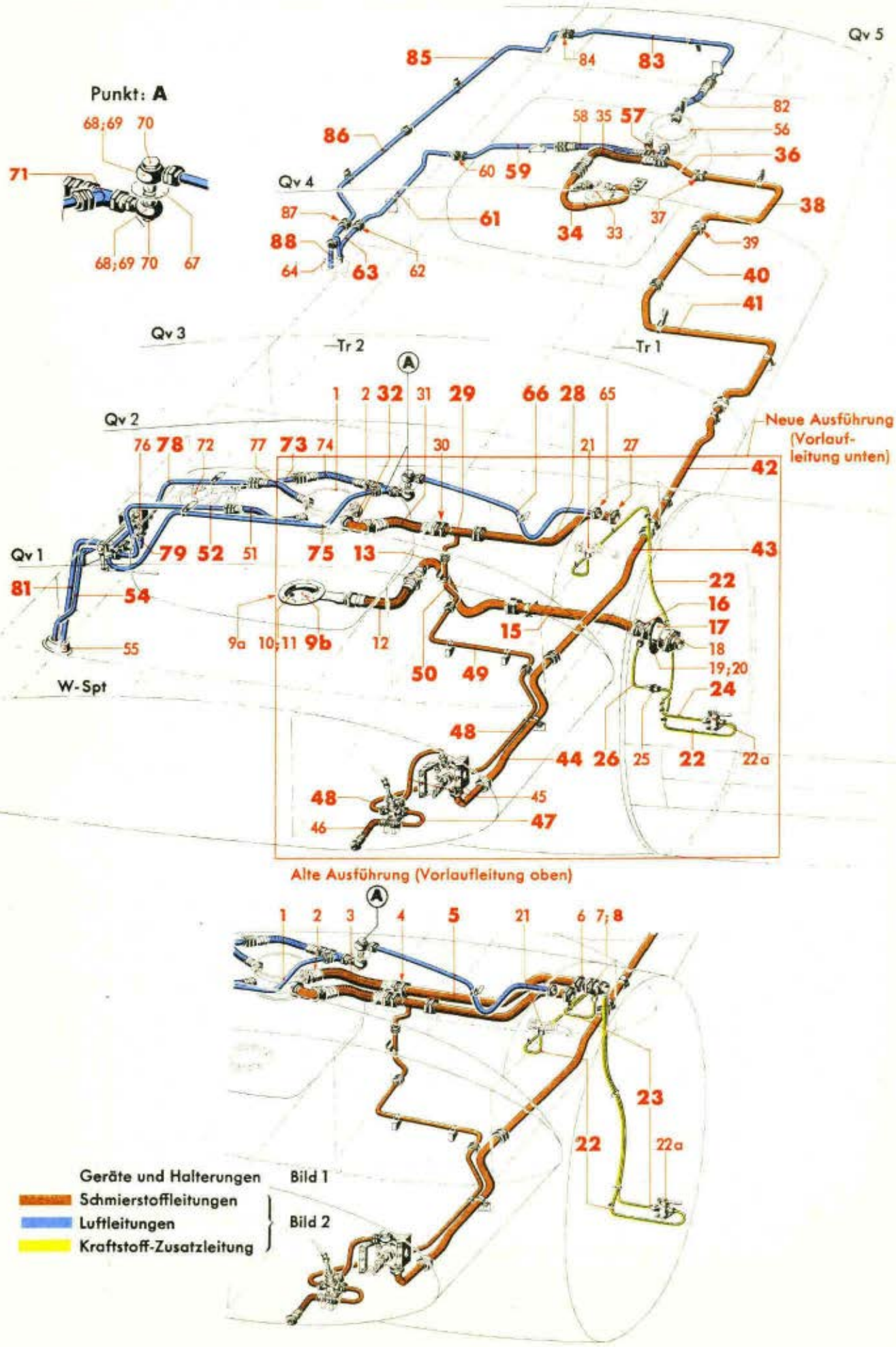

Werk-stoff	Stück	Benennung	Ersatzteil-Nr.	Bild: 2 Orts-Nr.	Bem.
	1	**Rohrleitung (Rohr 18 x 1), vollst.** (87 l) einschließlich Bild 5, je 2 Stück Orts-Nr. 13-15 und 1 Stück Orts-Nr. 16	**88.742-14**	**78**	
	1	**Rohrleitung (Rohr 22 x 1), vollst.** (87 l) einschließlich Bild 5, je 2 Stück Orts-Nr. 19-21	**88.742-104**	**79**	
		Flanschdoppelstutzen	s. Konstr.-Gr. 5, Tragwerk-Flügel, links (Träger 2)	(80)	
	1	**Rohrleitung (Rohr 22 x 1), vollst.** einschließlich Bild 5, je 1 Stück Orts-Nr. 19-21	**88.742-16**	**81**	
		Sickertopf	s. Orts-Nr. 55		
		b) Für zusätzlichen Schmierstoffbehälter (88 l) (vom Schmierstoffbehälter-Füllkopf zum Sickertopf) hierzu Orts-Nr. 82-88			
		Schmierstoffbehälter-Füllkopf	s. Orts-Nr. 56		
	1	Schlauchleitung (13 x 275 Ro N 18107.1) (88 l)	88.742-17 H 07	82	aus Stck. 88.742-171
	1	**Rohrleitung (Rohr 15 x 1), vollst.** (88 l) einschließlich Bild 5, je 2 Stück Orts-Nr. 7-9 und 1 Stück Orts-Nr. 10	**88.742-80**	**83**	
		Flanschdoppelstutzen	s. Konstr.-Gr. 5, Tragwerk-Flügel, links (Träger 2)	84	
	1	**Rohrleitung (Rohr 15 x 1), vollst.** (88 l) einschließlich Bild 5, je 1 Stück Orts-Nr. 6-9	**88.742-20**	**85**	
	1	**Rohrleitung (Rohr 15 x 1), vollst.** (88 l) einschließlich Bild 5, je 2 Stück Orts-Nr. 7, 9, je 1 Stück Orts-Nr. 5 und 8	**88.742-21**	**86**	
		Flanschdoppelstutzen	s. Konstr.-Gr. 5, Tragwerk-Flügel, links (Querverband 4)	87	
	1	**Rohrleitung (Rohr 15 x 1), vollst.** (88 l) einschließlich Bild 5, je 1 Stück Orts-Nr. 7-9	**88.742-77**	**88**	
		Sickertopf	s. Orts-Nr. 64		

Unbefugte Verwendung ist strafbar und macht schadenersatzpflichtig

JFM-FTVDru
171141
BaSbKü

Schmierstoffanlage
(im Rumpf)

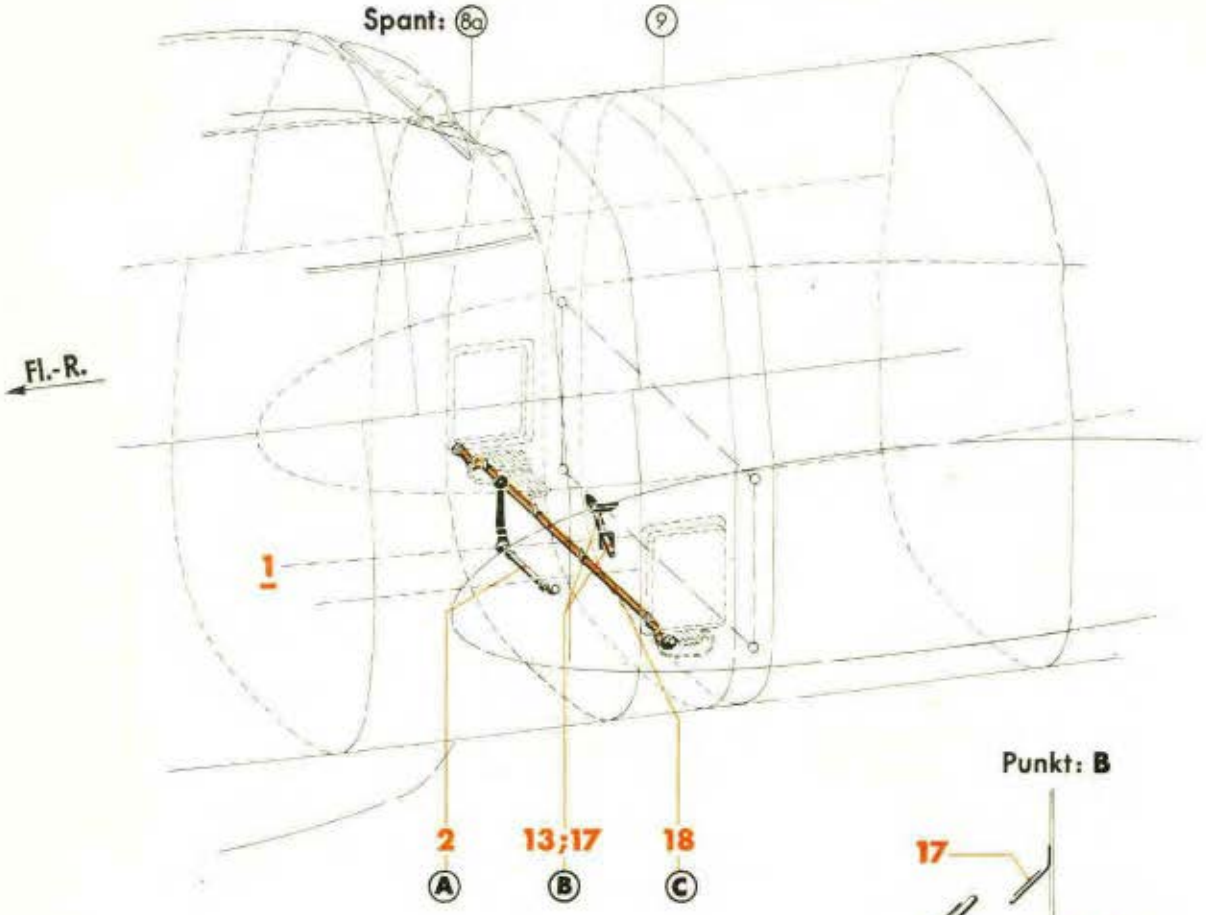

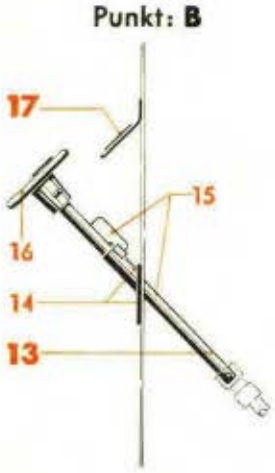

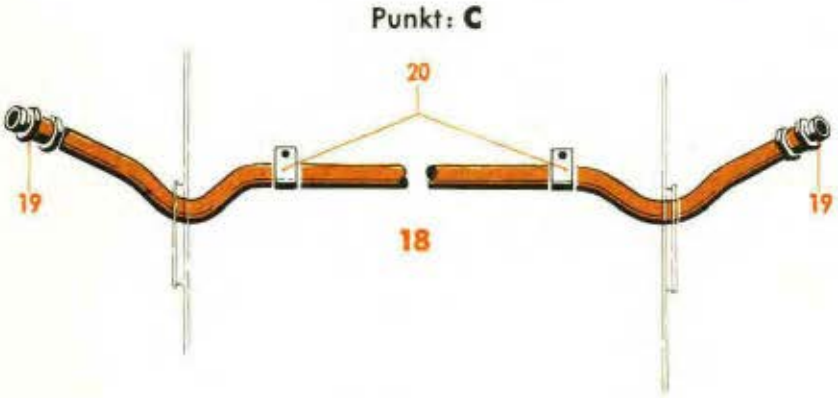

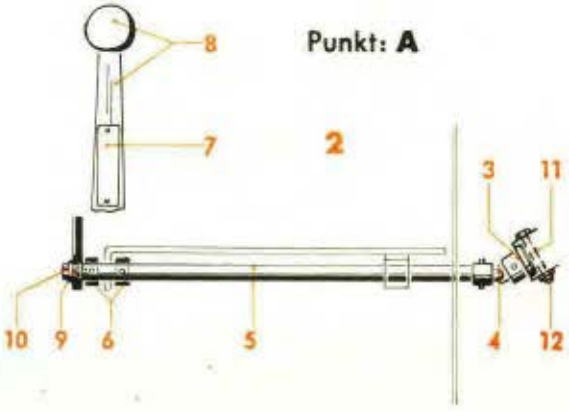

Werkstoff	Stück	Benennung	Ersatzteil-Nr.	Bild: 3 Orts-Nr.	Bem.
	1	**Umpumpanlage im Rumpf, vollst.** einschließlich Orts-Nr. 2-20	**88.746-Z 05**	**1**	
	1	**Pumpenwelle mit Hebel, vollst.** einschließlich Orts-Nr. 3-12	**88.746-70**	**2**	
	1	Kupplungszapfen	88.742-7405	3	
	1	Kugelgelenk (Werner 03)	88.742-6703	4	
	1	Welle 12 ø	88.746-7001	5	
	2	Abstandsring 16/12 ø x 10 lang	88.742-7404	6	
	1	Schild „Schmierstoffpumpe . . ." (am Hebel)	88.742-7104	7	
	1	Hebel mit Kugelknopf (liefert Allweiler zusammen mit Schmierstoffpumpe)	(8-4568-U 05)	8	
	1	Zahnscheibe	(FZ J M 6)	9	
	1	niedrige Nutmutter	M 6 DIN 917	10	
		Sechskantschraube	s. Bild 1, Orts-Nr. 63 und 64	11	
		Sechskantmutter		12	
	1	**Ventilgriff, vollst.** einschließlich Orts-Nr. 14-16	**88.742-72**	**13**	
	1	Lager mit Anschlag	88.742-72 H 02	14	
	1	Welle mit Aufsatzblech	88.742-72 H 01	15	
	1	Hahngriff	88.742-7202	16	
	1	**Schild „links-rechts . . ." mit Halterung**	**88.742-73**	**17**	
	1	**Rohrleitung (Rohr 15 x 1), vollst.** (86) einschließlich Orts-Nr. 19, sowie Bild 5, je 2 Stück Orts-Nr. 6 und 8	**88.742-70**	**18**	
	2	Schraubstutzen M 22 x 1,5, außen und innen	8899-26.185	19	
	4	Schelle, einseitige Befestigung	16 Ju N 15802	20	aus Stckl. 88.746-71/

Unbefugte Verwendung ist strafbar und macht schadenersatzpflichtig

Schmierstoffanlage
(im Tragwerk-Flügel, rechts)

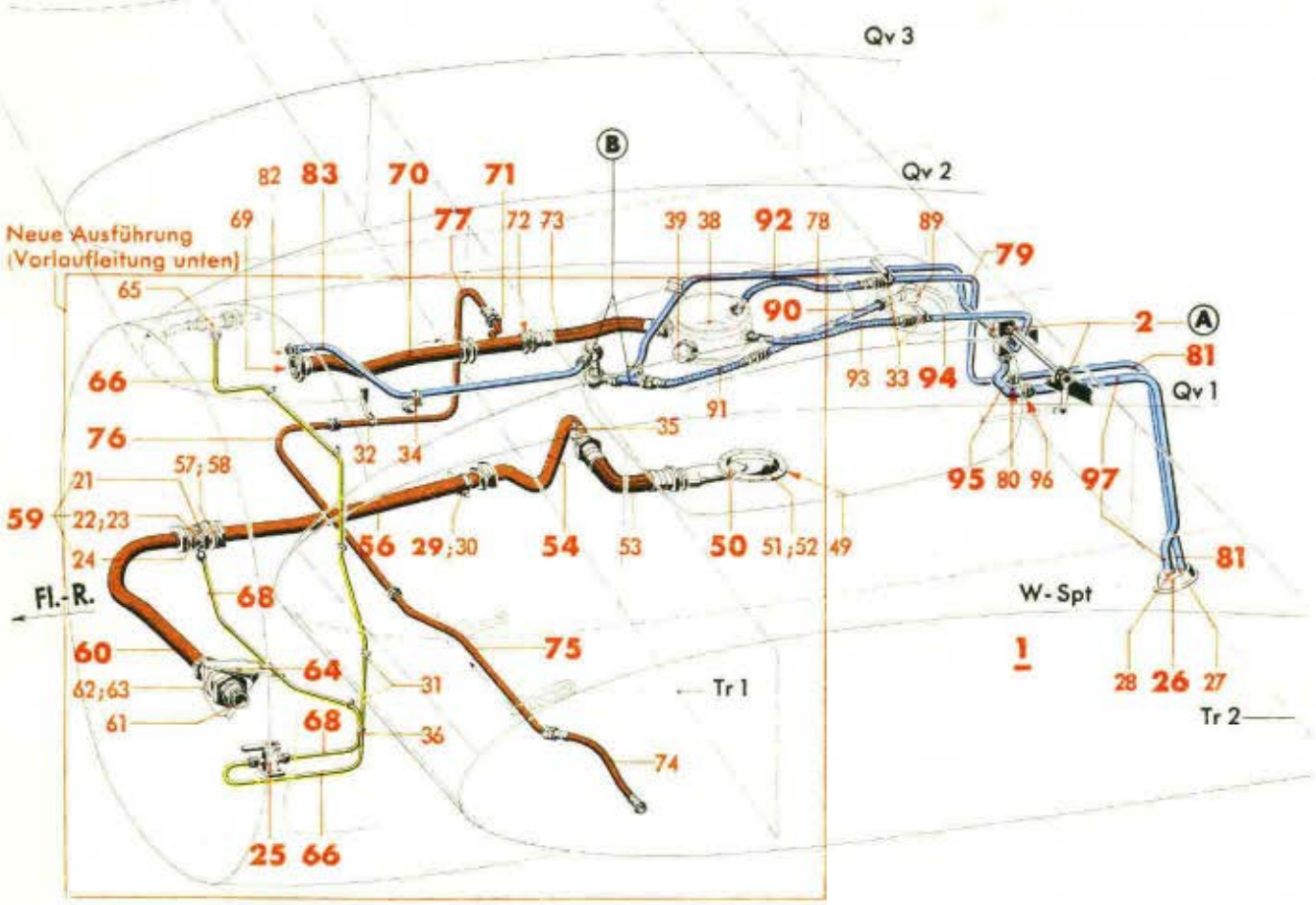

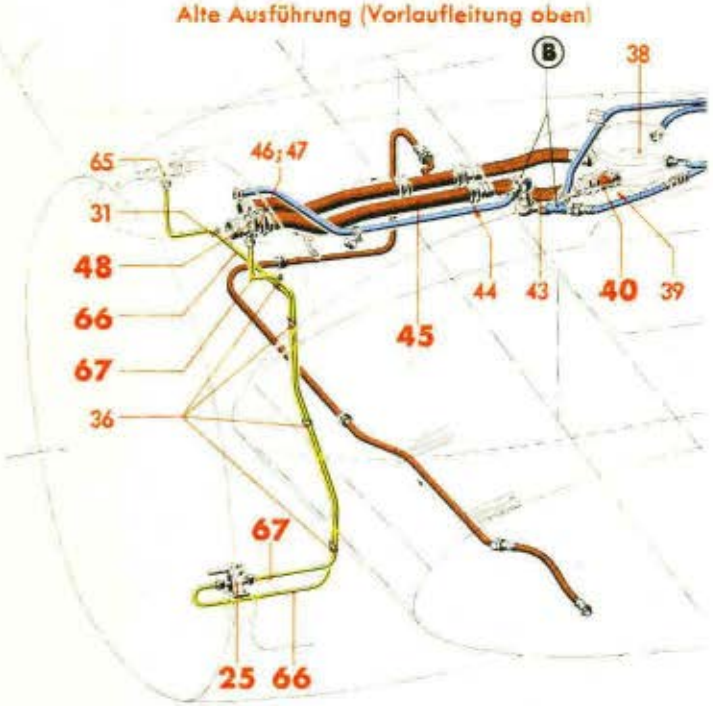

Punkt: **B**

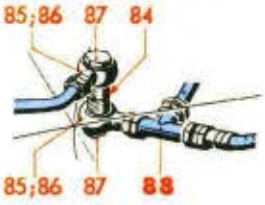

Punkt: **A**

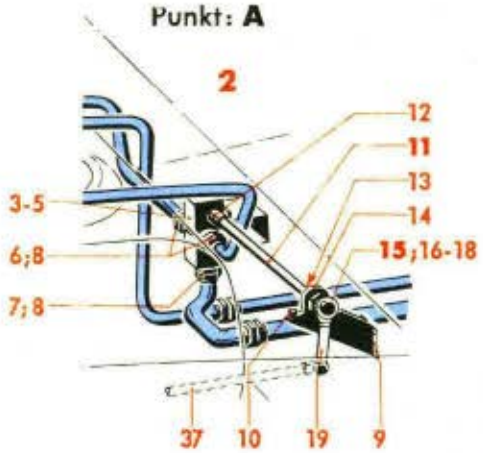

Schmierstoffleitungen
Luftleitungen
Kraftstoff-Zusatzleitung

Werkstoff	Stück	Benennung	Ersatzteil-Nr.	Bild: 4 Orts-Nr.	Bem.
	1	**Schmierstoffanlage im Tragwerk-Flügel, rechts, vollst.** einschließlich Orts-Nr. 2-97	**88.746-Z02**	**1**	aus AV 4536/41
		Eingeklammerte Kursivzahlen in Spalte „Benennung" bedeuten Kennzeichnungsziffern der Leitungen			
		Geräte und Halterungen hierzu Orts-Nr. 2-37			
	1	**Ventileinbau im rechten Flügel, vollst.** einschließlich Orts-Nr. 3-19	**88.742-101**	**2**	aus UZ-Liste 88.742-Z 02/
	1	Ventil N 1 V 16 G 4 (Lief.: DBU)	(8-4531 C)	3	
	2	Linsenbolzen (für Ventilbefestigung)	M 6 x 18 DIN L 53	4	
	2	Sechskantmutter, selbstsichernd (Lief.: AGG)	(M 6 S)[1]	5	
	2	Doppelstutzen (wie Bild 5, Orts-Nr. 16)	B 16 DIN 7611[3]	6	
	1	Übergangsstutzen (wie Bild 5, Orts-Nr. 23)	B 20/16 DIN 7612[3]	7	
	3	Dichtring	26 x 32 Jum N 18311	8	
	1	Konsole	88.742-101 H 01	9	
	2	Sechskantschraube	M 6 x 18 DIN Kr 551	10	
	1	**Einfachwelle (Rohr 12 x 1), vollst.** einschließlich Orts-Nr. 12-19	**88.742-101 H 02**	**11**	
	1	Anschlußhülse (für Welle/Ventil)	88.742-100.01	12	
	1	Wellenzapfen (für Welle/Hebel)	88.742-100.02	13	
	1	Lager mit Pendelkugellager 1200 DIN L 89	10 Ju N 87739	14	
	1	**Hebelnabe für Welle, vollst.** einschließlich Orts-Nr. 16-18	**24 Ju N 87696**	**15**	
	1	Hebelnabe, allein	Ju N 87696-1	16	
	1	Kegelmutter (Gewindering) M 22 x 1,5	Ju N 87696-2	17	
	1	Sechskantmutter M 24 x 0,75	Ju N 87688-2	18	
	1	Einfachhebel mit Kugellager, ballig, mit Einstellring R 5-17 DIN L 89	80 Ju N 87686	19	

[1]) Aus Flußstahl (bei Bestellung angeben)
[3]) Aus Leichtmetall (bei Bestellung angeben)

Unbefugte Verwendung ist strafbar und macht schadenersatzpflichtig

JFM-FTVDru
181141
BaSbKü

Schmierstoffanlage
(im Tragwerk-Flügel, rechts)

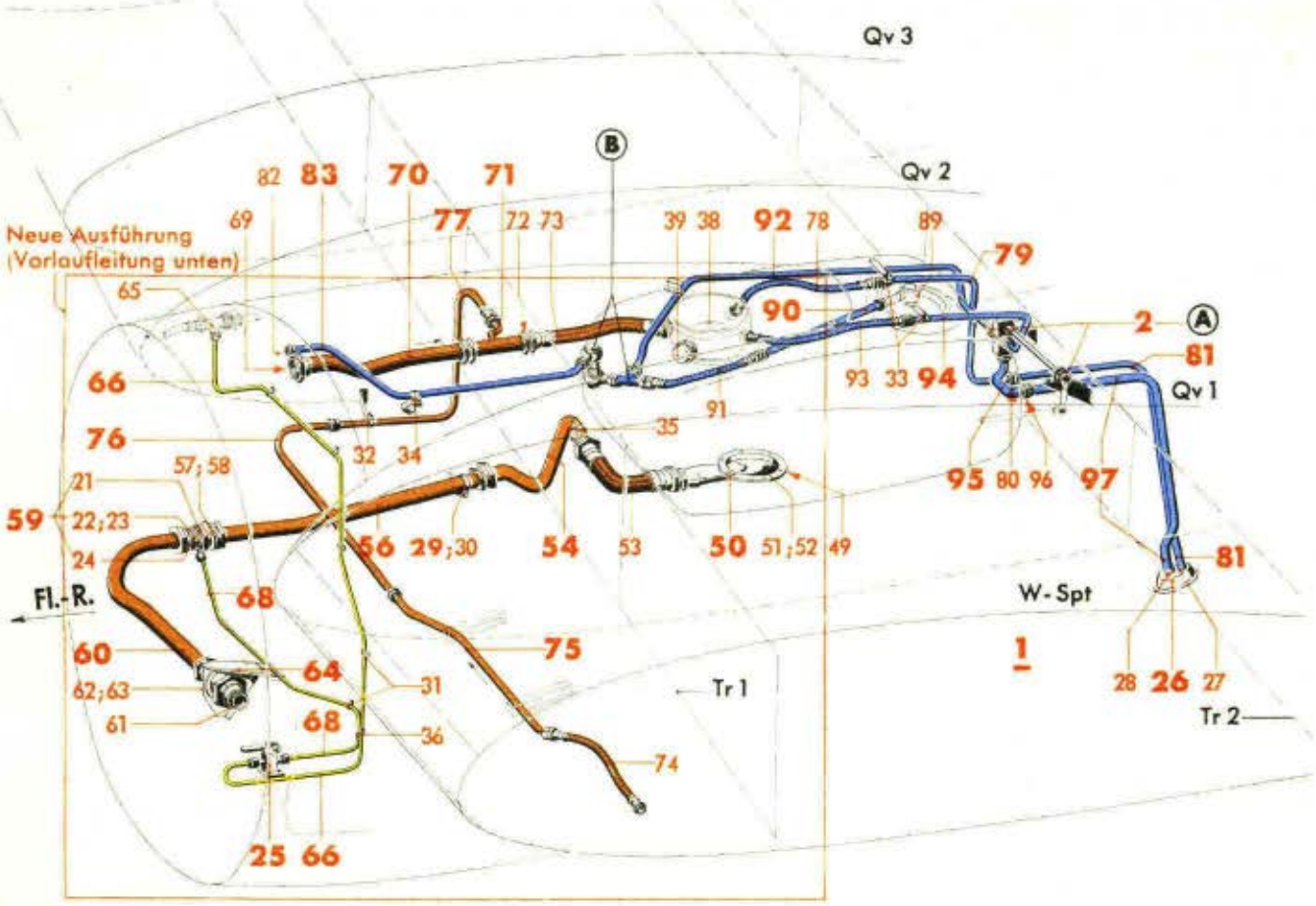

Punkt: B

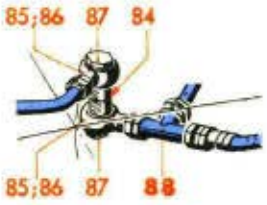

Punkt: A

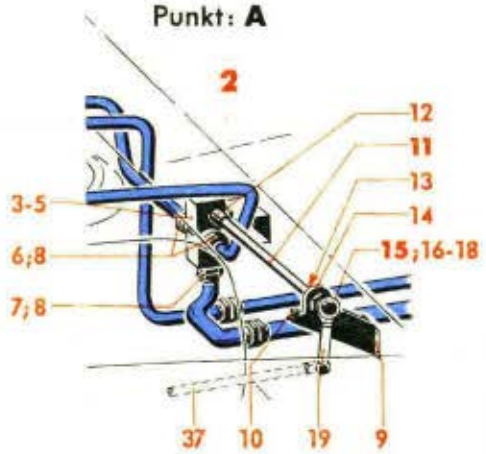

Schmierstoffleitungen
Luftleitungen
Kraftstoff-Zusatzleitung

Werkstoff	Stück	Benennung	Ersatzteil-Nr.	Bild: 4 Orts-Nr.	Bem.
		Aufteilung für			aus UZ-Liste 88.742-Z 02/ bzw. 3. Deckbl. zu 88.746-Z 02/
		Ringdüse NW 32, vollst.	**88.742-85**	**(20)**	
		(je nach Bedarf für obere oder untere Vorlaufleitung)			
		einschließlich Orts-Nr. 21-24			
	1	Übergangsmuffe M 45 x 1,5 innen/M 40 x 1,5 außen	88.742-8503	21	
	1	Ringstutzen	88.742-8501	22	
	2	Dichtring	40 x 47 Jum N 18311	23	
	1	Übergangsmuffe M 45 x 1,5 außen/M 40 x 1,5 innen	88.742-8502	24	
	1	**Durchgangshahn NW 4, 1540 K** (Lief.: PS)	**(8-4592A)**	**25**	
	1	**Sickertopf, vollst.**	**88.732-34**	**26**	
		einschließlich Orts-Nr. 27 und 28			
Conti FOX 18	1	Gummidichtung 24/15 ø x 10 dick	88.732-3403	27	
Conti FOX 18	1	„ 31/22 ø x 10 „	88.732-3404	28	
	1	**Halterung, vollst.**	1. Deckblatt zu **88.746-24 H 01**	**29**	a. 3. Deckblatt zu 88.746-34/
		einschließlich Orts-Nr. 30			
	1	Rohrschelle (ohne Schraube)	37 Ju N 15803	30	
		Halterungen			aus Stckl. 88.742-36/ u. 3. Deckblatt zu 88.746-34/
		hierzu Orts-Nr. 31-36			
		Schelle, einseitige Befestigung	8 Ju N 15802	31	
		„ „ „	18 Ju N 15802	32	
Nach Bedarf		„ „ „	20 Ju N 15802	33	
Nach Bedarf		„ „ „	30 Ju N 15802	34	
Nach Bedarf		Rohrschelle (ohne Schraube)	37 Ju N 15803	35	
Nach Bedarf		Rohrschelle	2 x 8 Hs N 15808	36	
		Einbau der DUZ-Mechanik im Tragwerk-Flügel, rechts	s. Konstr.-Gr. 9, Betriebsgeräte	37	
		Schmierstoffleitungen			
		hierzu Orts-Nr. 38-77			
		a) Vorlaufleitung, oben (11 r)	s. auch Orts-Nr. 49-63		aus UZ-Liste 88.742-Z 02/ und 3. Deckbl. zu 88.746-Z 02/
		alte Ausführung			
		(vom Schmierstoff-Hauptbehälterkopf mit Füllanschluß bis vor Motorwand, oben)			
		hierzu Orts-Nr. 38-48			
		Schmierstoff-Hauptbehälterkopf mit Füllanschluß	s. Konstr.-Gr. 8, Schmierstoffbehälter im Tragwerk-Flügel, rechts	38	
	1	Blindverschluß (eingebaut bei fehlender Leitung)	32 Ju N 18315	39	a. 3. Deckblatt zu 88.746-34/
	1	**Krümmer (Schweißstück)**	**88.742-03**	**40**	
	1	Schlauchleitung (32 x 335 Ro N 18107.1) (11 r)	88.742-35 H 01	43	aus Stckl. 88.742-35/
		Flanschdoppelstutzen	s. Konstr.-Gr. 5, Tragwerk-Flügel, rechts (Träger 1)	44	

Unbefugte Verwendung ist strafbar und macht schadenersatzpflichtig

JFM-FTVDru 181141 BaSbKü

Schmierstoffanlage
(im Tragwerk-Flügel, rechts)

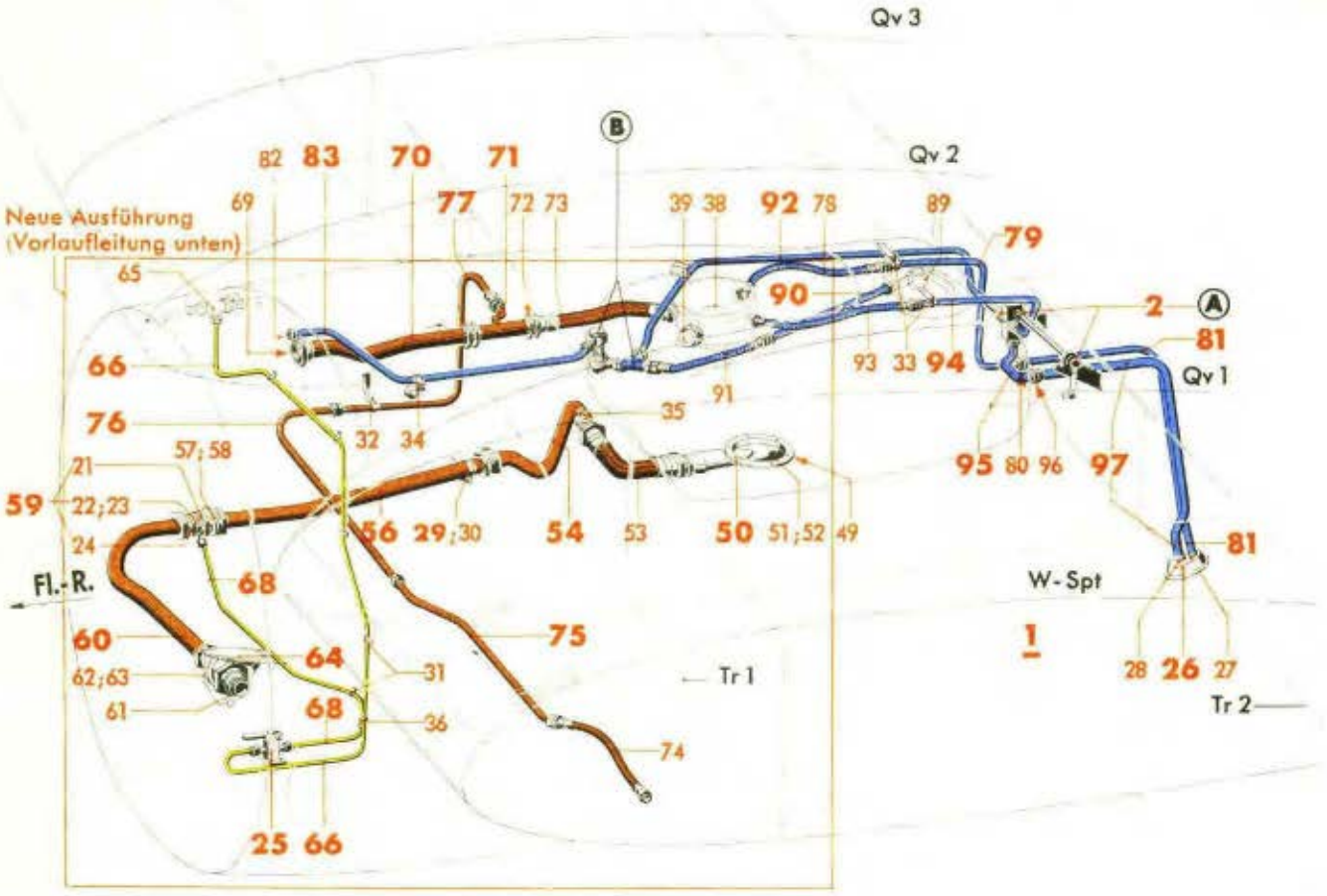

Alte Ausführung (Vorlaufleitung oben)

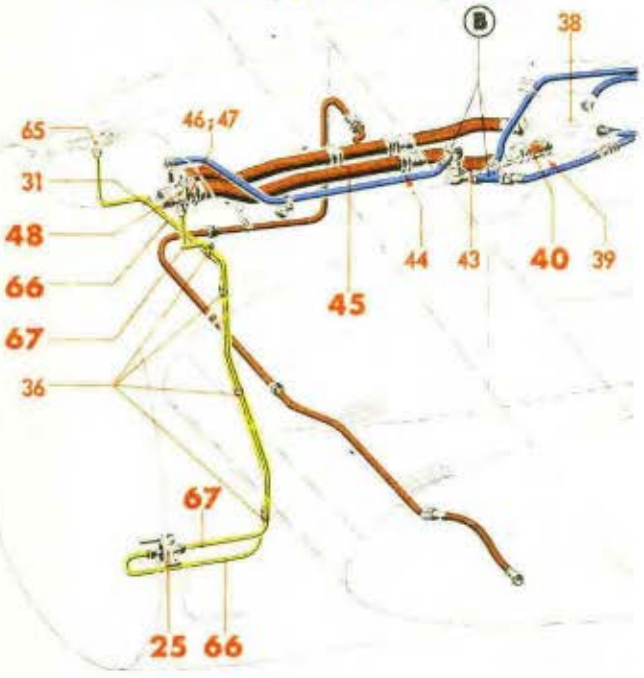

Punkt: **B**

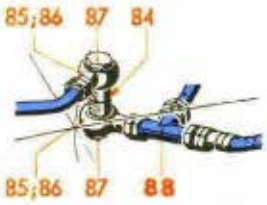

Punkt: **A**

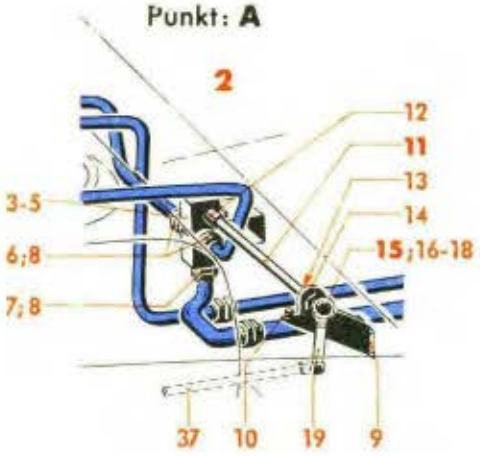

Schmierstoffleitungen
Luftleitungen
Kraftstoff-Zusatzleitung

Werkstoff	Stück	Benennung	Ersatzteil-Nr.	Bild: 4 Orts-Nr.	Bem.
	1	**Rohrleitung (Rohr 35 x 1), vollst.** (11 r) einschließlich Bild 5, je 2 Stück Orts-Nr. 26-28	**88.742-23**	**45**	
		Flanschdoppelstutzen	s. Konstr.-Gr. 5, Tragwerk-Flügel, rechts (Motorwand)	46	
	1	Doppeldichtkegel	32 Ju N 18318	47	aus Stckl. 88.742-36/
	1	**Ringdüse, vollst.** (Aufteilung siehe Orts-Nr. 21-24)	**88.742-85**	**48**	aus UZ-Liste 88.742-Z 02/
		b) Vorlaufleitung, unten (11 r) neue Ausführung (vom Schmierstoffbehälter-Sumpf bis vor Motorwand, unten) hierzu Orts-Nr. 49-64	s. auch Orts-Nr. 38-48		a. 3. Deckblatt zu 88.746-Z 02/
		Schmierstoffbehälter-Sumpf (eingebaut bei fehlender Leitung)	s. Konstr.-Gr. 8, Schmierstoffbehälter im Tragwerk-Flügel, rechts	49	
	1	**Bodenentnahme, vollst.** einschließlich Orts-Nr. 51 und 52	3. Deckblatt zu **88.835-03**	**50**	
	1	Verschlußschraube	B M 18x1,5 DIN 7604	51	
	1	Dichtring	18 x 22 Jum N 18311	52	
	1	Schlauchleitung	32x320 Ro N 18107.1	53	a. 3. Deckblatt zu 88.746-34/
	1	**Rohrkrümmer, vollst.** einschließlich Orts-Nr. 55 sowie Bild 5, je 1 Stück Orts-Nr. 24, 26 und 28	3. Deckblatt zu **88.746-30**	**54**	
	1	Schweißstutzen M 45 x 1,5	3. Deckblatt zu 88.746-2001	(55)	
	1	**Rohrleitung (Rohr 35 x 1), vollst.** einschließlich Bild 5, je 1 Stück Orts-Nr. 25-28	3. Deckblatt zu **88.746-31**	**56**	
	1	Flanschdoppelstutzen	32 DIN 7616[3])	57	a. 3. Deckblatt zu 88.746-34/
	1	Doppeldichtkegel	32 Ju N 18318	58	aus Stckl. 88.742-36/
	1	**Ringdüse, vollst.** (Aufteilung siehe Orts-Nr. 21-24)	**88.742-85**	**59**	
	1	**Rohrleitung (Rohr 35 x 1), vollst.** einschließlich Bild 5, je 2 Stück Orts-Nr. 26-28	2. Deckblatt zu **88.746-32**	**60**	
	1	Rohrleitungskupplung NW 32 (Lief.: Argus)	(350000 A-2)	61	
		Rohrstutzen (Behelf für Rohrleitungskupplung)	1. Deckblatt zu 88.746-24 H 03		a. 3. Deckblatt zu 88.746-34/
Buna-Gummi TX 205	1	Gummiring 90/66 ø x 2 mm dick	1. Deckblatt zu 88.746-2402	62	
Buna-Gummi TX 205	1	Anschraubring 90/66 ø x 3 mm dick	1. Deckblatt zu 88.746-2401	63	

[3]) Aus Leichtmetall (bei Bestellung angeben)

Unbefugte Verwendung ist strafbar und macht schadenersatzpflichtig

JFM-FTVDru 181141 BaSbKü

Schmierstoffanlage
(im Tragwerk-Flügel, rechts)

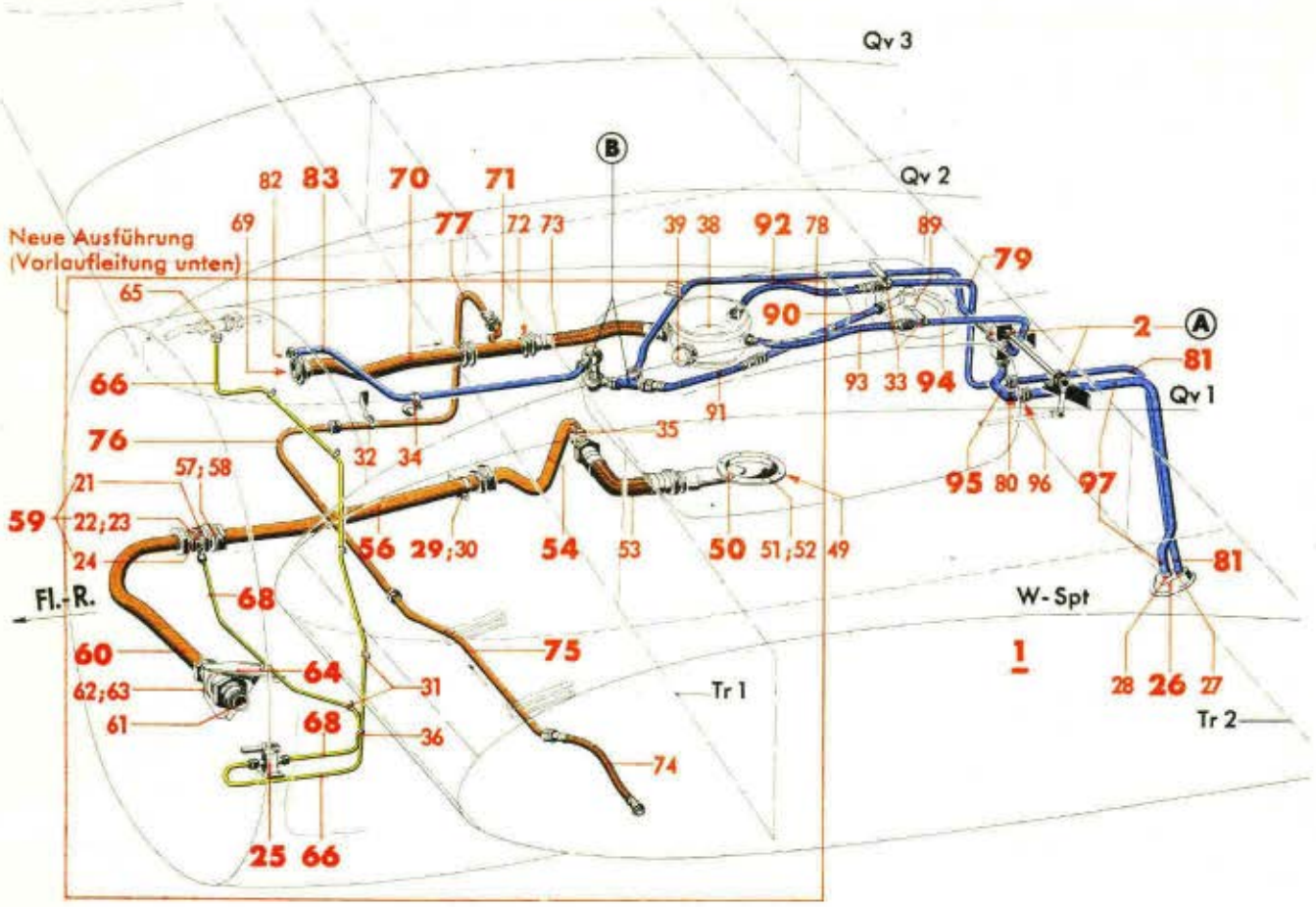

Punkt: **B**

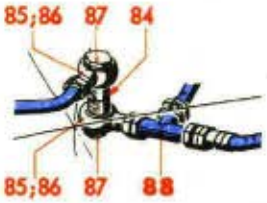

Punkt: **A**

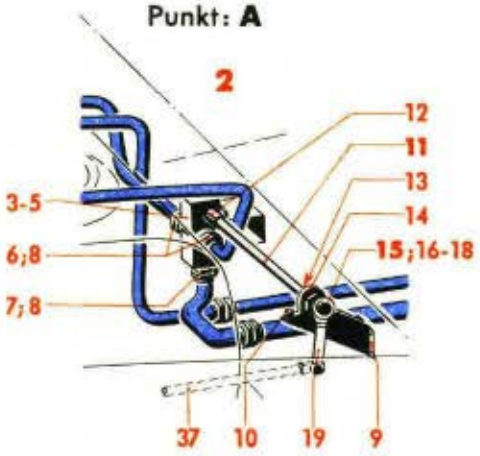

Schmierstoffleitungen
Luftleitungen
Kraftstoff-Zusatzleitung

Werk-stoff	Stück	Benennung	Ersatzteil-Nr.	Bild: 4 Orts-Nr.	Bem.
	1	**Halterung**	1. Deckblatt zu **88.746-35**	**64**	
		a) Kraftstoff-Zusatzleitung für Schmierstoffanlage (7.5) alte Ausführung (vom T-Stück in Kraftstoff-Druckmeßleitung über Durchgangshahn bis Ringdüse in Vorlaufleitung, oben) hierzu Orts-Nr. 65-67	s. auch Orts-Nr. 68		aus UZ-Liste 88.742-Z 02/
		T-Stück in Kraftstoff-Druckmeßleitung	s. Konstr.-Gr. 9, Betriebsgeräte	65	
	1	**Rohrleitung (Rohr 6x1), vollst.** (7.5) einschließlich Bild 5, je 2 Stück Orts-Nr. 1-3	**88.742-113**	**66**	
		Durchgangshahn NW 4	s. Orts-Nr. 25		
	1	**Rohrleitung (Rohr 6x1), vollst.** (7.5) einschließlich Bild 5, je 2 Stück Orts-Nr. 1-3	**88.742-112**	**67**	
		Ringdüse	s. Orts-Nr. 48		
		b) Kraftstoff-Zusatzleitung für Schmierstoffanlage (7.5) neue Ausführung (vom T-Stück in Kraftstoff-Druckmeßleitung über Durchgangshahn bis Ringdüse in Vorlaufleitung, unten) hierzu Orts-Nr. 68	s. auch Orts-Nr. 65-67		a. 3. Deckblatt zu 88.746-Z 02/
		T-Stück in Kraftstoff-Druckmeßleitung	s. Orts-Nr. 65		
		Rohrleitung	s. Orts-Nr. 66		
		Durchgangshahn	s. Orts-Nr. 25		
	1	**Rohrleitung (Rohr 6x1), vollst.** einschließlich Bild 5, je 2 Stück Orts-Nr. 1-3	2. Deckblatt zu **88.746-33**	**68**	
		Ringdüse	s. Orts-Nr. 59		
		Rücklaufleitung (12r) (von Motorwand bis Schmierstoff-Hauptbehälterkopf mit Füllanschluß) hierzu Orts-Nr. 69-73			
		Flanschdoppelstutzen	s. Konstr.-Gr. 5, Tragwerk-Flügel, rechts (Motorwand)	69	
	1	**Rohrleitung (Rohr 35x1), vollst.** (12r) einschließlich Bild 5, je 2 Stück Orts-Nr. 26, 28, je 1 Stück Orts-Nr. 24 und 27	**88.742-24**	**70**	

Unbefugte Verwendung ist strafbar und macht schadenersatzpflichtig

JFM-FTVDru 181141 BoSbKü

Schmierstoffanlage
(im Tragwerk-Flügel, rechts)

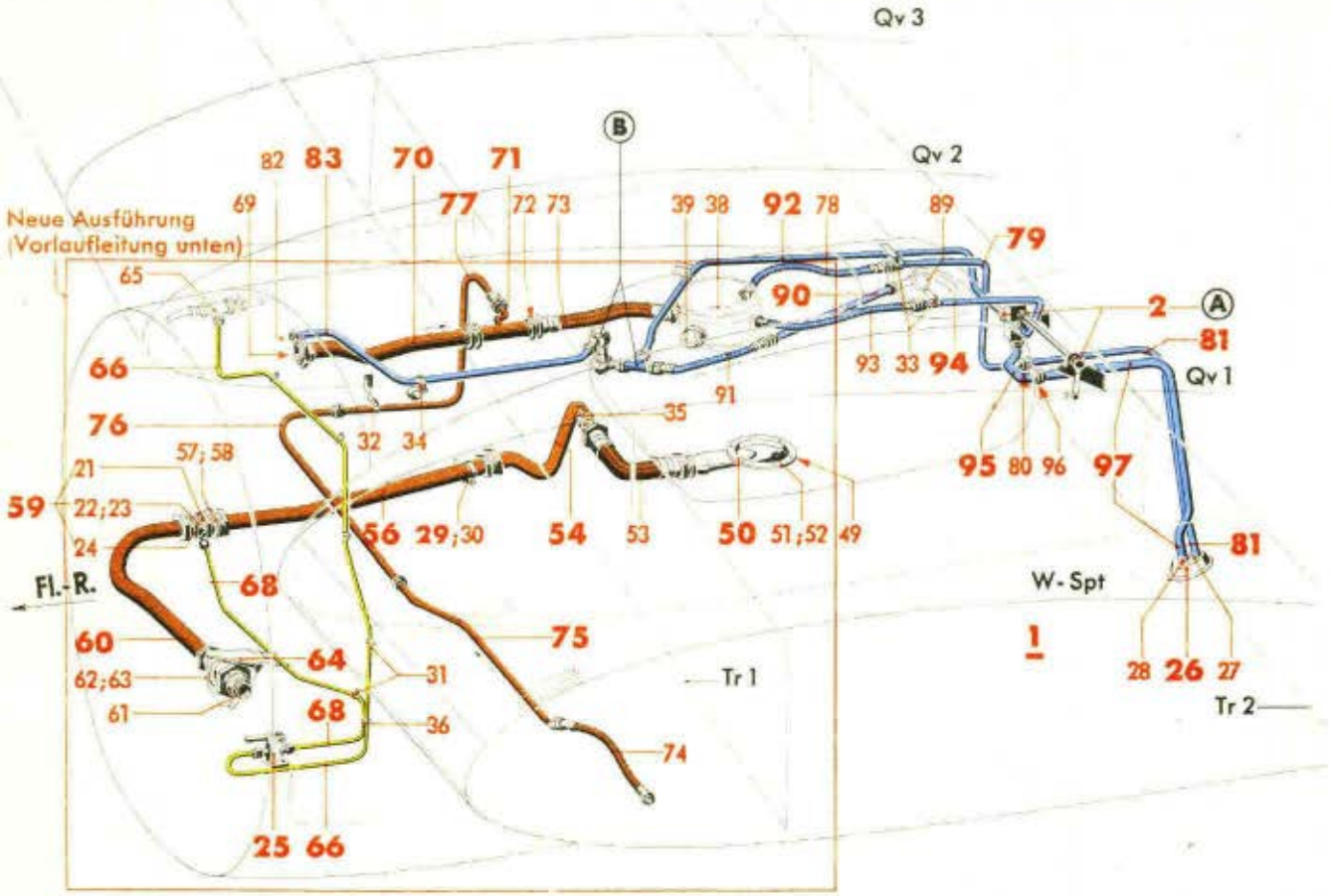

Alte Ausführung (Vorlaufleitung oben)

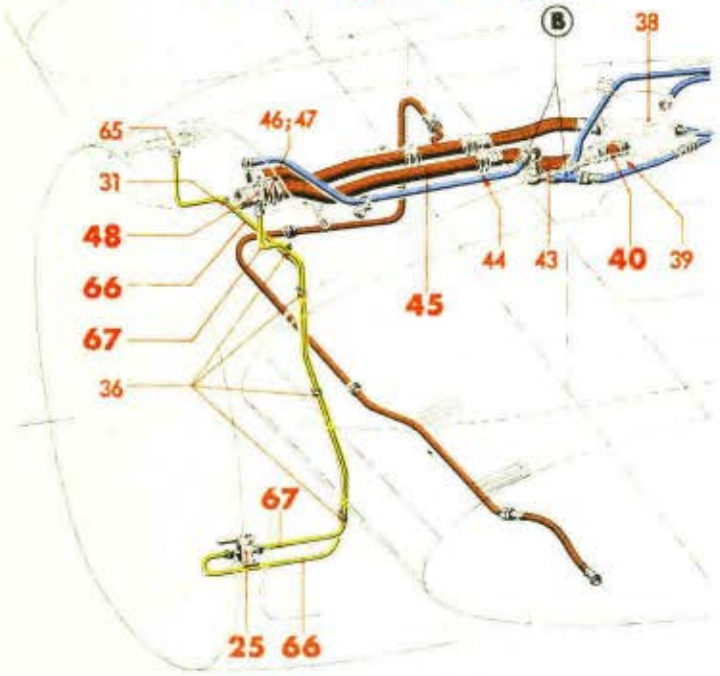

Punkt: **B**

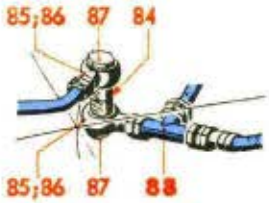

Punkt: **A**

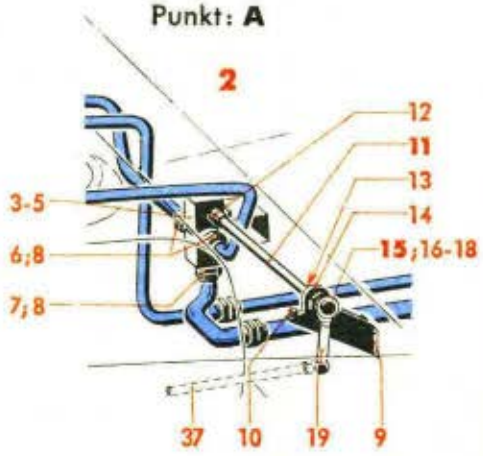

Schmierstoffleitungen
Luftleitungen
Kraftstoff-Zusatzleitung

Werkstoff	Stück	Benennung	Ersatzteil-Nr.	Bild: 4 Orts-Nr.	Bem.
	1	**T-Stück (Rohr 35 x 1 und 15 x 1), vollst.** (12) einschließlich Bild 5, je 1 Stück Orts-Nr. 6 und 25-28	**88.742-04**	**71**	
		Flanschdoppelstutzen	s. Konstr.-Gr. 5, Tragwerk-Flügel, rechts (Träger 1)	72	
	1	Schlauchleitung (32 x 325 Ro N 18107.1) (12 r)	88.742-35 H 02	73	aus Stkl. 88.742-35/
		Schmierstoff-Hauptbehälterkopf mit Füllanschluß	s. Orts-Nr. 38		
		Umpumpleitung (86 r) (von Trennstelle Wurzelspant bis T-Stück in Rücklaufleitung) hierzu Orts-Nr. 74-77			
	1	Schlauchleitung (13 x 325 Ro N 18107.1) (86 r)	88.742-35 H 06	74	aus Stkl. 88.742-35/
	1	**Rohrleitung (Rohr 15 x 1), vollst.** (86 r) einschließlich Bild 5, je 2 Stück Orts-Nr. 7-9 und 1 Stück Orts-Nr. 10	**88.742-29**	**75**	
	1	**Rohrleitung (Rohr 15 x 1), vollst.** (86 r) einschließlich Bild 5, je 1 Stück Orts-Nr. 5-7 und 9	**88.742-28**	**76**	
	1	**Rohrleitung (Rohr 15 x 1), vollst.** (86 r) einschließlich Bild 5, je 1 Stück Orts-Nr. 5-7 und 9	**88.742-27**	**77**	
		T-Stück	s. Orts-Nr. 71		
		Luftleitungen hierzu Orts-Nr. 78-97			
		Sickerleitung (89 r) (vom Schmierstoff-Hauptbehälterkopf mit Füllanschluß zum Sickertopf) hierzu Orts-Nr. 78-81			
		Schmierstoff-Hauptbehälterkopf mit Füllanschluß	s. Orts-Nr. 38		
	1	Schlauchleitung (13 x 275 Ro N 18107.1) (89 r)	88.742-35 H 03	78	aus Stkl. 88.742-35/
	1	**Rohrleitung (Rohr 15 x 1), vollst.** (89 r) einschließlich Bild 5, je 2 Stück Orts-Nr. 7-9 und 1 Stück Orts-Nr. 10	**88.742-30**	**79**	
		Flanschdoppelstutzen	s. Konstr.-Gr. 5 Tragwerk-Flügel, rechts (Träger 2)	80	

Unbefugte Verwendung ist strafbar und macht schadenersatzpflichtig

JFM-FTVDru
181141
BaSbKü

Schmierstoffanlage
(im Tragwerk-Flügel, rechts)

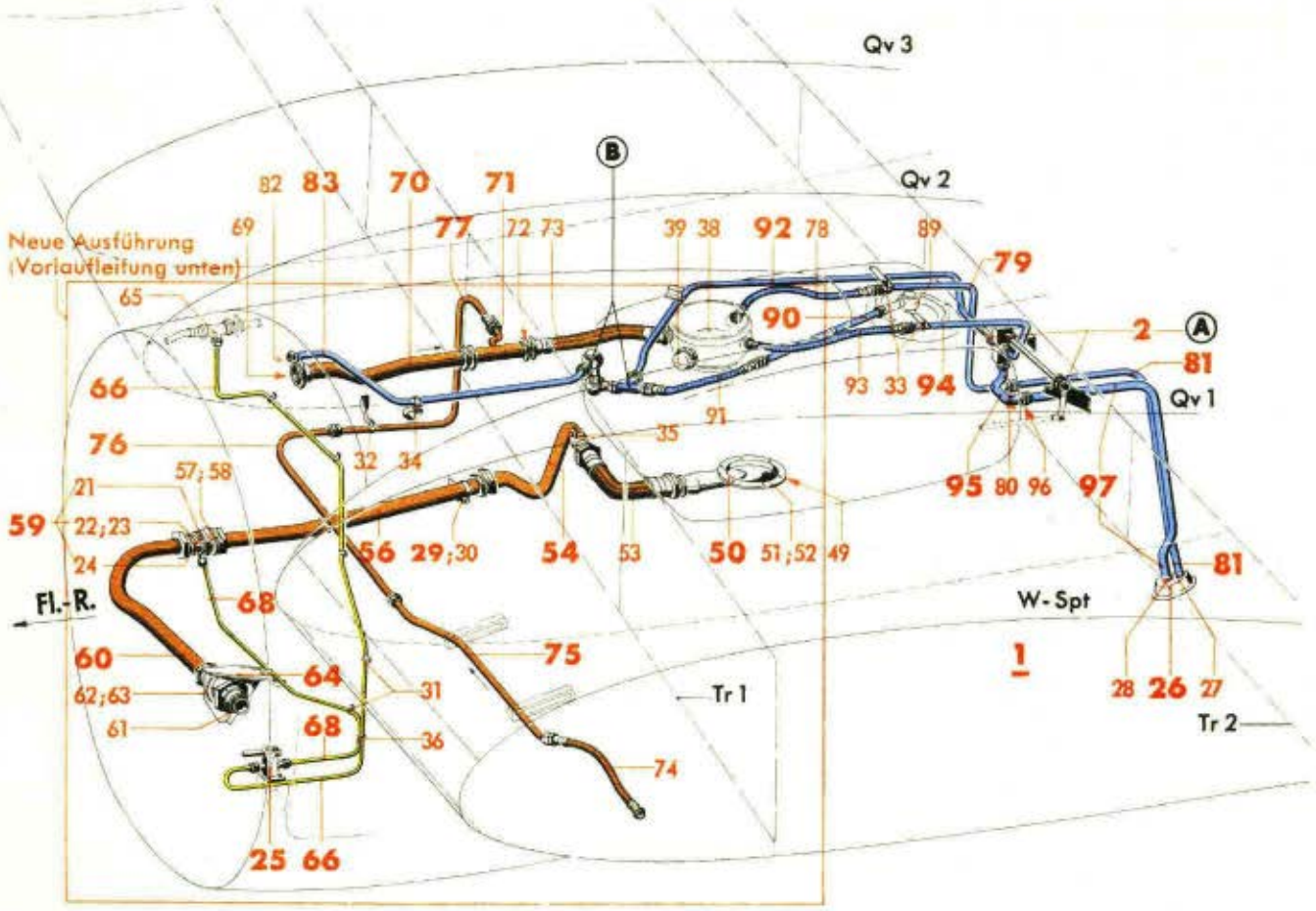

Alte Ausführung (Vorlaufleitung oben)

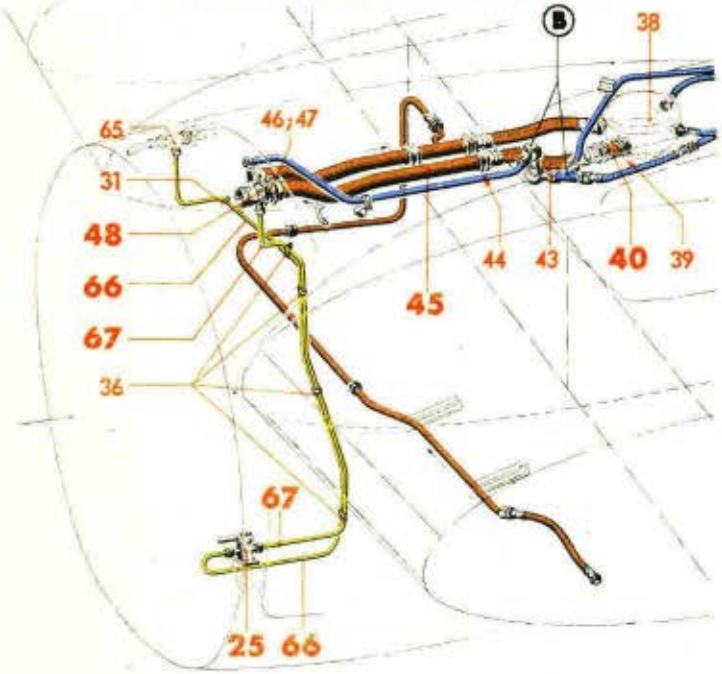

Punkt: **B**

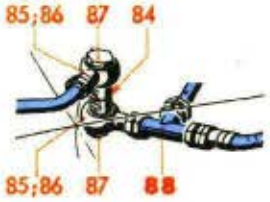

Punkt: **A**

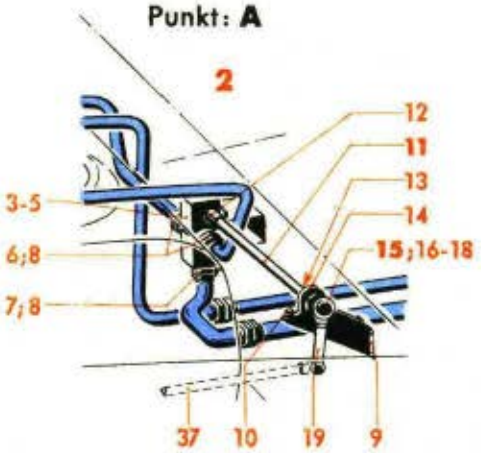

Schmierstoffleitungen
Luftleitungen
Kraftstoff-Zusatzleitung

Werk-stoff	Stück	Benennung	Ersatzteil-Nr.	Bild: 4 Orts-Nr.	Bem.
	1	**Rohrleitung (Rohr 15 x 1), vollst.** (89 r) einschließlich Bild 5, je 1 Stück Orts-Nr. 7-9	**88.742-33**	**81**	
		Sickertopf	s. Orts-Nr. 26		
		Entlüftungsleitung (12 r) (von Motorwand bzw. den Behälterköpfen des Schmierstoffbehälters über Ventil zum Sickertopf) hierzu Orts-Nr. 82-97			
		Flanschdoppelstutzen	s. Konstr.-Gr. 5, Tragwerk-Flügel, rechts (Motorwand)	82	
	1	**Rohrleitung (Rohr 18 x 1), vollst.** (12 r) einschließlich Bild 5, je 2 Stück Orts-Nr. 13-15	**88.742-37**	**83**	
		Flanschdoppelstutzen	s. Konstr.-Gr. 5, Tragwerk-Flügel, rechts (Oberhaut)	84	
	2	Ringstutzen	B 16 DIN 7621[3])	85	aus Stckl. 88.742-36/
	4	Dichtring	22 x 29 Jum N 18311	86	
	2	Hohlschraube	B 16 DIN 7623[3])	87	
		T-Stück (Rohr 18 x 1, Schweißstück), vollst. einschließlich Bild 5, je 2 Stück Orts-Nr. 13-15, je 1 Stück Orts-Nr. 12 und 16	**88.742-18 H 02**	**88**	aus Stckl. 88.742-36/
		Entlüftungskopf des Schmierstoffbehälters	s. Konstr.-Gr. 8, Schmierstoffbehälter im Tragwerk-Flügel, rechts (Anschlußteile für Behälter)	89	
	1	**Rohrleitung (Rohr 18 x 1), vollst.** (17) einschließlich Bild 5, je 2 Stück Orts-Nr. 13-15 und 1 Stück Orts-Nr. 16	**88.742-38**	**90**	
	1	Schlauchleitung (16 x 275 Ro N 18107.1) (17 r)	88.742-35 H 05	91	aus Stckl. 88.742-35/
	1	**Rohrleitung (Rohr 18 x 1), vollst.** (17 r) einschließlich Bild 5, je 2 Stück Orts-Nr. 13, 15, je 1 Stück Orts-Nr. 11 und 14	**88.742-106**	**92**	
		Ventileinbau	s. Orts-Nr. 2		
		Schmierstoff-Hauptbehälterkopf mit Füllanschluß	s. Orts-Nr. 38		
	1	Schlauchleitung (16 x 275 Ro N 18107.1) (87 r)	88.742-35 H 04	93	aus Stckl. 88.742-35/
	1	**Rohrleitung (Rohr 18 x 1), vollst.** (87 r) einschließlich Bild 5, je 2 Stück Orts-Nr. 13-15 und 1 Stück Orts-Nr. 16	**88.742-31**	**94**	

[3]) Aus Leichtmetall (bei Bestellung angeben)

Unbefugte Verwendung ist strafbar und macht schadenersatzpflichtig

Schmierstoffanlage
(im Tragwerk-Flügel, rechts)

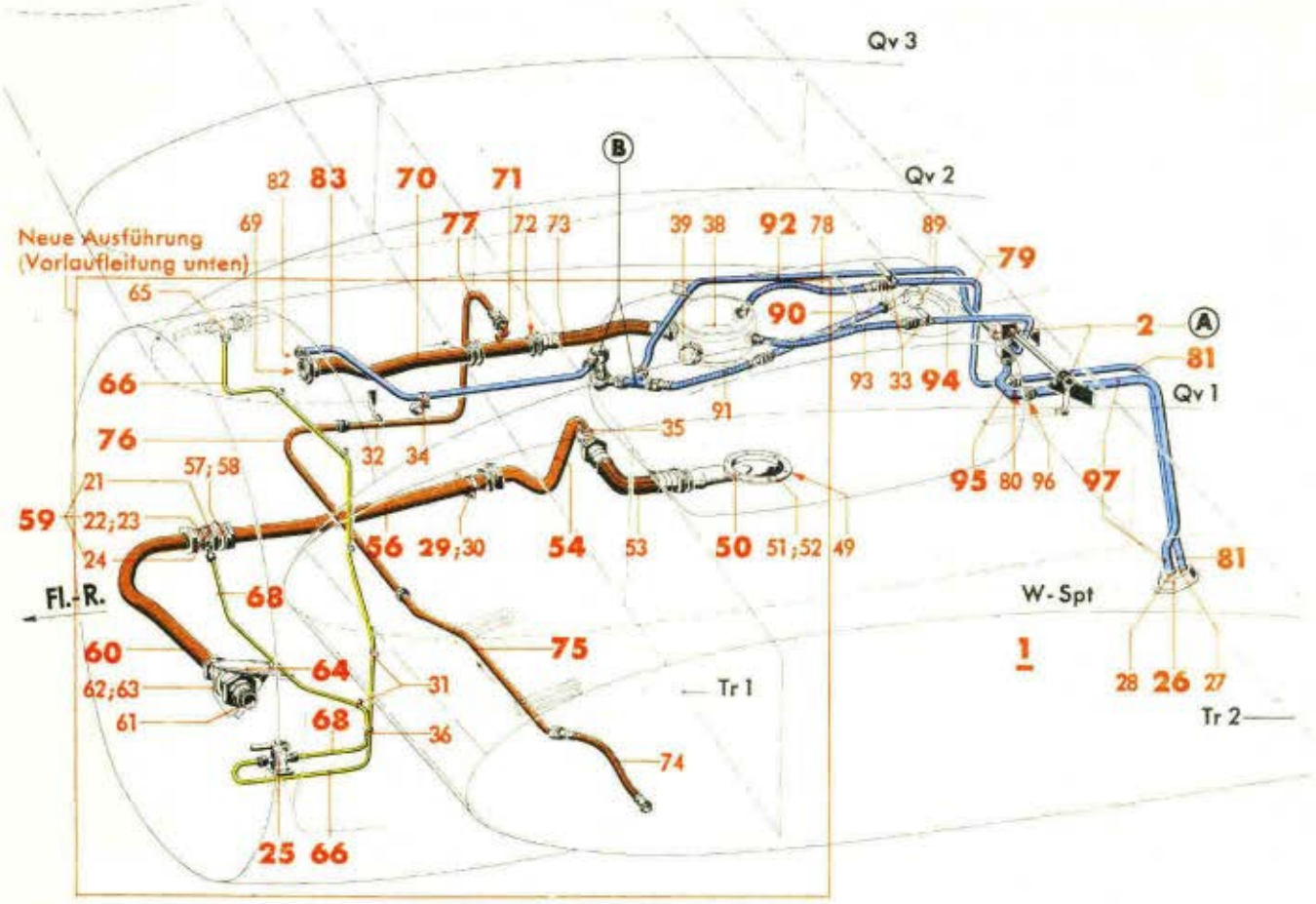

Alte Ausführung (Vorlaufleitung oben)

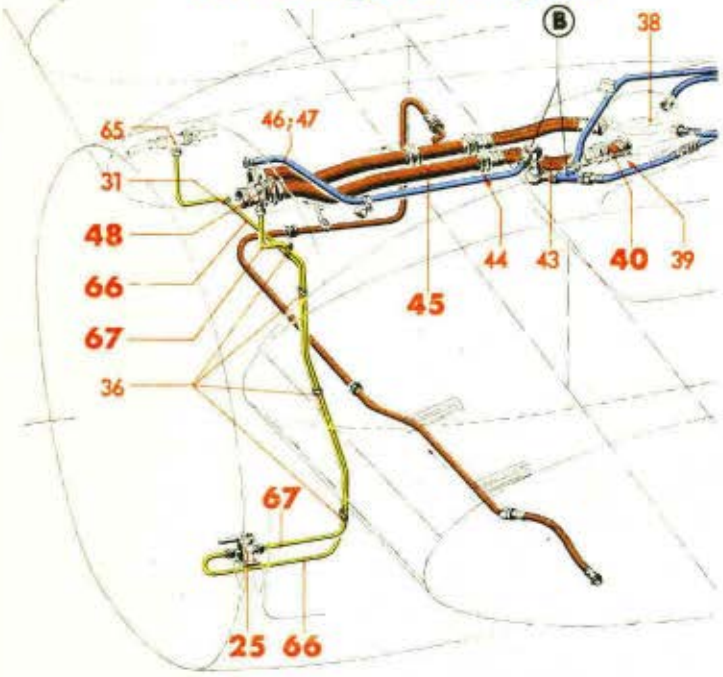

Punkt: **B**

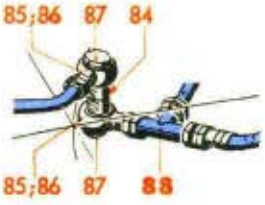

Punkt: **A**

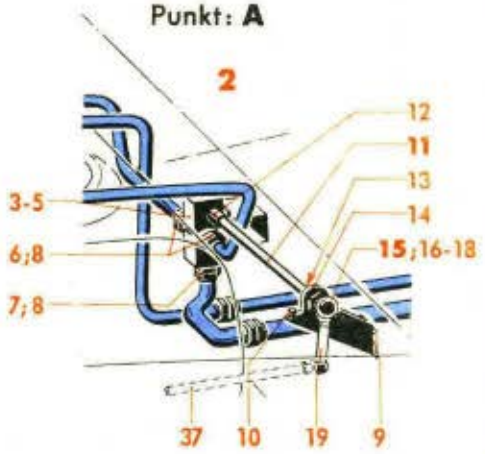

Schmierstoffleitungen
Luftleitungen
Kraftstoff-Zusatzleitung

Werk-stoff	Stück	Benennung	Ersatzteil-Nr.	Bild: 4 Orts-Nr.	Bem.
	1	**Rohrleitung (Rohr 22 x 1), vollst.** (67 r) einschließlich Bild 5, je 2 Stück Orts-Nr. 19-21	**88.742-105**	**95**	
		Flanschdoppelstutzen	s. Konstr.-Gr. 5, Tragwerk-Flügel, rechts (Träger 2)	96	
	1	**Rohrleitung (Rohr 22 x 1), vollst.** (67 r) einschließlich Bild 5, je 1 Stück Orts-Nr. 19-21	**88.742-32**	**97**	
		Sickertopf	s. Orts-Nr. 26		

Unbefugte Verwendung ist strafbar und macht schadenersatzpflichtig

Schmierstoffanlage
(Rohrverschraubungen)

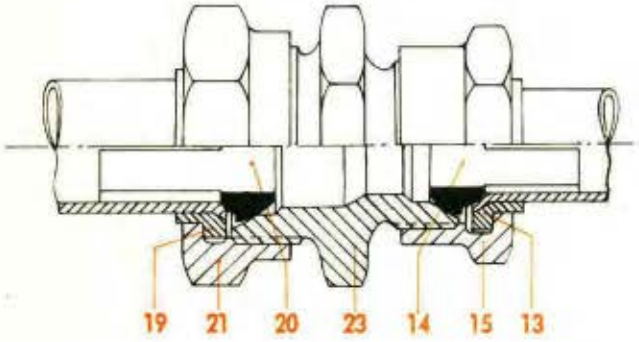

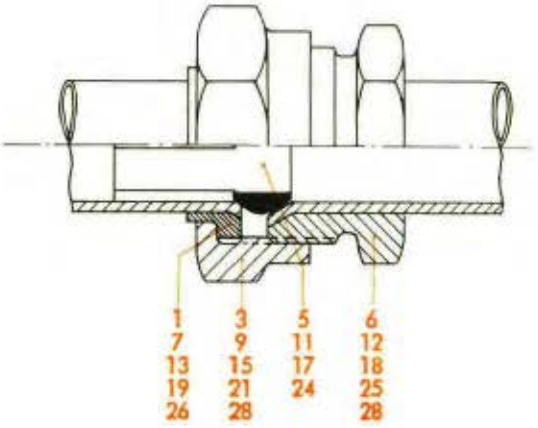

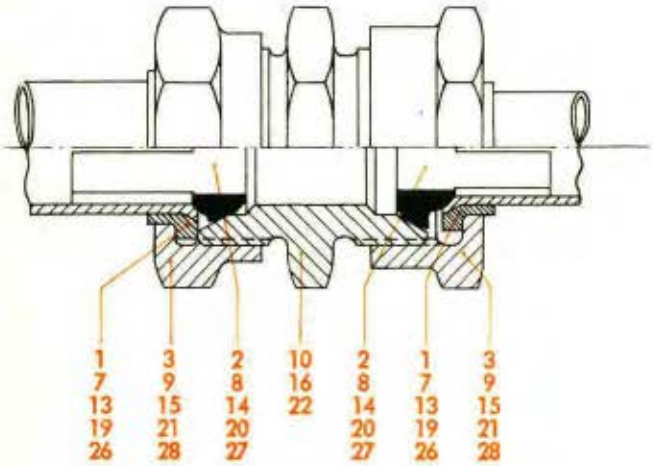

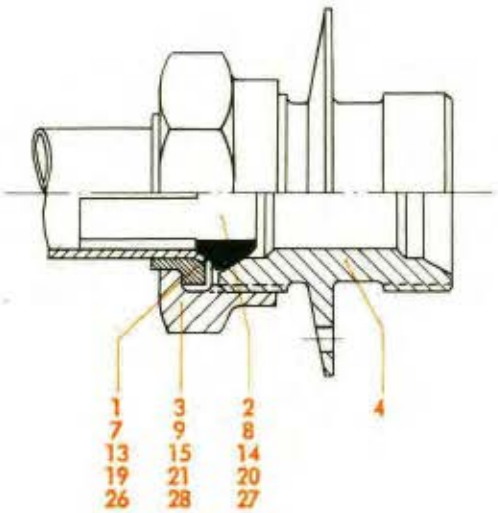

Werkstoff	Stück	Benennung	Ersatzteil-Nr.	Bild: 5 Orts-Nr.	Bem.
		Rohrverschraubungen hierzu Orts-Nr. 1-28			
		Für Rohr 6x1			
		Stützring (Rohrstutzen)	4 MAF N 18345	1	
		Dichtkegel, abgesetzt	4 MAF N 18334.1	2	
		Überwurfmutter	B 4 M 12x1,5 DIN 7606[3])	3	
		Flanschdoppelstutzen	4 DIN 7616[3])	4	
		Für Rohr 15x1			
		Dichtkegel	13 MAF N 18331.1	5	
		Schraubstutzen	13 MAF N 18332.1	6	
		Stützring (Rohrstutzen)	13 MAF N 18345	7	
		Dichtkegel, abgesetzt	13 MAF N 18334.1	8	
		Überwurfmutter	B 13 M 22x1,5 DIN 7606[3])	9	
		Doppelstutzen	B 13 DIN 7611[3])	10	
		Für Rohr 18x1			
		Dichtkegel	16 MAF N 18331.1	11	
		Schraubstutzen	16 MAF N 18332.1	12	
		Stützring (Rohrstutzen)	16 MAF N 18333.1	13	
		Dichtkegel, abgesetzt	16 MAF N 18334.1	14	
		Überwurfmutter	B 16 M 26x1,5 DIN 7606[3])	15	
		Doppelstutzen	B 16 DIN 7611[3])	16	
		Für Rohr 22x1			
		Dichtkegel	20 MAF N 18331.1	17	
		Schraubstutzen	20 MAF N 18332.1	18	
		Stützring (Rohrstutzen)	20 MAF N 18333.1	19	
		Dichtkegel, abgesetzt	20 MAF N 18334.1	20	
		Überwurfmutter	B 20 M 30x1,5 DIN 7606[3])	21	
		Doppelstutzen	B 20 DIN 7611[3])	22	
		Übergangsstutzen	B 20/16 DIN 7612[3])	23	
		Für Rohr 35x1			
		Dichtkegel	32 MAF N 18331.1	24	
		Schraubstutzen	32 MAF N 18332.1	25	
		Stützring (Rohrstutzen)	32 MAF N 18333.1	26	
		Dichtkegel, abgesetzt	32 MAF N 18334.1	27	
		Überwurfmutter	B 32 M 45x1,5 DIN 7606[3])	28	

[3]) Aus Leichtmetall (bei Bestellung angeben)

Unbefugte Verwendung ist strafbar und macht schadenersatzpflichtig

JFM-FTVDru
191141
BaSbKü

Schmierstoffanlage
(Schaltplan)

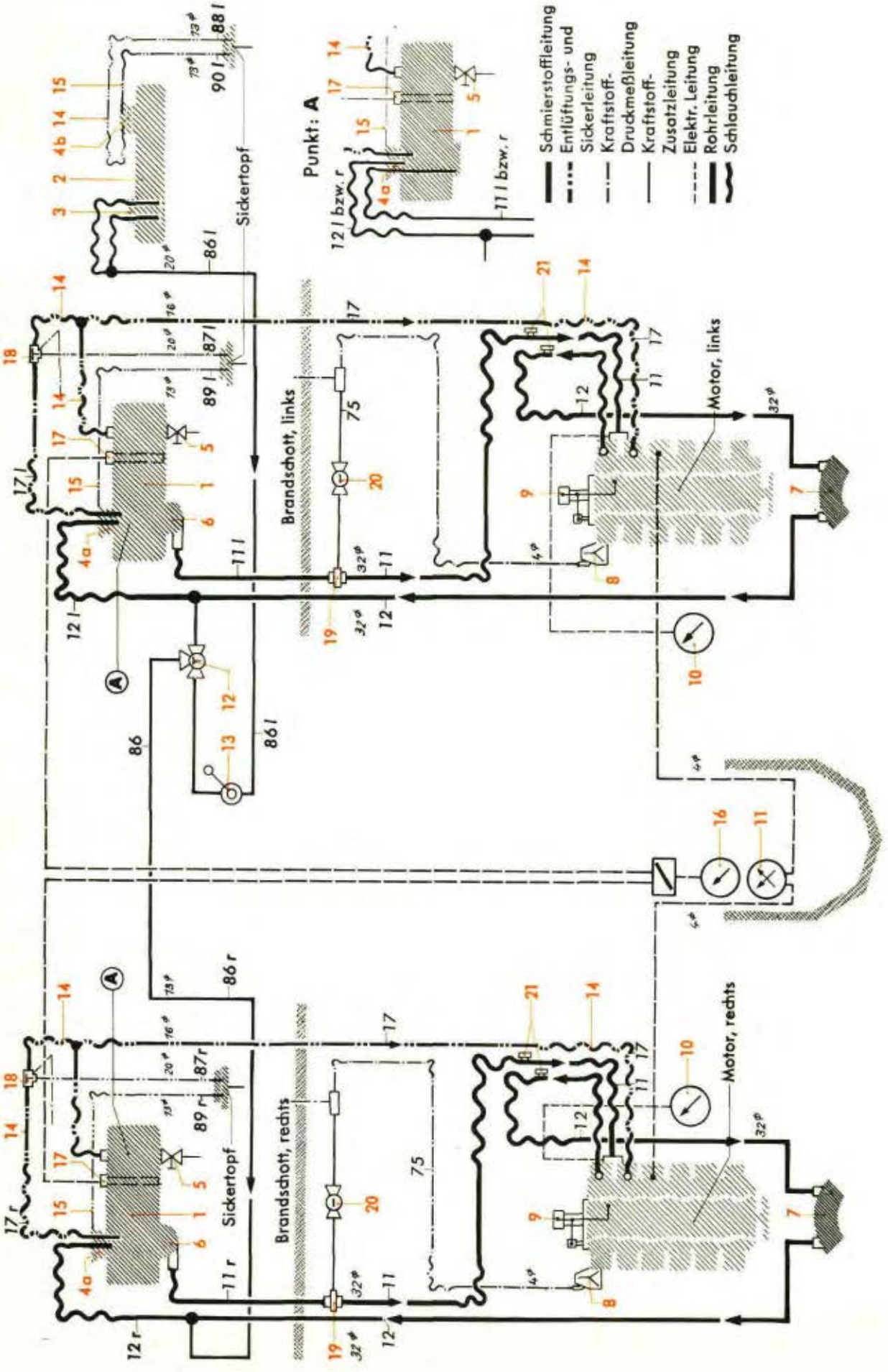

Unbefugte Verwendung ist strafbar und macht schadenersatzpflichtig

Stück	Benennung	Bild: 6 Orts-Nr.	Vorkommen
	Schaltplan der Schmierstoffanlage (8800-70447 bzw. 70402)		
2	Schmierstoffbehälter, links und rechts	1	Konstr.-Gr. 8
1	Zusätzlicher Schmierstoffbehälter im Tragwerk-Flügel, links	2	
1	(Kraftstoff)-Nebenbehälterkopf	3	siehe Orts-Nr. 2
2	Schmierstoff-Hauptbehälterkopf mit Füllanschluß	4a	„ „ 1
1	Schmierstoffbehälter-Füllkopf	4b	„ „ 2
2	SUM-Ablaßventil	5	„ „ 1
2	Bodenentnahme	6	Bild/Orts-Nr. 2/9b und 4/50
2	Kühler für Schmierstoff	7	Konstr.-Gr. 7, Kühler
2	Kraftstoff-Pumpe	8	wird mit Flugmotor geliefert
2	Sogpumpe	9	Konstr.-Gr. 7, Fertig-Gruppe: Triebwerk (Geräte im Triebwerk)
2	Dampfdruckthermometer	10	
1	Vierfachdruckmesser für Kraft- und Schmierstoff	11	Konstr.-Gr. 9, Betriebsgeräte
1	Dreiwegehahn	12	Bild/Orts-Nr. 1/65
1	Schmierstoffpumpe	13	„ 1/53
	Entlüftungsleitung	14	„ 2/65-88 und 4/82-97
	Sickerleitung	15	Bild/Orts-Nr. 2/51-64 und 4/78-81
2	elektr. Vorratsanzeige	16	Konstr.-Gr. 9, Betriebsgeräte
2	„ Vorratsgeber	17	
2	Ventil	18	Bild/Orts-Nr. 1/4 und 4/3
2	Ringdüse	19	Bild/Orts-Nr. 2/8 bzw. 16 und 4/48 bzw. 59
2	Durchgangshahn	20	Bild/Orts-Nr. 1/26 und 4/25
4	Anschlußventil mit Kappe (Ablaßstutzen)	21	s. Konstr.-Gr. 7, Fertig-Gruppe: Triebwerk (Schmierstoffanlage)

JFM-FTVDru
191141
BaSbKü

Inhaltsverzeichnis

Bild	Benennung	Seite
1-3	**Kühlstoffanlage**	**1-6**
1	Rohrleitungen	1-3
2	Verbindungsteile und Halterungen	4 u. 5
3	Schaltplan	6

Anm.: **Truppen-Ersatzteil-Liste** ist auf Tabellenseiten durch **Rotdruck** gekennzeichnet.

Unbefugte Verwendung ist strafbar und macht schadenersatzpflichtig

Kühlstoffanlage
(Rohrleitungen)

Fl.-R.

Verbindungsteile und Halterungen, siehe Bild 2

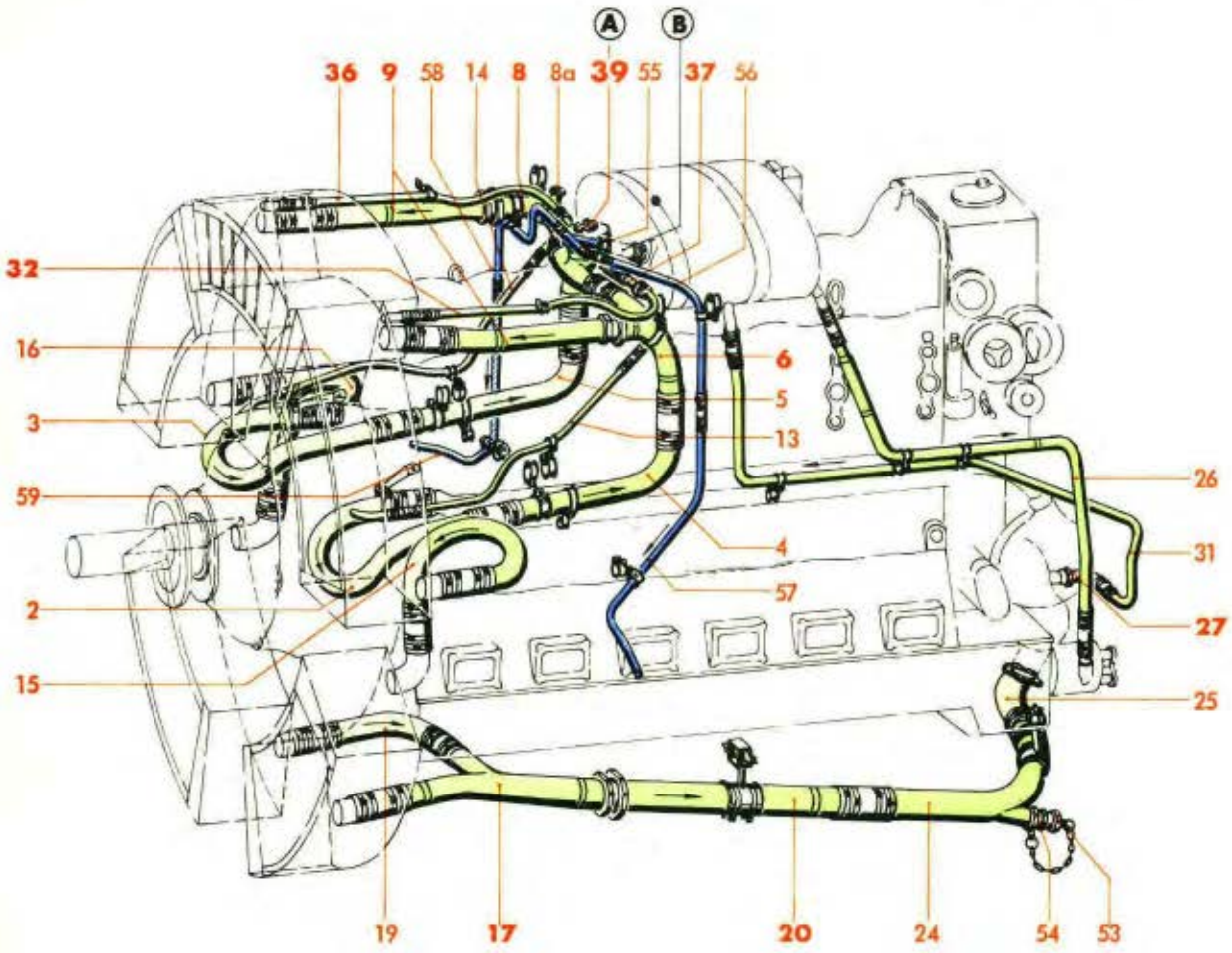

Punkt: **A**

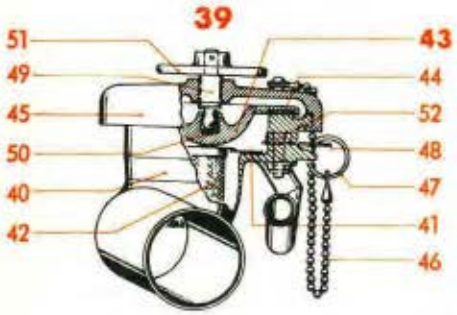

Punkt: **B**

bei Einbau von BÜV 16 A

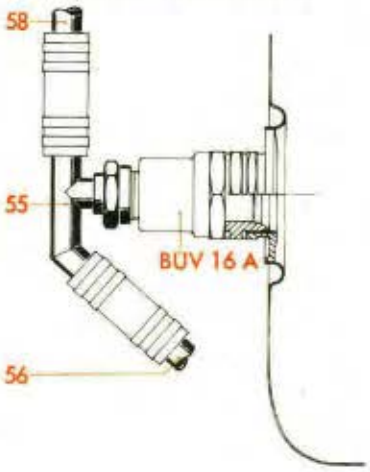

Ausweichlösung bei Einbau von ÜV 16 A

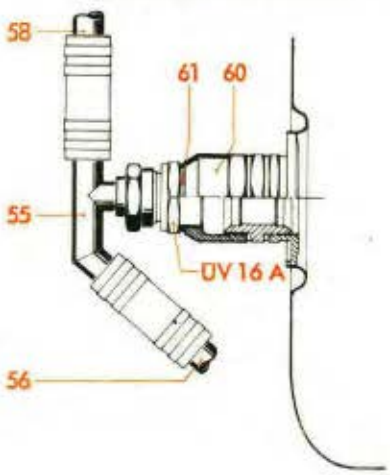

Kühlstoffleitungen
Entlüftungsleitungen

Werk-stoff	Stück	Benennung	Ersatzteil-Nr.	Bild: 1 Orts-Nr.	Bem.
	1	**Kühlstoffanlage, vollst.**	5. und 6. Deckblatt zu **88.757**	**(1)**	
		a) Kühlstoffleitungen:			aus 1. Deckbl. zu Stck/. 88.757-01/
		hierzu Orts-Nr. 2-38			
	1	Rohrkrümmer (Schweißstück) am Motor, links	1. Deckblatt zu 88.757-01 H 04	2	
	1	Rohrkrümmer (Schweißstück) am Motor, rechts	1. Deckblatt zu 88.757-01 H 05	3	
	1	Rohrleitung (Rohr 42 x 1) am Rohrkrümmer, links	1. Deckblatt zu 88.757-0103	4	
	1	Rohrleitung (Rohr 42 x 1) am Rohrkrümmer, rechts	1. Deckblatt zu 88.757-0104	5	
	1	**Abzweigrohrleitung (Rohr 42 x 1), links, vollst.**	2. Deckblatt zu **88.757-01 H 02**	**6**	
		einschließlich Orts-Nr. 7			
	1	Schraubstutzen	40 MAFN 18332.1	(7)	
	1	**Abzweigrohrleitung (Rohr 42 x 1), rechts, vollst.**	2. Deckblatt zu **88.757-01 H 01**	**8**	
		einschließlich Orts-Nr. 7			
	1	Dichtring	18 x 24 Jum N 18311	8a	aus 1. Deckbl. zu Stck/. 88.757-03/
	2	**Rohrleitung (Rohr 42 x 1) zu den oberen Kühlern, links bzw. rechts, vollst.**	2. Deckblatt zu **88.757-01 H 03**	**9**	
		einschließlich Orts-Nr. 10-12			
	1	Dichtkegel	40 MAFN 18331.1	(10)	
	1	Stützring	40 MAFN 18333.1	(11)	
	1	Überwurfmutter	B 40 M 52x1,5 DIN 7606[3])	(12)	
	1	Rohrleitung (Rohr 10 x 1), zwischen Rohrkrümmer am Motor und Abzweigrohrleitung, links	1. Deckblatt zu 88.757-0114	13	
	1	Rohrleitung (Rohr 10 x 1), zwischen Rohrkrümmer am Motor und Abzweigrohrleitung, rechts	1. Deckblatt zu 88.757-0115	14	
	1	Rohrkrümmer (Rohr 42 x 1) am Kühler, links	1. Deckblatt zu 88.757-0101	15	
	1	Rohrkrümmer (Rohr 42 x 1) am Kühler, rechts	1. Deckblatt zu 88.757-0102	16	
	1	**Abzweigrohrleitung (Schweißstück), vom Kühler, unten, links, vollst.**	1. Deckblatt zu **88.757-01 H 06**	**17**	
		einschließlich Orts-Nr. 18			
	1	Schraubstutzen	60 MAFN 18332.1	(18)	
		„ (Behelf)	88.757-0138		
	1	Rohrkrümmer (Rohr 42 x 1) vom Kühler, unten, rechts, zur Abzweigrohrleitung	1. Deckblatt zu 88.757-0118	19	

[3]) Aus Leichtmetall (bei Bestellung angeben)

Unbefugte Verwendung ist strafbar und macht schadenersatzpflichtig

JFM-FTVDru 161041 PaSbWl

Fl.-R.

Verbindungsteile und Halterungen, siehe Bild 2

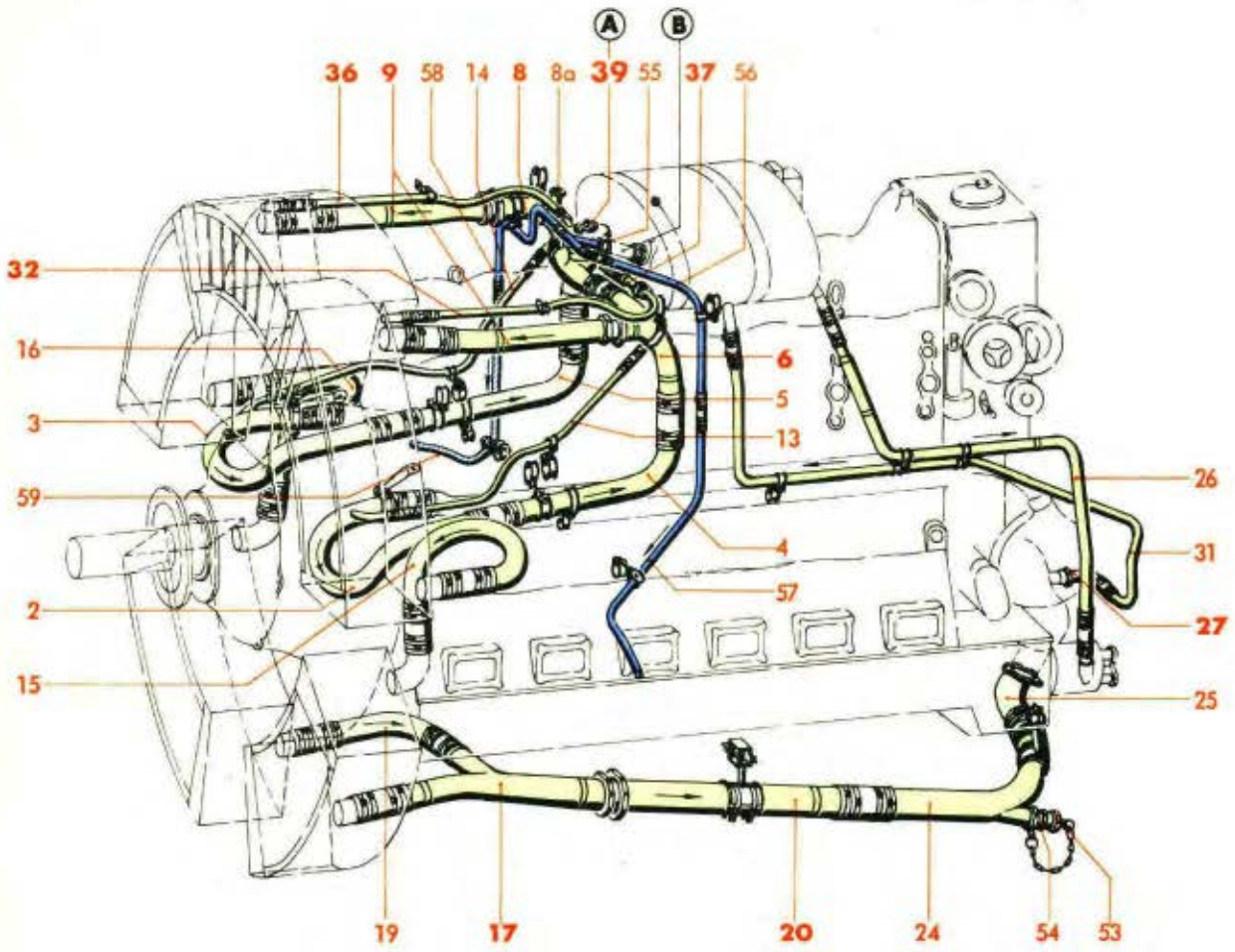

Punkt: **A**

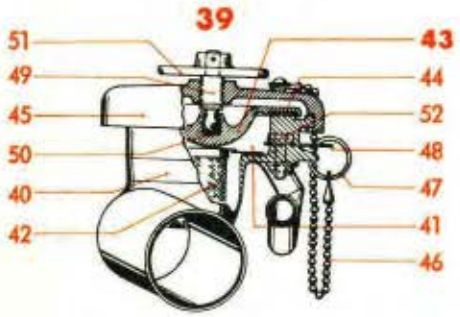

Punkt: **B**

bei Einbau von BÜV 16 A

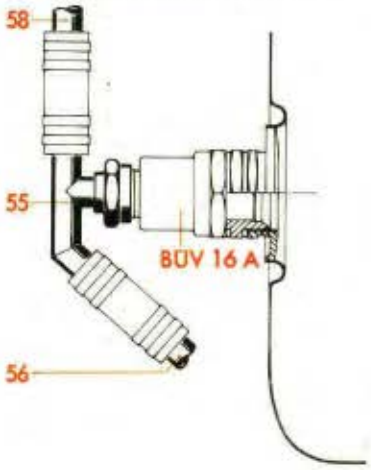

Ausweichlösung bei Einbau von ÜV 16 A

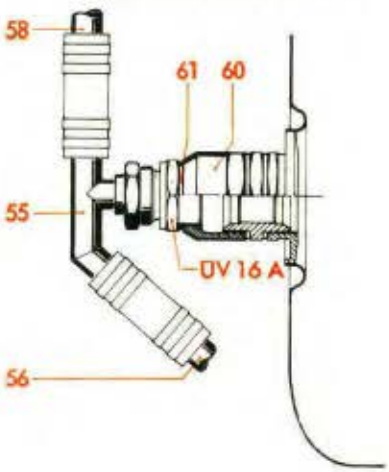

Kühlstoffleitungen
Entlüftungsleitungen

Werkstoff	Stück	Benennung	Ersatzteil-Nr.	Bild: 1 Orts-Nr.	Bem.
	1	**Rohrleitung (Rohr 60 x 1), unten, vollst.** einschließlich Orts-Nr. 21-23	1. Deckblatt zu **88.757-01 H 07**	**20**	
	1	Dichtkegel	60 MAFN 18331.1	(21)	
	1	Stützring	60 MAFN 18333.1	(22)	
	1	Überwurfmutter	B 60 M 78x2 MAFN 18346	(23)	
	1	Anschlußkrümmer	1. Deckblatt zu 88.757-01 H 23	24	
	1	Pumpenkrümmer	1. Deckblatt zu 88.757-01 H 22	25	
	1	Rohrleitung (Rohr 22 x 1) vom Kühlstoffbehälter	3. Deckblatt zu 88.757-01 H 09	26	
	1	**Rohrkrümmer (Rohr 18 x 1) am Motor, vollst.** einschließlich Orts-Nr. 28-30	1. Deckblatt zu **88.757-01 H 19**	**27**	
	1	Dichtkegel, abgesetzt	16 MAFN 18334.1	(28)	
	1	Stützring	16 MAFN 18333.1	(29)	
	1	Überwurfmutter	B16 M 26x1,5 DIN 7606[3])	(30)	
	1	Rohrleitung (Rohr 18 x 1), vom Rohrkrümmer zum Kühlstoffbehälter	2. Deckblatt zu 88.757-0107	31	
	1	**Rohrleitung (Rohr 12 x 1), am Kühler, oben, links, vollst.** einschließlich Orts-Nr. 33-35	1. Deckblatt zu **88.757-01 H 10**	**32**	
	1	Dichtkegel	10 MAFN 18331.1	(33)	
	1	Stützring	10 MAFN 18345	(34)	
	1	Überwurfmutter	B 10 M 18x1,5 DIN 7606[3])	(35)	
	1	**Rohrleitung (Rohr 12 x 1), am Kühler, oben, rechts, vollst.** einschließlich Orts-Nr. 33-35	1. Deckblatt zu **88.757-01 H 11**	**36**	
	2	**Rohrleitung (Rohr 12 x 1), am Füllkopf, links bzw. rechts, vollst.** einschließlich Orts-Nr. 38	1. Deckblatt zu **88.757-01 H 12**	**37**	
	1	Schraubstutzen	10 MAFN 18332.1	(38)	
	1	**Füllkopf mit Verschluß, vollst.** einschließlich Orts-Nr. 40-52	**88.757-04**	**39**	
	1	Füllkopf (Schweißstück)	88.757-04 H 01	40	
	1	Siebhaltering	88.752-0508	41	
	1	Sieb	88.757-04 H 02	42	
	1	**Füllkopfteller, vollst.** einschließlich Orts-Nr. 44	**88.752-04 H 02**	**43**	
Gummi, weich, grau	1	Dichtungsscheibe 77/50 ø x 2 dick	88.752-0506	44	
	1	Deckel mit Anschlagstift, Kugelkette und Unterlegscheibe, einbaufertig	88.752-0503/..	45	
	1	Kugelkette 160 lang (Lief.: Pötz)	(K 77 m. 2 Nipp. Nr. 018)	46	
	1	Spaltring (Lief.: Pötz)	(Sp 16 st.)	47	

[3]) Aus Leichtmetall (bei Bestellung angeben)

Unbefugte Verwendung ist strafbar und macht schadenersatzpflichtig

Kühlstoffanlage
(Rohrleitungen)

Fl.-R.

Verbindungsteile und Halterungen, siehe Bild 2

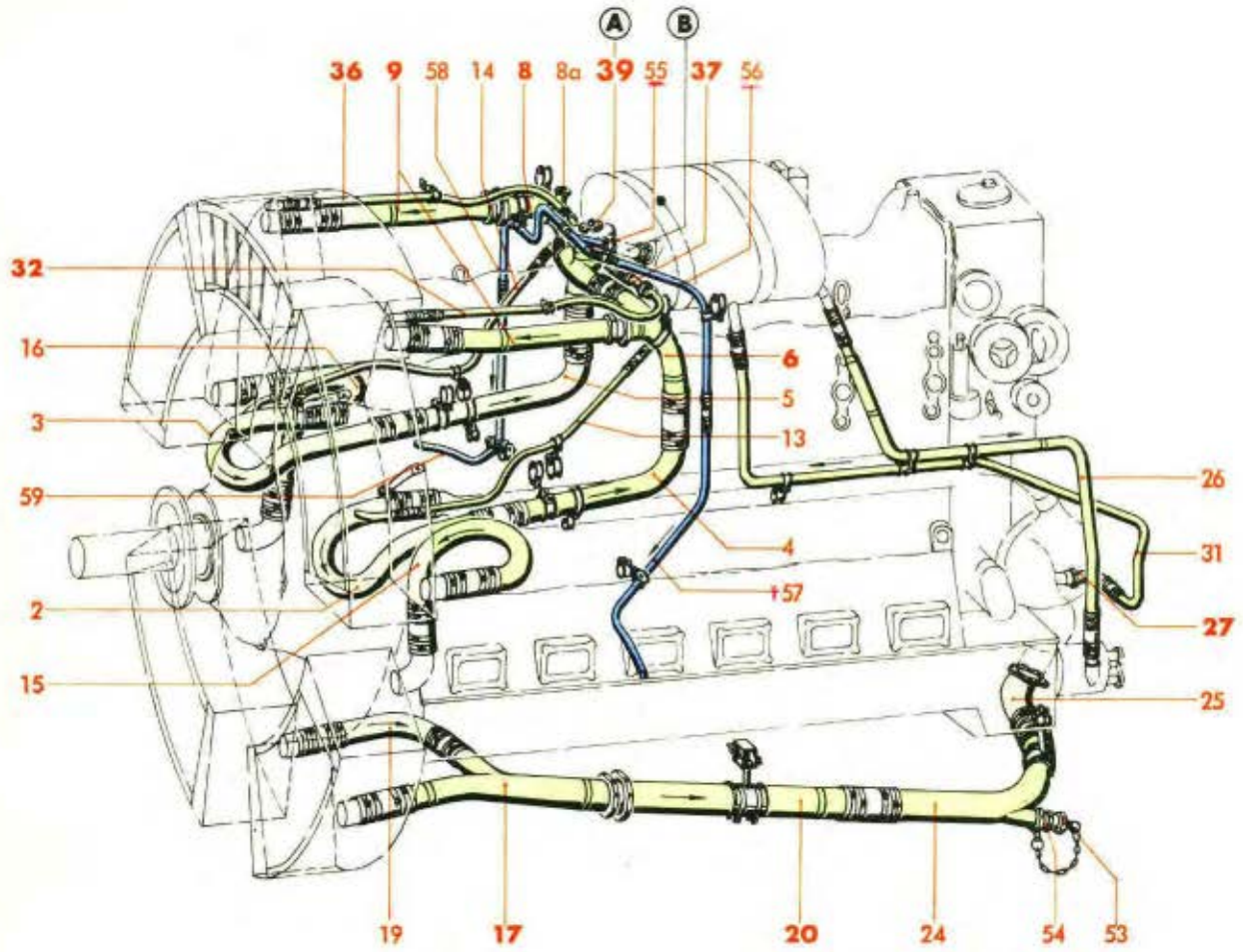

Punkt: **A**

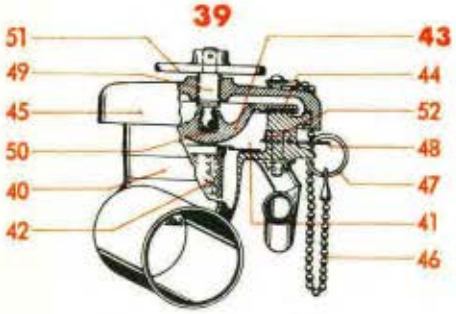

Punkt: **B**

bei Einbau von BÜV 16 A

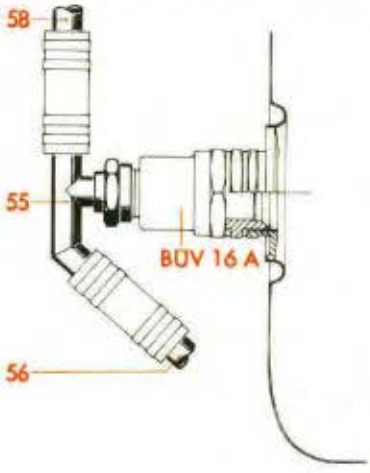

Ausweichlösung bei Einbau von ÜV 16 A

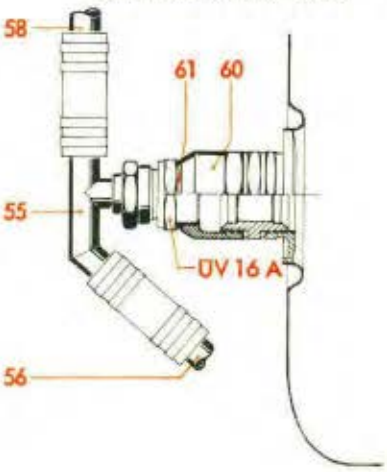

Kühlstoffleitungen
Entlüftungsleitungen

Werkstoff	Stück	Benennung	Ersatzteil-Nr.	Bild: 1 Orts-Nr.	Bem.
	1	Lasche	88.757-0420	48	
	1	Druckbolzen	88.752-0504	49	
Turbax	1	Scheibe 8 ø x 2 dick	88.752-0507	50	
	1	Handrad 50 ø	Ju N 37169	51	
	2	Sechskantschraube	M 6 x 15 DIN Kr 551	52	
	1	Kühlstoffablaßventil NW 16, SUM 714/III (Lief.: SUM)	(8-4603 A)	53	
	2	Dichtring	26 x 32 Jum N 18311	54	aus 1. Deckbl. zu Stckl. 88.757-03/
		b) Entlüftungsleitungen:			aus 1. Deckbl. zu Stckl. 88.757-01/
		hierzu Orts-Nr. 55-59			
	1	Rohrkrümmer (Schweißstück)	4. Deckblatt zu 88.757-01 H 17	55	
	1	Rohrleitung (Rohr 15 x 1) links	1. Deckblatt zu 88.757-01.100	56	
	1	„ („ 15 x 1) „	1. Deckblatt zu 88.757-0199	57	
	1	„ („ 15 x 1) rechts	1. Deckblatt zu 88.757-0197	58	
	1	„ („ 15 x 1) „	1. Deckblatt zu 88.757-0198	59	
		Falls beim Kühlstoffbehälter an Stelle des Überdruckventils BÜV 16 A vorläufig das Überdruckventil ÜV 16 A eingebaut ist, wird als Ausweichlösung erforderlich:			
	1	Zwischenstück	1. Deckblatt zu 88.757-03.200	60	aus 6. Deckbl. zu 88.757
	1	Dichtring	30 x 36 Jum N 18311	61	

Unbefugte Verwendung ist strafbar und macht schadenersatzpflichtig

Kühlstoffanlage
(Verbindungsteile und Halterungen)

Rohrleitungen siehe Bild 1

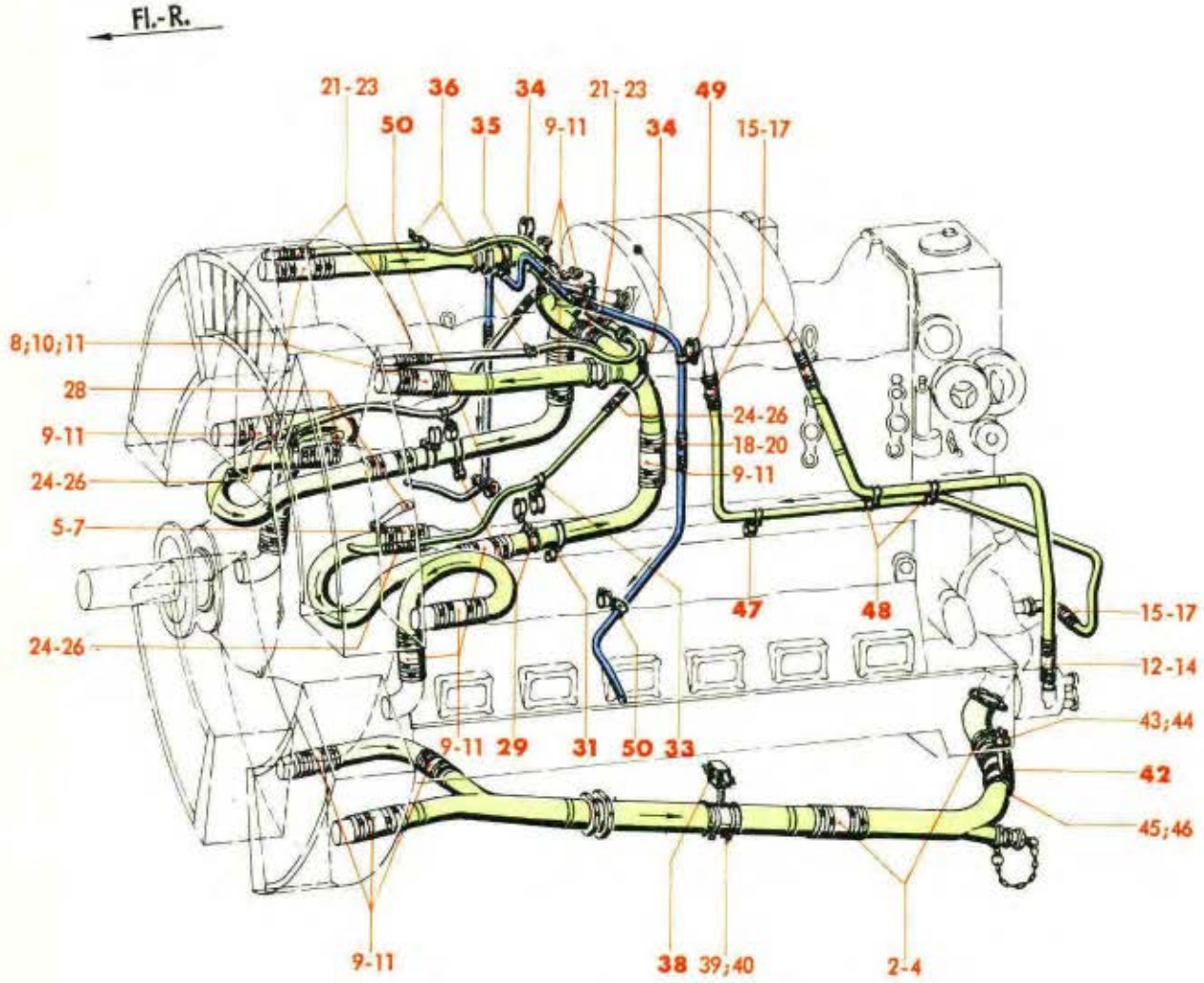

Werkstoff	Stück	Benennung	Ersatzteil-Nr.	Bild: 2 Orts-Nr.	Bem.
		Verbindungsteile:		(1)	aus 1. Deckbl. zu Stckl. 88.757-03/
		hierzu Orts-Nr. 2-26			
	2	Muffenschlauch	60 x 110 Co N 18110.20	2	
	8	Schlauchbinderband	9 x 550 Lg N 18191	3	
	8	Spanner	9,5 Lg N 18191	4	
	2	Muffenschlauch	50 x 110 Co N 18110.20	5	
	8	Schlauchbinderband	9 x 490 Lg N 18191	6	
	8	Spanner	9,5 Lg N 18191	7	
	2	Muffenschlauch	42 x 140 Co N 18110.20	8	
	13	„	42 x 90 Co N 18110.20	9	
	60	Schlauchbinderband	9 x 430 Lg N 18191	10	
	60	Spanner	9,5 Lg N 18191	11	
	1	Muffenschlauch	22 x 90 Co N 18110.20	12	
	4	Schlauchbinderband	9 x 250 Lg N 18191	13	
	4	Spanner	9,5 Lg N 18191	14	
	3	Muffenschlauch	18 x 65 Co N 18110.20	15	
	12	Schlauchbinderband	5 x 205 Lg N 18191	16	
	12	Spanner	5,5 Lg N 18191	17	
	4	Muffenschlauch	15 x 65 Co N 18110.20	18	
	16	Schlauchbinderband	5 x 185 Lg N 18191	19	
	16	Spanner	5,5 Lg N 18191	20	
	4	Muffenschlauch	10 x 65 Co N 18110.20	21	
	16	Schlauchbinderband	5 x 145 Lg N 18191	22	
	16	Spanner	5,5 Lg N 18191	23	
	4	Muffenschlauch	8 x 65 Co N 18110.20	24	
	16	Schlauchbinderband	5 x 135 Lg N 18191	25	
	16	Spanner	5,5 Lg N 18191	26	
		Halterungen:		(27)	aus 2. Deckbl. zu Stckl. 88.757-02
		hierzu Orts-Nr. 28-50			
	2	Muffenhalterung	2. Deckblatt zu 88.757-02 H 09	28	*)
	2	**Halterung, vollst.** einschließlich Orts-Nr. 30	1. Deckblatt zu **88.757-02 H 04**	**29**	
Conti OPX 18	Nach Bedarf	Beilage für Schellen	12 Ju N 5811	(30)	
	2	**Halterung, vollst.** einschließlich Orts-Nr. 30 und 32	1. Deckblatt zu **88.757-02 H 20**	**31**	
Conti OPX 18	Nach Bedarf	Beilage für Schellen	15 Ju N 15811	(32)	
	2	**Halterung, vollst.** einschließlich Orts-Nr. 30	1. Deckblatt zu **88.757-02 H 16**	**33**	
	2	**Halterung, vollst.** einschließlich Orts-Nr. 30 und 32	1. Deckblatt zu **88.757-02 H 19**	**34**	

*) Wird nur solange benötigt, bis verlängerte Kühlstoffleiste am Motor eingebaut ist.

Unbefugte Verwendung ist strafbar und macht schadenersatzpflichtig

Kühlstoffanlage
(Verbindungsteile und Halterungen)

Rohrleitungen siehe Bild 1

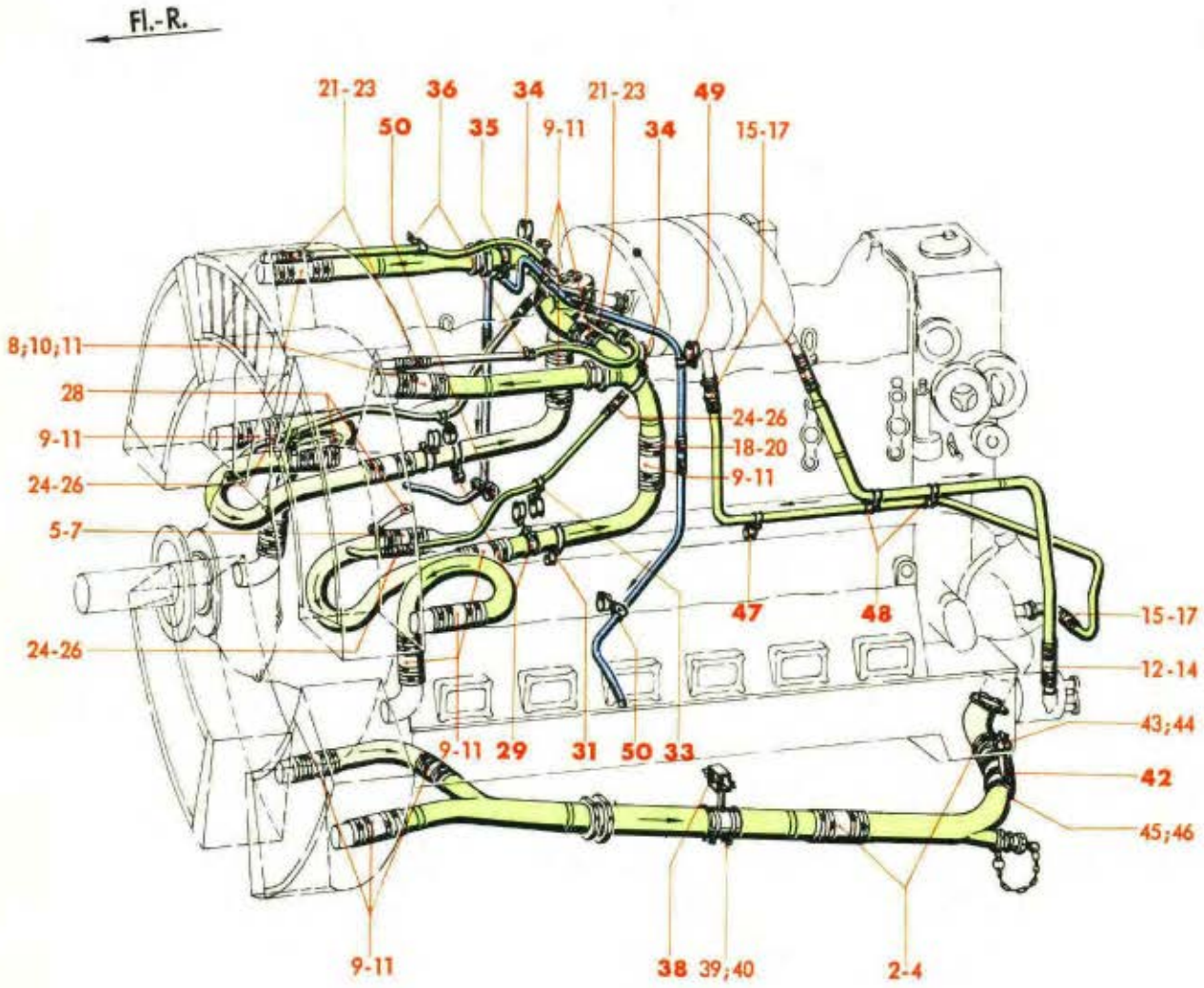

Werkstoff	Stück	Benennung	Ersatzteil-Nr.	Bild: 2 Orts-Nr.	Bem.
	1	**Halterung, vollst.**	1. Deckblatt zu **88.757-02 H 23**	35	
	2	**Halterung, vollst.**	1. Deckblatt zu **88.757-02 H 13**	36	
		einschließlich Orts-Nr. 37			
Conti OPX 18	Nach Bedarf	Beilage für Schellen	10 Ju N 15811	(37)	
	1	**Halterung, vollst.**	1. Deckblatt zu **88.757-02 H 18**	38	
		einschließlich Orts-Nr. 39-41			
	2	Rohrschelle (ohne Schraube)	62 Ju N 15803	39	
	2	Linsenschraube	M 5 x 50 DIN 85[1])	40	
Conti OPX 18	Nach Bedarf	Gummibeilage 1 mm dick		(41)	
	1	**Halterung, vollst.**	1. Deckblatt zu **88.757-02 H 25**	42	
		einschließlich Orts-Nr. 30, 41 und 43-46			
	1	Rohrschelle (ohne Schraube)	37 Ju N 15803	43	
	1	Linsenschraube	M 4 x 35 DIN 85[1])	44	
	2	Schlauchbinderband	9 x 490 Lg N 18191	45	
	2	Spanner	9,5 Lg N 18191	46	
	1	**Halterung, vollst.**	1. Deckblatt zu **88.757-02 H 24**	47	
		einschließlich Orts-Nr. 30			
	2	**Halterung, vollst.**	2. Deckblatt zu **88.757-02 H 06**	48	
		einschließlich Orts-Nr. 30			
	1	**Halterung, vollst.**	2. Deckblatt zu **88.757-02 H 12**	49	
		einschließlich Orts-Nr. 30			
	2	**Halterung, vollst.**	2. Deckblatt zu **88.757-02 H 11**	50	
		einschließlich Orts-Nr. 30			

[1]) Aus Flußstahl (bei Bestellung angeben)

Unbefugte Verwendung ist strafbar und macht schadenersatzpflichtig

Kühlstoffanlage
(Schaltplan)

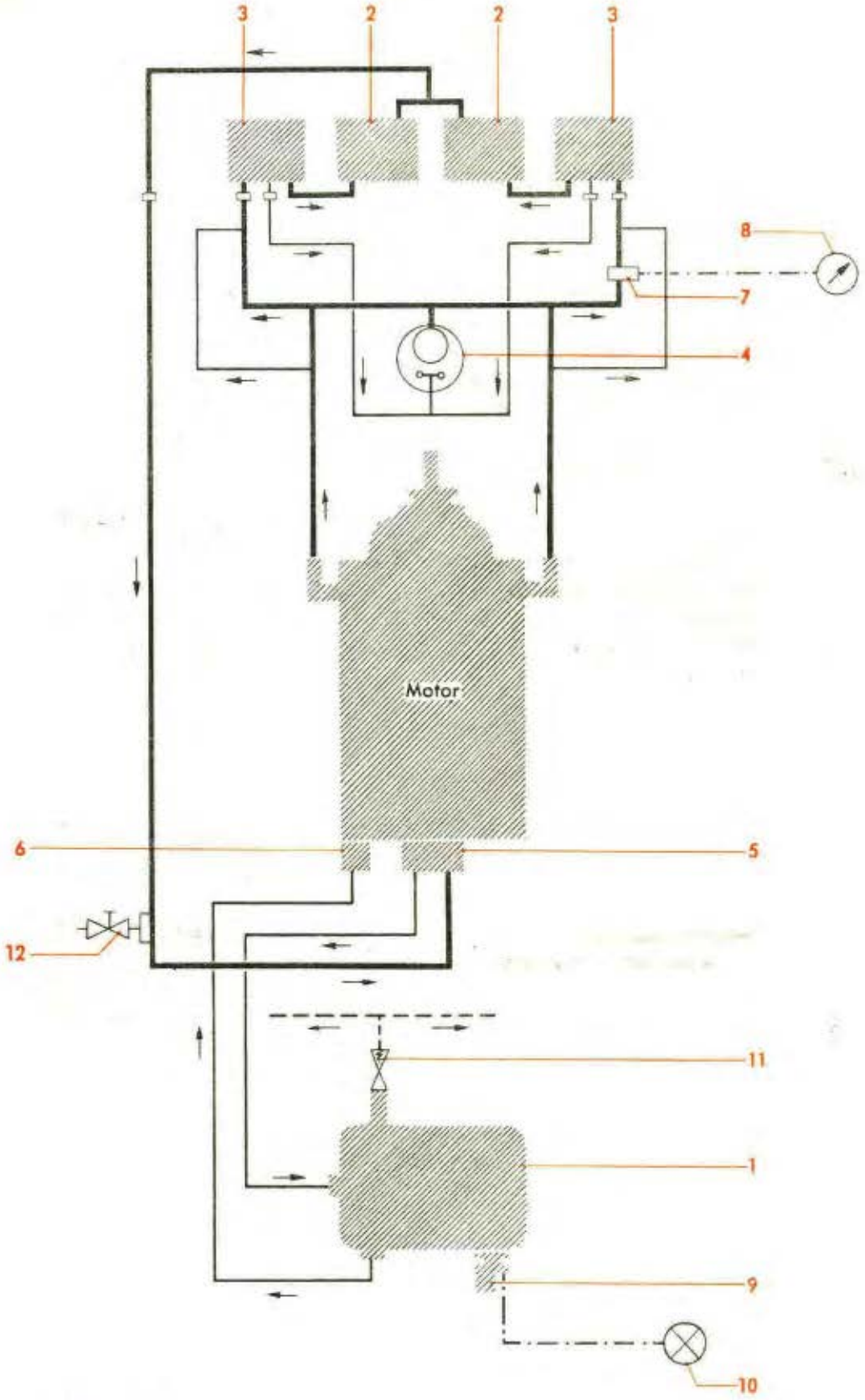

} Kühlstoffleitung

Entlüftungsleitung

Elektr. Leitung

JFM-FTVDru
201041
RrPaSb

Stück	Benennung	Bild: 3 Orts-Nr.	Vorkommen
	Schaltplan der Kühlstoffanlage **(1. Deckblatt zu 8800-70450)**		
1	Kühlstoffbehälter	1	Konstr.-Gr. 8
2	Kühler für Kühlstoff, unten	2	Konstr.-Gr. 7
2	„ „ „ oben	3	
1	Füllkopf mit Verschluß	4	Bild 1, Orts-Nr. 39
1	Hauptstrompumpe	5	wird mit Flugmotor geliefert
1	Nebenstrom-Zahnradpumpe	6	
1	Temperatur-Geber	7	Konstr.-Gr. 7: Triebwerk (Geräte im Triebwerk)
1	„ -Anzeiger	8	Konstr.-Gr. 9: Betriebsgeräte (Hauptgerätetafel)
1	„ -Warngeber	9	Konstr.-Gr. 8: Kühlstoffbehälter
1	Warnlampe	10	Konstr.-Gr. 9: Betriebsgeräte (Hauptgerätetafel)
1	Überdruckventil	11	Konstr.-Gr. 8: Kühlstoffbehälter
1	Kühlstoffablaßventil	12	Bild 1, Orts-Nr. 53

Unbefugte Verwendung ist strafbar und macht schadenersatzpflichtig

Ersatzteil-Liste
Ju 88

Triebwerksanlage
Mechanische Bedienanlage

Bau-Gruppe: **791**

Aufteilung
nicht erforderlich,
da Baumuster Ju 88 A-8
nicht gebaut

Unbefugte Verwendung ist strafbar und macht schadenersatzpflichtig

JFM-FTVDru
111241
Sb

Inhaltsverzeichnis

Bild	Benennung	Seite
1	**Ansauganlage**	**1 u. 2**

Anm.: **Truppen-Ersatzteil-Liste** ist auf Tabellenseiten durch **Rotdruck** gekennzeichnet.

Unbefugte Verwendung ist strafbar und macht schadenersatzpflichtig

JFM-FTVDru
311041
Sb

Ansauganlage

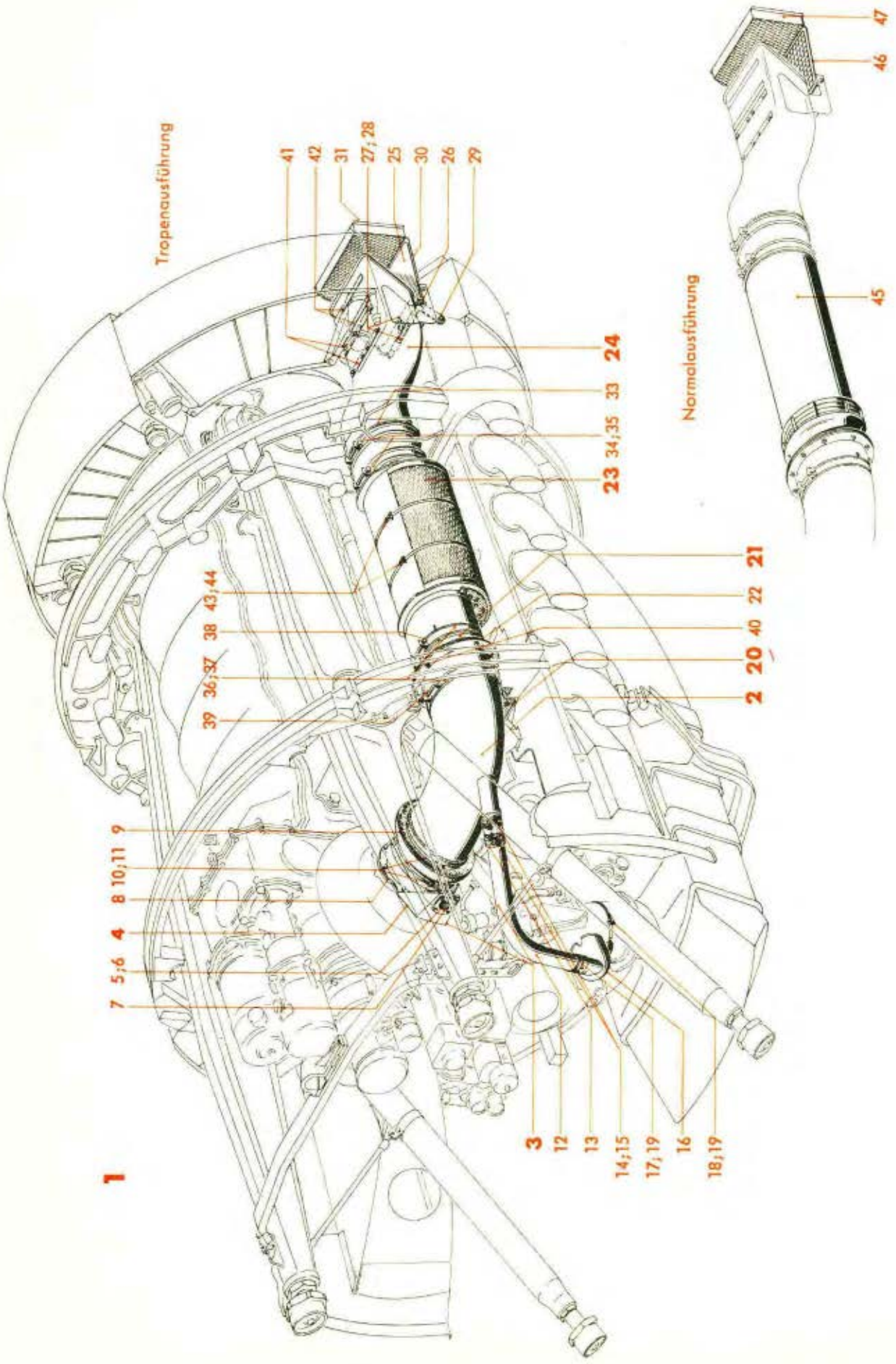

Ausführung „Gc"

Ersatzteil-Liste **Ju 88**

Triebwerksanlage

Ansauganlage

Bau-Gruppe: **7001**

Werkstoff	Stück	Benennung	Ersatzteil-Nr.	Bild: 1 Orts-Nr.	Bem.
	1	**Ansauganlage, vollst.**	**88.7001**	**1**	
		a) Tropenausführung			
	1	**Ladeluft-Krümmer**	**88.7001-09**	**2**	
	1	**Anschlußstutzen für Ladeluft-Krümmer und Rohrleitung zum Leerlaufventil des Ladeluftkühlers, vollst.** einschließlich Orts-Nr. 4-19	**88.7001-08**	**3**	
	1	**Anschlußstutzen, vollst.** einschließlich Orts-Nr. 5-7	2. Deckblatt zu **88.708-01 H 02**	**4**	
	1	Lagergehäuse	1. Deckblatt zu 88.708-0113	5	
	1	Pendelkugellager 15 ø Bohrung	1202 DIN L 89	6	
	1	Deckel	1. Deckblatt zu 88.708-0114	7	
Asbest-Gewebe	1	Dichtring 180/164,5 ø x 0,6 dick	88.702-0613	8	
	1	Lederbalg	88.702-06 H 02	9	
	2	Schlauchbinderband	9 x 1175 Lg N 18191	10	
	2	Spanner	9,5 Lg N 18191	11	
	1	Rohrleitung (Rohr 40 x 1)	88.7001-0804	12	
	1	Muffenschlauch	40x90 Co N 18110.20	13	
	4	Schlauchbinderband	9 x 370 Lg N 18191	14	
	4	Spanner	9,5 Lg N 18191	15	
	1	Anschlußstück	88.7001-08 H 02	16	
	1	Schlauchbinderband	9 x 370 Lg N 18191	17	
	1	"	9 x 730 Lg N 18191	18	
	2	Spanner	9,5 Lg N 18191	19	
	1	**Halterung für Ladeluft-Krümmer**	**88.708-04**	**20**	
	1	**Ansaugschacht (ohne Ansaugtrichter), vollst.** einschließlich Orts-Nr. 22	**88.7001-02**	**21**	
Erburit Ra N 88101	1	Dichtring 190/160 ø x 1 dick	88.707-1202	22	
	1	**Labyrinthfilter LFJ** (Lief.: Delbag)	**(1 M 22845 c)**	**23**	Jfa-Nr. 011900
	1	**Ansaugtrichter mit Umschaltklappe und Sieb, vollst.** einschließlich Orts-Nr. 25-31	**88.7001-07**	**24**	
	1	Umschaltklappe	88.7001-07 H 02	25	
	1	Achse 10 ø h 11 x 165 lang	88.7001-0701	26	
	1	Verdrehungsfeder	88.7001-0703	27	

Unbefugte Verwendung ist strafbar und macht schadenersatzpflichtig

JFM-FTVDru 231041 PaSbKü

Ansauganlage

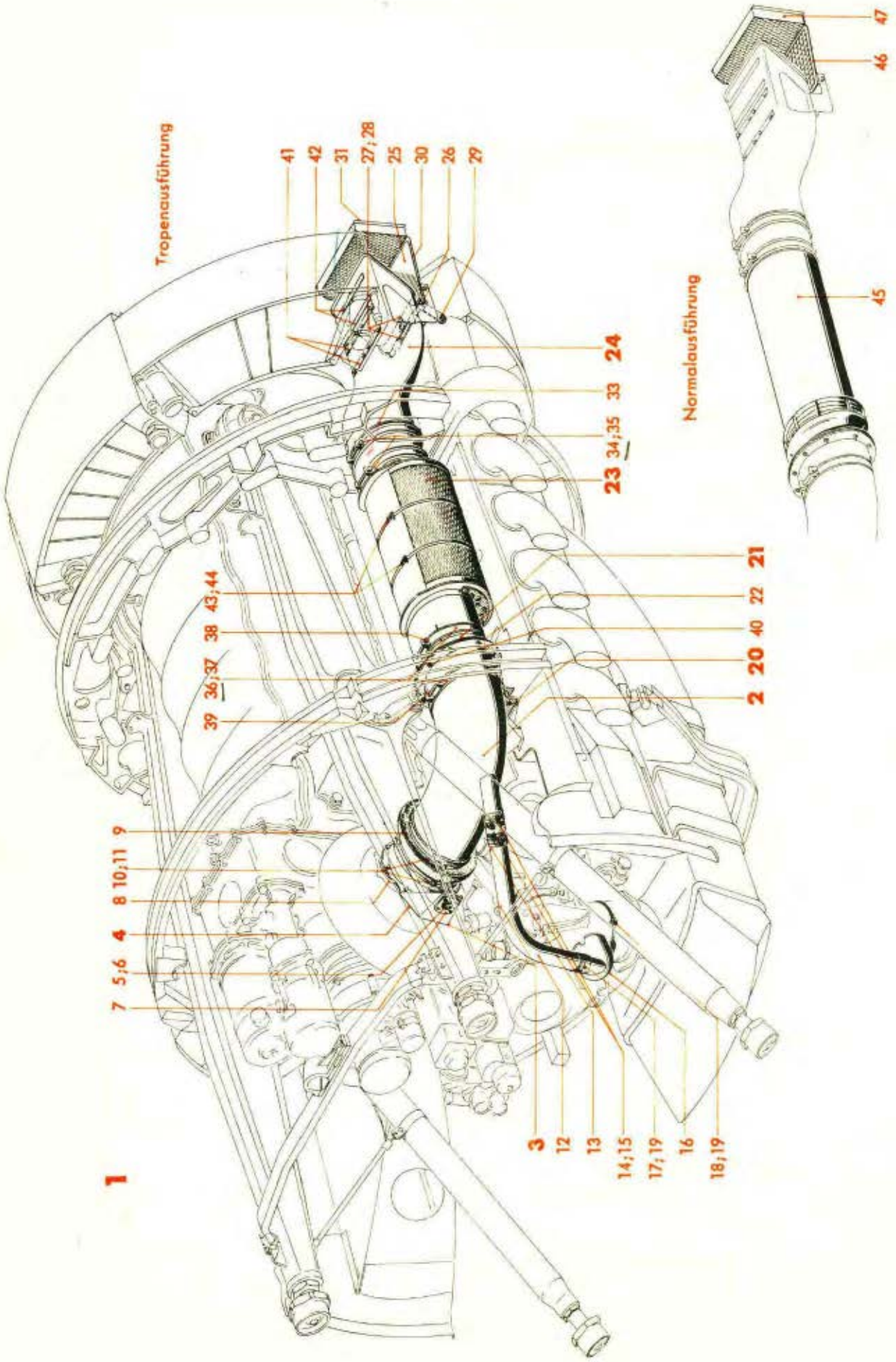

JFM-FTVDru
281041
PaSb

Werkstoff	Stück	Benennung	Ersatzteil-Nr.	Bild: 1 Orts-Nr.	Bem.
	1	Befestigungsschelle (für Verdrehungsfeder)	88.7001-0110	28	
	1	Hebel	88.7200-23 H 01	29	
	1	Schutzplatte | miteinander	88.7001-0702 |*)	30	
	1	Wabensieb (Lief.: Mylau) | vernietet	(346 DE-119) |	31	
		Lose Einbau- und Befestigungsteile		(32)	aus Stkl. 88.7001-03
		hierzu Orts-Nr. 33-44			
	1	Schellenband |	1. Deckblatt zu 88.707-1207	33	
	2	Schelle 163 ø |	88.707-1204	34	
	2	Sechskantschraube |	M 5 x 50 DIN 931	35	
	2	Schelle 163 ø |	88.707-1204	36	
Conti OPX 18	2	Gummibeilage, Band 2 x 25 |	88.7001-0305	37	
	1	Sechskantschraube	M 5 x 50 DIN 931	38	
	1	"	M 5 x 60 DIN 931	39	
	8	"	M 6 x 18 DIN Kr 551	40	
Conti TX 204 ohne Gewebe-Einlage |	2	Gummibeilage 3 mm dick	88.7001-0301	41	
Conti TX 204 ohne Gewebe-Einlage |	2	" 3 mm "	88.7001-0302	42	
	2	Schlauchbinderband |	9x1320 Lg N 18191	43	
	2	Spanner |	9,5 Lg N 18191	44	
		b) Umbau von Tropen- in Normalausführung			
		Nach Ausbau von			
		Ansaugschacht		21	
		Labyrinthfilter		23	
		Umschaltklappe		25	
		Schutzplatte		30	
		Wabensieb		31	
		wird erforderlich			
	1	Zweiwegerohr (Lief.: Mylau)	(347-CG-122)	45	a. UZ-Liste 88.708-Z 02 und Stkl. 88.708-66 bzw. 88.708-67
	1	Maschensieb (" ") | miteinander	(346-CE-121) |*)	46	
	1	Wabensieb (" ") | vernietet	(346-DE-119) |	47	

*) Als Truppen-Ersatzteil bei Bestellung beide Ersatzteil-Nr. angeben

Unbefugte Verwendung ist strafbar und macht schadenersatzpflichtig

Inhaltsverzeichnis

Bild	Benennung	Seite
1-5	**Flugmotor mit zugehörigen Anlagen**	**1-7**
1	Flugmotor mit Abgasstrahlanlage	1
2	Abgasstrahlanlage-Verkleidung	2
3	Handanlaßanlage	3 u. 4
4	Belüftungsanlage, Ladeluftkühler und Austrittsschacht	5 u. 6
5	Luftschraube mit Verstellanlage	7

Anm: **Truppen-Ersatzteil-Liste** ist auf Tabellenseiten durch **Rotdruck** gekennzeichnet.

Unbefugte Verwendung ist strafbar und macht schadenersatzpflichtig

JFM-FTVDru
161041
SbWI

Flugmotor mit zugehörigen Anlagen

(Flugmotor und Abgasstrahlanlage)

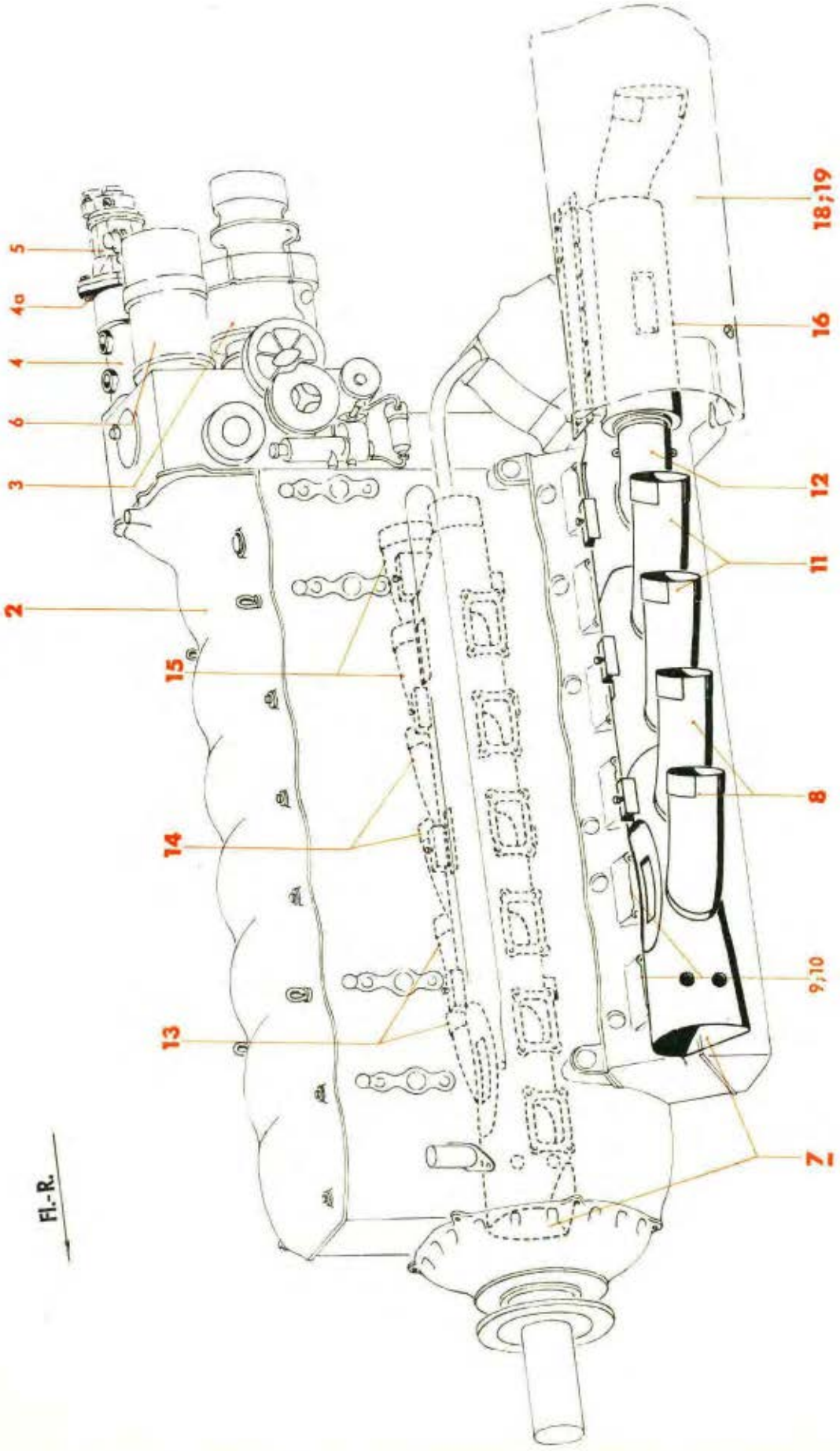

Ausführung „Gc"

Ersatzteil-Liste **Ju 88**

Triebwerksanlage

Flugmotor mit zugehörigen Anlagen

(Flugmotor und Abgasstrahlanlage)

Bau-Gruppe: **7002**

Werkstoff	Stück	Benennung	Ersatzteil-Nr.	Bild: 1 Orts-Nr.	Bem.
	1	**Flugmotor mit zugehörigen Anlagen, vollst.**	**88.7002**	**(1)**	
	1	**Flugmotor „Jumo 211 J"** (Lief.: Jumo)	**(9-211-1180.11)**	**2**	
		B 403 Schwungkraftanlasser	wird mit Flugmotor geliefert	3	
	1	Druckölpumpe (Lief.: Leistritz)	(19-1133 A-1)	4	aus Stkl. 88.708-18
	4	Sechskantschraube	M 8 x 40 DIN 931	4a	aus Stkl. 88.708-18
		Sogpumpe mit SAE-Flansch	s. Konstr.-Gr. 7 Triebwerk (Geräte im Triebwerk)	5	
		Generator	s. Konstr.-Gr. 7 Triebwerk (elektr. Bordnetz)	6	
	1	**Abgasstrahlanlage, vollst.** bestehend aus Orts-Nr. 8-15	**88.706-Z 05**	**7**	
	1	**Vorderer Düsensatz, links, vollst.** einschließlich Orts-Nr. 9 und 10	**88.706-36**	**8**	
	2	Beilage	88.706-3602	9	
	2	Dichtung (Lief.: Jumo)	(211-F 47151)	10	
	1	**Mittlerer Düsensatz, links, vollst.** einschließlich Orts-Nr. 10	**88.706-37**	**11**	
	1	**Hinterer Düsensatz, links, vollst.** einschließlich Orts-Nr. 10	**88.706-39**	**12**	
	1	**Vorderer Düsensatz, rechts, vollst.** einschließlich Orts-Nr. 9 und 10	**88.706-41**	**13**	
	1	**Mittlerer Düsensatz, rechts, vollst.** einschließlich Orts-Nr. 10	**88.706-38**	**14**	
	1	**Hinterer Düsensatz, rechts, vollst.** einschließlich Orts-Nr. 10	**88.706-40**	**15**	
		Sicherheits-Lufterhitzer	s. Konstr.-Gr. 7 Triebwerk (Heizungsanlage)	**16**	
		Motorwerkzeug I. Ordnung	s. Konstr.-Gr. 9 Gerät und Sonderwerkzeug I. Ordnung (Bordwerkzeug)	**(17)**	
		Blendschirm, links	s. Konstr.-Gr. 9 Betriebshilfsgerät und lose Ausrüstungsteile	**18**	
		Blendschirm, rechts		**19**	

Unbefugte Verwendung ist strafbar und macht schadenersatzpflichtig

JFM-FTVDru 020941 PoGeKü

Flugmotor mit zugehörigen Anlagen
(Abgasstrahlanlage-Verkleidung)

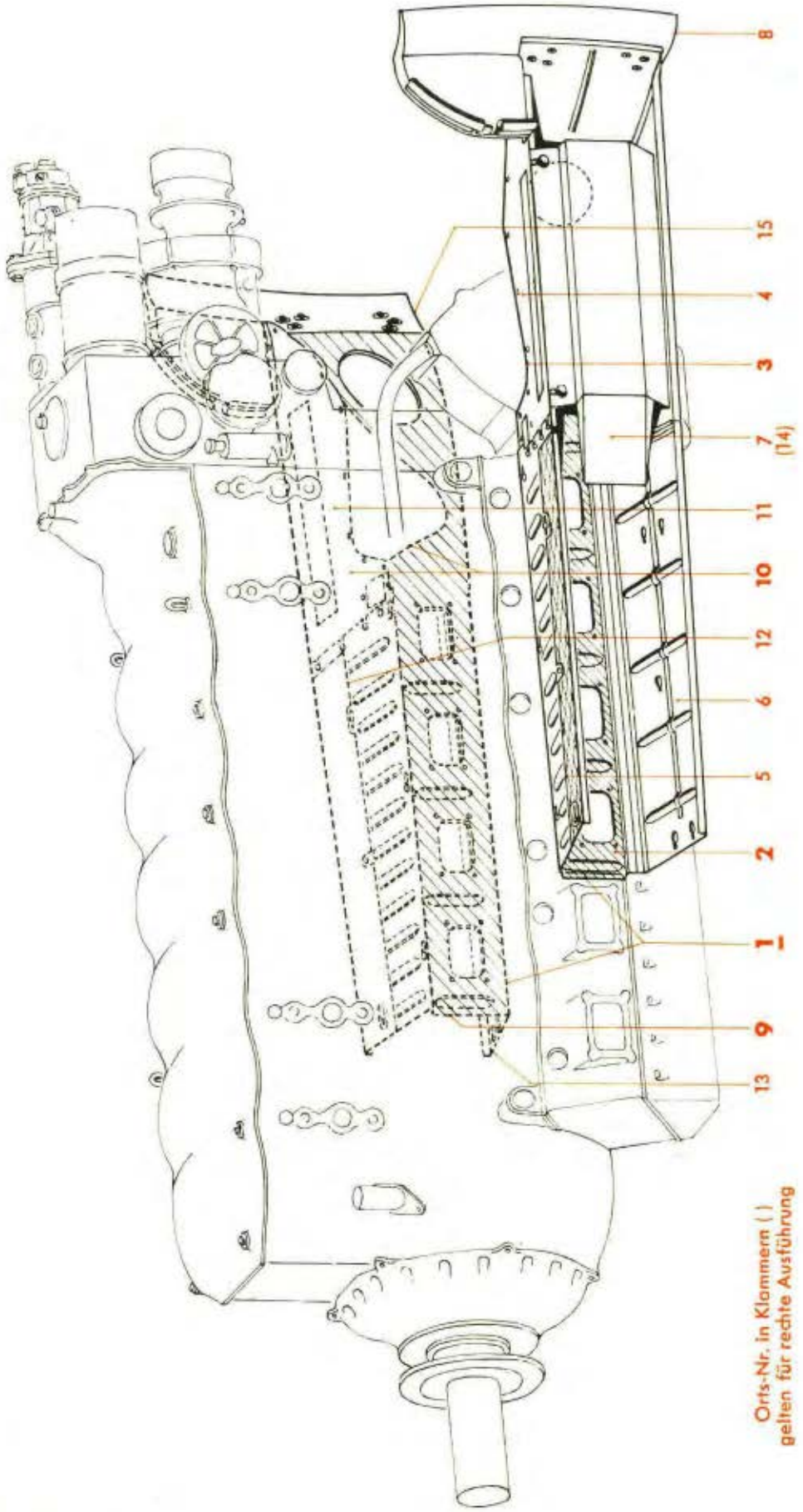

Werkstoff	Stück	Benennung	Ersatzteil-Nr.	Bild: 2 Orts-Nr.	Bem.
	1	**Abgasstrahlanlage-Verkleidung, vollst.** bestehend aus Orts-Nr. 2-15	**88.708-Z 04**	**1**	
	1	**Auspuffwanne, links, vollst.** einschließlich Orts-Nr. 3-8	**88.706-30**	**2**	
	1	**Stegwand mit Deckblech, vollst.** einschließlich Orts-Nr. 4	**88.706-30 H 01**	**3**	
	1	Oberes Deckblech, einbaufertig	88.706-3006/..	4	
	1	Obere Deckwand	88.706-30 H 02	5	
	1	Untere „	88.706-30 H 03	6	
	1	Leitblech	88.706-3001	7	
	1	„ einbaufertig	88.709-0404/..	8	
	1	**Auspuffwanne, rechts, vollst.** einschließlich Orts-Nr. 10-15	**88.706-31**	**9**	
	1	**Stegwand mit Deckblech, vollst.** einschließlich Orts-Nr. 11	**88.706-31 H 01**	**10**	
	1	Oberes Deckblech, einbaufertig	88.706-3106/..	11	
	1	Obere Deckwand	88.706-31 H 02	12	
	1	Untere „	88.706-31 H 03	13	
	1	Leitblech	88.706-3101	14	
	1	„ einbaufertig	88.709-0223/..	15	

Unbefugte Verwendung ist strafbar und macht schadenersatzpflichtig

JFM-FTVDru
161041
PaGeWl

Flugmotor mit zugehörigen Anlagen
(Handanlaßanlage)

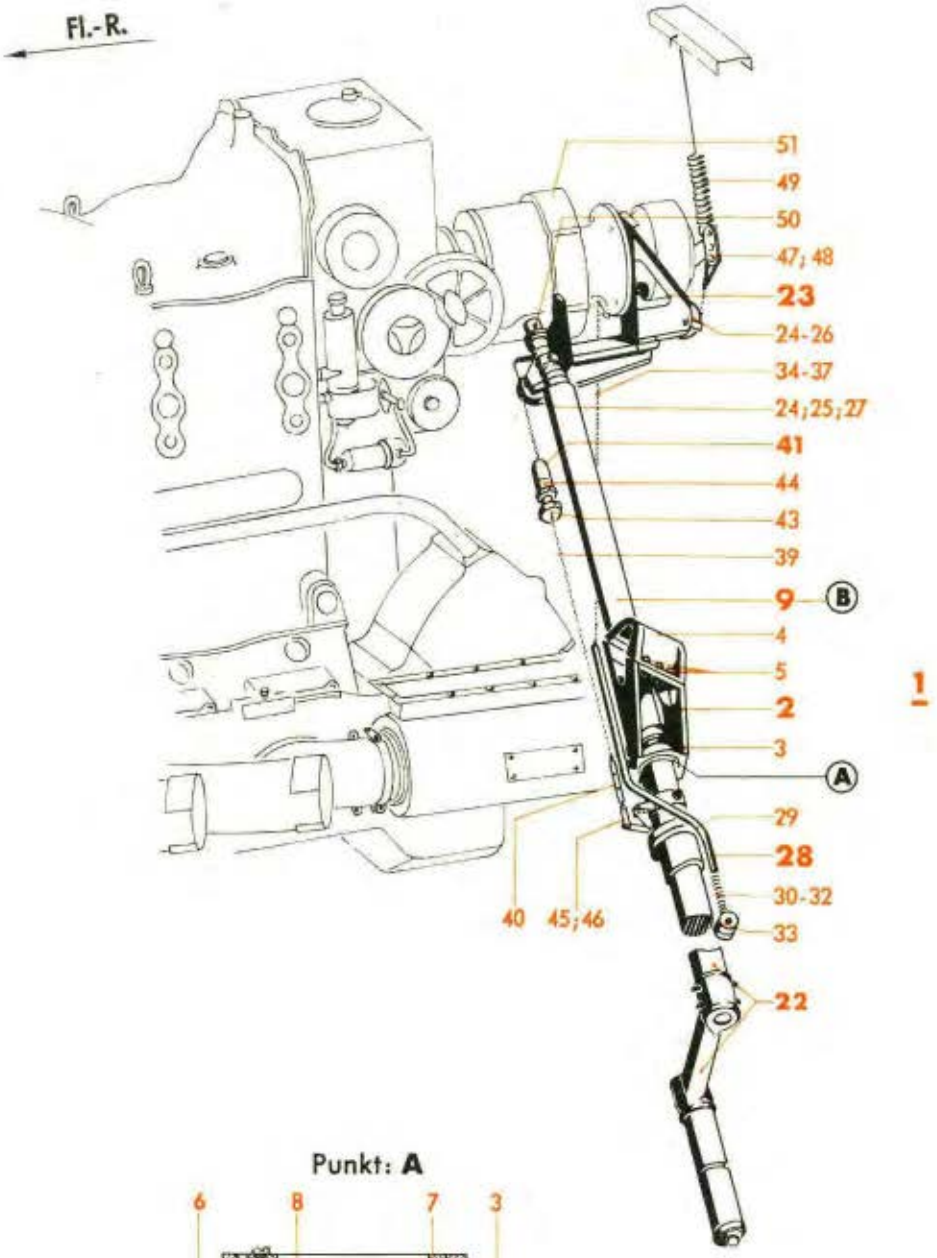

Punkt: **A**

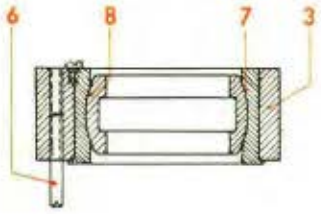

Punkt: **B**

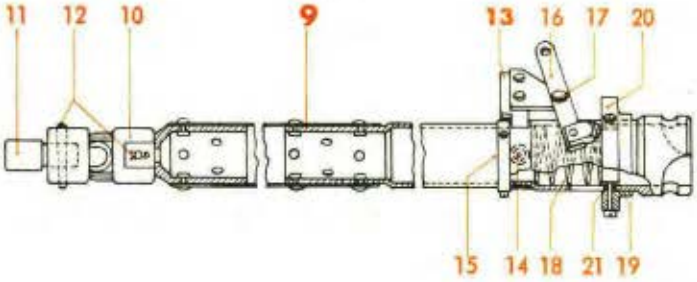

Werkstoff	Stück	Benennung	Ersatzteil-Nr.	Bild: 3 Orts-Nr.	Bem.
	1	**Handanlaßanlage, vollst.**	**88.706-Z 03**	**1**	
		bestehend aus Orts-Nr. 2-50			
	1	**Lagerung, vollst.**	**88.706-20**	**2**	
		einschließlich Orts-Nr. 3-8			
	1	Lagerbock	88.706-2001	3	
	1	Lagerdeckel	88.706-2006	4	
	6	Sechskantschraube	M 6 x 22 DIN Kr 551	5	
	1	Schaftschraube	8 x 45 DIN 427	6	
	1	Buchse (für Kugelbuchse 54,8 ø)	88.706-2002	7	
	1	Kugelbuchse 54,8 ø	88.702-1214	8	
	1	**Starterwelle, vollst.**	**88.706-23**	**9**	
		einschließlich Orts-Nr. 10-21			
	1	Kugelgelenk (Lief.: Werner)	(Nr. 2)	10	
	1	Anschlußstück	88.706-2304	11	
	2	Kegelstift	8 x 45 Ju N 15214	12	
	1	**Halterung 42 ø H 8, mit Lagerblech, einbaufertig**	**88.706-23 H 01/..**	**13**	
		einschließlich Orts-Nr. 14			
	1	Druckschmierkopf	A 10 DIN Kr 1411	14	
	1	Stellring 47/42 ø H 8 x 10	88.702-1613	15	
	1	Hebel mit Fassung und Kugel, einbaufertig	88.702-1620/..	16	
	1	Flachrundbolzen 6 ø f 8 x 14,3 lang, abgesetzt	88.702-1610	17	
	1	Druckfeder	88.702-1605	18	
	1	Ring, innen	88.702-1606	19	
	1	„ außen	88.702-1607	20	
	3	Abstandshülse	88.706-2309	21	
		Handkurbel mit Schaft	s. Konstr.-Gr. 9 Betriebshilfsgerät und lose Ausrüstungsteile	**22**	
	1	**Seilrollen-Einbau, vollst.**	**88.706-21**	**23**	
		einschließlich Orts-Nr. 24-27			
	2	Seilrolle mit Querkugellager EL 6 DIN L 89	50 DIN L 61	24	
	4	Seilführung	29,5 Ju N 87676	25	
	1	Sechskantbolzen 6 ø, nicht abgesetzt	22 Ju N 113834	26	
	1	„ 6 ø, „ „	24 Ju N 113834	27	
	1	**Kupplungsseil mit Führungsrohr, vollst.**	**88.702-25**	**28**	
		einschließlich Orts-Nr. 29-37			
	1	Führungsrohr 10 ø x 1 mit 2 Befestigungslaschen, einbaufertig	88.702-2501/..	29	

Unbefugte Verwendung ist strafbar und macht schadenersatzpflichtig

JFM-FTVDru
130841
PaGeKü

Flugmotor mit zugehörigen Anlagen
(Handanlaßanlage)

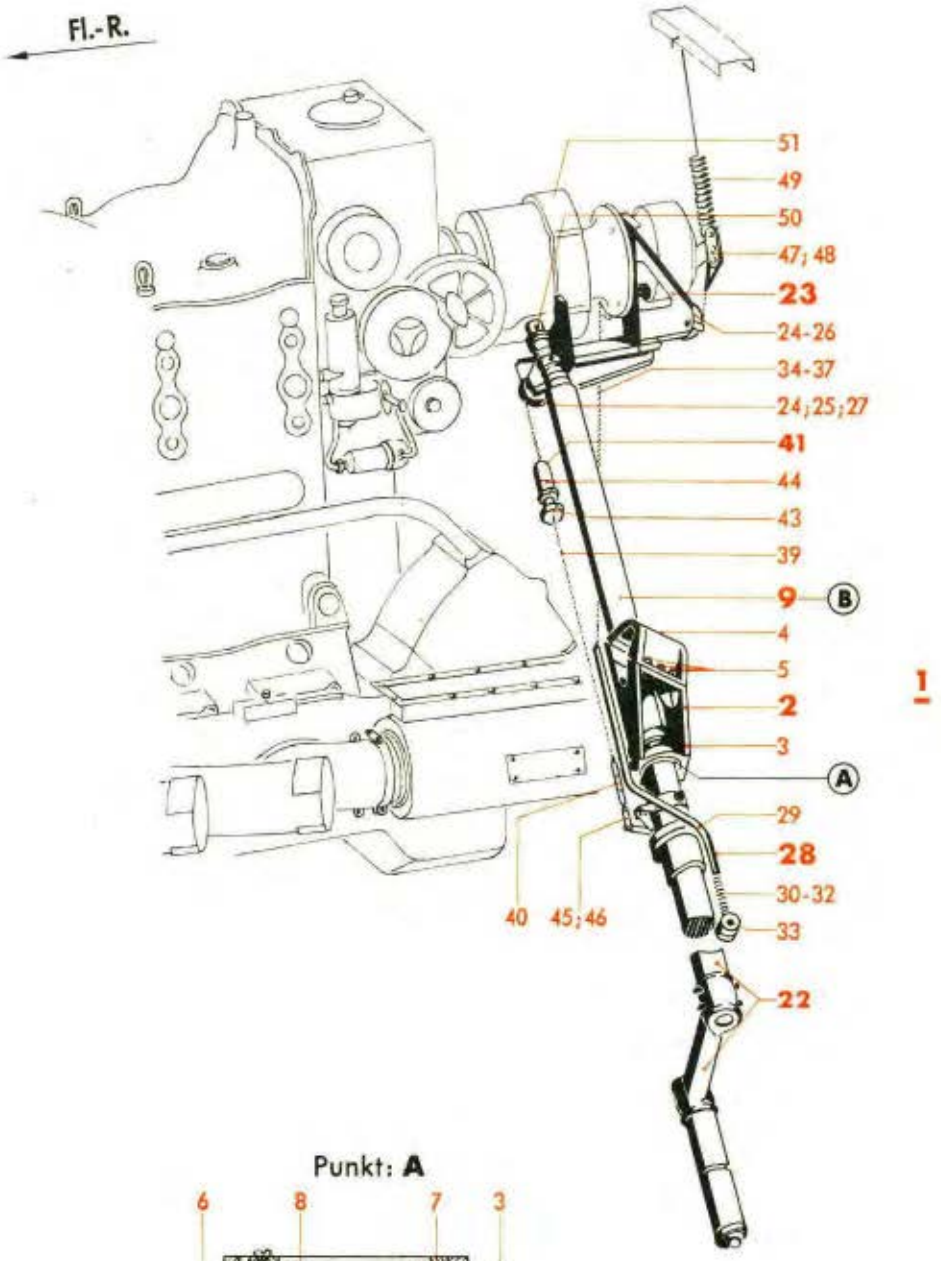

Punkt: **A**

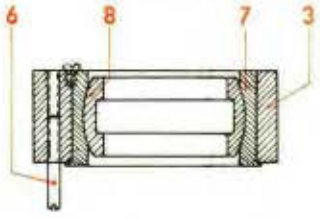

Punkt: **B**

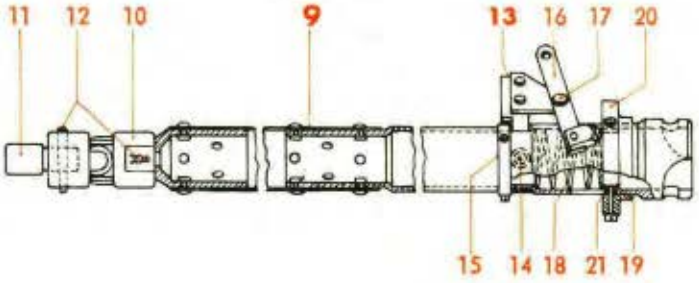

Werk-stoff	Stück	Benennung	Ersatzteil-Nr.	Bild: 3 Orts-Nr.	Bem.
	1	Schäkel mit Rohr	88.702-25 H 01	30	
	1	Druckfeder	88.702-2502	31	
	1	Federteller	88.702-2503	32	
	2	Flachknopf, grau	G 32 Hs N 16102	33	
	Nach Bedarf	Drahtseil	2 DIN L 9	34	
	2	Lötnippel	Ju N 100786	35	
	1	Schäkel	88.702-2504	36	
	1	Bolzen mit Kopf	5 f 8x14x11 DIN 1434	37	
		Verbindungs- und Befestigungsteile: hierzu Orts-Nr. 39-50		(38)	aus Stckl. 88.706-22
	1	Drahtseil 2 DIN L 9 mit Spannschloß und Federausgleich, einbaufertig	88.706-2202/..	39	
	1	Spannschloß mit 2 Osenspannschrauben	A 3 DIN L 85	40	
	1	**Federausgleich, vollst.** einschließlich Orts-Nr. 42-44	**88.702-15 H 01**	**41**	
	1	Druckfeder	88.702-1504	(42)	
	1	Mutter M 22 x 1,5	88.702-1507	43	
	1	Schild „Spannschloß so weit..."	88.702-1508	44	
	2	Lasche	88.702-1503	45	
	2	Bolzen mit Kopf	4 f 8x12x9 DIN 1434	46	
	2	Lasche	88.702-1502	47	
	3	Bolzen mit Kopf	5 f 8x12x9 DIN 1434	48	
	1	Zugfeder	88.706-2201	49	
	1	Kegelstift	8 x 40 Ju N 15214	50	
		B 403 Schwungkraftanlasser	wird mit Flugmotor geliefert	51	

Unbefugte Verwendung ist strafbar und macht schadenersatzpflichtig

Flugmotor mit zugehörigen Anlagen

(Belüftungsanlage, Ladeluftkühler und Austrittschacht)

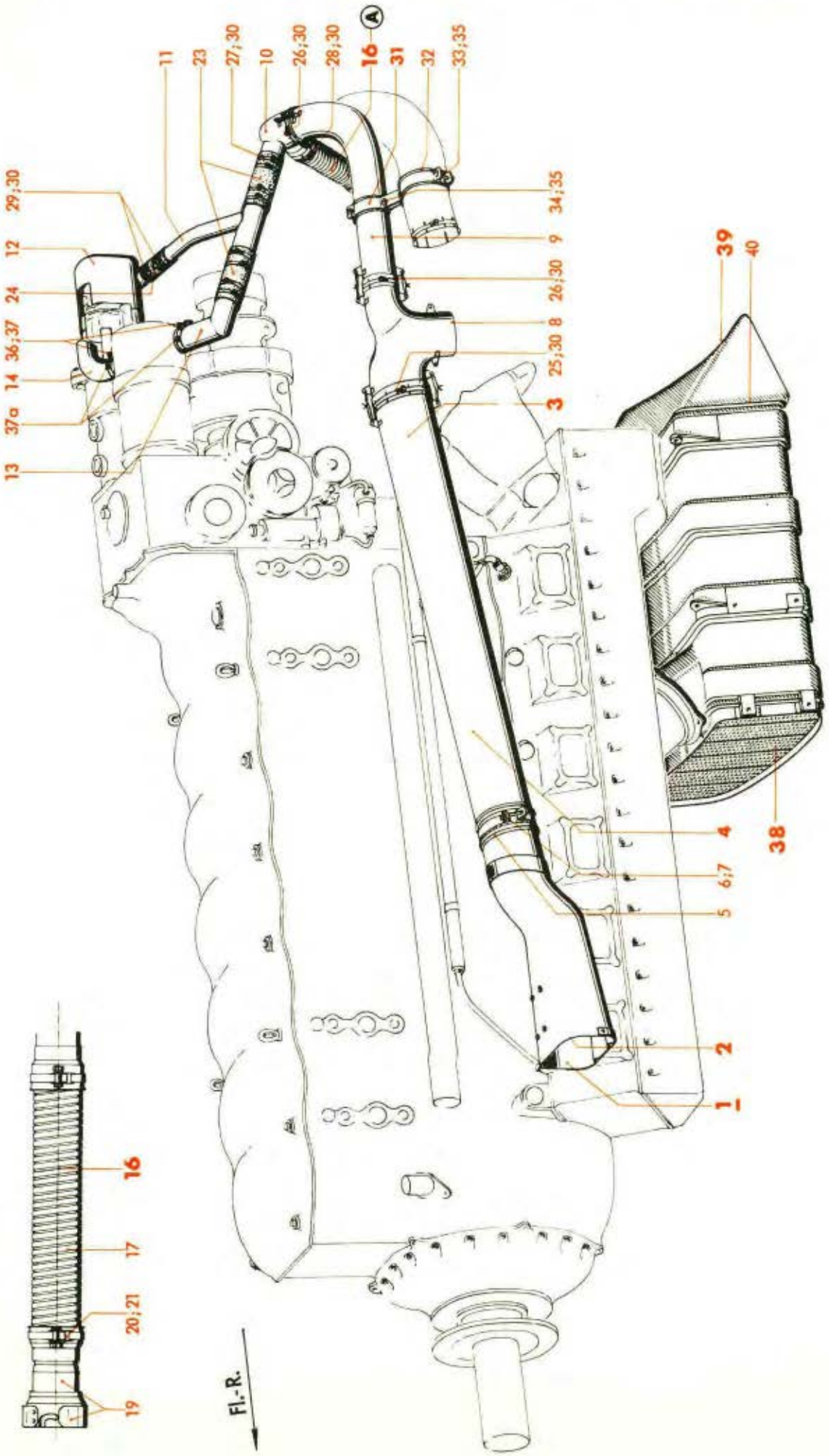

Ausführung „Gc"

Ersatzteil-Liste **Ju 88**

Triebwerksanlage

Flugmotor mit zugehörigen Anlagen

(Belüftungsanlage, Ladeluftkühler u. Austrittsschacht)

Bau-Gruppe: **7002**

Werkstoff	Stück	Benennung	Ersatzteil-Nr.	Bild: 4 Orts-Nr.	Bem.
	1	**Belüftungsanlage, vollst.**	**88.708-Z 06**	**1**	
		bestehend aus Orts-Nr. 2-37 a			
	1	**Belüftungstrichter**	**88.653-17**	**2**	
	1	**Belüftungsrohrleitung, vollst.**	**88.708-06**	**3**	
		einschließlich Orts-Nr. 4-14			
	1	**Belüftungsrohr 100 x 1, vollst.**	**88.706-61 H 02**	**4**	
		einschließlich Orts-Nr. 5-7			
	1	Schellenband	88.706-6104	5	
	1	Rohrschelle (ohne Schraube)	102 Ju N 15803	6	
	1	Linsenschraube	M 5 x 50 DIN 85[1])	7	
	1	Abzweigstück	88.706-61 H 01	8	
	1	Knierohr	88.706-61 H 04	9	
	1	Abzweigstück	88.708-06 H 01	10	
	1	Abzweigrohr	2. Deckblatt zu 88.708-06 H 03	11	
	1	Kappe für Sogpumpe	88.708-06 H 02	12	
	1	Rohrkrümmer	88.706-61 H 05	13	
	1	"	88.702-23 H 10	14	
	1	**Metallschlauch, vollst.**	**88.706-60**	**16**	
		einschließlich Orts-Nr. 17-21			
	1	Aluminiumschlauch 46 x 3 mit Asbesteinlage (Lief.: Jakob)	88.706-6005	17	
	1	Verschlußkappe mit Blechring und Rohr	88.706-60 H 01/..	19	
	1	Schlauchbinderband	9 x 370 Lg N 18191	20	
	1	Spanner	9,5 Lg N 18191	21	
		Verbindungsteile:		(22)	aus Stkl. 88.708-07
		hierzu Orts-Nr. 23-37 a			
	2	Muffenschlauch	42 x 90 Co N 18110.20	23	
	1	"	28 x 90 Co N 18110.20	24	
	1	Schlauchbinderband	9 x 730 Lg N 18191	25	
	2	Schlauchbinderband	9 x 490 Lg N 18191	26	
	8	"	9 x 430 Lg N 18191	27	
	1	"	9 x 370 Lg N 18191	28	
	4	"	9 x 310 Lg N 18191	29	
	16	Spanner	9,5 Lg N 18191	30	
	1	**Schelle, vollst.**	**88.706-62 H 01**	**31**	
		einschließlich Orts-Nr. 32-35			
Conti OPX 18	Nach Bedarf	Gummibeilage	20 Ju N 15811	32	

[1]) Aus Flußstahl (bei Bestellung angeben)

Unbefugte Verwendung ist strafbar und macht schadenersatzpflichtig

JFM-FTVDru 130841 PaGeKü

Flugmotor mit zugehörigen Anlagen

(Belüftungsanlage, Ladeluftkühler und Austrittschacht)

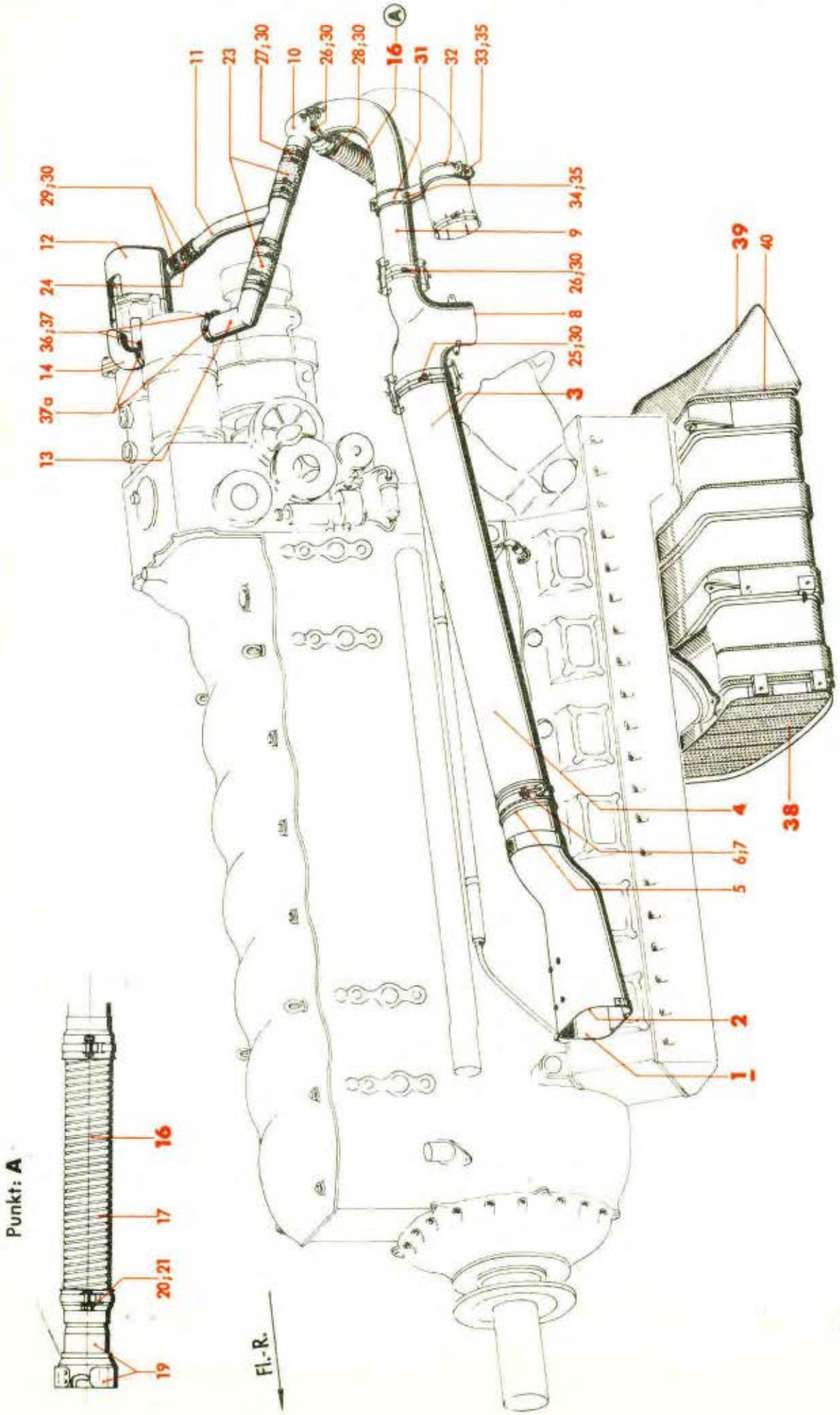

Werkstoff	Stück	Benennung	Ersatzteil-Nr.	Bild: 4 Orts-Nr.	Bem.
	2	Linsenschraube	M 5 x 50 DIN 85[1]	33	
	2	„	M 5 x 30 DIN 85[1]	34	
	4	Selbstsichernde Sechskantmutter (Lief.: AGG)	(M 5 S)[3]	35	
	2	Rohrschelle (ohne Schraube)	42 Ju N 15803	36	
	2	Linsenschraube	M 4 x 35 DIN 85[1]	37	
	2	„	M 3 x 48 DIN 85[1]	37a	
	1	**Ladeluftkühler** (Lief.: SKF-Behr)	**(9-6133 A)**	**38**	aus UZ-Liste 88.7002/
	1	**Austrittsschacht für Ladeluftkühler, vollst.** einschließlich Orts-Nr. 40	**88.708-17**	**39**	aus UZ-Liste 88.7002
Schwamm-Gummi	Nach Bedarf	Gummibeilage 5 mm dick		40	
		Schema: Heizungs- und Belüftungsanlage im Führerraum und Flügel 8800-70204	s. Konstr.-Gr. 9 Heizungs- und Enteisungsanlage	(41)	

[1]) Aus Flußstahl (bei Bestellung angeben)
[3]) Aus Leichtmetall (bei Bestellung angeben)

Unbefugte Verwendung ist strafbar und macht schadenersatzpflichtig

Flugmotor mit zugehörigen Anlagen

(Luftschraube mit Verstellanlage)

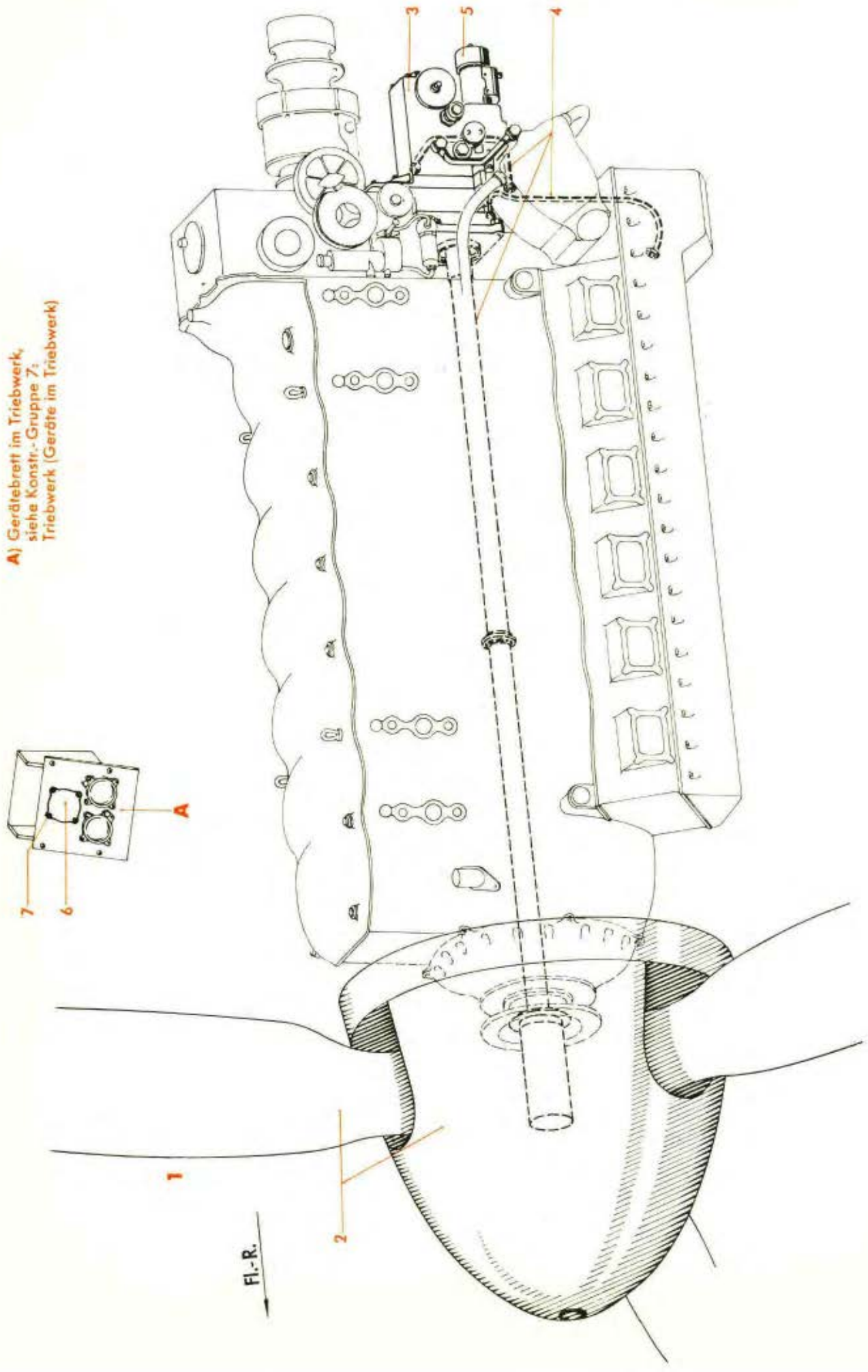

JFM-FTVDru
211041
PaSb

Ausführung „Gc"

Ersatzteil-Liste **Ju 88**

Triebwerksanlage
Flugmotor mit zugehörigen Anlagen
(Luftschraube mit Verstellanlage)

Bau-Gruppe: **7002**

Werkstoff	Stück	Benennung	Ersatzteil-Nr.	Bild: 5 Orts-Nr.	Bem.
	1	**Luftschraube mit Verstellanlage, vollst.**	**88.708-12**	**1**	
		einschließlich Orts-Nr. 2-7			
	1	Verstell-Luftschraube VS-11, 3-flügelig (Lief.: Jumo)		2	
		wahlweise: für Bomber	(9-21024 A-3)		
		„ Aufklärer	(9-21024 B-1)		
	1	Drehzahlregler	(9-9508 C-2)	3	
	1	Rohrleitungsnetz (Lief.: Jumo)	(9-9531 E-1)	4	
	1	E 414 Elektromotor	(9-9508.50-701.14)	5	
	1	Blindverschlußdeckel	61 Ju N 16423	6	
	4	Linsenschraube	M 4 x 8 DIN 85[1])	7	
		Verstellschalter	s. Konstr.-Gr. 9 Elektr. Bordnetz (am Gerätetisch)	(8)	eingebaut im Gerätetisch
		Wechselschalter, 1-polig		(9)	
		Gerät und Werkzeug für Jumo-Verstelluftschraube I. Ordnung	s. Konstr.-Gr. 9 Gerät und Sonderwerkzeug I. Ordnung (Bordwerkzeug)	(10)	
		Gerät und Werkzeug für Jumo-Verstelluftschraube II. Ordnung	s. Konstr.-Gr. 9 Gerät und Sonderwerkzeug II. Ordnung	(11)	

[1]) Aus Flußstahl (bei Bestellung angeben)

Unbefugte Verwendung ist strafbar und macht schadenersatzpflichtig

JFM-FTVDru 140841 PaGeKü

Inhaltsverzeichnis

Bild	Benennung	Seite
1-17	**Mechanische Bedienanlage**	**1-46**
1-8	**Bedienanlage im Rumpf**	**1-24**
1	Schaltkasten (Drosselklappe und Luftschrauben-Korrektur), Hebeleinbau vor Spant 8 und am Spant 9, Abdichtung an der Flügelwurzel, Stoßstangen, Bedienseile	1-4
2	Schaltkasten (FBH-Armatur „Brandhahn" und Motor-Lader), Stoßstangen	5-7
3	Schaltkasten (Landeklappen- und Höhenflossenverstellung, Fahrwerk, Enteisung Leitwerk, FBH-Armatur „Handpumpe" und Ansaugluft), Bediengriff für Führerraum-Beheizung, Stoßstangen, Bedienseile	8-11
4	Aufteilung für Schaltkasten (Drosselklappe und Luftschrauben-Korrektur)	12 u. 13
5	„ „ Hebeleinbau vor Spant 8 und am Spant 9, rechts	14-16
6	„ „ Hebeleinbau am Spant 9, links	17-19
7	„ „ Schaltkasten (FBH-Armatur, Motorlader und Ansaugluft)	20-22
8	„ „ Schaltkasten (Landeklappen- und Höhenflossenverstellung, Fahrwerk, Enteisung Leitwerk), Bediengriff für Führerraum-Beheizung	23 u. 24
9-15	**Bedienanlage im Tragwerk-Flügel, links bzw. rechts**	**25-44**
9	Hebeleinbau am Tr 1, Hebelwelleneinbau für Drosselklappe, Stoßstangen	25 u. 26
10	Doppelwelleneinbau am Qv 1, Hebelwelleneinbau für Motorlader, Stoßstangen, Seilrolleneinbau für Schnellstoppvorrichtung und Luftschrauben-Korrektur	27-29
11	Stoßstangen, Seilführung am Qv 1, Seilrolleneinbau für Enteisung Leitwerk, Führerraum-Beheizung, Ansaugluft und Luftschrauben-Korrektur, Federeinbau am Dreiwegehahn, Hebeleinbau für Führerraum-Beheizung und Enteisung Flügel, Bedienseile	30-35
12	Aufteilung für Hebeleinbau am Tr 1, Doppelwelleneinbau am Qv 1	36-39
13	„ „ Hebelwelleneinbau für Motor-Lader	40 u. 41
14	„ „ Seilrolleneinbau für Schnellstoppvorrichtung und Luftschrauben-Korrektur, Hebeleinbau für Enteisung Flügel	42 u. 43
15	Aufteilung für Seilrolleneinbau für Enteisung Leitwerk, Führerraum-Beheizung und Ansaugluft	44
16	**Einbau der DUZ-Mechanik im Rumpf**	**45**
17	**„ „ „ „ Tragwerk-Flügel, links bzw. rechts**	**46**

Bedienanlage im Triebwerk siehe Fertig-Gruppe „Triebwerk"

Anm: **Truppen-Ersatzteil-Liste** ist auf Tabellenseiten durch **Rotdruck** gekennzeichnet.

Unbefugte Verwendung ist strafbar und macht schadenersatzpflichtig

Mechanische Bedienanlage

(Bedienanlage im Rumpf)

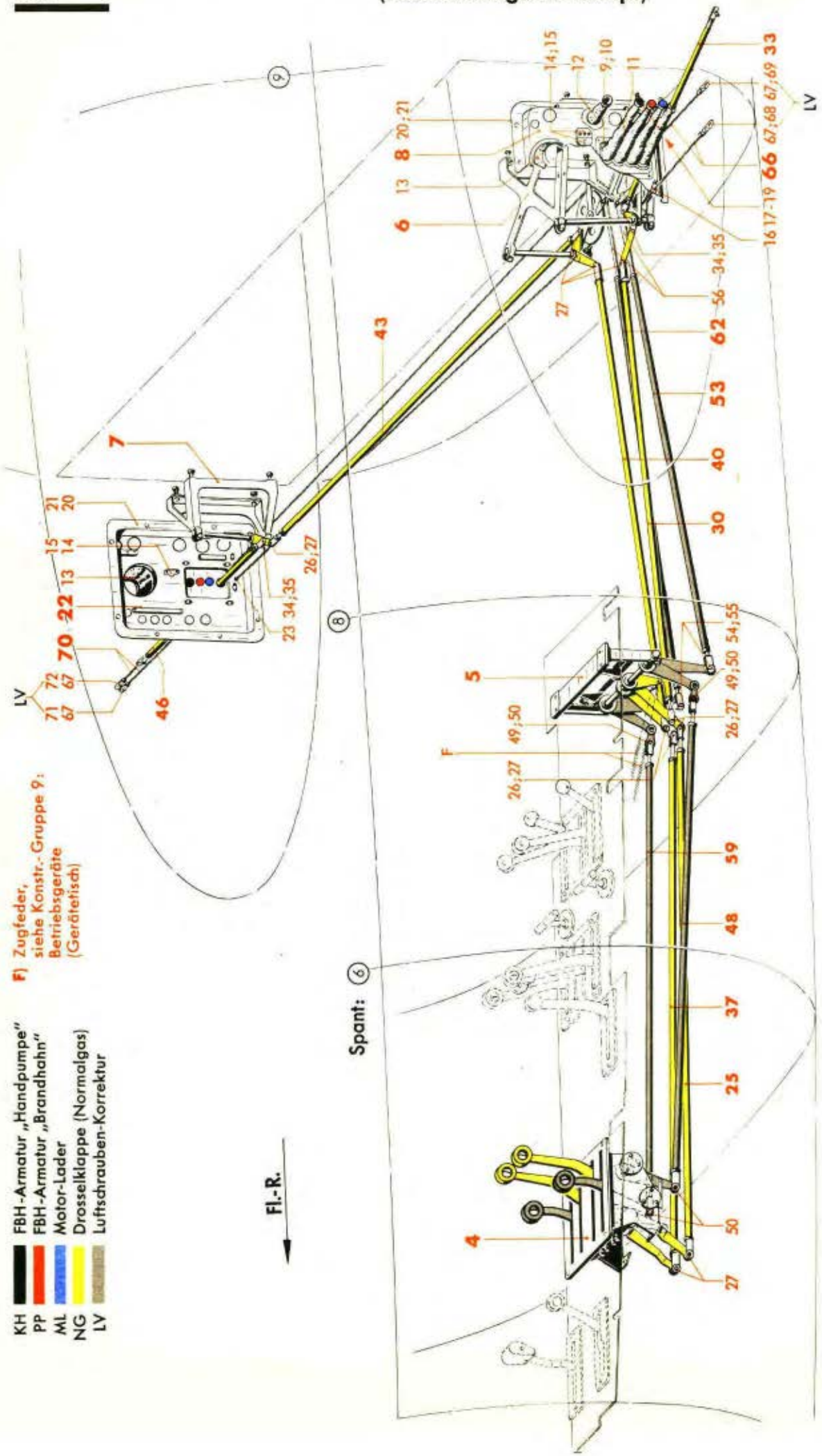

Werk-stoff	Stück	Benennung	Ersatzteil-Nr.	Bild: 1 / Orts-Nr.	Bem.
	1	**Mechanische Bedienanlage, vollst.**	**88.7200**	**(1)**	

Diese Aufteilung gilt für Maschinen in Tropenausführung. Bei Umbau von Tropen- in Normalausführung gelten folgende Änderungen

aus der Tropenausführung fällt fort			dafür kommt für Normalausführung hinzu		
Benennung	Ersatzteil-Nr.	Bild/ Orts-Nr.	Benennung	Ersatzteil-Nr.	Bild/ Orts-Nr.
Schild „Ansaugluft nur unter 260 km/h ..."	8800-94472 Bl. 37	7/61	Schild „Bei Standlauf Enteisung zu"	88.723-0623	7/61
Schild „... Ansaugluft ..."	8800-94472 Bl. 34	7/62	Schild „... Enteisung für Flügel ..."	88.723-0610	7/62
Bedienseil mit 2 Kupplungshälften, links, vollst.	88.7200-11	11/72	Bedienseil mit Kupplungshälfte und Gabel, links, vollst.	88.791-30	11/76
Bedienseil mit 2 Kupplungshälften, rechts, vollst.	88.7200-17		Bedienseil mit Kupplungshälfte und Gabel, rechts, vollst.	88.791-45	

1	**Bedienanlage im Rumpf, vollst.** bestehend aus Bild 1-8	**88.7200-Z 01**	**(2)**
1	**Schaltkasten (Drosselklappe und Luftschrauben-Korrektur), vollst.** (Aufteilung siehe Bild 4)	**88.791-10**	**4**
1	**Hebeleinbau vor Spant 8, vollst.** (Aufteilung siehe Bild 5, Orts-Nr. 1)	**88.791-02**	**5**
1	**Hebeleinbau am Spant 9, links, vollst.** (Aufteilung siehe Bild 6)	**88.723-08**	**6**
1	**Hebeleinbau am Spant 9, rechts, vollst.** (Aufteilung siehe Bild 5, Orts-Nr. 40)	**88.723-09**	**7**
1	**Abdichtung an der Flügelwurzel, links, vollst.**	**88.723-12**	**8**
	einschließlich Orts-Nr. 9-21		
1	Rahmen	88.723-1206	9
1	Abdichtung	88.723-1219	10
1	Hose (für 4 Bedienstangen)	88.723-12 H 02	11
1	„ („ 1 Bedienstange)	88.723-12 H 05	12
1	„ („ Kabel)	88.723-12 H 04	13

Unbefugte Verwendung ist strafbar und macht schadenersatzpflichtig

JFM-FTVDru
031141
ShGoKü

Mechanische Bedienanlage

(Bedienanlage im Rumpf)

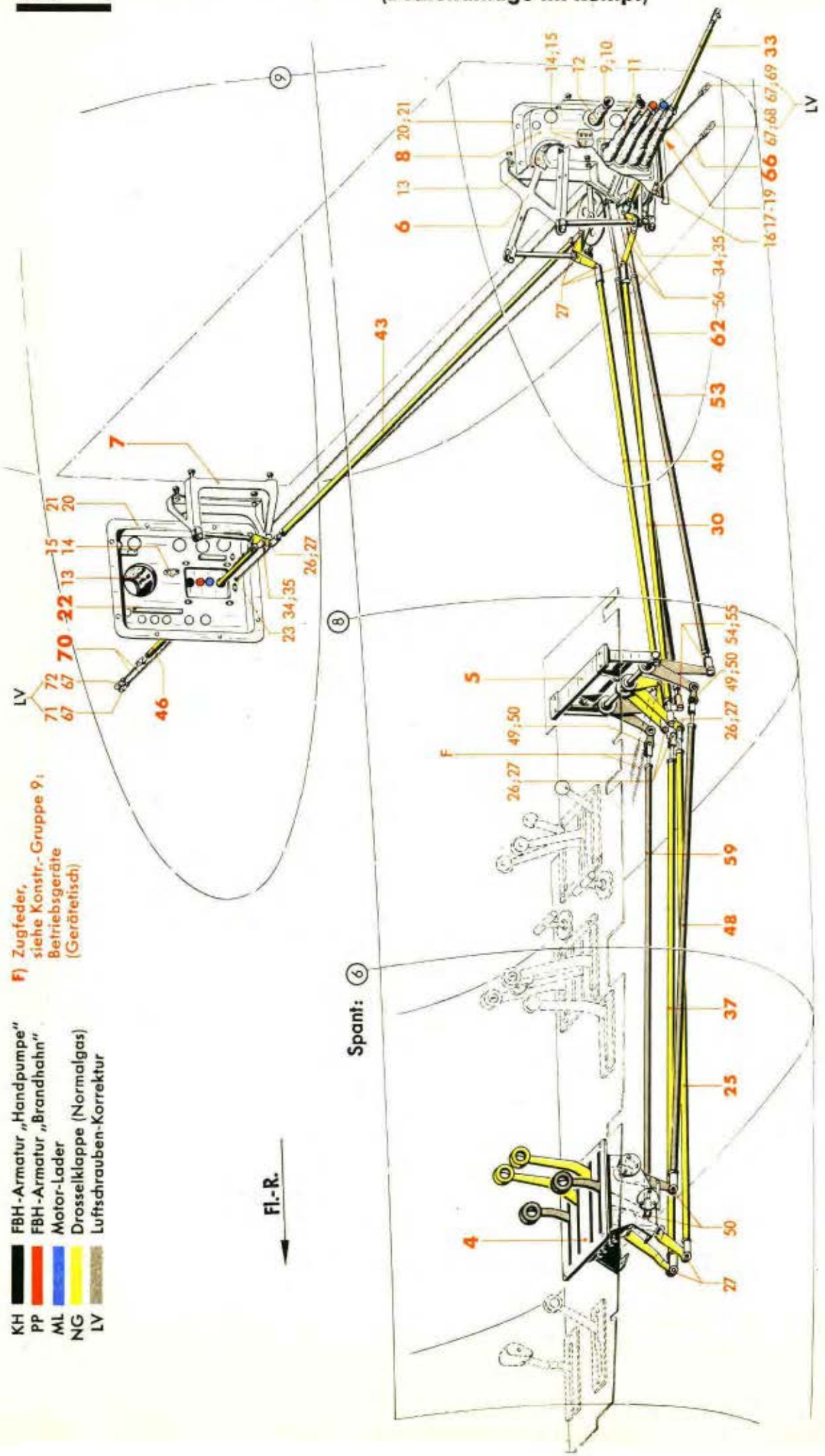

Werk-stoff	Stück	Benennung	Ersatzteil-Nr.	Bild: 1 Orts-Nr.	Bem.
	1	Führungshälfte (mit Führungslöchern)	88.723-1212	14	
	1	„ (ohne Führungslöcher)	88.723-1213	15	
	1	Führungsstück	88.723-1225	16	
	1	Seilrolle 16 ø	88.723-7803	17	aus 2. Deck-blatt zu 88.723-12
	1	Abstandsbuchse 10 ø/5 ø H 11 x 5 lang	1. Deckblatt zu 88.723-1248	18	
	1	Bolzen (Splintbolzen)	5 x 26 Lg N 15229	19	
	1	Abdichtung (an Rumpf geklebt)	88.723-1217	20	
	1	„ („ Abdeckblech geklebt)	88.723-1218	21	
	1	**Abdichtung an der Flügelwurzel, rechts, vollst.** einschließlich Orts-Nr. 9-15, 20, 21 und 23	**88.723-13**	**22**	
	1	Führungsstück	88.723-1305	23	
		Stoßstangen hierzu Orts-Nr. 25-64		**(24)**	aus UZ-Liste 88.7200-Z 01/ und Stckl. 88.723-10/. .
		a) für Drosselklappe, links:			
	1	**Stoßstange (15 x 1005 Ju N 87716), verstellbar, vollst.** einschließlich Orts-Nr. 26-29	**88.723-10H02**	**25**	
	1	Gabelschraube	M 8 Ju N 87718.1	26	
	2	Bolzen 5 ø x 14,3 lang	5 Ju N 15234	27	
	1	Schild (am festen Kopf)	NG l 1-62 Ju N 16601	(28)	
	1	„ („ Verstellkopf)	NG l 2-62 Ju N 16601	(29)	
	1	**Stoßstange (15 x 860 Ju N 87716), verstellbar, vollst.** einschließlich Orts-Nr 26, 27, 31 und 32	**88.723-10H14**	**30**	
	1	Schild (am festen Kopf)	NG l 3-62 Ju N 16601	(31)	
	1	„ („ Verstellkopf)	NG l 2-62 Ju N 16601	(32)	
	1	**Stoßstange mit Kupplungshälfte (15 x 395 Ju N 87734), vollst.** einschließlich Orts-Nr. 34-36	**88.723-10H36**	**33**	
	1	Gabelschraube	M 8 Ju N 87738	34	
	1	Bolzen 5 ø x 14,3 lang	5 Ju N 15234	35	
	1	Schild (an Kupplungshälfte)	NG l 4-62 Ju N 16601	(36)	
		b) für Drosselklappe, rechts:			
	1	**Stoßstange (15 x 1005 Ju N 87716), verstellbar, vollst.** einschließlich Orts-Nr. 26, 27, 38 und 39	**88.723-10H01**	**37**	
	1	Schild (am festen Kopf)	NG r 1-62 Ju N 16601	(38)	
	1	„ („ Verstellkopf)	NG r 2-62 Ju N 16601	(39)	

Unbefugte Verwendung ist strafbar und macht schadenersatzpflichtig

Mechanische Bedienanlage

(Bedienanlage im Rumpf)

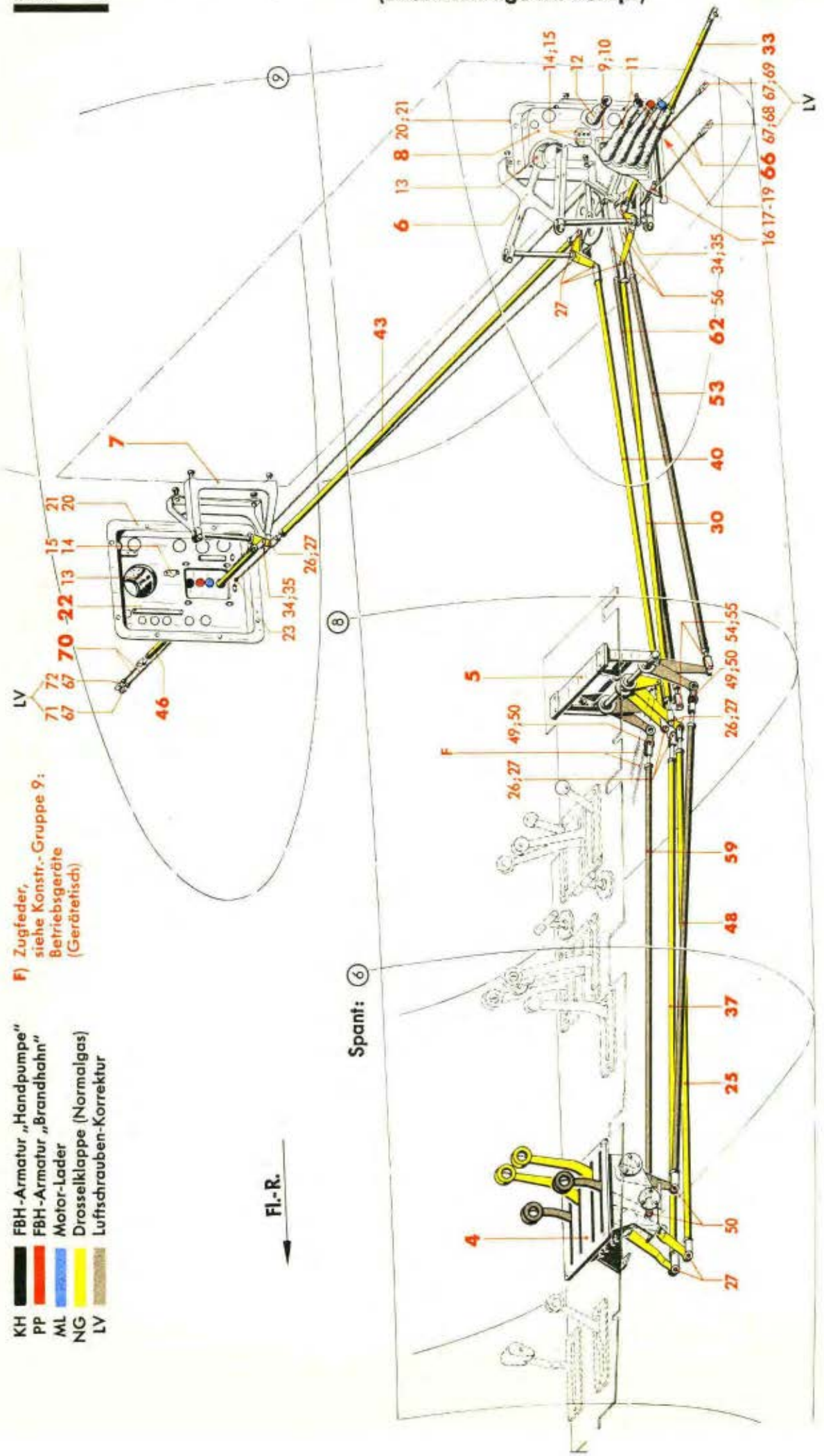

Werk-stoff	Stück	Benennung	Ersatzteil-Nr.	Bild: 1 Orts-Nr.	Bem.
	1	**Stoßstange (15x900 Ju N 87716), verstellbar, vollst.**	**88.723-10H11**	**40**	
		einschließlich Orts-Nr. 26, 27, 41 und 42			
	1	Schild (am festen Kopf)	NG r 3-62 Ju N 16601	(41)	
	1	„ („ Verstellkopf)	NG r 2-62 Ju N 16601	(42)	
	1	**Stoßstange (15x1095 Ju N 87716), verstellbar, vollst.**	**88.723-10H18**	**43**	
		einschließlich Orts-Nr. 26, 27, 44 und 45			
	1	Schild (am festen Kopf)	NG r 4-62 Ju N 16601	(44)	
	1	„ („ Verstellkopf)	NG r 5-62 Ju N 16601	(45)	
	1	**Stoßstange mit Kupplungshälfte (15x395 Ju N 87734), vollst.**	**88.723-10H40**	**46**	
		einschließlich Orts-Nr. 34, 35 und 47			
	1	Schild (an Kupplungshälfte)	NG r 5-62 Ju N 16601	(47)	
		c) für Luftschrauben-Korrektur, links:			
	1	**Stoßstange (12x915 Ju N 87601), verstellbar, vollst.**	**88.723-10H19**	**48**	
		einschließlich Orts-Nr. 49-52			
	1	Gabelschraube	M 6 Ju N 87604	49	
	2	Bolzen 5 ø x 14 lang	Ju N 15232	50	
	1	Schild (am festen Kopf)	LV l 1-52 Ju N 16601	(51)	
	1	„ („ Verstellkopf)	LV l 2-52 Ju N 16601	(52)	
	1	**Stoßstange 904 lang, verstellbar (Rohr 12 x 1), vollst.**	**88.791-04**	**53**	
		einschließlich Orts-Nr. 54-58			
	1	Gabelschraube	M 6 Ju N 87604	54	
	1	Bolzen 5 ø x 14 lang	Ju N 15232	55	
	1	Kugellager, ballig, mit Einstellring	R 5-17 DIN L 89	56	
	1	Schild (am festen Kopf)	LV l 4-23 Ju N 16602	(57)	
	1	„ („ Verstellkopf)	LV l 3-52 Ju N 16601	(58)	
		d) für Luftschrauben-Korrektur, rechts:			
	1	**Stoßstange (12x915 Ju N 87601), verstellbar, vollst.**	**88.723-10H20**	**59**	
		einschließlich Orts-Nr. 49, 50, 60 und 61			
	1	Schild (am festen Kopf)	LV r 1-52 Ju N 16601	(60)	
	1	„ („ Verstellkopf)	LV r 2-52 Ju N 16601	(61)	
	1	**Stoßstange 919 lang, verstellbar (Rohr 12 x 1), vollst.**	**88.791-05**	**62**	
		einschließlich Orts-Nr. 54-56, 63 und 64			
	1	Schild (am festen Kopf)	LV r 4-23 Ju N 16602	(63)	
	1	„ („ Verstellkopf)	LV r 3-52 Ju N 16601	(64)	

Unbefugte Verwendung ist strafbar und macht schadenersatzpflichtig

Mechanische Bedienanlage

(Bedienanlage im Rumpf)

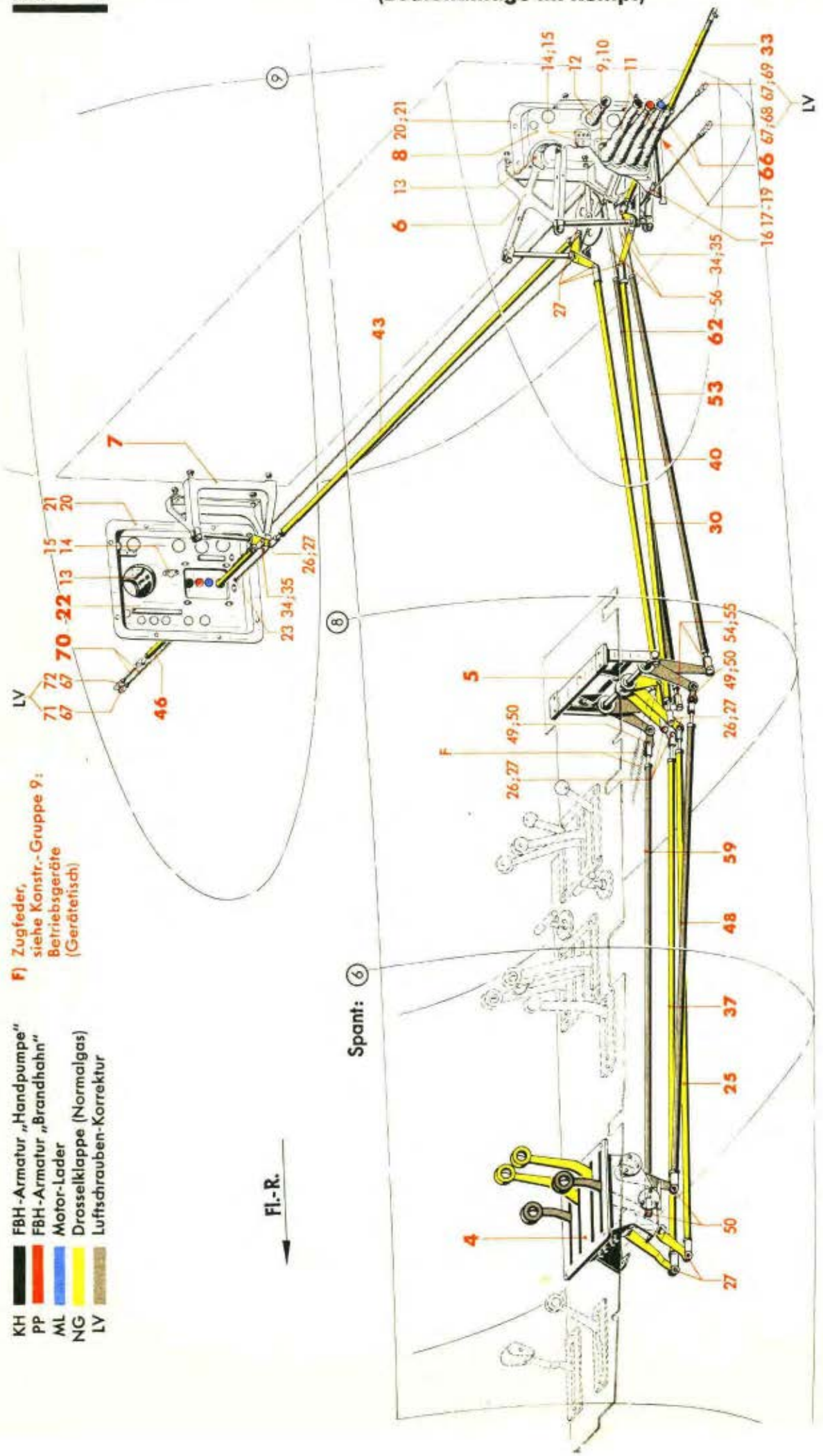

Werk-stoff	Stück	Benennung	Ersatzteil-Nr.	Bild: 1 Orts-Nr.	Bem.
		Bedienseile:		**(65)**	
		hierzu Orts-Nr. 66-72			
	1	**Bedienseil (1,8 DIN L 9) mit Kupplungshälften, 1340 lang, für Luftschrauben-Korrektur, links, vollst.**	**88.723-166**	**66**	
		einschließlich Orts-Nr. 67-69			
	2	Kupplungshälfte (mit Verstellung)	1,9 Ju N 15522	67	
	1	Schild	LV l 5 Ju N 16603	68	
	1	"	LV l 8 Ju N 16603	69	
	1	**Bedienseil (1,8 DIN L 9) mit Kupplungshälften, 3670 lang, für Luftschrauben-Korrektur, rechts, vollst.**	**88.723-167**	**70**	
		einschließlich Orts-Nr. 67, 71 und 72			
	1	Schild	LV r 5 Ju N 16603	71	
	1	"	LV r 8 Ju N 16603	72	

Unbefugte Verwendung ist strafbar und macht schadenersatzpflichtig

Mechanische Bedienanlage
(Bedienanlage im Rumpf)

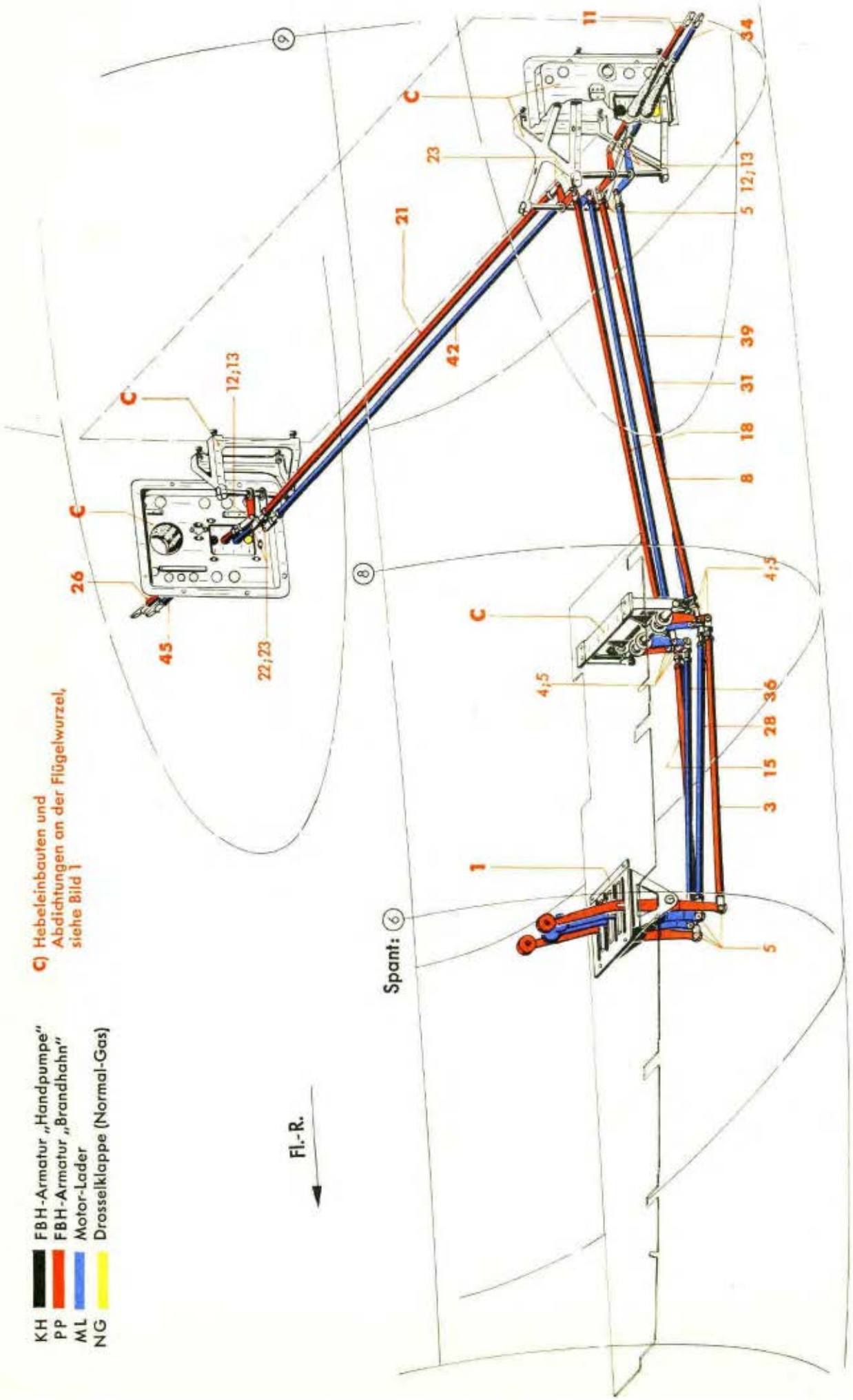

Werk-stoff	Stück	Benennung	Ersatzteil-Nr.	Bild: 2 Orts-Nr.	Bem.
		Für Bedienanlage im Rumpf			
		hierzu Bild 1-8			
	1	**Schaltkasten (FBH-Armatur „Brandhahn" und Motor-Lader), vollst.** (Aufteilung siehe Bild 7, Orts-Nr. 1)	**88.723-05**	**1**	
		Stoßstangen:		**(2)**	aus Stkl. 88.723-10/..
		hierzu Orts-Nr. 3-46			
		a) für FBH-Armatur „Brandhahn", links:			
	1	**Stoßstange (12x545 Ju N 87601), verstellbar, vollst.**	**88.723-10H05**	**3**	
		einschließlich Orts-Nr. 4-7			
	1	Gabelschraube	M 6 Ju N 87604	4	
	2	Bolzen 5 ø x 14 lang	Ju N 15232	5	
	1	Schild (am festen Kopf)	PP I 1-52 Ju N 16601	(6)	
	1	„ („ Verstellkopf)	PP I 2-52 Ju N 16601	(7)	
	1	**Stoßstange (12x860 Ju N 87601, verstellbar, vollst.**	**88.723-10H12**	**8**	
		einschließlich Orts-Nr. 4, 5, 9 und 10			
	1	Schild (am festen Kopf)	PP I 3-52 Ju N 16601	(9)	
	1	„ („ Verstellkopf)	PP I 2-52 Ju N 16601	(10)	
	1	**Stoßstange mit Kupplungshälfte (15x395 Ju N 87734), vollst.**	**88.723-10H34**	**11**	
		einschließlich Orts-Nr. 12-14			
	1	Gabelschraube	M 8 Ju N 87738	12	
	1	Bolzen 5 ø x 14,3 lang	5 Ju N 15234	13	
	1	Schild (an Kupplungshälfte)	PP I 4-62 Ju N 16601	(14)	
		b) für FBH-Armatur „Brandhahn", rechts:			
	1	**Stoßstange (12x545 Ju N 87601), verstellbar, vollst.**	**88.723-10H03**	**15**	
		einschließlich Orts-Nr. 4, 5, 16 und 17			
	1	Schild (am festen Kopf)	PP r 1-52 Ju N 16601	(16)	
	1	„ („ Verstellkopf)	PP r 2-52 Ju N 16601	(17)	
	1	**Stoßstange (12x900 Ju N 87601), verstellbar, vollst.**	**88.723-10H09**	**18**	
		einschließlich Orts-Nr. 4, 5, 19 und 20			
	1	Schild (am festen Kopf)	PP r 3-52 Ju N 16601	(19)	
	1	„ („ Verstellkopf)	PP r 2-52 Ju N 16601	(20)	

Unbefugte Verwendung ist strafbar und macht schadenersatzpflichtig

Mechanische Bedienanlage
(Bedienanlage im Rumpf)

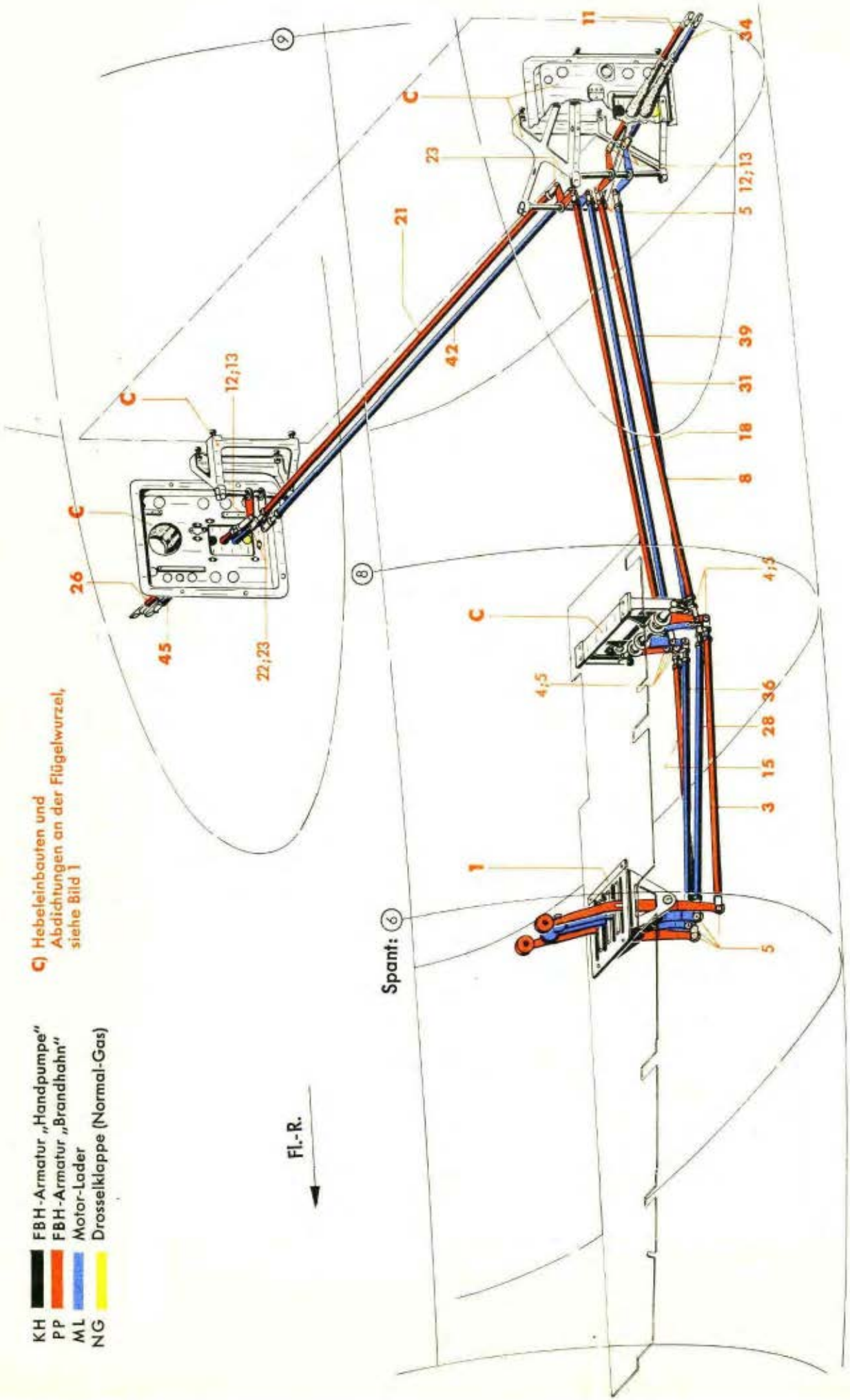

Werk-stoff	Stück	Benennung	Ersatzteil-Nr.	Bild: 2 Orts-Nr.	Bem.
	1	**Stoßstange (15x1095 Ju N 87716), verstellbar, vollst.**	**88.723-10H16**	**21**	
		einschließlich Orts-Nr. 22-25			
	1	Gabelschraube	M 8 Ju N 87718.1	22	
	2	Bolzen 5 ø x 14,3 lang	5 Ju N 15234	23	
	1	Schild (am festen Kopf)	PP r 4-62 Ju N 16601	(24)	
	1	„ („ Verstellkopf)	PP r 5-62 Ju N 16601	(25)	
	1	**Stoßstange mit Kupplungshälfte (15x395 Ju N 87734), vollst.**	**88.723-10H38**	**26**	
		einschließlich Orts-Nr. 12, 13 und 27			
	1	Schild (an Kupplungshälfte)	PP r 5-62 Ju N 16601	(27)	
		c) für Motor-Lader, links:			
	1	**Stoßstange (12x545 Ju N 87601), verstellbar, vollst.**	**88.723-10H06**	**28**	
		einschließlich Orts-Nr. 4, 5, 29 und 30			
	1	Schild (am festen Kopf)	ML l 1-52 Ju N 16601	(29)	
	1	„ („ Verstellkopf)	ML l 2-52 Ju N 16601	(30)	
	1	**Stoßstange (12x860 Ju N 87601), verstellbar, vollst.**	**88.723-10H13**	**31**	
		einschließlich Orts-Nr. 4, 5, 32 und 33			
	1	Schild (am festen Kopf)	ML l 3-52 Ju N 16601	(32)	
	1	„ („ Verstellkopf)	ML l 2-52 Ju N 16601	(33)	
	1	**Stoßstange mit Kupplungshälfte (15x395 Ju N 87734), vollst.**	**88.723-10H35**	**34**	
		einschließlich Orts-Nr. 12, 13 und 35			
	1	Schild (an Kupplungshälfte)	ML l 4-62 Ju N 16601	(35)	
		d) für Motor-Lader, rechts:			
	1	**Stoßstange (12x545 Ju N 87601), verstellbar, vollst.**	**88.723-10H04**	**36**	
		einschließlich Orts-Nr. 4, 5, 37 und 38			
	1	Schild (am festen Kopf)	ML r 1-52 Ju N 16601	(37)	
	1	„ („ Verstellkopf)	ML r 2-52 Ju N 16601	(38)	
	1	**Stoßstange (12x900 Ju N 87601), verstellbar, vollst.**	**88.723-10H10**	**39**	
		einschließlich Orts-Nr. 4, 5, 40 und 41			
	1	Schild (am festen Kopf)	ML r 3-52 Ju N 16601	(40)	
	1	„ („ Verstellkopf)	ML r 2-52 Ju N 16601	(41)	

Unbefugte Verwendung ist strafbar und macht schadenersatzpflichtig

Mechanische Bedienanlage
(Bedienanlage im Rumpf)

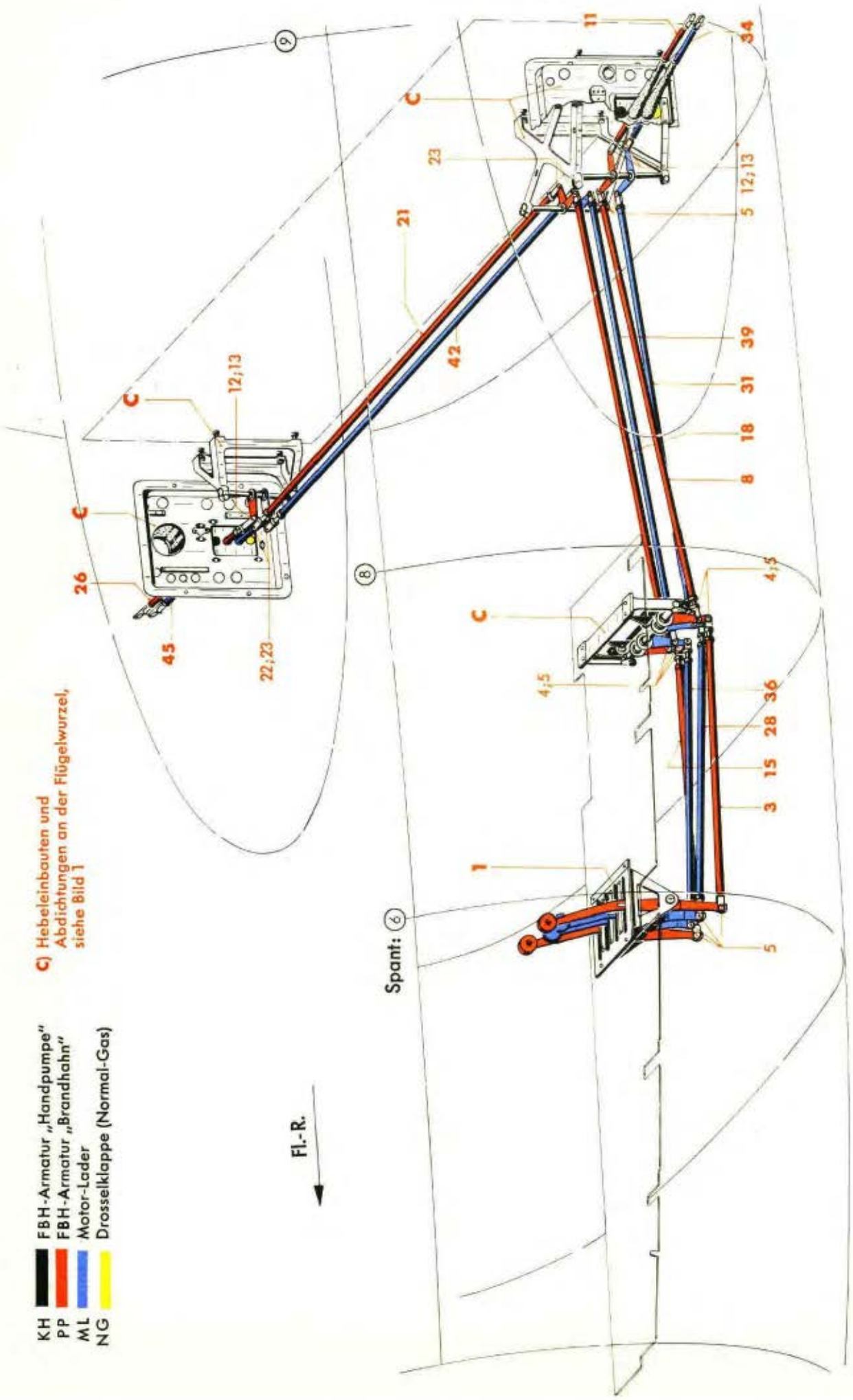

Werk-stoff	Stück	Benennung	Ersatzteil-Nr.	Bild: 2 Orts-Nr.	Bem.
	1	**Stoßstange (15x1090 Ju N 87716), verstellbar, vollst.**	**88.723-10 H 17**	**42**	
		einschließlich Orts-Nr. 22, 23, 43 und 44			
	1	Schild (am festen Kopf)	ML r 4-62 Ju N 16601	(43)	
	1	„ („ Verstellkopf)	ML r 5-62 Ju N 16601	(44)	
	1	**Stoßstange mit Kupplungshälfte (15x395 Ju N 87734), vollst.**	**88.723-10 H 39**	**45**	
		einschließlich Orts-Nr. 12, 13 und 46			
	1	Schild (an Kupplungshälfte)	ML r 5-62 Ju N 16601	(46)	

Unbefugte Verwendung ist strafbar und macht schadenersatzpflichtig

Mechanische Bedienanlage

(Bedienanlage im Rumpf)

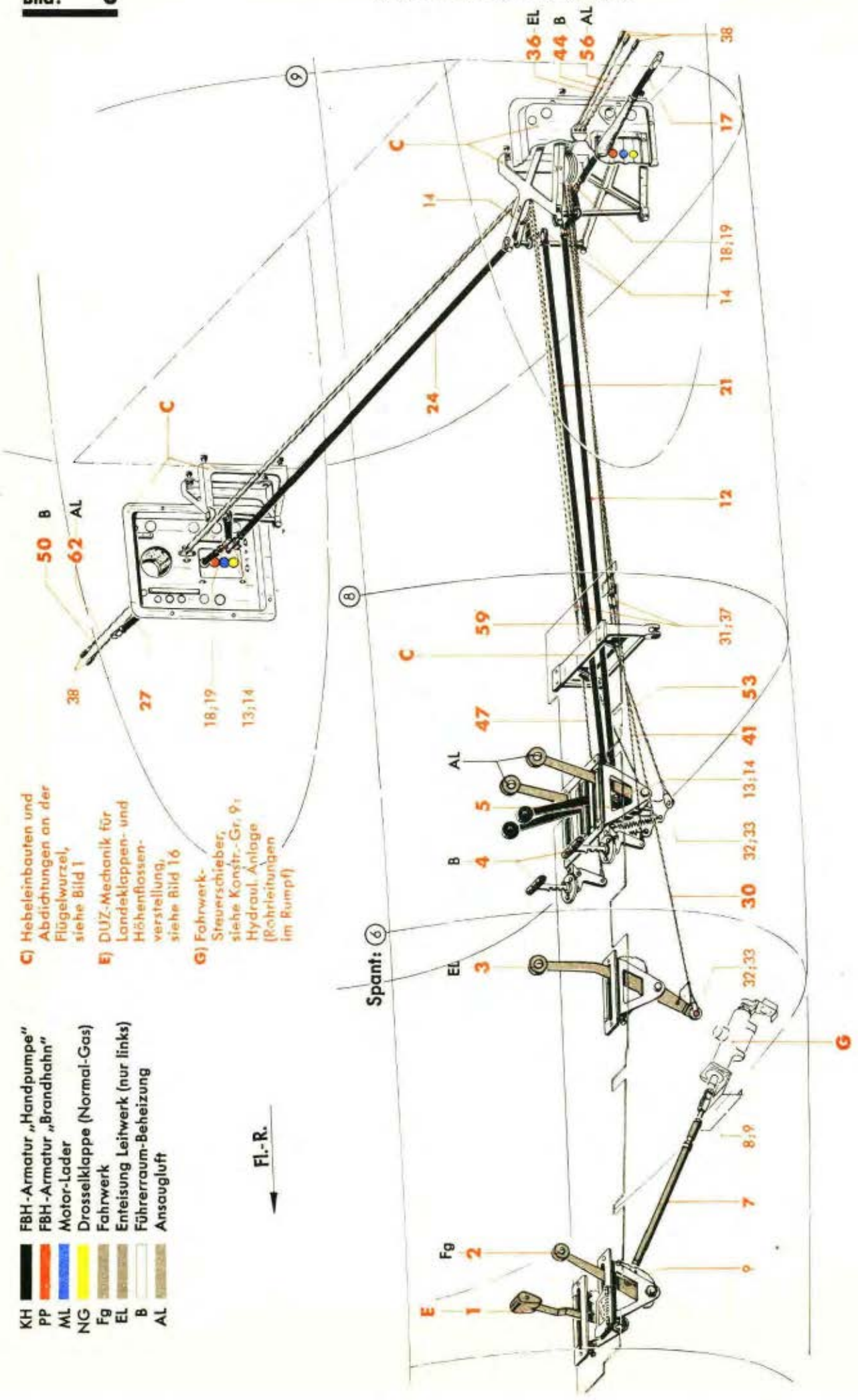

Werk-stoff	Stück	Benennung	Ersatzteil-Nr.	Bild: 3 Orts-Nr.	Bem.
		Für Bedienanlage im Rumpf: hierzu Bild 1-8			
	1	**Schaltkasten (Landeklappen- und Höhenflossenverstellung), vollst.** (Aufteilung siehe Bild 8, Orts-Nr. 1)	88.723-02	1	
	1	**Schaltkasten (Fahrwerk), vollst.** (Aufteilung siehe Bild 8, Orts-Nr. 14)	88.791-12	2	
	1	**Schaltkasten (Enteisung Leitwerk), vollst.** (Aufteilung siehe Bild 8, Orts-Nr. 26)	88.791-11	3	
	2	**Bediengriff für Führerraum-Beheizung, vollst.** (Aufteilung siehe Bild 8, Orts-Nr. 34)	88.723-215	4	
	1	**Schaltkasten (FBH-Armatur „Handpumpe" und Ansaugluft), vollst.** (Aufteilung siehe Bild 7, Orts-Nr. 32)	88.7200-01	5	
		Stoßstangen: hierzu Orts-Nr. 7-28		(6)	aus Stckl. 88.723-10/. .
		a) für Fahrwerk-Steuerschieber:			
	1	**Stoßstange 425 lang, verstellbar (Rohr 12x1), vollst.** einschließlich Orts-Nr. 8-11	88.723-10 H 41	7	
	1	Gabelschraube	M 8 Ju N 87738	8	
	2	Bolzen 5 ø x 14,3 lang	5 Ju N 15234	9	
	1	Schild (am festen Kopf)	Fg 1-52 Ju N 16601	(10)	
	1	„ („ Verstellkopf)	Fg 2-52 Ju N 16601	(11)	
		b) für FBH-Armatur „Handpumpe", links:			
	1	**Stoßstange (15x1155 Ju N 87716), verstellbar, vollst.** einschließlich Orts-Nr. 13-16	88.723-10 H 08	12	
	1	Gabelschraube	M 8 Ju N 87718.1	13	
	2	Bolzen 5 ø x 14,3 lang	5 Ju N 15234	14	
	1	Schild (am festen Kopf)	KH I 2-62 Ju N 16601	(15)	
	1	„ („ Verstellkopf)	KH I 1-62 Ju N 16601	(16)	

Unbefugte Verwendung ist strafbar und macht schadenersatzpflichtig

Mechanische Bedienanlage

(Bedienanlage im Rumpf)

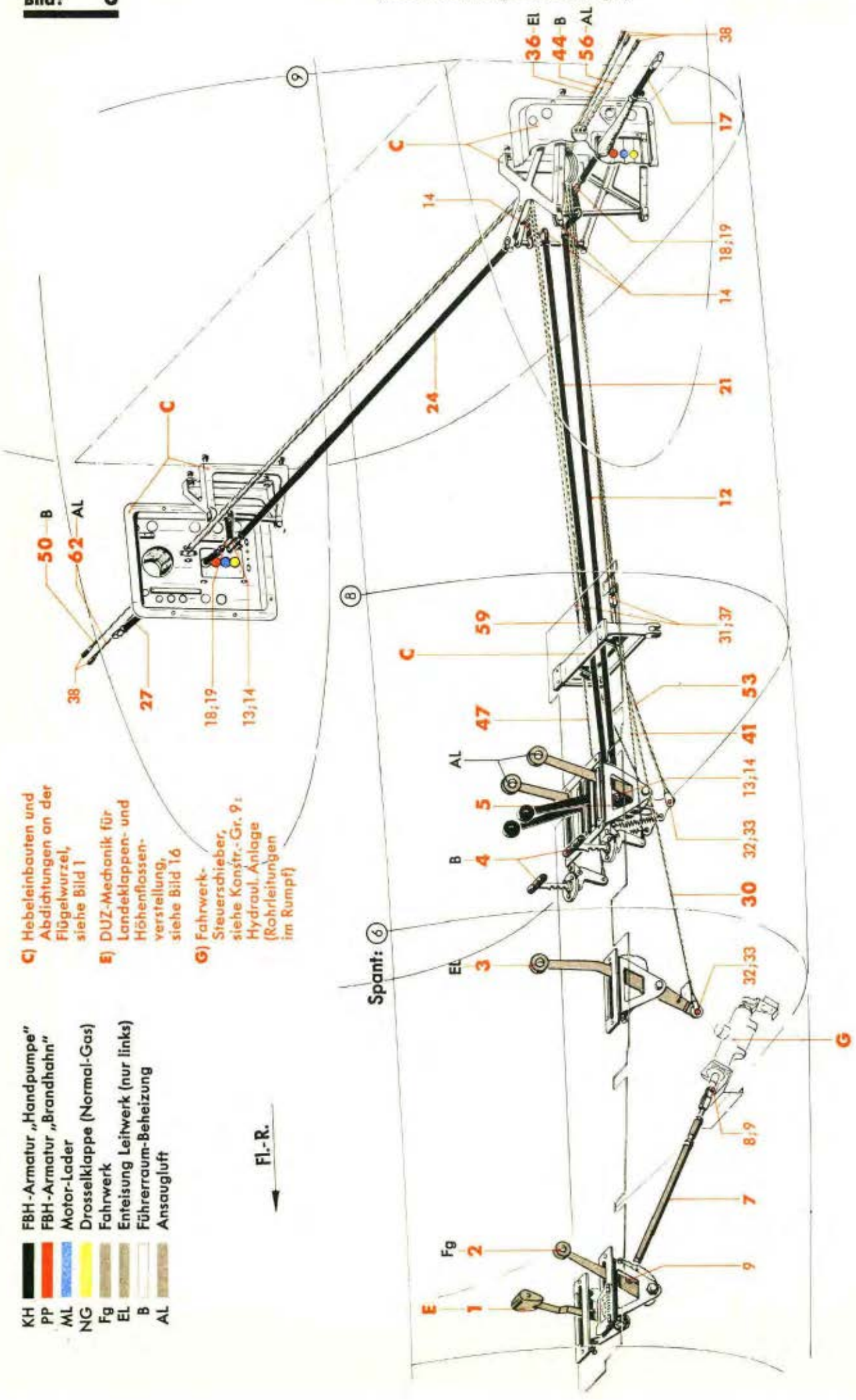

Werk-stoff	Stück	Benennung	Ersatzteil-Nr.	Bild: 3 Orts-Nr.	Bem.
	1	**Stoßstange mit Kupplungshälfte (15x395 Ju N 87734), vollst.**	**88.723-10 H 33**	**17**	
		einschließlich Orts-Nr. 18-20			
	1	Gabelschraube	M 8 Ju N 87738	18	
	1	Bolzen 5 ø x 14,3 lang	5 Ju N 15234	19	
	1	Schild (an Kupplungshälfte)	KH l 3-62 Ju N 16601	(20)	
		c) für FBH-Armatur „Handpumpe", rechts:			
	1	**Stoßstange (15x1200 Ju N 87716), verstellbar, vollst.**	**88.723-10 H 07**	**21**	
		einschließlich Orts-Nr. 13, 14, 22 und 23			
	1	Schild (am festen Kopf)	KH r 2-62 Ju N 16601	(22)	
	1	„ („ Verstellkopf)	KH r 1-62 Ju N 16601	(23)	
	1	**Stoßstange (15x1090 Ju N 87716), verstellbar, vollst.**	**88.723-10 H 15**	**24**	
		einschließlich Orts-Nr. 13, 14, 25 und 26			
	1	Schild (am festen Kopf)	KH r 3-62 Ju N 16601	(25)	
	1	„ („ Verstellkopf)	KH r 4-62 Ju N 16601	(26)	
	1	**Stoßstange mit Kupplungshälfte (15x395 Ju N 87734), vollst.**	**88.723-10 H 37**	**27**	
		einschließlich Orts-Nr. 18, 19 und 28			
	1	Schild (an Kupplungshälfte)	KH r 4-62 Ju N 16601	(28)	
		Bedienseile:		**(29)**	
		hierzu Orts-Nr. 30-64			
		a) für Enteisung Leitwerk (nur links):			
	1	**Bedienseil (1,8 DIN L 9) mit Kupplungshälfte und Gabel, 960 lang, vollst.**	**88.723-133**	**30**	
		einschließlich Orts-Nr. 31-35			
	1	Kupplungshälfte (Gabel)	1,9 Ju N 15521	31	
	1	Gabel mit Bolzen 5 Ju N 15234	1,9 Ju N 15533	32	
	1	Bolzen 5 ø x 14,3 lang	5 Ju N 15234	33	aus Ju N 15533
	1	Schild (an Kupplungshälfte)	EL 2 Ju N 16603	(34)	
	1	„ („ Gabel)	EL 1 Ju N 16603	(35)	
	1	**Bedienseil (1,8 DIN L 9) mit Kupplungshälften, 975 lang, vollst.**	**88.723-163**	**36**	
		einschließlich Orts-Nr. 37-40			
	1	Kupplungshälfte (ohne Verstellung)	1,9 Ju N 15520	37	
	1	„ (mit „)	1,9 Ju N 15522	38	
	1	Schild (an Kupplungshälfte ohne Verstellung)	EL 2 Ju N 16603	(39)	
	1	„ („ „ mit „)	EL 3 Ju N 16603	(40)	

Unbefugte Verwendung ist strafbar und macht schadenersatzpflichtig

Mechanische Bedienanlage

(Bedienanlage im Rumpf)

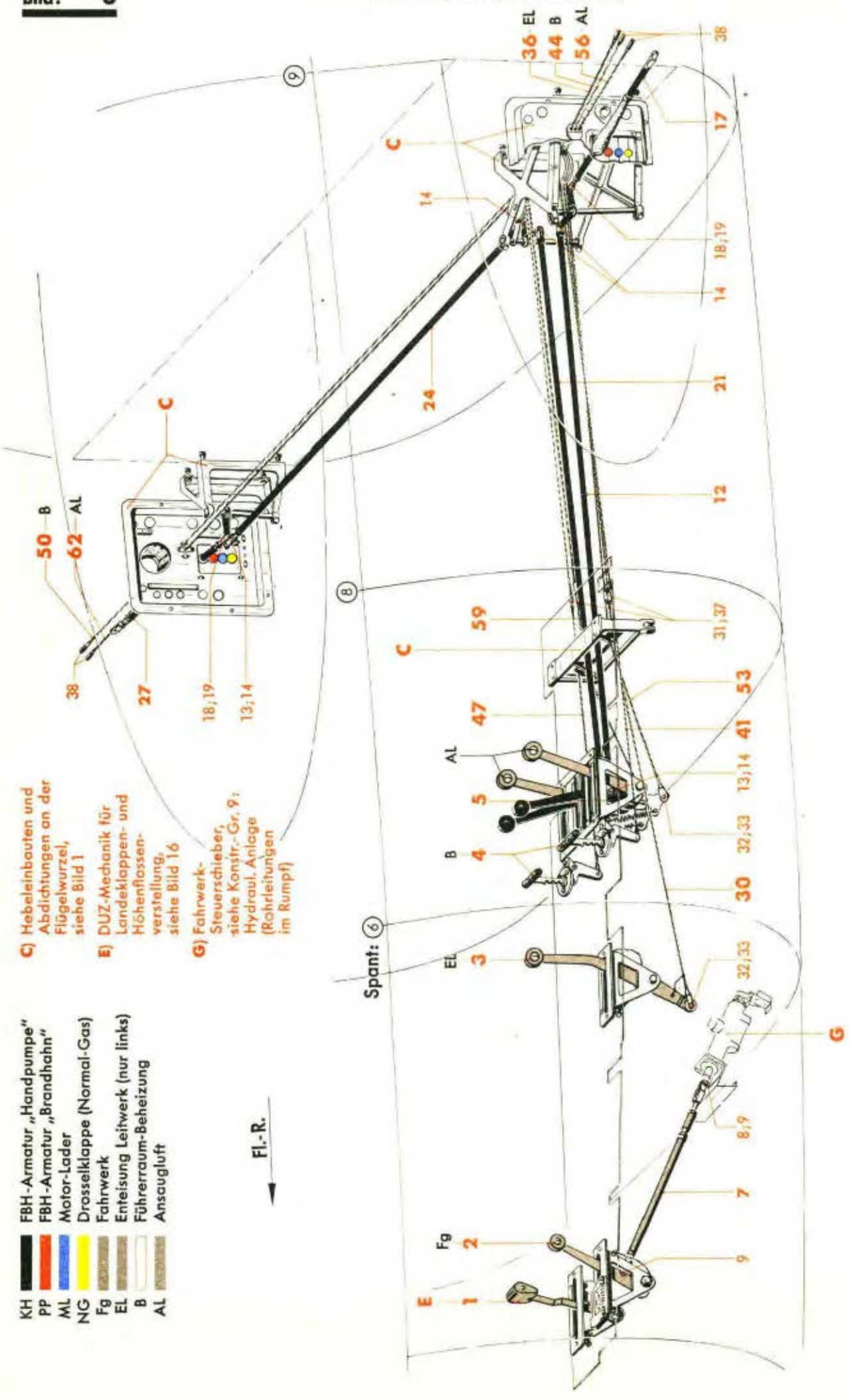

Werk-stoff	Stück	Benennung	Ersatzteil-Nr.	Bild: 3 Orts-Nr.	Bem.
		b) für Führerraum-Beheizung, links:			
	1	**Bedienseil (1,8 DIN L 9) mit Kupplungshälfte und Kausche, 490 lang, vollst.**	**88.723-137**	**41**	
		einschließlich Orts-Nr. 31, 42 und 43			
	1	Schild (an Kupplungshälfte)	B I 2 Ju N 16603	(42)	
	1	„ („ Kausche)	B I 1 Ju N 16603	(43)	
	1	**Bedienseil (1,8 DIN L 9) mit Kupplungshälften, 1365 lang, vollst.**	**88.723-164**	**44**	
		einschließlich Orts-Nr. 37, 38, 45 und 46)			
	1	Schild (an Kupplungshälfte ohne Verstellung)	B I 2 Ju N 16603	(45)	
	1	„ („ „ mit „)	B I 3 Ju N 16603	(46)	
		c) für Führerraum-Beheizung, rechts:			
	1	**Bedienseil (1,8 DIN L 9) mit Kupplungshälfte und Kausche, 640 lang, vollst.**	**88.723-138**	**47**	
		einschließlich Orts-Nr. 31, 48 und 49			
	1	Schild (an Kupplungshälfte)	B r 2 Ju N 16603	(48)	
	1	„ („ Kausche)	B r 1 Ju N 16603	(49)	
	1	**Bedienseil (1,8 DIN L 9) mit Kupplungshälften, 2140 lang, vollst.**	**88.723-165**	**50**	
		einschließlich Orts-Nr. 37, 38, 51 und 52			
	1	Schild (an Kupplungshälfte ohne Verstellung)	B r 2 Ju N 16603	(51)	
	1	„ („ „ mit „)	B r 3 Ju N 16603	(52)	
		d) für Ansaugluft, links:			
	1	**Bedienseil (1,8 DIN L 9) mit Kupplungshälfte und Gabel, 550 lang, vollst.**	**88.7200-03**	**53**	
		einschließlich Orts-Nr. 31-33, 54 und 55			
	1	Schild (an Kupplungshälfte)	AL I 1 Ju N 16603	(54)	
	1	„ („ Gabel)	AL I 2 Ju N 16603	(55)	
	1	**Bedienseil (1,8 DIN L 9) mit Kupplungshälften, 975 lang, vollst.**	**88.7200-05**	**56**	
		einschließlich Orts-Nr. 37, 38, 57 und 58			
	1	Schild (an Kupplungshälfte ohne Verstellung)	AL I 2 Ju N 16603	(57)	
	1	„ („ „ mit „)	AL I 3 Ju N 16603	(58)	

Unbefugte Verwendung ist strafbar und macht schadenersatzpflichtig

Mechanische Bedienanlage

(Bedienanlage im Rumpf)

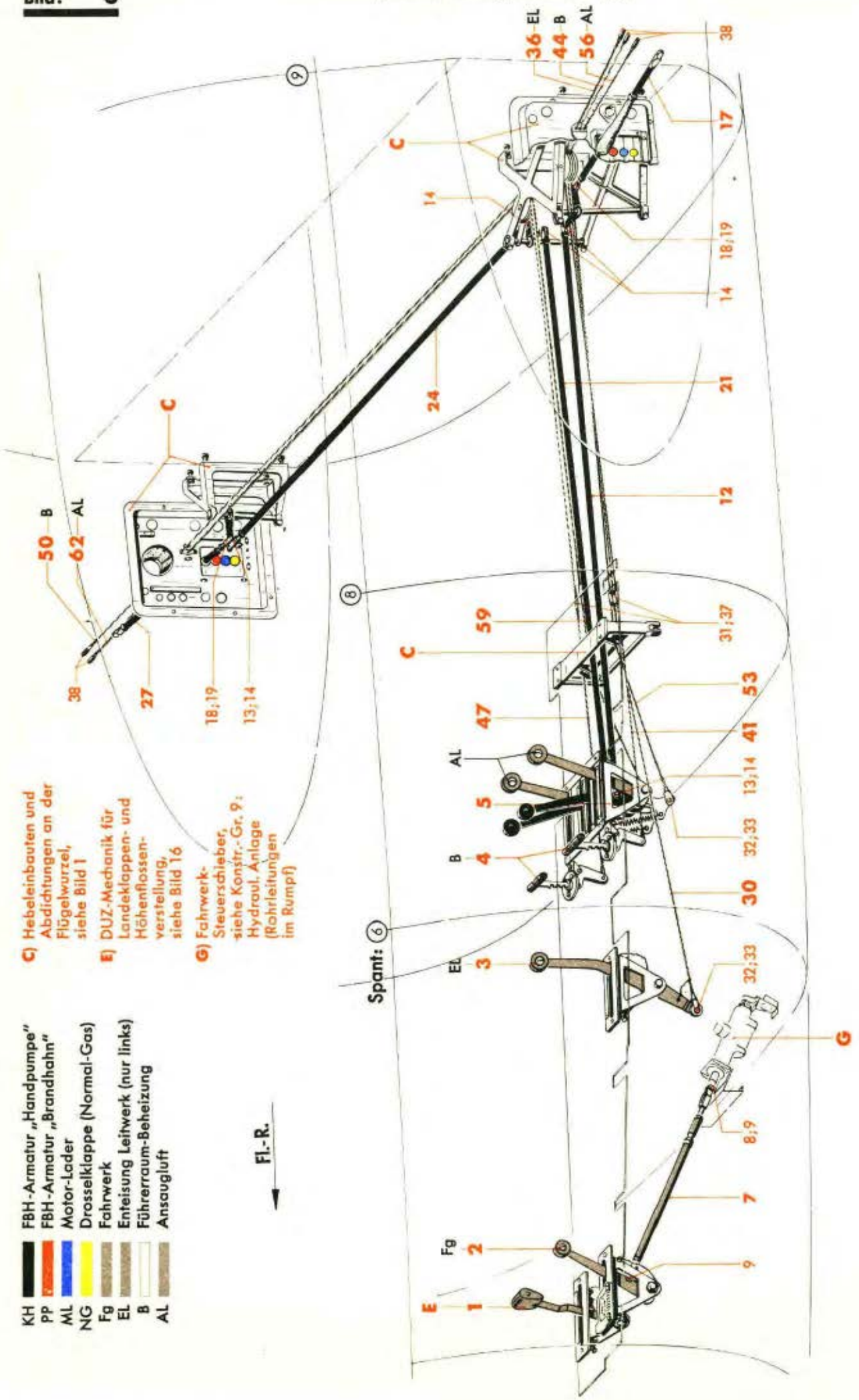

Werk-stoff	Stück	Benennung	Ersatzteil-Nr.	Bild: 3 Orts-Nr.	Bem.
		e) für Ansaugluft, rechts:			
	1	**Bedienseil (1,8 DIN L 9) mit Kupplungshälfte und Gabel, 410 lang, vollst.**	**88.7200-02**	**59**	
		einschließlich Orts-Nr. 31-33, 60 und 61			
	1	Schild (an Kupplungshälfte)	AL r 2 Ju N 16603	(60)	
	1	„ („ Gabel)	AL r 1 Ju N 16603	(61)	
	1	**Bedienseil (1,8 DIN L 9) mit Kupplungshälften, 2535 lang, vollst.**	**88.7200-04**	**62**	
		einschließlich Orts-Nr. 37, 38, 63 und 64			
	1	Schild (an Kupplungshälfte ohne Verstellung)	AL r 2 Ju N 16603	(63)	
	1	„ („ „ mit „)	AL r 3 Ju N 16603	(64)	

Unbefugte Verwendung ist strafbar und macht schadenersatzpflichtig

Mechanische Bedienanlage
(Bedienanlage im Rumpf)

NG Drosselklappe (Normal-Gas)
LV Luftschrauben-Korrektur

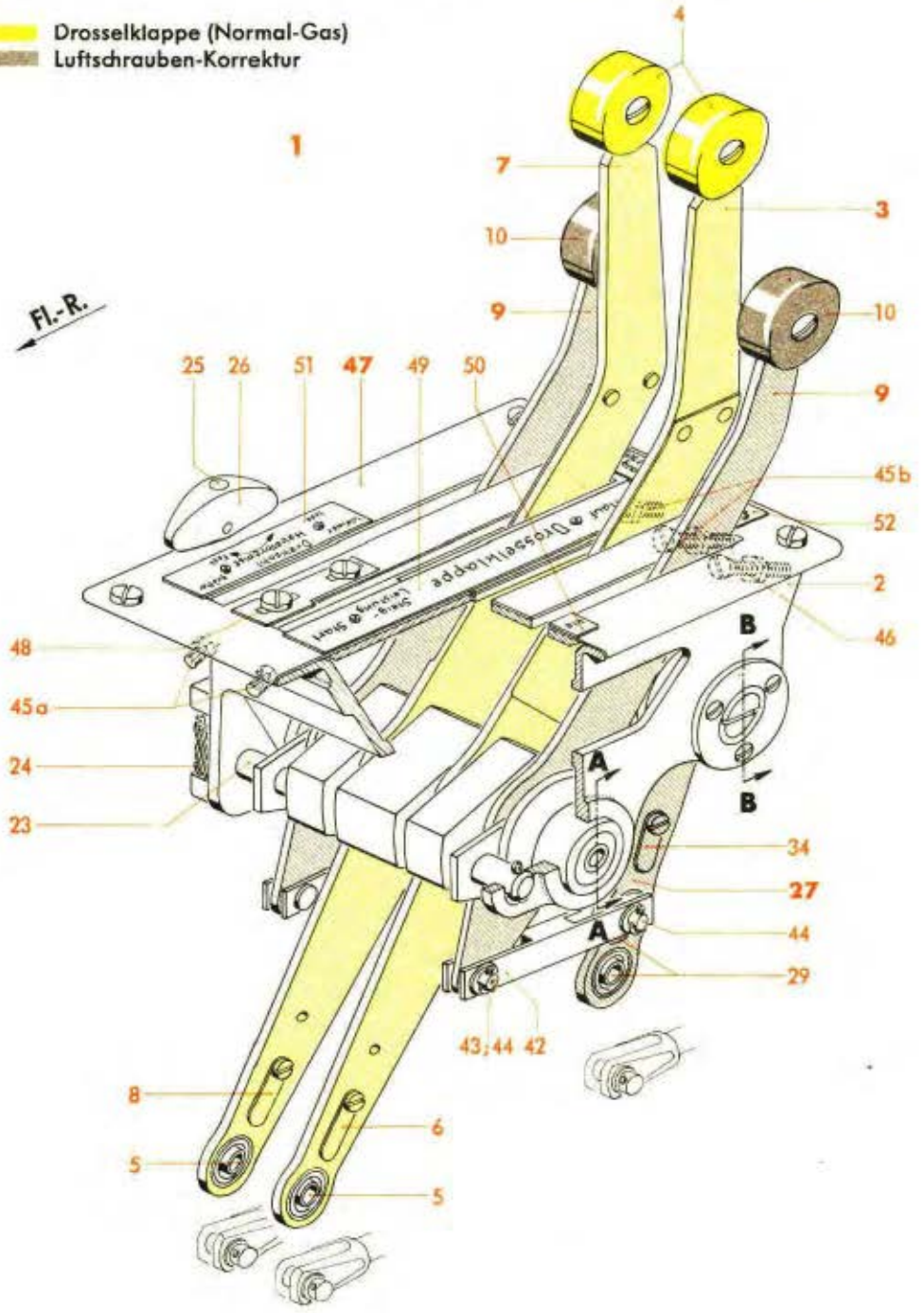

Schnitt: **A-A**

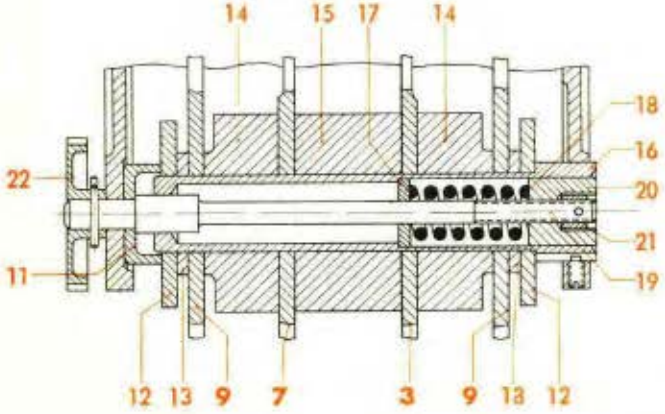

Schnitt: **B-B**

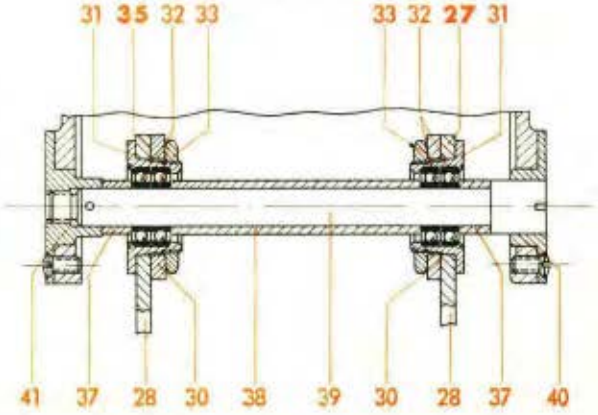

Werk-stoff	Stück	Benennung	Ersatzteil-Nr.	Bild: 4 Orts-Nr.	Bem.
		Aufteilung für			
		Schaltkasten (Drosselklappe und Luftschrauben-Korrektur), vollst.	**88.791-10**[4]	**1**	vgl. Bild 1 Orts-Nr. 4
		einschließlich Orts-Nr. 2-52			
	1	Kasten	88.723-230.01	2	
		„ (Behelf)	88.723-230 H 03		
	1	**Hebel für Drosselklappe, links, vollst.**	**88.791-10H01**	**3**	
		einschließlich Orts-Nr. 4-6			
	1	Flachknopf, gelb	C 32 Hs N 16102	4	
	1	Kugellager, ballig, mit Einstellring	R 5-17 DIN L 89	5	
	1	Schild	NG I 1-23 Ju N 16602	6	
	1	**Hebel für Drosselklappe, rechts, vollst.**	**88.791-10H02**	**7**	
		einschließlich Orts-Nr. 4, 5 und 8			
	1	Schild	NG r 1-23 Ju N 16602	8	
	2	**Hebel für Luftschrauben-Korrektur, links bzw. rechts, vollst.**	**88.791-10H07**[4]	**9**	
		einschließlich Orts-Nr. 10			
	1	Flachknopf, grau	G 32 Hs N 16102	10	
	1	Schale 26 ø	88.723-230.12	11	
	2	Scheibe 49 ø/20 ø H 8 x 4 dick	88.723-230.13	12	
	2	Bremsscheibe 3 mm dick	88.791-1006	13	
	2	„ 20 mm „	88.791-1005	14	
	1	„ 28 mm „	88.723-230.15	15	
	1	Laufbuchse 116 mm lang	88.723-230.18	16	
	1	Scheibe 17,7/7 ø x 3 dick	88.723-230.11	17	
	1	Druckfeder	88.723-230.19	18	
	1	Gewindebolzen M 6 x 139 lang	88.723-230.20	19	
	1	Verstellmutter 18 ø f 8/M 6	88.723-230.17	20	
	1	Stellmutter 9 ø/M 6	88.723-230.08	21	
	1	Schraubenrad 36 Zähne	88.723-230.02	22	
	1	Bolzen mit Bund 10 ø f 8 x 127 lang	88.723-230.05	23	
	1	Schraubenrad 12 Zähne	88.723-230.03	24	
	1	Achse 6 ø x 125 lang	88.723-230.06	25	
	1	Flügelgriff	88.723-230.28	26	
		„ (Behelf)	88.723-230.07		
	1	**Hebel für Luftschrauben-Korrektur, links, vollst.**	**88.791-10H03**[4]	**27**	
		einschließlich Orts-Nr. 28-34			
	1	Doppelhebel mit Kugellager	100 Ju N 87759	28	
	2	Kugellager, ballig, mit Einstellring	R 5-17 DIN L 89	29	aus Ju N 87759
	1	Scheibe mit Stirnverzahnung 38 ø/25 ø H 11	25 Ju N 14518	30	
	1	Hebelnabe mit Kugellager und Sechskantmutter	Ju N 87688	31	

[4] Mit Änderung nach Zchg. 8800-95195

Unbefugte Verwendung ist strafbar und macht schadenersatzpflichtig

Mechanische Bedienanlage
(Bedienanlage im Rumpf)

NG Drosselklappe (Normal-Gas)
LV Luftschrauben-Korrektur

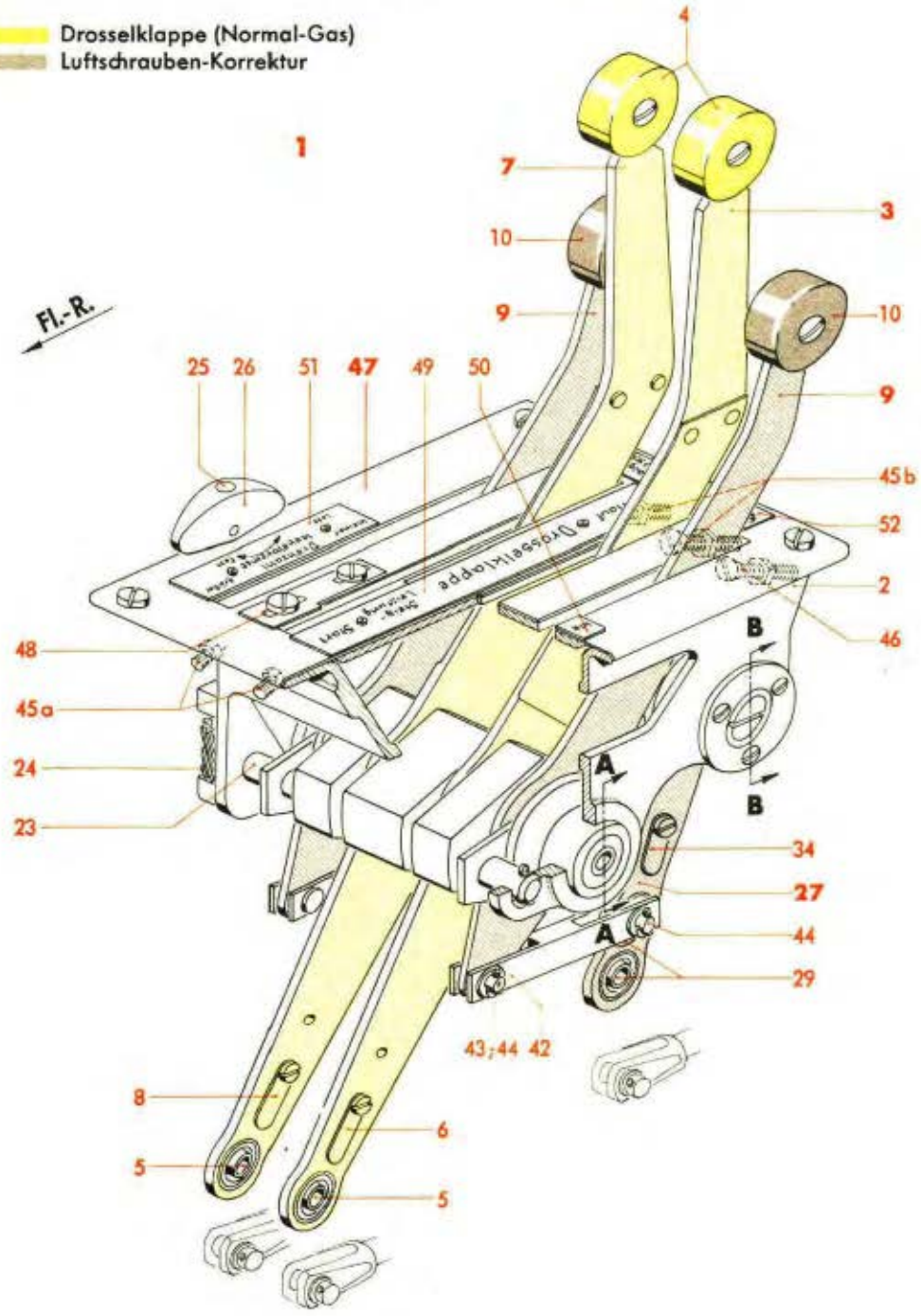

Schnitt: **A-A**

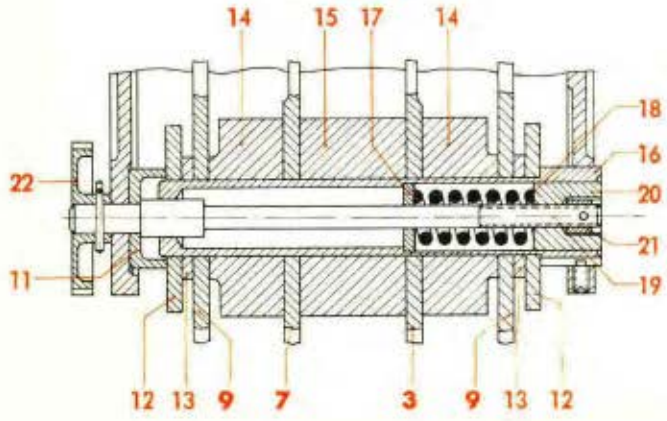

Schnitt: **B-B**

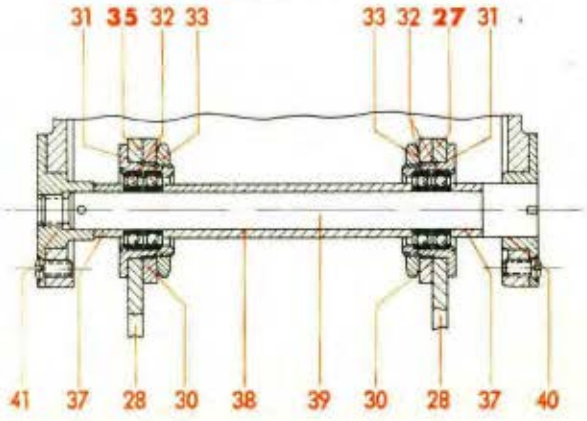

Werk-stoff	Stück	Benennung	Ersatzteil-Nr.	Bild: 4 Orts-Nr.	Bem.
	2	Querkugellager mit kleinen Kugeln	D 10 DIN L 89	32	aus Ju N 87688
	1	Sechskantmutter M 24 x 0,75	Ju N 87688-2	33	aus Ju N 87688
	1	Schild	LV l 1-23 Ju N 16602	34	
	1	**Hebel für Luftschrauben-Korrektur, rechts, vollst.** einschließlich Orts-Nr. 28-33 und 36	**88.791-10 H 04**[4])	**35**	
	1	Schild	LV r 1-23 Ju N 16602	(36)	
	2	Abstandsbuchse 14/10,2 ø	8 Ju N 17014	37	
	1	„ 14/10,2 ø	66 Ju N 17014	38	
	1	Achse 130 lang	88.791-1001	39	
	1	Flanschnabe	88.791-1003	40	
	1	„ mit Gewinde M 8	88.791-1002	41	
	2	Gabelstück	88.791-1032	42	
	2	Buchse	5 x 6 Ju N 17002	43	
	4	Bolzen (Splintbolzen)	5 x 14 Lg N 15229	44	
	4	Linsensenkschraube	M 6 x 20 DIN 91[1])	45a	
	2	„	M 6 x 22 DIN 91[1])	45b	
	2	„	M 6 x 25 DIN 91[1])	46	
	1	**Deckel, vollst.** einschließlich Orts-Nr. 48-52	**88.791-10 H 06** und 3. Deckblatt	**47**	
	2	Anschlag	1. Deckblatt zu 88.791-1030	48	
	1	Schild „... Drosselklappe ..."	88.791-1024	49	
	1	„ „... Drehzahl ..."	88.791-0127	50	
	1	„ „... Drehzahl ... Hebelbremse ..."	88.791-0128	51	
	1	„ „Vorsicht beim Gasgeben ..."	lfd. Nr. 1 aus 3. Deckblatt zu 88.791-10 H 06	52	

[1]) Aus Flußstahl (bei Bestellung angeben)
[4]) Mit Änderung nach Zchg. 8800-95195

Unbefugte Verwendung ist strafbar und macht schadenersatzpflichtig

Mechanische Bedienanlage
(Bedienanlage im Rumpf)

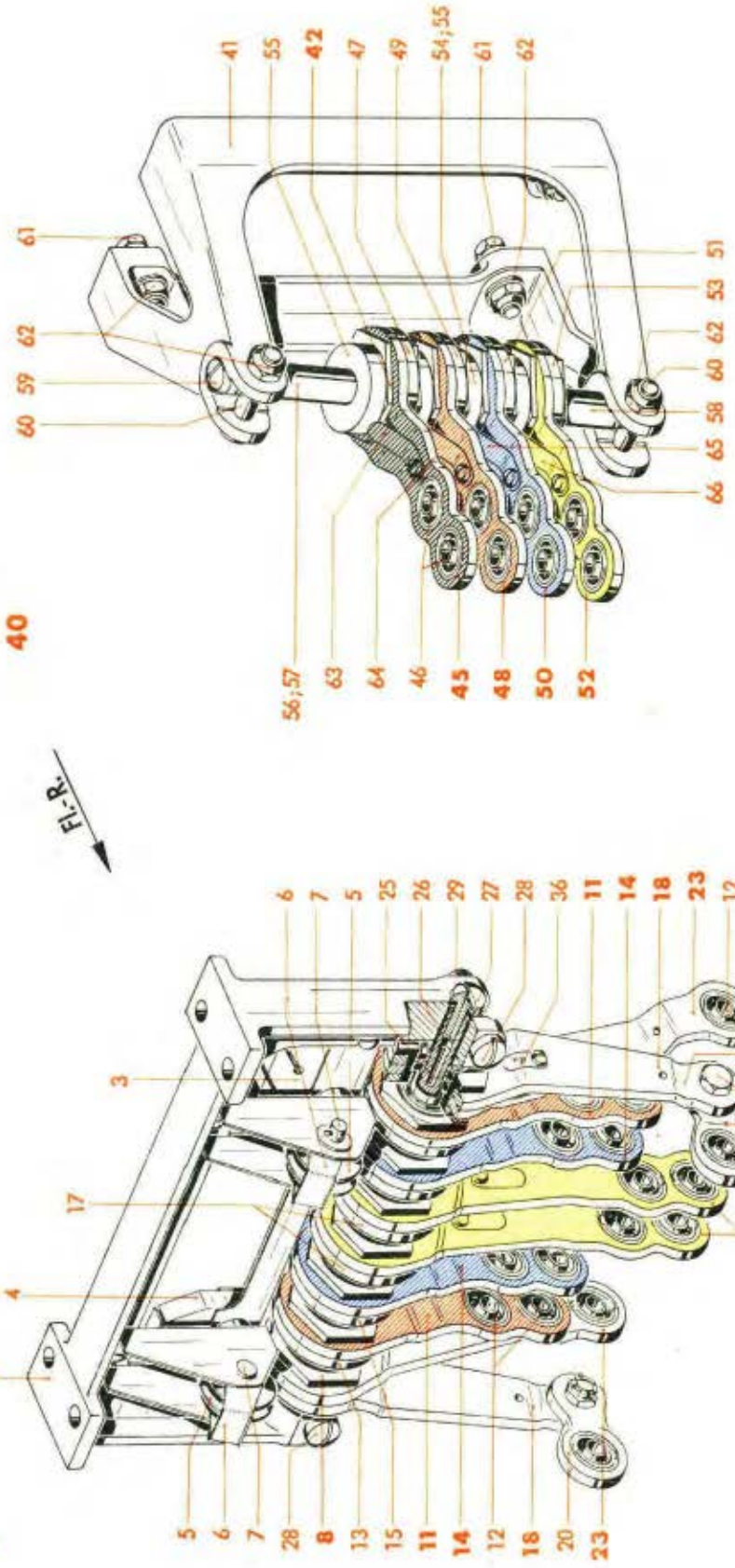

KH FBH-Armatur „Handpumpe"
PP FBH-Armatur „Brandhahn"
ML Motor-Lader
NG Drosselklappe (Normal-Gas)
LV Luftschrauben-Korrektur

Werk-stoff	Stück	Benennung	Ersatzteil-Nr.	Bild: 5 Orts-Nr.	Bem.
		Aufteilung für			
		Hebeleinbau vor Spant 8, vollst.	**88.791-02**	**1**	vgl. Bild 1 Orts-Nr. 5
		einschließlich Orts-Nr. 2-39			
	1	Hebel-Lagerbock	88.723-0701	2	
	1	Seilführung, links	88.723-0707	3	
	1	„ rechts	88.723-0709	4	
	2	Seilrolle 16 ø	88.723-7803	5	
	2	Seilführung	88.723-0714	6	
	2	Bolzen (Splintbolzen)	5 x 24 Lg N 15229	7	
	8	**Hebelnabe, vollst.**	**Ju N 87688**	**8**	
		einschließlich Orts-Nr. 9 a und 9 b			
	2	Querkugellager mit kleinen Kugeln	D 10 DIN L 89	(9a)	
	1	Sechskantmutter M 24 x 0,75	Ju N 87688-2	(9b)	
		Hebel:		**(10)**	
		hierzu Orts-Nr. 11-23			
		a) für FBH-Armatur „Brandhahn", links und rechts:			
	2	**Doppelhebel, vollst.**	**80 Ju N 87687**	**11**	
		einschließlich Orts-Nr. 12			
	2	Kugellager, ballig, mit Einstellring	R 5-17 DIN L 89	12	
	2	Zwischenscheibe 38/24,5 ø	24,5 Ju N 14508	13	
		b) für Motor-Lader, links und rechts:			
	2	**Doppelhebel, vollst.**	**80 Ju N 87687**	**14**	
		einschließlich Orts-Nr. 12			
	2	Zwischenscheibe 38/24,5 ø	24,5 Ju N 14508	15	
		c) für Drosselklappe, links und rechts:			
	2	**Doppelhebel 120 r, vollst.**	**88.723-07 H 02**	**16**	
		einschließlich Orts-Nr. 12			
	2	Einfachhebel 60 r (für Zugfeder)	88.723-0710	17	
		d) für Luftschrauben-Korrektur, links und rechts:			
	2	**Ausgleichhebel 120 r, vollst.**	**88.791-02 H 01**	**18**	
		einschließlich Orts-Nr. 19-22			
	1	Ausgleichhebel 120 r, allein	88.791-0201	19	

Unbefugte Verwendung ist strafbar und macht schadenersatzpflichtig

JFM-FTVDru 050941 ShGeKü

Mechanische Bedienanlage
(Bedienanlage im Rumpf)

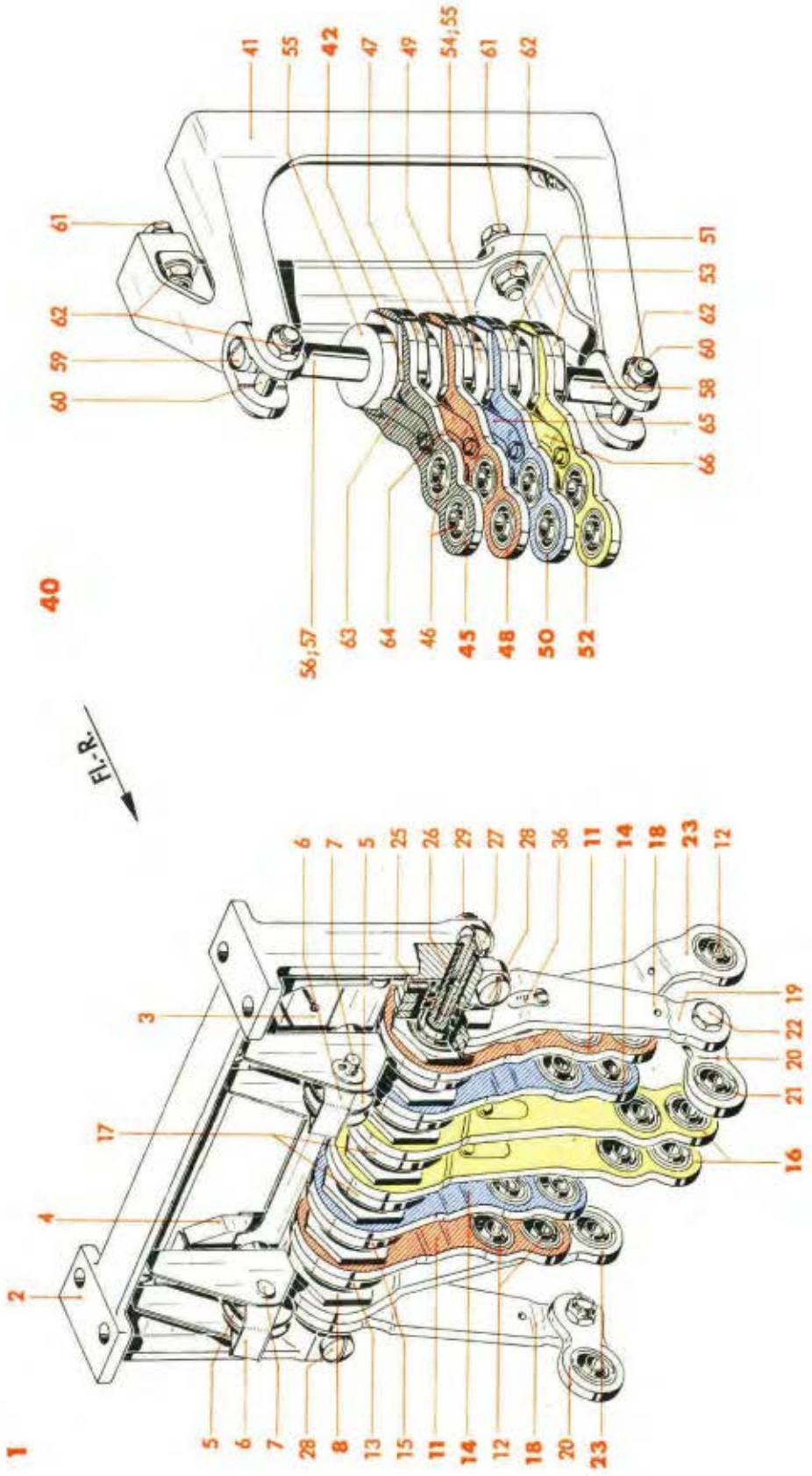

KH FBH-Armatur „Handpumpe"
PP FBH-Armatur „Brandhahn"
ML Motor-Lader
NG Drosselklappe (Normal-Gas)
LV Luftschrauben-Korrektur

Werk-stoff	Stück	Benennung	Ersatzteil-Nr.	Bild: 5 Orts-Nr.	Bem.
	1	Ausgleichauge mit Kugellager	25 Ju N 87693	20	
	1	Kugellager, ballig, mit Einstellring	R 5-17 DIN L 89	21	aus Ju N 87693
	1	Sechskantschraube	6 x 13 DIN Kr 551	22	
	2	**Einfachhebel, vollst.** einschließlich 1 Stück Orts-Nr. 12	**120 Ju N 87686**	**23**	
	7	Abstandsrohr 12/10 ø x 8 lang	88.723-0704	(24)	
	1	Achse 10 ø h 11 x 173 lang	88.723-0702	25	
	2	Lagerrohr 12 ø h 11/10 ø H 11 x 19,5 lang	88.723-0703	26	
	2	Linsenschraube	M 6 x 16 DIN 85[1]	27	
	2	„	M 6 x 30 DIN 85[1]	28	
	2	Sechskantmutter, selbstsichernd (Lief.: AGG)	(M 6 S)[3]	29	
	1	Schild für Orts-Nr. 11	PP l 2-23 Ju N 16602	(30)	
	1	„ für Orts-Nr. 11	PP r 2-23 Ju N 16602	(31)	
	1	„ für Orts-Nr. 14	ML l 2-23 Ju N 16602	(32)	
	1	„ für Orts-Nr. 14	ML r 2-23 Ju N 16602	(33)	
	1	„ für Orts-Nr. 16	NG l 2-23 Ju N 16602	(34)	
	1	„ für Orts-Nr. 16	NG r 2-23 Ju N 16602	(35)	
	1	„ für Orts-Nr. 18	LV l 2-23 Ju N 16602	36	
	1	„ für Orts-Nr. 18	LV r 2-23 Ju N 16602	(37)	
	1	„ für Orts-Nr. 23	LV l 3-23 Ju N 16602	(38)	
	1	„ für Orts-Nr. 23	LV r 3-23 Ju N 16602	(39)	
		Aufteilung für **Hebeleinbau am Spant 9, rechts, vollst.** einschließlich Orts-Nr. 41-66	**88.723-09**	**40**	vgl. Bild 1 Orts-Nr. 7
	1	Hebel-Lagerbock	88.723-0901	41	
	4	**Hebelnabe, vollst.** einschließlich Orts-Nr. 43 a und 43 b	**Ju N 87688**	**42**	
	2	Querkugellager mit kleinen Kugeln	D 10 DIN L 89	(43a)	
	1	Sechskantmutter M 24 x 0,75	Ju N 87688-2	(43b)	
		Hebel: hierzu Orts-Nr. 45-53		**(44)**	
		a) für FBH-Armatur „Handpumpe", rechts:			
	1	**Doppelhebel 70 r, vollst.** einschließlich Orts-Nr. 46	**88.723-09 H 01**	**45**	
	2	Kugellager, ballig, mit Einstellring	R 5-17 DIN L 89	46	
	1	Zwischenscheibe 38/24,5 ø	24,5 Ju N 14508	47	

[1]) Aus Flußstahl (bei Bestellung angeben)
[3]) Aus Leichtmetall (bei Bestellung angeben)

Unbefugte Verwendung ist strafbar und macht schadenersatzpflichtig

Mechanische Bedienanlage
(Bedienanlage im Rumpf)

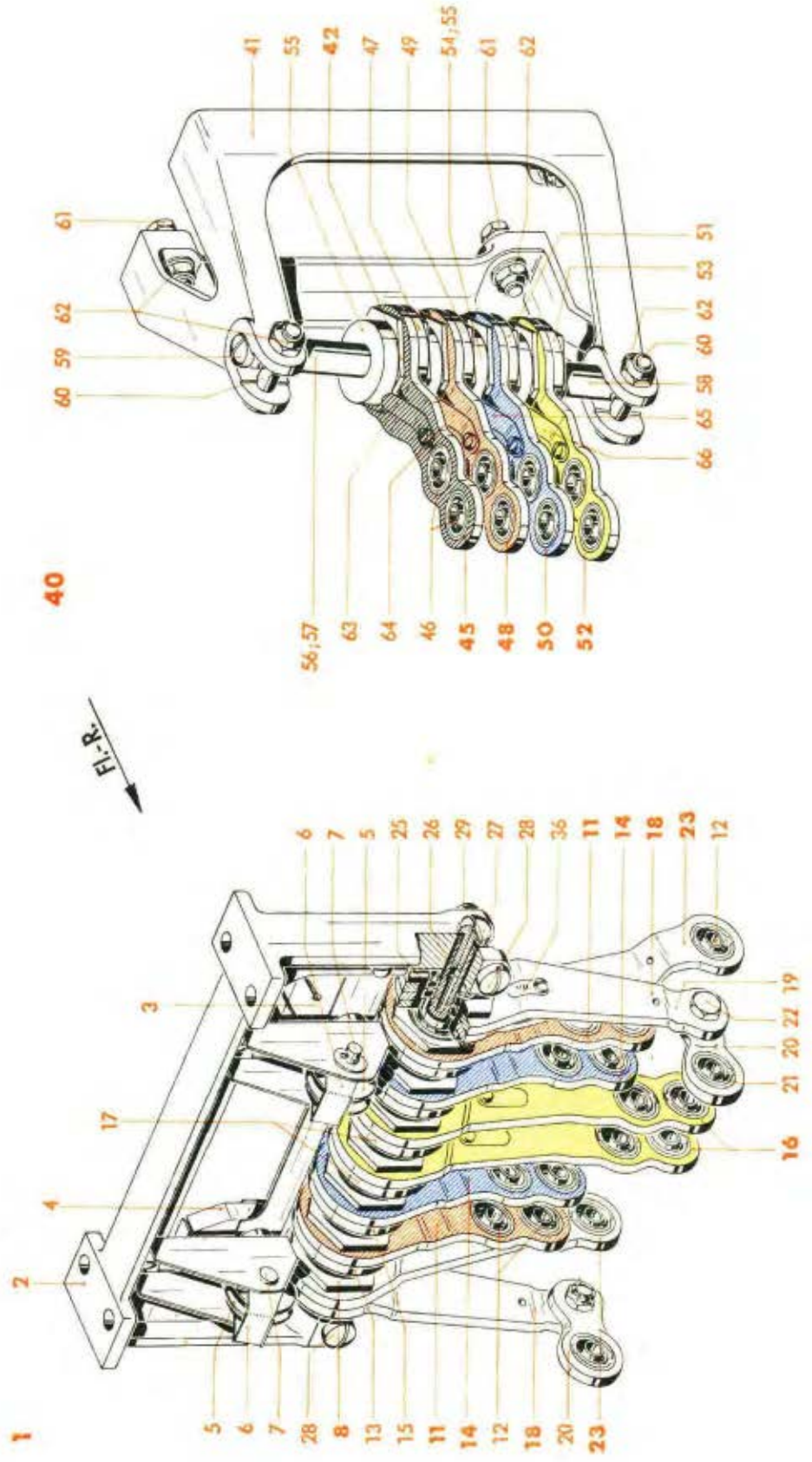

KH FBH-Armatur „Handpumpe"
PP FBH-Armatur „Brandhahn"
ML Motor-Lader
NG Drosselklappe (Normal-Gas)
LV Luftschrauben-Korrektur

Werk-stoff	Stück	Benennung	Ersatzteil-Nr.	Bild: 5 Orts-Nr.	Bem.
		b) für FBH-Armatur „Brandhahn", rechts:			
	1	**Doppelhebel 70 r, vollst.** einschließlich Orts-Nr. 46	**88.723-09 H 01**	**48**	
	1	Zwischenscheibe 38/24,5 ø	24,5 Ju N 14508	49	
		c) für Motor-Lader, rechts:			
	1	**Doppelhebel 70 r, vollst.** einschließlich Orts-Nr. 46	**88.723-09 H 01**	**50**	
	1	Zwischenscheibe 38/24,5 ø	24,5 Ju N 14508	51	
		d) für Drosselklappe, rechts:			
	1	**Doppelhebel 70 r, vollst.** einschließlich Orts-Nr. 46	**88.723-09 H 01**	**52**	
	1	Zwischenscheibe 38/24,5 ø	24,5 Ju N 14508	53	
	3	Abstandsrohr 12/10 ø x 10 lang	88.723-0809	54	
	4	Abdichtung 32/12 ø x 6 dick	88.723-0904	55	
	1	Achse 10 ø h 11 x 167 lang	88.723-0806	56	
	1	Lagerrohr 12 ø h 11/10 ø H 11 x 59 lang	88.723-0902	57	
	1	„ 12 ø h 11/10 ø H 11 x 42 „	88.723-0903	58	
	2	Linsenschraube	M 6 x 16 DIN 85[1]	59	
	2	„	M 6 x 30 DIN 85[1]	60	
	4	Sechskantschraube	M 6 x 22 DIN Kr 551	61	
	6	Sechskantmutter, selbstsichernd (Lief.: AGG)	(M 6 S)[3]	62	
	1	Schild (für Orts-Nr. 45)	KH r 5-23 Ju N 16602	63	
	1	„ („ „ 48)	PP r 5-23 Ju N 16602	64	
	1	„ („ „ 50)	ML r 5-23 Ju N 16602	65	
	1	„ („ „ 52)	NG r 5-23 Ju N 16602	66	

[1]) Aus Flußstahl (bei Bestellung angeben)
[3]) Aus Leichtmetall (bei Bestellung angeben)

Unbefugte Verwendung ist strafbar und macht schadenersatzpflichtig

Mechanische Bedienanlage
(Bedienanlage im Rumpf)

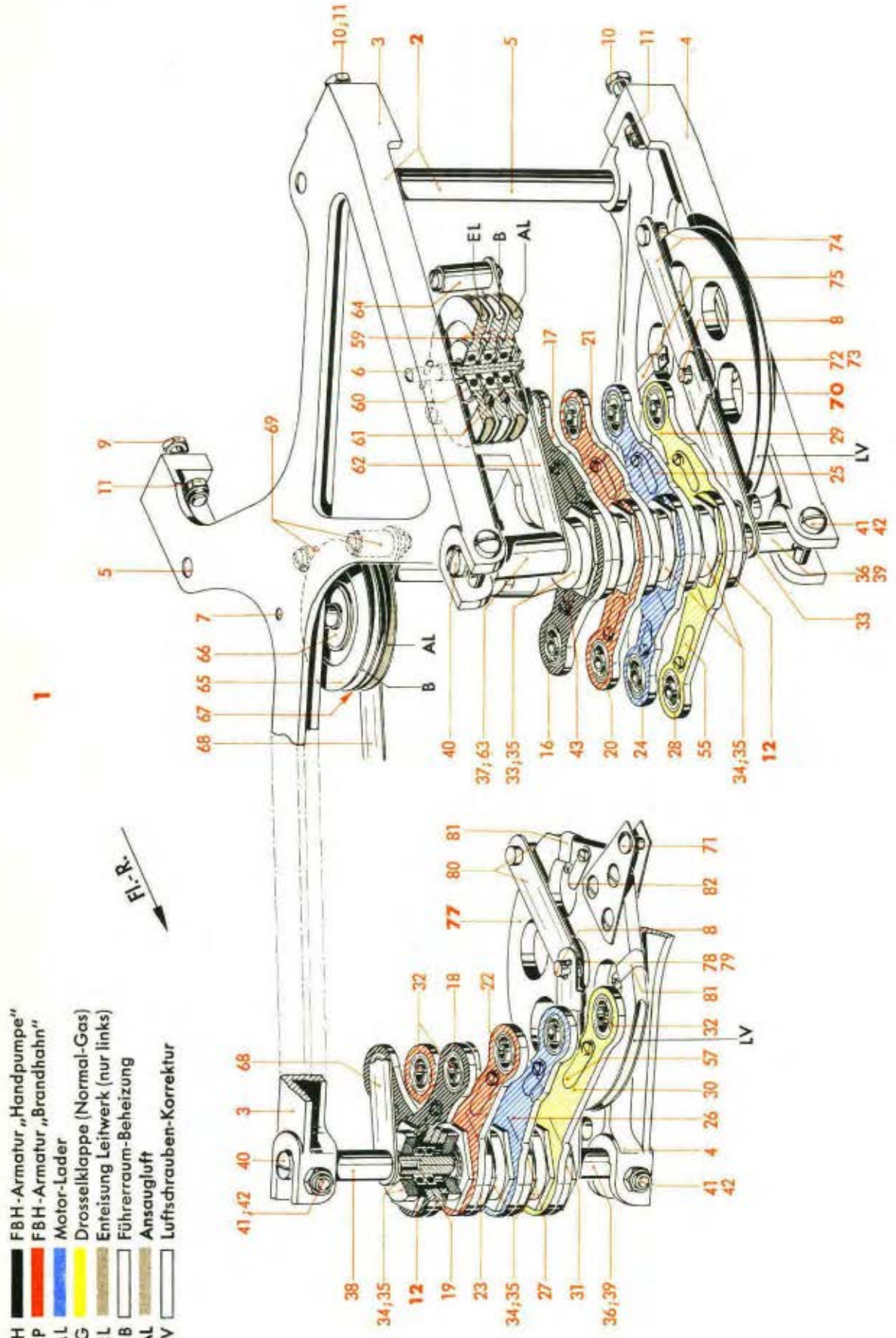

KH FBH-Armatur „Handpumpe"
PP FBH-Armatur „Brandhahn"
ML Motor-Lader
NG Drosselklappe (Normal-Gas)
EL Enteisung Leitwerk (nur links)
B Führerraum-Beheizung
AL Ansaugluft
LV Luftschrauben-Korrektur

Werk-stoff	Stück	Benennung	Ersatzteil-Nr.	Bild: 6 Orts-Nr.	Bem.
		Aufteilung für			
		Hebeleinbau am Spant 9, links, vollst. einschließlich Orts-Nr. 2-82	**88.723-08**	**1**	vgl. Bild 1 Orts-Nr. 6
	1	**Hebel-Lagerbock, vollst.** einschließlich Orts-Nr. 3-8	**88.723-08 H 03**	**2**	
	1	Lagerbock-Oberteil	88.723-0846	3	
	1	„ -Unterteil	88.723-0845	4	
	2	Abstandsbolzen 11 ø x 172 lang	88.723-0847	5	
	1	Achse 8 ø x 54 lang	88.723-0849	6	
	1	„ 8 ø x 51 „ für Seilrollen	88.723-0848	7	
	2	„ 8 ø x 38 „	88.723-0850	8	
	2	Sechskantschraube	M 6 x 28 DIN Kr 551	9	
	2	„	M 6 x 22 DIN Kr 551	10	
	4	Sechskantmutter, selbstsichernd (Lief.: AGG)	(M 6 S)[1]	11	
	8	**Hebelnabe, vollst.** einschließlich Orts-Nr. 13 und 14	**JuN 87688**	**12**	
	2	Querkugellager mit kleinen Kugeln	D 10 DIN L 89	(13)	
	1	Sechskantmutter M 24 x 0,75	Ju N 87688-2	(14)	
		Hebel: hierzu Orts-Nr. 16-32		**(15)**	
	1	Einfachhebel 50 r für FBH-Armatur „Handpumpe", links	88.723-07 H 01	16	
	1	„ „	70 Ju N 87686	17	
	1	„ 50 r für FBH-Armatur „Handpumpe", rechts	88.723-07 H 01	18	
	1	„ 50 r „	88.723-07 H 01	19	
	1	„ 59, 5 r für FBH-Armatur „Brandhahn", links	88.723-08 H 04	20	
	1	„ „	70 Ju N 87686	21	
	1	„ 59, 5 r für FBH-Armatur „Brandhahn", rechts	88.723-08 H 04	22	
	1	„ 50 r „	88.723-07 H 01	23	
	1	„ für Motor-Lader, links	70 Ju N 87686	24	
	1	„ „	70 Ju N 87686	25	
	1	„ für Motor-Lader, rechts	70 Ju N 87686	26	
	1	„ 50 r „	88.723-07 H 01	27	
	1	„ 80 r für Drossel-klappe, links	88.723-08 H 01	28	
	1	„ „	70 Ju N 87686	29	
	1	„ 80 r für Drossel-klappe, rechts	88.723-08 H 01	30	
	1	„ 50 r „	88.723-07 H 01	31	
	16	Kugellager, ballig, mit Einstellring (für Orts-Nr. 16-31)	R 5-17 DIN L 89	32	
	3	Abstandsrohr 12/10 ø x 7,5 lang	88.723-0808	33	
	7	„ 12/10 ø x 10 „	88.723-0809	34	
	8	Abdichtung 32/12 ø x 6 dick	88.723-0904	35	
	2	Achse 10 ø h 11 x 167 lang	88.723-0806	36	

einschl. 1 Stück Orts-Nr. 32

[1]) Aus Flußstahl (bei Bestellung angeben)

Unbefugte Verwendung ist strafbar und macht schadenersatzpflichtig

Mechanische Bedienanlage
(Bedienanlage im Rumpf)

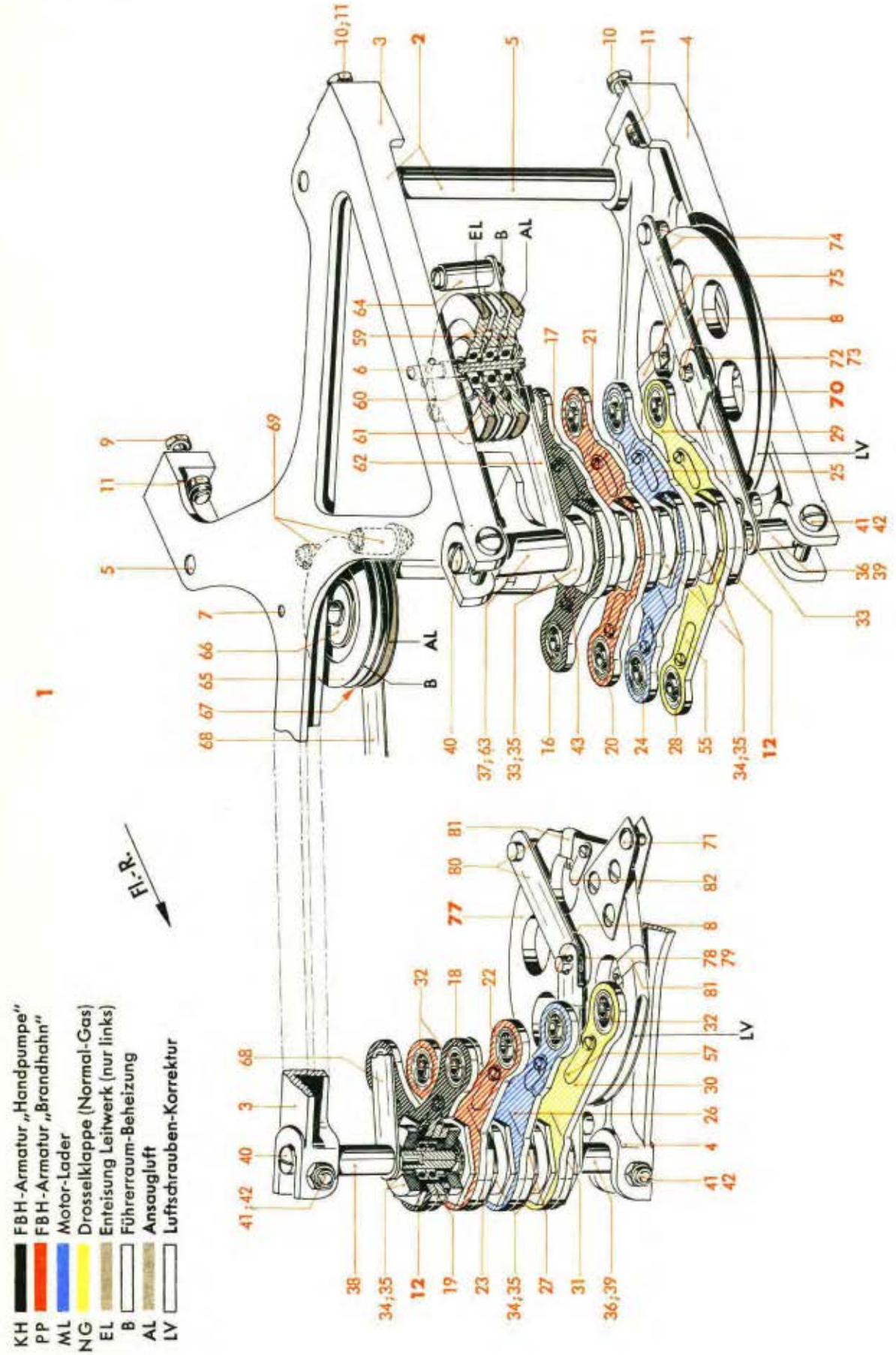

Werkstoff	Stück	Benennung	Ersatzteil-Nr.	Bild: 6 Orts-Nr.	Bem.
	1	Lagerrohr 12 ø h 11/10 ø H 11 x 49,5 lang	88.723-0811	37	
	1	„ 12 ø h 11/10 ø H 11 x 47 „	88.723-0812	38	
	2	„ 12 ø h 11/10 ø H 11 x 33,5 „	88.723-0813	39	
	4	Linsenschraube	M 6 x 16 DIN 85[1]	40	
	4	Linsenbolzen	M 6 x 30 DIN L 53	41	
	4	Sechskantmutter, selbstsichernd (Lief.: AGG)	(M 6 S)[1]	42	
	1	Schild (für Orts-Nr. 16)	KH l 2-23 Ju N 16602	43	
	1	„ („ „ 17)	KH l 3-23 Ju N 16602	(44)	
	1	„ („ „ 18)	KH r 2-23 Ju N 16602	(45)	
	1	„ („ „ 19)	KH r 3-23 Ju N 16602	(46)	
	1	„ („ „ 20)	PP l 3-23 Ju N 16602	(47)	
	1	„ („ „ 21)	PP l 4-23 Ju N 16602	(48)	
	1	„ („ „ 22)	PP r 3-23 Ju N 16602	(49)	
	1	„ („ „ 23)	PP r 4-23 Ju N 16602	(50)	
	1	„ („ „ 24)	ML l 3-23 Ju N 16602	(51)	
	1	„ („ „ 25)	ML l 4-23 Ju N 16602	(52)	
	1	„ („ „ 26)	ML r 3-23 Ju N 16602	(53)	
	1	„ („ „ 27)	ML r 4-23 Ju N 16602	(54)	
	1	„ („ „ 28)	NG l 3-23 Ju N 16602	55	
	1	„ („ „ 29)	NG l 4-23 Ju N 16602	(56)	
	1	„ („ „ 30)	NG r 3-23 Ju N 16602	57	
	1	„ („ „ 31)	NG r 4-23 Ju N 16602	(58)	
		Seilrollen:			
		a) für Enteisung Leitwerk, Führerraum-Beheizung und Ansaugluft, links:			
	3	Seilrolle mit Querkugellager EL 6 DIN L 89	50 DIN L 61	59	
	2	Abstandsscheibe	6,1 x 1 Ju N 17007	60	
	2	„	6,1 x 2 Ju N 17007	61	
	1	Führungslasche	88.723-0814	62	
	1	Führungshülse 16/12 ø x 31 lang	88.723-0823	63	
	2	„ 10/4,3 ø x 24 „	88.723-0821	64	
		b) für Führerraum-Beheizung und Ansaugluft, rechts:			
	2	Seilrolle mit Querkugellager EL 6 DIN L 89	50 DIN L 61	65	
	2	Abstandsscheibe	6,1 x 1 Ju N 17007	66	
	1	„	6,1 x 2 Ju N 17007	67	
	1	Führungslasche	88.723-0815	68	
	2	Führungshülse 10/4,3 ø x 16 lang	88.723-0820	69	
		c) für Luftschrauben-Korrektur, links:			
	1	**Seilrolle 104 ø mit Seilbefestigung, vollst.** einschließlich Orts-Nr. 71	**88.723-08 H 02**	**70**	
	1	Bolzen 5 ø x 14,3 lang (für Stoßstange)	5 Ju N 15234	71	

[1] Aus Flußstahl (bei Bestellung angeben)

Unbefugte Verwendung ist strafbar und macht schadenersatzpflichtig

JFM-FTVDru
050941
ShGeKü

Mechanische Bedienanlage
(Bedienanlage im Rumpf)

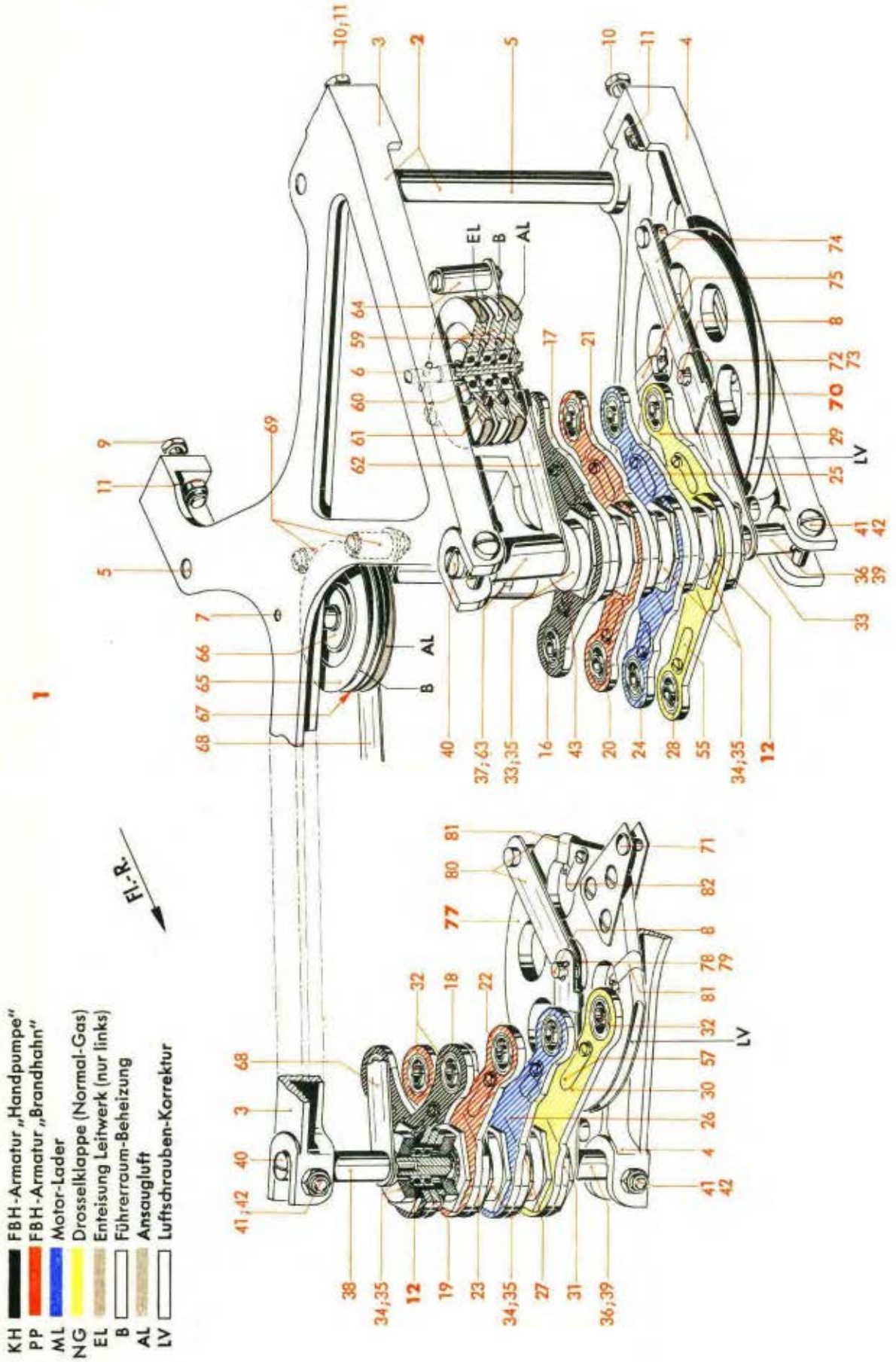

Werk-stoff	Stück	Benennung	Ersatzteil-Nr.	Bild: 6 Orts-Nr.	Bem.
	1	Querkugellager 6 ø Bohrung	EL 6 DIN L 89	72	
	2	Abstandsscheibe	6,1 x 1 Ju N 17007	73	
	1	Führungslasche mit 2 Führungshülsen, vernietet	88.723-0817/..	74	
	2	Schelle, einseitige Befestigung	88.723-0856	75	
	1	Schild	LV l 4-23 Ju N 16602	(76)	
		d) für Luftschrauben-Korrektur, rechts:			
	1	**Seilrolle 104 ø mit Seilbefestigung, vollst.** einschließlich Orts-Nr. 71	**88.723-08H02**	**77**	
	1	Querkugellager 6 ø Bohrung	EL 6 DIN L 89	78	
	2	Abstandsscheibe	6,1 x 1 Ju N 17007	79	
	1	Führungslasche mit 2 Führungshülsen, vernietet	88.723-0818/..	80	
	2	Schelle, einseitige Befestigung	88.723-0856	81	
	1	Schild	LV r 4-23 Ju N 16602	82	

Unbefugte Verwendung ist strafbar und macht schadenersatzpflichtig

Mechanische Bedienanlage
(Bedienanlage im Rumpf)

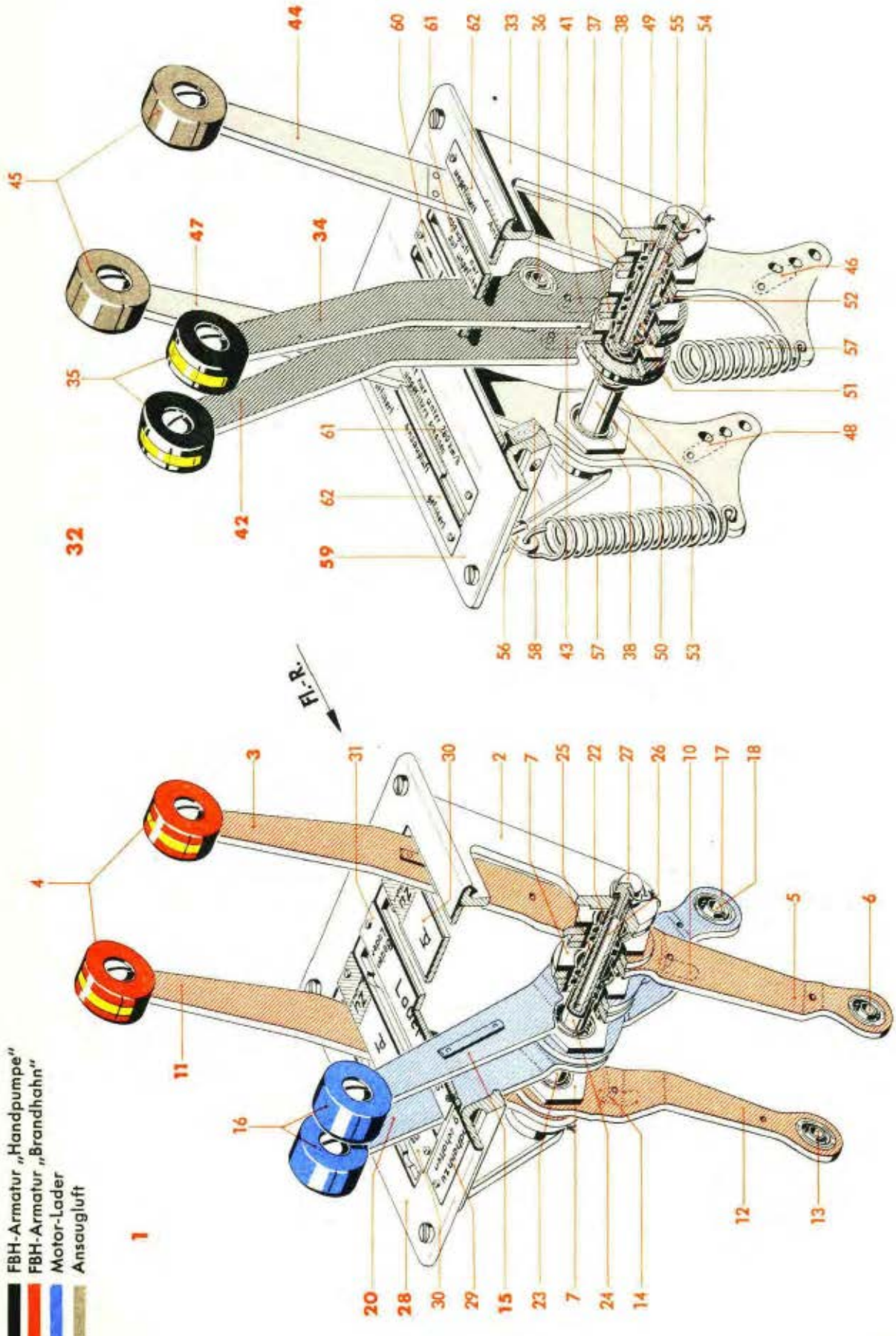

Werk-stoff	Stück	Benennung	Ersatzteil-Nr.	Bild: 7 Orts-Nr.	Bem.
		Aufteilung für			
		Schaltkasten (FBH-Armatur „Brandhahn" und Motor-Lader), vollst.	**88.723-05**	**1**	vgl. Bild 2 Orts-Nr. 1
		einschließlich Orts-Nr. 2-31			
	1	Kasten	88.723-0550	2	
		„ (Behelf)	88.723-05 H 06		
	1	**Hebel für FBH-Armatur „Brandhahn", links, vollst.**	**88.723-05 H 02**	**3**	
		einschließlich Orts-Nr. 4-10			
	1	Flachknopf, rot mit gelbem Ring	H 32 Hs N 16102	4	
	1	Einfachhebel mit Kugellager	120 Ju N 87686	5	
	1	Kugellager, ballig, mit Einstellring	R 5-17 DIN L 89	6	aus Ju N 87686
	1	Hebelnabe mit Kugellager und Sechskantmutter	Ju N 87688	7	
	2	Querkugellager mit kleinen Kugeln	D 10 DIN L 89	(8)	aus Ju N 87688
	1	Sechskantmutter M 24 x 0,75	Ju N 87688-2	(9)	
	1	Schild	PP l 1-23 Ju N 16602	10	
	1	**Hebel für FBH-Armatur „Brandhahn", rechts, vollst.**	**88.723-05 H 01**	**11**	
		einschließlich Orts-Nr. 4, 7-9 und 12-14			
	1	Einfachhebel 120 r mit Kugellager	88.723-0521/..	12	
	1	Kugellager, ballig, mit Einstellring	R 5-17 DIN L 89	13	
	1	Schild	PP r 1-23 Ju N 16602	14	
	1	**Hebel für Motor-Lader, links, vollst.**	**88.723-05 H 04**	**15**	
		einschließlich Orts-Nr. 7-9 und 16-19			
	1	Flachknopf, blau	E 32 Hs N 16102	16	
	1	Einfachhebel mit Kugellager	80 Ju N 87686	17	
	1	Kugellager, ballig, mit Einstellring	R 5-17 DIN L 89	18	aus Ju N 87686
	1	Schild	ML l 1-23 Ju N 16602	(19)	
	1	**Hebel für Motor-Lader, rechts, vollst.**	**88.723-05 H 03**	**20**	
		einschließlich Orts-Nr. 7-9, 16-18 und 21			
	1	Schild	ML r 1-23 Ju N 16602	(21)	
	2	Abstandsrohr 12/10 ø x 8,5 lang	88.723-0507	22	
	1	„ 12/10 ø x 21 „	88.723-0509	23	
	1	„ 12/10 ø x 19 „	88.723-0520	24	
	1	„ 12/10 ø x 11 „	88.723-0508	25	
	1	Achse 10 ø f 8 x 118 lang	88.723-0631	26	
	2	Blanke Sechskantschraube M 6 x 12 (aus DIN 933)	88.723-0632	27	
	1	**Deckel, vollst.**	**88.723-05 H 05**	**28**	
		einschließlich Orts-Nr. 29-31			
	1	Schild „Vor Brandhahn zu..."	88.723-0558	29	
	2	„ „P 1 + P 2... Brandhahn"	88.723-0556	30	
	1	„ „... Lader..."	88.723-0555	31	

Unbefugte Verwendung ist strafbar und macht schadenersatzpflichtig

Mechanische Bedienanlage
(Bedienanlage im Rumpf)

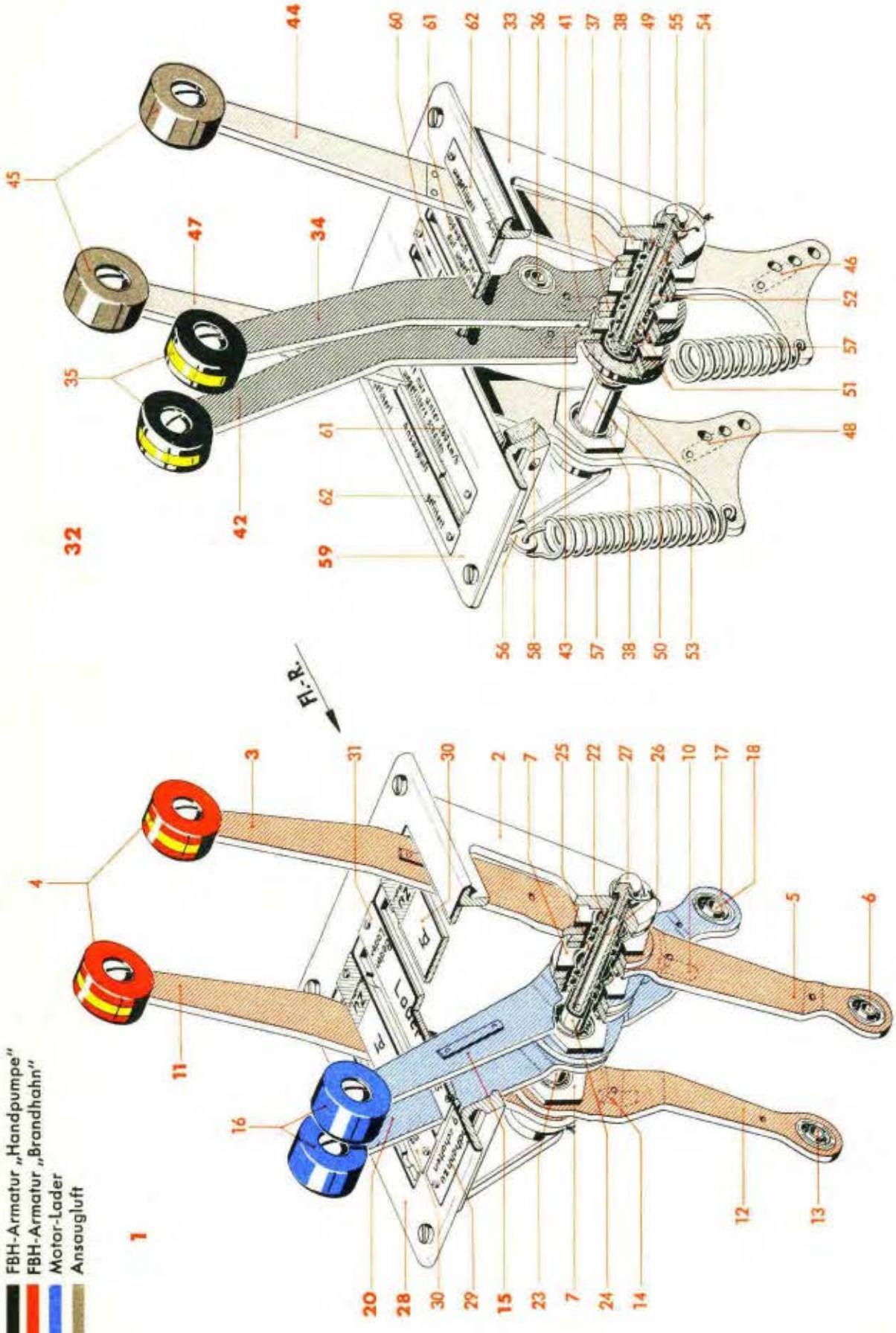

Werk-stoff	Stück	Benennung	Ersatzteil-Nr.	Bild: 7 Orts-Nr.	Bem.
		Aufteilung für			
		Schaltkasten (FBH-Armatur „Handpumpe" und Ansaugluft), vollst.	**88.7200-01**	**32**	vgl. Bild 3 Orts-Nr. 5
		einschließlich Orts-Nr. 33-62			
	1	Kasten	88.723-0630	33	
		„ (Behelf)	88.723-06 H 06		
	1	**Hebel für FBH-Armatur „Handpumpe", links, vollst.**	**88.723-06 H 04**	**34**	
		einschließlich Orts-Nr. 35-41			
	1	Flachknopf, schwarz mit gelbem Ring	M 32 Hs N 16102	35	
	1	Kugellager, ballig, mit Einstellring	R 5-17 DIN L 89	36	
	1	Zwischenscheibe 38/24,5 ø	24,5 Ju N 14508	37	
	1	Hebelnabe mit Kugellager und Sechskantmutter	Ju N 87688	38	
	2	Querkugellager mit kleinen Kugeln	D 10 DIN L 89	(39)	aus Ju N 87688
	1	Sechskantmutter M 24 x 0,75	Ju N 87688-2	(40)	
	1	Schild	KH l 1-23 Ju N 16602	41	
	1	**Hebel für FBH-Armatur „Handpumpe", rechts, vollst.**	**88.723-06 H 03**	**42**	
		einschließlich Orts-Nr. 35-40 und 43			
	1	Schild	K H r 1-23 Ju N 16602	43	
	1	**Hebel für Ansaugluft, links, vollst.**	**88.7200-01 H 02**	**44**	
		einschließlich Orts-Nr. 37-40, 45 und 46			
	1	Flachknopf, grau	G 32 Hs N 16102	45	aus 1. Deckbl.
	1	Schild	AL l 1-23 Ju N 16602	46	zu 88.723-06
	1	**Hebel für Ansaugluft, rechts, vollst.**	**88.7200-01 H 01**	**47**	
		einschließlich Orts-Nr. 37-40, 45 und 48			
	1	Schild	AL r 1-23 Ju N 16602	48	
	2	Abstandsrohr 12/10 ø x 5,5 lang	88.723-0607	49	
	1	„ 12/10 ø x 28 „	88.723-0622	50	
	3	„ 12/10 ø x 4 „	88.723-0608	51	
	1	„ 12/10 ø x 13 „	88.723-0606	52	
	2	Lasche 2 mm dick	88.723-0625	53	
	1	Achse 10 ø f 8 x 118 lang	88.723-0631	54	
	2	Blanke Sechskantschraube M 6 x 12 (aus DIN 933)	88.723-0632	55	
	2	Osenschraube M 6	88.723-0633	56	
	2	Zugfeder	88.723-0634	57	
	2	Gummi-Anschlag	88.723-0635	58	

Unbefugte Verwendung ist strafbar und macht schadenersatzpflichtig

Mechanische Bedienanlage
(Bedienanlage im Rumpf)

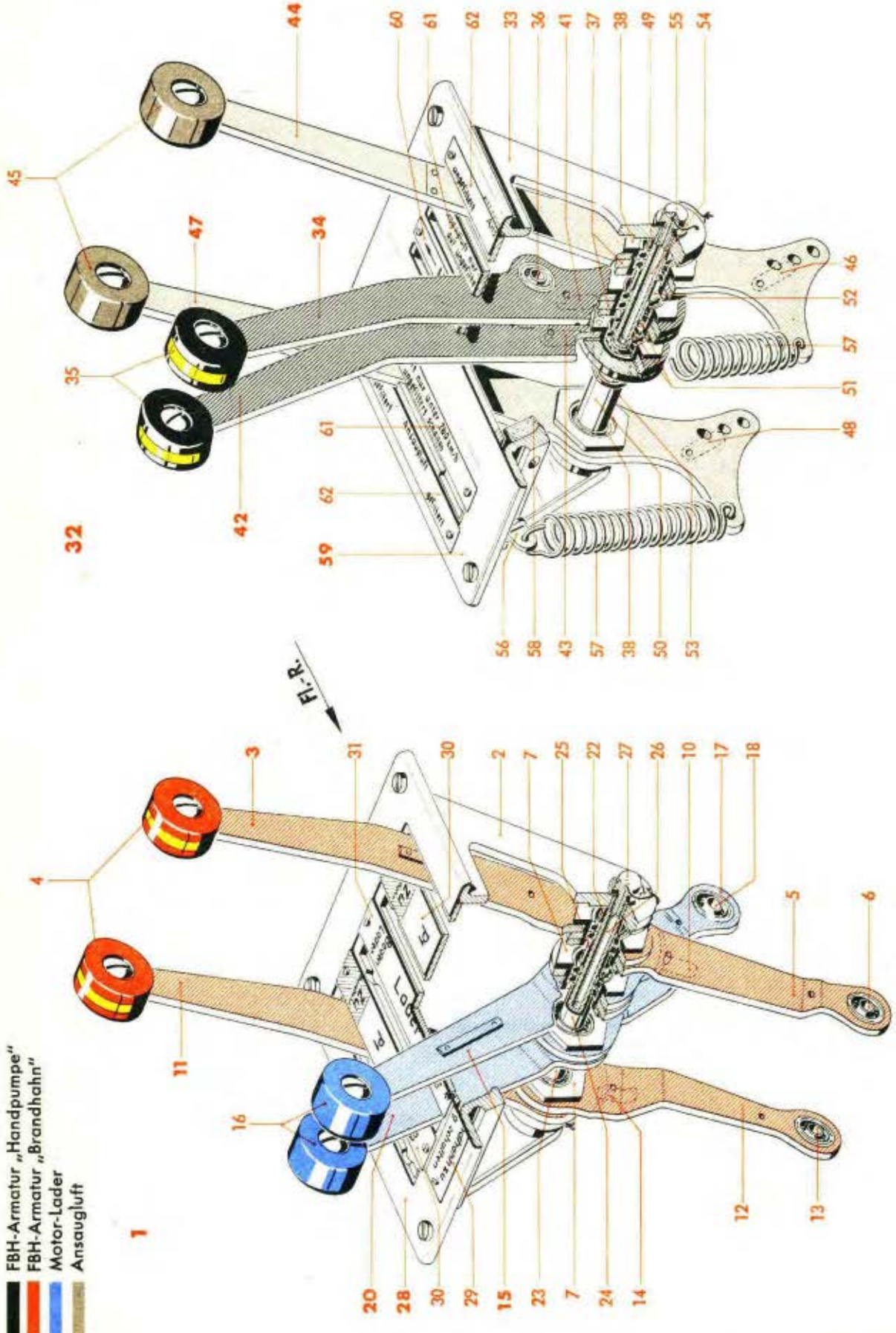

Werkstoff	Stück	Benennung	Ersatzteil-Nr.	Bild: 7 Orts-Nr.	Bem.
	1	**Deckel, vollst.**	**88.7200-01 H03**	**59**	
		einschließlich Orts-Nr. 60-62			
	1	Schild „Handpumpen"	88.723-0612	60	
	2	„ „Ansaugluft nur unter 260 km/h ..."	8800-94472 Bl. 37	61	4) Wahlweise
	2	„ „Bei Standlauf Enteisung zu"	88.723-0623		5) Wahlweise
	2	„ „... Ansaugluft ..."	8800-94472 Bl. 34	62	4) Wahlweise
	2	„ „... Enteisung für Flügel ..."	88.723-0610		5) Wahlweise

4) Für Tropenausführung
5) „ Normalausführung (aus Stckl. 88.723-06) } vgl. auch Seite 1

Unbefugte Verwendung ist strafbar und macht schadenersatzpflichtig

Fg Fahrwerk
EL Enteisung Leitwerk (nur links)
B Führerraum-Beheizung

E) DUZ-Mechanik für Landeklappen- und Höhenflossenverstellung, siehe Bild 16

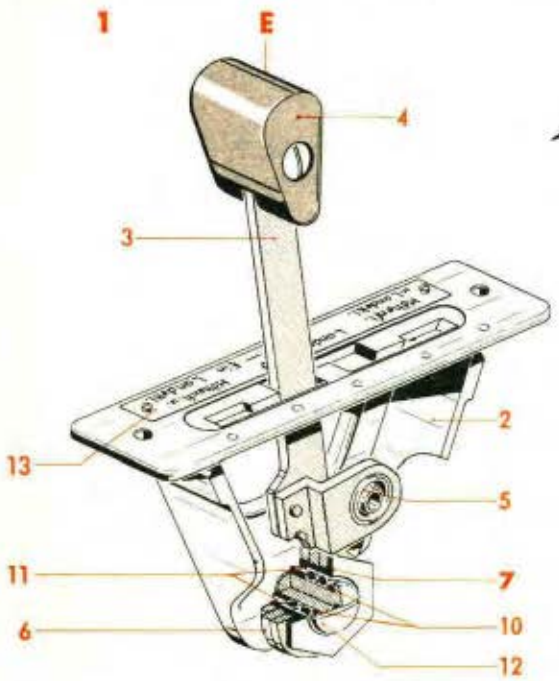

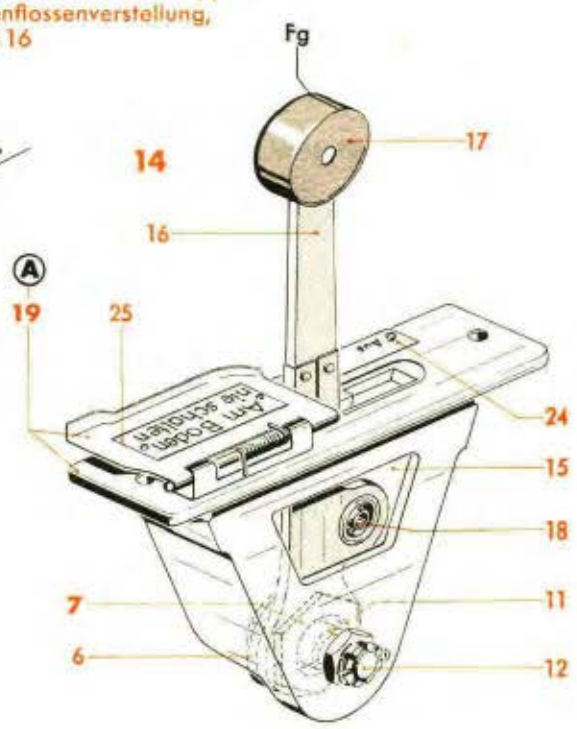

Punkt: **A**
(In Fl.-R. gesehen)

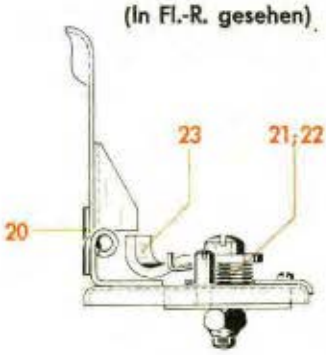

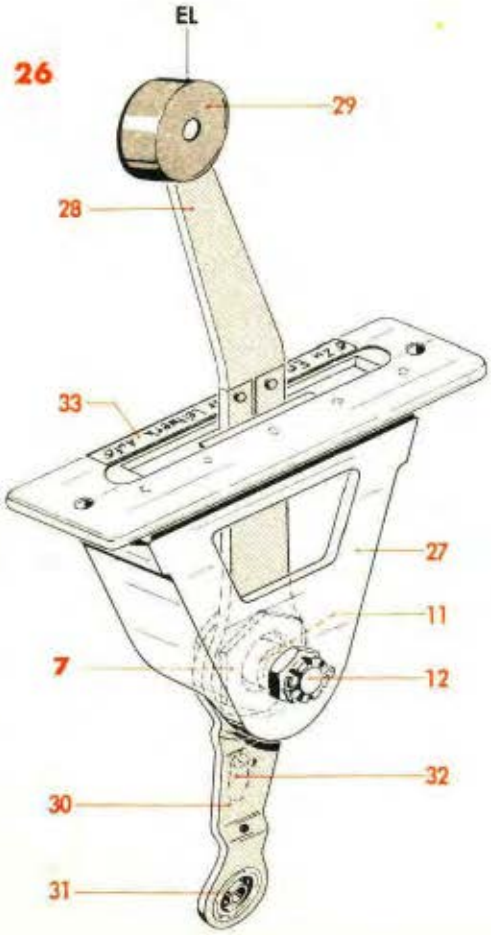

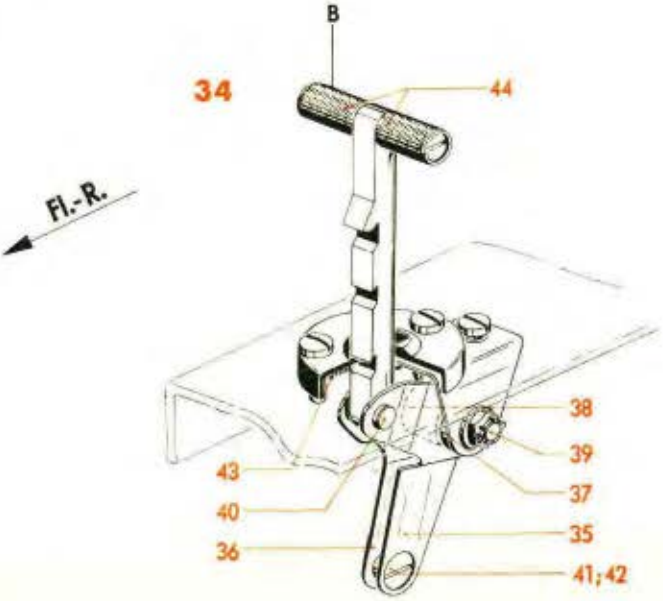

Werk-stoff	Stück	Benennung	Ersatzteil-Nr.	Bild: 8 Orts-Nr.	Bem.
		Aufteilung für			
		Schaltkasten (Landeklappen- und Höhenflossenverstellung), vollst.	**88.723-02**	**1**	vgl. Bild 3 Orts-Nr. 1
		einschließlich Orts-Nr. 2-13			
	1	Winkel für Schaltkasten	88.723-0201	2	
	1	Hebelblech mit Hebelknopf, Hebelauge und Kugellager	88.723-0202/..	3	
	1	Hebelknopf, grau	88.723-0204	4	
	1	Kugellager, ballig, mit Einstellring	R 5-17 DIN L 89	5	
	1	Zwischenscheibe 38/24,5 ø	24,5 Ju N 14508	6	
	1	**Hebelnabe, vollst.**	**Ju N 87688**	**7**	
		einschließlich Orts-Nr. 8 und 9			
	2	Querkugellager mit kleinen Kugeln	D 10 DIN L 89	(8)	
	1	Sechskantmutter M 24 x 0,75	Ju N 87688-2	(9)	
	1	Abstandsbuchse 14/10,5 ø x 2 lang	88.723-0212	10	
	1	„ 14/10,5 ø x 6 „	88.723-0205	11	
	1	Linsenbolzen	M 10 x 32 DIN L 53	12	
	1	Schild „Höhenflosse und Landeklappe ..."	88.723-0211	13	
		Aufteilung für			
		Schaltkasten (Fahrwerk), vollst.	**88.791-12**	**14**	vgl. Bild 3 Orts-Nr. 2
		einschließlich Orts-Nr. 6-12 und 15-25			
	1	Winkel für Schaltkasten	88.723-0310	15	
	1	Hebel mit Flachknopf und Kugellager	88.723-03 H 02/..	16	
	1	Flachknopf, grau	G 32 Hs N 16102	17	
	1	Kugellager, ballig, mit Einstellring	R 5-17 DIN L 89	18	aus Stckl. 88.723-03 H 02
	1	**Sicherungsklappe, vollst.**	**88.723-03 H 01**	**19**	
		einschließlich Orts-Nr. 20-24			
	1	Verdrehungsfeder	88.723-0321	20	
	1	„	88.723-0320	21	
	1	Abstandsbuchse 7,7/4,3 ø 3 x 5,8 lang	88.723-0322	22	
	1	Hebel	88.723-0318	23	
	1	Schild „Aus-Fahrwerk-Ein"	88.723-0303	24	
	1	„ „Am Boden nie schalten"	88.791-1201	25	
		Aufteilung für			
		Schaltkasten (Enteisung Leitwerk), vollst.	**88.791-11**	**26**	vgl. Bild 3 Orts-Nr. 3
		einschließlich Orts-Nr. 7-12 und 27-33			
	1	Winkel für Schaltkasten	88.723-0406	27	
	1	Hebel mit Flachknopf	88.723-04 H 01/..	28	
	1	Flachknopf, grau	G 32 Hs N 16102	29	
	1	Hebel 90 r mit Kugellager (aus Ju N 87686)	88.723-0407	30	

Unbefugte Verwendung ist strafbar und macht schadenersatzpflichtig

Mechanische Bedienanlage
(Bedienanlage im Rumpf)

Fg Fahrwerk
EL Enteisung Leitwerk (nur links)
B Führerraum-Beheizung

E) DUZ-Mechanik für Landeklappen- und Höhenflossenverstellung, siehe Bild 16

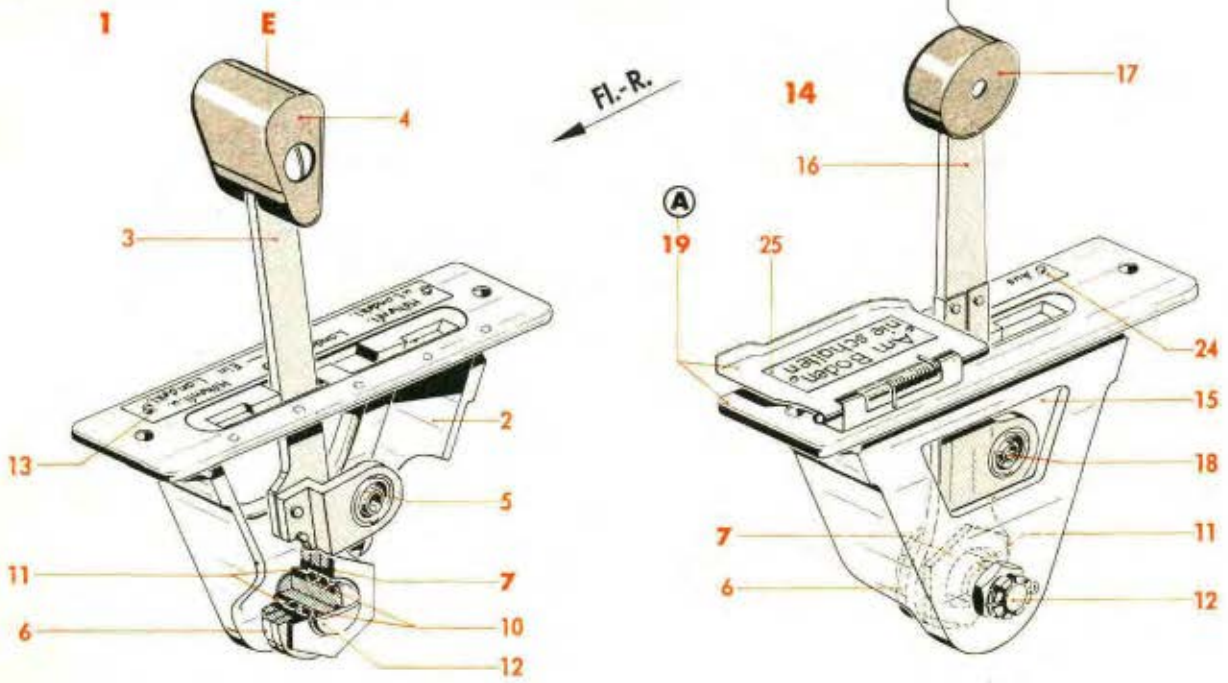

Punkt: **A**
(In Fl.-R. gesehen)

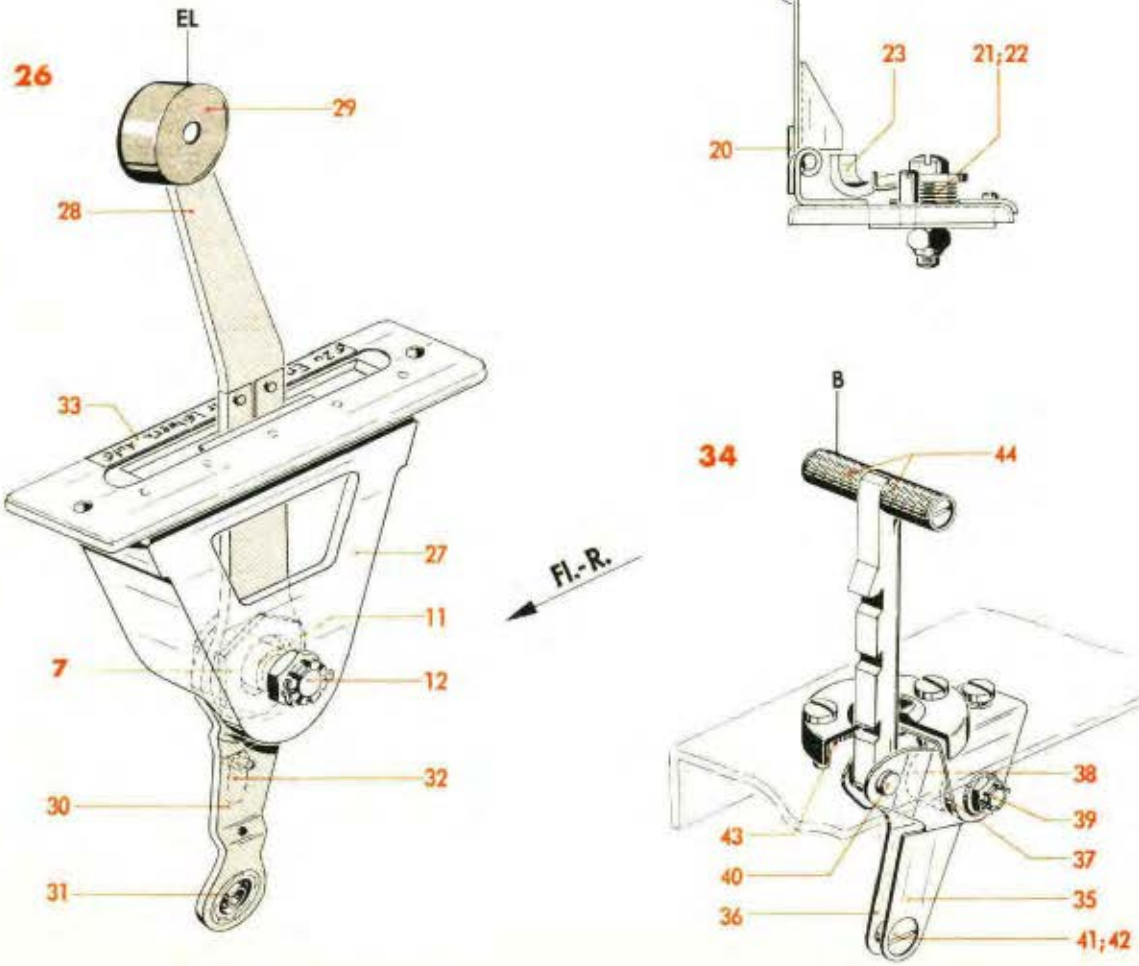

Werk-stoff	Stück	Benennung	Ersatzteil-Nr.	Bild: 8 Orts-Nr.	Bem.
	1	Kugellager, ballig, mit Einstellring	R 5-17 DIN L 89	31	aus 88.723-0407
	1	Schild	EL 1-23 Ju N 16602	32	
	1	„ „Zu-Enteisung für Leitwerk-Auf"	88.791-1101	33	
		Aufteilung für			
		Bediengriff für Führerraum-Beheizung, vollst. einschließlich Orts-Nr. 35-44	**88.723-215**	**34**	vgl. Bild 3 Orts-Nr. 4
	1	Hebel	88.723-1506	35	
	1	„	88.723-1505	36	
	2	Scheibe 20/7 ø x 2 dick	88.723-1509	37	
	1	„ 20/7 ø x 14 „	88.723-1510	38	
	1	Sechskantbolzen 6 ø, nicht abgesetzt	32 Ju N 113834	39	
	1	Bolzen mit Kopf	5 f 8 x 16 DIN 1434	40	
	1	Hülse mit Senkkopf 8 ø/M 6 x 5,8 lang	88.723-215.06	41	
	1	Senkschraube M 6 x 7,5 lang	88.723-215.07	42	
	1	Zugfeder	88.723-215.01	43	
	2	Kordelhülse 12 ø x 21 lang	88.723-215.03	44	

Unbefugte Verwendung ist strafbar und macht schadenersatzpflichtig

Mechanische Bedienanlage

(Bedienanlage im Tragwerk-Flügel, links bzw. rechts)*)

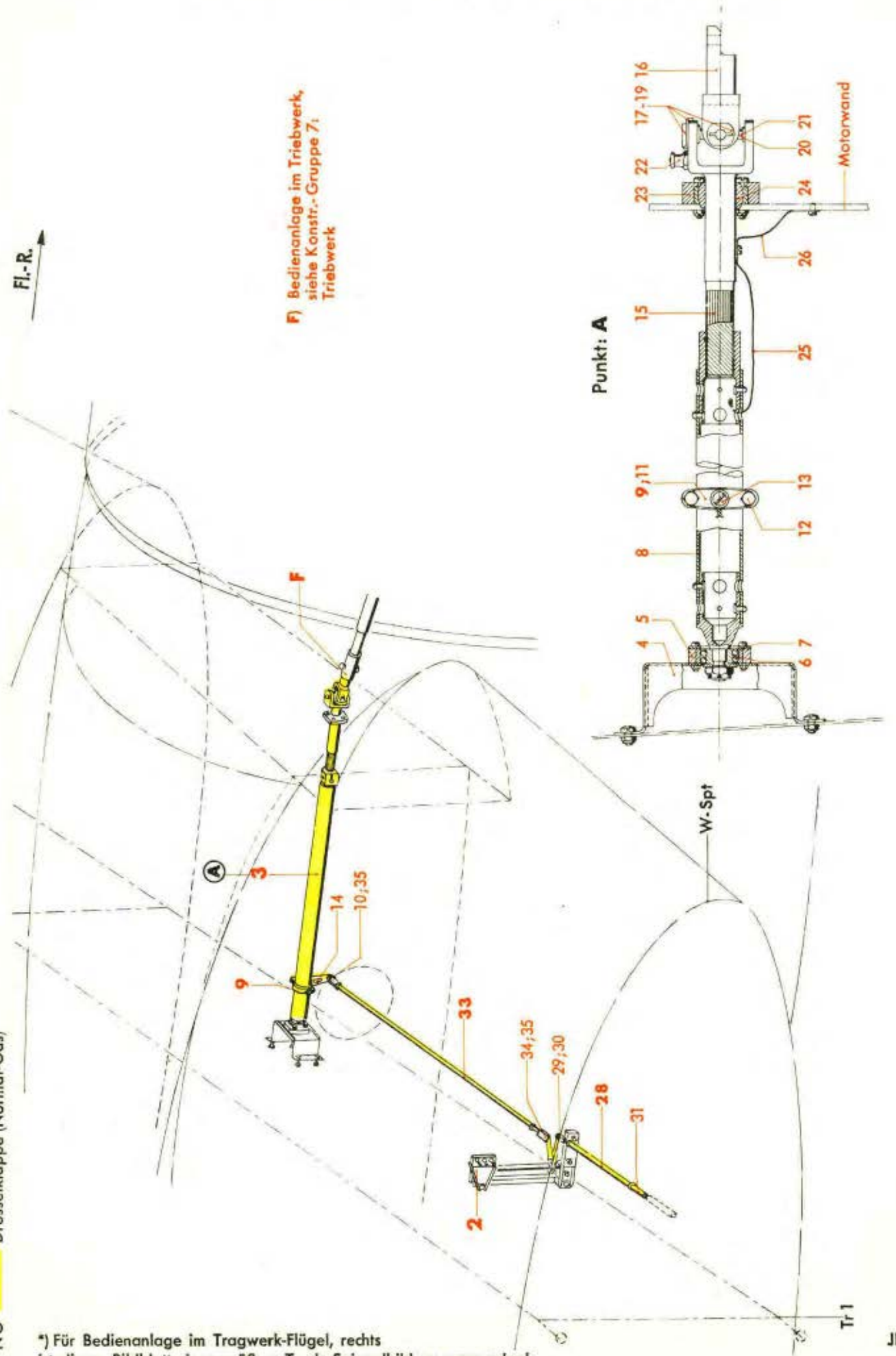

*) Für Bedienanlage im Tragwerk-Flügel, rechts ist dieses Bildblatt sinngemäß, z. T. als Spiegelbild zu verwenden!

Werk-stoff	Stück	Benennung	Ersatzteil-Nr.	Bild: 9 Orts-Nr.	Bem.
	1	**Bedienanlage im Tragwerk-Flügel, links, vollst.**	**88.7200-Z03**	**1**	
	1	**Bedienanlage im Tragwerk-Flügel, rechts, vollst.**	**88.7200-Z04**		
		bestehend aus Bild 9-15			
	1	**Hebeleinbau am Träger 1, links, vollst.**	**88.723-30**	**2**	
	1	**Hebeleinbau am Träger 1, rechts, vollst.**	**88.723-50**		
		(Aufteilung siehe Bild 12, Orts-Nr. 1)			
	1	**Hebelwelleneinbau für Drosselklappe, links, vollst.**	**88.723-231**	**3**	
	1	**Hebelwelleneinbau für Drosselklappe, rechts, vollst.**	**88.723-232**		
		einschließlich Orts-Nr. 4-26			
	1	Lagerbock	88.723-51 H 02	4	
	1	Lagerring	88.723-5101	5	
	1	Pendelkugellager 10 ø Bohrung	1200 DIN L 89	6	
	1	Deckel	88.723-5102	7	
	1	Hebelwelle (Rohr 30 x 1,5), links	88.723-231 H 01	8	
	1	„ („ 30 x 1,5), rechts	88.723-232 H 01		
	1	**Klemmhebel, links, vollst.**	**70 Ju N 87700**	**9**	
	1	**„ rechts, „**	**50 Ju N 87700**		
		einschließlich Orts-Nr. 10-13			
	1	Kugellager, ballig, mit Einstellring	R 5-17 DIN L 89	10	
	1	Bügel	Ju N 87700-6	11	
	2	Sechskantschraube	M 6 x 18 Lg N 14179	12	
	1	Gewindestift mit Spitze	M 8 x 12 Ju N 14157	13	
	1	Schild, links	NG l 7-23 Ju N 16602	14	
	1	„ rechts	NG r 8-23 Ju N 16602		
	1	Gelenkgabel mit Kerbverzahnung	88.723-231.17	15	
		„ „ „ (Behelf)	88.723-231.01		
	1	„ links	88.723-231.18	16	
		„ „ (Behelf)	88.723-231.02		
	1	„ rechts	88.723-231.19		
		„ „ (Behelf)	88.723-231.03		
	2	Zweikantschraube M 12 x 1,5 x 9,8 lang	88.723-231.05	17	
	4	Ausgleichscheibe 18/13,1 ø x 0,18 dick	88.723-231.09	18	
	2	Sicherungsblech	88.723-231.08	19	
	2	Buchse mit Bund 7 ø s 6/4,8 ø x 6,1 lang	88.723-231.06	20	
	1	Kreuzstück	88.723-231.04	21	
	1	Druckschmierkopf	A 10 DIN Kr 1411	22	

Unbefugte Verwendung ist strafbar und macht schadenersatzpflichtig

Mechanische Bedienanlage

(Bedienanlage im Tragwerk-Flügel, links bzw. rechts)*)

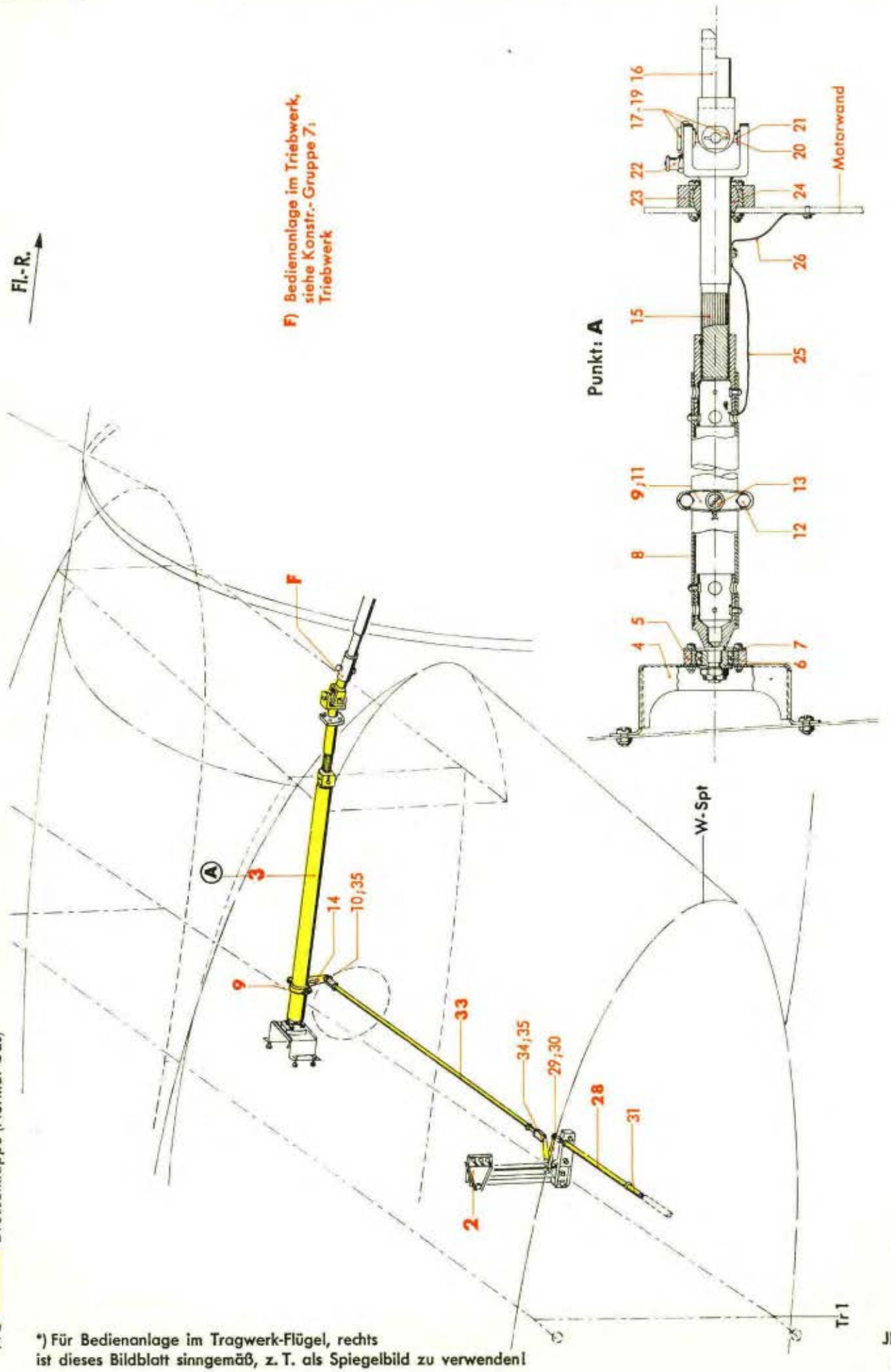

*) Für Bedienanlage im Tragwerk-Flügel, rechts ist dieses Bildblatt sinngemäß, z. T. als Spiegelbild zu verwenden!

Werk-stoff	Stück	Benennung	Ersatzteil-Nr.	Bild: 9 Orts-Nr.	Bem.
	1	Lagerring	88.723-231.10	23	
	1	Gelenklager	GL 20 DIN L 351	24	
	1	Abbinder	A 3 x 160 Ju N 26001	25	
	1	„	A 3 x 100 Ju N 26001	26	
		Stoßstangen für Drosselklappe, links		(27)	aus Stckl. 88.723-35/. .
		Stoßstangen für Drosselklappe, rechts		(27)	aus Stckl. 88.723-54/. .
		hierzu Orts-Nr. 28-37			
	1	**Stoßstange mit Kupplungshälfte (15x530 Ju N 87733), links, vollst.**	**88.723-35 H 04**	**28**	
	1	**Stoßstange mit Kupplungshälfte (15x520 Ju N 87733), rechts, vollst.**	**88.723-54 H 04**	**28**	
		einschließlich Orts-Nr. 29-32			
	1	Gabelschraube	M 8 Ju N 87718.2	29	
	1	Bolzen 5 ø x 14,3 lang	5 Ju N 15234	30	
	1	Hülse 16/13 ø gekordelt	Ju N 87733-1	31	
	1	Schild (am Verstellkopf), links	NG l 5-62 Ju N 16601	(32)	
	1	„ („ „), rechts	NG r 6-62 Ju N 16601	(32)	
	1	**Stoßstange (15x915 Ju N 87716), verstellbar, links, vollst.**	**88.723-35 H 08**	**33**	
	1	**Stoßstange (15x1325 Ju N 87716), verstellbar, rechts, vollst.**	**88.723-54 H 08**	**33**	
		einschließlich Orts-Nr. 34-37			
	1	Gabelschraube	M 8 Ju N 87718.1	34	
	2	Bolzen 5 ø x 14,3 lang	5 Ju N 15234	35	
	1	Schild (am festen Kopf), links	NG l 7-62 Ju N 16601	(36)	
	1	„ („ „ „), rechts	NG r 8-62 Ju N 16601	(36)	
	1	„ („ Verstellkopf), links	NG l 6-62 Ju N 16601	(37)	
	1	„ („ „), rechts	NG r 7-62 Ju N 16601	(37)	

Unbefugte Verwendung ist strafbar und macht schadenersatzpflichtig

Mechanische Bedienanlage

(Bedienanlage im Tragwerk-Flügel, links bzw. rechts)*)

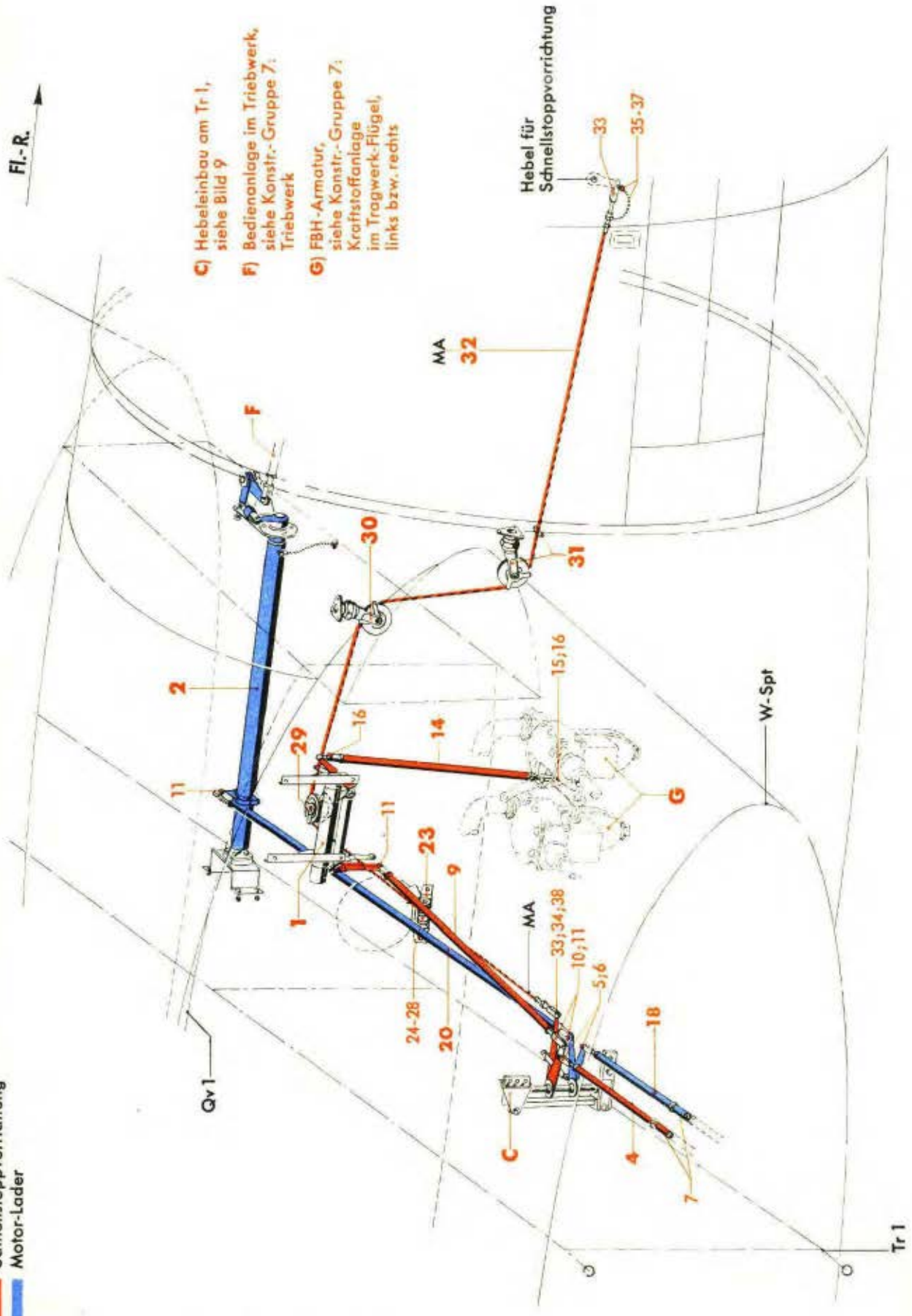

*) Für Bedienanlage im Tragwerk-Flügel, rechts ist dieses Bildblatt sinngemäß, z. T. als Spiegelbild zu verwenden!

JFM-FTVDru
251141
StShGe

Werk-stoff	Stück	Benennung	Ersatzteil-Nr.	Bild: 10 Orts-Nr.	Bem.
		Für Bedienanlage im Tragwerk-Flügel, links bzw. rechts			
		hierzu Bild 9-15			
	1	**Doppelwelleneinbau am Querverband 1, links, vollst.**	**88.723-33**	**1**	
	1	**Doppelwelleneinbau am Querverband 1, rechts, vollst.**	**88.723-53**		
		(Aufteilung siehe Bild 12, Orts-Nr. 50)			
	1	**Hebelwelleneinbau für Motor-Lader, links, vollst.**	**88.791-28**	**2**	
	1	**Hebelwelleneinbau für Motor-Lader, rechts, vollst.**	**88.791-43**		
		(Aufteilung siehe Bild 13, Orts-Nr. 1 und 30)			
		Stoßstangen, links		(3)	aus Stckl. 88.723-35/. .
		„ rechts			aus Stckl. 88.723-54/. .
		hierzu Orts-Nr. 4-22			
		a) für FBH-Armatur „Brandhahn", links bzw. rechts			
	1	**Stoßstange mit Kupplungshälfte (15x550 Ju N 87733), links, vollst.**	**88.723-35 H02**	**4**	
	1	**Stoßstange mit Kupplungshälfte (15x545 Ju N 87733), rechts, vollst.**	**88.723-54 H02**		
		einschließlich Orts-Nr. 5-8			
	1	Gabelschraube	M 8 Ju N 87718.2	5	
	1	Bolzen 5 ø x 14,3 lang	5 Ju N 15234	6	
	1	Hülse 16/13 ø gekordelt	Ju N 87733-1	7	
	1	Schild (am Verstellkopf), links	PP l 5-62 Ju N 16601	(8)	
	1	„ („ „), rechts	PP r 6-62 Ju N 16601		
	1	**Stoßstange (12x780 Ju N 87601), verstellbar, links, vollst.**	**88.723-35 H06**	**9**	
	1	**Stoßstange (12x780 Ju N 87601), verstellbar, rechts, vollst.**	**88.723-54 H06**		
		einschließlich Orts-Nr. 10-13			
	1	Gabelschraube	M 6 Ju N 87604	10	
	2	Bolzen 5 ø x 14 lang	Ju N 15232	11	
	1	Schild (am festen Kopf), links	PP l 6-52 Ju N 16601	(12)	
	1	„ („ „ „), rechts	PP r 7-52 Ju N 16601		
	1	„ („ Verstellkopf), links	PP l 5-52 Ju N 16601	(13)	
	1	„ („ „), rechts	PP r 6-52 Ju N 16601		

Unbefugte Verwendung ist strafbar und macht schadenersatzpflichtig

Mechanische Bedienanlage

(Bedienanlage im Tragwerk-Flügel, links bzw. rechts)*)

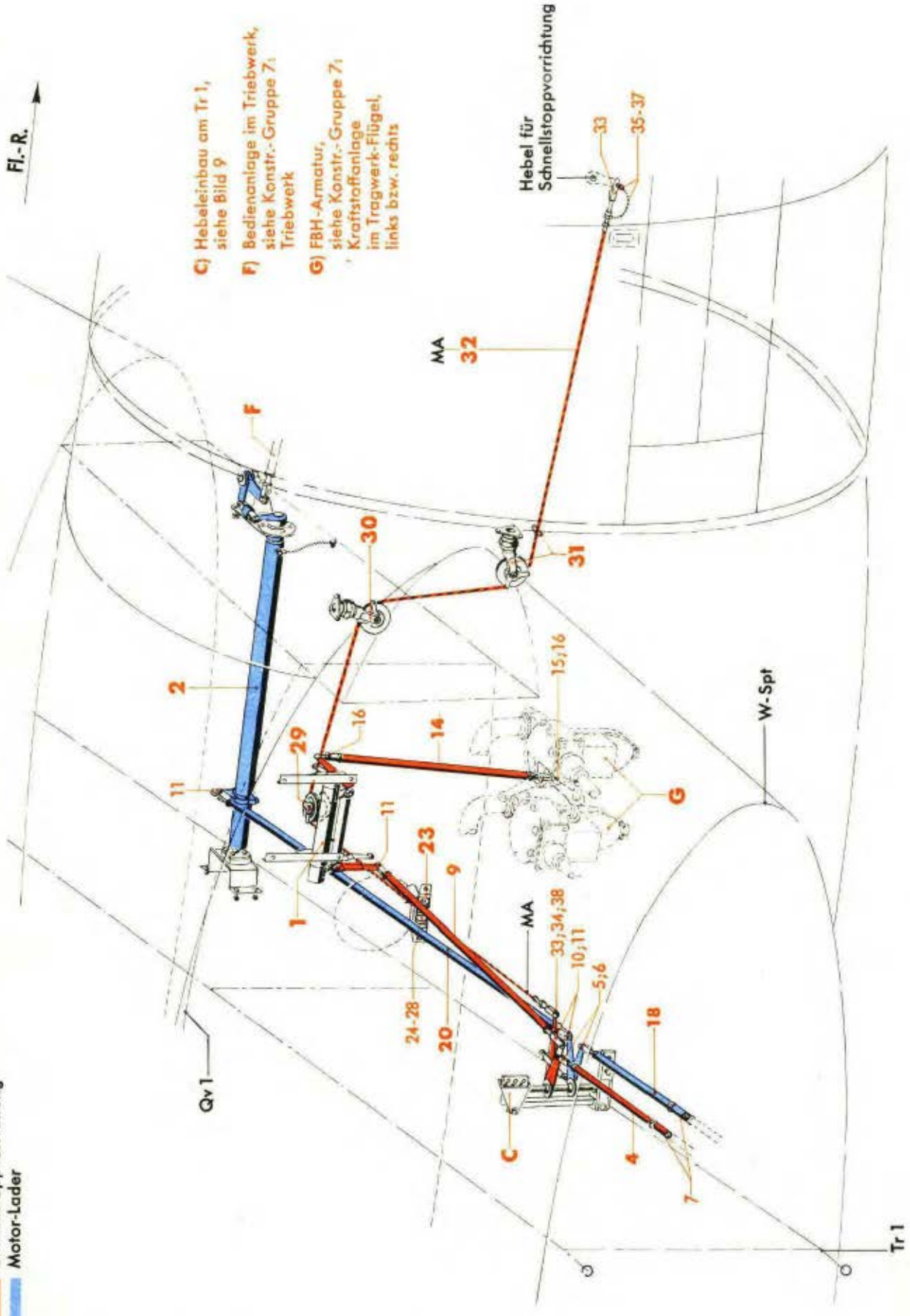

*) Für Bedienanlage im Tragwerk-Flügel, rechts ist dieses Bildblatt sinngemäß, z. T. als Spiegelbild zu verwenden!

Werk-stoff	Stück	Benennung	Ersatzteil-Nr.	Bild: 10 Orts-Nr.	Bem.
	1	**Stoßstange 410 lang, verstellbar (Rohr 12x1), links bzw. rechts, vollst.**	**88.723-35 H13**	**14**	
		einschließlich Orts-Nr. 15-17			
	1	Gabelschraube M 6	88.723-3508	15	
	2	Bolzen 5 ø x 14,3	5 Ju N 15234	16	
	1	Schild (am festen Kopf)	PP-52 Ju N 16601	(17)	
		b) für Motor-Lader, links bzw. rechts, vollst.			
	1	**Stoßstange mit Kupplungshälfte (15x530 Ju N 87733), links, vollst.**	**88.723-35 HO3**	**18**	
	1	**Stoßstange mit Kupplungshälfte (15x530 Ju N 87733), rechts, vollst.**	**88.723-54 HO3**		
		einschließlich Orts-Nr. 5-7 und 19			
	1	Schild (am Verstellkopf), links	ML l 5-62 Ju N 16601	(19)	
	1	„ („ „), rechts	ML r 6-62 Ju N 16601		
	1	**Stoßstange (12x1315 Ju N 87601), verstellbar, links, vollst.**	**88.723-35 HO7**	**20**	
	1	**Stoßstange (12x905 Ju N 87601), verstellbar, rechts, vollst.**	**88.723-54 HO7**		
		einschließlich Orts-Nr. 10, 11, 21 und 22			
	1	Schild (am festen Kopf), links	ML l 7-52 Ju N 16601	(21)	
	1	„ („ „ „), rechts	ML r 8-52 Ju N 16601		
	1	„ („ Verstellkopf), links	ML l 6-52 Ju N 16601	(22)	
	1	„ („ „), rechts	ML r 7-52 Ju N 16601		
	1	**Seilrolleneinbau am Qv 1 für Schnellstoppvorrichtung und Luftschrauben-Korrektur, links, vollst.**	**88.791-61**	**23**	
	1	**Seilrolleneinbau am Qv 1 für Schnellstoppvorrichtung, rechts, vollst.**	**88.791-67**		
		einschließlich Orts-Nr. 24-28			
	3	Seilrolle mit Kugellager, links	25 Ju N 15502	24	
	1	„ „ „ rechts	25 Ju N 15502		
	2	Abstandsbuchse | links	6,2 x 7 Ju N 17018	25	
	2	„ |	6,2 x 4,5 Ju N 17018		
	2	Abstandsscheibe, rechts	6,1 x 1 Ju N 17007		
	3	Seilführungshälfte | links	88.727-3902	26	
	3	„ |	88.727-3903		
	1	Seilführung, rechts	88.791-6703		
	1	Sechskantbolzen, nicht abgesetzt, links	6 x 52 Ju N 14150	27	
	1	„ 6 ø, nicht abgesetzt, rechts	20 Ju N 113834		
	1	Sechskantmutter, selbstsichernd (Lief. AGG)	(M 6 S)[3])	28	

[3]) Aus Leichtmetall (bei Bestellung angeben)

Unbefugte Verwendung ist strafbar und macht schadenersatzpflichtig

JFM-FTVDru 061141 ShGeKü

Mechanische Bedienanlage

(Bedienanlage im Tragwerk-Flügel, links bzw. rechts)*)

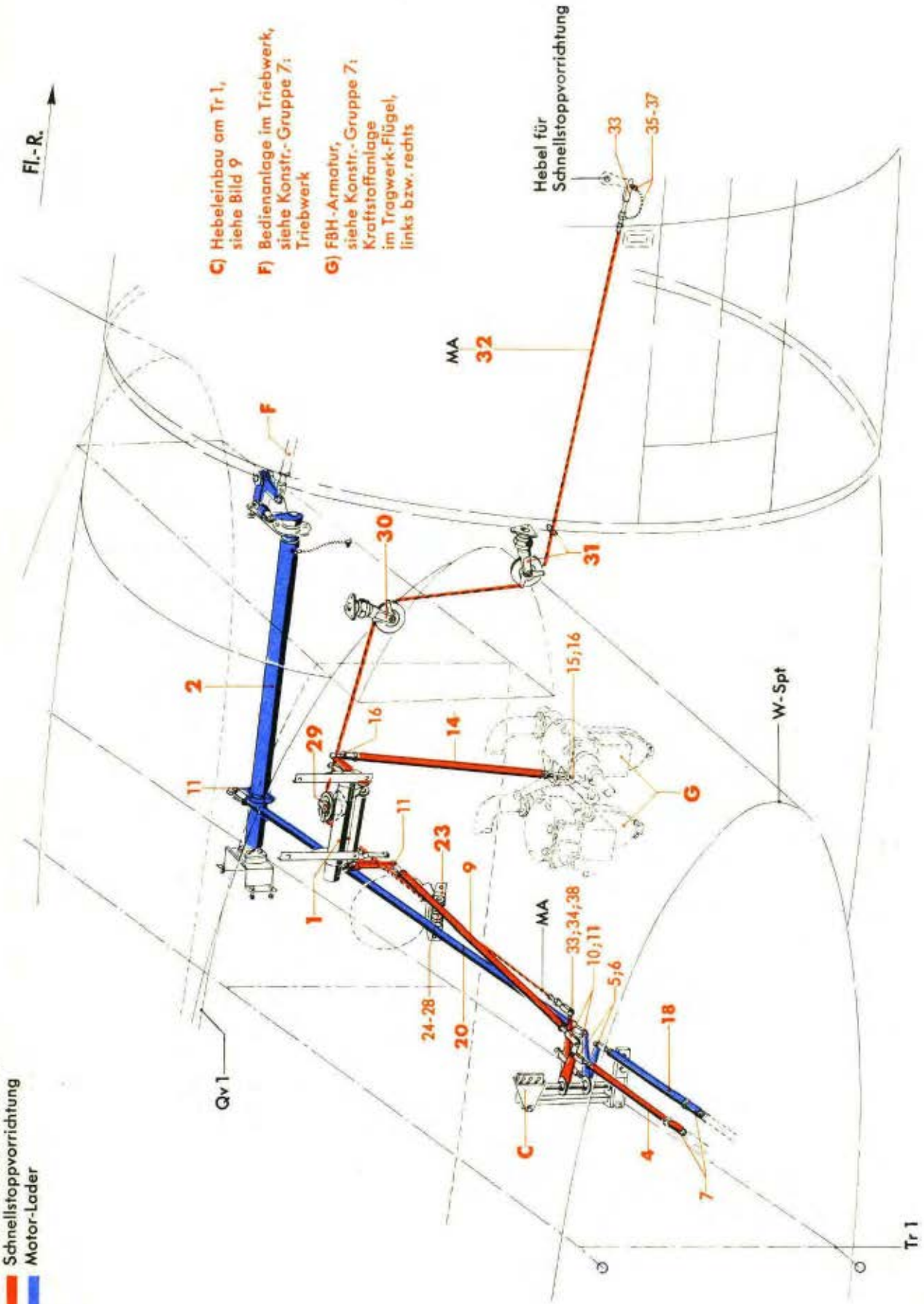

*) Für Bedienanlage im Tragwerk-Flügel, rechts ist dieses Bildblatt sinngemäß, z. T. als Spiegelbild zu verwenden!

JFM-FTVDru
251141
StShGe

Werk-stoff	Stück	Benennung	Ersatzteil-Nr.	Bild: 10 Orts-Nr.	Bem.
	1	**Seilrolleneinbau für Schnellstopp-vorrichtung, links, vollst.**	**88.791-60**	**29**	
	1	**Seilrolleneinbau für Schnellstopp-vorrichtung, rechts, vollst.**	**88.791-66**		
		(Aufteilung siehe Bild 14, Orts-Nr. 1)			
	1	**Seilrolleneinbau für Schnellstopp-vorrichtung (nur links), vollst.**	**88.791-62**	**30**	
		(Aufteilung siehe Bild 14, Orts-Nr. 13)			
	1	**Seilrolleneinbau für Schnellstopp-vorrichtung, links, vollst.**	**88.791-63**	**31**	
	1	**Seilrolleneinbau für Schnellstopp-vorrichtung, rechts, vollst.**	**88.791-68**		
		(Aufteilung siehe Bild 14, Orts-Nr. 17)			
	1	**Bedienseil (1,8 DIN L 9) mit 2 Gabeln, 2670 lang, für Schnellstopp-vorrichtung, links, vollst.**	**88.791-64**	**32**	
	1	**Bedienseil (1,8 DIN L 9) mit 2 Gabeln, 2095 lang, für Schnellstopp-vorrichtung, rechts, vollst.**	**88.791-65**		
		einschließlich Orts-Nr. 33-38			
	2	Gabel mit Gewinde M 5	Ju N 15525-1	33	
	1	Bolzen 5 ø x 14,3 lang	5 Ju N 15234	34	
	1	Schnelltrennbolzen	88.723-77 H 01	35	
	2	Spaltring (Lief.: Pötz)	(Sp 11)	36	
	1	Kugelkette 100 mm lang (Lief.: Pötz)	(K 77 m. 2 Nipp. Nr. 018)	37	
	1	Schild	MA Ju N 16603	38	

Unbefugte Verwendung ist strafbar und macht schadenersatzpflichtig

Mechanische Bedienanlage

(Bedienanlage im Tragwerk-Flügel, links bzw. rechts)*)

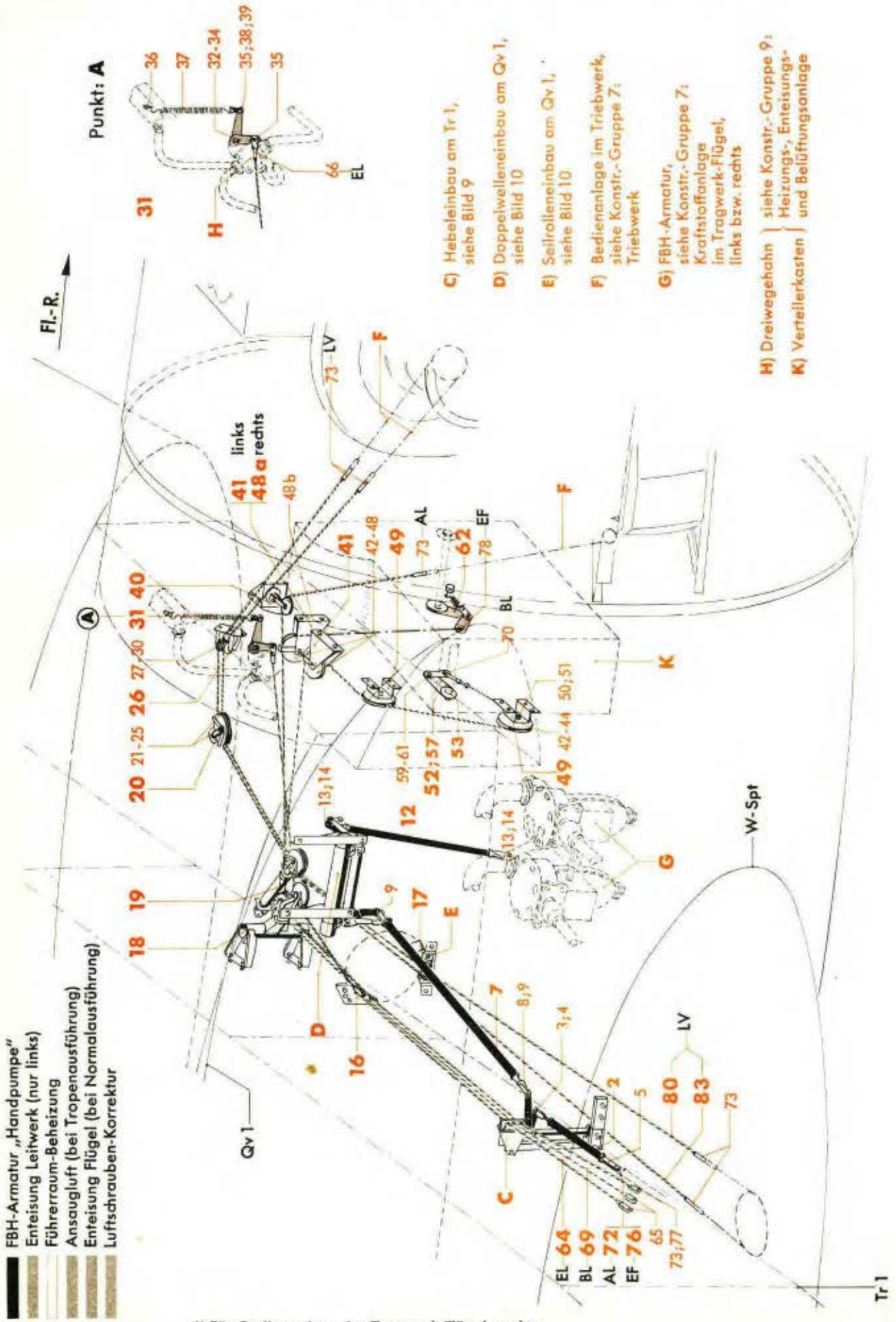

*) Für Bedienanlage im Tragwerk-Flügel, rechts ist dieses Bildblatt sinngemäß, z. T. als Spiegelbild zu verwenden!

Werk-stoff	Stück	Benennung	Ersatzteil-Nr.	Bild: 11 Orts-Nr.	Bem.
		Für Bedienanlage im Tragwerk-Flügel, links bzw. rechts: hierzu Bild 9-15			
		Stoßstangen für FBH-Armatur „Handpumpe", links:		(1)	
		Stoßstangen für FBH-Armatur „Handpumpe", rechts: hierzu Orts-Nr. 2-15			
	1	**Stoßstange mit Kupplungshälfte (15x530 Ju N 87733), links, vollst.**	**88.723-35 H01**	2	aus Stkl. 88.723-35/. .
	1	**Stoßstange mit Kupplungshälfte (15x520 Ju N 87733), rechts, vollst.** einschließlich Orts-Nr. 3-6	**88.723-54 H01**		aus Stkl. 88.723-54/. .
	1	Gabelschraube	M 8 Ju N 87718.2	3	
	1	Bolzen 5 ø x 14,3 lang	5 Ju N 15234	4	
	1	Hülse 16/13 ø gekordelt	Ju N 87733-1	5	
	1	Schild (am Verstellkopf), links	KH l 4-62 Ju N 16601	(6)	
	1	„ („ „), rechts	KH r 5-62 Ju N 16601		
	1	**Stoßstange (12x750 Ju N 87601), verstellbar, links, vollst.**	**88.723-35 H05**	7	aus Stkl. 88.723-35/. .
	1	**Stoßstange (12x745 Ju N 87601), verstellbar, rechts, vollst.** einschließlich Orts-Nr. 8-11	**88.723-54 H05**		aus Stkl. 88.723-54/. .
	1	Gabelschraube	M 6 Ju N 87604	8	
	2	Bolzen 5 ø x 14 lang	Ju N 15232	9	
	1	Schild (am festen Kopf), links	KH l 6-52 Ju N 16601	(10)	
	1	„ („ „ „), rechts	KH r 7-52 Ju N 16601		
	1	„ („ Verstellkopf), links	KH l 5-52 Ju N 16601	(11)	
	1	„ („ „), rechts	KH r 6-52 Ju N 16601		
	1	**Stoßstange 250 lang, verstellbar (Rohr 12x1), links bzw. rechts, vollst.** einschließlich Orts-Nr. 13-15	**88.723-43**	12	
	2	Gewindestift M 6 x 40 lang	Ju N 23409	13	
	2	Winkelgelenk mit Schraubsicherung	10 AEC N 15901	14	
	1	Schild (am Verstellkopf)	KH-52 Ju N 16601	(15)	
	1	**Seilführung am Qv 1, links**	**88.791-69**	16	
	1	**„ „ Qv 1, rechts**	**88.723-55**		
	1	**Seilführung für Luftschrauben-Korrektur (nur rechts)**	**88.723-69**	17	

Unbefugte Verwendung ist strafbar und macht schadenersatzpflichtig

Mechanische Bedienanlage

(Bedienanlage im Tragwerk-Flügel, links bzw. rechts)*)

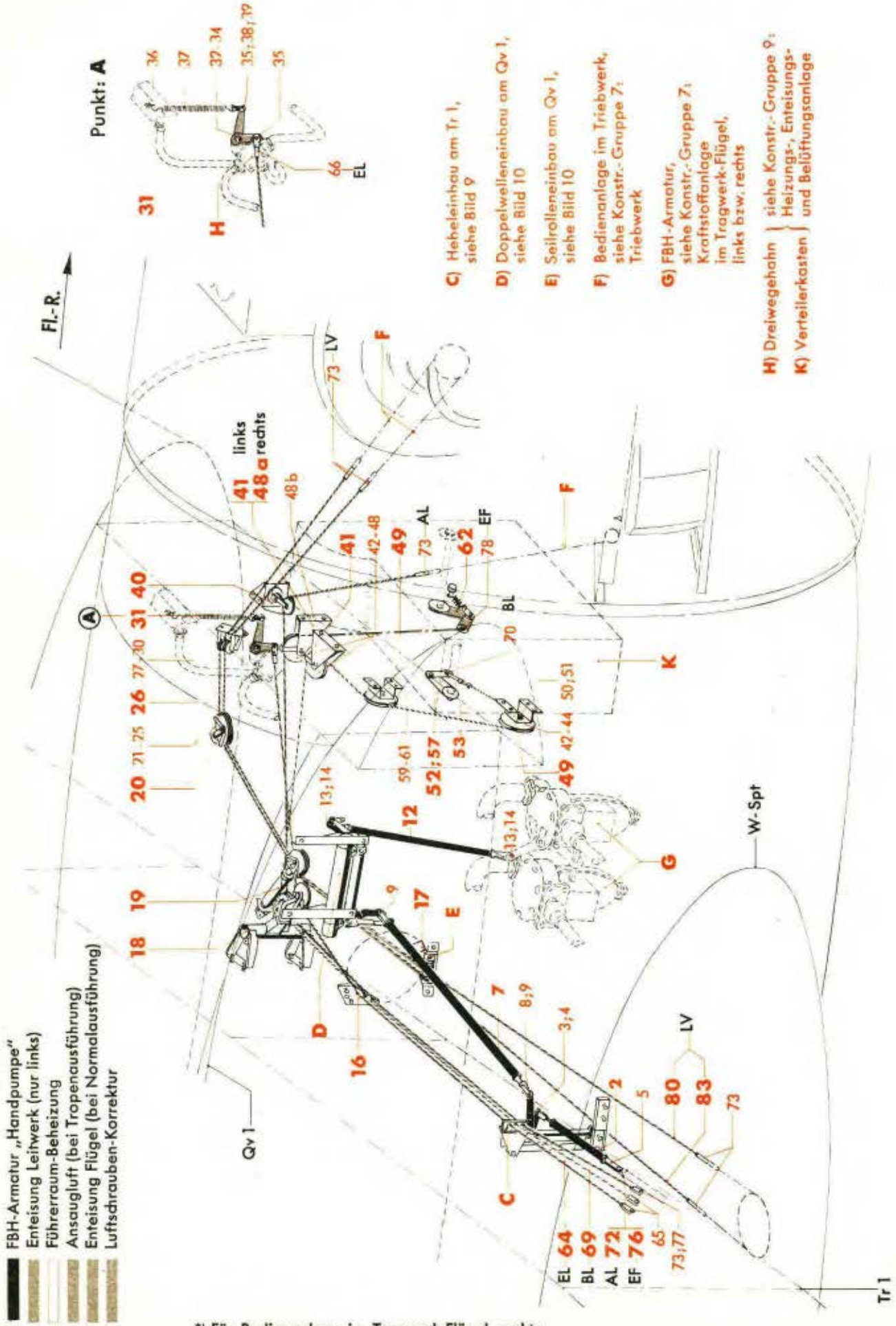

*) Für Bedienanlage im Tragwerk-Flügel, rechts ist dieses Bildblatt sinngemäß, z. T. als Spiegelbild zu verwenden!

Werkstoff	Stück	Benennung	Ersatzteil-Nr.	Bild: 11 Orts-Nr.	Bem.
	1	**Seilrolleneinbau für Enteisung Leitwerk, Führerraum-Beheizung und Ansaugluft, links, vollst.**	**88.791-36**	**18**	
	1	**Seilrolleneinbau für Führerraum-Beheizung und Ansaugluft, rechts, vollst.**	**88.791-40**		
		(Aufteilung siehe Bild 15, Orts-Nr. 1 und 2)			
	1	**Seilrolleneinbau für Luftschrauben-Korrektur, links, vollst.**	**88.723-48**	**19**	
	1	**Seilrolleneinbau für Luftschrauben-Korrektur, rechts, vollst.**	**88.723-66**		
		(Aufteilung siehe Bild 14, Orts-Nr. 19)			
	1	**Einstellbare Seilrolle für Luftschrauben-Korrektur, links bzw. rechts, vollst.**	**88.791-76**	**20**	
		einschließlich Orts-Nr. 21-25			
	2	Seilrolle mit Querkugellager EL 6 DIN L 89	50 DIN L 61	21	
	4	Seilführungshälfte	A 27,2 Ju N 87753	22	
	4	„	B 26,4 Ju N 87753	23	
	3	Abstandsbuchse	6,2 x 2 Ju N 17018	24	
	1	Sechskantbolzen mit Sicherungsnut	6 x 32 Ju N 14163	25	
	1	**Seilrolleneinbau für Luftschrauben-Korrektur, links, vollst.**	**88.791-26**	**26**	
	1	**Seilrolleneinbau für Luftschrauben-Korrektur, rechts, vollst.**	**88.791-38**		
		einschließlich Orts-Nr. 27-30			
	2	Seilrolle mit Kugellager, links	25 Ju N 15502	27	
	2	„ 25 ø mit Kugellager, rechts	88.947-12 H 09		
	2	Seilführung, links	88.727-3901	28	
	4	Seilführungshälfte | rechts	88.727-3902		
	4	„ |	88.727-3903		
	4	Abstandsscheibe, links	6,1 x 1 Ju N 17007	29	
	3	Abstandsbuchse, rechts	6,2 x 2 Ju N 17018		
	1	Sechskantbolzen 6 ø, nicht abgesetzt, links	28 Ju N 113834	30	
	1	„ mit Sicherungsnut, rechts	6 x 32 Ju N 14163		
	1	**Federeinbau mit Hebel am Dreiwegehahn (nur links), vollst.**	**88.723-49**	**31**	
		einschließlich Orts-Nr. 32-39			
	1	Nabe mit Gewinde M 24 x 0,75	88.723-4901	32	
	1	Winkelhebel 60/50 r	88.723-4902	33	
	1	Sechskantmutter M 24 x 0,75	Ju N 87688-2	34	
	2	Kugellager, ballig, mit Einstellring	R 5-17 DIN L 89	35	

Unbefugte Verwendung ist strafbar und macht schadenersatzpflichtig

Mechanische Bedienanlage

(Bedienanlage im Tragwerk-Flügel, links bzw. rechts)*)

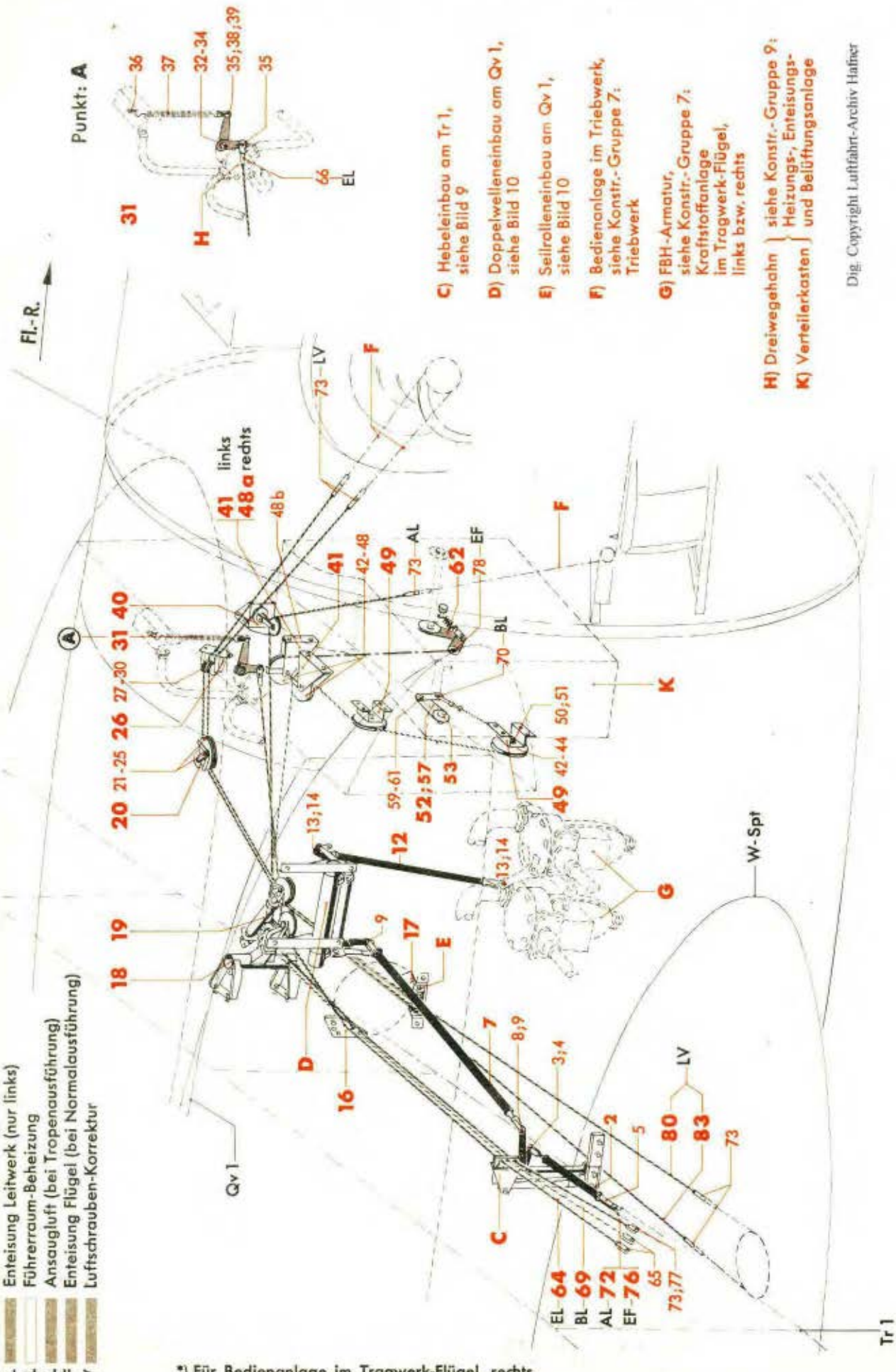

*) Für Bedienanlage im Tragwerk-Flügel, rechts ist dieses Bildblatt sinngemäß, z. T. als Spiegelbild zu verwenden!

Werk-stoff	Stück	Benennung	Ersatzteil-Nr.	Bild: 11 Orts-Nr.	Bem.
	1	Kettenöse	M 6 Hg N 15441	36	
	1	Zugfeder	88.723-4905	37	
	1	Schäkel	88.723-4906	38	
	1	Bolzen mit Kopf	5 f 8x16x12 DIN 1434	39	
	1	**Seilrolleneinbau für Ansaugluft, links, vollst.**	**88.7200-10**	**40**	
	1	**Seilrolleneinbau für Ansaugluft, rechts, vollst.** (Aufteilung siehe Bild 15, Orts-Nr. 13 und 14)	**88.7200-16**		
	2	**Seilrolleneinbau für Führerraum-Beheizung und Ansaugluft, links, vollst.**	**88.791-74**	**41**	
	1	**Seilrolleneinbau für Führerraum-Beheizung, rechts, vollst.** einschließlich Orts-Nr. 42-48	**88.791-74**		
	1	Seilrolle mit Querkugellager EL 6 DIN L 89	50 DIN L 61	42	
	2	Seilführungshälfte	A 27,2 Ju N 87753	43	
	2	„	B 26,4 Ju N 87753	44	
	2	Abstandsbuchse	6,2 x 4 Ju N 17018	45	
	1	Sechskantbolzen 6 ø, nicht abgesetzt	24 Ju N 113834	46	
	1	Sechskantmutter, selbstsichernd (Lief.: AGG)	(M 6 S)[1]	47	
	2	Sechskantschraube	M 6 x 10 Lg N 14179	48	
	1	**Seilrolleneinbau für Ansaugluft (nur rechts), vollst.** einschließlich Orts-Nr. 42-48 und 48 b	**88.7200-26**	**48a**	
	1	Seilführung	88.7200-2601	48b	
	2	**Seilrolleneinbau für Führerraum-Beheizung, links bzw. rechts, vollst.** einschließlich Orts-Nr. 42-44, 50 und 51	**88.791-75**	**49**	
	1	Abstandsbuchse	6,2 x 4 Ju N 17018	50	
	1	Linsenbolzen	6 x 20 DIN L 53	51	
	1	**Hebeleinbau für Führerraum-Beheizung, links, vollst.**	**88.791-70**	**52**	
	1	**Hebeleinbau für Führerraum-Beheizung, rechts, vollst.** einschließlich Orts-Nr. 53-61	**88.791-71**		

[1] Aus Flußstahl (bei Bestellung angeben)

Unbefugte Verwendung ist strafbar und macht schadenersatzpflichtig

Mechanische Bedienanlage

(Bedienanlage im Tragwerk-Flügel, links bzw. rechts)*)

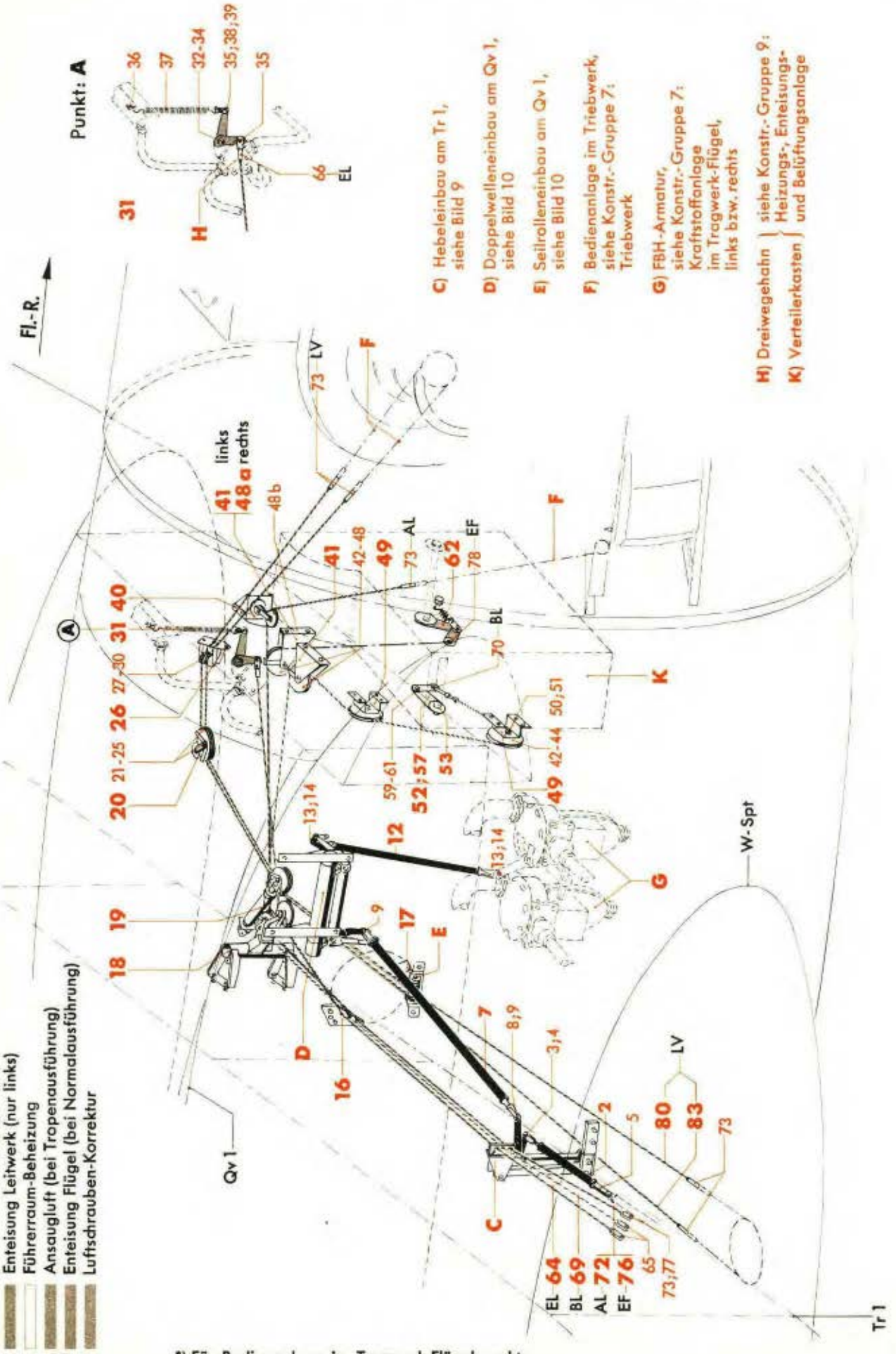

*) Für Bedienanlage im Tragwerk-Flügel, rechts ist dieses Bildblatt sinngemäß, z. T. als Spiegelbild zu verwenden!

Werkstoff	Stück	Benennung	Ersatzteil-Nr.	Bild: 11 Orts-Nr.	Bem.
	1	**Hebelnabe für Welle, links bzw. rechts, vollst.**	**24 Ju N 87696**	**53**	
		einschließlich Orts-Nr. 54-56			
	1	Hebelnabe, allein	Ju N 87696-1	(54)	
	1	Kegelmutter (Gewindering) M 22 x 1,5	Ju N 87696-2	(55)	
	1	Sechskantmutter M 24 x 0,75	Ju N 87688-2	(56)	
	1	**Ausgleichhebel, links bzw. rechts, vollst.**	**60 Ju N 87691**	**57**	
		einschließlich Orts-Nr. 58-61			
	1	Ausgleichhebel, allein	60 Ju N 87692	(58)	
	1	Ausgleichauge mit Kugellager	25 Ju N 87693	59	
	1	Kugellager, ballig, mit Einstellring	R 5-17 DIN L 89	60	aus Ju N 87693
	1	Sechskantbolzen	6 x 13 Lg N 14144.5	61	
	1	**Hebeleinbau für Enteisung Flügel, links, vollst.**	**88.791-72**	**62**	
	1	**Hebeleinbau für Enteisung Flügel, rechts, vollst.**	**88.791-73**		
		(Aufteilung siehe Bild 14, Orts-Nr. 37)			
		Bedienseile, links		(63)	
		„ rechts			
		hierzu Orts-Nr. 64-85			
		a) für Enteisung Leitwerk (nur links)			
	1	**Bedienseil (1,8 DIN L 9) mit Kupplungshälfte und Gabel, 2350 lang (nur links), vollst.**	**88.791-31**	**64**	
		einschließlich Orts-Nr. 65-68			
	1	Kupplungshälfte (mit Verstellung)	1,9 Ju N 15532	65	
	1	Gabel mit Bolzen 5 Ju N 15234	1,9 Ju N 15525	66	
	1	Schild (an Kupplungshälfte)	EL l 3 Ju N 16603	(67)	
	1	„ („ Gabel)	EL l 4 Ju N 16603	(68)	
		b) für Führerraum-Beheizung, links bzw. rechts			
	1	**Bedienseil (1,8 DIN L 9) mit Kupplungshälfte und Gabel, 3250 lang, links, vollst.**	**88.791-29**	**69**	
	1	**Bedienseil (1,8 DIN L 9) mit Kupplungshälfte und Gabel, 3250 lang, rechts, vollst.**	**88.791-44**		
		einschließlich Orts-Nr. 65, 70 und 71			
	1	Gabel mit Bolzen 5 Ju N 15234	1,9 Ju N 15533	70	
	1	Schild (an Kupplungshälfte), links	BL l 3 Ju N 16603	(71)	
	1	„ („ „), rechts	BL r 3 Ju N 16603		

Unbefugte Verwendung ist strafbar und macht schadenersatzpflichtig

Mechanische Bedienanlage

(Bedienanlage im Tragwerk-Flügel, links bzw. rechts)*)

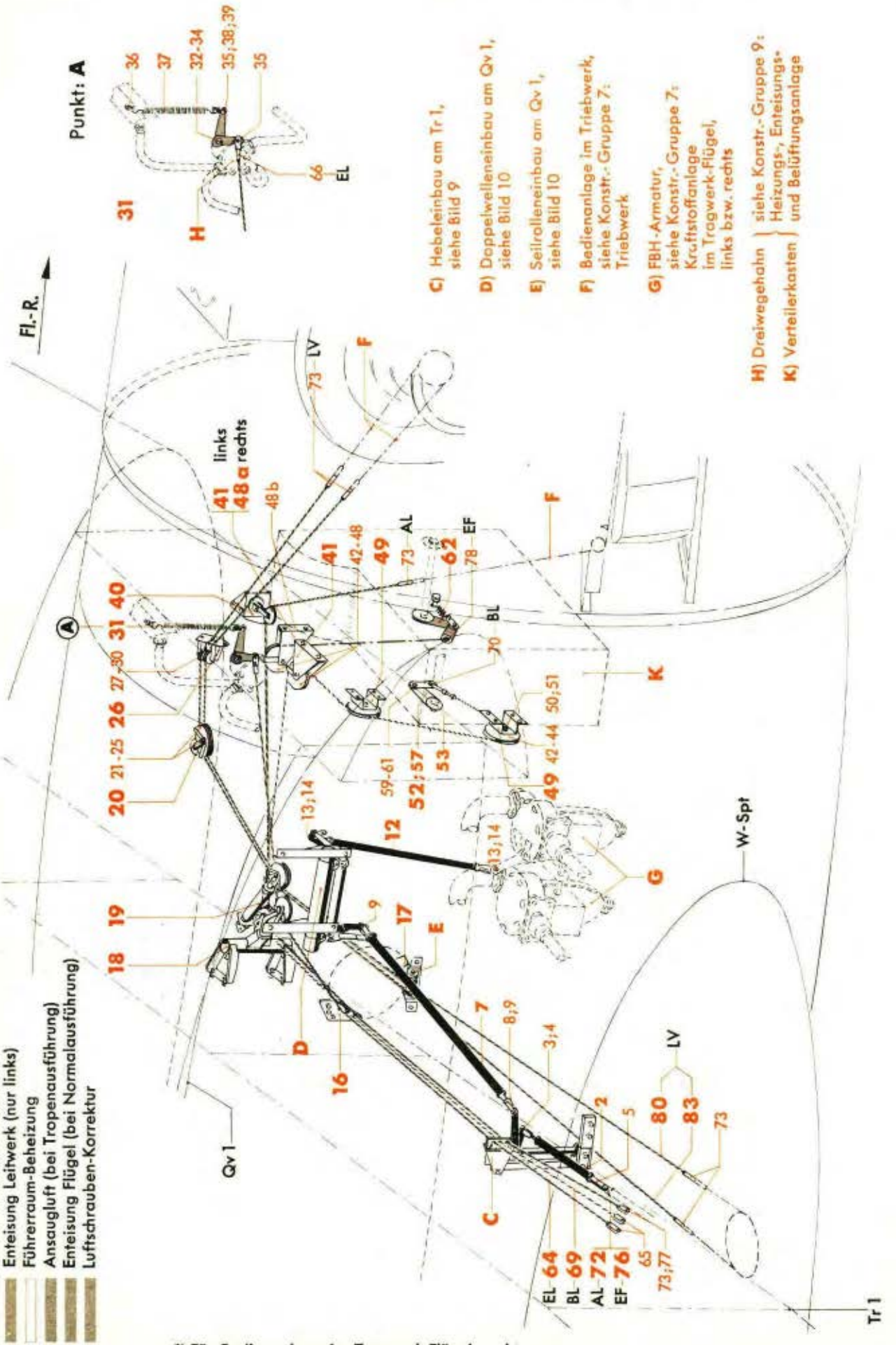

*) Für Bedienanlage im Tragwerk-Flügel, rechts ist dieses Bildblatt sinngemäß, z. T. als Spiegelbild zu verwenden!

Werk-stoff	Stück	Benennung	Ersatzteil-Nr.	Bild: 11 Orts-Nr.	Bem.
		c) für Ansaugluft, links bzw. rechts			4) Wahl-weise
	1	**Bedienseil mit 2 Kupplungshälften (1,8×3000 Ju N 15535), links, vollst.**	**88.7200-11**	**72**	
	1	**Bedienseil mit 2 Kupplungshälften (1,8×3000 Ju N 15535), rechts, vollst.**	**88.7200-17**		
		einschließlich Orts-Nr. 73-75			
	2	Kupplungshälfte (mit Verstellung)	1,9 Ju N 15532	73	
	1	Schild (an Kupplungshälfte/Wurzelspant), links	AL l 3 Ju N 16603	(74)	
	1	„ („ „ „), rechts	AL r 3 Ju N 16603		
	1	„ („ „ Triebwerk)	AL Ju N 16603	(75)	
		d) für Enteisung Flügel, links bzw. rechts			5) Wahl-weise
	1	**Bedienseil (1,8 DIN L 9) mit Kupplungshälfte und Gabel, 2450 lang, links, vollst.**	**88.791-30**	**76**	
	1	**Bedienseil (1,8 DIN L 9) mit Kupplungshälfte und Gabel, 2450 lang, rechts, vollst.**	**88.791-45**		
		einschließlich Orts-Nr. 77-79			
	1	Kupplungshälfte (mit Verstellung)	1,9 Ju N 15532	77	
	1	Gabel mit Bolzen 5 Ju N 15234	1,9 Ju N 15525	78	
	1	Schild (an Kupplungshälfte), links	EF l 3 Ju N 16603	(79)	
	1	„ („ „), rechts	EF r 3 Ju N 16603		
		e) für Luftschrauben-Korrektur, links bzw. rechts			
	1	**Bedienseil (1,8 DIN L 9) mit 2 Kupplungshälften, 2750 lang, links, vollst.**	**88.791-32**	**80**	
	1	**Bedienseil (1,8 DIN L 9) mit 2 Kupplungshälften, 2720 lang, rechts, vollst.**	**88.791-46**		
		einschließlich Orts-Nr. 73, 81 und 82			
	1	Schild (an Kupplungshälfte/Wurzelspant), links	LV l 5 Ju N 16603	(81)	
	1	„ („ „ „), rechts	LV r 5 Ju N 16603		
	1	„ („ „ Triebwerk), links	LV l 6 Ju N 16603	(82)	
	1	„ („ „ „), rechts	LV r 6 Ju N 16603		

---

4) Für Tropenausführung
5) Für Normalausführung (aus UZ 88.791-Z 03 und Z 04)

vgl. auch Seite 1

Unbefugte Verwendung ist strafbar und macht schadenersatzpflichtig

Mechanische Bedienanlage

(Bedienanlage im Tragwerk-Flügel, links bzw. rechts)*)

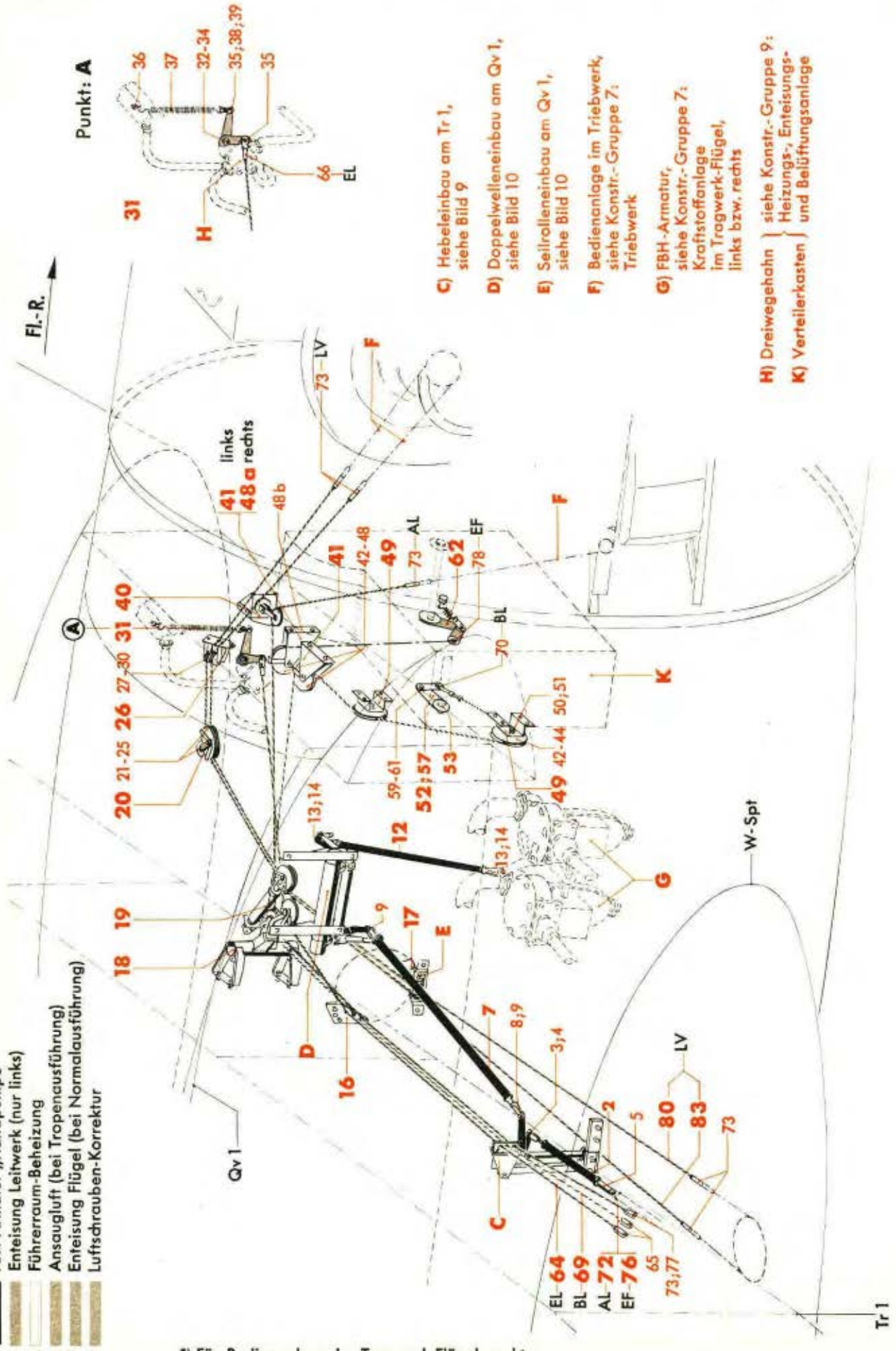

*) Für Bedienanlage im Tragwerk-Flügel, rechts ist dieses Bildblatt sinngemäß, z. T. als Spiegelbild zu verwenden!

Werk-stoff	Stück	Benennung	Ersatzteil-Nr.	Bild: 11 / Orts-Nr.	Bem.
	1	**Bedienseil (1,8 DIN L 9) mit 2 Kupplungshälften, 2750 lang, links, vollst.**	**88.791-33**	**83**	
	1	**Bedienseil (1,8 DIN L 9) mit 2 Kupplungshälften, 2720 lang, rechts, vollst.**	**88.791-47**		
		einschließlich Orts-Nr. 73, 84 und 85			
	1	Schild (an Kupplungshälfte/Wurzelspant), links	LV l 8 Ju N 16603	(84)	
	1	„ („ „ „), rechts	LV r 8 Ju N 16603		
	1	„ („ „ Triebwerk), links	LV l 7 Ju N 16603	(85)	
	1	„ („ „ „), rechts	LV r 7 Ju N 16603		

Unbefugte Verwendung ist strafbar und macht schadenersatzpflichtig

Mechanische Bedienanlage

(Bedienanlage im Tragwerk-Flügel, links bzw. rechts)*)

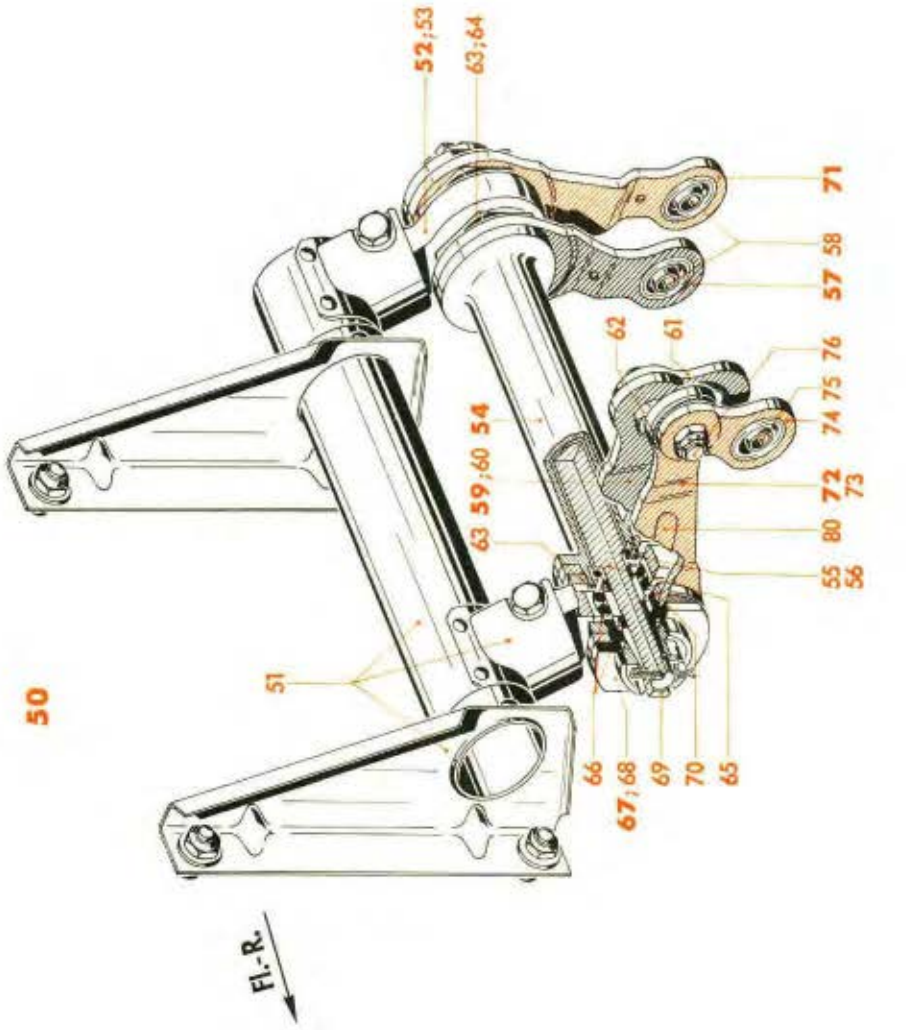

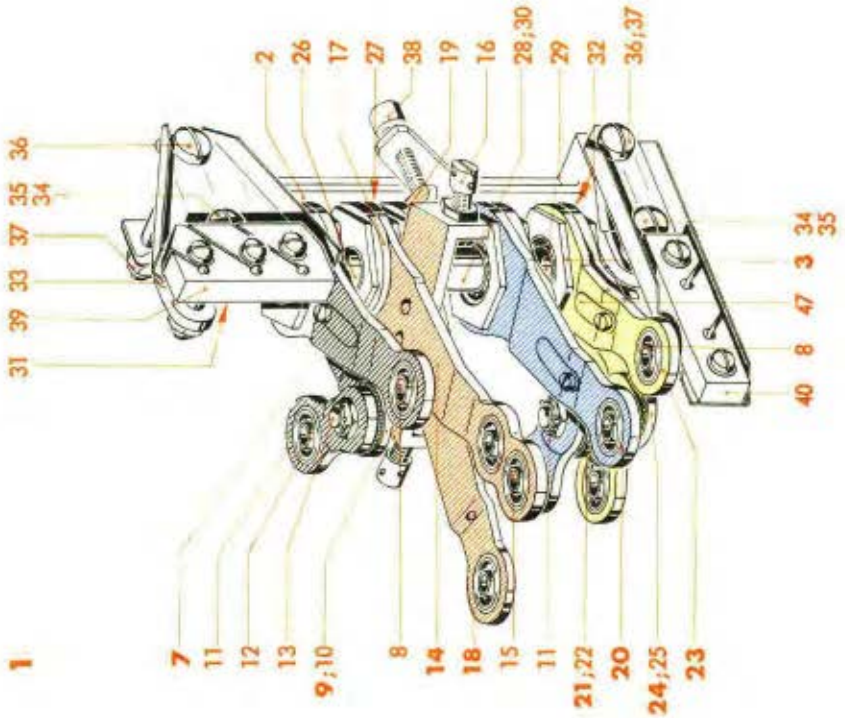

KH FBH-Armatur „Handpumpe"
PP FBH-Armatur „Brandhahn"
ML Motor-Lader
NG Drosselklappe (Normal-Gas)

*) Für Bedienanlage im Tragwerk-Flügel, rechts
ist dieses Bildblatt sinngemäß, z. T. als Spiegelbild zu verwenden!

Werk-stoff	Stück	Benennung	Ersatzteil-Nr.	Bild: 12 Orts-Nr.	Bem.
		Aufteilung für			
		Hebeleinbau am Träger 1, links, vollst.	**88.723-30**	**1**	vgl. Bild 9 Orts-Nr. 2
		" " " 1, rechts, "	**88.723-50**		
		einschließlich Orts-Nr. 2-48			
	1	Hebel-Lagerbock	88.723-3001	2	
	5	**Hebelnabe, links bzw. rechts, vollst.** einschließlich Orts-Nr. 4 und 5	**Ju N 87688**	**3**	
	2	Querkugellager mit kleinen Kugeln	D 10 DIN L 89	(4)	
	1	Sechskantmutter M 24 x 0,75	Ju N 87688-2	(5)	
		Hebel, links bzw. rechts: hierzu Orts-Nr. 7-25		**(6)**	
		a) für FBH-Armatur „Handpumpe", links bzw. rechts:			
	1	**Einfachhebel, links bzw. rechts, vollst.** einschließlich Orts-Nr. 8	**100 Ju N 87686**	**7**	
	1	Kugellager, ballig, mit Einstellring	R 5-17 DIN L 89	8	
	1	**Ausgleichhebel, links bzw. rechts, vollst.** einschließlich Orts-Nr. 10-13	**60 Ju N 87691**	**9**	
	1	Ausgleichhebel, allein	60 Ju N 87692	10	
	1	Ausgleichauge mit Kugellager	25 Ju N 87693	11	
	1	Kugellager, ballig, mit Einstellring	R 5-17 DIN L 89	12	aus Ju N 87693
	1	Sechskantbolzen	6 x 13 Lg N 14144.5	13	
		b) für FBH-Armatur „Brandhahn", links bzw. rechts:			
	1	**Mitnehmerhebel (100 Ju N 87687), links, vollst.**	**88.723-30H01**	**14**	
	1	**Mitnehmerhebel (100 Ju N 87687), rechts, vollst.** einschließlich Orts-Nr. 15 und 16	**88.723-50H01**		
	2	Kugellager, ballig, mit Einstellring	R 5-17 DIN L 89	15	aus Ju N 87687
	2	Stellschraube M 6 x 25 lang	88.723-1616	16	
	1	Zwischenscheibe 38/24,5 ø	24,5 Ju N 14508	17	
	1	**Einfachhebel, links bzw. rechts, vollst.** einschließlich Orts-Nr. 8	**120 Ju N 87686**	**18**	
	1	Anschlagscheibe mit Stirnverzahnung	88.723-3017	19	

Unbefugte Verwendung ist strafbar und macht schadenersatzpflichtig

Mechanische Bedienanlage

(Bedienanlage im Tragwerk-Flügel, links bzw. rechts)*)

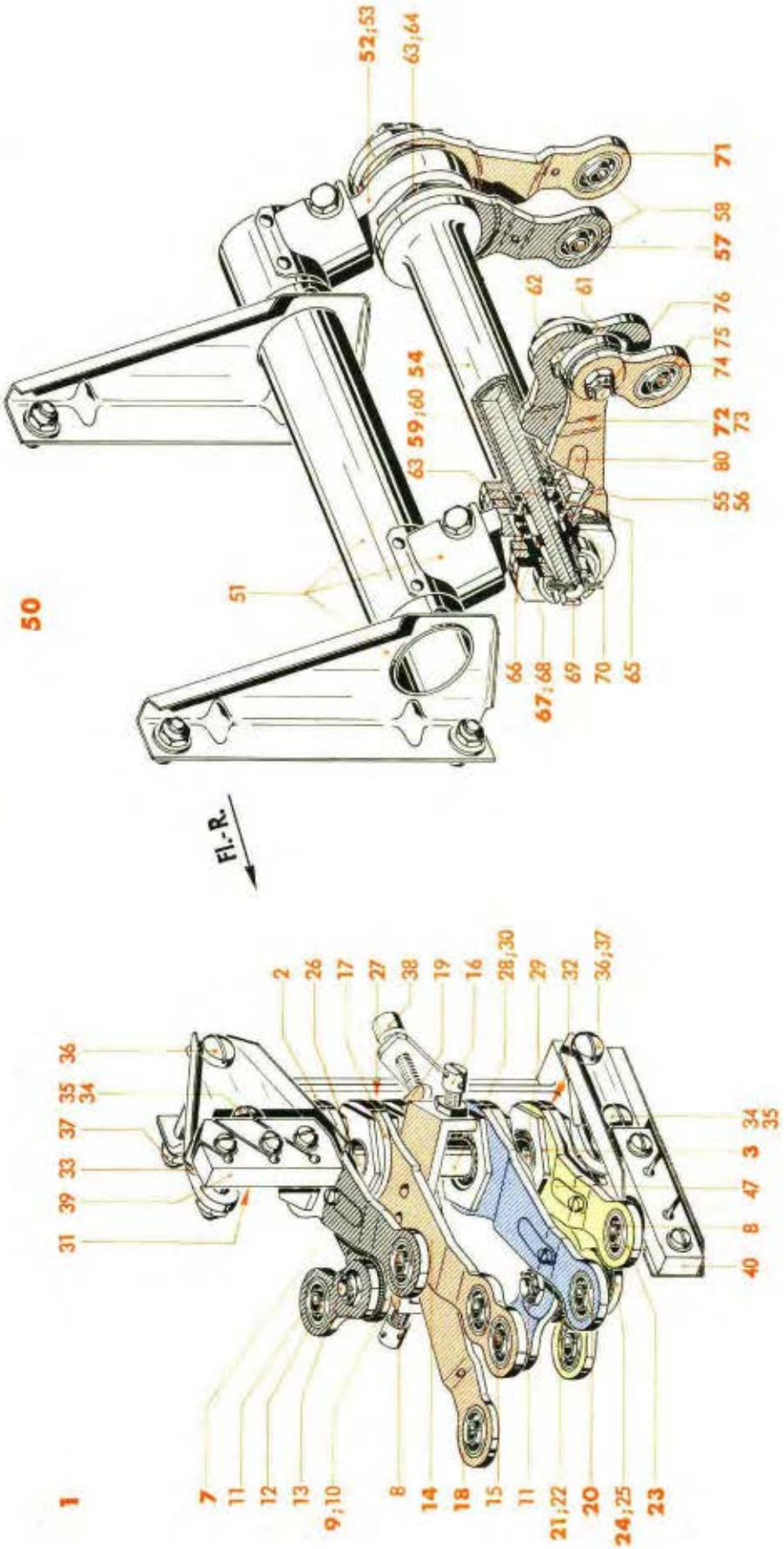

KH FBH-Armatur „Handpumpe"
PP FBH-Armatur „Brandhahn"
ML Motor-Lader
NG Drosselklappe (Normal-Gas)

*) Für Bedienanlage im Tragwerk-Flügel, rechts
ist dieses Bildblatt sinngemäß, z. T. als Spiegelbild zu verwenden!

Werkstoff	Stück	Benennung	Ersatzteil-Nr.	Bild: 12 Orts-Nr.	Bem.
		c) für Motor-Lader, links bzw. rechts:			
	1	**Einfachhebel, links bzw. rechts**	**90 Ju N 87686**	**20**	
		einschließlich Orts-Nr. 8			
	1	**Ausgleichhebel, links, vollst.**	**80 Ju N 87691**	**21**	
	1	**„ rechts, „**	**60 Ju N 87691**		
		einschließlich Orts-Nr. 11-13 und 22			
	1	Ausgleichhebel, allein, links	80 Ju N 87692	22	
	1	„ „ rechts	60 Ju N 87692		
		d) für Drosselklappe, links bzw. rechts:			
	1	**Einfachhebel, links, vollst.**	**100 Ju N 87686**	**23**	
	1	**„ rechts, „**	**70 Ju N 87686**		
		einschließlich Orts-Nr. 8			
	1	**Ausgleichhebel, links bzw. rechts, vollst.**	**100 Ju N 87691**	**24**	
		einschließlich Orts-Nr. 11-13 und 25			
	1	Ausgleichhebel, allein	100 Ju N 87692	25	
	1	Abstandsrohr 12/10 ø x 7 lang	88.723-3011	26	
	1	„ 12/10 ø x 6 „	88.723-3012	27	
	1	„ 12/10 ø x 27 „ links	88.723-3013	28	
	1	„ 12/10 ø x 7 „ rechts	88.723-3011		
	1	„ 12/10 ø x 15 „ links	88.723-3010	29	
	1	„ 12/10 ø x 35 „ rechts	88.723-3009		
	1	Achse 10 ø h 11 x 167 lang	88.723-0806	30	
	1	Lagerrohr 12 ø h 11/10 ø H 11 x 43 lang	88.723-3003	31	
	1	„ 12 ø h 11/10 ø H 11 x 23 „	88.723-3002	32	
	2	Linsenschraube	M 6 x 16 DIN 85[1])	33	
	2	Abstandsrohr 8/6,2 ø x 9,5 lang	88.723-3008	34	
	2	Linsenbolzen	M 6 x 40 DIN L 53	35	
	2	Linsenschraube	M 6 x 50 DIN 85[1])	36	
	4	Sechskantmutter, selbstsichernd (Lief.: AGG)	(M 6 S)[3])	37	
	1	Stellschraube M 6 x 25 lang	88.723-1616	38	
	1	Seilführungsstück, oben	88.723-3005	39	
	1	„ unten	88.723-3007	40	
	1	Schild, links für Orts-Nr. 7	KH l 5-23 Ju N 16602	(41)	
	1	„ rechts für Orts-Nr. 7	KH r 6-23 Ju N 16602		
	1	„ links für Orts-Nr. 9	KH l 4-23 Ju N 16602	(42)	
	1	„ rechts für Orts-Nr. 9	KH r 5-23 Ju N 16602		
	1	„ links für Orts-Nr. 14	PP l 5-23 Ju N 16602	(43)	
	1	„ rechts für Orts-Nr. 14	PP r 6-23 Ju N 16602		
	1	„ links für Orts-Nr. 18	MA-23 Ju N 16602	(44)	
	1	„ rechts für Orts-Nr. 18	MA-23 Ju N 16602		

[1]) Aus Flußstahl (bei Bestellung angeben)
[3]) Aus Leichtmetall (bei Bestellung angeben)

Unbefugte Verwendung ist strafbar und macht schadenersatzpflichtig

Mechanische Bedienanlage

(Bedienanlage im Tragwerk-Flügel, links bzw. rechts)*)

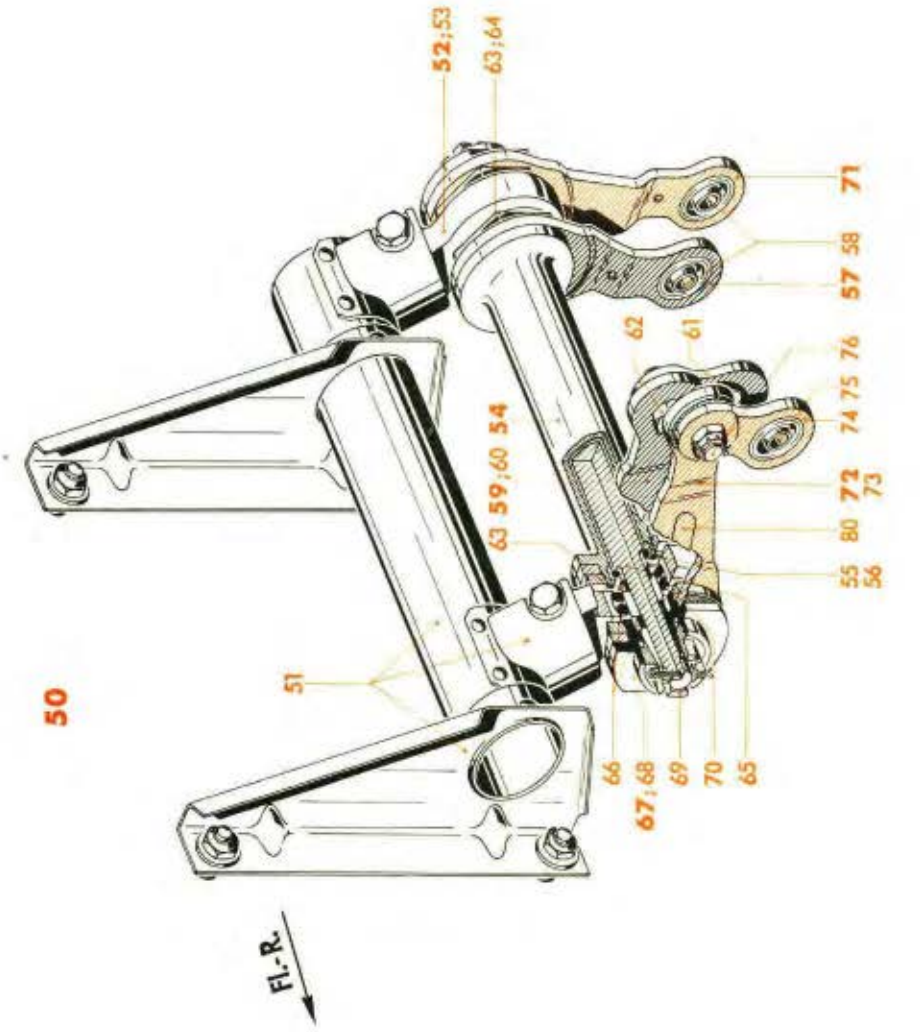

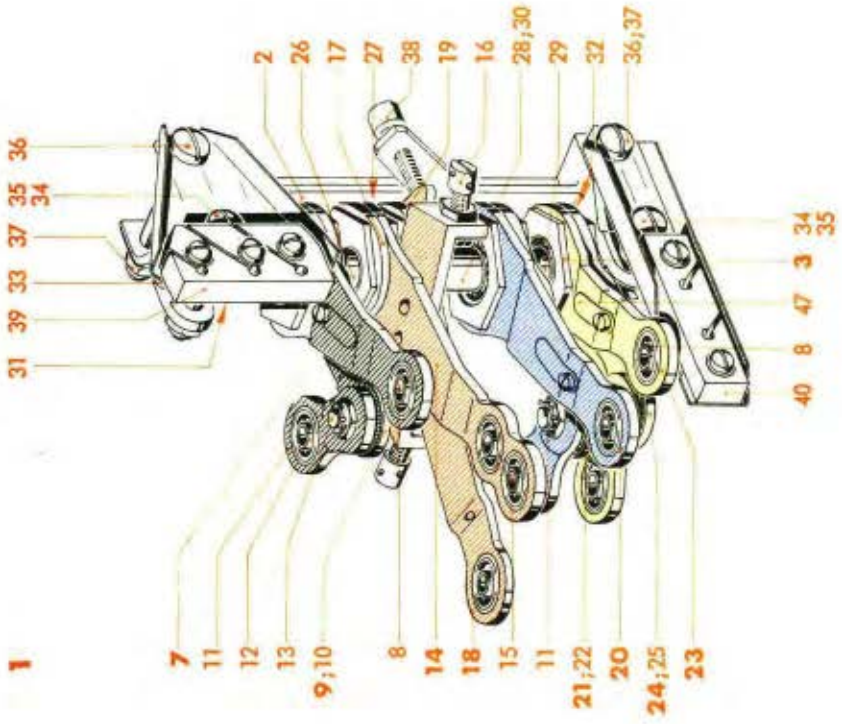

KH FBH-Armatur „Handpumpe"
PP FBH-Armatur „Brandhahn"
ML Motor-Lader
NG Drosselklappe (Normal-Gas)

*) Für Bedienanlage im Tragwerk-Flügel, rechts
ist dieses Bildblatt sinngemäß, z. T. als Spiegelbild zu verwenden!

Werk-stoff	Stück	Benennung	Ersatzteil-Nr.	Bild: 12 Orts-Nr.	Bem.
	1	Schild links } für Orts-Nr. 20	ML l 6-23 Ju N 16602	(45)	
	1	„ rechts }	ML r 7-23 Ju N 16602		
	1	„ links } für Orts-Nr. 21	ML l 5-23 Ju N 16602	(46)	
	1	„ rechts }	ML r 6-23 Ju N 16602		
	1	„ links } für Orts-Nr. 23	NG l 6-23 Ju N 16602	47	
	1	„ rechts }	NG r 7-23 Ju N 16602		
	1	„ links } für Orts-Nr. 24	NG l 5-23 Ju N 16602	(48)	
	1	„ rechts }	NG r 6-23 Ju N 16602		
		Aufteilung für			
		Doppelwelleneinbau am Querverband 1, links, vollst.	**88.723-33**	**50**	vgl. Bild 10 Orts-Nr. 1
		Doppelwelleneinbau am Querverband 1, rechts, vollst.	**88.723-53**		
		einschließlich Orts-Nr. 51-80			
	1	Lagerbock, links, einbaufertig genietet	88.723-3301/..	51	
	1	„ rechts „ „	88.723-5301/..		
	2	**Lagerbock-Oberteil, links bzw. rechts, vollst.**	**21 Ju N 87697**	**52**	
		einschließlich Orts-Nr. 53			
	1	Pendelkugellager 10 ø Bohrung	1200 DIN L 89	53	
	1	**Welle 22 ø für Doppelwelle, links bzw. rechts, vollst.**	**22 x 103 Ju N 87701**	**54**	
		einschließlich Orts-Nr. 55 und 56			
	1	Querkugellager mit kleinen Kugeln	D 10 DIN L 89	55	
	1	Scheibe 21/15 ø x 1,5	Ju N 87699-3	56	
	1	**Einfachhebel für FBH-Armatur „Handpumpe", links bzw. rechts, vollst.**	**60 Ju N 87686**	**57**	
		einschließlich Orts-Nr. 58			
	1	Kugellager, ballig, mit Einstellring	R 5-17 DIN L 89	58	
	1	**Ausgleichhebel 60 r für FBH-Armatur „Handpumpe", links bzw. rechts, vollst.**	**88.723-3302/..**	**59**	
		einschließlich Orts-Nr. 60-62			
	1	Ausgleichhebel, allein	60 Ju N 87692	60	
	1	Ausgleichauge 25 r	88.723-3302	61	
	1	Sechskantschraube	M 6 x 13 DIN Kr 551	62	
	2	Sechskantmutter M 24 x 0,75	Ju N 87688-2	63	
	1	Querkugellager mit kleinen Kugeln	D 10 DIN L 89	64	
	1	Welle 15 ø	15 x 199 Ju N 87702	65	
	3	Abstandsbuchse 14/10,2 ø	4,5 Ju N 17014	66	
	2	**Hebelnabe für Welle, links bzw. rechts, vollst.**	**24 Ju N 87696**	**67**	
		einschließlich Orts-Nr. 68-70			
	1	Hebelnabe, allein	Ju N 87696-1	68	

Unbefugte Verwendung ist strafbar und macht schadenersatzpflichtig

Mechanische Bedienanlage

(Bedienanlage im Tragwerk-Flügel, links bzw. rechts)*)

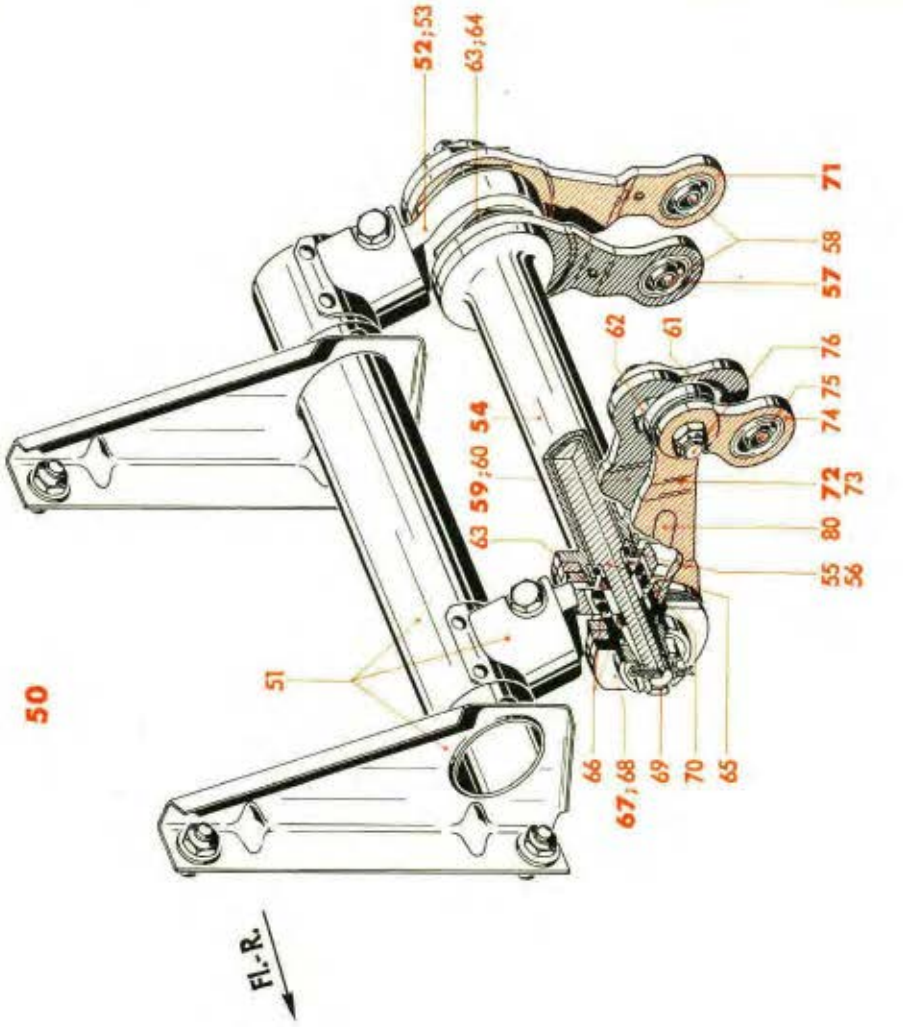

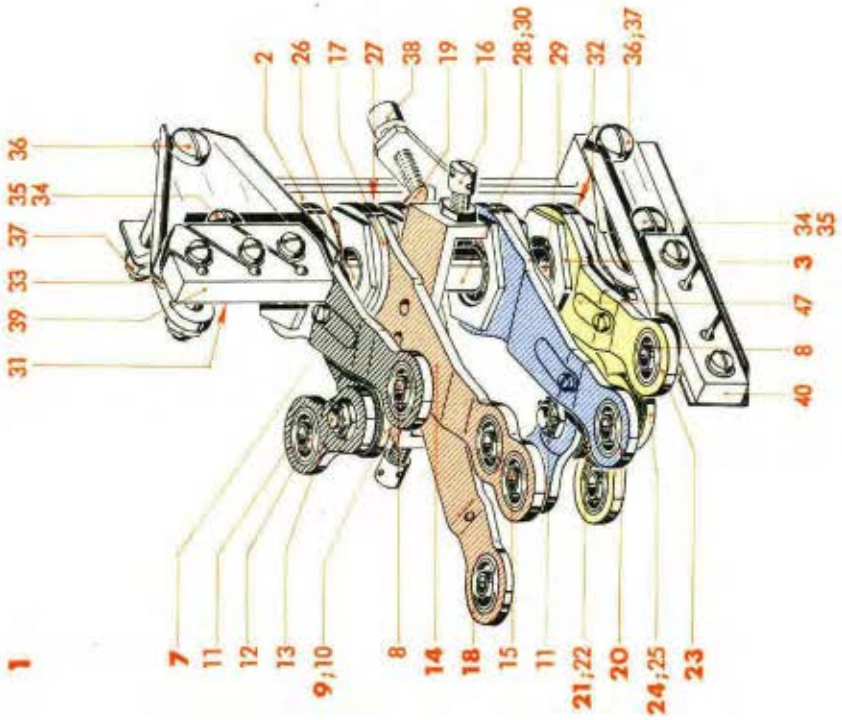

KH FBH-Armatur „Handpumpe"
PP FBH-Armatur „Brandhahn"
ML Motor-Lader
NG Drosselklappe (Normal-Gas)

*) Für Bedienanlage im Tragwerk-Flügel, rechts
ist dieses Bildblatt sinngemäß, z. T. als Spiegelbild zu verwenden!

Werkstoff	Stück	Benennung	Ersatzteil-Nr.	Bild: 12 Orts-Nr.	Bem.
	1	Kegelmutter (Gewindering) M 22 x 1,5	Ju N 87696-2	69	
	1	Sechskantmutter M 24 x 0,75	Ju N 87688-2	70	
	1	**Einfachhebel für FBH-Armatur „Brandhahn", links bzw. rechts, vollst.** einschließlich Orts-Nr. 58	**80 Ju N 87686**	**71**	
	1	**Ausgleichhebel für FBH-Armatur „Brandhahn", links bzw. rechts, vollst.** einschließlich Orts-Nr. 73-76	**80 Ju N 87691**	**72**	
	1	Ausgleichhebel, allein	80 Ju N 87692	73	
	1	Ausgleichauge mit Kugellager	25 Ju N 87693	74	
	1	Kugellager, ballig, mit Einstellring	R 5-17 DIN L 89	75	aus Ju N 87693
	1	Sechskantbolzen	6 x 13 Lg N 14144.5	76	
	1	Schild, links für Orts-Nr. 57	KH l 6-23 Ju N 16602	(77)	
	1	„ rechts für Orts-Nr. 57	KH r 7-23 Ju N 16602	(77)	
	1	„ links bzw. rechts (für Orts-Nr. 59)	KH-23 Ju N 16602	(78)	
	1	Schild, links für Orts-Nr. 71	PP l 6-23 Ju N 16602	(79)	
	1	„ rechts für Orts-Nr. 71	PP r 7-23 Ju N 16602	(79)	
	1	„ links bzw. rechts (für Orts-Nr. 72)	PP-23 Ju N 16602	80	

Unbefugte Verwendung ist strafbar und macht schadenersatzpflichtig

Mechanische Bedienanlage

(Bedienanlage im Tragwerk-Flügel, links bzw. rechts)

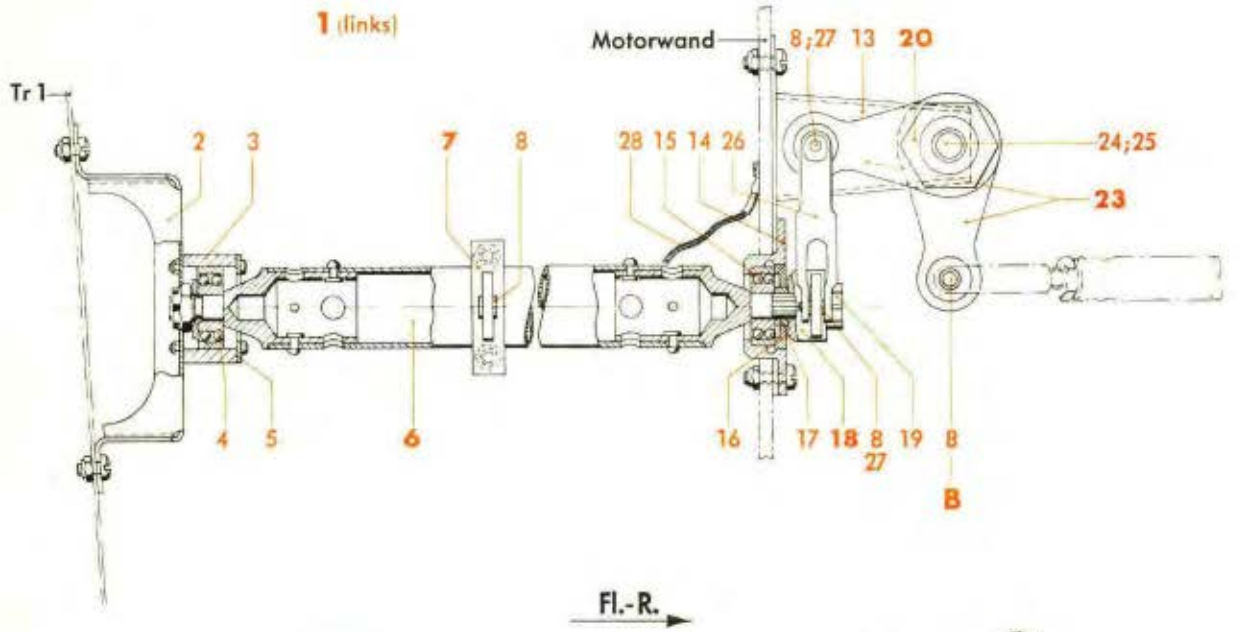

Fl.-R.

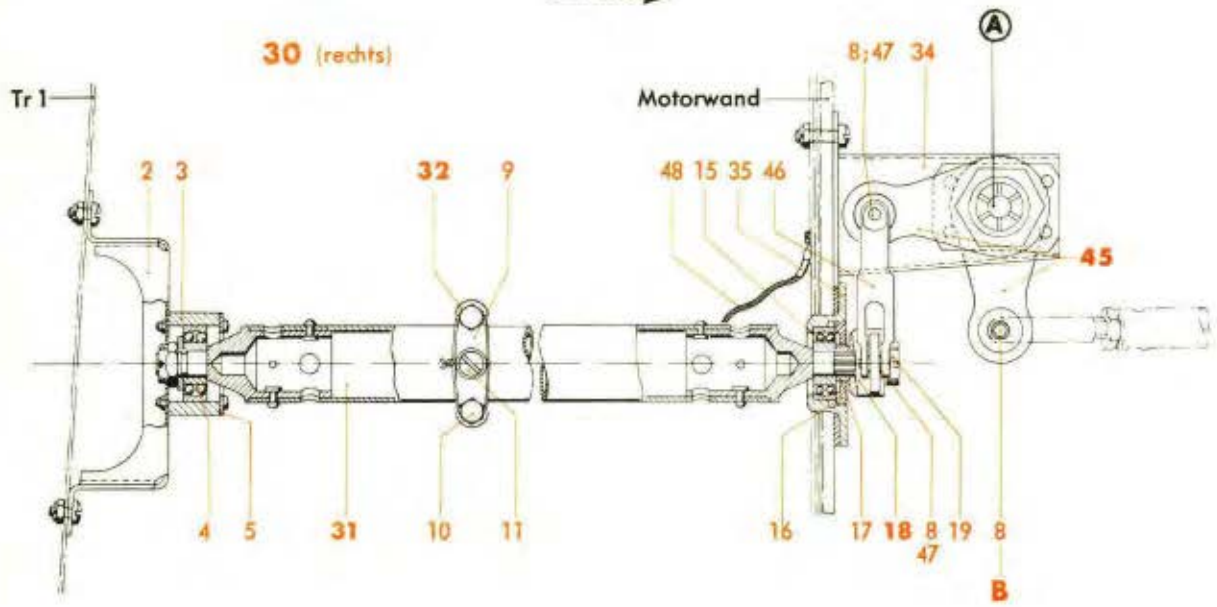

Punkt: **A**

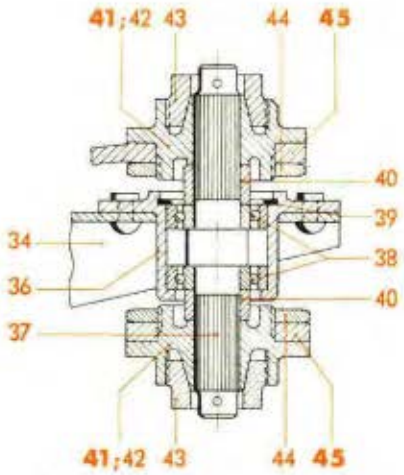

B) Schnelltrennbolzen, siehe Konstr.-Gruppe 7: Triebwerk (Bedienanlage im Triebwerk)

Werk-stoff	Stück	Benennung	Ersatzteil-Nr.	Bild: 13 Orts-Nr.	Bem.
		Aufteilung für			
		Hebelwelleneinbau für Motor-Lader, links, vollst. einschließlich Orts-Nr. 2-28	**88.791-28**	**1**	vgl. Bild 10 Orts-Nr. 2
	1	Lagerbock	88.723-51 H 02	2	
	1	Lagerbuchse	88.791-2804	3	
	1	Pendelkugellager 10 ø Bohrung	1200 DIN L 89	4	
	1	Deckel	88.723-5102	5	
	1	Hebelwelle (Rohr 30 x 1,5)	88.791-28 H 02	6	
	1	**Klemmhebel, links, vollst.** einschließlich Orts-Nr. 8-11	**50 Ju N 87700**	**7**	
	1	Kugellager, ballig, mit Einstellring	R 5-17 DIN L 89	8	
	1	Bügel	Ju N 87700-6	9	
	2	Sechskantschraube	M 6 x 18 Lg N 14179	10	
	1	Gewindestift mit Spitze	M 8 x 12 Ju N 14157	11	
	1	Schild (am Klemmhebel)	ML 17-23 Ju N 16602	(12)	
	1	Lagerbock	88.791-28 H 01	13	
	1	Kugellagergehäuse	88.791-2801	14	
	1	Pendelkugellager 10 ø Bohrung	1200 DIN L 89	15	
	1	Gewindering	B 25 M 35x1,5 Ju N 17011	16	
	1	Abstandsbuchse 14/10,2 ø	5 Ju N 17014	17	
	1	**Hebel 50 r, links bzw. rechts, vollst.** einschließlich Orts-Nr. 8	**88.791-28 H 03**	**18**	
	1	Kegelmutter (Gewindering) M 22 x 1,5	Ju N 87696-2	19	
	1	**Hebelnabe, links, vollst.** einschließlich Orts-Nr. 21 und 22	**Ju N 87688**	**20**	
	2	Querkugellager mit kleinen Kugeln	D 10 DIN L 89	(21)	
	1	Sechskantmutter M 24 x 0,75	Ju N 87688-2	(22)	
	2	**Einfachhebel, links, vollst.** einschließlich Orts-Nr. 8	**50 Ju N 87686**	**23**	
	1	Abstandsbuchse 14/10,2 ø	10 Ju N 17014	24	
	1	Zylinderbolzen 10 ø f 8 x 30 lang, abgesetzt	88.791-2805	25	
	1	Verbindungsgabel	88.791-2803	26	
	2	Bolzen 5 ø x 14,3 lang	5 Ju N 15234	27	
	1	Abbinder	A 3 x 100 Ju N 26001	28	
		Aufteilung für			
		Hebelwelleneinbau für Motor-Lader, rechts, vollst. einschließlich Orts-Nr. 2-5, 15-19 und 31-48	**88.791-43**	**30**	vgl. Bild 10 Orts-Nr. 2
	1	Hebelwelle (Rohr 30 x 1,5)	88.791-43 H 02	31	

Unbefugte Verwendung ist strafbar und macht schadenersatzpflichtig

JFM-FTVDru
081141
ShGeKü

Mechanische Bedienanlage

(Bedienanlage im Tragwerk-Flügel, links bzw. rechts)

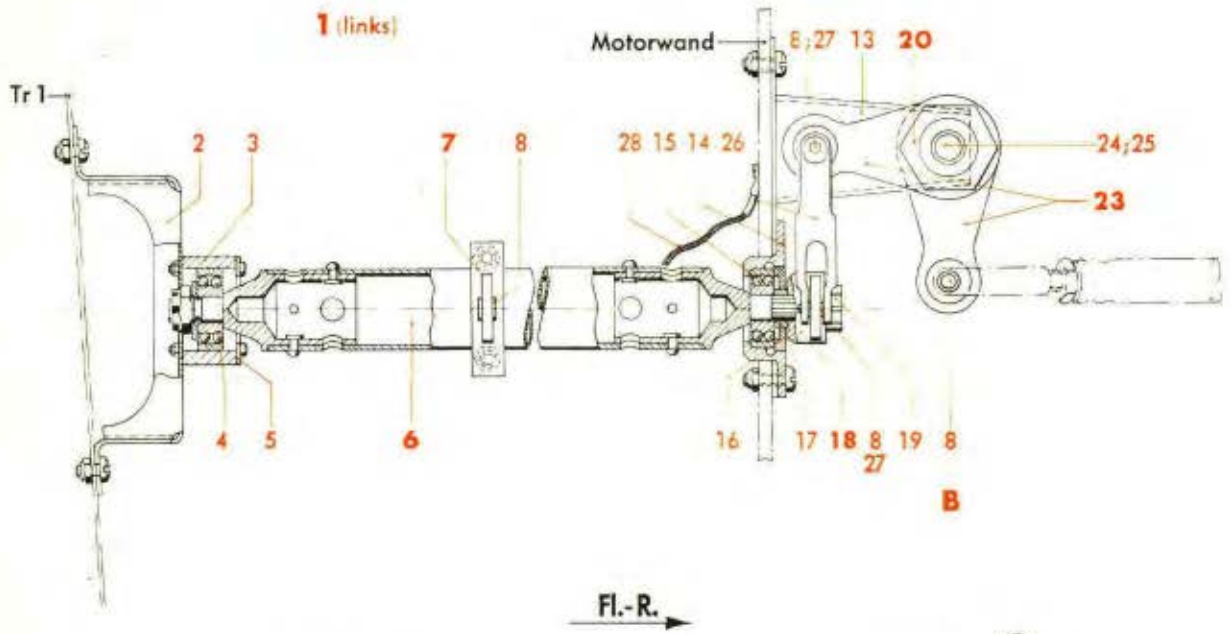

Fl.-R.

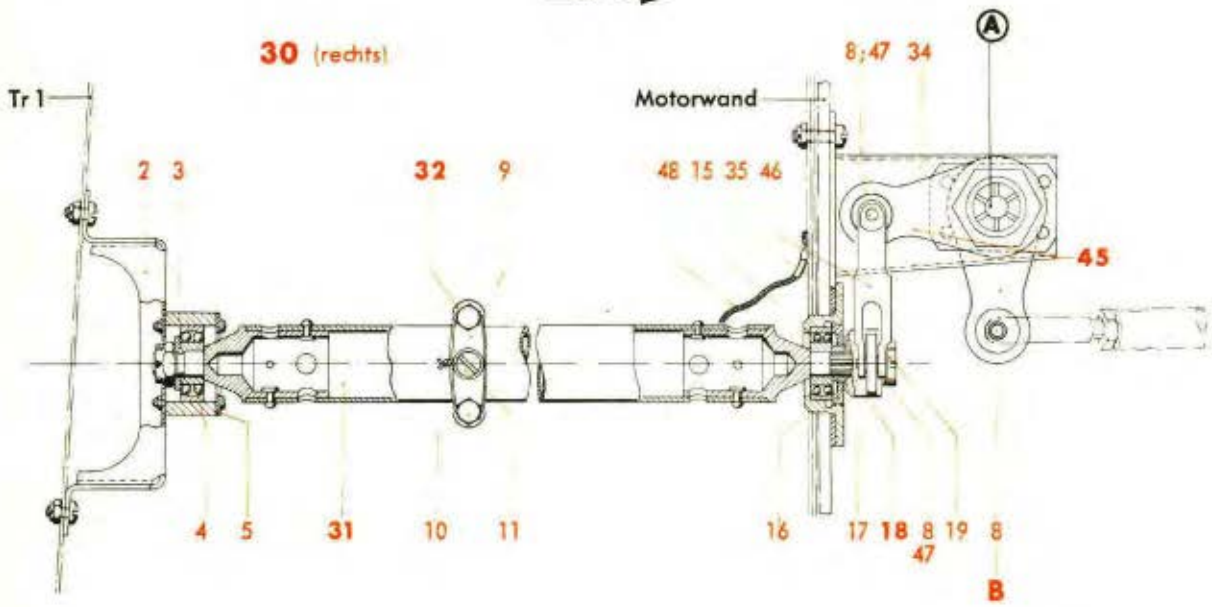

Punkt: **A**

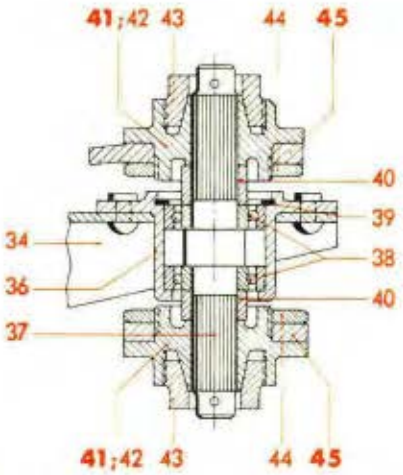

B) Schnelltrennbolzen, siehe Konstr.-Gruppe 7: Triebwerk (Bedienanlage im Triebwerk)

Werk-stoff	Stück	Benennung	Ersatzteil-Nr.	Bild: 13 Orts-Nr.	Bem.
	1	**Klemmhebel, rechts, vollst.** einschließlich Orts-Nr. 8-11	**70 Ju N 87700**	**32**	
	1	Schild (am Klemmhebel)	ML r 7-23 Ju N 16602	(33)	
	1	Lagerbock	88.791-43 H 01	34	
	1	Kugellagergehäuse	88.791-4302	35	
	1	"	88.791-4301	36	
	1	Welle 14 ø x 73 lang, mit Kerbverzahnung	88.791-4304	37	
	2	Querkugellager mit kleinen Kugeln	D 10 DIN L 89	38	
	1	Sg-Ring	J 24 x 1,2 Lg N 15237	39	
	2	Abstandsbuchse 14/10,2 ø	8 Ju N 17014	40	
	2	**Hebelnabe für Welle, rechts, vollst.** einschließlich Orts-Nr. 42-44	**24 Ju N 87696**	**41**	
	1	Hebelnabe, allein	Ju N 87696-1	42	
	1	Kegelmutter (Gewindering) M 22 x 1,5	Ju N 87696-2	43	
	1	Sechskantmutter M 24 x 0,75	Ju N 87688-2	44	
	2	**Einfachhebel, rechts, vollst.** einschließlich Orts-Nr. 8	**50 Ju N 87686**	**45**	
	1	Verbindungsgabel	88.791-2803	46	
	2	Bolzen 5 ø x 14,3 lang	5 Ju N 15234	47	
	1	Abbinder	A 3 x 100 Ju N 26001	48	

Unbefugte Verwendung ist strafbar und macht schadenersatzpflichtig

Mechanische Bedienanlage

(Bedienanlage im Tragwerk-Flügel, links bzw. rechts)*)

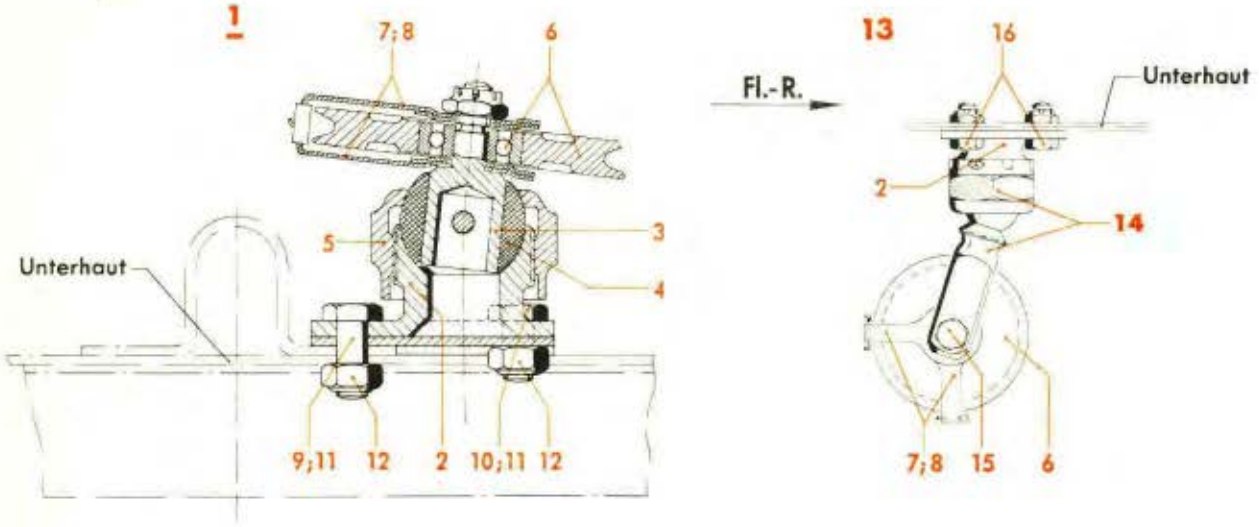

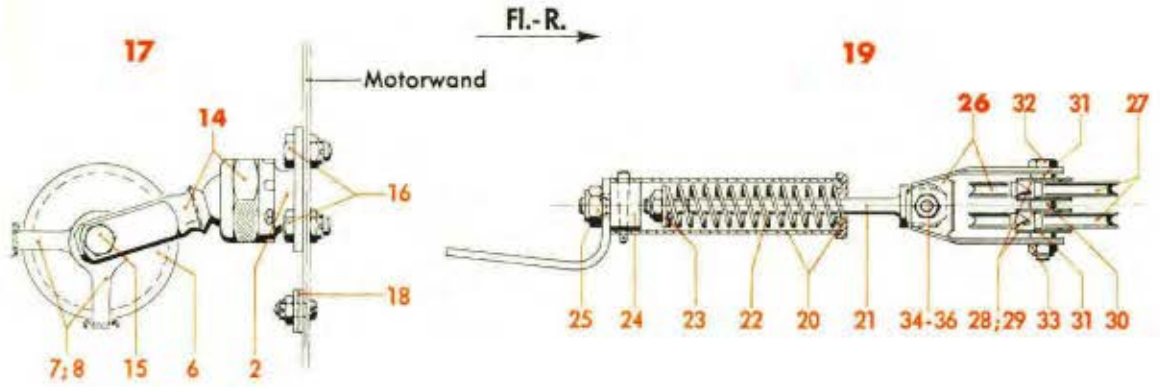

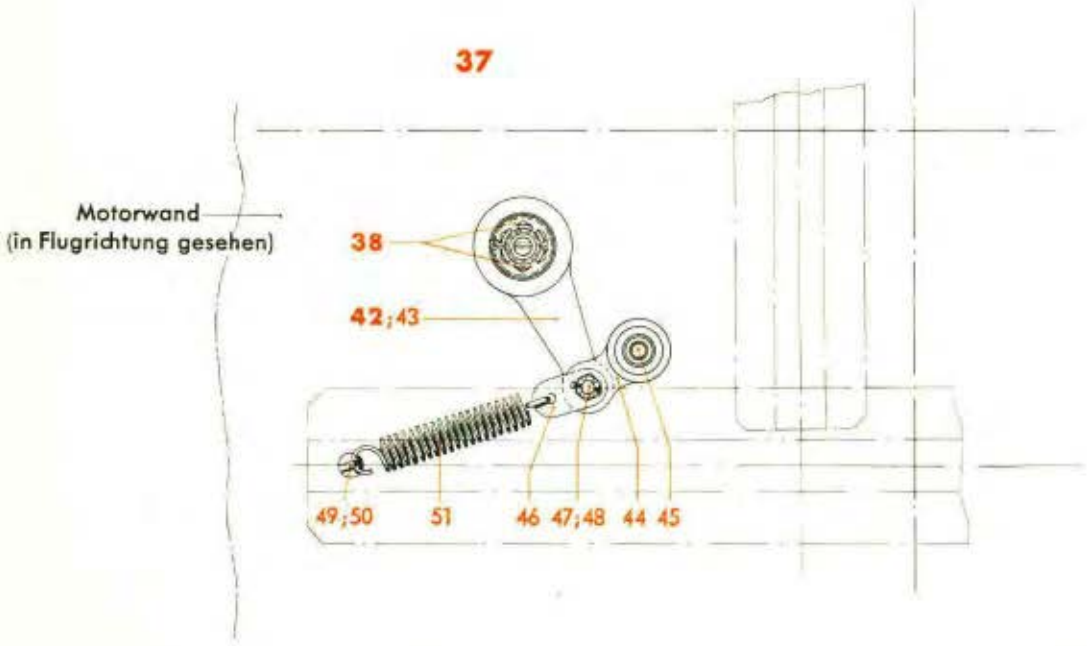

*) Für Bedienanlage im Tragwerk-Flügel, rechts ist dieses Bildblatt sinngemäß, z. T. als Spiegelbild zu verwenden!

Werk-stoff	Stück	Benennung	Ersatzteil-Nr.	Bild: 14 Orts-Nr.	Bem.
		Auftellung für			
		Seilrolleneinbau für Schnellstopp-vorrichtung, links, vollst.	**88.791-60**	**1**	vgl. Bild 10 Orts-Nr. 29
		Seilrolleneinbau für Schnellstopp-vorrichtung, rechts, vollst.	**88.791-66**		
		einschließlich Orts-Nr. 2-12			
	1	Flanschfuß	22,5 Ju N 87766	2	
	1	Bolzen mit Gewinde M 6	88.791-6003	3	
	1	Gelenkkugel	14 Ju N 87764	4	
	1	Überwurfmutter	M 26 x 1,5 Ju N 87765	5	
	1	Seilrolle mit Querkugellager EL 6 DIN L 89	50 DIN L 61	6	
	2	Seilführungshälfte	A 27,2 Ju N 87753	7	
	2	"	B 26,4 Ju N 87753	8	
	1	Blanke Sechskantschraube, links	M 6 x 15 DIN 933[1]	9	
	2	" " "	M 6 x 11 DIN 933[1]	10	
	3	" " rechts	M 6 x 11 DIN 933[1]	11	
	3	Sechskantmutter, selbstsichernd (Lief.: AGG)	(M 6 S)[2]	12	
		Auftellung für			
		Seilrolleneinbau für Schnellstopp-Vorrichtung (nur links), vollst.	**88.791-62**	**13**	vgl. Bild 10 Orts-Nr. 30
		einschließlich Orts-Nr. 2 und 14-16			
	1	**Seilrollenlagerung (nur links), vollst.**	**50 Ju N 87761**	**14**	
		einschließlich Orts-Nr. 6-8 und 15			
	1	Sechskantbolzen mit Sicherungsnut	6 x 21 Ju N 14163	15	
	3	Blanke Sechskantschraube	M 6 x 15 DIN 933[1]	16	
		Auftellung für			
		Seilrolleneinbau für Schnellstopp-vorrichtung, links, vollst.	**88.791-63**	**17**	vgl. Bild 10 Orts-Nr. 31
		Seilrolleneinbau für Schnellstopp-vorrichtung, rechts, vollst.	**88.791-68**		
		einschließlich Orts-Nr. 2, 14-16 und 18			
	2	Seildurchführungshälfte	1,9 Ju N 15504	18	
		Auftellung für			
		Seilrolleneinbau für Luftschrauben-Korrektur, links, vollst.	**88.723-48**	**19**	vgl. Bild 11 Orts-Nr. 19
		Seilrolleneinbau für Luftschrauben-Korrektur, rechts, vollst.	**88.723-66**		
		einschließlich Orts-Nr. 20-36			
	1	Federhülse (Rohr 22 x 1)	88.723-48 H 01	20	
	1	Federbolzen mit Gewinde M 6	88.723-4801	21	

[1]) Aus Flußstahl (bei Bestellung angeben)
[2]) Aus Leichtmetall (bei Bestellung angeben)

Unbefugte Verwendung ist strafbar und macht schadenersatzpflichtig

Mechanische Bedienanlage

(Bedienanlage im Tragwerk-Flügel, links bzw. rechts)*)

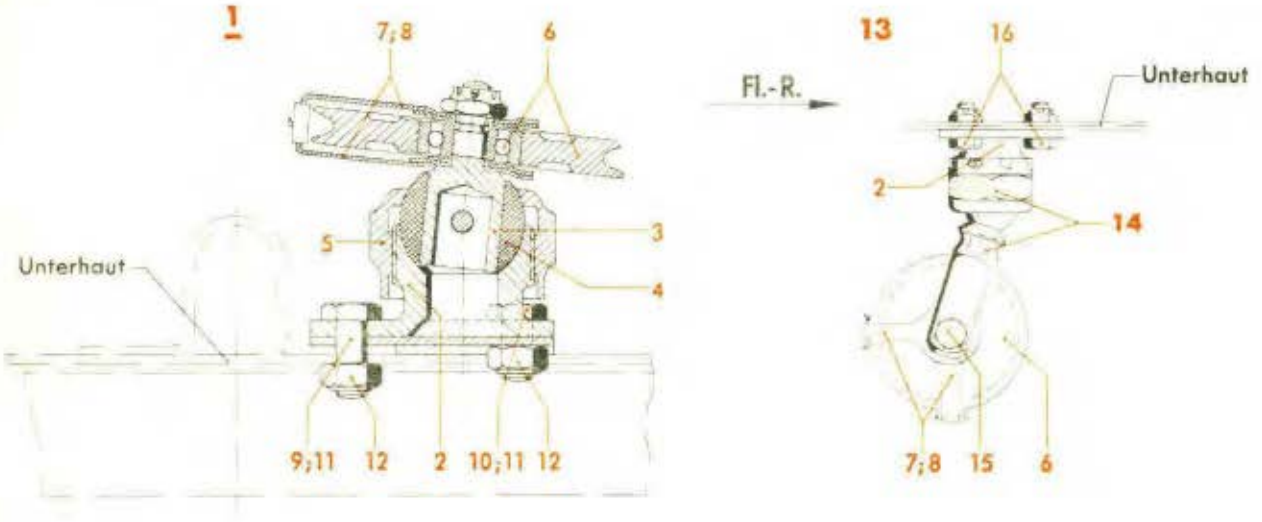

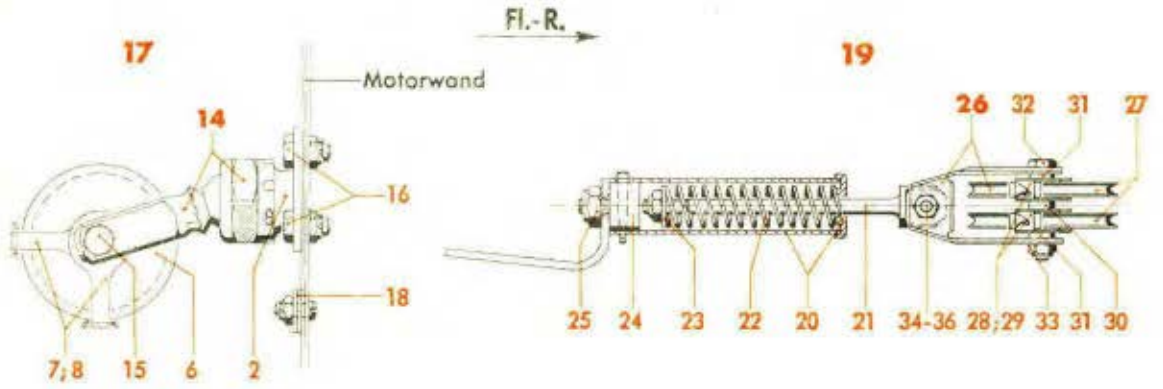

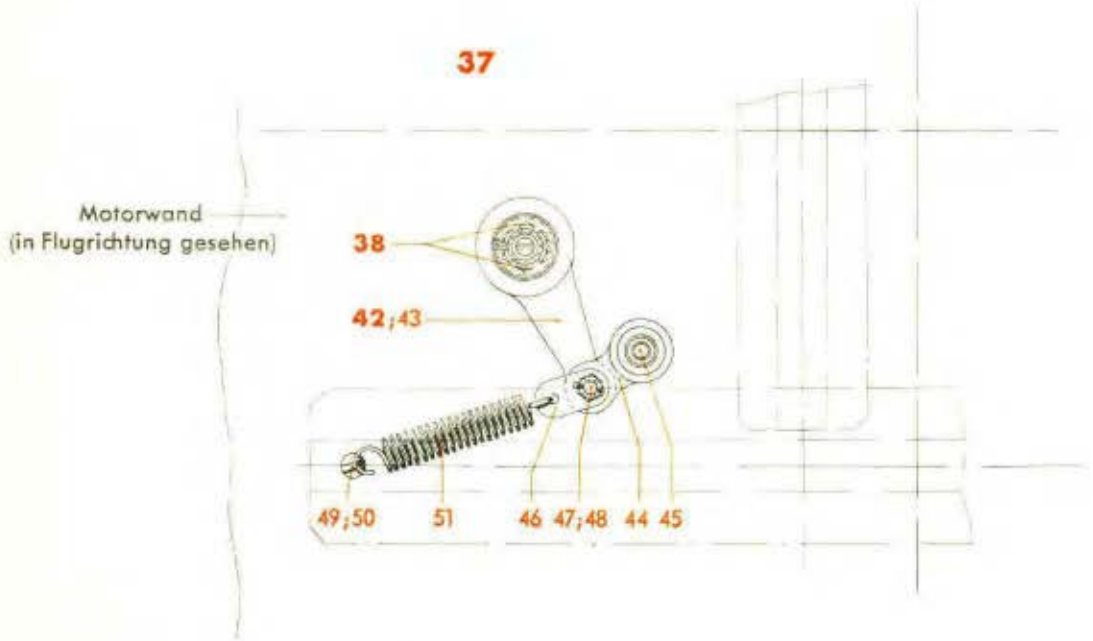

*) Für Bedienanlage im Tragwerk-Flügel, rechts ist dieses Bildblatt sinngemäß, z. T. als Spiegelbild zu verwenden!

Werk-stoff	Stück	Benennung	Ersatzteil-Nr.	Bild: 14 Orts-Nr.	Bem.
	1	Druckfeder	88.723-4804	22	
	1	Scheibe 19,5/6,4 ø x 4 dick	88.723-4803	23	
	1	Endstück mit Gewinde M 8	88.723-4802	24	
	1	Sechskantmutter, selbstsichernd (Lief.: AGG)	(M 8 S)[3]	25	
	1	**Seilrollenlagerung, links bzw. rechts, vollst.** einschließlich Orts-Nr. 27-33	**88.723-48 H 02**	**26**	
	2	Seilrolle mit Querkugellager EL 6 DIN L 89	50 DIN L 61	27	
	4	Seilführungshälfte	A 27,2 Ju N 87753	28	
	4	"	B 26,4 Ju N 87753	29	
	1	Abstandsbuchse	6,2 x 4 Ju N 17018	30	
	2	"	6,2 x 2 Ju N 17018	31	
	1	Sechskantbolzen	6 x 37 Lg N 14144.5	32	
	1	Sechskantmutter, selbstsichernd (Lief.: AGG)	(M 6 S)[3]	33	
	2	Zahnscheibe	6,5 Ju N 14502	34	
	1	Linsenbolzen	M 6 x 22 DIN L 53	35	
	1	Sechskantmutter, selbstsichernd (Lief.: AGG)	(M 6 S)[3]	36	
		Aufteilung für			
		Hebeleinbau für Enteisung Flügel, links, vollst.	**88.791-72**	**37**	vgl. Bild 11 Orts-Nr. 62
		Hebeleinbau für Enteisung Flügel, rechts, vollst. einschließlich Orts-Nr. 38-51	**88.791-73**		
	1	**Hebelnabe für Welle, links bzw. rechts, vollst.** einschließlich Orts-Nr. 39-41	**24 Ju N 87696**	**38**	
	1	Hebelnabe, allein	Ju N 87696-1	(39)	
	1	Kegelmutter (Gewindering) M 22 x 1,5	Ju N 87696-2	(40)	
	1	Sechskantmutter M 24 x 0,75	Ju N 87688-2	(41)	
	1	**Ausgleichhebel 60 r mit Schäkel, links bzw. rechts, vollst.** einschließlich Orts-Nr. 43-48	**88.791-70 H 01**	**42**	
	1	Ausgleichhebel, allein	60 Ju N 87692	43	
	1	Ausgleichauge mit Kugellager	25 Ju N 87693	44	
	1	Kugellager, ballig, mit Einstellring	R 5-17 DIN L 89	45	aus Ju N 87693
	1	Schäkel	88.791-7002	46	
	1	Abstandsbuchse mit Bund	6,2 x 5,5 Ju N 17021	47	
	1	Sechskantschraube	M 6 x 20 DIN Kr 551	48	
	1	Abstandsbuchse	6,2 x 2 Ju N 17018	49	
	1	Ösenschraube M 6	88.727-5602	50	
	1	Zugfeder	88.791-7201	51	

[3]) Aus Leichtmetall (bei Bestellung angeben)

Unbefugte Verwendung ist strafbar und macht schadenersatzpflichtig

Mechanische Bedienanlage

(Bedienanlage im Tragwerk-Flügel, links bzw. rechts)

EL Enteisung Leitwerk (nur links)
BL Führerraum-Beheizung
AL Ansaugluft

1 (links)

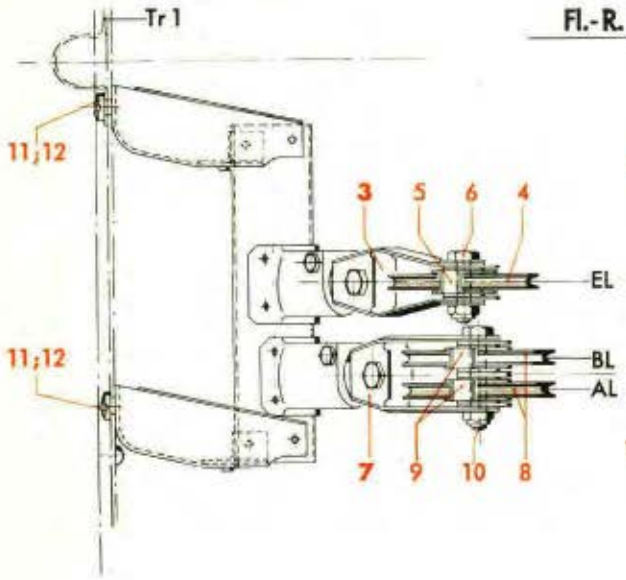

Fl.-R.

2 (rechts)

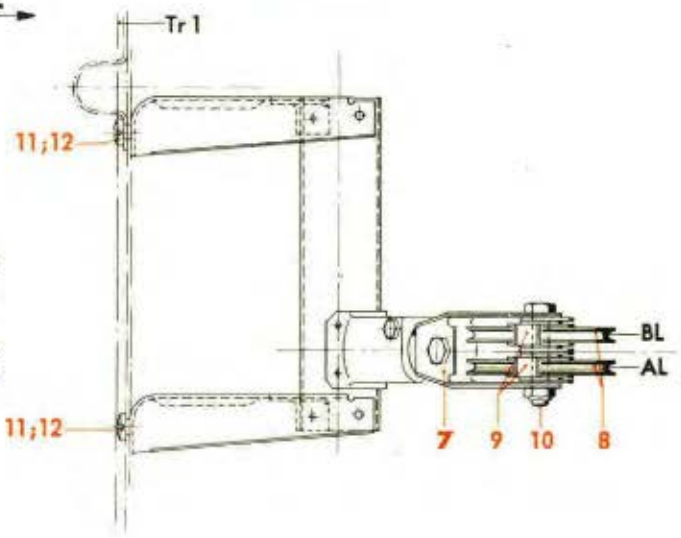

13 (links)

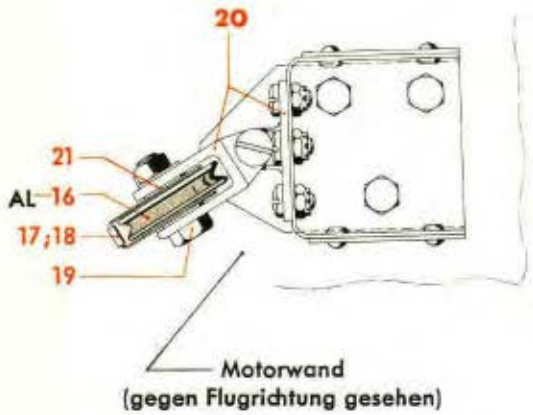

14 (rechts)

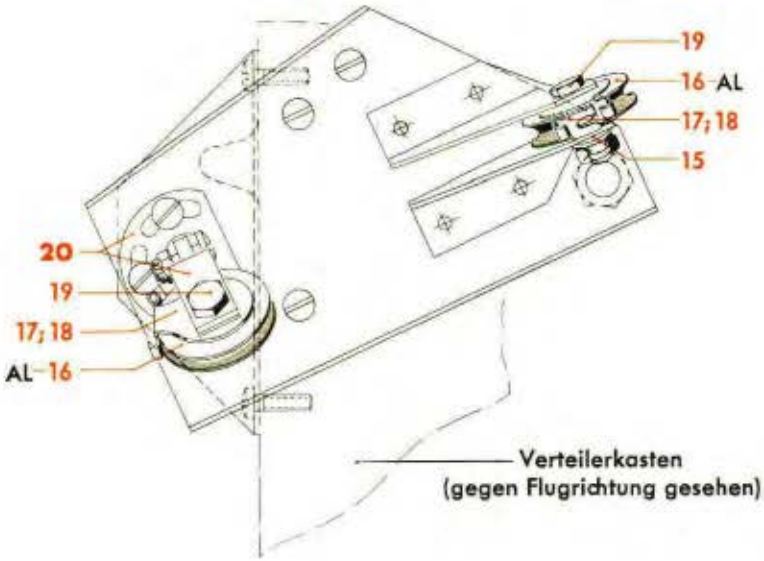

Werk-stoff	Stück	Benennung	Ersatzteil-Nr.	Bild: 15 Orts-Nr.	Bem.
		Aufteilung für			
		Seilrolleneinbau für Enteisung Leitwerk, Führerraum-Beheizung und Ansaugluft, links, vollst.	**88.791-36**	**1**	vgl. Bild 11 Orts-Nr. 18
		einschließlich Orts-Nr. 3-12			
		Seilrolleneinbau für Führerraum-Beheizung und Ansaugluft, rechts, vollst.	**88.791-40**	**2**	
		einschließlich Orts-Nr. 7-12			
	1	**Seilrollenlagerung (nur links), vollst.**	**50 Ju N 87678**	**3**	
		einschließlich Orts-Nr. 4-6			
	1	Seilrolle mit Querkugellager EL 6 DIN L 89	50 DIN L 61	4	
	2	Seilführung	29,5 Ju N 87676	5	
	1	Sechskantbolzen, nicht abgesetzt	6 x 24 Ju N 14150	6	
	1	**Seilrollenlagerung, links bzw. rechts, vollst.**	**50 Ju N 87675**	**7**	
		einschließlich Orts-Nr. 8-10			
	2	Seilrolle mit Querkugellager EL 6 DIN L 89	50 DIN L 61	8	
	4	Seilführung	29,5 Ju N 87676	9	
	1	Sechskantbolzen, nicht abgesetzt	6 x 36 Ju N 14150	10	
	4	Linsenbolzen	M 6 x 12 DIN L 53	11	
	4	Sechskantmutter, selbstsichernd (Lief.: AGG)	(M 6 S)[1]	12	
		Aufteilung für			
		Seilrolleneinbau für Ansaugluft, links, vollst.	**88.7200-10**	**13**	vgl. Bild 11 Orts-Nr. 40
		einschließlich Orts-Nr. 20 und 21			
		Seilrolleneinbau für Ansaugluft, rechts, vollst.	**88.7200-16**	**14**	
		einschließlich Orts-Nr. 15-21			
	3	Abstandsbuchse	6,2 x 1,5 Ju N 17018	15	
	1	Seilrolle 25 ø mit Querkugellager EL 6 DIN L 89	88.947-12 H 09	16	
	1	Seilführungshälfte	88.727-3902	17	
	1	"	88.727-3903	18	
	1	Sechskantbolzen mit Sicherungsnut	6 x 21 Ju N 14163	19	
	1	**Führungsrolle, einstellbar, links bzw. rechts, vollst.**	**88.723-273 H 03**	**20**	
		einschließlich Orts-Nr. 16-19 und 21			
	2	Buchse mit Bund	6,2 Ju N 17017	21	

[1]) Aus Flußstahl (bei Bestellung angeben)

Unbefugte Verwendung ist strafbar und macht schadenersatzpflichtig

Mechanische Bedienanlage
(Einbau der DUZ-Mechanik im Rumpf)

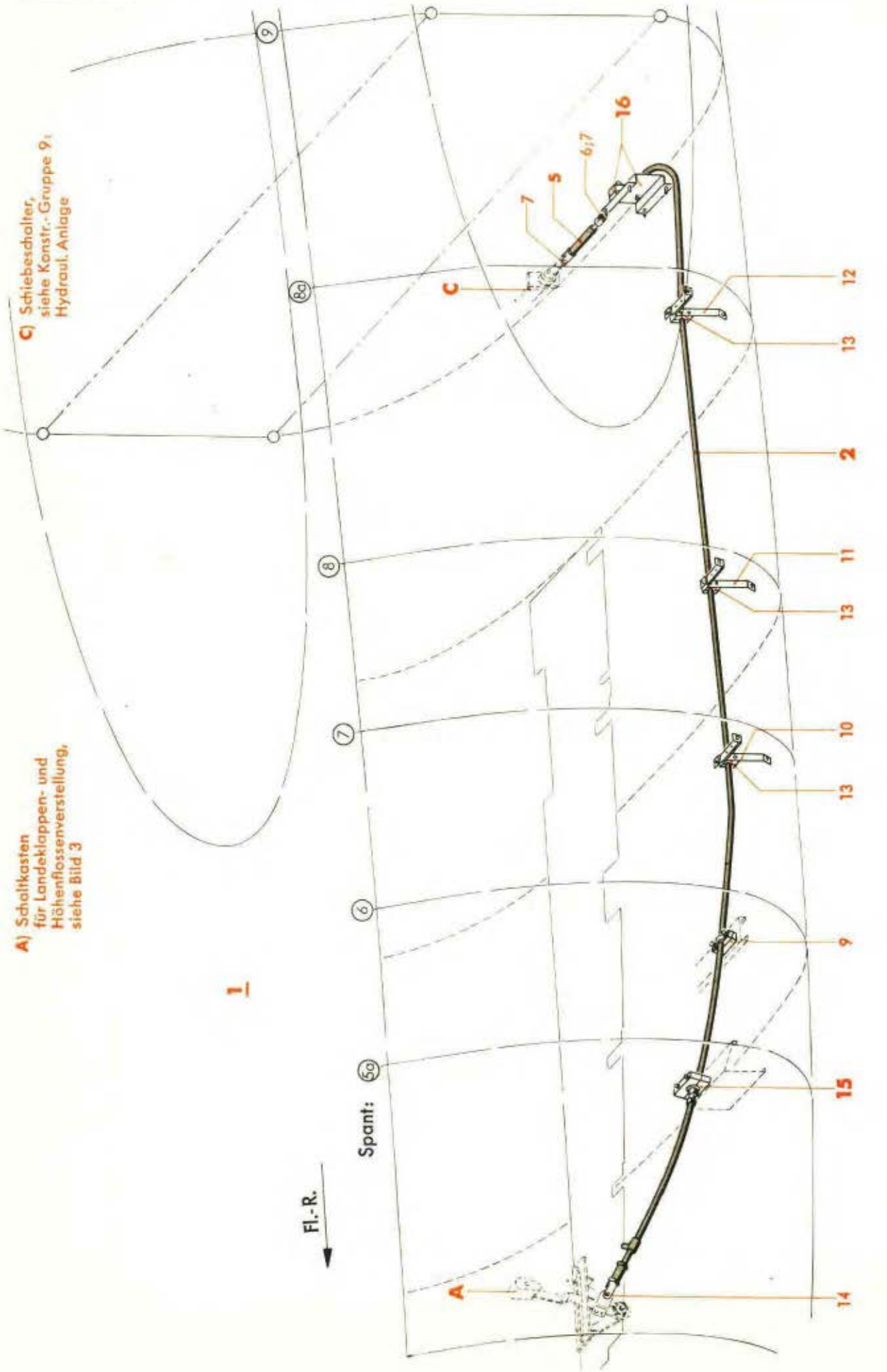

Werk-stoff	Stück	Benennung	Ersatzteil-Nr.	Bild: 16 Orts-Nr.	Bem.
	1	**Einbau der DUZ-Mechanik im Rumpf, vollst.** bestehend aus Orts-Nr. 2-16	**88.723-Z 02**	**1**	
	1	**DUZ-Mechanik Type 8 für Landeklappen- und Höhenflossenverstellung, vollst.**	**8800-90158**	**2**	
		Verbindungs- und Befestigungsteile: hierzu Orts-Nr. 5-14		**(4)**	aus Stckl. 88.723-24
	1	**Stoßstange, verstellbar (Rohr 15x1), vollst.** einschließlich Orts-Nr. 6 und 7	**15x160 Ju N 87716**	**5**	
	1	Gabelschraube	M 8 Ju N 87718.1	6	
	2	Bolzen 5 ø x 14,3 lang	5 Ju N 15234	7	
	1	Halterung am Spant 6	88.723-24 H 01	9	
	1	" " " 7	88.723-24 H 02	10	
	1	" " " 8	88.723-24 H 03	11	
	1	" " " 8a	88.723-24 H 04	12	
	6	Bock	88.723-2407	13	
	1	Bolzen mit Kopf	5 f 8x14x12 DIN 1434	14	
	1	**Halterung am Spant 5a**	**88.723-27**	**15**	
	1	**Halterung vor Spant 9**	**88.723-26**	**16**	

Unbefugte Verwendung ist strafbar und macht schadenersatzpflichtig

Mechanische Bedienanlage

(Einbau der DUZ-Mechanik im Tragwerk-Flügel, links bzw. rechts)*)

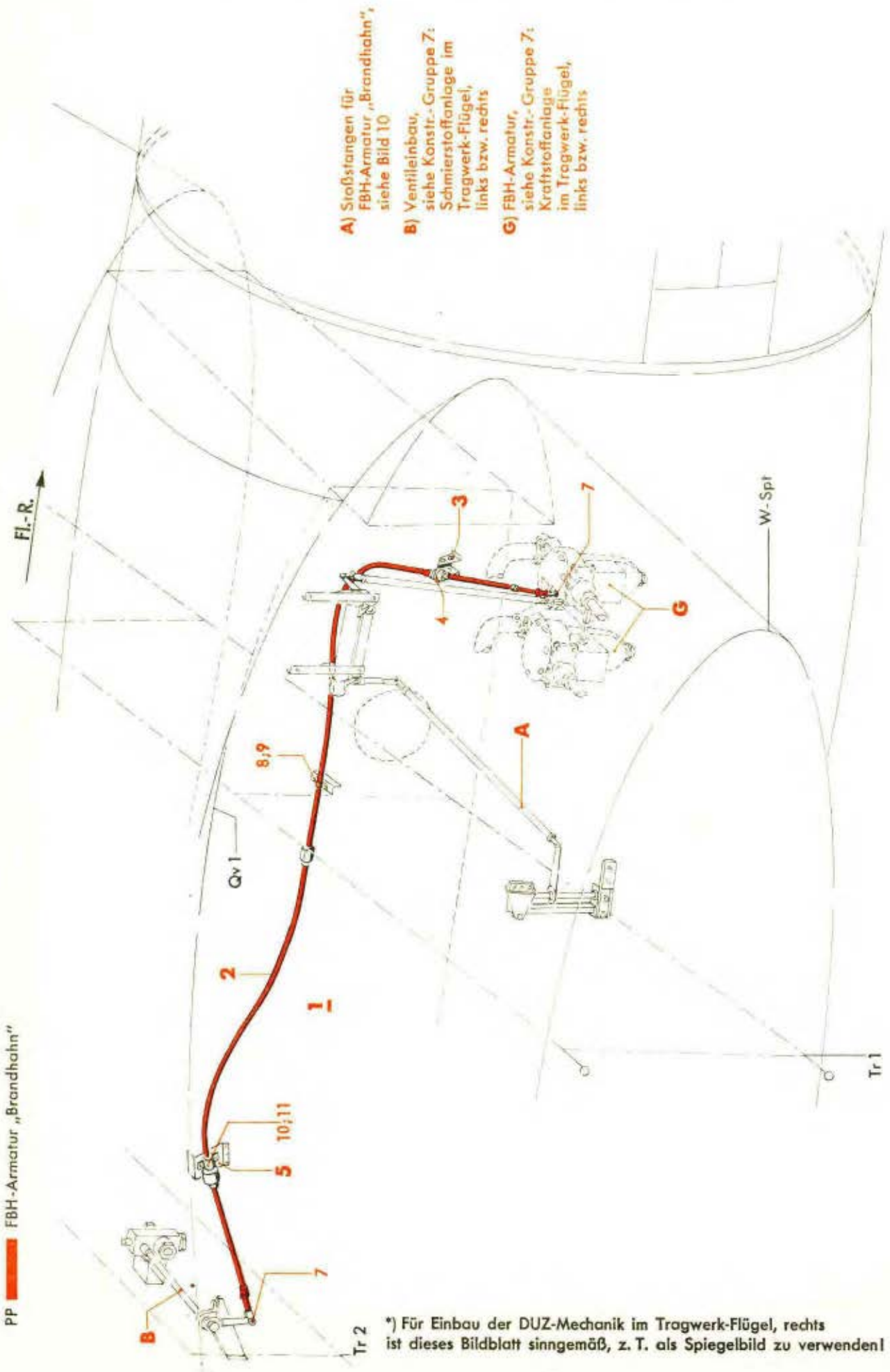

*) Für Einbau der DUZ-Mechanik im Tragwerk-Flügel, rechts ist dieses Bildblatt sinngemäß, z. T. als Spiegelbild zu verwenden!

Werkstoff	Stück	Benennung	Ersatzteil-Nr.	Bild: 17 Orts-Nr.	Bem.
	1	**Einbau der DUZ-Mechanik im Tragwerk-Flügel, links, vollst.**	**88.791-Z 10**	**1**	
	1	**Einbau der DUZ-Mechanik im Tragwerk-Flügel, rechts, vollst.**	**88.791-Z 11**		
		bestehend aus Orts-Nr. 2-11			
	1	**Rohrsteuerung für Schmierstoff-Entlüftung, links, vollst.**	**(8-3392.1)**	**2**	
	1	**Rohrsteuerung für Schmierstoff-Entlüftung, rechts, vollst.** (Lief.: DUZ)	**(8-3392.2)**		
	1	**Halterungsbock, links, vollst.**	**88.723-218**	**3**	
	1	**„ rechts, „**	**88.723-220**		
		einschließlich Orts-Nr. 4			
	1	Befestigungsbügel	88.723-218.02	4	
	1	**Halterung am Qv 1, links, vollst.**	**88.791-79**	**5**	
	1	**„ „ Qv 1, rechts, „**	**88.791-80**		
		Verbindungs- und Befestigungsteile, links bzw. rechts:		**(6)**	aus Stckl. 88.791 219
		hierzu Orts-Nr. 7-11			
	2	Bolzen 5 ø x 14,3 lang	5 Ju N 15234	7	
	1	Schelle	11 DUZ N 16749	8	
	1	„	11 DUZ N 16750	9	
	1	„	15 DUZ N 16749	10	
	1	„ (Lief.: DUZ)	(1426)	11	Ifa-Nr. 020881

Unbefugte Verwendung ist strafbar und macht schadenersatzpflichtig

Inhaltsverzeichnis

Bild	Benennung	Seite
1-10	**Triebwerk**	**1-26**
1	Übersicht	1 u. 2
2	Aufteilung für Bedienanlage	3 u. 4
3	„ „ Kraftstoffanlage mit Gebläseleitung	5 u. 6
4	„ „ Schmierstoffanlage	7-10
5-7	„ „ Elektrisches Bordnetz	11-16
8	„ „ Heizungsanlage	17 u. 18
	„ „ Luftschrauben-Enteisung	18 u. 19
9	„ „ Hydraulische Anlage und Geräte	20-23
10	„ „ Hilfsleitungen	24-26

Anm.: **Truppen-Ersatzteil-Liste** ist auf Tabellenseiten durch **Rotdruck** gekennzeichnet.

Unbefugte Verwendung ist strafbar und macht schadenersatzpflichtig

JFM-FTVDru
231141
Sb

Triebwerk
(Übersicht)

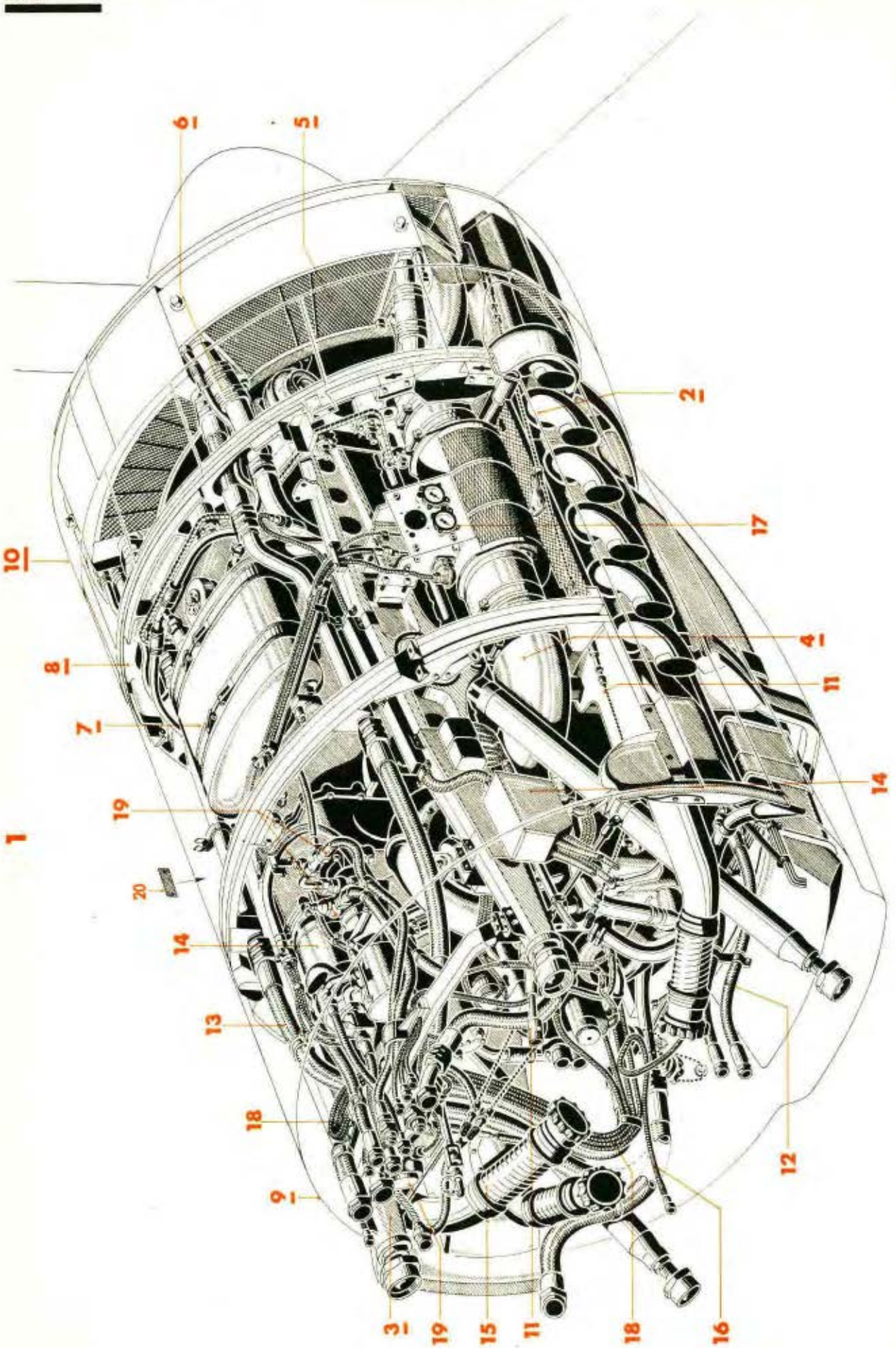

Ausführung „Gc"

Ersatzteil-Liste **Ju 88**	Triebwerksanlage **Triebwerk (Übersicht)**	Fertig-Gruppe **8-1009 A-1 trop** Seite: 1

Werkstoff	Stück	Benennung	Ersatzteil-Nr.	Bild: 1 Orts-Nr.	Bem.
	1	**Triebwerk mit Jumo 211 J-Motor, vollst.**	**8-1009A-1 trop**	**1**	
	1	**Flugmotor mit zugehörigen Anlagen, vollst.** (Aufteilung siehe Konstr.-Gr. 7)	88.7002	2	
	1	**Triebwerksgerüst, vollst.** (Aufteilung siehe Konstr.-Gr. 6)	88.602	3	
	1	**Ansauganlage, vollst.** (Aufteilung siehe Konstr.-Gr. 7)	88.7001	4	
	1	**Kühler, vollst.** (Aufteilung siehe Konstr.-Gr. 7)	88.715	5	
	1	**Kühlstoffanlage, vollst.** (Aufteilung siehe Konstr.-Gr. 7)	88.757	6	
	1	**Kühlstoffbehälter, vollst.** (Aufteilung siehe Konstr.-Gr. 8)	88.846	7	
	1	**Verkleidungsgerüst, vollst.** (Aufteilung siehe Konstr.-Gr. 6)	88.617	8	
	1	**Motorverkleidung, vollst.** (Aufteilung siehe Konstr.-Gr. 6)	88.629	9	
	1	**Ringkühler-Verkleidung, vollst.** (Aufteilung siehe Konstr.-Gr. 6)	88.655	10	
	1	**Bedienanlage im Triebwerk, vollst.** (Aufteilung siehe Bild 2)	88.7200-Z05	11	
	1	**Kraftstoffanlage mit Gebläseleitung im Triebwerk, vollst.** (Aufteilung siehe Bild 3)	88.739-Z04	12	

Unbefugte Verwendung ist strafbar und macht schadenersatzpflichtig

JFM-FTVDru 281041 SbKü

Triebwerk
(Übersicht)

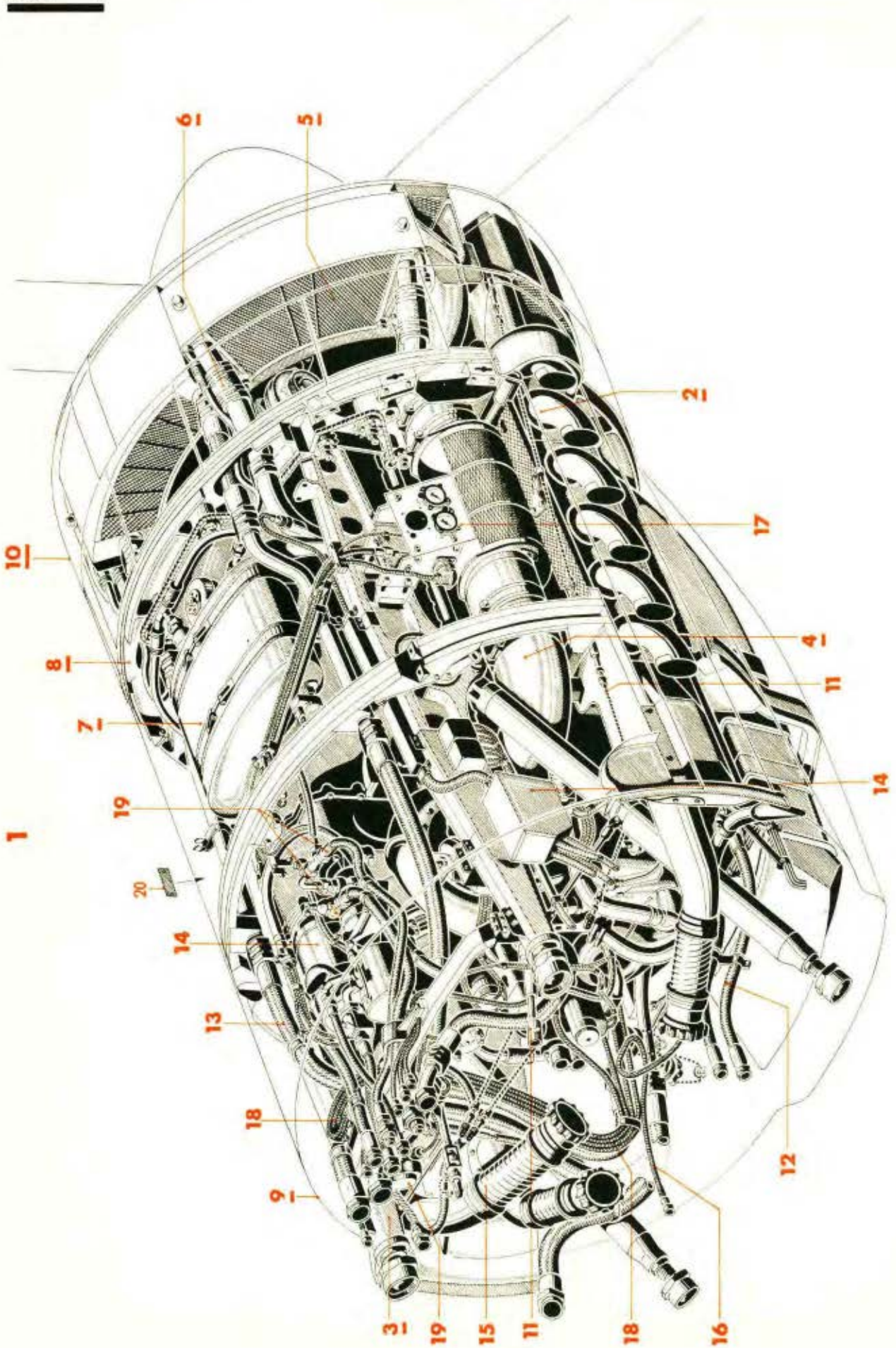

Werk-stoff	Stück	Benennung	Ersatzteil-Nr.	Bild: 1 Orts-Nr.	Bem.
	1	**Schmierstoffanlage im Triebwerk, vollst.** (Aufteilung siehe Bild 4)	**88.746-Z03**	**13**	
	1	**Elektr. Bordnetz im Triebwerk, vollst.** (Aufteilung siehe Bild 5-7)	**88.916-Z10**	**14**	
	1	**Heizungsanlage im Triebwerk, vollst.** (Aufteilung siehe Bild 8, Orts-Nr. 1)	**88.967-Z06**	**15**	
	1	**Luftschrauben-Enteisung im Triebwerk, vollst.** (Aufteilung siehe Bild 8, Orts-Nr. 31)	**88.967-Z10**	**16**	
	1	**Geräte im Triebwerk, vollst.** (Aufteilung siehe Bild 9, Orts-Nr. 40)	**88.953-Z07**	**17**	
	1	**Hilfsleitungen im Triebwerk, vollst.** (Aufteilung siehe Bild 10)	**88.953-Z14**	**18**	
	1	**Hydraulische Anlage im Triebwerk, vollst.** (Aufteilung siehe Bild 9, Orts-Nr. 1)	**88.996-Z06**	**19**	
	1	Geräteschild (ohne Beschriftung) (am linken Träger für Triebwerksgerüst)	88.602-2501	20	aus Stckl. 88.602-25

Unbefugte Verwendung ist strafbar und macht schadenersatzpflichtig

Triebwerk
(Bedienanlage)

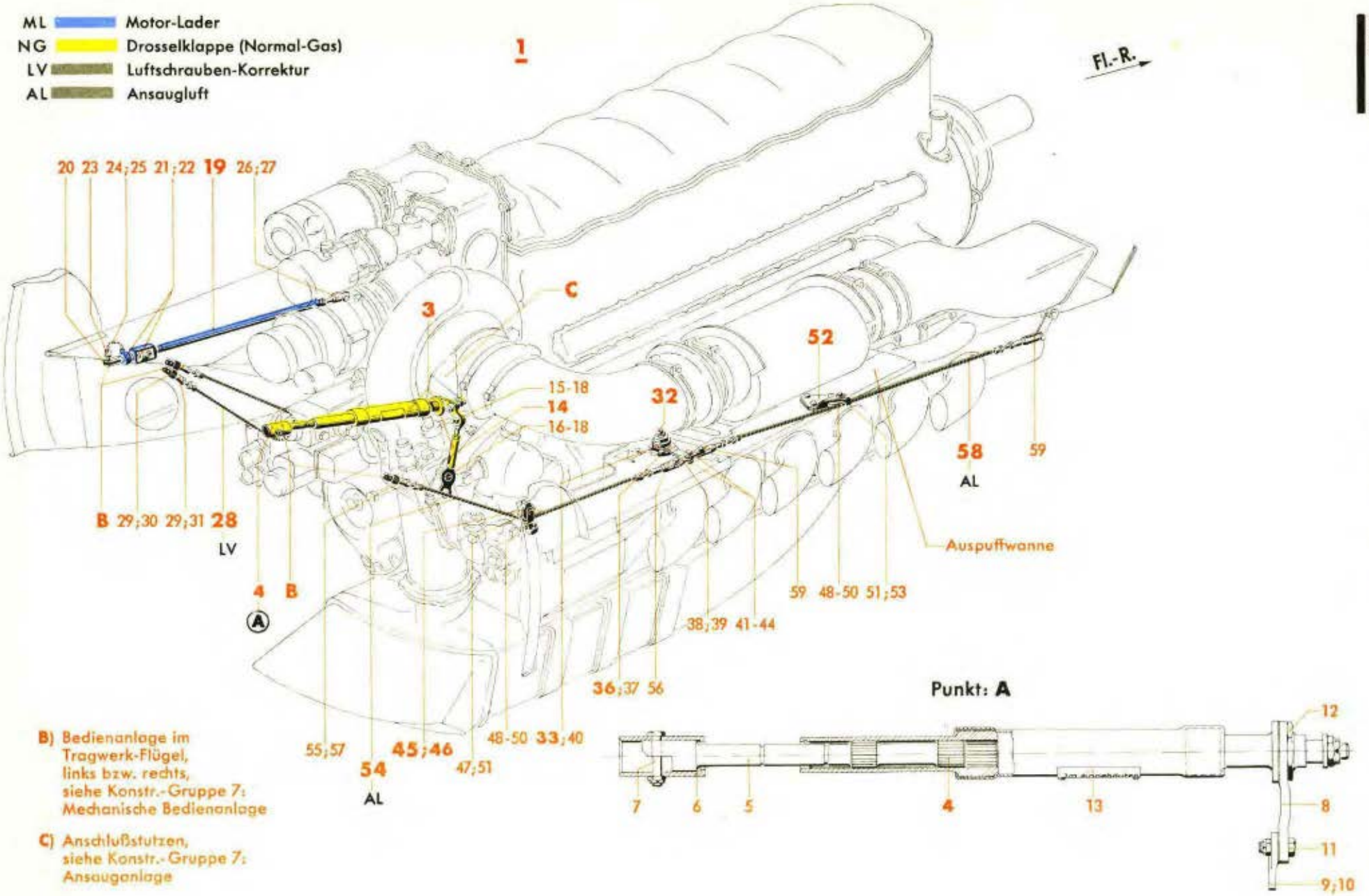

B) Bedienanlage im Tragwerk-Flügel, links bzw. rechts, siehe Konstr.-Gruppe 7: Mechanische Bedienanlage

C) Anschlußstutzen, siehe Konstr.-Gruppe 7: Ansauganlage

Werk-stoff	Stück	Benennung	Ersatzteil-Nr.	Bild: 2 Orts-Nr.	Bem.
		Aufteilung für			
		Bedienanlage im Triebwerk, vollst.	**88.7200-Z05**	**1**	vgl. Bild 1 Orts-Nr. 11
		bestehend aus Orts-Nr. 2-59			
	1	**Bedienanlage im Triebwerk, vollst.**	**88.791-Z05**	**2**	
		bestehend aus Orts-Nr. 3-31			
	1	**Drosselbetätigung, vollst.**	**88.791-50**	**3**	
		bestehend aus Orts-Nr. 4-18			
	1	**Schiebbare Drosselhebelwelle, vollst.**	1. Deckblatt zu **88.791-50 H 01**	**4**	
		einschließlich Orts-Nr. 5-13			
	1	Endstück	88.791-5008	5	
	1	Muffe mit Kordel	88.723-7212	6	
	1	Sechskantbolzen 6 ø, nicht abgesetzt	32 Ju N 113834	7	
	1	Hebel 60 r	1. Deckblatt zu 88.791-5024	8	
	1	Ausgleichauge mit Kugellager	25 Ju N 87693	9	
	1	Kugellager, ballig, mit Einstellring	R 5-17 DIN L 89	10	aus Ju N 87693
	1	Sechskantschraube	M 6 x 15 DIN Kr 551	11	
	1	Sechskantmutter M 24 x 0,75	Ju N 87688-2	12	
	1	Schild „Im eingebauten Zustand . . ."	88.723-7218	13	
	1	**Stoßstange 190/145 lang, verstellbar, vollst.**	1. Deckblatt zu **88.791-50 H 05**	**14**	
		einschließlich Orts-Nr. 15-18			
	1	Osenschraube M 8	1. Deckblatt zu 88.791-5030	15	
	2	Zapfen mit Gewinde M 5	Ju N 87729-1	16	
	2	Teller	Ju N 87729-2	17	
	2	Scheibe 19 ø	1. Deckblatt zu 88.723-271.07	18	
	1	**Stoßstange 680 lang, verstellbar (Rohr 15 x 1), vollst.**	**88.791-51**	**19**	
		einschließlich Orts-Nr. 20-27			
	1	Gabelstück	88.791-5101	20	
	2	Federtopf 21 ø	88.723-7103	21	
	2	Druckfeder	88.723-7104	22	
	1	Schnelltrennbolzen	88.723-77 H 01	23	
	2	Spaltring (Lief.: Pötz)	(Sp 11)	24	
	1	Kugelkette 65 mm lang (Lief.: Pötz)	(K 77 m. 2 Nipp. Nr. 018)	25	
	1	Gabelschraube	M 8 Ju N 87718.1	26	
	1	Bolzen 5 ø x 14,3 lang	5 Ju N 15234	27	
	1	**Bedienseil (1,8 DIN L 9) mit Kupplungshälften, ca. 710 lang, für Luftschrauben-Korrektur, vollst.**	**88.791-52**	**28**	
		einschließlich Orts-Nr. 29-31			
	2	Kupplungshälfte (mit Verstellung)	1,9 Ju N 15522	29	
	1	Schild	LV 6-Ju N 16603	30	
	1	"	LV 7-Ju N 16603	31	

Unbefugte Verwendung ist strafbar und macht schadenersatzpflichtig

JFM-FTVDru 100941 ShSbKü

Triebwerk
(Bedienanlage)

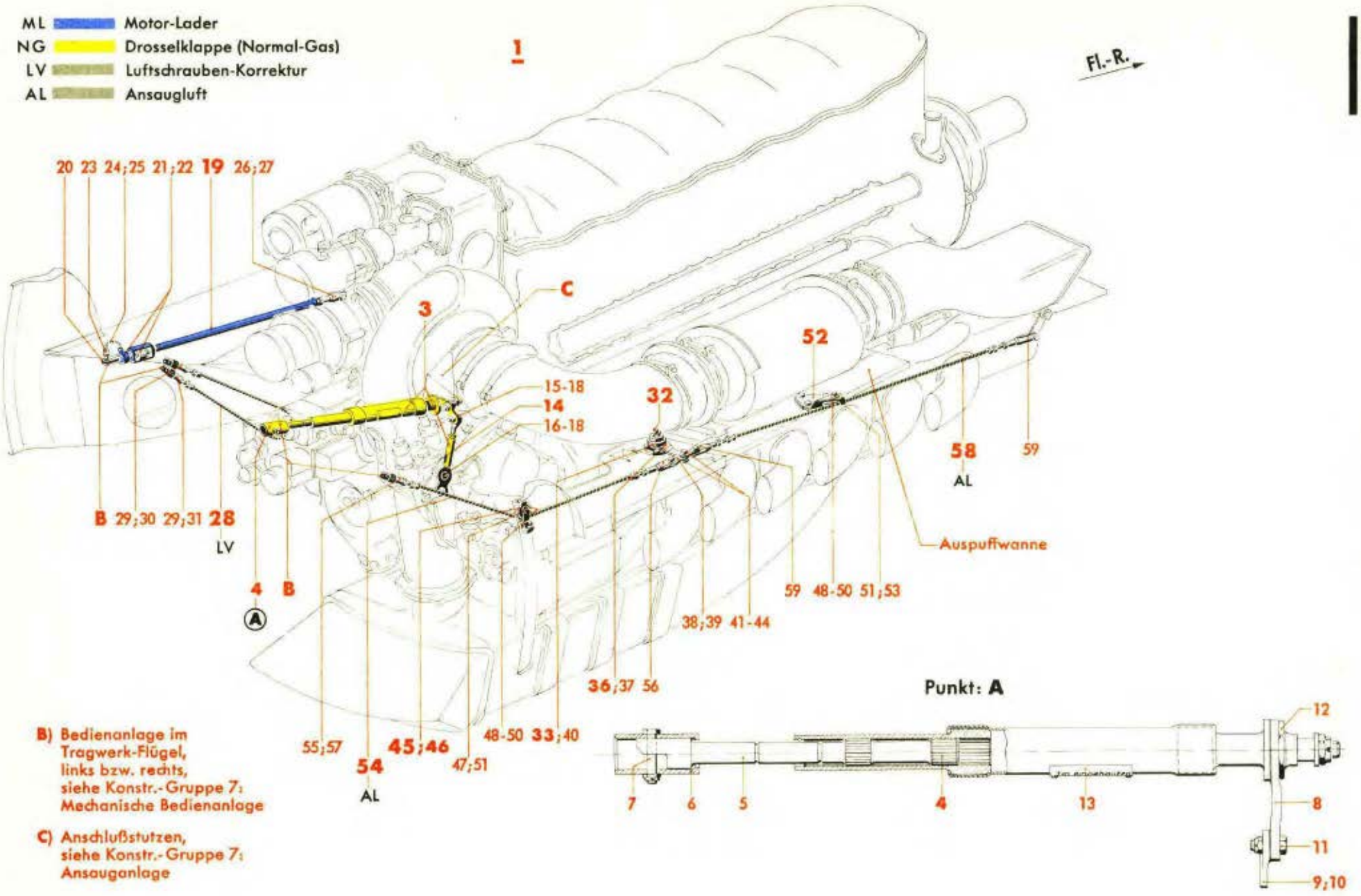

B) Bedienanlage im Tragwerk-Flügel, links bzw. rechts, siehe Konstr.-Gruppe 7: Mechanische Bedienanlage

C) Anschlußstutzen, siehe Konstr.-Gruppe 7: Ansauganlage

Werkstoff	Stück	Benennung	Ersatzteil-Nr.	Bild: 2 Orts-Nr.	Bem.
	1	**Hebeleinbau an der Auspuffwanne, vollst.** einschließlich Orts-Nr. 33-44	**88.7200-21**	**32**	
	1	**Hebelnabe, vollst.** einschließlich Orts-Nr. 34 und 35	**Ju N 87688**	**33**	
	2	Querkugellager mit kleinen Kugeln	D 10 DIN L 89	(34)	
	1	Sechskantmutter M 24 x 0,75	Ju N 87688-2	(35)	
	1	**Ausgleichhebel, vollst.** einschließlich Orts-Nr. 37-39	**80 Ju N 87691/..**	**36**	ohne Sechskantbolzen
	1	Ausgleichhebel, allein	80 Ju N 87692	37	
	1	Ausgleichauge mit Kugellager	25 Ju N 87693	38	
	1	Kugellager, ballig, mit Einstellring	R 5-17 DIN L 89	39	aus Ju N 87693
	1	Scheibe mit Stirnverzahnung	25 Ju N 14518	40	
	1	Hebelauge	88.7200-2101	41	
	1	Buchse 10 ø f 8/6,2 ø x 3,8 lang	88.7200-2102	42	
	1	Sechskantbolzen	6 x 18 Lg N 14144.5	43	
	1	Buchse	5 x 6 Ju N 17002.1	44	
	1	**Seilrollen-Einbau an der Auspuffwanne, hinten, vollst.** einschließlich Orts-Nr. 46-51	**88.7200-22**	**45**	
	1	**Führungsrolle, einstellbar, vollst.** einschließlich Orts-Nr. 47-51	**88.723-273 H 03**	**46**	
	2	Buchse mit Bund	6,2 Ju N 17017	47	
	1	Seilrolle 25 ø mit Querkugellager EL 6 DIN L 89	88.947-12 H 09	48	
	1	Seilführungshälfte	88.727-3902	49	
	1	„	88.727-3903	50	
	1	Sechskantbolzen mit Sicherungsnut	6 x 21 Ju N 14163	51	
	1	**Seilrollen-Einbau an der Auspuffwanne, vorn, vollst.** einschließlich Orts-Nr. 48-51 und 53	**88.7200-20**	**52**	
	3	Abstandsbuchse	6,2 x 1,5 Ju N 17018	53	
	1	**Bedienseil mit Kupplungshälfte und Gabel (1,8 x 680 Ju N 15529), für Ansaugluft, vollst.** einschließlich Orts-Nr. 55-57	**88.7200-24**	**54**	
	1	Kupplungshälfte (mit Verstellung)	1,9 Ju N 15522	55	
	1	Gabel mit Bolzen 5 Ju N 15234	1,9 Ju N 15525	56	
	1	Schild (an Kupplungshälfte)	AL-Ju N 16603	57	
	1	**Bedienseil (1,8 DIN L 9) mit 2 Gabeln, für Ansaugluft, vollst.** einschließlich Orts-Nr. 59	**1,8 x 1015 Ju N 15527**	**58**	
	2	Gabel mit Bolzen 5 Ju N 15234	1,9 Ju N 15525	59	

Unbefugte Verwendung ist strafbar und macht schadenersatzpflichtig

Triebwerk
(Kraftstoffanlage mit Gebläseleitung)

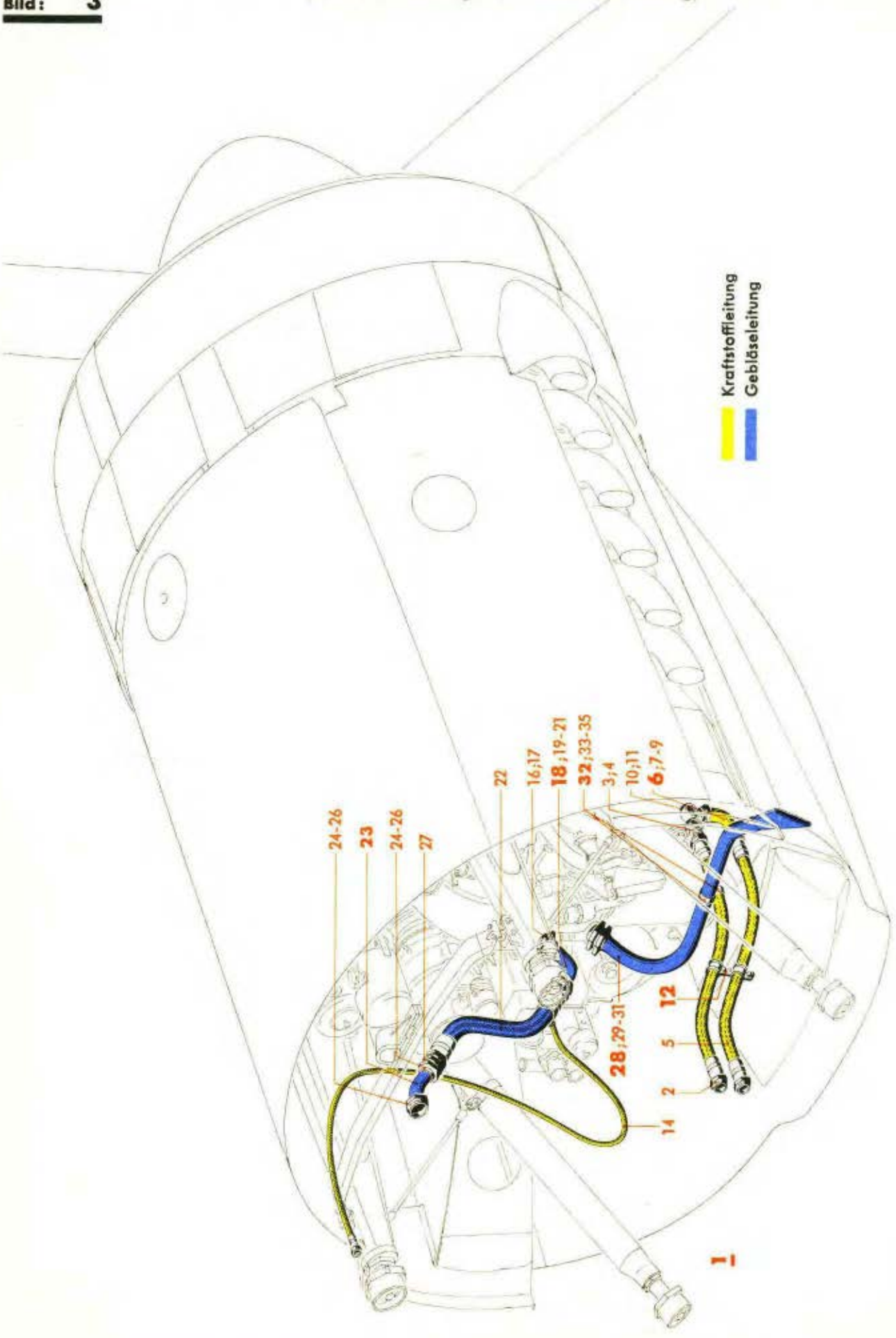

Werkstoff	Stück	Benennung	Ersatzteil-Nr.	Bild: 3 Orts-Nr.	Bem.
		Aufteilung für			
		Kraftstoff-Anlage mit Gebläseleitung im Triebwerk, vollst. bestehend aus Orts-Nr. 2-36	**88.739-Z04**	**1**	vgl. Bild 1 Orts-Nr. 12
		Eingeklammerte Kursiv-Zahlen in Spalte „Benennung" bedeuten Kennzeichnungsziffern der Leitungen			
		Vorlaufleitung: *(15 u. 16)* (vom Brandschott zum Motor) hierzu Orts-Nr. 2-13			
	1	Schlauchleitung (16 x 590 Ro N 18107.1) *(15)*	88.739-03 H 02	2	aus Stckl. 88.739-03/
	1	Ringstutzen	B 16 DIN 7621[1])	3	aus Stckl. 88.739-04/
		Dichtring (wird vom Motorenhersteller mitgeliefert)	22 x 27 Jum N 18311	4	
	1	Schlauchleitung (16 x 600 Ro N 18107.1) *(16)*	88.739-03 H 03	5	aus Stckl. 88.739-03/
	1	**Krümmer (Rohr 18 x 1), vollst.** einschließlich Orts-Nr. 7-9	**88.732-59**	**6**	
	1	Lötstutzen	BC 16 DIN 7613[1])	7	
	1	Überwurfmutter	B 16 M 26x1,5 DIN 7606[1])	8	
	1	Dichtkegel	A 16 DIN 7608[1])	9	
	1	Ringstutzen	B 16 DIN 7621[1])	10	aus Stckl. 88.739-04/
		Dichtring (wird vom Motorenhersteller mitgeliefert)	22 x 27 Jum N 18311	11	
	1	**Halterung, vollst.** einschließlich Orts-Nr. 13	**88.739-02**	**12**	
Conti OPX 18	Nach Bedarf	Beilage für Schelle	20 Ju N 15811	13	
		Rücklaufleitung: *(6)* (vom Motor zum Brandschott) hierzu Orts-Nr. 14 und 15			
	1	Schlauchleitung (4 x 1400 Ro N 18107.2) *(6)*	88.739-03 H 04	14	aus Stckl. 88.739-03/
		Halterungen	s. Bild 4, Orts-Nr. 58 bzw. 64	(15)	
		Gebläseleitung: *(7)* a) (vom Motor zum Brandschott) hierzu Orts-Nr. 16-27			
	1	Schraubstutzen	B 25 DIN 7627[2])	16	aus Stckl. 88.739-04/
	1	Dichtring	30 x 36 Jum N 18311	17	

[1]) Aus Flußstahl (bei Bestellung angeben)
[2]) Aus Leichtmetall (bei Bestellung angeben)

Unbefugte Verwendung ist strafbar und macht schadenersatzpflichtig

JFM-FTVDru 130941 BaSbKü

Triebwerk
(Kraftstoffanlage mit Gebläseleitung)

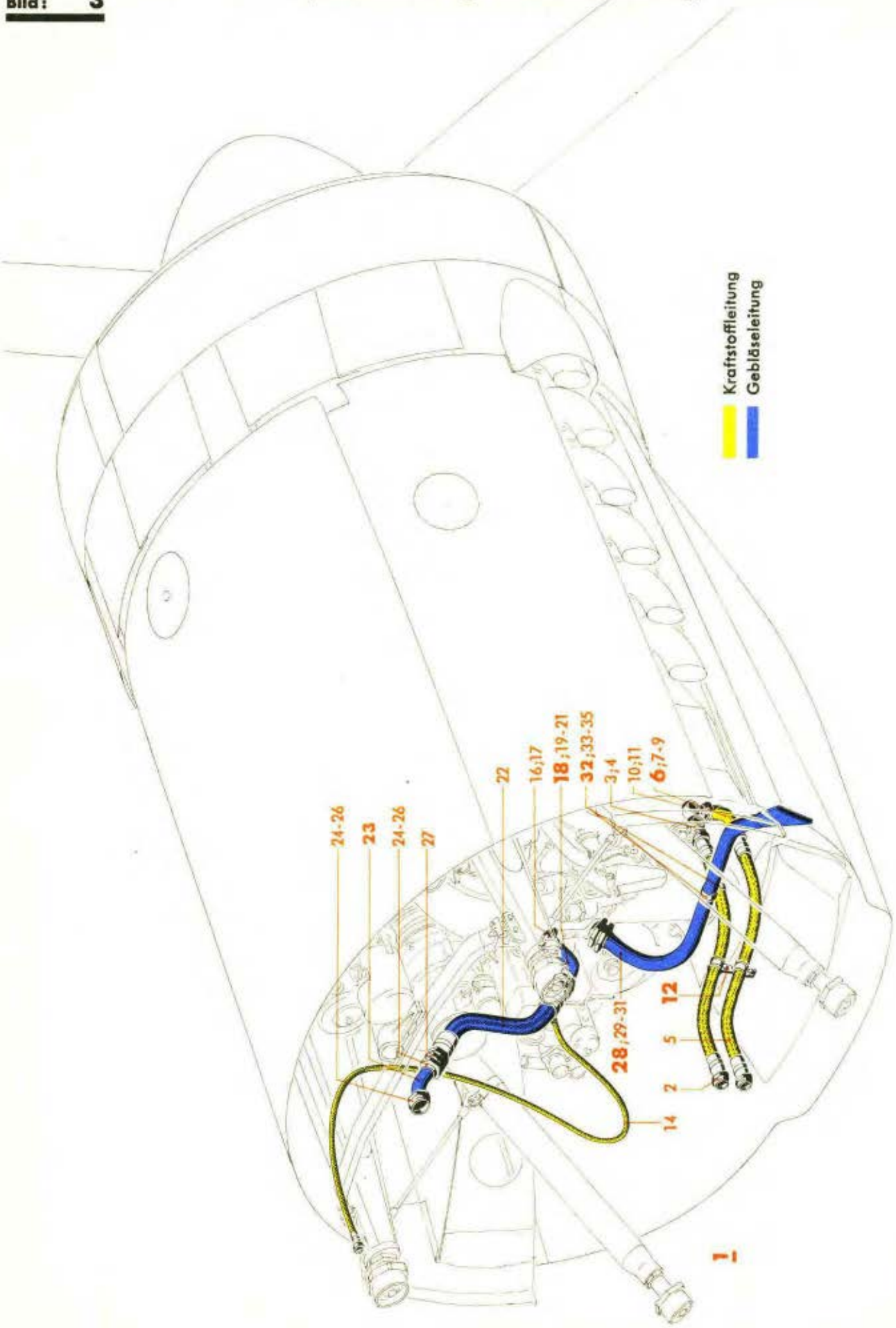

Werk-stoff	Stück	Benennung	Ersatzteil-Nr.	Bild: 3 Orts-Nr.	Bem.
	1	**Krümmer (Rohr 28 x 1), vollst.** einschließlich Orts-Nr. 19-21	**88.739-01**	**18**	
	1	Lötstutzen	BC 25 DIN 7613[1])	19	
	1	Überwurfmutter	B 25 M 38x1,5 DIN 7606[1])	20	
	1	Dichtkegel	A 25 DIN 7608[1])	21	
	1	Schlauchleitung (25 x 250 Ro N 18107.1) (7)	88.739-03 H 01	22	aus Stckl. 88.739-03/
	1	**Krümmer (Rohr 28 x 1), vollst.** einschließlich Orts-Nr. 24-27	**88.739-05 H01**	**23**	aus Stckl. 88.739-05/
	2	Überwurfmutter	B 25 M 38x1,5 DIN 7606[3])	24	
	2	Stützring (Rohrstutzen)	25 MAF N 18333.1	25	
	2	Dichtkegel, abgesetzt	25 MAF N 18334.1	26	
	1	Doppelstutzen	B 25 DIN 7611[3])	27	
		b) (vom Motor ins Freie) hierzu Orts-Nr. 28-35			
	1	**Nebenauslaß am Lader (Rohr 35 x 1), vollst.** einschließlich Orts-Nr. 29-31	**88.739-06**	**28**	
	1	Überwurfmutter	B 32 M 45x1,5 DIN 7606[3])	29	
	1	Stützring (Rohrstutzen)	32 MAF N 18333.1	30	
	1	Dichtkegel, abgesetzt	32 MAF N 18334.1	31	
	1	**Halterung, vollst.** einschließlich Orts-Nr. 33-35	**88.739-05 H 02**	**32**	aus Stckl. 88.739-05/
	1	Rohrschelle (ohne Schraube)	37 Ju N 15803	33	
	1	„ („ „)	27 Ju N 15803	34	
	1	Linsenschraube	M 4 x 65 DIN 85[1])	35	
		Schaltplan der Kraftstoffanlage siehe Konstr.-Gr. 7 Kraftstoffanlage	8800-7859 bzw. 8800-7860	(36)	

[1]) Aus Flußstahl (bei Bestellung angeben)
[3]) Aus Leichtmetall (bei Bestellung angeben)

Unbefugte Verwendung ist strafbar und macht schadenersatzpflichtig

Triebwerk
(Schmierstoffanlage)

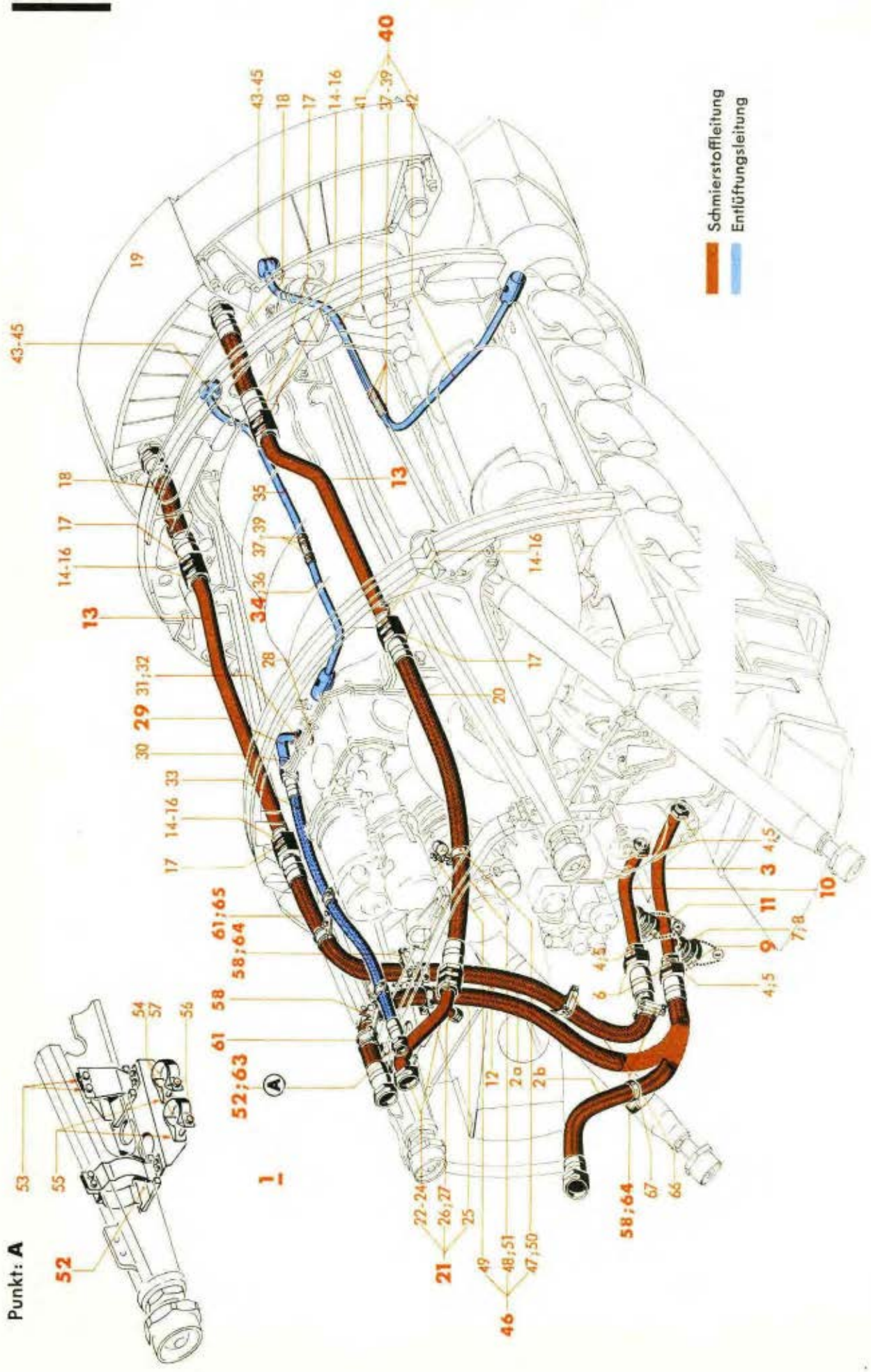

Werk-stoff	Stück	Benennung		Ersatzteil-Nr.	Bild: 4 Orts-Nr.	Bem.
		Aufteilung für				
		Schmierstoffanlage im Triebwerk, vollst.		**88.746-Z03**	**1**	vgl. Bild 1 Orts-Nr. 13
		bestehend aus Orts-Nr. 2a-70				
		Eingeklammerte Kursiv-Zahlen in Spalte „Benennung" bedeuten Kennzeichnungsziffern der Leitungen				
		Vorlaufleitung: (vom Brandschott bis Schmierstoffpumpe)	(11)			
		hierzu Orts-Nr. 2a-9				
	1	Schlauchleitung (32 x 1350 Ro N 18107.1)	wahlweise (11)	88.746-07 H 10[4]	2a	aus Stckl. 88.746-07/
	1	Schlauchleitung 32 x 620 Ro N 18107.1)	wahlweise (11)	88.746-07 H 10[4]	2b	aus AV 4536c/41
	1	**Rohrkrümmer (Rohr 28 x 1), vollst.**		**88.746-03**	**3**	
		einschließlich Orts-Nr. 4-8				
	2	Überwurfmutter		B 25 M 38x1,5 DIN 7606[1])	4	
	2	Dichtkegel		A 25 DIN 7608[1])	5	
	1	Übergangsstutzen		B 32/25 DIN 7612[3])	6	
	1	Überwurfmutter		B 20 M 30x1,5 DIN 7606[1])	7	
	1	Schweißstutzen		88.746-0202	8	
	1	**Anschlußventil mit Kappe** (Lief.: PS)		**(9-2126 A)**	**9**	
		Rücklaufleitung: (von Schmierstoffpumpe über Kühler bis Brandschott)	(12)			
		hierzu Orts-Nr. 10-27				
	1	**Rohrkrümmer (Rohr 28 x 1), vollst.**		**88.746-02**	**10**	
		einschließlich Orts-Nr. 4-8				
	1	**Anschlußventil mit Kappe** (Lief.: PS)		**(9-2126 B)**	**11**	
	1	Schlauchleitung (32 x 1135 Ro N 18107.1)	(12)	88.746-07 H 09	12	aus Stckl. 88.746-07/
	2	**Rohrleitung (Rohr 35 x 1), vollst.**		**88.746-01**	**13**	
		einschließlich Orts-Nr. 14-17				
	2	Überwurfmutter		B 32 M 45x1,5 DIN 7606[3])	14	
	2	Stützring (Rohrstutzen)		32 MAF N 18333.1	15	
	2	Dichtring, abgesetzt		32 MAF N 18334.1	16	
	2	Doppelstutzen		B 32 DIN 7611[3])	17	

[1]) Aus Flußstahl (bei Bestellung angeben)
[3]) Aus Leichtmetall (bei Bestellung angeben)
[4]) Bei Bestellung Leitungslänge angeben

Unbefugte Verwendung ist strafbar und macht schadenersatzpflichtig

JFM-FTVDru
130941
BaSbKü

Triebwerk
(Schmierstoffanlage)

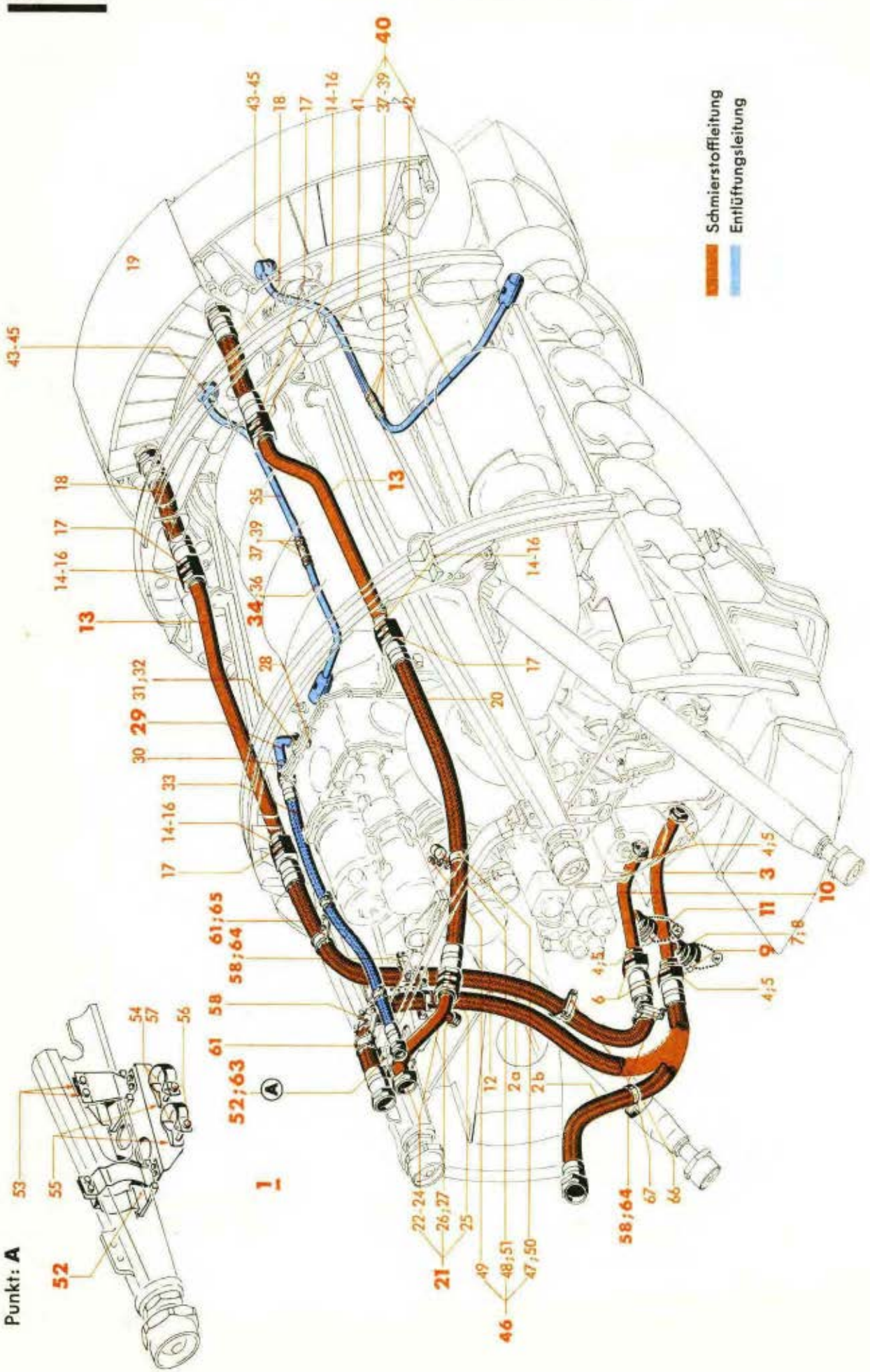

Werk-stoff	Stück	Benennung	Ersatzteil-Nr.	Bild: 4 Orts-Nr.	Bem.
	2	Schlauchleitung (32 x 320 Ro N 18107.1) (12)	88.746-07 H 08	18	aus Stckl. 88.746-07/
		Kühler für Schmierstoff	s. Konstr.-Gr. 7, Kühler	19	
	1	Schlauchleitung (32 x 700 Ro N 18107.1) (12)	88.746-07 H 01	20	aus Stckl. 88.746-07/
	1	**Rohrkrümmer (Rohr 35 x 1), vollst.** einschließlich Orts-Nr. 22-27	**88.746-10**	**21**	
	2	Überwurfmutter	B 32 M 45x1,5 DIN 7606[3])	22	
	2	Stützring (Rohrstutzen)	32 MAF N 18333.1	23	
	2	Dichtkegel, abgesetzt	32 MAF N 18334.1	24	
	1	Doppelstutzen	B 32 DIN 7611[3])	25	
	1	Schweißstutzen	88.746-1001	26	
	1	Blindverschluß	13 Ju N 18315	27	
		Entlüftungsleitung:			
		a) (vom Motor bis Brandschott) (17) hierzu Orts-Nr. 28-33			
	1	Doppelstutzen	B 16 DIN 7611[1])	28	aus Stckl. 88.746-06/
	1	**Rohrkrümmer (Rohr 18 x 1), vollst.** einschließlich Orts-Nr. 30-32	**88.748-02**	**29**	
	1	Lötstutzen	BC 16 DIN 7613[1])	30	
	1	Überwurfmutter	B 16 M 26x1,5 DIN 7606[1])	31	
	1	Dichtkegel	A 16 DIN 7608[1])	32	
	1	Schlauchleitung (16 x 935 Ro N 18107.1) (17)	88.746-07 H 11	33	aus Stckl. 88.746-07/
		b) (vom Motor ins Freie) hierzu Orts-Nr. 34-45			
	1	**Entlüftungsleitung, links, vollst.** einschließlich Orts-Nr. 35-39	**88.706-64**	**34**	
	1	Entlüftungsstutzen (Rohr 18 x 1)	88.706-64 H 01	35	
	1	„ („ 18 x 1)	88.706-64 H 02	36	
	1	M-Schlauch	18x65 Co N 18110.20	37	
	4	Schlauchbinderband	5 x 205 Lg N 18191	38	
	4	Spanner	5,5 Lg N 18191	39	
	1	**Entlüftungsleitung, rechts, vollst.** einschließlich Orts-Nr. 37-39, 41 und 42	**88.706-65**	**40**	
	1	Entlüftungsstutzen (Rohr 18 x 1)	88.706-65 H 01	41	
	1	„ („ 18 x 1)	88.706-65 H 02	42	
	2	M-Schlauch	40x70 Co N 18110.20	43	aus Stckl. 88.746-06/
	6	Schlauchbinderband	9 x 430 Lg N 18191	44	
	6	Spanner	9,5 Lg N 18191	45	

[1]) Aus Flußstahl (bei Bestellung angeben)
[2]) Aus Leichtmetall (bei Bestellung angeben)

Unbefugte Verwendung ist strafbar und macht schadenersatzpflichtig

Triebwerk
(Schmierstoffanlage)

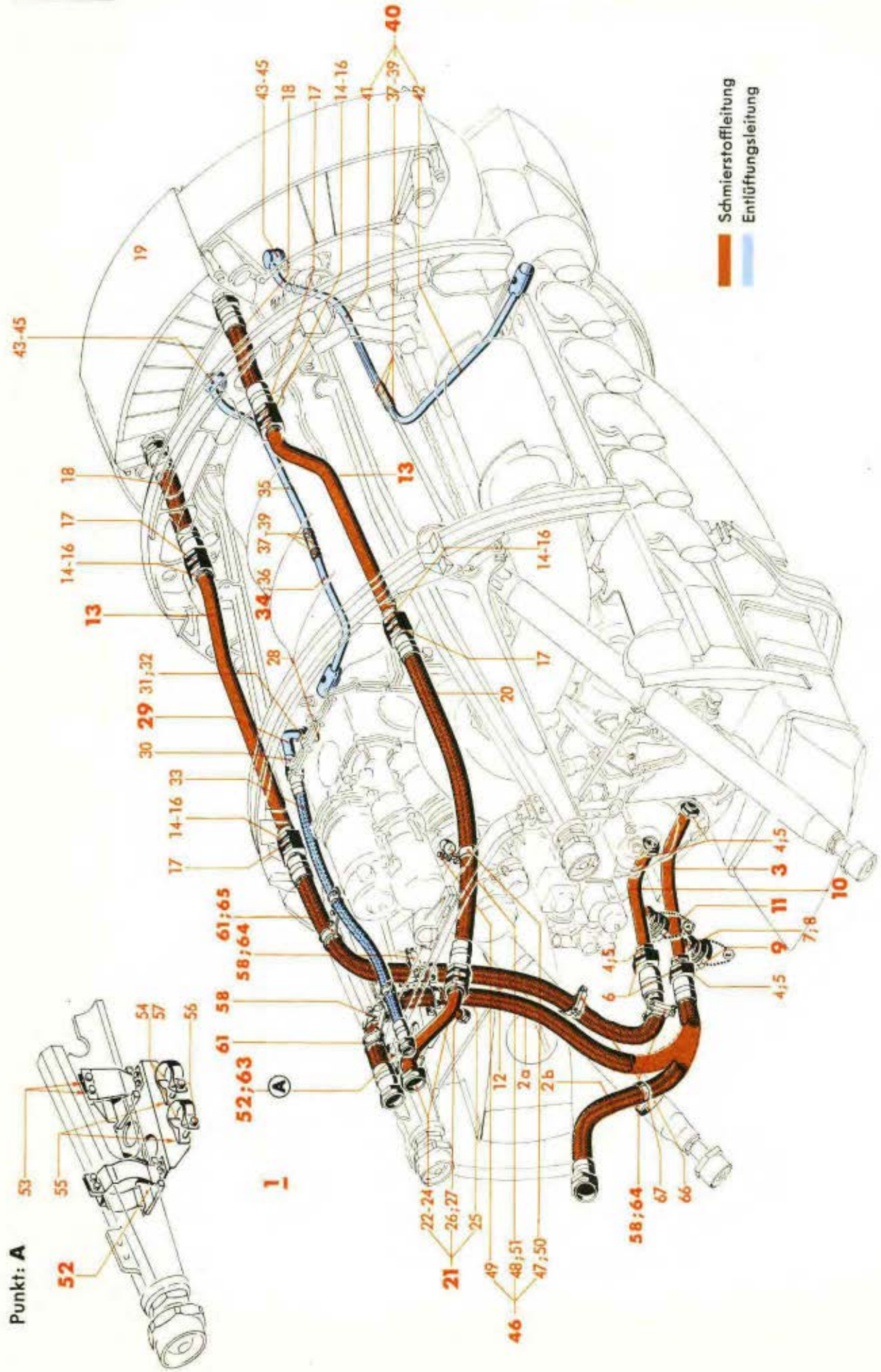

Werkstoff	Stück	Benennung	Ersatzteil-Nr.	Bild: 4 Orts-Nr.	Bem.
		Halterungen hierzu Orts-Nr. 46-69			
	1	**Halterung, vollst.** einschließlich Orts-Nr. 47-51	**88.746-06 H04**	**46**	aus Stckl. 88.746-06/
	1	Rohrschelle (ohne Schraube)	47 Ju N 15803	47	
	1	„ („ „)	27 Ju N 15803	48	
	1	Sechskantschraube	M 5 x 85 DIN 931	49	
Conti OPX 18	Nach Bedarf	Beilage für Schelle	15 Ju N 15811	50	
		„ „ „	12 Ju N 15811	51	
		a) Bei wahlweisem Einbau der Schlauchleitung Orts-Nr. 2a kommen folgende Halterungen und Schellen zur Verwendung: hierzu Orts-Nr. 52-62			
	1	**Halterung, vollst.** einschließlich Orts-Nr. 53-57	**88.746-11**[4])	**52**	
	2	Abstandsröhrchen 9 mm lang (Rohr 8 x 1)	88.746-1119	53	
	2	Rohrschelle (ohne Schraube)	47 Ju N 15803	54	
	2	Abstandsröhrchen 5 mm lang (Rohr 8 x 1)	88.746-1106	55	
	2	Linsenschraube	M 5 x 50 DIN 85[1])	56	
Conti OPX 18	Nach Bedarf	Beilage für Schelle	15 Ju N 15811	57	
	4	**Halterung, vollst.** einschließlich Orts-Nr. 59 und 60	**88.746-06 H02**[4])	**58**	aus Stckl. 88.746-06/
	1	Beilage 1 mm dick	88.746-0633	(59)	
Conti OPX 18	Nach Bedarf	„ für Schelle	15 Ju N 15811	(60)	
	2	**Schelle, vollst.** einschließlich Orts-Nr. 62	**88.746-06 H03**[4])	**61**	aus Stckl. 88.746-06/
Conti OPX 18	Nach Bedarf	Beilage für Schelle	20 Ju N 15811	(62)	
		b) Bei wahlweisem Einbau der Schlauchleitung Orts-Nr. 2b kommen folgende Halterungen und Schellen zur Verwendung: hierzu Orts-Nr. 63-69			
	1	**Halterung, vollst.** einschließlich Orts-Nr. 53-57, jedoch Orts-Nr. 54 und 56 nur je 1 Stück	**88.746-11**[4])	**63**	
	3	**Halterung, vollst.** einschließlich Orts-Nr. 59 und 60	**88.746-06 H02**[4])	**64**	aus Stckl. 88.746-06/

[1]) Aus Flußstahl (bei Bestellung angeben)
[4]) Beachte Hinweis a) bzw. b)

Unbefugte Verwendung ist strafbar und macht schadenersatzpflichtig

Triebwerk
(Schmierstoffanlage)

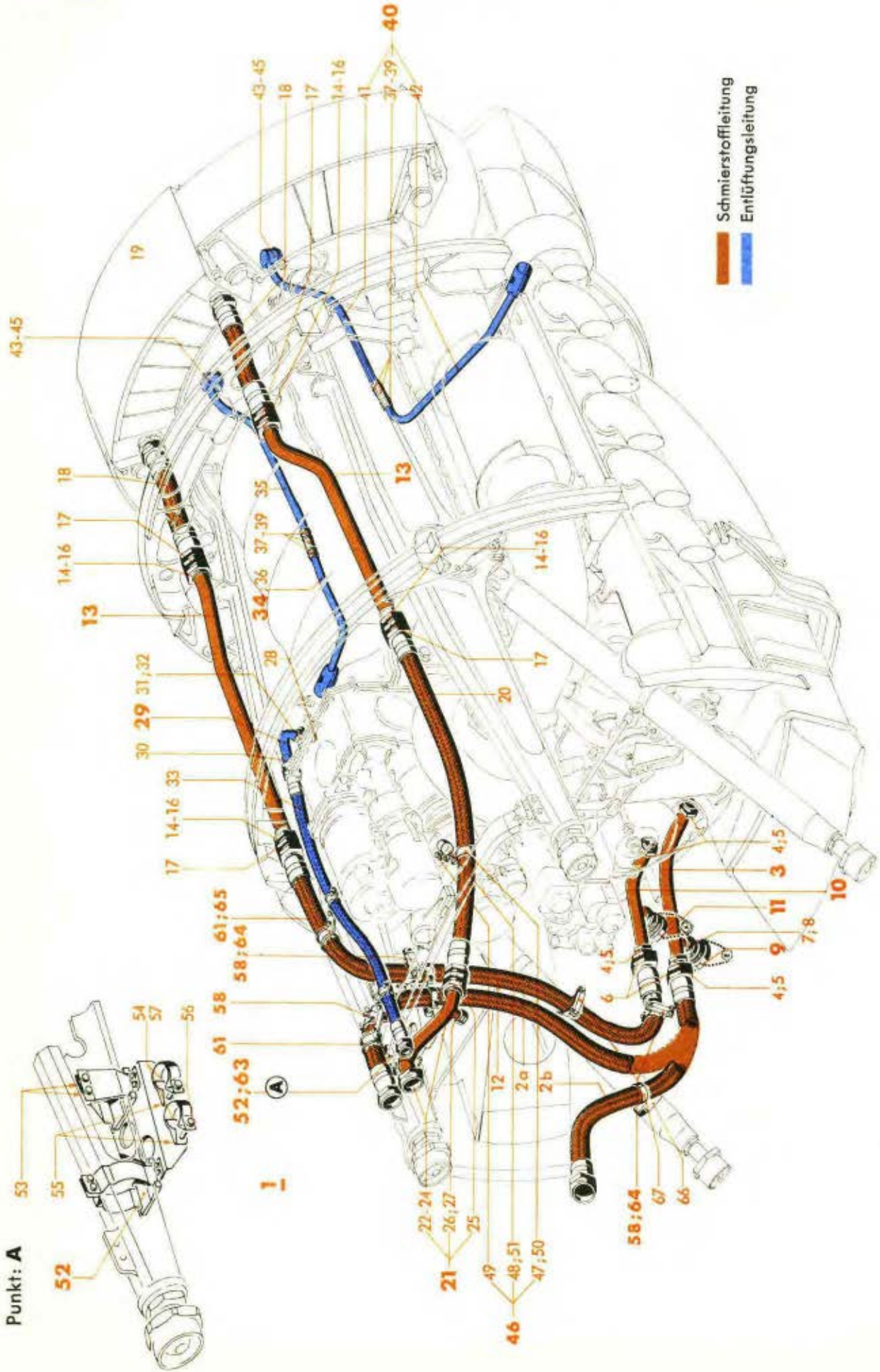

Werk-stoff	Stück	Benennung	Ersatzteil-Nr.	Bild: 4 Orts-Nr.	Bem.
	1	**Schelle, vollst.** einschließlich Orts-Nr. 62	**88.746-06H03**[4]	**65**	aus Stkl. 88.746-06/
	1	Schelle, einseitige Befestigung	72 Ju N 15803	66	
	1	" " "	45 Ju N 15803	67	a. 3. Deckblatt zu 88.746-24/
Conti OPX 18	Nach Bedarf	Beilage für Schelle	15 Ju N 15811	(68)	
	1	Abstandsrohr 8 x 1 x 25 lang	88.746-2403	(69)	
		Schaltplan der Schmierstoffanlage siehe Konstr.-Gruppe 7, Schmierstoffanlage	8800-70447 bzw. 8800-70402	(70)	

[4] Beachte Hinweis a) bzw. b)

Unbefugte Verwendung ist strafbar und macht schadenersatzpflichtig

Triebwerk
(Elektrisches Bordnetz)

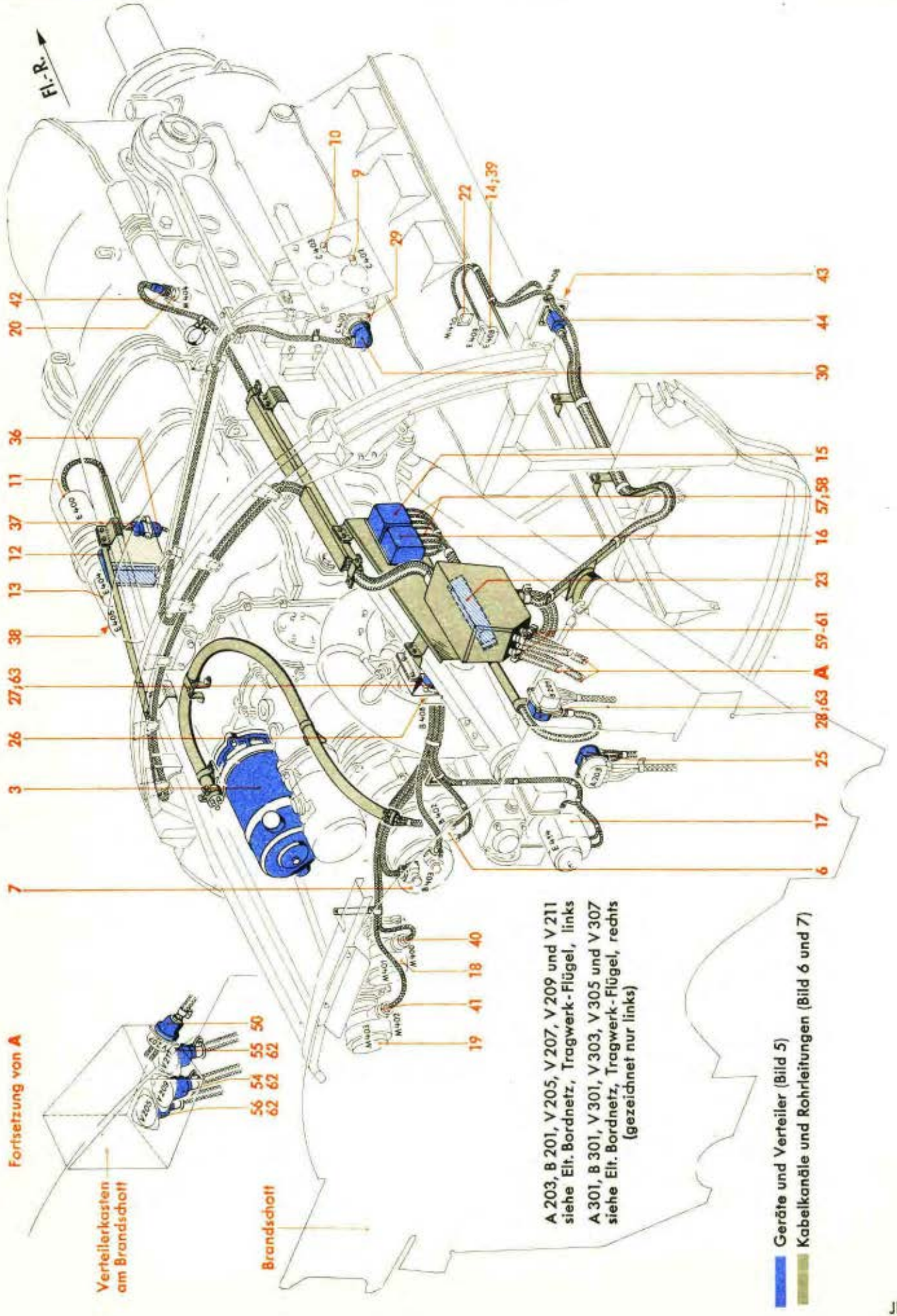

Werk-stoff	Stück	Benennung	Ersatzteil-Nr.	Bild: 5 Orts-Nr.	Bem.
		Aufteilung für			
		Elektrisches Bordnetz im Triebwerk vollst.	**88.916-Z10**	**(1)**	vgl. Bild 1 Orts-Nr. 14
		bestehend aus Bild 5-7			
		Schaltpläne und zugehörige Listen siehe Flugzeug-Handbuch Ju 88 A-4 Teil 9 B Elektrisches Bordnetz Schaltunterlagen D. (Luft) T. 2088 A-4			
		Elektrische Geräte		(2)	
		hierzu Orts-Nr. 3-23			
	1	A 401 Generator, rechtsdrehend	(126-533 A)	3	FI 34218-1
		B 400 Zündmagnet I	wird mit Flugmotor geliefert	(4)	
		B 401 „ II		(5)	
		B 402 Kuppelmagnet		6	
		B 403 Schwungkraftanlasser		7	
		B 405 Schleppverstellschalter		(8)	
		C 402 Geräteleuchte	s. Konstr.-Gr. 7, Fertig-Gruppe Triebwerk (Geräte im Triebwerk)	9	
		C 403 „		10	
		E 400 Kühlerklappen-Verstellgerät)	s. Konstr.-Gr. 6, Verkleidungsgerüst	11	
	1	E 403 Entstörer LEST 11	FI E 820801	12	aus Stckl. 88.916-200
		E 404 Drehumschalter (mit Steckdose E 405)	s. Konstr.-Gr. 6, Verkleidungsgerüst	13	
		E 408 Kolbenmagnet („ „)	wird mit Flugmotor geliefert	14	
	1	E 411 Schaltschütz, 1-polig	(19-5810 A)	15	FI 32828
	1	E 412 „ 1-polig	(19-5810 A)	16	FI 32828
		E 414 Elektromotor	s. Konstr.-Gr. 7, Flugmotor mit zugehörigen Anlagen (Luftschraube mit Verstellanlage)	17	
		M 401 Elektr. Ferndrehzahlgeber (mit Stecker)	s. Konstr.-Gr. 7, Fertig-Gruppe Triebwerk (Geräte im Triebwerk)	18	
		M 403 „ „ („ „)		19	
		M 404 Temperaturgeber		20	
		M 410 Geber für Verbrauchsmessung (mit Stecker)	wird mit Flugmotor geliefert	22	
	1	V 401 Aufbauverteiler	88.916-208	23	
		Leitungsgeräte		(24)	aus Stckl. 88.916-200
		hierzu Orts-Nr. 25-63			
	1	A 400 Brandschottstecker	FI 32614-1	25	
		B 408 „	wird mit Flugmotor geliefert	26	
	1	B 409 Brandschottdose	FI 32613-3	27	
	1	B 410 Brandschottstecker	FI 32649-1	28	
		C 400 Stecker, 12-polig	s. Konstr.-Gr. 7, Fertig-Gruppe Triebwerk (Geräte im Triebwerk)	29	

Unbefugte Verwendung ist strafbar und macht schadenersatzpflichtig

Triebwerk
(Elektrisches Bordnetz)

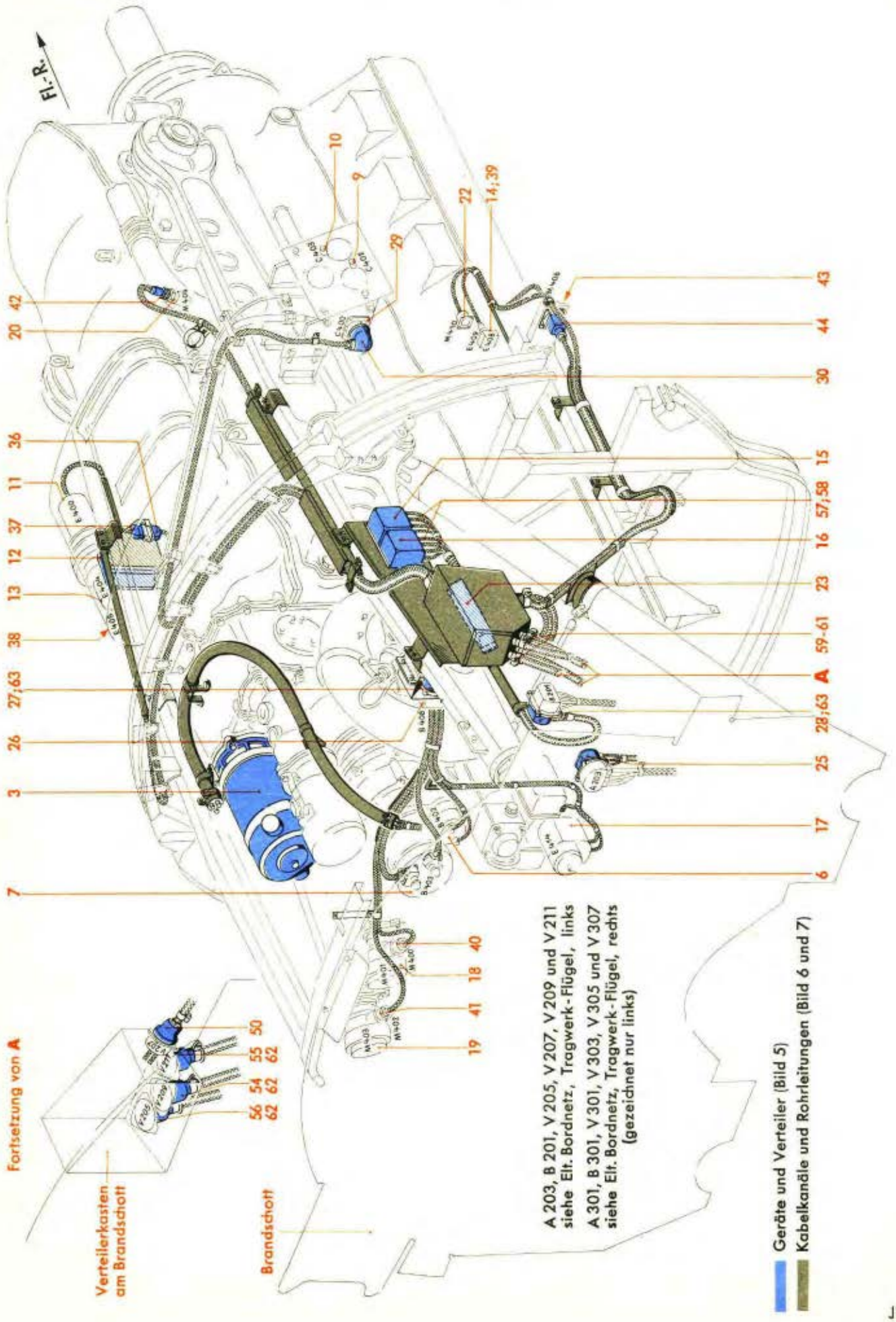

Werkstoff	Stück	Benennung	Ersatzteil-Nr.	Bild: 5 Orts-Nr.	Bem.
	1	C 401 Steckdose, bestehend aus		30	
		1 Winkelsteckgehäuse	(126-825 A)	(31)	FI 32619-1
		1 Steckdosenplatte, 12-polig	(126-842 A)	(32)	FI 32625-2
		1 Abschirmtülle 77. kv. 6 h	FI 32952-7	(33)	
		1 Leitungsverschraubung 77. kv. 9 T 2	FI 32953-5	(34)	
		1 Federschelle	(19-8505 G)	(35)	FI E 850526
	1	E 401 Preßstoffsteckdose, 3-polig, 77. stp. 7 d	FI 32604	36	
	1	E 402 Preßstoffstecker, 3-polig, 77. stp. 6 b	FI 32603	37	
		E 405 Steckdose	wird mit E 404 geliefert	38	
		E 409 „	wird mit E 408 geliefert	39	
		M 400 Stecker	wird mit M 401 geliefert	40	
		M 402 „	wird mit M 403 geliefert	41	
	1	M 405 Gebersteckdose LGS 2 a	(126-822 A)	42	FI 32627
		M 406 Stecker	wird mit M 410 geliefert	43	
	1	M 407 Steckdose, bestehend aus:		44	
		1 Steckdose ohne Sicherungsbügel, 4-polig 77. stp. 20 b	FI 32616-3	(45)	
		1 Abschirmtülle 77. kv. 6 h	FI 32952-7	(46)	
		1 Leitungsverschraubung 77. kv. 9 c	FI 32953-3	(47)	
		1 Durchführungsflansch 77. kv. 4 a	(126-832 A)	(48)	FI 32622-1
	1	V 400 Stecker, bestehend aus:		50	
		1 Zentralsteckergehäuse 77. stp. 16 a	(126-826 A)	(51)	FI 32620-1
		1 Steckerplatte, 7-polig	(126-622 E)	(52)	FI 32618-5
		1 Leitungsverschraubung 77. kv. 9 T 2	FI 32953-5	(53)	
	1	V 402 Stecker, 14-polig, 079 a	FI 32605	54	
	1	V 404 „ 14-polig, 079 a	FI 32605	55	
	1	V 406 „ 14-polig, 079 a	FI 32605	56	
	4	Federschelle (am E 411 und E 412)	(19-8505 C)	57	FI E 850522
	4	Übergangstülle (am E 411 und E 412)	(LTC 2)	58	Lief. SAM
	2	Klemmtülle 15/13 a	88.916-200.01	59	
	1	„ 18/16 a	88.916-200.02	60	
	1	„ 18/11 a	88.916-200.03	61	
	3	„	A 22 Ju N 15010	62	
	4	Verschlußkappe (Lief.: Bosch)	(SMK 23/11 x)	63	

Unbefugte Verwendung ist strafbar und macht schadenersatzpflichtig

Triebwerk
(Elektrisches Bordnetz)

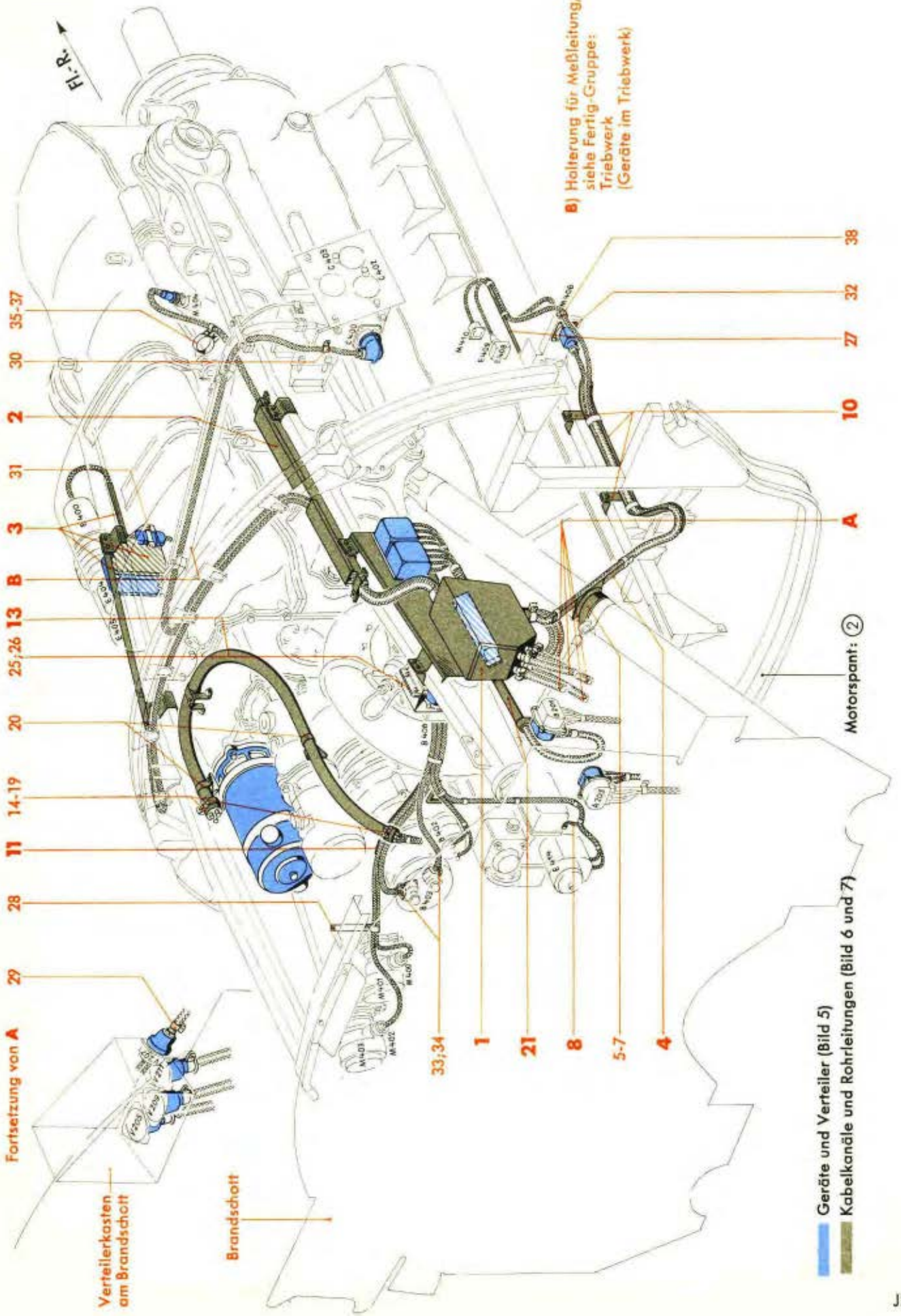

Werk-stoff	Stück	Benennung	Ersatzteil-Nr.	Bild: 6 Orts-Nr.	Bem.
		Elektrisches Bordnetz im Triebwerk hierzu Bild 5-7			
	1	**Geräteträger mit Verteilerkasten, vollst.** (Aufteilung siehe Bild 7, Orts-Nr. 7)	**88.916-209** und 4. Deckblatt	1	
	1	**Kabelkanal am Motorträger, vollst.** (Aufteilung siehe Bild 7, Orts-Nr. 1)	**88.916-213**	2	
	1	**Befestigungsbock und Kabelschiene am linken Motorträger, vollst.** (Aufteilung siehe Bild 7, Orts-Nr. 26)	**88.916-219**	3	
	1	**Kabelschiene zur Einspritzpumpe, vollst.** einschließlich Orts-Nr. 5-7	**88.916-215**	4	
Conti OPX 18	Nach Bedarf	Beilage für Schelle	15 Ju N 15811	5	
	1	Rohrschelle (ohne Schraube)	72 Ju N 15803	6	
	1	Linsenschraube	M 5 x 50 DIN 85[1])	7	
	1	**Kabelschiene für Schwungkraft-anlasser und Elektromotor für Luftschraube, vollst.** einschließlich Orts-Nr. 9	**88.916-187**	8	
	1	Schelle 6 ø, einseitige Befestigung	88.916-187.01	(9)	
	1	**Kabelschiene am Längsträger, rechts vom Motorspant 2**	**88.916-203**	10	
	1	**Kabelschiene für Schwungkraft-anlasser, vollst.** einschließlich Orts-Nr. 12	**88.916-218**	11	
	1	Befestigungsbock	88.916-218.01	(12)	
	1	**Leitungsrohr (Rohr 25 x 1) für Generator, vollst.** einschließlich Orts-Nr. 14-20	**88.916-202**	13	
	2	Rohrkappe	88.916-185.02	14	
	2	Rohrschelle (ohne Schraube)	30 Ju N 15806	15	
	2	Niettülle (Kabelstutzen)	4,7 SAM N 26353.1	16	
	2	Federschelle	(19-8505 B)	17	FI E 850521
	4	Niettülle (Kabelstutzen)	9,2 SAM N 26353.1	18	
	4	Federschelle	(19-8505 D)	19	FI E 850523
	3	Schelle 25 ø, einseitige Befestigung	88.916-202.05	20	

[1]) Aus Flußstahl (bei Bestellung angeben)

Unbefugte Verwendung ist strafbar und macht schadenersatzpflichtig

Triebwerk
(Elektrisches Bordnetz)

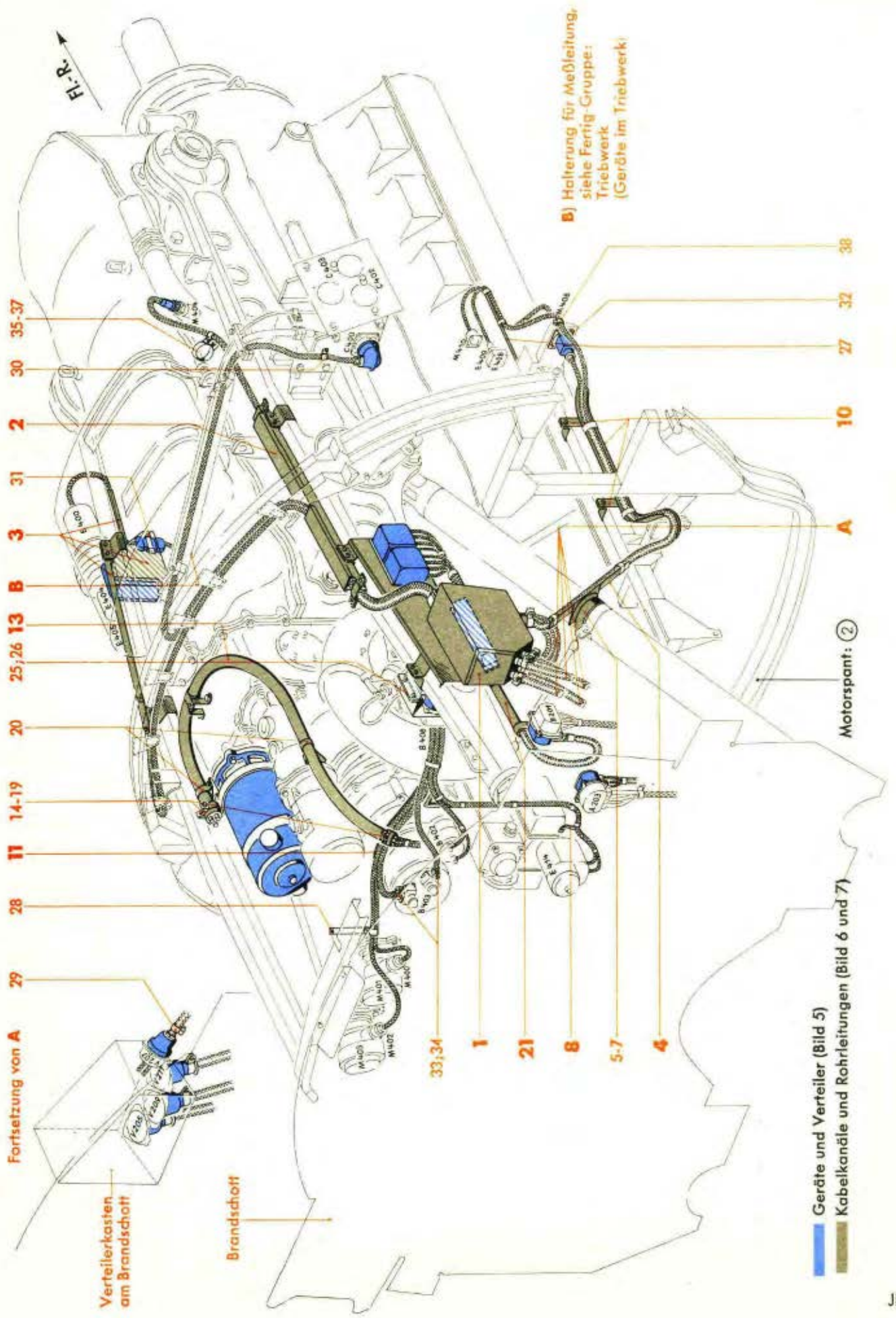

Werkstoff	Stück	Benennung	Ersatzteil-Nr.	Bild: 6 Orts-Nr.	Bem.
	1	**Leitungsrohr (Rohr 16 x 1) für Zündung, vollst.**	**88.916-216**	**21**	
		einschließlich Orts-Nr. 22 und 23			
	2	Schelle, einseitige Befestigung	16 Ju N 15805	(22)	
	2	Rohrschelle (ohne Schraube)	16 Ju N 15806	(23)	
		Befestigungsteile		**(24)**	aus Stckl. 88.916-217
		hierzu Orts-Nr. 25-38			
	1	Halterung mit Einnietmutter, einbaufertig	88.916-217.01/..	25	
	1	Bock	88.916-181.08	26	
	1	Halterung	88.916-217.03	27	
	1	„	88.916-217.04	28	
	1	Schelle 17 ø	88.916-217.05	29	
	1	„ 10 ø	88.906-182.07	30	
	1	Wandbefestigung 77. kab. 1 b	Fl 32650*)	31	
	1	Durchführungsflansch 77. kv. 4 a	(126-832 A)	32	Fl 32622-1
	2	Einführungstülle 77. kv. 20 T 4		33	
	2	Befestigungsschelle 77. kv. 20 Tz 4 — Lief.: SAM		34	
Conti OPX 18	Nach Bedarf	Beilage für Schelle	12 Ju N 15811	35	
	1	Rohrschelle (ohne Schraube)	40 Ju N 15806	36	
	1	Schelle, einseitige Befestigung	8 Ju N 15802**)	37	
	1	Rohrschelle	2 x 24 Hs N 15808	38	

*) Bei Bestellung zusätzlich angeben: „jedoch ohne Sockel"

**) Schraubenloch auf 4,8 ø erweitern

Unbefugte Verwendung ist strafbar und macht schadenersatzpflichtig

Triebwerk
(Elektrisches Bordnetz)

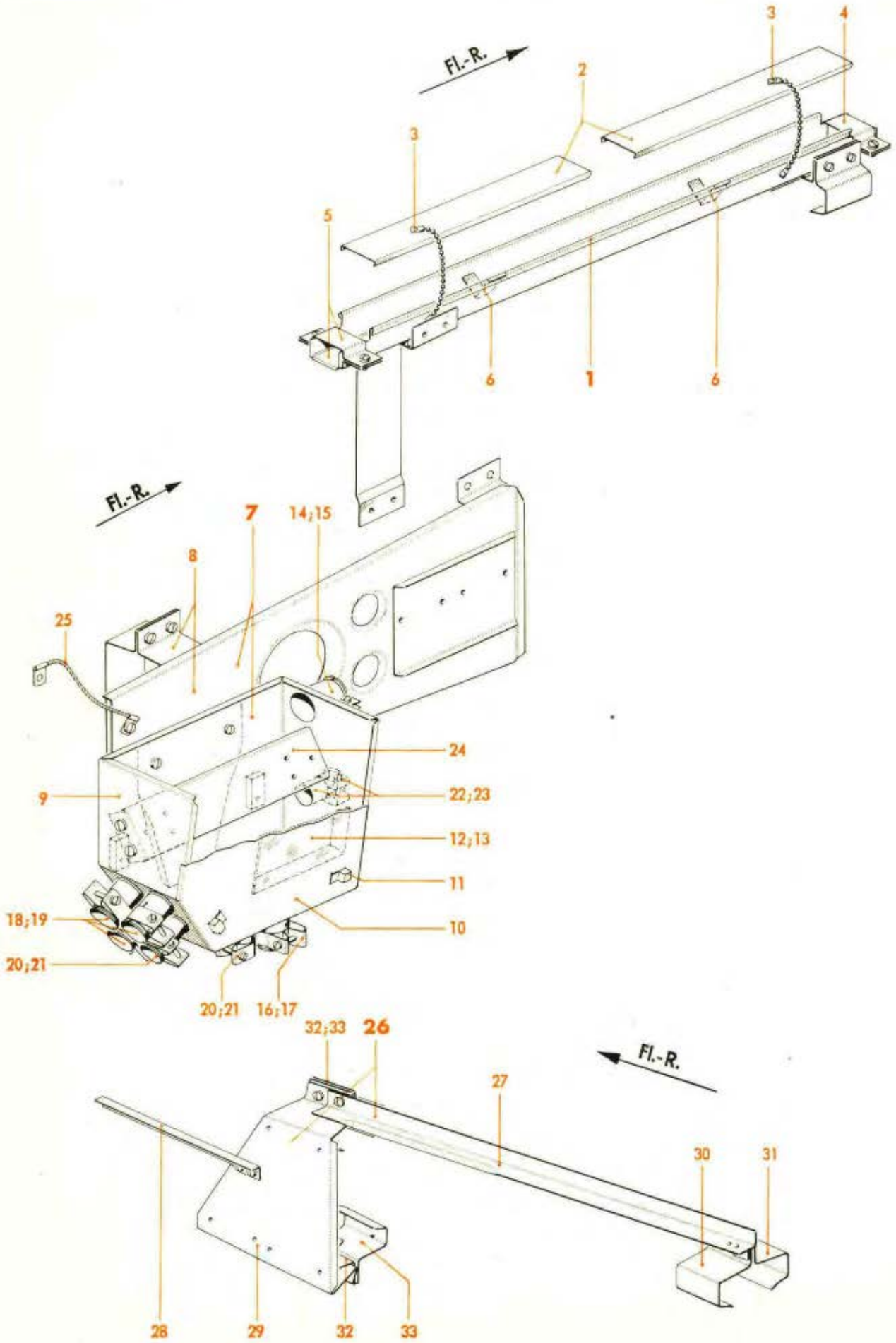

Werkstoff	Stück	Benennung	Ersatzteil-Nr.	Bild: 7 Orts-Nr.	Bem.
		Elektrisches Bordnetz im Triebwerk			
		hierzu Bild 5-7			
		Aufteilung für			
		Kabelkanal am Motorträger, vollst.	**88.916-213**	**1**	vgl. Bild 6 Orts-Nr. 2
		einschließlich Orts-Nr. 2-6			
	2	Kanaldeckel (Abdeckleiste)	88.916-213.02	2	
	2	Kugelkette 65 lang (Lief.: Pötz)	(K 77 m. 2 Nipp. Nr. 018)	3	
	1	Schelle (vorn)	88.916-213.07	4	
	2	„ (hinten)	88.916-213.10	5	
	2	Kabelhalterung	Ju N 26031	6	
		Aufteilung für			
		Geräteträger mit Verteilerkasten, vollst.	**88.916-209** und 4. Deckblatt	**7**	vgl. Bild 6 Orts-Nr. 1
		einschließlich Orts-Nr. 8-25			
	1	Geräteträger (Halteblech) mit Halterungen, einbaufertig	88.916-209.15/..	8	aus 2. Deckbl. 88.916-209
	1	Verteilerkasten mit Versteifung, einbaufertig	88.916-209.11/..	9	
	1	Kastendeckel mit Rahmen und Riegelverschluß, einbaufertig	88.916-209.10/..	10	
	4	Riegelverschluß	8800-93601	11	
	1	Schutzscheibe (farblos)	88.916-209.12	12	
	1	Anschlußplan Triebwerk	8800-7977	13	
	1	Kabelstutzen	23 Ju N 15002	14	
	1	Schelle	A 25 Ju N 15012	15	
	1	Kabelstutzen	23 Ju N 15002	16	
	1	Rohrschelle (ohne Schraube)	26 Ju N 15806	17	
	3	Kabelstutzen	20 Ju N 15002	18	
	3	Rohrschelle (ohne Schraube)	23 Ju N 15806	19	
	2	Kabelstutzen	16 Ju N 15002	20	
	2	Rohrschelle (ohne Schraube)	18 Ju N 15806	21	
	1	Kabelstutzen	15 Ju N 15013	22	
	1	Rohrschelle (ohne Schraube)	16 Ju N 15806	22	
		Kabelstutzen (Behelf für Orts-Nr. 22)	16 Ju N 15002	23	
		Rohrschelle (ohne Schraube) (Behelf für Orts-Nr. 22)	18 Ju N 15806	23	
	1	Halterung mit Annietmuttern, einbaufertig	88.916-209.08/..	24	
	1	Kupfergewebeband (Lief.: LDN)	(Nr. 12/0,08-16 Kl 200 lg.)	25	siehe auch Ju N 26003
		Aufteilung für			
		Befestigungsbock und Kabelschiene am linken Motorträger, vollst.	**88.916-219**	**26**	vgl. Bild 6 Orts-Nr. 3
		einschließlich Orts-Nr. 27-33			
	1	Kabelschiene mit Winkel, einbaufertig	88.916-219.01/..	27	
	1	Kabelschiene	88.916-219.04	28	

Unbefugte Verwendung ist strafbar und macht schadenersatzpflichtig

Triebwerk
(Elektrisches Bordnetz)

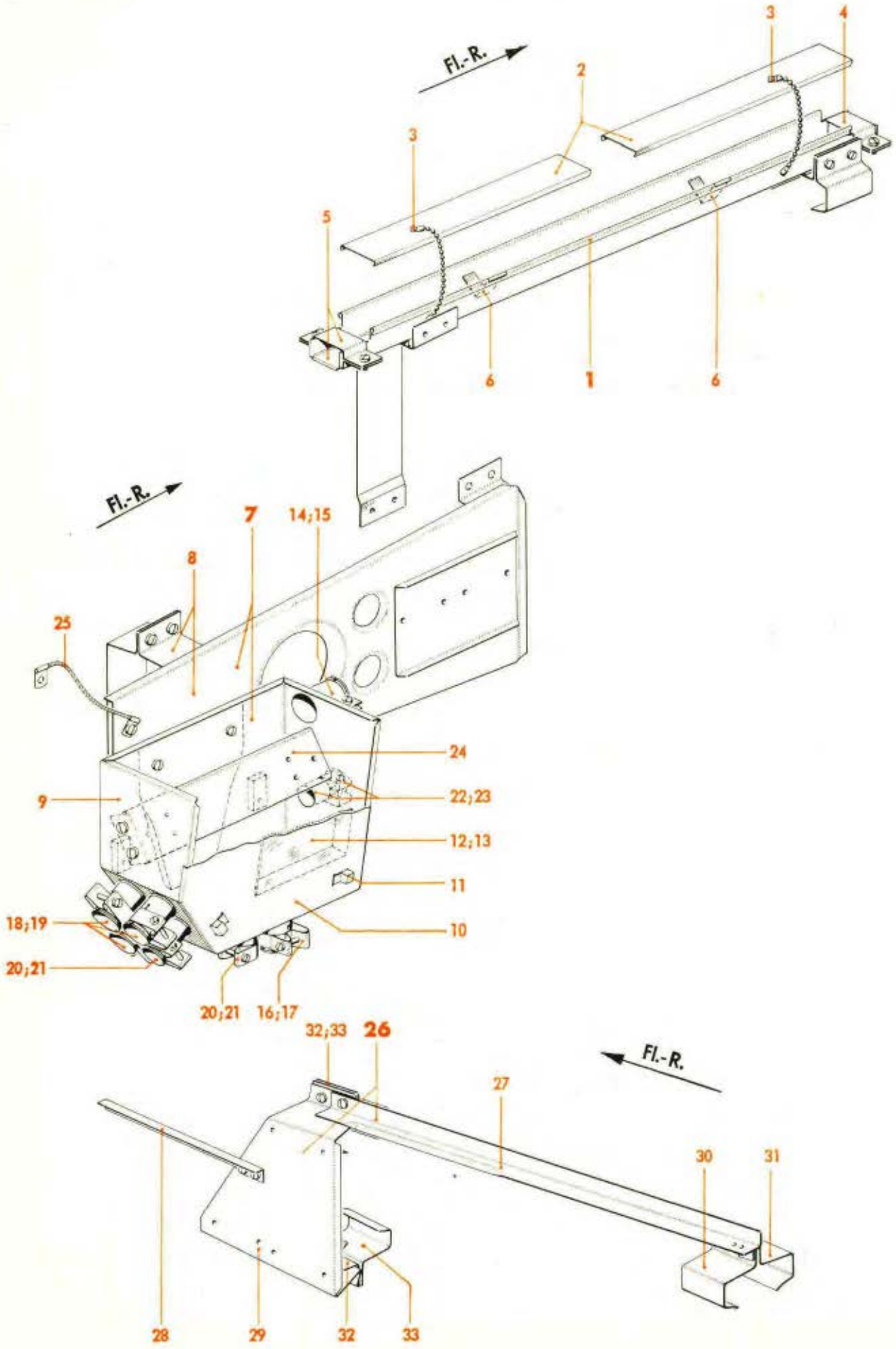

Ausführung

„Gc"

Ersatzteil-Liste **Ju 88**	Triebwerksanlage **Triebwerk** **(Elektrisches Bordnetz)**	Fertig-Gruppe **8-1009A-1trop**
		Seite: 16

Werk-stoff	Stück	Benennung	Ersatzteil-Nr.	Bild: 7 Orts-Nr.	Bem.
	1	Bock mit Einnietmuttern, einbaufertig	88.916-219.03/..	29	
	1	Halterung	88.916-184.04	30	
	1	„ mit Einnietmuttern, einbaufertig	88.916-184.02/..	31	
	2	Halterung	88.916-184.05	32	
	1	„ mit Einnietmuttern, einbaufertig	88.916-184.03/..	33	

Unbefugte Verwendung ist strafbar und macht schadenersatzpflichtig

IFM-FTVDru
221141
GeSbKü

Triebwerk

(Heizungsanlage und Luftschrauben-Enteisung)

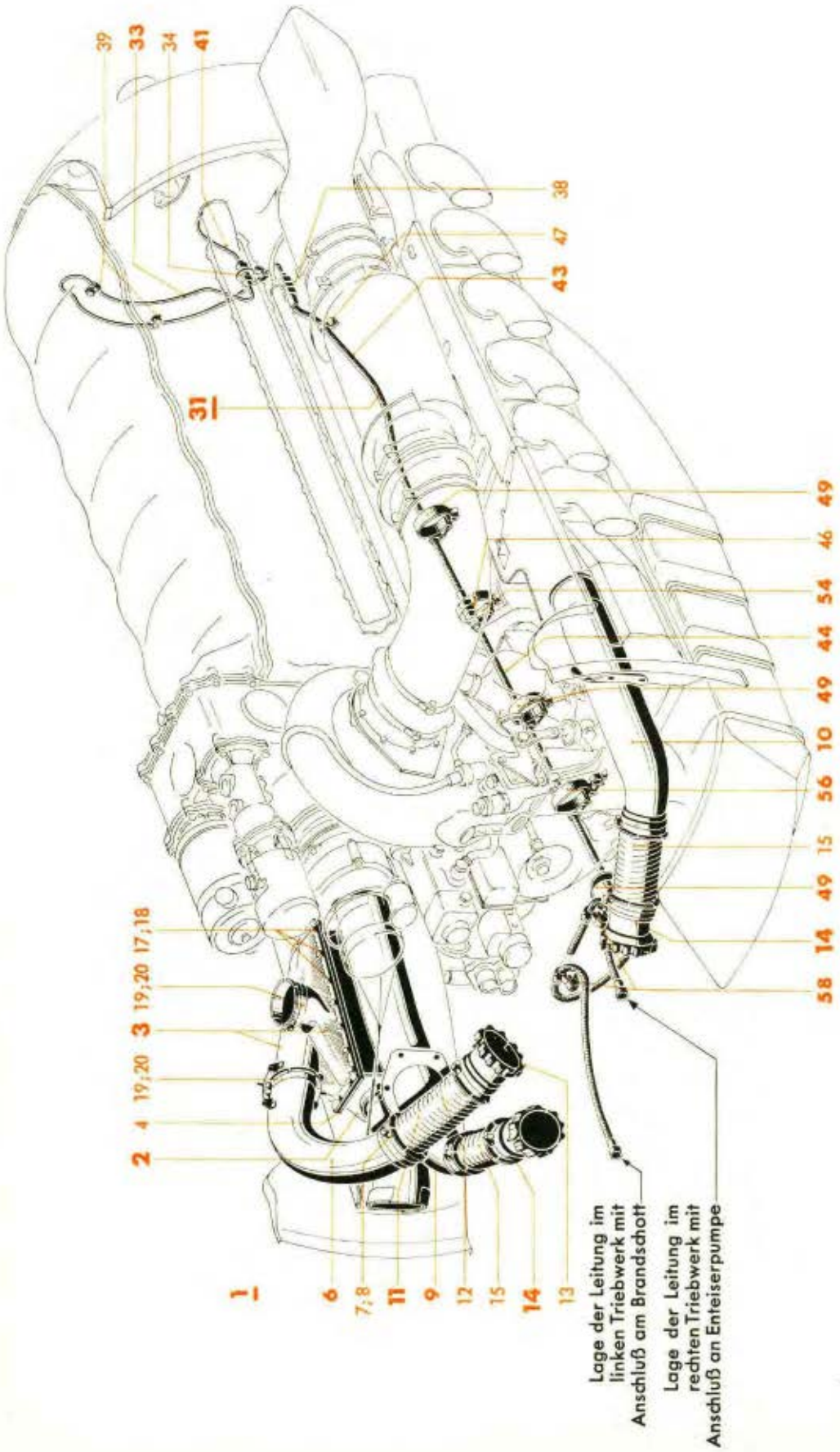

Werkstoff	Stück	Benennung	Ersatzteil-Nr.	Bild: 8 Orts-Nr.	Bem.
		Aufteilung für			
		Heizungsanlage im Triebwerk, vollst. bestehend aus Orts-Nr. 2-21	**88.967-Z06**	**1**	vgl. Bild 1 Orts-Nr. 15
	1	**Sicherheitslufterhitzer SL I mit Auspuffdüse** (Lief.: Mylau)	**(8-7007 A)**	**2**	
	1	**Doppeltrichter, vollst.** einschließlich Orts-Nr. 4	**88.966-01**	**3**	
Metall-Asbest-Gewebe	1	Dichtung 376 x 96/340 x 60 x 1,2 dick	88.966-0104	4	
		Rohrleitungen: hierzu Orts-Nr. 6-10		**(5)**	aus Stckl. 88.967-28
	1	**Knierohr, vollst.** einschließlich Orts-Nr. 7 und 8	**88.967-28 H03**	**6**	
	1	Schlauchbinderband	9 x 610 Lg N 18191	7	
	1	Spanner	9,5 Lg N 18191	8	
	1	**Flanschrohr, links, vollst.**	**88.967-28 H01**	**9**	
		" " " (Behelf) einschließlich Orts-Nr. 7 und 8	**88.967-28 H04**		
	1	**Flanschrohr, rechts, vollst.** einschließlich Orts-Nr. 7 und 8	**88.967-28 H02**	**10**	
	1	**Metallschlauch, vollst.** einschließlich Orts-Nr. 7, 8, 12 und 13	**88.967-31**	**11**	
	1	Aluminiumschlauch 200 lang NW 80 mit Asbesteinlage (Lief.: Jakob)	88.967-3102	12	
	1	Verschlußkappe	88.966-03 H 01	13	
	2	**Metallschlauch, vollst.** einschließlich Orts-Nr. 7, 8, 13 und 15	**88.967-30**	**14**	
	1	Aluminiumschlauch 165 lang NW 80 mit Asbesteinlage (Lief.: Jakob)	88.967-3002	15	
		Verbindungsteile hierzu Orts-Nr. 17-20		**(16)**	aus Stckl. 88.967-29
	18	Sechskantschraube	M 6 x 15 DIN 931	17	
	18	Sechskantmutter, verzinkt	M 6 Lg N 14483.1	18	

Unbefugte Verwendung ist strafbar und macht schadenersatzpflichtig

Triebwerk

(Heizungsanlage und Luftschrauben-Enteisung)

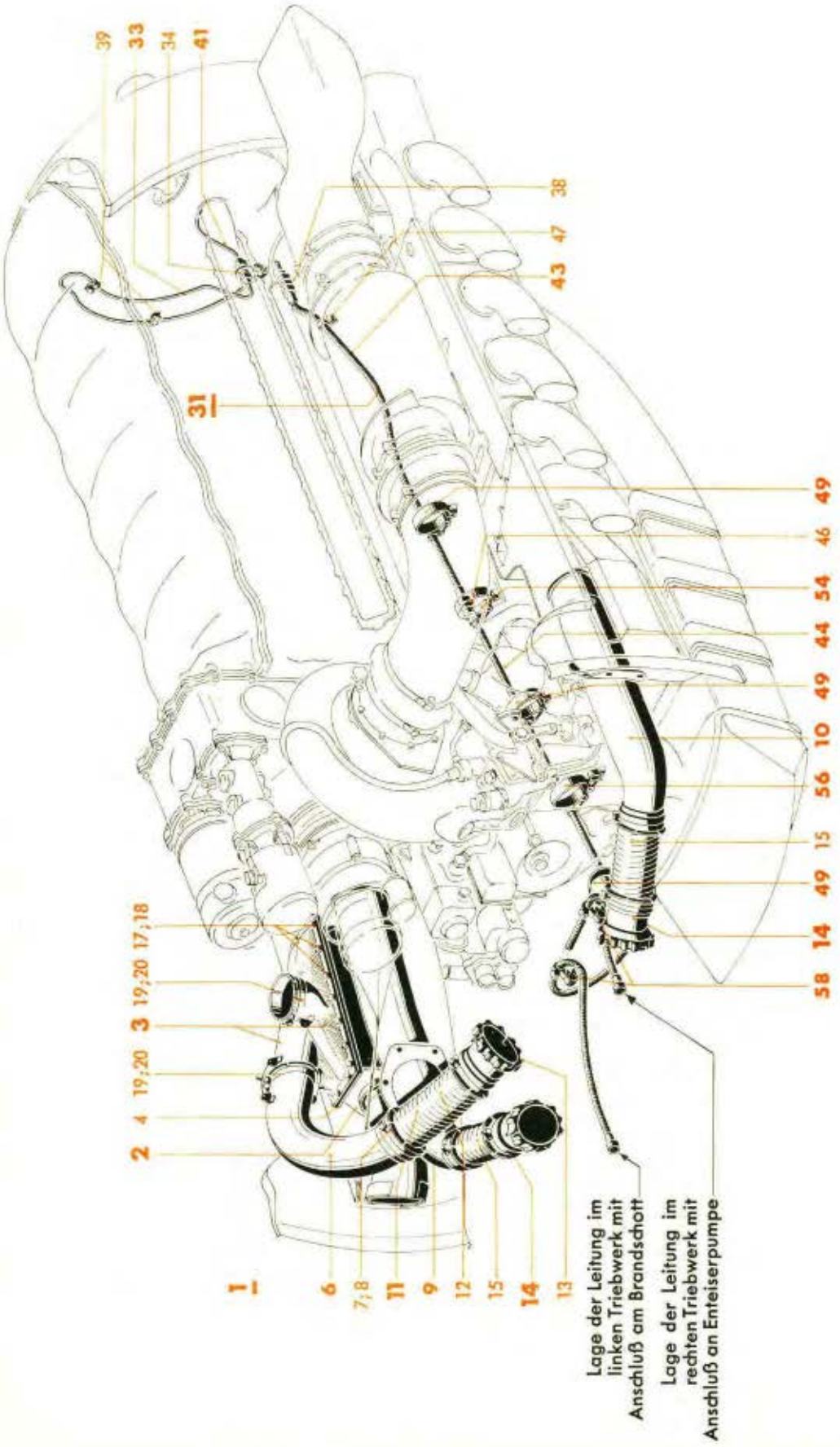

Werkstoff	Stück	Benennung	Ersatzteil-Nr.	Bild: 8 Orts-Nr.	Bem.
	2	Schlauchbinderband	9 x 610 Lg N 18191	19	
	2	Spanner	9,5 Lg N 18191	20	
		Schema Heizungs- und Entlüftungsanlage im Führerraum und Flügel s. Konstr.-Gr. 9, Heizungs- und Enteisungsanlage	8800-70204	(21)	
		Aufteilung für **Luftschrauben-Enteisung im Triebwerk, vollst.** bestehend aus Orts-Nr. 32-60	**88.967-Z10**	**31**	vgl. Bild 1 Orts-Nr. 16
		Rohr- und Schlauchleitungen hierzu Orts-Nr. 33-44		**(32)**	aus Stkl. 88.967-33
	1	**Rohrleitung (Rohr 6 x 1), vollst.** einschließlich Orts-Nr. 34-40	**88.967-33 H04**	**33**	
	1	Flanschdoppelstutzen	4 DIN 7616[3])	34	
	2	Überwurfmutter	B 4 M 12x1,5 DIN 7606[3])	(35)	
	2	Stützring	4 MAF N 18345	(36)	
	2	Dichtkegel, abgesetzt	4 MAF N 18334.1	(37)	
	1	Doppelstutzen	B 4 DIN 7611[3])	38	
	3	Schelle, einseitige Befestigung	8 Ju N 15802	39	
Conti OPX 18	Nach Bedarf	Beilage für Schelle	10 Ju N 15811	(40)	
		a) Bei Einbau der VS-11-Luftschraube			
	1	**Rohrleitung (Rohr 6 x 1), vollst.** einschließlich je 1 Stück Orts-Nr. 35-37	**88.967-33 H01**	**41**	
		b) Bei Einbau der VDM-Luftschraube			Nur bei Ju 88 D-5
	1	**Schlauchleitung (4 x 220 Ro N 18107.2), vollst.** einschließlich Orts-Nr. 38 und 42	1. Deckblatt zu **88.967-33 H05**		
	1	Schild	93-48 Ju N 16607	(42)	
	1	**Schlauchleitung (4 x 695 Ro N 18107.2), vollst.** einschließlich Orts-Nr. 42	**88.967-33 H03**	**43**	
	1	**Schlauchleitung (4 x 1470 Ro N 18107.2), vollst.** einschließlich Orts-Nr. 42	**88.967-33 H02**	**44**	

[3]) Aus Leichtmetall (bei Bestellung angeben)

Unbefugte Verwendung ist strafbar und macht schadenersatzpflichtig

Triebwerk

(Heizungsanlage und Luftschrauben-Enteisung)

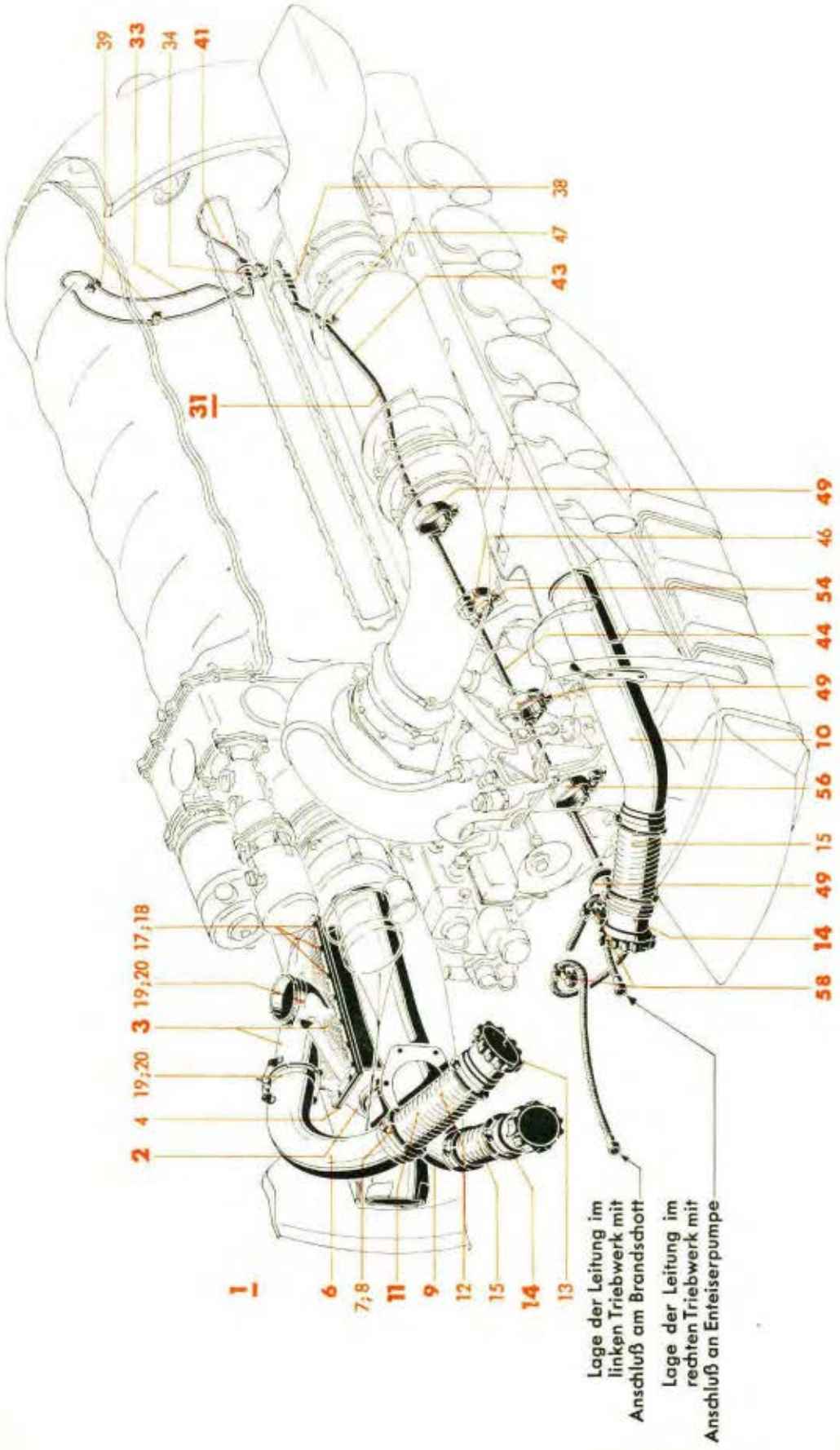

Werkstoff	Stück	Benennung	Ersatzteil-Nr.	Bild: 8 Orts-Nr.	Bem.
		Verbindungsteile und Halterungen		**(45)**	aus Stkl. 88.967-34
		hierzu Orts-Nr. 46-59			
	1	Doppelstutzen	B 4 DIN 7611[3])	46	
	1	Schelle, einseitige Befestigung	14 Ju N 15802	47	
Conti OPX 18	Nach Bedarf	Beilage für Schelle	12 Ju N 15811	(48)	
	3	**Halterung, vollst.**	**88.967-34HO2**	**49**	
		einschließlich Orts-Nr. 48 und 50-53			
	1	Rohrschelle (ohne Schraube)	62 Ju N 15803	(50)	
	1	„ („ „) (aus 14 Ju N 15803)[4])	88.967-3406	(51)	
	1	Sechskantschraube	M 5 x 80 DIN 931	(52)	
Conti OPX 18	Nach Bedarf	Beilage für Schelle	15 Ju N 15811	(53)	
	1	**Halterung, vollst.**	**88.967-34HO3**	**54**	
		einschließlich Orts-Nr. 48, 50, 52, 53 und 55			
	1	Rohrschelle (ohne Schraube) (aus 16 Ju N 15803)[4])	88.967-3410	(55)	
	1	**Halterung, vollst.**	**88.967-34HO5**	**56**	
		einschließlich Orts-Nr. 48, 50, 53, 57 und 2 Stück Orts-Nr. 51			
	1	Sechskantschraube	M 5 x 115 DIN 931	(57)	
	2	**Halterung, vollst.**	**88.967-34HO4**	**58**	
		einschließlich Orts-Nr. 48, 51, 55 und 59			
	1	Sechskantschraube	M 5 x 45 DIN 931	(59)	
		Schema Luftschrauben-Enteisung s. Konstr.-Gr. 9, Heizungs- und Enteisungsanlage	8800-70053	(60)	

[3]) Aus Leichtmetall (bei Bestellung angeben)

[4]) Schraubenloch auf 5,8 ø erweitern

Unbefugte Verwendung ist strafbar und macht schadenersatzpflichtig

Triebwerk
(Hydraulische Anlage und Geräte)

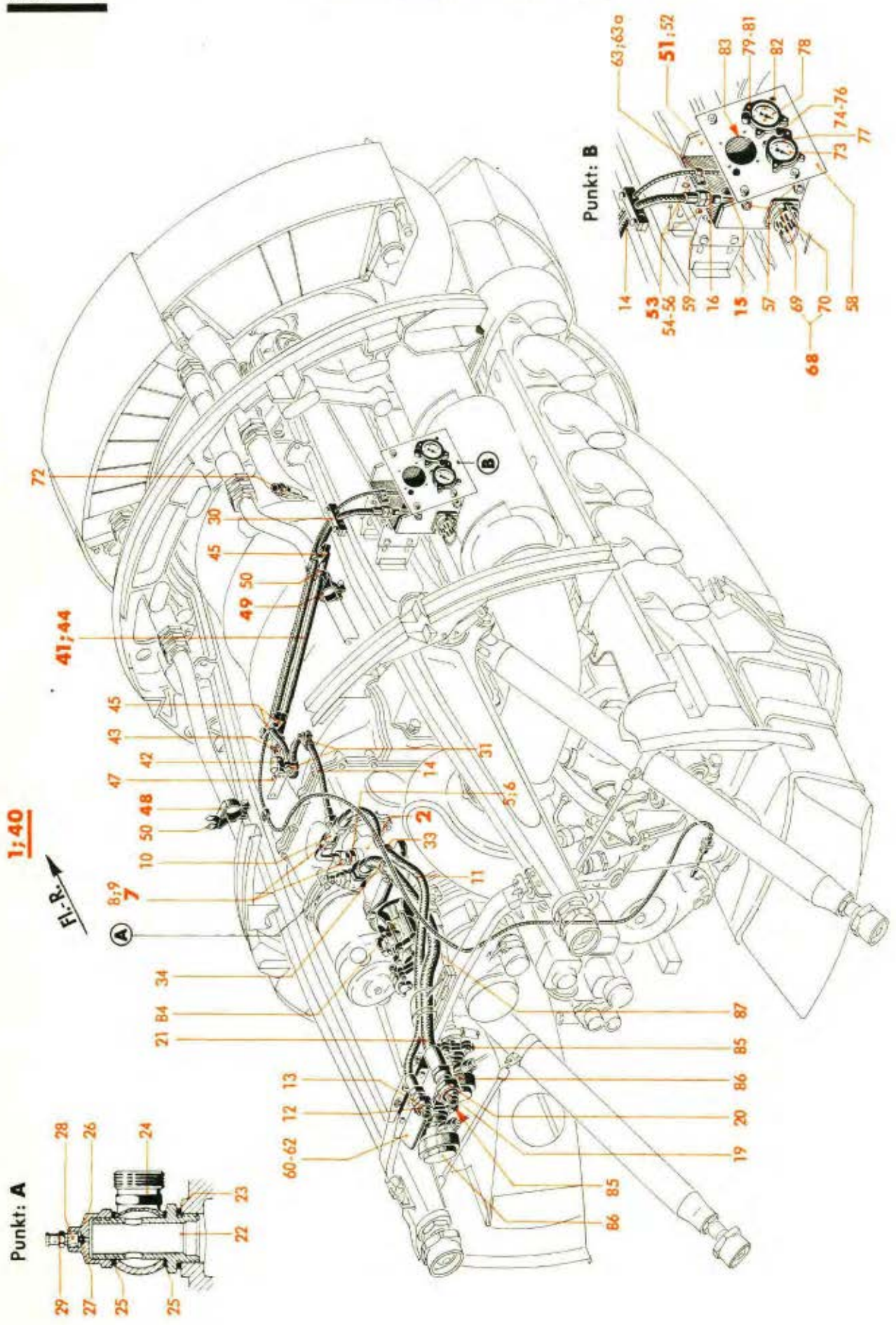

Werk-stoff	Stück	Benennung	Ersatzteil-Nr.	Bild: 9 Orts-Nr.	Bem.
		Aufteilung für			
		Hydraulische Anlage im Triebwerk, vollst. einschließlich Orts-Nr. 2-34 a	**88.996-Z06**	**1**	vgl. Bild 1 Orts-Nr. 19
		Eingeklammerte Kursiv-Zahlen in Spalte „Benennung" bedeuten Kennzeichnungsziffern der Leitungen			
		Geräte hierzu Orts-Nr. 2			
		Druckölpumpe	s. Konstr.-Gr. 7, Flugmotor	**2**	
		Rohrleitungen hierzu Orts-Nr. 5-29			
		Druckleitung (4) (von Druckölpumpe bis Motorspant) hierzu Orts-Nr. 5-13			
	1	Dichtring	18 x 24 Jum N 18311	5	aus Stkl. 88.996-04/
	1	Doppelstutzen	B 10 DIN 7611[1]	6	aus Stkl. 88.996-04/
	1	**Krümmer (Rohr 12 x 1), vollst.** einschließlich Orts-Nr. 8 und 9	**88.996-01**	**7**	
	2	Dichtkegel (aus A 10 DIN 7608)	8899-6503	8	
	2	Überwurfmutter	B 10 M 18 x 1,5[1] DIN 7606	9	
	1	T-Stück (Preßteil)	88.996-0406	10	aus Stkl. 88.996-04/
		„ (Behelf)	88.996-0407		
	1	Schlauchleitung (10 x 700 Ro N 18106.1) (4)	88.996-03 H 02	11	aus Stkl. 88.996-03/
	1	Kupplungshälfte	10 Ro N 18306.7	12	aus Stkl. 88.996-04/
	1	Überwurfmutter	B 20 M 30x1,5 DIN 7606[3]	13	
		Druckmesserleitung: (4 5) (vom T-Stück bis Druckmesser) hierzu Orts-Nr. 14-18			
	1	Schlauchleitung (4 x 1140 Ro N 18106.4) (4 5)	88.996-03 H 03	14	aus Stkl. 88.996-03/
	1	**Rohrleitung (Rohr 6 x 1), vollst.** einschließlich Orts-Nr. 16-18	**8899-63 H03**	**15**	aus Stkl. 88.996-04/
	1	Lötstutzen	BC 4 DIN 7613[1]	16	
	1	Überwurfmutter	B 4 M 12x1,5 DIN 7606[3]	(17)	
	1	Dichtkegel	A 4 DIN 7608[1]	(18)	

[1] Aus Flußstahl (bei Bestellung angeben)
[3] Aus Leichtmetall (bei Bestellung angeben)

Unbefugte Verwendung ist strafbar und macht schadenersatzpflichtig

Triebwerk
(Hydraulische Anlage und Geräte)

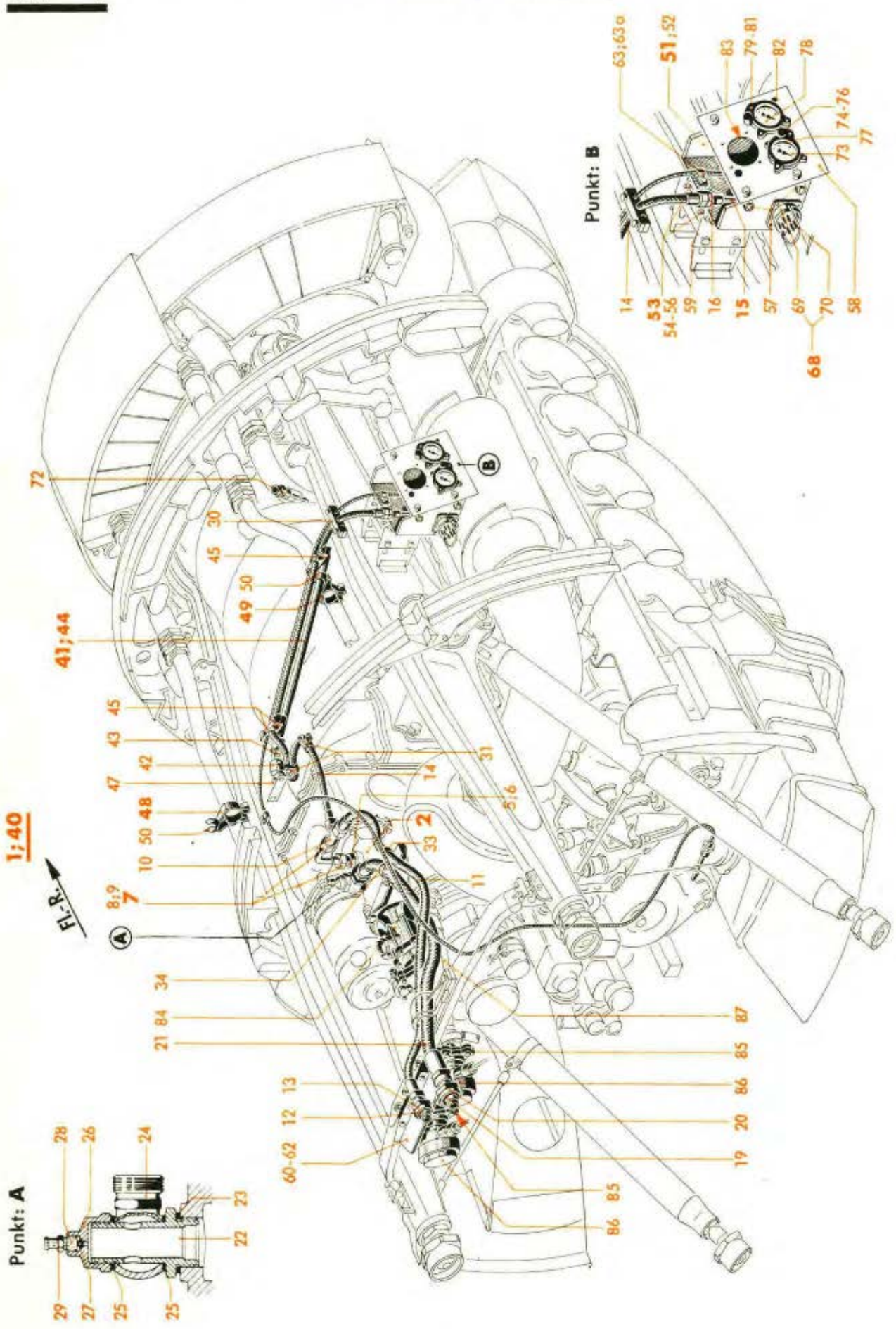

Werkstoff	Stück	Benennung	Ersatzteil-Nr.	Bild: 9 Orts-Nr.	Bem.
		Sogleitung: (S)			
		(vom Motorspant bis Druckölpumpe)			
		hierzu Orts-Nr. 19-29			
	1	Kupplungshälfte	16 Ro N 18306.9	19	aus Stkl. 88.996-04/
	1	Überwurfmutter	B 25 M 38x1,5 DIN 7606[3])	20	
	1	Schlauchleitung (16 x 600 Ro N 18106.1) (S)	88.996-03 H 01	21	aus Stkl. 88.996-03/
	1	Hohlschraubenstutzen	B 16 DIN 7624[3])	22	
	1	Dichtring	26 x 32 Jum N 18311	23	
	1	Ringstutzen	B 16 DIN 7621[3])	24	
	2	Dichtring	22x29 Jum N 18311	25	aus Stkl. 88.996-04/
	1	Verschlußmutter M 22 x 1,5/M 8	8899-6312	26	
	1	Stahlkugel	4 Lg N 17113	27	
	1	Nippel (Lief.: EC)	(E 115)	28	
	1	Sechskanteinsatz (Lief.: EC)	(E 116)	29	
		Halterungen:			aus Stkl. 88.996-04/
		hierzu Orts-Nr. 30-34			
	2	Schelle (Preßteil)	88.996-0402	30	
		„ (Behelf)	88.983-6925		
	2	„ einseitige Befestigung	12 Ju N 15802	31	
	1	„ „ „	16 Ju N 15802	(32)	
	1	„ „ „	22 Ju N 15802	33	
	1	„ „ „	32 Ju N 15802	34	
		Schaltplan der hydraulischen Anlage siehe Konstr.-Gr. 9, Hydraulische Anlage	8800-70025	(34a)	
		Aufteilung für			
		Geräte im Triebwerk, vollst. einschließlich Orts-Nr. 41-87	**88.953-Z07**	**40**	vgl. Bild 1 Orts-Nr. 17
	1	**Halterung für Meßleitungen, vollst.** einschließlich Orts-Nr. 42-47	**88.953-69**	**41**	
	1	Hülse	88.953-6902	42	
	1	Kugelgelenk (Werner Nr. 02)	88.403-6332	43	
	1	**Tragrohr (Rohr 18 x 1), vollst.** einschließlich Orts-Nr. 45 und 46	**88.953-69 H01**	**44**	
Kunstharz mit Gewebeeinl. Turbax	3	Schelle (Preßteil)	88.983-6903	45	
		„ (Behelf)	88.983-6925		
Conti OPX 18	Nach Bedarf	Beilage für Schelle	12 Ju N 15811	(46)	
	1	Linsenbolzen	M 6 x 16 DIN L 53	47	
	1	**Halterung, links, vollst.** einschließlich Orts-Nr. 46	**88.953-72 H01**	**48**	aus Stkl. 88.953-72/

[3]) Aus Leichtmetall (bei Bestellung angeben)

Unbefugte Verwendung ist strafbar und macht schadenersatzpflichtig

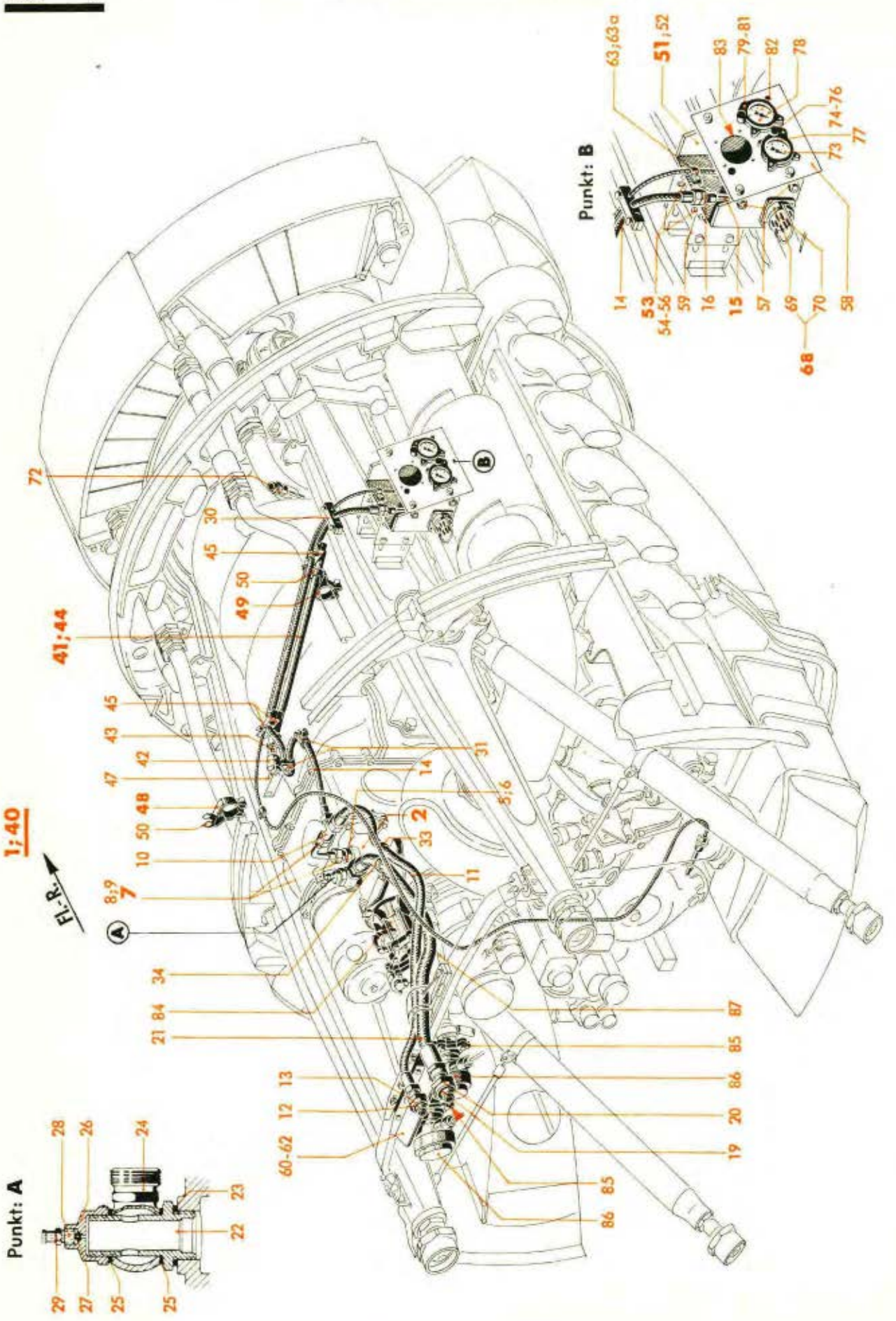
Punkt: B
63;63a
51;52
83
79-81
82
78
74-76
77
73
14
53
54-56
59
16
15
57
69
70
58
68
Punkt: A
28
26
24
23
22
29
27
25
25
1;40
Fl.-R.
72
30
45
50
49
41;44
45
43
42
47
48
50
10
8;9
7
34
84
21
13
12
60-62
31
14
5;6
2
33
11
87
85
86
20
19
85
86

Werkstoff	Stück	Benennung	Ersatzteil-Nr.	Bild: 9 Orts-Nr.	Bem.
	1	**Halterung, rechts, vollst.** einschließlich Orts-Nr. 46	**88.953-72 H02**	**49**	aus Stckl. 88.953-72/
	2	Lyraschelle	88.983-6911	50	aus Stckl. 88.953-72/
	1	**Gerätebrett, vollst.** einschließlich Orts-Nr. 52-58	**88.702-43**	**51**	
	1	Kasten, einbaufertig genietet	88.702-4301/..	52	
	1	**Verriegelung, vollst.** einschließlich Orts-Nr. 54-56	**88.702-43 H01**	**53**	
	1	Druckfeder	88.702-4313	54	
	2	Riegel 9,7/4,8 ø	88.702-4311	55	
	2	Gewindestift M 3, abgesetzt	88.702-4312	56	
	4	Stoßdämpfer	88.702-43 H 02	57	
	1	Frontplatte	88.702-4304	58	
		Lagerbock für Gerätebrett	s. Konstr.-Gr. 6, Triebwerksgerüst	59	
	1	Halterung mit Annietmuttern, einbaufertig	88.953-7202/..	60	
	4	Doppelseitige Annietmutter, selbstsichernd	M 8 Lg N 14480	61	
	4	Sechskantschraube	M 8 x 22 DIN 931	62	aus Stckl. 88.953-72/
	Nach Bedarf	Schelle, einseitige Befestigung	6 Ju N 15802	63	
Conti OPX 18	Nach Bedarf	Beilage für Schelle	10 Ju N 15811	63a	
	1	**Leitungen und Leitungsgeräte, vollst.** einschließlich Orts-Nr. 65-71	**88.953-71**	**(64)**	
		Geschirmte Leitung LRA 1,0	Fl 32902-2 R	(65)	
	Nach Bedarf	„ „ LSA 1,0	Fl 32902-2 S	(66)	
		Aderendhülse für 0,75 und 1,0 mm²	Fl 32951-2	(67)	
		Leitungsquerschnitt 77 kv 3 a			
	1	**C 400 Stecker, vollst.** bestehend aus Orts-Nr. 69-71		**68**	
	1	Einbausteckergehäuse mit Sicherungsbügel für Zentralsteckergehäuse 77 stp 17 c	(126-827 B)	69	Fl 32620-4
	1	Steckerplatte, 12-polig	(126-841 A)	70	Fl 32625-1
	2	Gummitülle 77 kv 13 c	Fl 32954-3	(71)	
		Geräte hierzu Orts-Nr. 72-87			aus UZ-Liste 88.953-Z 07/ und Stckl. 88.953-72/
	1	M 404 elektr. Temperaturgeber (für Kühlstoff) HTG 1 oder STG 1	Fl 20340	72	
	1	Druckmesser (für hydraul., Anlage)	(127-1058 A)	73	Fl 20516-2
	1	C 402 Geräteleuchte	Fl 32265-1	74	
	1	Lampe für Zusatzlicht 24 Volt, 2 Watt	Fl 32777-1	75	
	1	Klemmflansch	15 Ju N 89203	76	aus Stckl. 88.953-72/
	1	Instrumenten-Leuchtring LR 149	Fl 32275	77	

Unbefugte Verwendung ist strafbar und macht schadenersatzpflichtig

Triebwerk
(Hydraulische Anlage und Geräte)

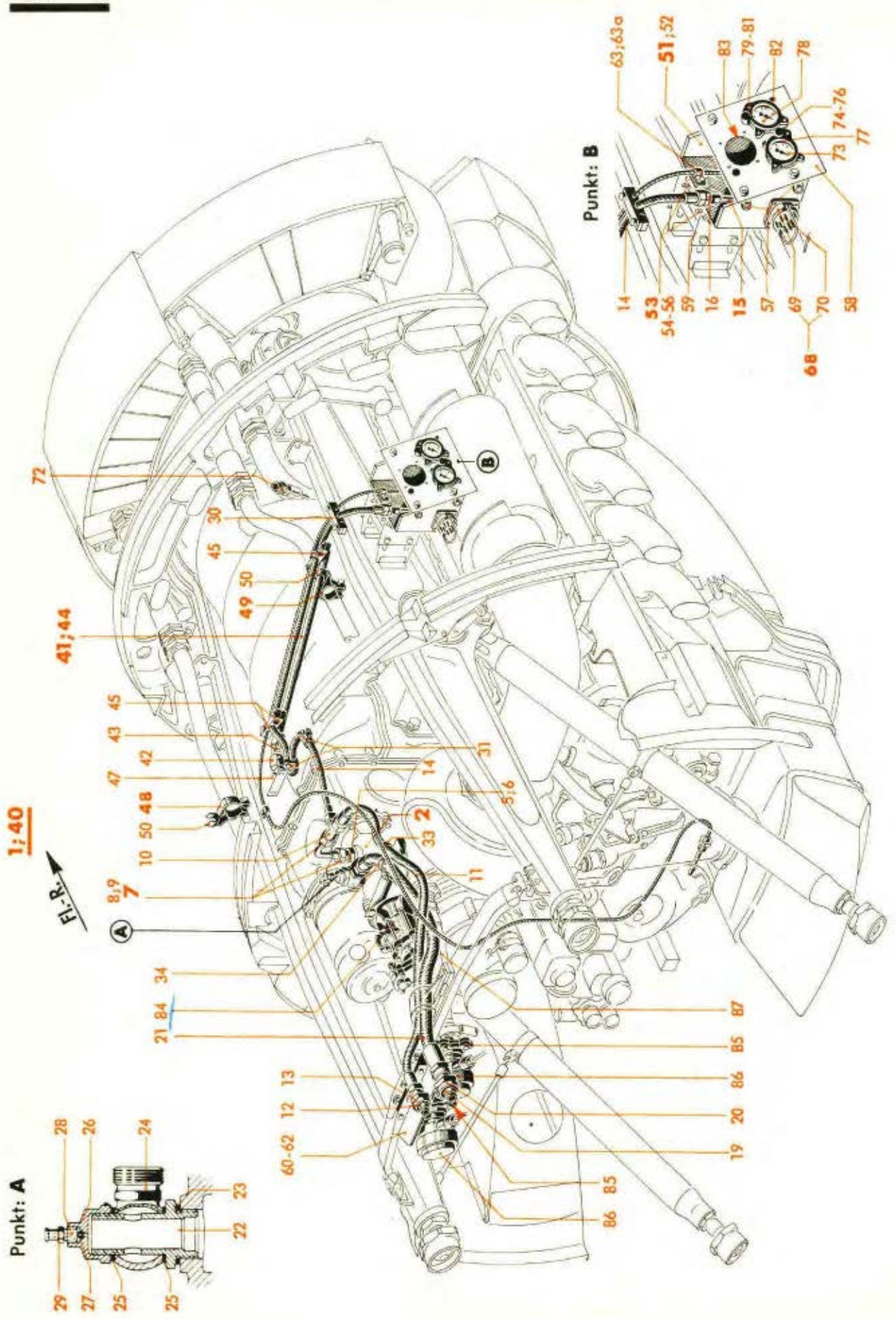

Werkstoff	Stück	Benennung	Ersatzteil-Nr.	Bild: 9 Orts-Nr.	Bem.
	1	Dampfdruckthermometer (für Schmierstoff)	(127-1007 C)	78	FI 20308-3
		„ (Behelf)	(127-1007 D)		FI 20308-4
	1	C 403 Geräteleuchte	FI 32265-1	79	
	1	Lampe für Zusatzlicht 24 Volt, 2 Watt	FI 32777-1	80	
	1	Klemmflansch	15 Ju N 89203	81	aus Stckl. 88.953-72/
	1	Instrumenten-Leuchtring LR 149	FI 32275	82	
		Blindverschlußdeckel	s. Konstr.-Gr. 7, Flugmotor	83	
	1	Sogpumpe mit SAE-Flansch, Lsog 1 a	(127-152 A)	84	FI 22460-3
	2	Halter EZ 12 für elektr. Ferndrehzahlgeber EF 10	FI 20285-2	85	
	2	M 401, M 403 elektr. Ferndrehzahlgeber EF 10	FI 20285-1	86	
		Biegsamer Antrieb mit Entöler	s. Bild 10, Orts-Nr. 3 und 4	87	

Unbefugte Verwendung ist strafbar und macht schadenersatzpflichtig

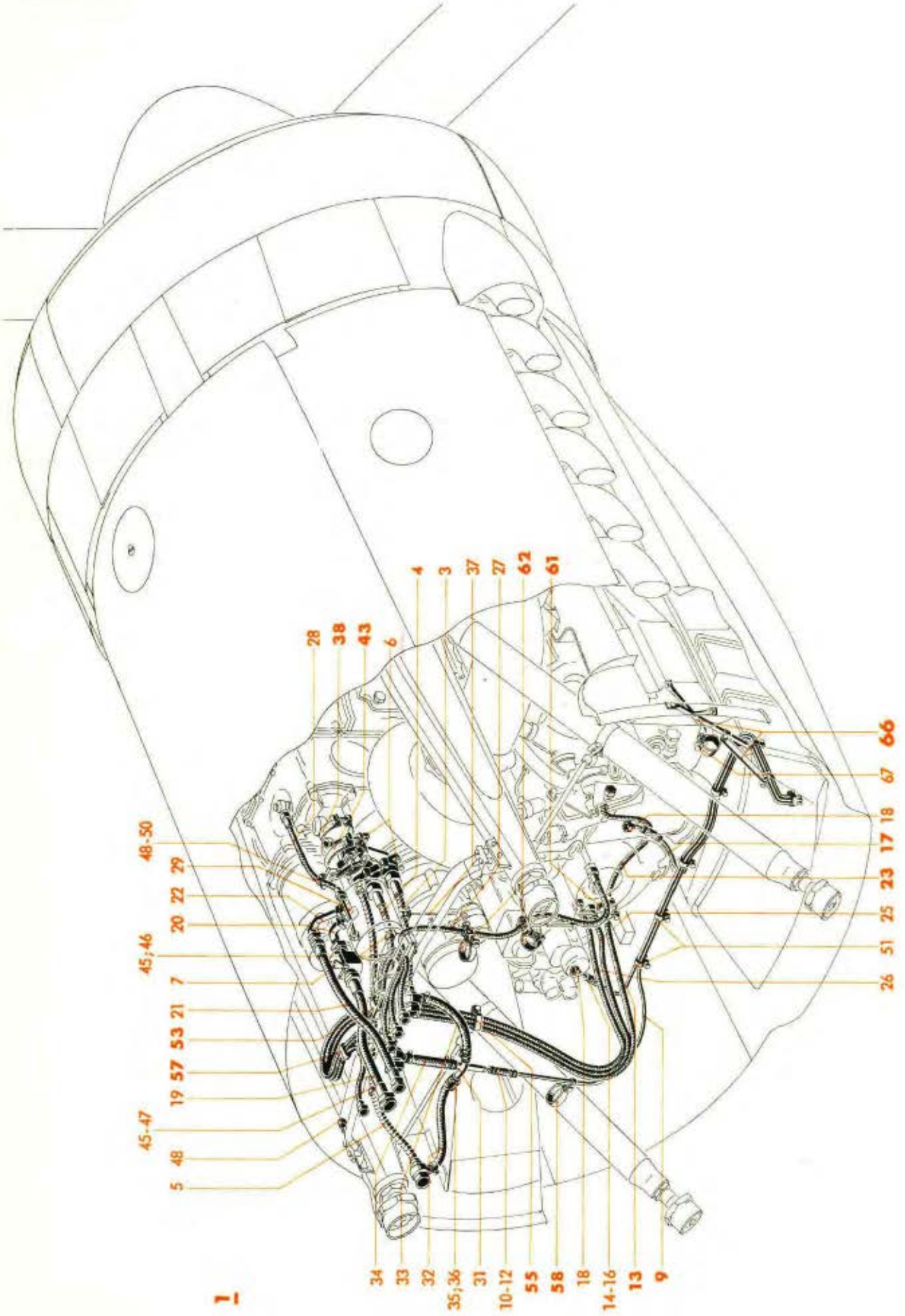
28
38
43
6
4
3
37
27
62
61
66
67
18
17
23
25
51
26
48-50
29
22
20
45;46
7
21
53
57
19
45-47
48
5
34
33
32
35;36
31
10-12
55
58
18
14-16
13
9
1

Werk-stoff	Stück	Benennung	Ersatzteil-Nr.	Bild: 10 Orts-Nr.	Bem.
		Aufteilung für			
		Hilfsleitungen im Triebwerk, vollst.	**88.953-Z14**	**1**	vgl. Bild 1 Orts-Nr. 18
		bestehend aus Orts-Nr. 2-67			
		Eingeklammerte Kursivzahlen in Spalte „Benennung" bedeuten Kennzeichnungsziffern der Leitungen			
		Geräte und Einbauten		(2)	
		hierzu Orts-Nr. 3-7			
	1	Biegsamer Antrieb mit Entöler (für Ferndrehzahlgeber)	(127-1311 A) Länge 30 cm	3	Fl 20240-30
	1	Biegsamer Antrieb mit Entöler (für Ferndrehzahlgeber)	(127-1311 A) Länge 40 cm	4	Fl 20240-40
	1	Biegsamer Antrieb mit Entöler (für Enteisung)	(127-1311 A) Länge 70 cm	5	Fl 20240-70
	2	Parallel-Getriebe	(127-1312 A)	6	Fl 20244
	1	Sogregler Lreg 11 a	Fl 22473	7	
		Rohr- und Schlauchleitungen		(8)	aus Stckl. 88.953-01 und 88.953-02
		hierzu Orts-Nr. 9-29			
	1	**Sickerleitung (Rohr 8 x 1) für biegsamen Antrieb (Ferndrehzahlgeber und Enteisung), vollst.**	**88.953-01 H 05**	**9**	
		einschließlich Orts-Nr. 10-12			
	1	Muffenschlauch	6,5x65 Co N 18110.20	10	
	4	Schlauchbinderband	5 x 125 Lg N 18191	11	
	4	Spanner	5,5 Lg N 18191	12	
	1	**Sickerleitung (Rohr 6 x 1) für Nebenstrom-pumpe, vollst.**	**88.953-01 H 06**	**13**	
		einschließlich Orts-Nr. 14-16			
	1	Muffenschlauch	4,5x55 Co N 18110.20	14	
	2	Schlauchbinderband	5 x 115 Lg N 18191	15	
	2	Spanner	5,5 Lg N 18191	16	
	1	**Sickerleitung (Rohr 6 x 1), für Kühlstoff-pumpe, vollst.**	**88.953-01 H 07**	**17**	
		einschließlich Orts-Nr. 14-16			
	2	Rohrverschraubung für Sickerleitungen	88.953-01 H 09	18	
		Sogleitung (10)			
	1	Schlauchleitung (16 x 290 Ro N 18107.1)	88.953-02 H 06	19	
	1	Rohrkrümmer (Rohr 18 x 1)	88.983-151 H 13	20	
		Enteisungsleitung (3)			
	1	Schlauchleitung (13 x 375 Ro N 18107.1)	88.953-02 H 01	21	
	1	Krümmer NW 13 mit Überwurfmutter	Ju N 30475	22	

Unbefugte Verwendung ist strafbar und macht schadenersatzpflichtig

JFM-FTVDru
311041
PaSbKü

Triebwerk
(Hilfsleitungen)

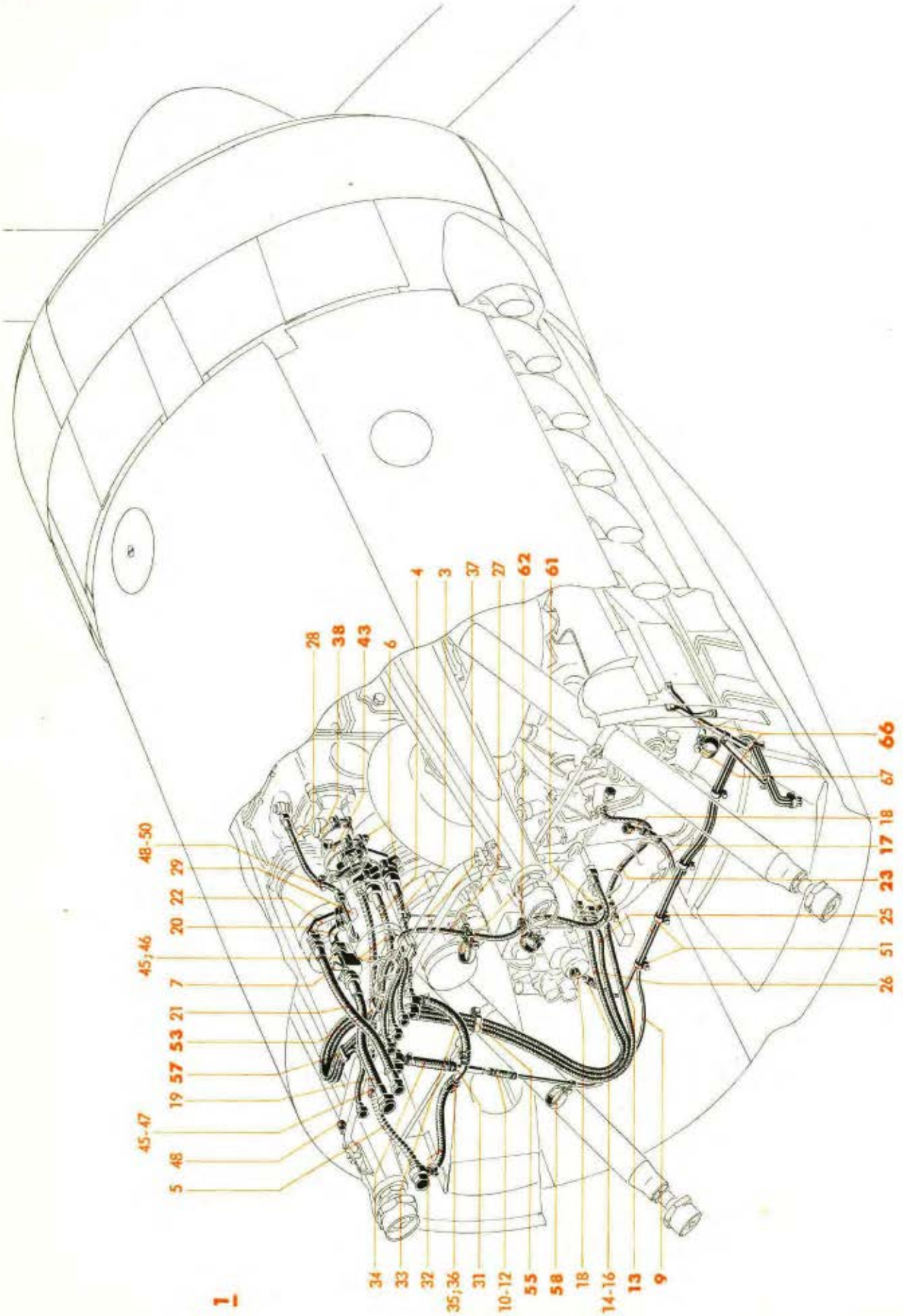

Werkstoff	Stück	Benennung	Ersatzteil-Nr.	Bild: 10 Orts-Nr.	Bem.
		Schmierstoffdruckmeßleitung (5)			
	1	**Schlauchleitung (4 x 2000 Ro N 18107.2), vollst.**	**88.953-02 H05**	**23**	
		einschließlich Orts-Nr. 24			
	1	Schild „Schmierstoffdruckleitung ist mit . . ."	88.983-127.98	(24)	
		Ladedruckmeßleitung (9)			
	1	Schlauchleitung (4 x 1760 Ro N 18107.2)	88.953-02 H 03	25	
		Einspritzleitung (1)			
	1	Schlauchleitung (4 x 1760 Ro N 18107.2)	88.953-02 H 04	26	
		Kraftstoffdruckmeßleitung (2)			
	1	Schlauchleitung (4 x 970 Ro N 18107.2)	88.953-02 H 02	27	
		Ölleitung für Sogpumpe			
	1	Schlauchleitung (4 x 325 Ro N 18107.2)	88.953-02 H 07	28	
	1	Rohrkrümmer (Rohr 6 x 1)	88.983-151 H 16	29	
		Halterungen und Verbindungsteile		(30)	aus Stkl. 88.953-03
		hierzu Orts-Nr. 31-65			
	1	Abzweigstück	88.953-03 H 17	31	
	1	Muffenschlauch	10x300 Co N 18110.20	32	
	1	"	10x180 Co N 18110.20	33	
	1	"	10x130 Co N 18110.20	34	
	9	Schlauchbinderband	5 x 145 Lg N 18191	35	
	9	Spanner	5,5 Lg N 18191	36	
	1	Halterungsbock	88.953-03 H 14	37	
	1	**Befestigungsschelle, vollst.**	**88.953-03 H12**	**38**	
		einschließlich Orts-Nr. 39-42			
	1	Sechskantschraube (zur Befestigung am Parallel-Getriebe)	M 6 x 20 DIN Kr 551	(39)	
	1	Selbstsichernde Sechskantmutter (Lief.: AGG) (zur Befestigung am Parallel-Getriebe)	(M 6 S)[3]	(40)	
Conti OPX 18	Nach Bedarf	Beilage für Schellen	15 Ju N 15811	(41)	
	1	Linsenschraube	M 5 x 60 DIN 85[1]	(42)	
	1	**Befestigungsschelle, vollst.**	1. Deckblatt zu **88.953-03 H 21**	**43**	
		einschließlich je 4 Stück Orts-Nr. 39, 40 und Orts-Nr. 41, 44 a und 44 b			
	2	Unterlegplatte	1. Deckblatt zu 88.953-03.102	(44a)	
	1	Linsenschraube	M 5 x 45 DIN 85[1]	(44b)	
	4	Schelle, einseitige Befestigung	16 Ju N 15802	45	
Erburit S Ro N 88101	4	Gummibeilage 2 dick	88.953-0374	46	

[1] Aus Flußstahl (bei Bestellung angeben)
[3] Aus Leichtmetall (bei Bestellung angeben)

Unbefugte Verwendung ist strafbar und macht schadenersatzpflichtig

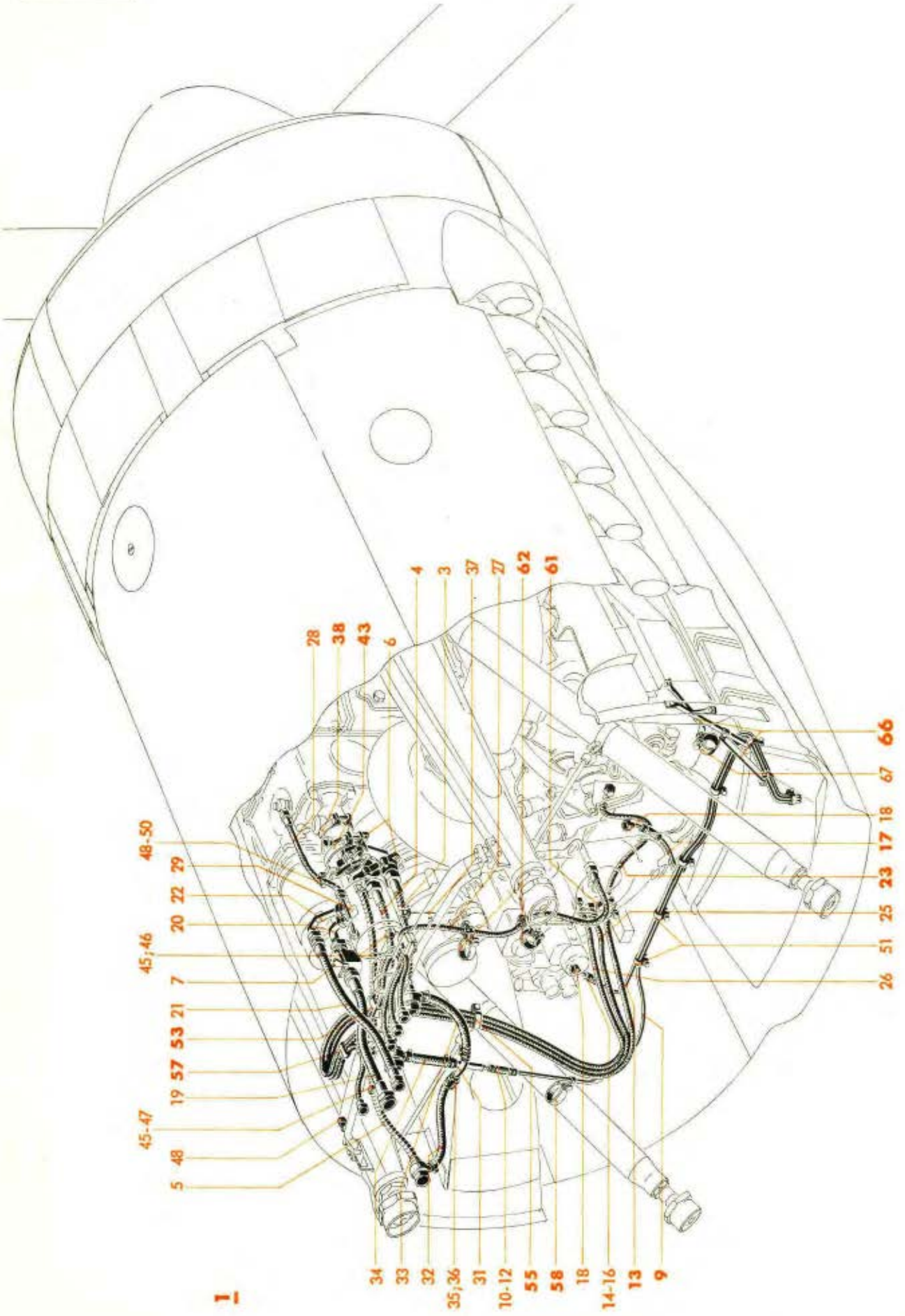
28
38
43
6
4
3
37
27
62
61
66
67
18
17
23
25
51
26
48-50
29
22
20
45;46
7
21
53
57
19
45-47
48
5
34
33
32
35;36
31
10-12
55
58
18
14-16
13
9
1

Werkstoff	Stück	Benennung	Ersatzteil-Nr.	Bild: 10 Orts-Nr.	Bem.
	1	Halterungswinkel	88.953-0373	47	
	3	Schelle, einseitige Befestigung	14 Ju N 15802	48	
Conti OPX 18	Nach Bedarf	Beilage für Schellen	10 Ju N 15811	49	
	1	Halterungswinkel	88.953-0380	50	
	7	Rohrschelle (ohne Schraube)	16 Ju N 15803	51	
Conti OPX 18	Nach Bedarf	Beilage für Schellen	12 Ju N 15811	(52)	
	1	**Halterung, vollst.** einschließlich Orts-Nr. 54	**88.953-03 H04**	**53**	
Conti OPX 18	Nach Bedarf	Gummibeilage, Band 1 x 20		(54)	
	1	**Halterung, vollst.** einschließlich Orts-Nr. 56	**88.953-03 H05**	**55**	
Conti OPX 18	Nach Bedarf	Gummibeilage, Band 1 x 15		(56)	
	1	**Halterung, vollst.** einschließlich Orts-Nr. 56	**88.953-03 H06**	**57**	
	1	**Halterung, vollst.** einschließlich Orts-Nr. 52, 59 und 60	**88.953-03 H16**	**58**	
	1	Rohrschelle (ohne Schraube)	44 Ju N 15803	(59)	
	1	Schelle, einseitige Befestigung	88.953-0355	(60)	
	1	**Halterung, vollst.** einschließlich Orts-Nr. 52	2. Deckblatt zu **88.953-03 H19**	**61**	
	2	**Halterung, vollst.** einschließlich Orts-Nr. 52 und 63-65	**88.953-03 H 20**	**62**	
	1	Rohrschelle (ohne Schraube)	40 Ju N 15803	(63)	
	1	„ („ „)	14 Ju N 15803	(64)	
	1	Linsenschraube	M 4 x 70 DIN 85[1])	(65)	
	1	**Halterung, vollst.** einschließlich 1 Stück Orts-Nr. 51, 52, 64 und 67	**88.953-04**	**66**	
	1	Rohrschelle (ohne Schraube)	37 Ju N 15803	67	

[1]) Aus Flußstahl (bei Bestellung angeben)

Unbefugte Verwendung ist strafbar und macht schadenersatzpflichtig

1484

Ju 88 A-4

Ersatzteil-Liste

Konstruktions-Gruppe

8

Triebwerksbehälter

JUNKERS FLUGZEUG- UND -MOTORENWERKE AG. DESSAU

Der Reichsminister der Luftfahrt und
Oberbefehlshaber der Luftwaffe
Generalluftzeugmeister

Nr. LC 2/V - 10222/41/75

Berlin, den 21. Juni 1941

Diese Druckschrift: **Ju 88 A-4 Ersatzteil-Liste,** Ausgabe 1941, gilt als vorläufige Ersatzteil-Liste.

I. A.

gez. **Gebauer**
Flieger-Oberstabsingenieur
und Gruppenleiter

Zur Beachtung!

Die vorliegende **Ju 88 A-4 Ersatzteil-Liste** enthält gleichzeitig das Baumuster Ju 88 A-8, das sich nur durch geringe Abweichungen vom Grundmuster Ju 88 A-4 unterscheidet (siehe fettumrandete Baureihen der Baugruppen-Gesamtübersicht).

Für **Ju 88 A-1, A-5** enthält eine besondere **Ersatzteil-Liste** gleichzeitig die Baumuster Ju 88 A-3, A-6, A-7; letztere unterscheiden sich wiederum nur durch geringe Abweichungen vom Grundmuster Ju 88 A-1, A-5.

Die weitere Verwendung der Baugruppen der Ju 88 A-4 Ersatzteil-Liste für die übrigen Baureihen der Ju 88 ist ebenfalls aus der **Baugruppen-Gesamtübersicht** zu ersehen.

Das Auffinden und Vorkommen der Ersatzteil-Nr. in den Baugruppen der Baureihen A-1, A-3 bis A-8 ist aus der **Schlüssel-Liste der Ersatzteilnummern** zu entnehmen. Darüber hinaus wird daselbst auf das Vorhandensein in den Vorratssätzen (Plan- und Reparaturwerksbevorratung) durch entsprechende Schlüsselzahlen (1-6) hingewiesen.

Inhaltsübersicht*)

Gliederung der Ersatzteil-Liste

Konstruktions-Gruppen:		Anhang:
1 Rumpfwerk	6 Triebwerks-Gerüst	A Normteil-Liste
2 Fahrwerk	und -Verkleidung	B Ausrüstungs-Geräteliste
3 Leitwerk	7 Triebwerksanlage	C Elt-Geräteliste
4 Steuerwerk	8 Triebwerksbehälter	D Auswärtsteil-Liste
5 Tragwerk	9 Ausrüstung	

Untergliederung in Baugruppen siehe auf der entsprechenden **Baugruppen - Gesamtübersicht.** Die **weitere Unterteilung der Baugruppen** ist auf dem jeweiligen **Inhaltsverzeichnis** zu ersehen.

*) Titelei, d. h. Titelblatt, Erklärungen, Berichtigungen usw. befinden sich jeweils am Anfang eines Ersatzteillisten-Einbandes.

Sämtliche Angaben bleiben unser Eigentum und dürfen nur für Betrieb, Wartung und Ausbesserung von Junkers-Flugzeugen benutzt werden. Wir behalten uns vor, jede andere Benutzung und Mitteilung an Dritte zivil- und strafrechtlich zu verfolgen. Etwaige bestehende Geheimhaltungsbestimmungen sind zu beachten.
Copyright 1941 by Junkers Flugzeug- und -Motorenwerke Aktiengesellschaft, Dessau.

Manuskript (Bild und Text): JFM-FTVDru

Satz und Druck: Gebr. Feyl, Berlin SW 68

Ausführung

„Gc"

Ersatzteil-Liste

Ju 88

Triebwerksbehälter

Konstr.-Gruppe: **8**

Übersichtsbild
der Konstr.-Gr. 8
siehe nächste Seite

Unbefugte Verwendung ist strafbar und macht schadenersatzpflichtig

JFM-FTVDru

März 1941

Junkers Flugzeug- und -Motorenwerke Aktiengesellschaft, Dessau

Triebwerksbehälter

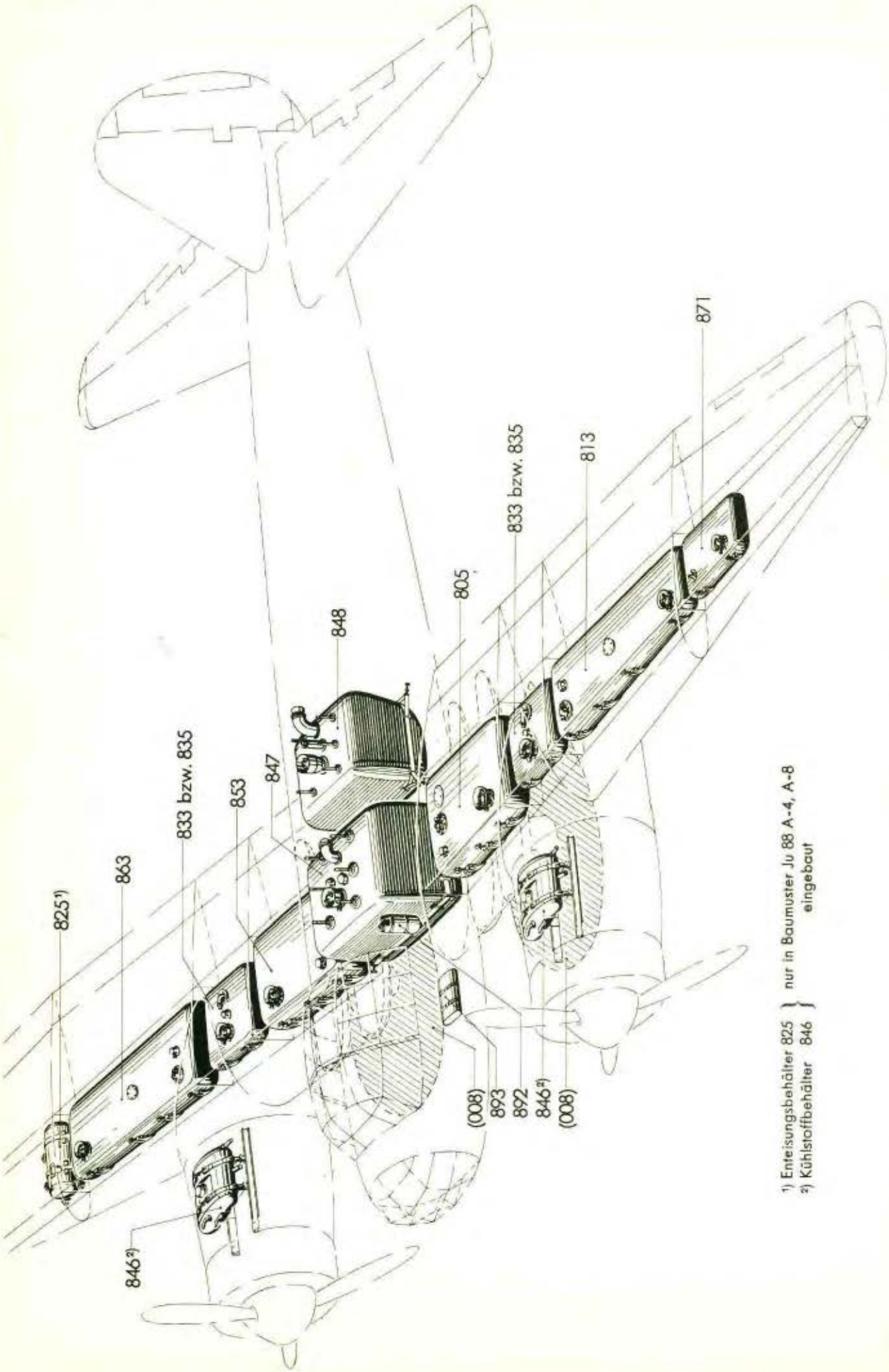

¹) Enteisungsbehälter 825 } nur in Baumuster Ju 88 A-4, A-8
²) Kühlstoffbehälter 846 } eingebaut

Ausführung

„Gc"

Ersatzteil-Liste

Ju 88 A-4

Triebwerksbehälter

Konstr.-Gruppe: **8**

Seite: 1

Baugruppen-Gesamtübersicht*)

Baugruppen-Benennung	Baureihe und Baugruppen-Kennziffer										
	A-1	A-3	A-4	A-5	A-6	A-7	A-8	A-9	A-10	A-11	A-14
Kraftstoff-(Entnahme)-Behälter, innen, links	805										
Kraftstoff-(Entnahme)-Behälter, innen, rechts	853										
Kraftstoffbehälter, außen, links	813										
„ „ rechts...	863										
Zusätzl. Kraftstoffbehälter im Rumpf (im I. Lastenraum)	847										
Zusätzl. Kraftstoffbehälter im Rumpf (im II. Lastenraum)	848										
Schmierstoffbehälter, links u. rechts	833		835	833			835	833		835	833
Zusätzlicher Schmierstoffbehälter im Tragwerk-Flügel, links	871										
Kühlstoffbehälter	—	—	846	—	—	—	846	—	—	846	—
Sammelbehälter für Drucköl-Anlage	892										
Zusätzl. Behälter „ „ „	893										
Enteisungsbehälter	—	—	825	—	—	—	825	—	—	825	—
Abwerfbarer Kraftstoffbehälter	(008)										

*) Anm.: Nur die **Baugruppen der fettumrandeten Baureihen** sind in dieser **Ju 88 A-4 Ersatzteil-Liste** enthalten.
Bei **gleichen Baugruppen** jeweils **gleiche Farbkennzeichnung.**

Unbefugte Verwendung ist strafbar und macht schadenersatzpflichtig

Dig. Copyright Luftfahrt-Archiv Hafner

Baugruppen-Gesamtübersicht*)

Baugruppen-Benennung	Baureihe und Baugruppen-Kennziffer										
	B-1	B-2	B-3	C-1	C-2	C-4	C-5	C-6	C-7	D-1	D-2
Kraftstoff-(Entnahme)-Behälter, innen, links											
Kraftstoff-(Entnahme)-Behälter, innen, rechts											
Kraftstoffbehälter, außen, links											
„ „ rechts...											
Zusätzl.Kraftstoffbehälter im Rumpf (im I. Lastenraum)	843	847	843	847							
Zusätzl.Kraftstoffbehälter im Rumpf (im II. Lastenraum)	845			848							
Schmierstoffbehälter, links u. rechts	835			833				835	833	835	833
Zusätzlicher Schmierstoffbehälter im Tragwerk-Flügel, links											
Kühlstoffbehälter	846	874	—	—	—	—	—	846	—	846	—
Sammelbehälter für Drucköl-Anlage	894	895	894	892							
Zusätzl. Behälter „ „ „	—	896	—	893							
Enteisungsbehälter	824			—	—	—	—	825	—	825	—
Abwerfbarer Kraftstoffbehälter....											

*)Anm.: Nur die **Baugruppen der fettumrandeten Baureihen** sind in dieser **Ju 88 A-4 Ersatzteil-Liste** enthalten.
Bei **gleichen Baugruppen** jeweils **gleiche Farbkennzeichnung.**

Unbefugte Verwendung ist strafbar und macht schadenersatzpflichtig

JFM-FTVDru 260541 WkSb

Zur Beachtung!

In dieser Schlüssel-Liste sind folgende Ersatzteil-Nr. der Konstr.-Gruppe 8 zusammengestellt:

a) sämtliche Baugruppen, Zwischengruppen, Untergruppen und Hilfsgruppen
b) Wiederholungsteile
c) Einzelteile aus Hilfsgruppen
d) Teile der Plan- und Reparaturwerksbevorratung

Fehlende Ersatzteil-Nr. von Einzelteilen siehe bei der jeweiligen Untergruppe in der Aufteilung.

Kennzeichnung der Teile für Bevorratung:

1 = Planbevorratung
2 = Reparaturwerksbevorratung
3 = Plan- und Reparaturwerksbevorratung
4 = Triebwerksteile in der Planbevorratung
5 = „ „ „ Reparaturwerksbevorratung
6 = „ „ „ Plan- und Reparaturwerksbevorratung

Auswärtsteile:

Ersatzteil-Nr.	Baureihe A-1	A-3	A-4	A-5	A-6	A-7	A-8	Vorkommen Baugruppe/ Bild/Orts-Nr.	Lief.:
KEF 2								008/2/3	DBU
KHP 16 A	1		1					805/1/15	„
								813/1/16	
05512								008/2/2	NKF
1062 A								825/1/39	PS
A 2173								846/1/4	Bruhn
2887	1		1					871/1/13	Ra
2889	1		1					805/1/14	„
								813/1/15	
2890	1		1					833/1/13	„
								835/1/13	
2891	1		1					847/1/6	„
								848/1/6	
8-4075 A								847/1/2	„
8-4076 A								813/1/13	„
8-4076 B								813/1/13	„
8-4077 C								805/1/12	„
8-4077 D								805/1/12	„
8-4078 B								871/1/11	„
8-4078 C								833/1/10	„
								835/1/10	
8-4129 A								848/1/2	„
8-4137 A-1								008/1/1	
8-4521 C	1		1					813/1/14	DBU
								847/1/3	
								848/1/3	

Ersatzteil-Nr.	Baureihe A-1	A-3	A-4	A-5	A-6	A-7	A-8	Vorkommen Baugruppe/ Bild/Orts-Nr.	Lief.:
8-4521-11								847/1/12	DBU
								848/1/12	
8-4524 B	1		1					871/1/12	„
8-4532 A	1		1					805/1/13	„
8-4539 A	1		1					871/1/15	„
8-4543 A	1		1					833/1/11	„
								835/1/11	
8-4544 C								805/1/16	„
								813/1/17	
8-4563 A	1		1					847/1/16	„
								848/1/16	

Unbefugte Verwendung ist strafbar und macht schadenersatzpflichtig

Schlüssel-Liste der Ersatzteil-Nummern

Spezialteile:

Ersatzteil-Nr.	Baureihe A-1	A-3	A-4	A-5	A-6	A-7	A-8	Vorkommen Baugruppe/ Bild/Orts-Nr.
8800-91.149								008/2/1
-91.644								„ /2/5
88.113-44.114								847/1/8
88.732-0901								„ /1/4
								848/1/4
88.735-6505								848/1/53
88.805	3		3					805/1/1
88.805-01								„ /1/2
-0101	1							„ /1/6
								813/1/7
								833/1/4
								835/1/4
								871/1/5
-0102	1							805/1/7
								813/1/8
								833/1/5
								835/1/5
								871/1/6
-0103	1							805/1/8
								813/1/9
								833/1/6
								835/1/6
								871/1/7
-0104	1							805/1/9
								813/1/10
								833/1/7
								835/1/7
								871/1/8
-0106	1							805/1/10
								813/1/11
								833/1/8
								835/1/8
								871/1/9
-0203								848/1/18
-03								805/1/13
-04								„ /1/15

Ersatzteil-Nr.	Baureihe A-1	A-3	A-4	A-5	A-6	A-7	A-8	Vorkommen Baugruppe/ Bild/Orts-Nr.
88.813	3		1					813/1/1
88.813-01								„ /1/2
-02								„ /1/16
-03								„ /1/14
-04								„ /1/16
88.824-02 H 01								825/1/34
-0204								„ /1/35
-06 H 02								„ /1/29
-0601								„ /1/31
88.825								825/1/1
88.825-01								„ /1/14
-01 H 01								„ /1/15
-02								„ /1/27
-02 H 01								„ /1/28
-02 H 02								„ /1/38
-03								„ /1/2
-03 H 01								„ /1/4
-03 H 02								„ /1/5
-03 H 03								„ /1/9
88.833	3							833/1/1
88.833-01								„ /1/2
								835/1/2
-02								833/1/12
								835/1/12
-03								833/1/11
-04	1							„ /1/15
-04 H 01	1		1					„ /1/17
								835/1/17
-04 H 03	1							833/1/20
-0401	1		1					„ /1/16
								835/1/16

Kennzeichnung der Teile für Bevorratung:

1 = Planbevorratung
2 = Reparaturwerksbevorratung
3 = Plan- und Reparaturwerksbevorratung
4 = Triebwerksteile in der Planbevorratung
5 = „ „ „ Reparaturwerksbevorratung
6 = „ „ „ Plan- und Reparaturwerks-bevorratung

Unbefugte Verwendung ist strafbar und macht schadenersatzpflichtig

Junkers Flugzeug- und -Motorenwerke Aktiengesellschaft, Dessau
März 1941
JFM-FTVDru 120341 Sb

Ausführung

„Gc"

Ersatzteil-Liste

Ju 88

Schlüssel-Liste der Ersatzteil-Nummern

Konstr.-Gruppe: **8**

Ersatzteil-Nr.	Baureihe A-1	A-3	A-4	A-5	A-6	A-7	A-8	Vorkommen Baugruppe/ Bild/Orts-Nr.
88.833-0410								833/1/21
-0411								„ /1/22
								835/1/22
88.835			3					„ /1/1
88.835-01			2					„ /1/11
-02			1					„ /1/15
-02 H 02			1					„ /1/20
-0206			2					„ /1/21
88.843-01								847/1/4-9
-0101	1		1					„ /1/7
								848/1/7
-02 H 01								847/1/25
-0220	1		1					„ /1/21
								848/1/23
-03								847/1/10
-03 H 01								„ /1/11
-0302								„ /1/13
								848/1/13
-0303								847/1/14
								848/1/14
-04								847/1/16
-05			1					„ /1/3
-20	1		1					„ /1/26
								848/1/28
-20 H 01								847/1/27
								848/1/29
-20 H 02								847/1/34
								848/1/36
-20 H 03								847/1/30
								848/1/32
-20 H 04								847/1/42
								848/1/44
-2012								847/1/28
								848/1/30
-2016								847/1/29
								848/1/31
-2020								847/1/35
								848/1/37
-2021								847/1/36
								848/1/38
-2022								847/1/37
								848/1/39

Ersatzteil-Nr.	Baureihe A-1	A-3	A-4	A-5	A-6	A-7	A-8	Vorkommen Baugruppe/ Bild/Orts-Nr.
88.843-21	1							847/1/18
-2101								„ /1/20
								848/1/22
-2102								847/1/19
								848/1/21
88.844-01	1		1					„ /1/10
-01 H 01								„ /1/11
-02	1		1					„ /1/17
-03	1		1					„ /1/8
-04 H 01								„ /1/27
-0401								847/1/22
								848/1/24
-05								„ /1/56
-08								„ /1/16
-09								„ /1/3
-10								„ /1/51
88.846								846/1/1
88.846-01			2					„ /1/2
-05								„ /1/5
-05 H 01			2					„ /1/15
-05 H 02			2					„ /1/8
-05 H 03			2					„ /1/6
-05 H 04			2					„ /1/7
-0501								„ /1/16
-0501/15								„ /1/9
-0502			2					„ /1/9, 16
-0503			2					„ /1/9, 16
-0504								„ /1/12, 15
-0505								„ /1/14, 15
-0515								„ /1/9
88.847	3		1					847/1/1

Kennzeichnung der Teile für Bevorratung:

1 = Planbevorratung
2 = Reparaturwerksbevorratung
3 = Plan- und Reparaturwerksbevorratung
4 = Triebwerksteile in der Planbevorratung
5 = „ „ „ Reparaturwerksbevorratung
6 = „ „ „ Plan- und Reparaturwerks-bevorratung

Unbefugte Verwendung ist strafbar und macht schadenersatzpflichtig

JFM-FTVDru
120341
Sb

Schlüssel-Liste der Ersatzteil-Nummern

Ersatzteil-Nr.	Baureihe A-1	A-3	A-4	A-5	A-6	A-7	A-8	Vorkommen Baugruppe/ Bild/Orts-Nr.
88.848			1					848/1/1
88.848-08								„ /1/
-21			1					„ /1/20
88.853	3							805/1/1
88.863	3		1					„ /1/1
88.863-01								„ /1/2
88.871	3		1					871/1/1
88.871-01								„ /1/2
-03	1		1					„ /1/14
-04								„ /1/12
-05								„ /1/15
88.892	3		1					892/1/1
88.892-01								„ /1/2
-03								„ /1/4-22
-0301	1							„ /1/21
-0302	1							„ /1/22
-0325	1							„ /1/20
-0326	1							„ /1/18
-0327	1							„ /1/19
-0328	1		1					„ /1/4
-04	1							„ /1/3
88.893	3		1					893/1/1
88.893-01								„ /1/2
-02								„ /1/3-9

Ersatzteil-Nr.	Baureihe A-1	A-3	A-4	A-5	A-6	A-7	A-8	Vorkommen Baugruppe/ Bild/Orts-Nr.

Kennzeichnung der Teile für Bevorratung:

1 = Planbevorratung
2 = Reparaturwerksbevorratung
3 = Plan- und Reparaturwerksbevorratung
4 = Triebwerksteile in der Planbevorratung
5 = „ „ „ Reparaturwerksbevorratung
6 = „ „ „ Plan- und Reparaturwerks-bevorratung

Unbefugte Verwendung ist strafbar und macht schadenersatzpflichtig

Junkers Flugzeug- und -Motorenwerke Aktiengesellschaft, Dessau

März 1941

JFM-FTVDrL 120341 Sb

Inhaltsverzeichnis

Bild	Benennung	Seite
1	**Kraftstoff-(Entnahme)-Behälter im Tragwerk-Flügel, innen, links und rechts**	**1**

Anm.: **Truppen-Ersatzteil-Liste** ist auf Tabellenseiten durch **Rotdruck** gekennzeichnet.

Unbefugte Verwendung ist strafbar und macht schadenersatzpflichtig

JFM-FTVDru
110241
Sb/Kü

Kraftstoff- (Entnahme-) Behälter

im Tragwerk-Flügel, innen
links (805) und rechts (853)*)

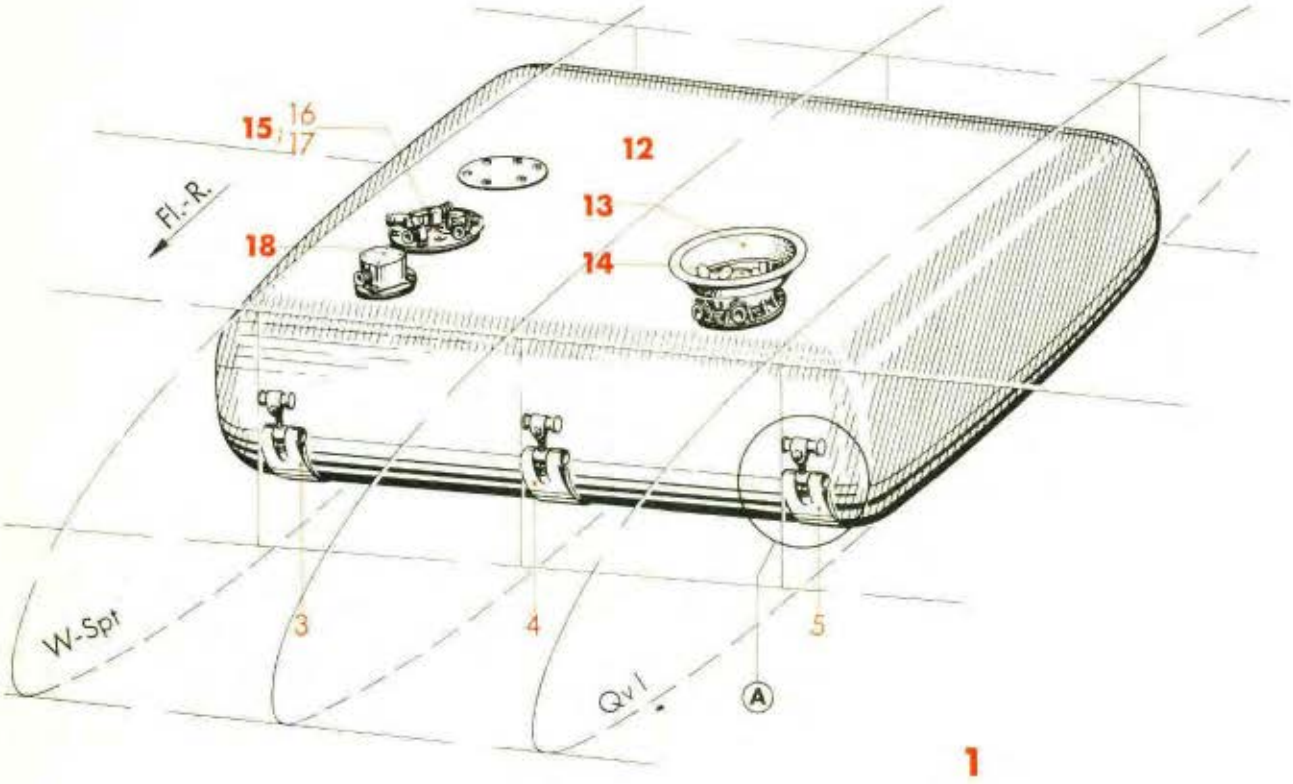

Punkt: **A**

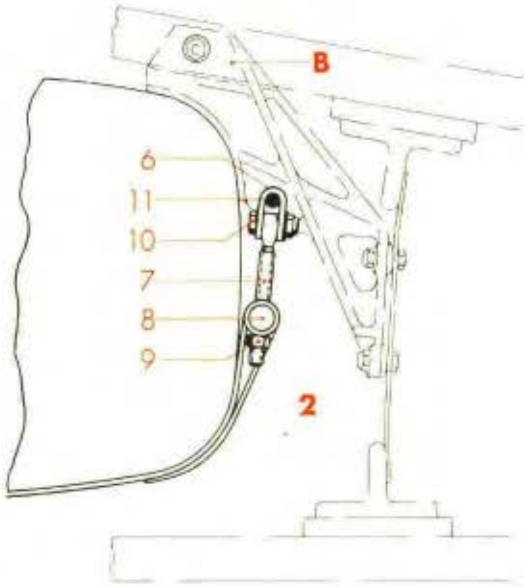

B) Behälterlager,
siehe Konstr.-Gruppe 5:
Behälterlager im Tragwerk-Flügel

***) Für Baugruppe 853 ist dieses Bildblatt als Spiegelbild zu verwenden!**

Ausführung „Gc"

Ersatzteil-Liste **Ju 88**

Triebwerksbehälter
Kraftstoff-(Entnahme)-Behälter
im Tragwerk-Flügel, innen links (805) und rechts (853)

Bau-Gruppe: **805**

Seite: 1

Werk-stoff	Stück	Benennung	Ersatzteil-Nr.	Bild: 1 Orts-Nr.	Bem.
	1	**Kraftstoff-(Entnahme)-Behälter im Tragwerk-Flügel, innen, links, vollst.**	**88.805**	**1**	
	1	**Kraftstoff-(Entnahme)-Behälter im Tragwerk-Flügel, innen, rechts, vollst.**	**88.853**		
	1	**Behälterlagerung, links bzw. rechts, vollst.**	**88.805-01**	**2**	
		einschließlich Orts-Nr. 3-11			
	1	Traggurt, innen, L = 1360 (Lief.: Ra)	Baugruppe und Bild/ Orts-Nr. angeben	3	
	1	„ mitten, L = 1300 (Lief.: Ra)	Baugruppe und Bild/ Orts-Nr. angeben	4	
	1	„ außen, L = 1240 (Lief.: Ra)	Baugruppe und Bild/ Orts-Nr. angeben	5	
	6	Lagerblech	88.805-0101	6	
	6	Osenbolzen M 8 x 0,75 x 90 lang	88.805-0102	7	
	6	Bolzen 20 ø x 65 lang	88.805-0103	8	
	6	Kugelmutter M 8 x 0,75	88.805-0104	9	
	6	Sechskantbolzen 6 ø f 8 x 24 lang, abgesetzt	88.805-0106	10	
	6	Bolzen mit Kopf	10 f 8x62x56 DIN 1434	11	
	1	**Kraftstoffbehälter, links, Inhalt 415 Liter + 8% (P-0088-9c)** (Lief.: Ra)	**(8-4077 C)**	**12**	
	1	**Kraftstoffbehälter, rechts, Inhalt 415 Liter + 8% (P-0088-9c Spi)** (Lief.: Ra)	**(8-4077 D)**		
	1	**Kraftstoff-Hauptbehälterkopf mit Füllanschluß KHFK 16 A, (T=335 mm)[4], links bzw. rechts** (Lief.: DBU)	**(8-4532 A)**	**13**	aus Stckl. 88.805-03
	1	**Füllkopfmanschette, links bzw. rechts** (Lief.: Ra)	**(2889)**	**14**	Jfa-Nr. 010414
	1	**Kraftstoff-Hauptbehälterkopf mit Behälterpumpe (T=370 mm)[4], links bzw. rechts, vollst.** (Lief.: DBU)	**(KHP 16 A)**	**15**	aus Stckl. 88.805-04
		einschließlich Orts-Nr. 16 und 17			
	1	Kraftstoff-Behälterpumpe KBP 16 C (Lief.: DBU)	(8-4544 C)	16	
	6	Sechskant-Senkmutter, geschlitzt		17	
		Vorratsgeber, links bzw. rechts	siehe Konstr.-Gr. 9 Betriebsgeräte	**18**	

[4] Tauchtiefe (bei Bestellung angeben)

Unbefugte Verwendung ist strafbar und macht schadenersatzpflichtig

JFM-FTVDru 220141 BaSbKü

Inhaltsverzeichnis

Bild	Benennung	Seite
1	**Kraftstoffbehälter im Tragwerk-Flügel, außen, links und rechts**	**1**

Anm.: **Truppen-Ersatzteil-Liste** ist auf Tabellenseiten durch **Rotdruck** gekennzeichnet.

Unbefugte Verwendung ist strafbar und macht schadenersatzpflichtig

JFM-FTVDru
110241
Sb/Kü

März 1941

Junkers Flugzeug- und -Motorenwerke Aktiengesellschaft, Dessau

Kraftstoffbehälter

im Tragwerk-Flügel, außen links (813) und rechts (863)*)

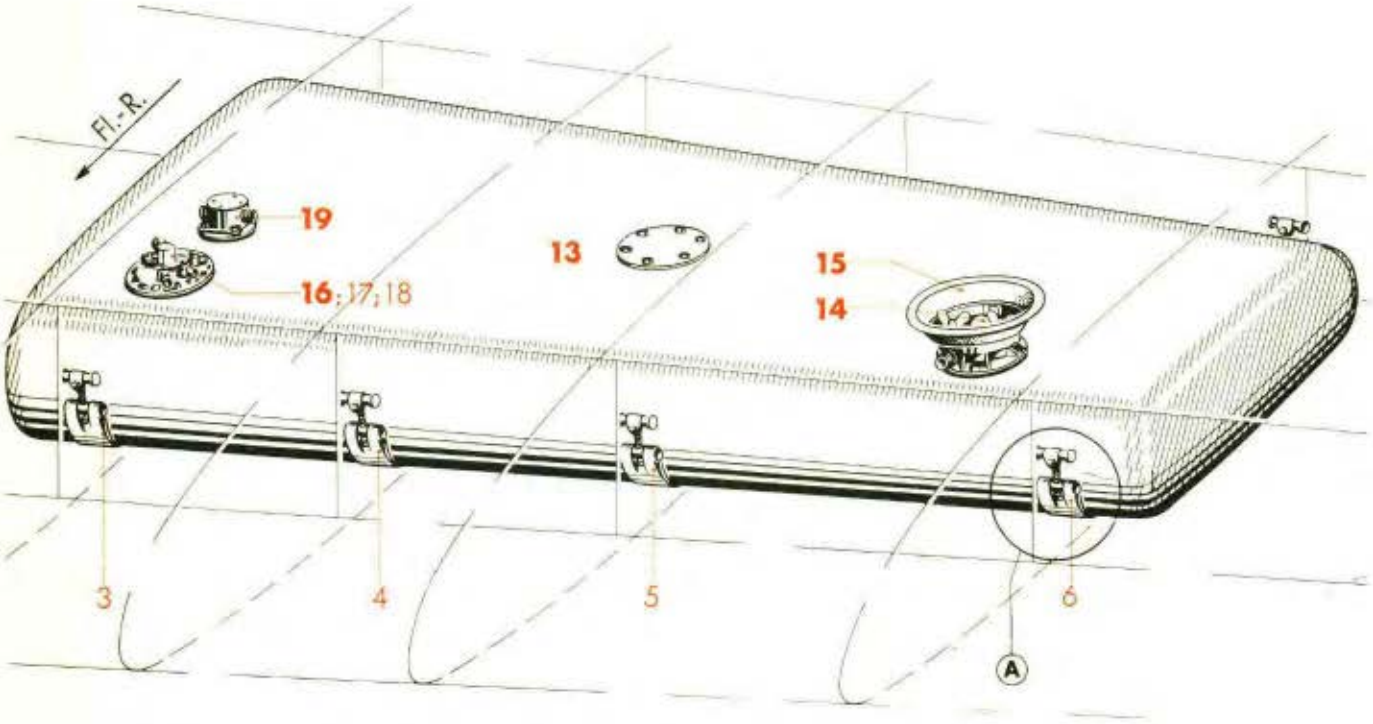

1

Punkt: **A**

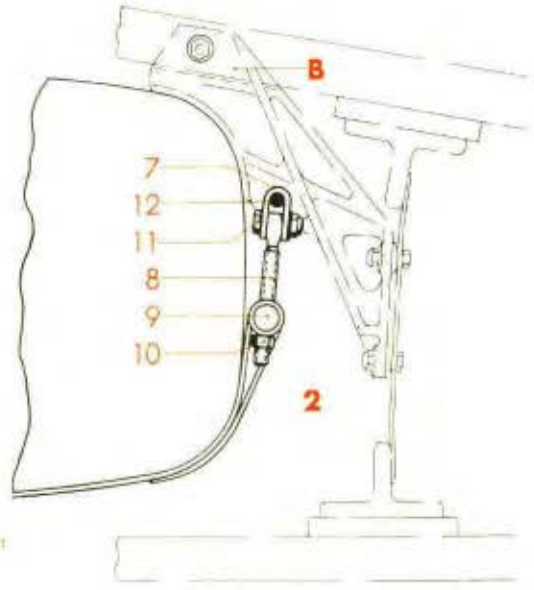

B) Behälterlager, siehe Konstr.-Gruppe 51 Behälterlager im Tragwerk-Flügel

*) Für Baugruppe 863 ist dieses Bildblatt als Spiegelbild zu verwenden!

Ausführung „Gc"

Ersatzteil-Liste **Ju 88**

Triebwerksbehälter
Kraftstoffbehälter
im Tragwerk-Flügel, außen links (813) und rechts (863)

Bau-Gruppe: **813**

Werk-stoff	Stück	Benennung	Ersatzteil-Nr.	Bild: 1 Orts-Nr.	Bem.
	1	**Kraftstoffbehälter im Tragwerk-Flügel, außen, links, vollst.**	**88.813**	**1**	
	1	**Kraftstoffbehälter im Tragwerk-Flügel, außen, rechts, vollst.**	**88.863**		
	1	**Behälterlagerung, links, vollst.**	**88.813-01**	**2**	
	1	**„ rechts „**	**88.863-01**		
		einschließlich Orts-Nr. 3-12			
	1	Traggurt, innen, L = 1120 (Lief.: Ra)	Baugruppe und Bild/ Orts-Nr. angeben	3	
	1	„ mitten, L = 1055		4	
	1	„ „ L = 980		5	
	1	„ außen, L = 880		6	
	8	Lagerblech	88.805-0101	7	
	8	Osenbolzen M 8 x 0,75 x 90 lang	88.805-0102	8	
	8	Bolzen 20 ø x 65 lang	88.805-0103	9	
	8	Kugelmutter M 8 x 0,75	88.805-0104	10	
	8	Sechskantbolzen 6 ø f 8 x 24 lang, abgesetzt	88.805-0106	11	
	8	Bolzen mit Kopf	10 f 8x62x56 DIN 1434	12	
	1	**Kraftstoffbehälter, links, Inhalt 425 Liter + 8% (P-0088-11b)** (Lief.: Ra)	**(8-4076 A)**	**13**	
	1	**Kraftstoffbehälter, rechts, Inhalt 425 Liter + 8% (P-0088-11b Spi)** (Lief.: Ra)	**(8-4076 B)**		
	1	**Kraftstoffbehälter-Füllkopf KFK 13 C (T=235 mm)[4], links bzw. rechts** (Lief.: DBU)	**(8-4521 C)**	**14**	aus Stkl. 88.813-03
	1	**Füllkopfmanschette, links bzw. rechts** (Lief.: Ra)	**(2889)**	**15**	Jfa-Nr. 010414
	1	**Kraftstoff-Hauptbehälterkopf mit Behälterpumpe (T=285 mm)[4], links bzw. rechts, vollst.** (Lief.: DBU)	**(KHP 16 A)**	**16**	aus Stkl. 88.813-02 bzw. 88.813-04
		einschließlich Orts-Nr. 17 und 18			
	1	Kraftstoff-Behälterpumpe KBP 16 C (Lief.: DBU)	(8-4544 C)	17	
	6	Sechskant-Senkmutter, geschlitzt		18	
		Vorratsgeber, links bzw. rechts	siehe Konstr.-Gr. 9 Betriebsgeräte	**19**	

[4] Tauchtiefe (bei Bestellung angeben)

Unbefugte Verwendung ist strafbar und macht schadenersatzpflichtig

JFM-FTVDru 220141 BaSbKü

Inhaltsverzeichnis

Bild	Benennung	Seite
1	**Enteisungsbehälter**	**1**

Anm.: **Truppen-Ersatzteil-Liste** ist auf Tabellenseiten durch **Rotdruck** gekennzeichnet.

Unbefugte Verwendung ist strafbar und macht schadenersatzpflichtig

JFM-FTVDru
080241
SbKü

Enteisungsbehälter

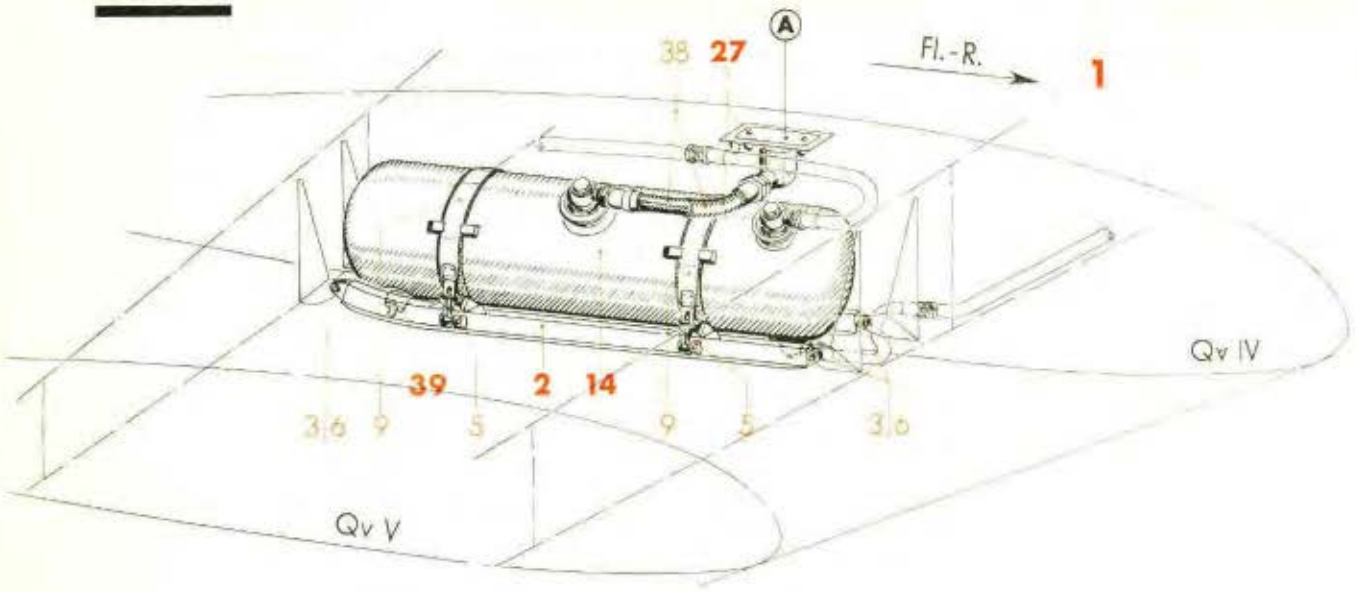

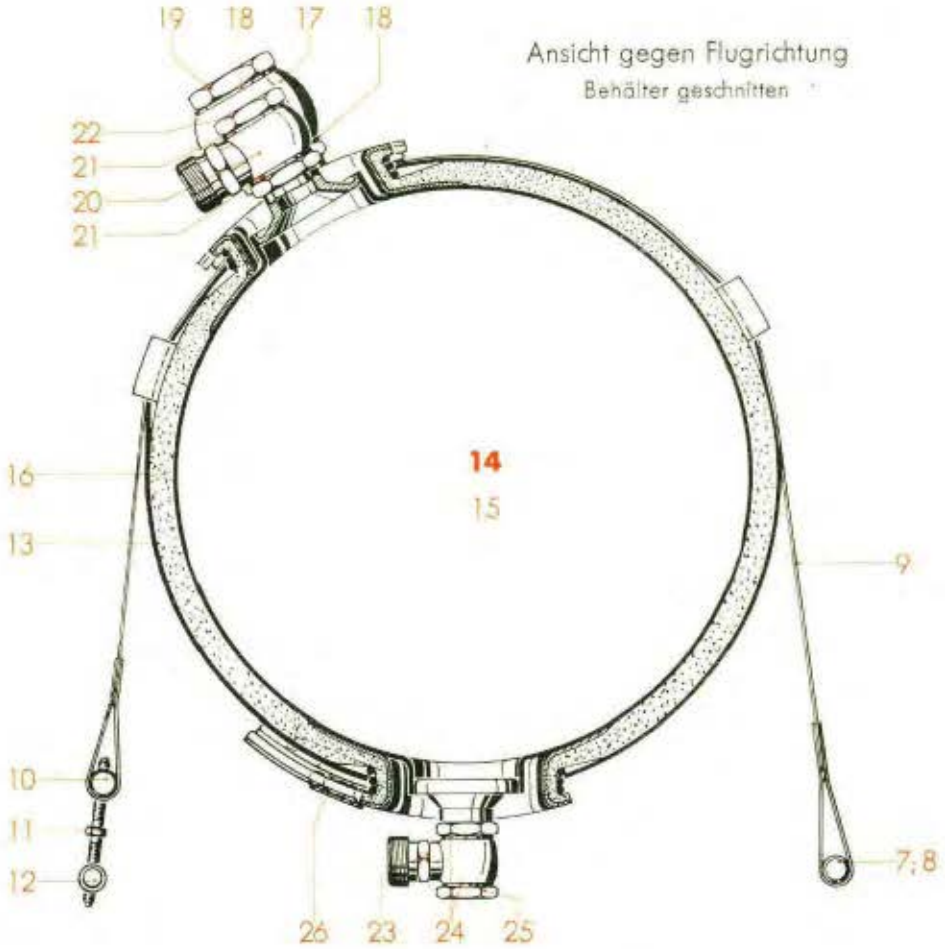

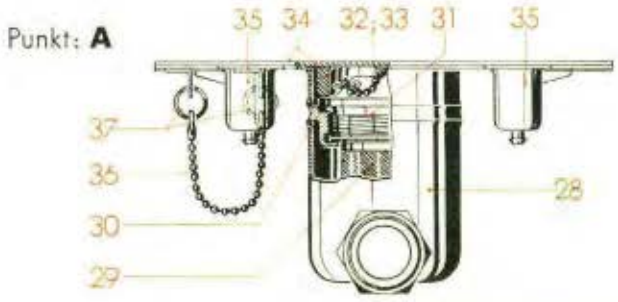

Ausführung „Gc"

Ersatzteil-Liste **Ju 88**

Triebwerksbehälter
Enteisungsbehälter

Bau-Gruppe: **825**

Seite: 1

Werk-stoff	Stück	Benennung	Ersatzteil-Nr.	Bild: 1 Orts-Nr.	Bem.
		Dig. Copyright Luftfahrt-Archiv Hafner			
	1	**Enteisungsbehälter, vollst.**	**88.825**	**1**	
	1	**Behälterlagerung, vollst.** einschließlich Orts-Nr. 3-13	**88.825-03**	**2**	
	4	Gabelstück } (mit Lagergerüst vernietet)	88.825-0312	3	
	2	Lagerbock (Schweißteil), links } (mit Lagergerüst vernietet)	88.825-03 H 01	(4)	
	2	„ („), rechts } (mit Lagergerüst vernietet)	88.825-03 H 02	5	
	4	Vierkantbolzen, nicht abgesetzt	6 x 20 Ju N 14158	6	
	2	Spannbolzen 10 ø f 8 x 22 lang	88.825-0311	7	
	2	Kegelstift	3 x 26 DIN 1	8	
	2	Spannband	88.825-03 H 03	9	
	2	Spannmutter	links 5 DIN L 607	10	
	2	Spannschraube mit Rechts- und Linksgewinde	5 DIN L 605	11	
	2	Spannbolzen 10 ø f 8 x 19 lang /M 5	88.825-0310	12	
	2	Gummibeilage 2 x 40	88.825-0315	13	
	1	**Behälter mit Umhüllung, Inhalt 20 Liter, vollst.** bestehend aus Orts-Nr. 15-26	**88.825-01**	**14**	
	1	Behälter allein (Schweißstück)	88.825-01 H 01	15	
	1	leichte Umhüllung	88.825-0110	16	
	1	Ringstutzen } (für Füllanschluß)	B 16 DIN 7621[3])	17	
	2	Dichtring } (für Füllanschluß)	22 x 29 Jum N 18311	18	
	1	Hohlschraube } (für Füllanschluß)	B 16 DIN 7623[3])	19	
	1	Ringstutzen } (Anschluß für Behälter-Entlüftung)	B 10 DIN 7621[3])	20	
	2	Dichtring } (Anschluß für Behälter-Entlüftung)	16 x 22 Jum N 18311	21	
	1	Hohlschraube } (Anschluß für Behälter-Entlüftung)	B 10 DIN 7623[3])	22	
	1	Ringstutzen } (für Sauganschluß)	B 6 DIN 7621[3])	23	
	2	Dichtring } (für Sauganschluß)	12 x 18 Jum N 18311	24	
	1	Hohlschraube } (für Sauganschluß)	B 6 DIN 7623[3])	25	
	1	Dichtring (für Ablaßventil-Anschluß)	14 x 18 Jum N 18311	26	
	1	**Füllanschluß, vollst.** einschließlich Orts-Nr. 28-38	**88.825-02**	**27**	
	1	Siebgehäuse (Schweißstück)	88.825-02 H 01	28	
	1	Sieb	88.824-06 H 02	29	
	1	Dichtring	38 x 44 Jum N 183111	30	
	1	Verschlußschraube M 38 x 1,5	88.824-0601	31	
	1	Kugelkette, 100 lang } (Lief.: Pötz)	(K 77 m. 2 Nipp. Nr. 018)	32	
	2	Spaltring } (Lief.: Pötz)	(Sp 7)	33	
	1	Verschlußdeckel }	88.824-02 H 01	34	
	2	Topfverschluß (aus Ju N 24496) }	88.824-0204	35	
	1	Kugelkette, 200 lang } (Lief.: Pötz)	(K 77 m. 2 Nipp. Nr. 018)	36	
	2	Spaltring } (Lief.: Pötz)	(Sp 7)	37	
	1	Schlauchleitung (16 x 400 Ro N 18107.1) mit Scheuerschutzspirale	88.825-02 H 02	38	
	1	**Ablaßventil mit Schlauch** (Lief.: PS)	**(1062 C)**	**39**	

[3]) Aus Leichtmetall (bei Bestellung angeben)

Unbefugte Verwendung ist strafbar und macht schadenersatzpflichtig

JFM-FTVDru 230141 BaSbKü

Unbefugte Verwendung ist strafbar und macht schadenersatzpflichtig

Inhaltsverzeichnis

Bild	Benennung	Seite
1	**Schmierstoffbehälter im Tragwerk-Flügel, links und rechts**	**1**

Anm.: **Truppen-Ersatzteil-Liste** ist auf Tabellenseiten durch **Rotdruck** gekennzeichnet.

JFM-FTVDru
080241
SbKü

März 1941

Junkers Flugzeug- und -Motorenwerke Aktiengesellschaft, Dessau

Schmierstoffbehälter im Tragwerk-Flügel

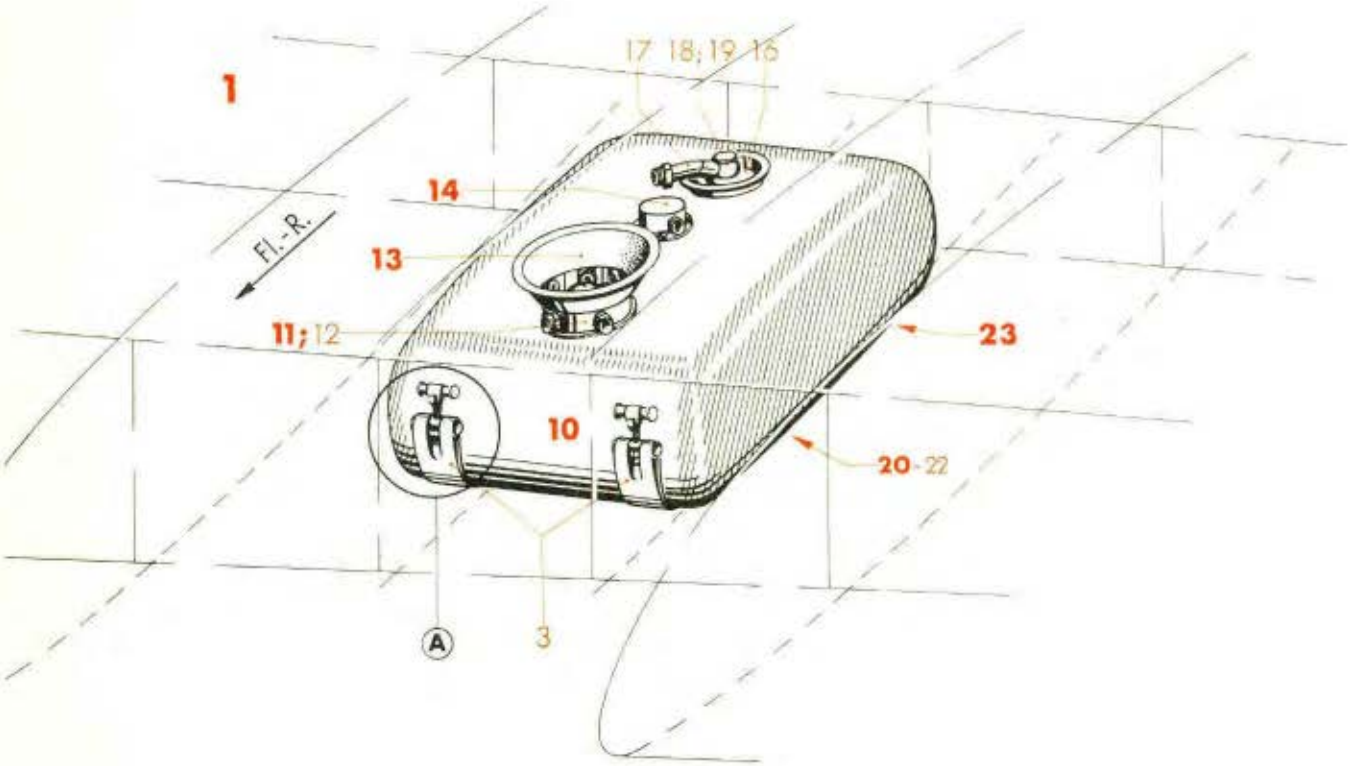

Punkt: **A**

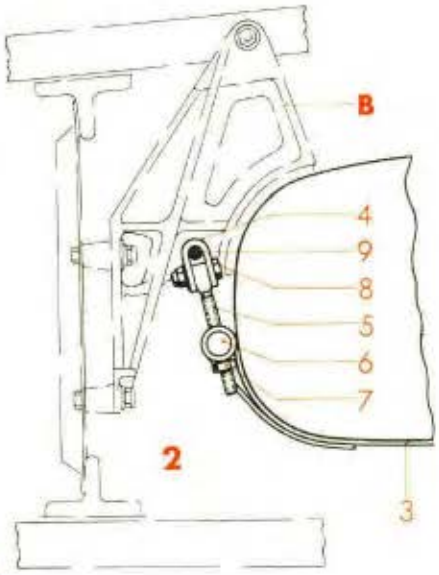

B) Behälterlager, siehe Konstr.-Gruppe 5: Behälterlager im Tragwerk-Flügel

Ausführung „Gc"

Ersatzteil-Liste **Ju 88**

Triebwerksbehälter
Schmierstoffbehälter im Tragwerk-Flügel

Bau-Gruppe: **835**

Seite: 1

Werk-stoff	Stück	Benennung	Ersatzteil-Nr.	Bild: 1 Orts-Nr.	Bem.
	2	**Schmierstoffbehälter im Tragwerk-Flügel, links und rechts, vollst.**	**88.835**	**1**	
	1	**Behälterlagerung, vollst.** einschließlich Orts-Nr. 3-9	**88.833-01**	**2**	
	2	Traggurt, L = 1110 (Lief.: Ra)	Baugruppe und Bild/ Orts-Nr. angeben	3	
	4	Lagerblech	88.805-0101	4	
	4	Osenbolzen M 8 x 0,75 x 90 lang	88.805-0102	5	
	4	Bolzen 20 ø x 65 lang	88.805-0103	6	
	4	Kugelmutter M 8 x 0,75	88.805-0104	7	
	4	Sechskantbolzen 6 ø f 8 x 24 lang, abgesetzt	88.805-0106	8	
	4	Bolzen mit Kopf	10 f 8x62x56 DIN 1434	9	
	1	**Schmierstoffbehälter, Inhalt 136 Liter + 8% (P-0088-19)** (Lief.: Ra)	**(8-4078 C)**	**10**	
	1	**Schmierstoff-Hauptbehälterkopf mit Füllanschluß SHFK 32 A (T=300)** [4] (Lief.: DBU)	**(8-4543 A)**	**11**	aus Stckl. 83.835-01
	6	Sechskantmutter, selbstsichernd (Lief.: AGG)	(M 6 S)	12	aus Stckl. 88.833-02
	1	**Füllkopfmanschette** (Lief.: Ra)	**(2890)**	**13**	Jlo-Nr. 010415
		Vorratsgeber	siehe Konstr.-Gr. 9 Betriebsgeräte	**14**	
	1	**Anschlußteile für Behälter, vollst.** bestehend aus Orts-Nr. 16-22	**88.835-02**	**(15)**	
	1	Ring 110 ø/M 22 x 1,5	88.833-0401	16	
	1	Entlüftung (Rohr 18 x 1) (Schweißstück)	88.833-04 H 01	17	
	2	Dichtring	22 x 27 Jum N 18311	18	
	1	Hohlschraube	B 16 DIN 7623[3]	19	
	1	**Sumpf, vollst.** bestehend aus Orts-Nr. 21 und 22	**88.835-02 H 02**	**20**	
	1	Topf	88.835-0206	21	
	1	Ring 166/122 ø x 6 mm stark	88.833-0411	22	
		SUM-Ablaßventil	gehört zum Liefer-umfang des Behälters	**23**	

[3] Aus Leichtmetall (bei Bestellung angeben)
[4] Tauchtiefe (bei Bestellung angeben)

Unbefugte Verwendung ist strafbar und macht schadenersatzpflichtig

JFM-FTVDru 230141 BaSbKü

Ausführung

„Gc"

Ersatzteil-Liste **Ju 88**	Triebwerksbehälter **Kühlstoffbehälter**	Bau-Gruppe: **846**

Inhaltsverzeichnis

Bild	Benennung	Seite
1	**Kühlstoffbehälter**	**1**

Anm.: **Truppen-Ersatzteil-Liste** ist auf Tabellenseiten durch **Rotdruck** gekennzeichnet.

Unbefugte Verwendung ist strafbar und macht schadenersatzpflichtig

IFM-FTVDru
080241
SbKü

Kühlstoffbehälter

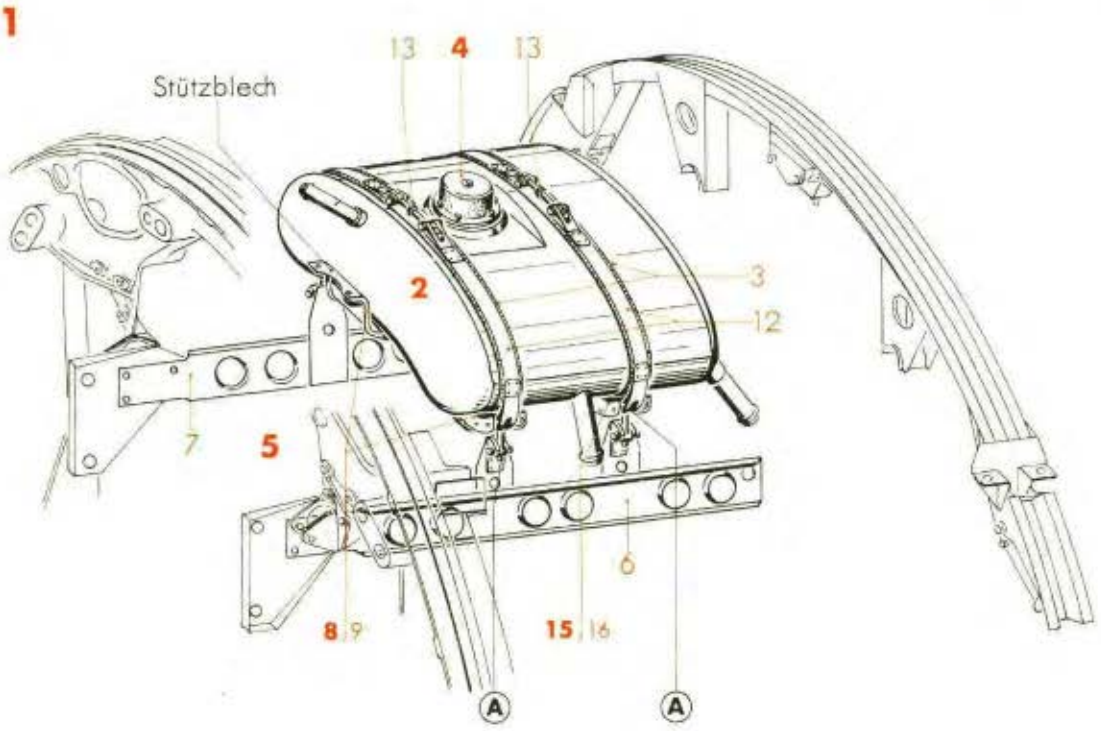

Punkt: **A**

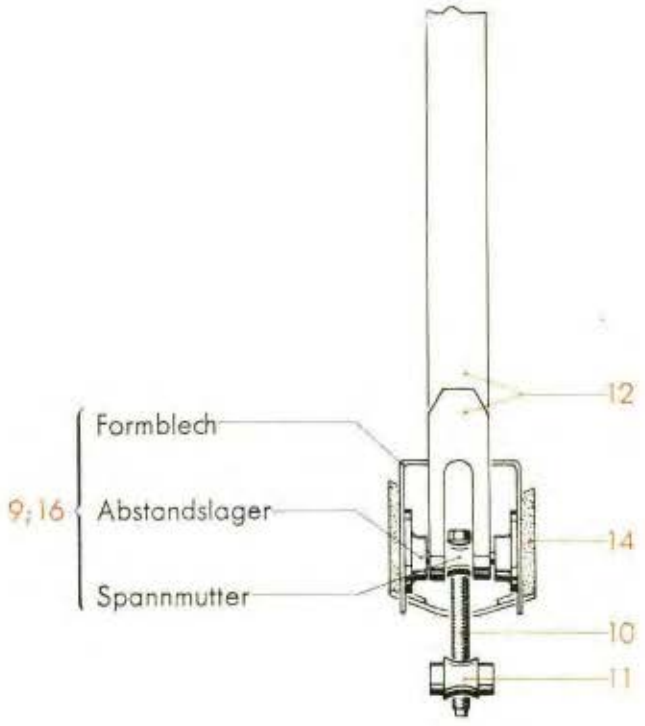

Ausführung „Gc"

Ersatzteil-Liste **Ju 88**

Triebwerksbehälter
Kühlstoffbehälter

Bau-Gruppe: **846**

Seite: 1

Werkstoff	Stück	Benennung	Ersatzteil-Nr.	Bild: 1 Orts-Nr.	Bem.
	2	**Kühlstoffbehälter, vollst.**	**88.846**	**1**	
	1	**Kühlstoffbehälter ohne Armaturen, Inhalt 19 Liter, vollst.**	**88.846-01**	**2**	
		einschließlich Orts-Nr. 3			
	2	Unterlage	88.846-0105	3	
	1	**Druckwarnschalter** (Lief.: Bruhn)	**(A 2173)**	**4**	Jfa-Nr. 020948
	1	**Behälterlagerung, vollst.**	**88.846-05**	**5**	
		einschließlich Orts-Nr. 6-16			
	1	Brücke, links	88.846-05 H 03	6	
	1	„ rechts	88.846-05 H 04	7	
	1	**Lagerung, vorn, vollst.**	**88.846-05 H 02**	**8**	
		einschließlich Orts-Nr. 9-14			
	1	Formblech, einbaufertig mit: 4 Abstandslager 88.846-0502 2 Spannmutter 88.846-0503 1 Formblech (Stützblech) 88.846-0515	88.846-0501/15	9	
	2	Spannschraube	5 DIN L 606	10	
	2	Spannmutter	rechts 5 DIN L 607	11	
	2	Spannband, einbaufertig mit: Spannlasche 20 DIN L 603	88.846-0504/	12	
	1	Bandschloß mit Spannschraube nach DIN L 605	5 DIN L 601	13	
	1	Unterlage	88.846-0505	14	
	1	**Lagerung, hinten, vollst.**	**88.846-05 H 01**	**15**	
		einschließlich Orts-Nr. 10-14 und 16			
	1	Formblech, einbaufertig mit: 4 Abstandslager 88.846-0502 2 Spannmutter 88.846-0503	88.846-0501/	16	

Unbefugte Verwendung ist strafbar und macht schadenersatzpflichtig

JFM-FTVDru 230141 BaSbKü

Inhaltsverzeichnis

Bild	Benennung	Seite
1	**Zusätzl. Kraftstoffbehälter im Rumpf** ..... **(im I. Lastenraum)**	**1 u. 2**

Anm.: **Truppen-Ersatzteil-Liste** ist auf Tabellenseiten durch **Rotdruck** gekennzeichnet.

Unbefugte Verwendung ist strafbar und macht schadenersatzpflichtig

JFM-FTVDru
080241
Sb/Kü

Zusätzlicher Kraftstoffbehälter im Rumpf
(im I. Lastenraum)

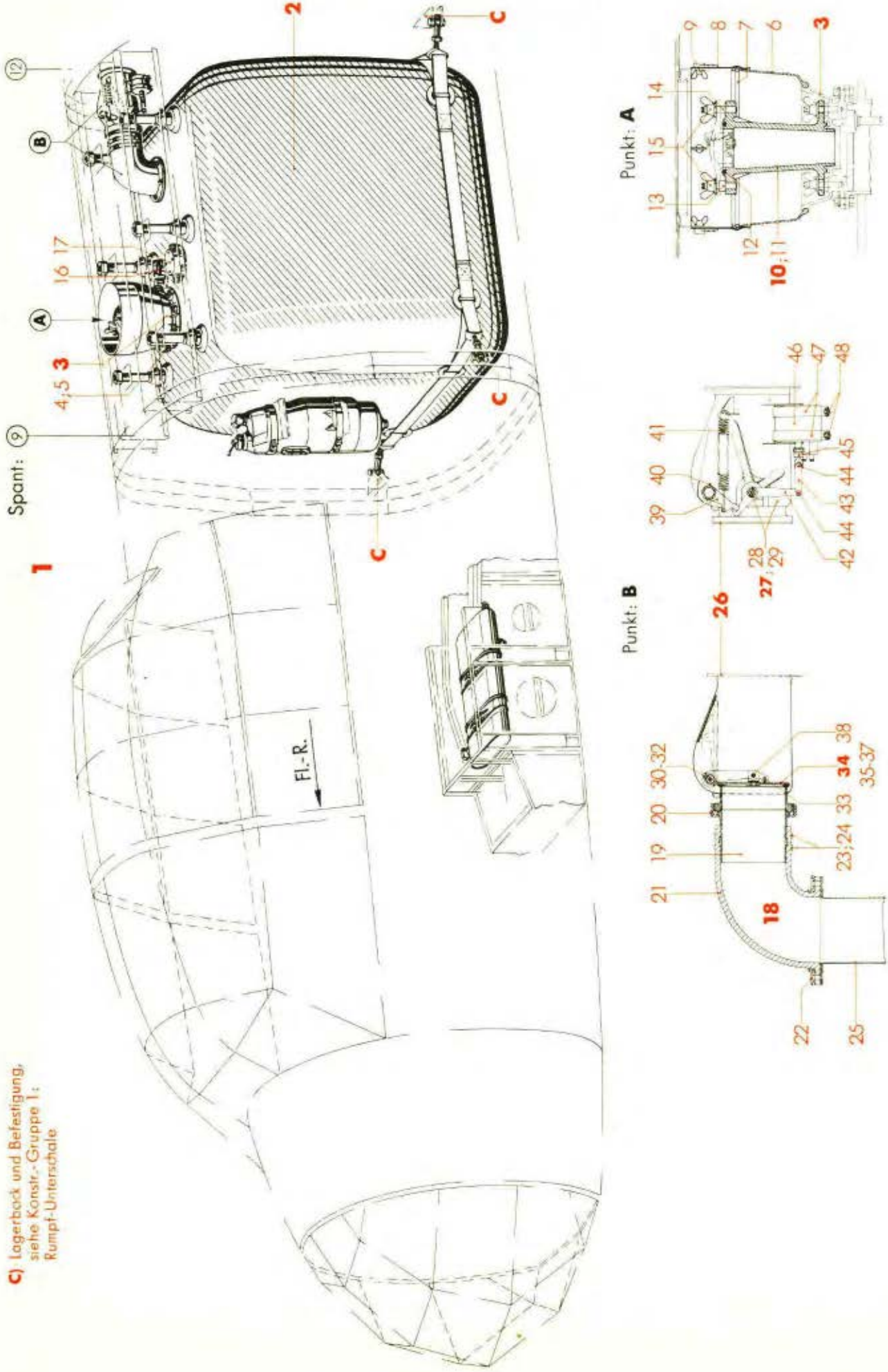

Ausführung „Gc"

Ersatzteil-Liste **Ju 88**

Triebwerksbehälter
Zusätzl. Kraftstoffbehälter
im Rumpf (im I. Lastenraum)

Bau-Gruppe: **847**

Werkstoff	Stück	Benennung	Ersatzteil-Nr.	Bild: 1 Orts-Nr.	Bem.
	1	**Zusätzl. Kraftstoffbehälter im Rumpf (im I. Lastenraum), vollst.**	**88.847**	**1**	
	1	**Kraftstoffbehälter, Inhalt 1220 Liter (P-0088-12d)** (Lief.: Ra)	**(8-4075 A)**	**2**	
	1	**Kraftstoffbehälter-Füllkopf KFK 13C (T=1120 mm)**[4] (Lief.: DBU)	**(8-4521 C)**	**3**	aus Stckl. 88.843-05
	1	Anschlußstutzen M 38 x 1,5/M 22 x 1,5	88.732-0901	4	
	1	Dichtring	38 x 44 Jum N 18311	5	
	1	Füllkopfmanschette (Lief.: Ra)	(2891)	6	aus Stckl. 88.843-01
	1	Spannring	88.843-0101	7	
	1	Zwischenring	88.113-44.114	8	
	4	Flügelschraube	4 x 10 DIN 316	9	
	1	**Zwischenstück, vollst.** einschließlich Orts-Nr. 11-15	**88.843-03**	**10**	
	1	Zwischenstück (Gußstück)	88.843-0301	11	
		„ (Schweißstück, Behelf)	88.843-03 H 01		
	1	Dichtring (Lief.: DBU)	(8-4521-11)	12	
	1	blanke Stiftschraube (mit Bund) M 8 x 43 lang	88.843-0302	13	
	1	„ „ M 8 x 43 lang	88.843-0303	14	
	2	Flügelmutter mit Bund (Lief.: DBU)	(M 8)	15	
	1	**Kraftstoff-Nebenbehälterkopf KNP 16 A mit Kraftstoff-Behälterpumpe KBP 16 C (T=1120 mm)**[4] (Lief.: DBU)	**(8-4563 A)**	**16**	aus Stckl. 88.843-04
		Vorratsgeber	siehe Konstr.-Gr. 9 Betriebsgeräte	**17**	
	1	**Rohrkrümmer, vollst.** bestehend aus Orts-Nr. 19-25	**88.843-21**	**18**	
	1	Stutzen	88.843-2102	19	
	1	Überwurfmutter M 120 x 3	88.843-2101	20	
	1	Krümmer	88.843-0220	21	
	1	Flansch	88.844-0401	22	
	2	Schlauchbinderband	9 x 810 Lg N 18191	23	
	2	Spanner	9,5 Lg N 18191	24	
	1	Entnahmerohr 100 ø (Schweißstück)	88.843-02 H 01	25	

[4] Tauchtiefe (bei Bestellung angeben)

Unbefugte Verwendung ist strafbar und macht schadenersatzpflichtig

JFM-FTVDru 230141 BaSbKü

Zusätzlicher Kraftstoffbehälter im Rumpf
(im I. Lastenraum)

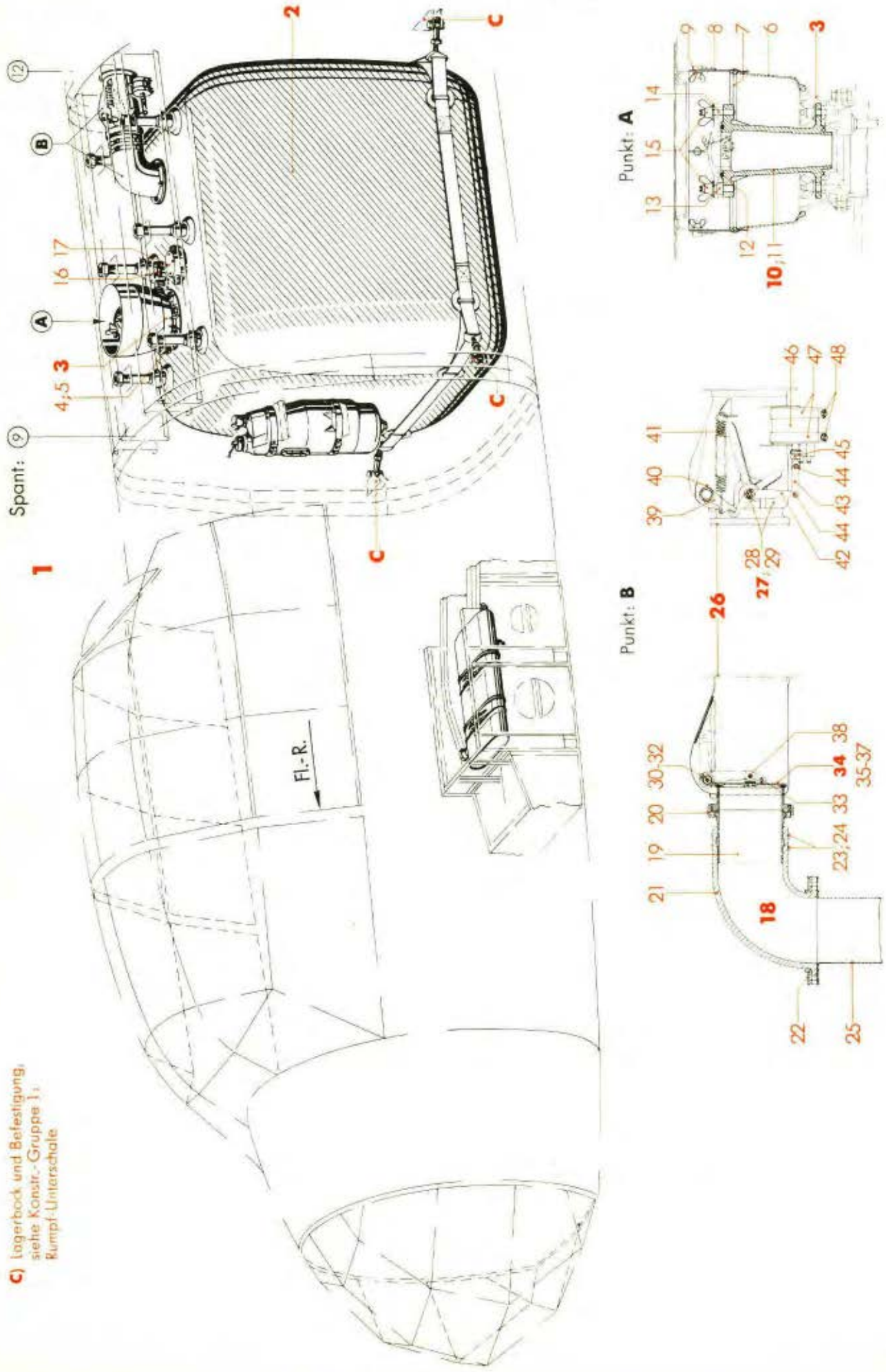

Ausführung „Gc"

Ersatzteil-Liste **Ju 88**

Triebwerksbehälter
Zusätzl. Kraftstoffbehälter
im Rumpf (im I. Lastenraum)

Bau-Gruppe: **847**

Werkstoff	Stück	Benennung	Ersatzteil-Nr.	Bild: 1 Orts-Nr.	Bem.
	1	**Schnellablaß-Verschluß, vollst.** einschließlich Orts-Nr. 27-48	**88.843-20**	**26**	
	1	**Gehäuse, vollst.** einschließlich Orts-Nr. 28 und 29	**88.843-20 H 01**	**27**	
	1	Gehäuse (Schweißstück) } (vernietet)	88.843-2012/	28	
	1	Annietbolzen 8 ø f 8/M 6 }	88.843-2016/	29	
	1	Hebelwelle 12 ø H 8 (äußere Welle, Schweißstück)	88.843-20 H 03	30	
	1	Welle 12 ø f 8 (innere Welle)	88.843-2007	31	
	1	Bolzen (Splintbolzen)	5 x 22 Lg N 15229	32	
	1	Druckfeder	88.843-2045	33	
	1	**Verschlußdeckel, vollst.** bestehend aus Orts-Nr. 35-37	**88.843-20 H 02**	**34**	
	1	Deckel	88.843-2020	35	
	1	Gabel	88.843-2021	36	
	1	Dichtring 104/92 ø x 6 stark	88.843-2022	37	
	1	Bolzen (Splintbolzen)	6 x 16 Lg N 15229	38	
	1	Hebel	88.843-2006	39	
	1	Kegelstift }	4 x 24 Ju N 15214	40	
	1	Zugfeder	88.843-2005	41	
	1	Hebel (Schweißstück)	88.843-20 H 04	42	
	2	Lasche	88.843-2003	43	
	2	Bolzen (Splintbolzen)	4 x 10 Lg N 15229	44	
	1	Anschlußstück	88.843-2008	45	
	1	Kolbenmagnet MK 8b-K	FI 32831-2	46	
	2	Rohrschelle	70 Ju N 15803	47	
	2	Sechskantschraube	M 5 x 45 DIN 931[1]	48	

[1] Aus Flußstahl (bei Bestellung angeben)

Unbefugte Verwendung ist strafbar und macht schadenersatzpflichtig

JFM-FTVDru
240141
BaSbKü

Ersatzteil-Liste **Ju 88**	Triebwerksbehälter **Zusätzl. Kraftstoffbehälter** **im Rumpf (im II. Lastenraum)**	Bau-Gruppe: **848**

Inhaltsverzeichnis

Bild	Benennung	Seite
1	**Zusätzl. Kraftstoffbehälter im Rumpf** ..... **(im II. Lastenraum)**	**1 u. 2**

Anm.: **Truppen-Ersatzteil-Liste** ist auf Tabellenseiten durch **Rotdruck** gekennzeichnet.

Unbefugte Verwendung ist strafbar und macht schadenersatzpflichtig

JFM-FTVDru
070241
SbKü

Zusätzlicher Kraftstoffbehälter im Rumpf
(im II. Lastenraum)

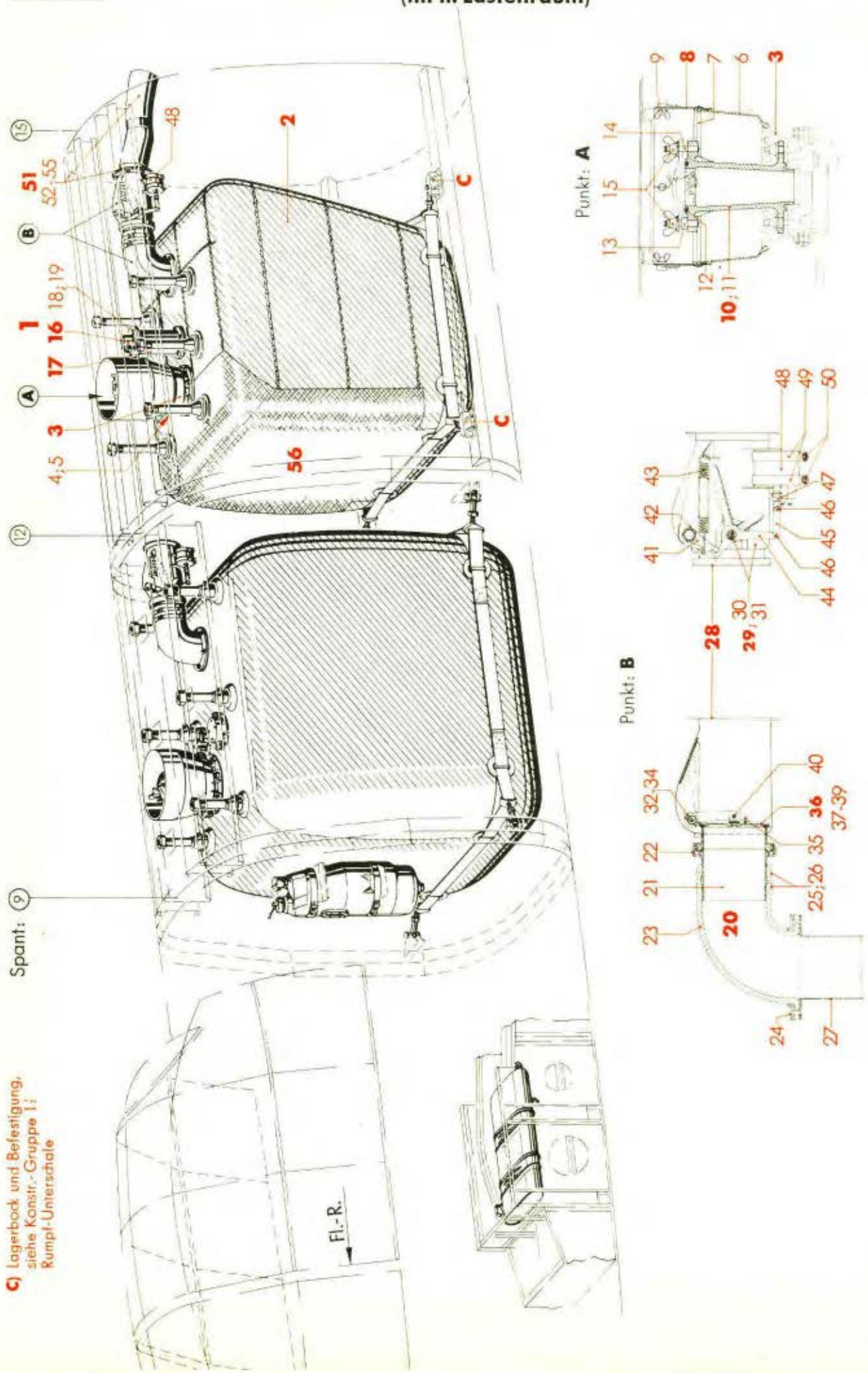

Ausführung „Gc"

Ersatzteil-Liste **Ju 88**

Triebwerksbehälter
Zusätzl. Kraftstoffbehälter
im Rumpf (im II. Lastenraum)

Bau-Gruppe: **848**

Werkstoff	Stück	Benennung	Ersatzteil-Nr.	Bild: 1 Orts-Nr.	Bem.
	1	**Zusätzl. Kraftstoffbehälter im Rumpf (im II. Lastenraum), vollst.**	**88.848**	**1**	
	1	**Kraftstoffbehälter, Inhalt 680 Liter (Ra P 550-01)** (Lief.: Ra)	**(8-4129 A)**	**2**	
	1	**Kraftstoffbehälter-Füllkopf KFK 13 C (T=973)**[4] (Lief.: DBU)	**(8-4521 C)**	**3**	aus Stckl. 88.844-09
	1	Anschlußstutzen M 38 x 1,5/M 22 x 1,5	88.732-0901	4	aus Stckl. 88.848-06/
	1	Dichtring	22 x 27 Jum N 18311	5	
	1	Füllkopfmanschette (Lief.: Ra)	(2891)	6	
	1	Spannring	88.843-0101	7	
	1	**Zwischenring, vollst.** einschließlich Orts-Nr. 9	**88.844-03**	**8**	
	4	Flügelschraube	4 x 10 DIN 316	9	
	1	**Zwischenstück, vollst.** einschließlich Orts-Nr. 11-15	**88.844-01**	**10**	
	1	Zwischenstück (Gußstück)	88.844-0101	11	
		„ (Schweißstück, Behelf)	88.844-01 H 01		
	1	Dichtring (Lief.: DBU)	(8-4521-11)	12	
	1	blanke Stiftschraube (mit Bund) M 8 x 43 lang	88.843-0302	13	
	1	„ „ M 8 x 43 lang	88.843-0303	14	
	2	Flügelmutter mit Bund (Lief.: DBU)	(M 8)	15	
	1	**Kraftstoff-Nebenbehälterkopf KNP 16 A mit Kraftstoff-Behälterpumpe KBP 16 C (T=1120 mm)**[4] (Lief.: DBU)	**(8-4563 A)**	**16**	aus Stckl. 88.844-08
	1	**Zwischenstück (Schweißstück)**	**88.844-02**	**17**	
	1	Dichtung	88.805-0203	18	aus Stckl. 88.848-06/
	4	Sechskantschraube	M 6 x 25 DIN Kr 551	19	
	1	**Rohrkrümmer, vollst.** bestehend aus Orts-Nr. 21-27	**88.848-21**	**20**	
	1	Stutzen	88.843-2102	21	
	1	Überwurfmutter M 120 x 3	88.843-2101	22	

[4] Tauchtiefe (bei Bestellung angeben)

Unbefugte Verwendung ist strafbar und macht schadenersatzpflichtig

JFM-FTVDru 230141 BaSbKü

Zusätzlicher Kraftstoffbehälter im Rumpf
(im II. Lastenraum)

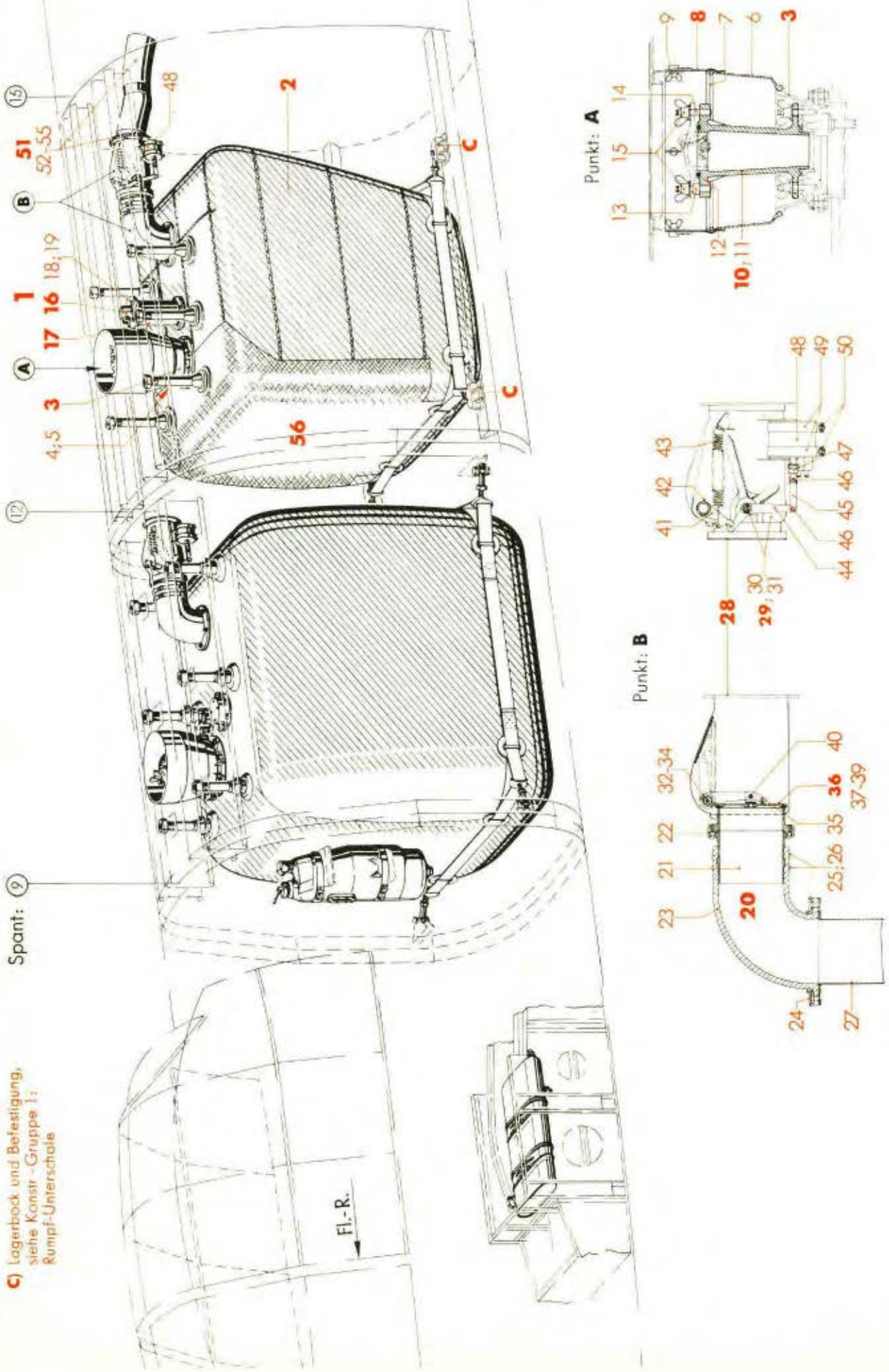

Ausführung „Gc"

Ersatzteil-Liste **Ju 88**

Triebwerksbehälter
Zusätzl. Kraftstoffbehälter
im Rumpf (im II. Lastenraum)

Bau-Gruppe: **848**

Werk-stoff	Stück	Benennung	Ersatzteil-Nr.	Bild: 1 Orts-Nr.	Bem.
	1	Krümmer	88.843-0220	23	
	1	Flansch	88.844-0401	24	
	2	Schlauchbinderband	9 x 810 Lg N 18191	25	
	2	Spanner	9,5 Lg N 18191	26	
	1	Entnahmerohr 100 ø (Schweißstück)	88.844-04 H 01	27	
	1	**Schnellablaßverschluß, vollst.** einschließlich Orts-Nr. 29-50	**88.843-20**	**28**	
	1	**Gehäuse, vollst.** einschließlich Orts-Nr. 30 und 31	**88.843-20 H 01**	**29**	
	1	Gehäuse (Schweißstück) vernietet	88.843-2012/	30	
	1	Annietbolzen 8 ø f 8/M 6 vernietet	88.843-2016/	31	
	1	Hebelwelle 12 ø H 8 (äußere Welle, Schweißstück)	88.843-20 H 03	32	
	1	Welle 12 ø f 8 (innere Welle)	88.843-2007	33	
	1	Bolzen (Splintbolzen)	5 x 22 Lg N 15229	34	
	1	Druckfeder	88.843-2045	35	
	1	**Verschlußdeckel, vollst.** bestehend aus Orts-Nr. 37-39	**88.843-20 H 02**	**36**	
	1	Deckel	88.843-2020	37	
	1	Gabel	88.843-2021	38	
	1	Dichtring 104/92 ø x 6 stark	88.843-2022	39	
	1	Bolzen (Splintbolzen)	6 x 16 Lg N 15229	40	
	1	Hebel	88.843-2006	41	
	1	Kegelstift	4 x 24 Ju N 15214	42	
	1	Zugfeder	88.843-2005	43	
	1	Hebel (Schweißstück)	88.843-20 H 04	44	
	2	Lasche	88.843-2003	45	
	2	Bolzen (Splintbolzen)	4 x 10 Lg N 15229	46	
	1	Anschlußstück	88.843-2008	47	
	1	Kolbenmagnet MK 8b-K	FI 32831-2	48	
	2	Rohrschelle	70 Ju N 15803	49	
	2	Sechskantschraube	M 5 x 45 DIN 931[1])	50	
	1	**Anschlußrohr für Schnellablaß, vollst.** einschließlich Orts-Nr. 52-55	**88.844-10**	**51**	
	1	Rohr mit Flansch (Schweißstück)	88.844-1001/	52	
	1	Dichtring	88.735-6505	53	
	6	Sechskantschraube	M 6 x 15 DIN Kr 551	54	
	6	Sechskantmutter, selbstsichernd (Lief.: AGG)	(M 6 S)[1])	55	
	1	**Behälterschutz**	**88.844-05**	**56**	

[1]) Aus Flußstahl (bei Bestellung angeben)

Unbefugte Verwendung ist strafbar und macht schadenersatzpflichtig

FM-FTVDru 230141 BaSbKü

Aufteilung siehe Baugruppe 805

Inhaltsverzeichnis

Bild	Benennung	Seite
1	**Kraftstoff-(Entnahme)-Behälter im Tragwerk-Flügel, innen, links und rechts**	**1**

Unbefugte Verwendung ist strafbar und macht schadenersatzpflichtig

Anm.: **Truppen-Ersatzteil-Liste** ist auf Tabellenseiten durch **Rotdruck** gekennzeichnet.

JFM-FTVDru
200241
SbKü

Aufteilung siehe Baugruppe 813

Inhaltsverzeichnis

Bild	Benennung	Seite
1	**Kraftstoffbehälter im Tragwerk-Flügel, außen, links und rechts**	**1**

Anm.: **Truppen-Ersatzteil-Liste** ist auf Tabellenseiten durch **Rotdruck** gekennzeichnet.

Unbefugte Verwendung ist strafbar und macht schadenersatzpflichtig

JFM-FTVDru
200241
SbKü

Unbefugte Verwendung ist strafbar und macht schadenersatzpflichtig

Inhaltsverzeichnis

Bild	Benennung	Seite
1	**Zusätzl. Schmierstoffbehälter im Tragwerk-Flügel, links**	**1**

Anm.: **Truppen-Ersatzteil-Liste** ist auf Tabellenseiten durch **Rotdruck** gekennzeichnet.

Zusätzlicher Schmierstoffbehälter
im Tragwerk-Flügel, links

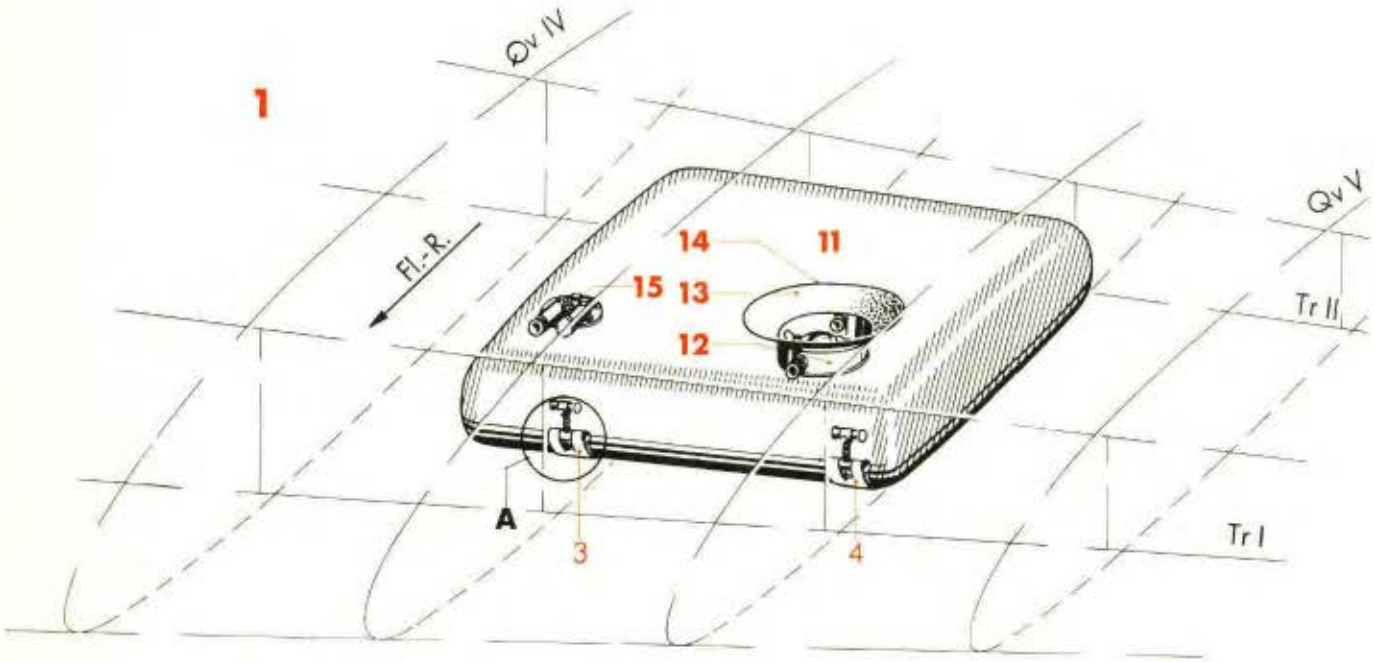

Punkt: **A**

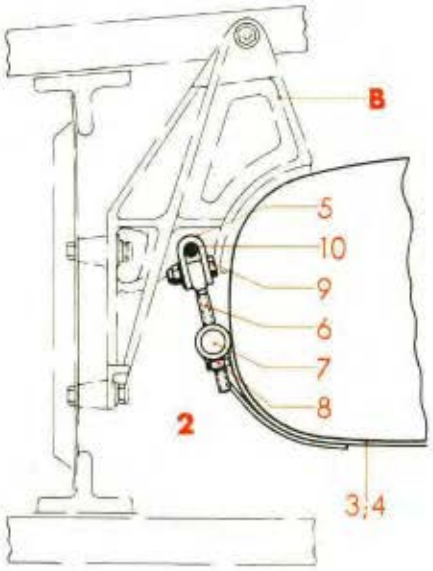

B) Behälterlager,
siehe Konstr.-Gruppe 5:
Behälterlager im Tragwerk-Flügel

Ausführung

„Gc"

Ersatzteil-Liste

Ju 88

Triebwerksbehälter

Zusätzl. Schmierstoffbehälter im Tragwerk-Flügel, links

Bau-Gruppe: **871**

Seite: 1

Werk-stoff	Stück	Benennung	Ersatzteil-Nr.	Bild: 1 Orts-Nr.	Bem.
	1	**Zusätzl. Schmierstoff-behälter im Tragwerk-Flügel, links, vollst.**	**88.871**	**1**	
	1	**Behälterlagerung, vollst.** einschließlich Orts-Nr. 3-10	**88.871-01**	**2**	
	1	Traggurt, innen, L = 840 | (Lief.: Ra)	Baugruppe u. Bild/ Orts-Nr. angeben	3	
	1	„ außen, L = 770 |		4	
	4	Lagerblech	88.805-0101	5	
	4	Ösenbolzen M 8 x 0,75 x 90 lang	88.805-0102	6	
	4	Bolzen 20 ø x 65 lang	88.805-0103	7	
	4	Kugelmutter M 8 x 0,75	88.805-0104	8	
	4	Sechskantbolzen 6 ø f 8 x 24 lang, abgesetzt	88.805-0106	9	
	4	Bolzen mit Kopf	10 f 8x62x56 DIN 1434	10	
	1	**Schmierstoffbehälter, Inhalt 106 Liter + 8% (P-0088-16a) ohne Überlaufstutzen** (Lief.: Ra)	**(8-4078 B)**	**11**	
	1	**Schmierstoffbehälter-Füllkopf SFK 13B (T=225 mm)**[4] (Lief.: DBU)	**(8-4524 B)**	**12**	aus Stkl. 88.871-04
	1	**Füllkopfmanschette** (Lief.: Ra)	**(2887)**	**13**	Jfa-Nr. 010412
	1	**Spannring für Füllkopfmanschette**	**88.871-03**	**14**	
	1	**(Kraftstoff)-Nebenbehälterkopf KNK 16A (T=220 mm)**[4] (Lief.: DBU)	**(8-4539 A)**	**15**	aus Stkl. 88.871-05

[4] Tauchtiefe (bei Bestellung angeben)

Unbefugte Verwendung ist strafbar und macht schadenersatzpflichtig

JFM-FTVDru
230141
BaSbKü

Inhaltsverzeichnis

Bild	Benennung	Seite
1	**Sammelbehälter für Drucköl-Anlage**	**1**

Anm.: **Truppen-Ersatzteil-Liste** ist auf Tabellenseiten durch **Rotdruck** gekennzeichnet.

Unbefugte Verwendung ist strafbar und macht schadenersatzpflichtig

Sammelbehälter für Drucköl-Anlage

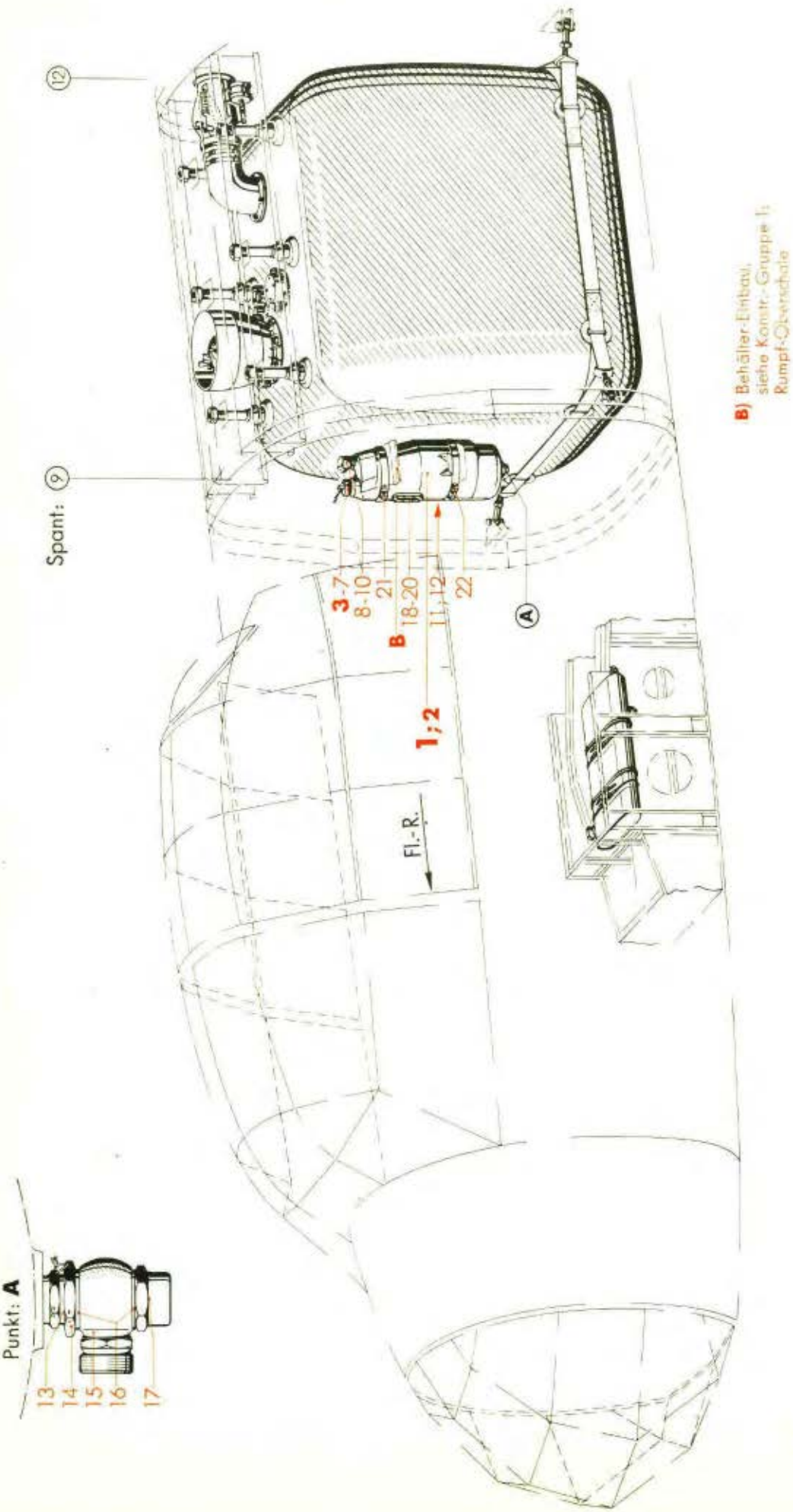

Ausführung „Gc"

Ersatzteil-Liste **Ju 88**

Triebwerksbehälter
Sammelbehälter für Drucköl-Anlage

Bau-Gruppe: **892**

Seite: 1

Werkstoff	Stück	Benennung	Ersatzteil-Nr.	Bild: 1 Orts-Nr.	Bem.
	1	**Sammelbehälter für Drucköl-Anlage, vollst.**	**88.892**	**1**	
	1	**Sammelbehälter für Drucköl-Anlage ohne Armaturen (Schweißstück)**	**88.892-01**	**2**	
	1	**Sieb mit Peilstab**	**88.892-04**	**3**	
		Einzelteile (Armaturen):			aus Stckl. 88.892-03
		hierzu Orts-Nr. 4-22			
	1	Dichtscheibe (für Siebverschluß)	88.892-0328	4	
	1	Verschlußdeckel M 38 x 1,5 (für Siebverschluß)	Ju N 117764	5	
	1	Kugelkette 3.6 ø x 150 lang (für Siebverschluß)	Ju N 116964	6	
	2	Spaltring 16/12,5 ø (für Siebverschluß)	Ju N 117337	7	
	1	Ringstutzen (für Entlüftung)	B 13 DIN 7621[3])	8	
	2	Dichtring (für Entlüftung)	18 x 22 Jum N 18311	9	
	1	Hohlschraube (für Entlüftung)	B 13 DIN 7623[3])	10	
	1	Dichtring (für Saugleitung zum Ölfilter)	26 x 32 Jum N 18311	11	
	1	Übergangsstutzen (für Saugleitung zum Ölfilter)	B 25/16 DIN 7612[3])	12	
	1	Dichtring (für Leitung zum Zusatzbehälter)	18 x 22 Jum N 18311	13	
	1	Hohlschraubenstutzen M 22 x 1,5/M 18 x 1,5 (für Leitung zum Zusatzbehälter)	88.892-0329	14	
	1	Ringstutzen (für Leitung zum Zusatzbehälter)	B 16 DIN 7621[3])	15	
	2	Dichtring (für Leitung zum Zusatzbehälter)	22 x 29 Jum N 18311	16	
	1	Verschlußmutter (für Leitung zum Zusatzbehälter)	BM 22 x 1,5 DIN 7605	17	
	1	Dichtung	88.892-0326	18	
	1	Schauglas	88.892-0327	19	
	1	Flansch	88.892-0325	20	
	1	Schelle mit Schraube, einbaufertig	88.892-0301/	21	
	1	" " " "	88.892-0302/	22	

[3]) Aus Leichtmetall (bei Bestellung angeben)

Unbefugte Verwendung ist strafbar und macht schadenersatzpflichtig

Inhaltsverzeichnis

Bild	Benennung	Seite
1	**Zusätzl. Behälter für Drucköl-Anlage**	**1**

Anm.: **Truppen-Ersatzteil-Liste** ist auf Tabellenseiten durch **Rotdruck** gekennzeichnet.

Unbefugte Verwendung ist strafbar und macht schadenersatzpflichtig

JFM-FTVDru
070241
Sb/Kü

Zusätzlicher Behälter für Drucköl-Anlage

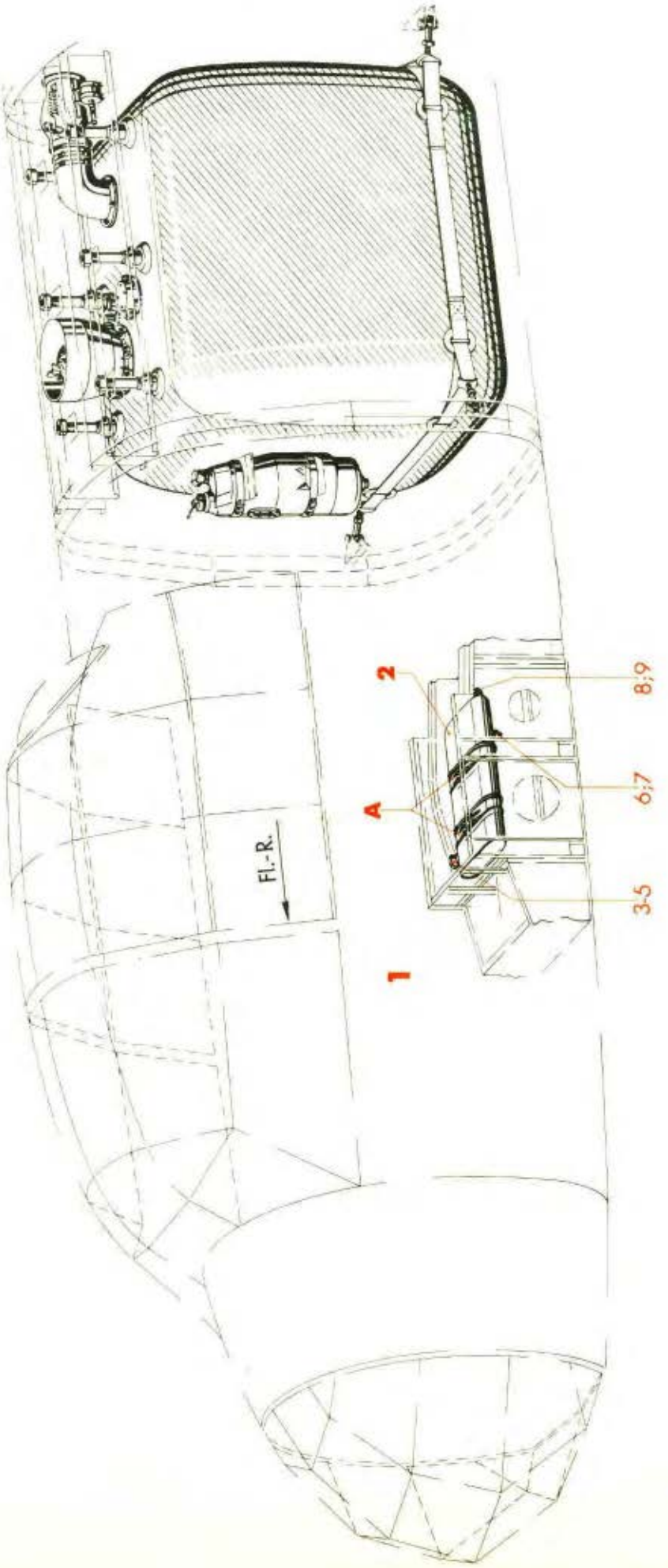

A) Bandschloß für Zusatzbehälter, siehe Konstr.-Gruppe 1: Fußbodenträger Mitte Zusatzbehälter-Einbau

Ausführung „Gc"

Ersatzteil-Liste **Ju 88**	Triebwerksbehälter **Zusätzl. Behälter für Drucköl-Anlage**	Bau-Gruppe: **893** Seite: 1

Werkstoff	Stück	Benennung	Ersatzteil-Nr.	Bild: 1 Orts-Nr.	Bem.
	1	**Zusätzl. Behälter für Drucköl-Anlage, vollst.**	**88.893**	**1**	
	1	**Behälter ohne Armaturen, Inhalt 5,1 Liter (Schweißstück)**	**88.893-01**	**2**	
		Einzelteile (Armaturen):			aus Stckl. 88.893-02
		hierzu Orts-Nr. 3-9			
	1	Ringstutzen (für Behälter-Entlüftung)	B 6 DIN 7621[3])	3	
	2	Dichtring (für Behälter-Entlüftung)	12 x 16 Jum N 18311	4	
	1	Hohlschraube (für Behälter-Entlüftung)	B 6 DIN 7623[3])	5	
	1	Dichtring (zur Handpumpe)	16 x 20 Jum N 18311	6	
	1	Übergangsstutzen (zur Handpumpe)	B 10/8 DIN 7612[3])	7	
	1	Dichtring (zur Handpumpe)	18 x 22 Jum N 18311	8	
	1	Übergangsstutzen (zur Handpumpe)	B 16/10 DIN 7612[3])	9	

[3]) Aus Leichtmetall (bei Bestellung angeben)

Unbefugte Verwendung ist strafbar und macht schadenersatzpflichtig

Inhaltsverzeichnis

Bild	Benennung	Seite
1	**Abwerfbarer Kraftstoffbehälter** (Holz-Ausführung)	**1**
2	**Abwerfbarer Kraftstoffbehälter** (Blech-Ausführung)	**2**

Anm.: **Truppen-Ersatzteil-Liste** ist auf Tabellenseiten durch **Rotdruck** gekennzeichnet.

Unbefugte Verwendung ist strafbar und macht schadenersatzpflichtig

JFM-FTVDru
080241
SbKü

März 1941

Junkers Flugzeug- und -Motorenwerke Aktiengesellschaft, Dessau

Abwerfbarer Kraftstoffbehälter
(Holz-Ausführung)

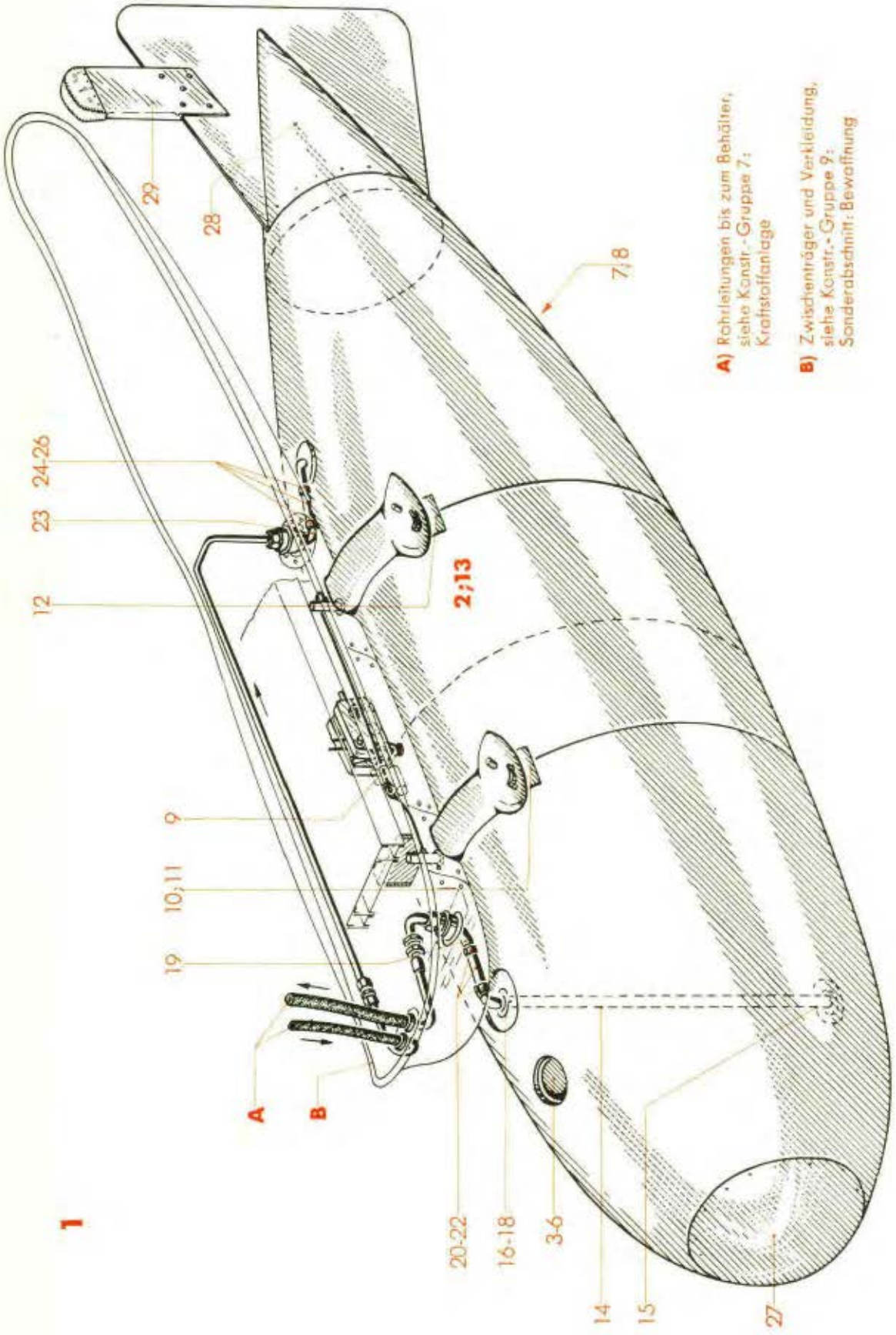

Ausführung „Gc"

Ersatzteil-Liste **Ju 88**

Triebwerksbehälter

Abwerfbarer Kraftstoffbehälter

Bau-Gruppe: **(008)**

Werkstoff	Stück	Benennung	Ersatzteil-Nr.	Bild: 1 Orts-Nr.	Bem.
	1	**Abwerfbarer Kraftstoffbehälter (Holzausführung), vollst.**	**(8-4137.A-1)**	**1**	
	1	**Abwerfbarer Kraftstoffbehälter, Inhalt 900 Liter (Mittelteil), vollst.**	**(8-4137.01)**	**2**	
		einschließlich Orts-Nr. 3-12			
	1	Deckel für Füllstutzen	(8-4137.01-50)	3	
	1	Gewindeflansch	(8-4137.01-51)	4	
	1	Dichtring 111 ø x 5 ø	(8-4137.01-52)	5	
	3	Linsensenkschraube	M 5 x 25 DIN 91	6	
	1	Schraubstutzen M 32 x 1,5	(8-4137.01-53)	7	
	1	Dichtring 40/32 ø x 2	(8-4137.01-54)	8	
	1	Aufhängeöse M 27 x 3	(8-4137.01-58)	9	
		„ (Behelf)	(8-4137.01-U 17)		
	2	Abstützplatte (am Spant 2)	(8-4137.01-63)	10	
	2	Abstützdeckplatte (am Spant 2)	(8-4137.01-61)	11	
	2	„ (an Spant 4)	(8-4137.01-62)	12	
	1	**Einbauteile für Kraftstoffbehälter, vollst.**	**(8-4137.02)**	**13**	
		einschließlich Orts-Nr. 14-29			
	1	Rohr 22 x 1 mit Verschlußflansch	(8-4137.02-U 02)	14	
	1	Kraftstoffsieb	(8-4137.02-U 08)	15	
	1	Dichtring 66 ø x 5 ø	(8-4137.02-13)	16	
	1	Deckflansch	(8-4137.02-12)	17	
	3	Linsensenkschraube	M 5 x 20 DIN 91	18	
	1	Glasrohr 22 x 3	(8-4137.02-05)	19	
	1	M-Schlauch	22x100 Co N 18110.20	20	
	2	Schlauchbinderband	9x290 Lg N 18191	21	
	2	Spanner	9,5 Lg N 18191	22	
	1	Glasrohr 12 x 2	(8-4137.02-06)	23	
	1	M-Schlauch	12x100 Co N 18110.20	24	
	2	Schlauchbinderband	9x230 Lg N 18191	25	
	2	Spanner	9,5 Lg N 18191	26	
	1	Stirnkappe	(8-4137.02-09)	27	
	1	Leitapparat	(8-4137.02-U 04)	28	
	1	Abweiser	(8-4137.02-U 05)	29	

Unbefugte Verwendung ist strafbar und macht schadenersatzpflichtig

JFM-FTVDru
220141
BaSbKü

Abwerfbarer Kraftstoffbehälter
(Blech-Ausführung)

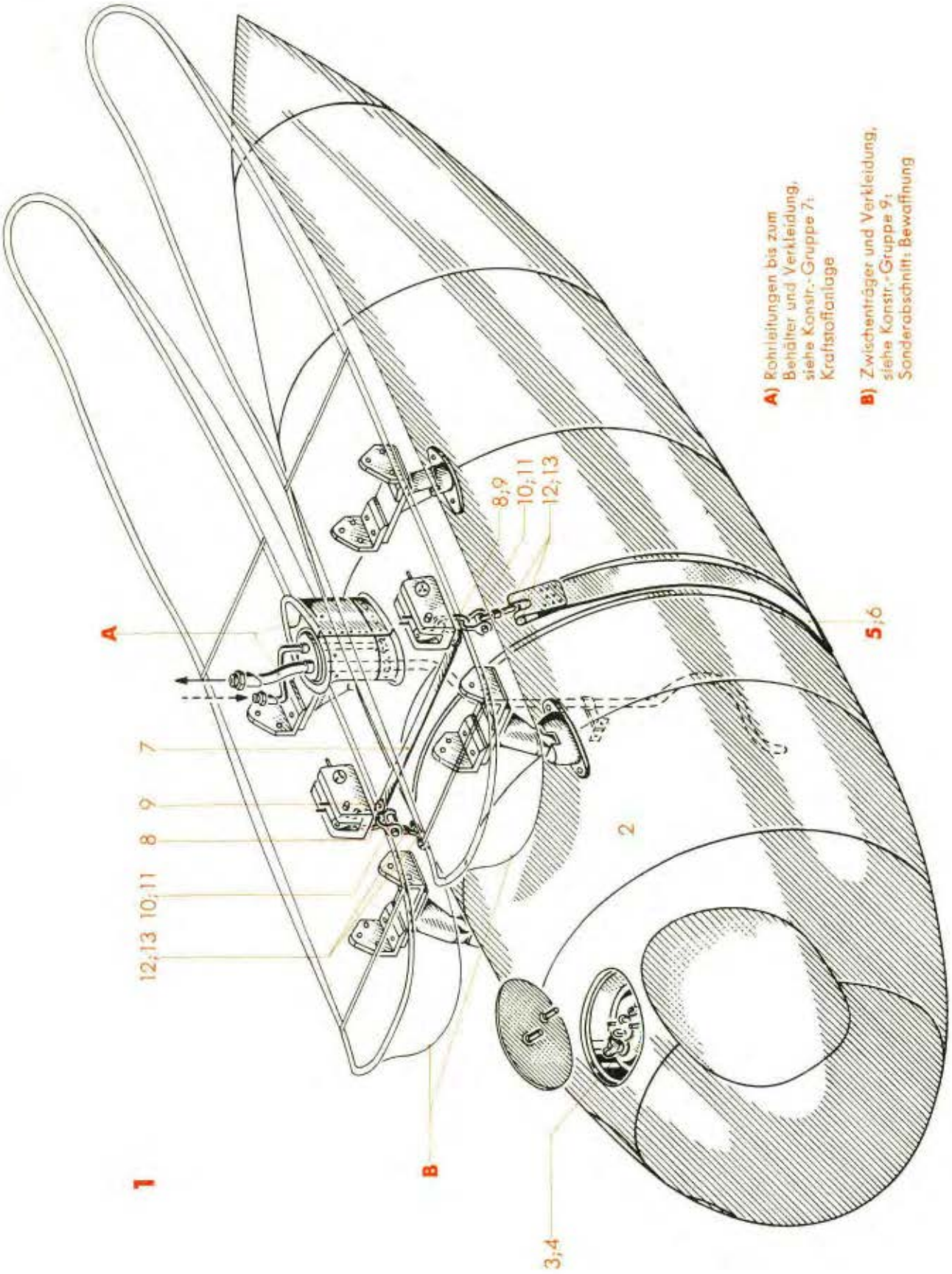

Ausführung „Gc"

Ersatzteil-Liste **Ju 88**

Triebwerksbehälter

Abwerfbarer Kraftstoffbehälter

Bau-Gruppe: **(008)**

Werk-stoff	Stück	Benennung	Ersatzteil-Nr.	Bild: 2 Orts-Nr.	Bem.
	1	**Abwerfbarer Kraftstoff-behälter (Blech-Ausführung) mit Spannband, vollst.**	**8800-91.149**	**1**	
	1	Abwerfbarer Kraftstoffbehälter, Inhalt = 1270 Liter (Lief.: NKF)	(05512)	2	
	1	Kraftstoff-Einfüllstutzen (Lief.: DBU)	(KEF 2)	3	Jfa-Nr. 020442
	1	Blindverschluß	13 Ju N 18315	4	
	1	**Spannband, vollst.** einschließlich Orts-Nr. 6-13	**8800-91.644**	**5**	
	1	unteres Spannband mit Laschen	8800-91.644/13/	6	
	1	oberes Spannband	8800-91.644/14	7	
	2	Öse mit Gabel (Schweißteil)	8800-91.644/1/2	8	
	2	Bolzen 10 ø x 28,5 lang	8800-91.644/6	9	
	2	Gabellager	8800-91.644/9	10	
	2	Spannmutter M 12 x 1,5	8800-91.644/5	11	
	2	Spannschraube M 12 x 1,5 x 110 lang	8800-91.644/4	12	
	2	Spannmutter M 12 x 1,5 Linksgewinde	8800-91.644/3	13	

Unbefugte Verwendung ist strafbar und macht schadenersatzpflichtig

JFM-FTVDru 220141 BaSbKü

1484

Ju 88 A-4

Ersatzteil-Liste

Konstruktions-Gruppe

9

Ausrüstung

JUNKERS FLUGZEUG- UND -MOTORENWERKE AG. DESSAU

Der Reichsminister der Luftfahrt und
Oberbefehlshaber der Luftwaffe
Generalluftzeugmeister

Nr. LC 2/V - 10222/41/75

Berlin, den 21. Juni 1941

Diese Druckschrift: **Ju 88 A-4 Ersatzteil-Liste,** Ausgabe 1941, gilt als vorläufige Ersatzteil-Liste.

I. A.

gez. **Gebauer**
Flieger-Oberstabsingenieur
und Gruppenleiter

Zur Beachtung!

Die vorliegende **Ju 88 A-4 Ersatzteil-Liste** enthält gleichzeitig das Baumuster Ju 88 A-8, das sich nur durch geringe Abweichungen vom Grundmuster Ju 88 A-4 unterscheidet (siehe fettumrandete Baureihen der Baugruppen-Gesamtübersicht).

Für **Ju 88 A-1, A-5** enthält eine besondere **Ersatzteil-Liste** gleichzeitig die Baumuster Ju 88 A-3, A-6, A-7; letztere unterscheiden sich wiederum nur durch geringe Abweichungen vom Grundmuster Ju 88 A-1, A-5.

Die weitere Verwendung der Baugruppen der Ju 88 A-4 Ersatzteil-Liste für die übrigen Baureihen der Ju 88 ist ebenfalls aus der **Baugruppen-Gesamtübersicht** zu ersehen.

Das Auffinden bzw. Vorkommen der Ersatzteil-Nr. in den Baugruppen der Baureihen A-1, A-3 bis A-8 ist aus der **Schlüssel-Liste der Ersatzteilnummern** zu ersehen. Darüber hinaus wird daselbst auf das Vorhandensein in den Vorratssätzen (Plan- und Reparaturwerksbevorratung) durch entsprechende Schlüsselzahlen (1-6) hingewiesen.

Inhaltsübersicht*)

Gliederung der Ersatzteil-Liste

Konstruktions-Gruppen:

1 Rumpfwerk
2 Fahrwerk
3 Leitwerk
4 Steuerwerk
5 Tragwerk
6 Triebwerks-Gerüst und -Verkleidung
7 Triebwerksanlage
8 Triebwerksbehälter
9 Ausrüstung

Anhang:

A Normteil-Liste
B Ausrüstungs-Geräteliste
C Elt-Geräteliste
D Auswärtsteil-Liste

Untergliederung in Baugruppen siehe auf der entsprechenden **Baugruppen - Gesamtübersicht.** Die **weitere Unterteilung der Baugruppen** ist auf dem jeweiligen **Inhaltsverzeichnis** zu ersehen.

*) Titelei, d. h. Titelblatt, Erklärungen, Berichtigungen usw. befinden sich jeweils am Anfang eines Ersatzteillisten-Einbandes.

Sämtliche Angaben bleiben unser Eigentum und dürfen nur für Betrieb, Wartung und Ausbesserung von Junkers-Flugzeugen benutzt werden. Wir behalten uns vor, jede andere Benutzung und Mitteilung an Dritte zivil- und strafrechtlich zu verfolgen. Etwaige bestehende Geheimhaltungsbestimmungen sind zu beachten.
Copyright 1941 by Junkers Flugzeug- und -Motorenwerke Aktiengesellschaft, Dessau.

Manuskript (Bild und Text): JFM-FTVDru

Satz und Druck: Gebr. Feyl, Berlin SW 68

Ausrüstung

Baugruppen-Gesamtübersicht*)

Baugruppen-Benennung	Baureihe und Baugruppen-Kennziffer									
	A-1	A-3	A-4	A-5	A-6	A-7	A-9 (A-1 trop)	A-10 (A-5 trop)	A-11 (A-4 trop)	A-14
Betriebsgeräte	984	929	953	984 [4]		929	984		953	
Heizungs-, Enteisungs- und Belüftungsanlage	968		967	968					967	
Betriebshilfsgerät und lose Ausrüstungsteile	979		955	979					955	
Elektrisches Bordnetz	906	909	916	906 [1]		909	906		916	
Hydraulische Anlage (Druckölanlage)	992		996	992					996	
Bordfunkanlage	913		917	913					917	
Gerät und Sonderwerkzeug I. Ordnung	97		977	97					977	
„ „ „ II. „	970 [6]		978 [6]	970 [6]					978 [6]	
Zusätzliches Gerät				971 [5]						

[1] mit elektr. Ausrüstung für den Kletteneinbau (siehe Baugruppe 906, Inhaltsverzeichnis)
[2] mit Umbau nach UZ-Liste 8800-94172 und 8800-94483
[3] „ „ „ „ 8800-94607 und 88.9704
[4] mit Abänderung zum Geräte-Einbau, rechts (siehe Baugruppe 984, Inhaltsverzeichnis)
[5] nur auf Sonderbestellung
[6] wird für 12 Flugzeuge einmal benötigt

„Bewaffnung" (Einbau) als Sonderabschnitt beim zuständigen Luftzeugamt anfordern

*) Anm.: Nur die **Baugruppen der fettumrandeten Baureihen** sind in dieser **Ju 88 A-4 Ersatzteil-Liste** enthalten.
Bei **gleichen Baugruppen** jeweils **gleiche Farbkennzeichnung.**

Unbefugte Verwendung ist strafbar und macht schadenersatzpflichtig

JFM-FTVDru 160542 Sb

Ausrüstung

Baugruppen-Gesamtübersicht*)

Baugruppen-Benennung	Baureihe und Baugruppen-Kennziffer										
	B-1	B-2	B-3	C-1 [1]	C-2 [1]	C-4 [2]	C-5 [3]	C-6 [4]	C-7 [5]	D-1	D-2
Betriebsgeräte	987			984				953 [6]	984	953	984
„ im Triebwerk	989 ●	985 ●									
Heizungs-, Enteisungs- und Belüftungsanlage				968				967 [6]	968	969	9600
Führerraumbeheizungsanlage	964										
Heizung und Enteisung im Triebwerk	966 ●										
Warmluftenteisungsanlage	965										
Betriebshilfsgerät				979				955	979	955	979
Elektr. Bordnetz (gesamt)				906				916 [6]	906	9006	918
„ „ im Führerraum	923	9000	923								
„ „ „ Rumpfende	924	9001	924								
„ „ „ Flügel, links	925	9002	925								
„ „ „ „ rechts	926	9003	926								
„ „ „ Triebwerk	927 ●	9004 ●									
Hydraulische (Drucköl-) Anlage	994	998	994	992				996 [6]	992	9900	999
„ Anlage im Triebwerk	995 ●	991 ●									
Bordfunkanlage	915	9100	915	913				917	913	9101	919
Gerät u. Sonderwerkzeug I. Ordnung				97				977	97	977	97
„ „ „ II. „				970 [8]				978 [8]	970 [8]	978 [8]	970 [8]
Zusätzliches Gerät	973	9701	973	971 [7]							
Bordsack mit Gerät und Sonderwerkzeug	972										
Hilfsgerät für Triebwerk	975	976									
Schlauchboot mit Füllbetätigung und Notsender		954									

„Bewaffnung" (Einbau) als Sonderabschnitt beim zuständigen Luftzeugamt anfordern

● 2mal pro Flugzeug

[1] mit Umbau nach UZ-Liste 8800-92932
[2] „ „ „ „ 8800-93785
[3] „ „ „ „ 8800-94453
[4] „ „ „ „ 88.9406
[5] „ „ „ „ 8800-94619

[4] Teile im Triebwerk siehe Konstr.-Gr. 7, Fertiggruppe Triebwerk
[7] nur auf Sonderbestellung
[8] wird für 12 Flugzeuge einmal benötigt

*) Anm.: Nur die **Baugruppen der fettumrandeten Baureihen** sind in dieser **Ju 88 A-4 Ersatzteil-Liste** enthalten. Bei **gleichen Baugruppen** jeweils **gleiche Farbkennzeichnung.**

Unbefugte Verwendung ist strafbar und macht schadenersatzpflichtig

JFM-FTVDru 160542 Sb

Baugruppen-Gesamtübersicht*)

Baugruppen-Benennung	Baureihe und Baugruppen-Kennziffer								
	A-1	A-3	A-4	A-5	A-6	A-7	A-9 (A-1 trop)	A-10 (A-5 trop)	A-11 (A-4 trop)
Rauchgerät-Betätigung ●	95	—	957	95	95	—	95	95	957
Bewegliche Bewaffnung	932	932	947	932	932	932	932	932	947
Abwurfwaffe	942	942	9402	942[1] oder 9401	942[1] oder 9401	942[1] oder 9401	942	942[1] oder 9401	9402
MG-FF-Einbau in Bodenwanne	—	—	9204	—	—	—	—	—	—
Elektr. Bordnetz (für Bewaffnung)	906	(906)[3]	[4]	906	906[2]	(906)[3]	906	906	[4]
Bordfunkanlage	913	913	917	913	913	913	913	913	917

Baugruppen-Benennung	Baureihe und Baugruppen-Kennziffer								
	A-14	C-1	C-2	C-4	C-5	C-6	C-7	D-1	D-2
Rauchgerät-Betätigung ●	957	95	95	95	95	957	95	957	95
Bewegliche Bewaffnung	947	932	932	932	932	947	932	947	932
Abwurfwaffe	9402	942	942	942	942[1] oder 9401	9402	942[1] oder 9401	9402	942[1] oder 9401
MG-FF-Einbau in Bodenwanne	—	—	—	—	—	9204	—	—	
Elektr. Bordnetz (für Bewaffnung)	[4]	906	906	906	906	[4]	906	[4]	[4]
Bordfunkanlage	917	913	913	913	913	917	913	9101	919

● Rauchgerät wird in neueren Flugzeugen nicht mehr eingebaut
[1]) Baugr. 942 o h n e Absprengung
„ 9401 m i t „
[2]) mit Ausrüstung für den Kletteneinbau
[3]) übergeordnete Baugr. 909 siehe Konstr.-Gr. 9, Ausrüstung
[4]) z. Zt. nicht aufgeteilt; Geräte siehe Flugzeug-Handbuch Ju 88 A-4

*)Anm.: Nur die **Baugruppen der fettumrandeten Baureihe** sind in dieser **Ju 88 A-4 Ersatzteil-Liste** enthalten.

Unbefugte Verwendung ist strafbar und macht schadenersatzpflichtig

Ausführung „Gc"

Ersatzteil-Liste
Ju 88

Verzeichnis der Ersatzteil-Nummern

Konstr.-Gruppe: 9

Seite 1

Zur Beachtung!

In dieser Schlüssel-Liste sind die Ersatzteil-Nr. der Konstr.-Gruppe 9 der Ju 88 A-1 bis A-7 Ersatzteil-Liste zusammengestellt.
Ersatzteil-Nr. für die Baugruppen der Bewaffnung siehe im Sonderabschnitt „Bewaffnung und Einbau".

Kennzeichnung der Teile für Bevorratung:

1 = Planbevorratung
2 = Reparaturwerksbevorratung
3 = Plan- und Reparaturwerksbevorratung
4 = Triebwerksteile in der Planbevorratung
5 = „ „ „ Reparaturwerksbevorratung
6 = „ „ „ Plan- und Reparaturwerksbevorratung

Ersatzteil-Nr.	Baureihe A-1	A-3	A-4	A-5	A-6	A-7	Vorkommen Baugruppe/ Bild/Orts-Nr.
Auswärtsteile:							
A 531	1		1	1			953/5/6
							984/4/16
Bestell-Nr. 4081							906/9/25
BM 146							„ /40/13
BM 147							„ /40/8, 18
BM 71221							984/3/25
BM 71259							953/4/20
DEZ 90/1914							955/1/3
							979/1/3
DKH							953/3/27
							984/3/61
DKH 2 E							953/3/27
							984/3/61
D 3 st I/II/III							906/33/36
E 115							992/13/131
E 116							„ /13/132
Foto Nr. J 24731							97/1/20a
Gedore Nr. 5							978/2/11
							„ /3/29
Heila 300							970/1/20
							978/1/26
Heila 330							„ /1/25
„ 340							„ /1/27
„ 350							„ /1/29
Heila 355							978/1/32
„ 505							971/4/10
„ 510							971/4/8
LAT A 1							953/9/67
							984/9/67
LAX A 1							953/9/66
							984/9/66
LDS 7-2/6							906/6/48
LMF a 4							953/1/67
							984/1/67
LMF sk 5							953/1/63
							984/1/63
LMF vk 5							953/1/62
							984/1/62
LMF v 5/4							953/1/65
							984/1/65
LT 1/1							953/1/64
							984/1/64
LW 1/1							953/1/61
							984/1/61
N 4002							„ /3/16
Nr. 1							97/1/16
Nr. 1							977/1/16
Nr. 21							97/2/10
							977/2/10
Nr. 130							97/1/7
							977/1/7
Nr. 201							„ /1/14
Nr. 214 E							97/2/11
							977/2/11
Nr. 770							97/1/14
S 10182							984/4/5
SK 1260							992/10b/50
Type 3717/21							906/39/8
„ 3931							„ /39/9
42/421							978/1/30

Unbefugte Verwendung ist strafbar und macht schadenersatzpflichtig

Verzeichnis der Ersatzteil-Nummern

Ersatzteil-Nr.	Baureihe A-1	A-3	A-4	A-5	A-6	A-7	Vorkommen Baugruppe/ Bild/Orts-Nr.
77. kv. 20 T 3							906/8/13
77. kv. 20 T 4							„ /10/7
							„ /11/7
							„ /12/7
							„ /13/108
							„ /23/8
							916/12/10
77. kv. 20 T 5							906/13/110
							916/12/12
77. kv. 20 T 7							906/12/11
							„ /13/70
77. kv. 20 Tz 1							„ /21/4
							„ /26/3
77. kv. 20 Tz 2							„ /18/6
							„ /21/5
							„ /24/7
							„ /25/3
77. kv. 20 Tz 3							„ /8/14
							„ /15/7
							„ /17/27
							„ /19/9
77. kv. 20 Tz 4							„ /10/8
							„ /11/8
							„ /12/10
							„ /13/109
							„ /17/8
							„ /18/9
							„ /23/9
							916/12/11
77. kv. 20 Tz 5							906/13/111
							„ /38/71
							916/12/13
77. kv. 20 Tz 7							906/12/12
							„ /13/71
77. kv. 20 Tz 9							„ /25/8
798a							970/3/30
							978/3/25
798b							970/3/31
							978/3/26
799							970/3/32
							978/3/27
1018							906/31/47
4124/4							967/5/2
5003							970/1/22
5005							970/1/22
							978/1/28
5616/4							968/6/2
8-2768 E-3							984/2/40
8-2768 F 3/10/8/6	3		3	3			992/2/15
							996/2/15
8-2768 G 3/10/8/6	3		1	3			992/2/14
							996/2/14
8-2782 B-2	3		3	3			992/2/20, 26
							„ /11/7
							„ /14/7
							996/2/20, 26
							„ /11/7
							„ /14/7
8-2782 B-3	3		3	3			992/2/19
							„ /6/3
							996/2/19
							„ /6/3
8-2793 B-2	1		1	1			992/8/2
8-2808 C-3	3		3	3			992/11/4
							„ /14/4
							996/11/4
							„ /14/4
8-2808 C-4	3		3	3			992/6/4
							„ /10a/49
							„ /10a/73
							„ /11/5
							„ /14/5
							996/6/4
							„ /10/73
							„ /11/5
							„ /14/5
8-2808 D-1	3		3	3			992/11/6
							„ /14/6
							996/11/6
							„ /14/6
8-2812 C-3	1		1	1			992/8/1
							996/8/1
8-2814 F-1	3		3	3			992/2/10
							996/2/10
8-2842 D-1	1		1	1			992/11/2
							„ /14/2

Unbefugte Verwendung ist strafbar und macht schadenersatzpflichtig

Ersatzteil-Nr.	Baureihe A-1	A-3	A-4	A-5	A-6	A-7	Vorkommen Baugruppe/ Bild/Orts-Nr.
8-2842 D-1							996/11/2
							„ /14/2
8-3035 B-1	1		1	1			992/11/3
							„ /14/3
							996/11/3
							„ /14/3
8-3133 A-1							978/1/31
8-3216 A-1	1		1	1			992/10b/47
8-3216 C-1	3		3	3			„ /10a/75
							996/10a/75
8-3218 A-4	3			3			992/10b/72
8-3219 A-3	3		3	3			„ /10a/3
							„ /10b/3
							996/10/3
8-3220 A-4	3		3	3			992/2/5
							996/2/5
8-3228 A-3	3		3	3			992/11/8
							„ /14/8
							996/11/8
							„ /14/8
8-4075.13-U 01							970/3/33
							978/3/28
8-4505 A	1		1	1			953/9/5
							984/9/5
8-4604 B							968/10/2
8-7007 A	1		1	1			„ /3/2
9-2114 F	3			3			992/2/24
9-2115 B-2			1				996/2/24
9-2154 B							992/2/21
							996/2/21
9-2154 C	1			1			968/8/5
9-2156 A-1							906/6/39
9-2159 A-1							„ /6/51
9-2160 A							„ /6/51
9-2205 A			1				967/8/5
9-9015 A							„ /8/4
9-9502 B							916/6/30, 31
9-11012.90-01							970/2/9
-02							„ /2/10
-03							97/1/15
-04							970/2/11
-05							„ /2/14
-06							„ /2/12

Ersatzteil-Nr.	Baureihe A-1	A-3	A-4	A-5	A-6	A-7	Vorkommen Baugruppe/ Bild/Orts-Nr.
9-11012.90-07							970/2/13
-08							„ /2/8
9-20300.76 S 1							978/2/5
9-20300.76 S 2							„ /2/6
9-21021.90-70.14							977/1/15
W 9-21011-6							978/2/8
W 9-21024-4							„ /2/4
L 9-21101 B 2-1							„ /2/9
9-205.900-004.14							977/1/32
9-210.900-001.14							97/1/25
							977/1/26
-002.14							97/1/26
							977/1/27
-003.14							97/1/27
							977/1/28
-004.14							97/1/28
							977/1/29
-006.14							97/1/30
							977/1/31
-007.14							97/1/34
							977/1/36
-008.14							97/1/35
							977/1/37
-009.14							97/1/36
							977/1/38
-012.14							97/1/37
							977/1/39
-017.14							97/1/39
							977/1/41
-022.14							97/1/41
							977/1/43
9-210.910-022.14							„ /1/49
-033.14							97/1/31
							977/1/33
-034.14							97/1/32
							977/1/34
-035.14							97/1/33
							977/1/35
-085.10							978/2/7
W 9-211-391							97/1/43
							977/1/44
-415							97/1/42
-503							977/1/45
-511							„ /1/46

Unbefugte Verwendung ist strafbar und macht schadenersatzpflichtig

Verzeichnis der Ersatzteil-Nummern

Ersatzteil-Nr.	Baureihe A-1	A-3	A-4	A-5	A-6	A-7	Vorkommen Baugruppe/ Bild/Orts-Nr.
W 9-211-512			▒				977/1/47
-513			▒				„ /1/48
9-211.900-006.14	▒	▒		▒	▒	▒	97/1/40
-007.14	▒	▒	▒	▒	▒	▒	„ /1/38
							977/1/40
-008.14	▒	▒	▒	▒	▒	▒	97/1/29
							977/1/30
010.14			▒				977/1/42
9-211.901-006.11	▒	▒		▒	▒	▒	97/1/22
-007.11	▒	▒		▒	▒	▒	„ /1/23
-008.13	▒	▒		▒	▒	▒	„ /1/24
-009.11			▒				977/1/23
-010.11			▒				„ /1/24
-010.13			▒				„ /1/25
10-15 B	▒		▒	▒	▒		953/6/6
							„ /7/22
							984/6/6
							„ /7/22
10-16 B	▒		▒	▒	▒		953/6/7
							„ /7/23
							984/6/7
							„ /7/23
10-17 D	▒		▒	▒	▒		953/6/10
							984/6/10
10-17 H	▒		▒	▒	▒		953/6/11
							984/6/11
10-17 J	▒		▒	▒	▒		953/6/8, 9
							984/6/8, 9
10-20.14-12	▒		▒	▒	▒		953/6/36, 37, 48
							984/6/36, 37, 48
10-22 B	▒		▒	▒	▒		953/6/4
							984/6/4
10-23 B	▒		▒	▒	▒		953/6/5
							984/6/5
10-23 C	▒		▒	▒	▒		953/6/5
							984/6/5
10-23-12	▒		▒	▒	▒		953/6/13-35, 47
							„ /7/27, 28-31
							984/6/13-35, 47
							„ /7/27, 28-31
10-108 U 1	▒		▒	▒	▒		953/6/32-35, 42
							984/6/32-35, 42
10-108 U 2	▒		▒	▒	▒		953/6/13-31, 43
10-108 U 2	▒		▒	▒	▒	▒	953/7/4, 6-8, 26, 28-31
							984/6/13-31, 43
							„ /7/4, 6-8, 26, 28-31
10-108 U 4	▒		▒	▒	▒		953/6/3
							984/6/3
10-108-3	▒		▒	▒	▒		953/6/17-21, 39
							984/6/17-21, 39
10-108-8	▒		▒	▒	▒		953/6/13-16, 22-29, 41
							„ /7/5-8
							984/6/13-16, 22-29, 41
							„ /7/5-8
10-108-9	▒	▒	▒	▒	▒	▒	970/3/28
							978/3/24
19 D 1709 A-1	▒	▒	▒	▒	▒	▒	992/10a/4, 74
							996/10/4, 74
19-1710 B	1		1	1	▒	▒	992/2/32
19-3200 B	▒	▒		▒	▒	▒	968/6/4
19-3200 D	1		1	1			967/5/4
19-3402 A	▒		▒	▒			953/9/3
							984/9/3
19-3403 A-1	1		1	1	▒	▒	992/2/34
							996/2/34
19-4008 A	▒		▒	▒	▒		953/9/4
							984/9/4
19-5000 A			▒				916/2/19, 25, 27, 30, 32, 33, 35-37, 44, 51
19-5000 B			▒				916/2/21-23, 28, 29, 39-41
19-5000 C			▒				916/2/38, 42
19-5000 D			▒				„ /2/24, 34, 50
19-5000 E			▒				„ /2/26, 31
19-5001 A			▒				„ /2/12
19-5002 H			▒				„ /2/7, 9
19-5002 J			▒				„ /2/5, 8
19-5815 V	▒	▒		▒	▒	▒	906/37/1
19-5820 B	▒	▒		▒	▒	▒	906/37/1
19-5821 A	▒		▒	▒	▒		916/5/22
							953/3/13, 14, 21
							984/3/54a, b

Unbefugte Verwendung ist strafbar und macht schadenersatzpflichtig

Junkers Flugzeug- und -Motorenwerke Aktiengesellschaft, Dessau

JFM-FTVDrL

Ersatzteil-Nr.	Baureihe A-1	A-3	A-4	A-5	A-6	A-7	Vorkommen Baugruppe/ Bild/Orts-Nr.
19-5826	▒	▒		▒	▒	▒	906/4/65, 76, 77, 87, 88, 96, 97
							906/39/10
							„ /41/13
19-6801 D-1	▒		▒	▒	▒		953/4/18
							984/3/23
19-6804 C			▒				916/3/22
19-6806 A			▒				„ /2/16
19-6808 A			▒				„ /2/13
19-6818 A-1			▒				„ /6/32
19-7041-U 01	▒	▒		▒	▒	▒	906/35/4
-U 02	▒	▒		▒	▒	▒	906/35/4
19-8201 A	▒	▒		▒	▒	▒	906/1/21, 22
19-8505 B	▒	▒		▒	▒	▒	906/29/3
19-8505 C	▒	▒		▒	▒	▒	„ /28/3
19-8505 D	▒	▒	▒	▒	▒	▒	„ /13/156, 187
							916/6/10
							„ /13/14, 39
19-8505 E			▒				„ /5/8
							„ /6/12
							„ /13/22
19-8505 G	▒	▒	▒	▒	▒	▒	906/1/104, 118, 129, 144, 150, 158, 166, 171, 176, 181
							„ /13/154, 189
							916/13/12, 41
44-U 100	▒	▒		▒	▒	▒	906/40/9, 15, 19
57-39 A	▒	▒	▒	▒	▒	▒	970/3/12
							978/3/7
57-188 A	▒	▒	▒	▒	▒	▒	970/3/7
							978/3/2
124-454 A	▒	▒		▒	▒	▒	906/4/60
							„ /31/64
126-12 A	▒	▒		▒	▒	▒	906/3/15
126-13	▒	▒		▒	▒	▒	„ /3/111, 112
126-13 U 1	▒	▒		▒	▒	▒	„ /3/69, 85
126-13-1	▒	▒		▒	▒	▒	„ /3/86
126-13-2	▒	▒		▒	▒	▒	„ /3/70
126-13-5	▒	▒		▒	▒	▒	906/3/71, 87
126-25 A	▒	▒		▒	▒	▒	„ /7/7
126-106 A	▒	▒		▒	▒	▒	„ /3/57
126-503	▒	▒		▒	▒	▒	„ /1/16, 17
126-528 C	▒		▒	▒	▒		953/3/20
							984/3/59
126-533 A	▒	▒		▒	▒	▒	906/1/20
126-535 A	▒	▒		▒	▒	▒	„ /1/18, 19
126-538 A	▒	▒		▒	▒	▒	„ /1/16, 17
126-604 A	▒	▒		▒	▒	▒	„ /4/86, 92
126-601 A	▒		▒	▒	▒		953/2/23
							984/2/29
126-601 B	▒		▒	▒	▒		953/2/24
							984/2/30
126-604 A	▒	▒		▒	▒	▒	906/4/86, 92
126-609 A	▒	▒	▒	▒	▒	▒	906/39/4
							916/2/20
							953/3/13, 14, 21
							984/3/54a, b
126-609 D	▒	▒		▒	▒	▒	906/3/54, 65
							„ /38/40
							„ /41/2
126-611 A	▒	▒		▒	▒	▒	„ /1/33
							„ /12/48, 51
							„ /41/9
126-612 A	▒	▒		▒	▒	▒	„ /41/8, 14
126-614 A	▒	▒		▒	▒	▒	„ /3/79
126-615 A	▒	▒	▒	▒	▒	▒	„ /12/39
							916/6/33
							953/3/16
							984/3/55
126-618 A	▒	▒		▒	▒	▒	906/3/42, 43, 115
							„ /7/16, 24-26, 28-30
126-618 B	▒	▒		▒	▒	▒	„ /3/41
							„ /7/19-23, 32-34, 36
126-618 C	▒	▒		▒	▒	▒	„ /7/15, 17, 18, 31, 35
126-618 D	▒	▒		▒	▒	▒	„ /7/5, 27
126-618 E	▒	▒		▒	▒	▒	„ /7/6
126-622 A	▒	▒		▒	▒	▒	„ /1/86
126-622 B	▒	▒		▒	▒	▒	„ /1/82
126-622 E	▒	▒		▒	▒	▒	„ /1/102
							„ /31/88, 96

Junkers Flugzeug- und -Motorenwerke Aktiengesellschaft, Dessau

Verzeichnis der Ersatzteil-Nummern

Ersatzteil-Nr.	Baureihe A-1	A-3	A-4	A-5	A-6	A-7	Vorkommen Baugruppe/ Bild/Orts-Nr.
126-622 E							906/38/54, 59
126-622 F	▒	▒		▒	▒	▒	„ /1/98, 107
							„ /31/84, 92
							„ /32/21, 33
							„ /38/69, 74, 79
126-622 H	▒	▒		▒	▒	▒	„ /5/10
126-622 K	▒	▒		▒	▒	▒	„ /5/16
							/31/41, 55
							„ /38/49, 64
126-622 L		▒				▒	909/1/16
126-707 DA	▒	▒	▒	▒	▒	▒	906/38/43
							953/1/55
							984/1/55
126-707 DF	▒		▒	▒	▒		953/1/46
							984/1/46
126-711 E	▒	▒		▒	▒	▒	906/7/13
126-807 A	▒	▒		▒	▒	▒	„ /3/51
126-809 A	▒	▒		▒	▒	▒	„ /1/14
126-810 A	▒	▒		▒	▒	▒	„ /31/61
							„ /36/3
126-817 C	▒	▒		▒	▒	▒	„ /5/4, 6, 45, 60
							„ /6/7, 9, 11, 13, 50
							„ /7/49
							„ /31/66
126-822 A	▒	▒		▒	▒	▒	„ /4/6, 8, 9, 12, 14, 19
							„ /5/58
							„ /6/23, 26, 31, 34, 35
126-823 A	▒	▒		▒	▒	▒	„ /4/67, 69, 85, 93
							„ /6/17, 19, 21, 24, 27, 29, 32
126-824 A	▒	▒		▒	▒	▒	906/32/44
							„ /36/11
							909/1/15
126-825 A	▒	▒		▒	▒	▒	906/1/79a, 85
							„ /3/94
							„ /5/48
							„ /32/4, 20, 32
							„ /36/5
							„ /38/48, 53, 58, 63
126-825 B	▒	▒		▒	▒	▒	„ /32/9, 26

Ersatzteil-Nr.	Baureihe A-1	A-3	A-4	A-5	A-6	A-7	Vorkommen Baugruppe/ Bild/Orts-Nr.
126-826 A	▒	▒	▒	▒	▒	▒	906/1/101, 115, 126, 141, 147, 155, 163, 168, 173, 178
							„ /5/9, 15, 20a, 32, 62
							„ /31/40, 54, 83, 87, 91, 95
							„ /38/68, 73, 78
							916/6/57
126-827 A	▒	▒	▒	▒	▒	▒	906/1/97, 106
							„ /5/38
							„ /7/52, 57
							„ /12/58, 62, 67
							916/6/43, 47, 52
126-827 B	▒	▒	▒	▒	▒	▒	906/1/76, 81
							916/2/54, 58
							984/5/15
126-831 B	▒	▒		▒	▒	▒	906/1/182
							„ /29/19
126-832 A	▒	▒		▒	▒	▒	„ /3/76
							„ /6/44
							„ /12/54
							„ /13/69
							„ /41/7
126-841 A	▒	▒		▒	▒	▒	906/1/79b, 116, 127, 142, 148, 156, 164, 174
							„ /5/39
							984/5/15
126-841 B	▒	▒		▒	▒	▒	906/36/6
126-842 A	▒	▒	▒	▒	▒	▒	906/1/77, 169, 179
							„ /3/95
							„ /5/21, 33
							„ /7/53, 58
							„ /12/59, 63, 68
							„ /32/5, 10, 27, 45
							916/2/55, 59
							„ /6/44, 48, 53, 58
126-842 B	▒	▒		▒	▒	▒	906/36/12
126-852 A	▒	▒		▒	▒	▒	„ /32/47

Unbefugte Verwendung ist strafbar und macht schadenersatzpflichtig

Junkers Flugzeug- und -Motorenwerke Aktiengesellschaft, Dessau

JFM-FTVDr1

Ersatzteil-Nr.	Baureihe A-1	A-3	A-4	A-5	A-6	A-7	Vorkommen Baugruppe/ Bild/Orts-Nr.
126-854 A	▒	▒		▒	▒	▒	906/32/41
126-856 A	▒	▒		▒	▒	▒	„ /32/14, 37, 39
126-856-U 01	▒	▒		▒	▒	▒	„ /40/7, 10, 11, 14, 17, 20
126-857-U 01	▒	▒		▒	▒	▒	„ /40/2, 12, 16
126-1004 A	▒	▒	▒	▒	▒	▒	„ /12/30, 31
							„ /6/28, 29
127-55 A	▒		▒	▒	▒		953/4/3
							984/3/5
127-56 A	▒		▒	▒	▒		953/4/3
							984/3/5
127-57 A	▒		▒	▒	▒		953/4/3
							984/3/5
127-60 B	▒		▒	▒	▒		953/1/51
							984/1/51
127-68 A	▒		▒	▒	▒		953/1/50
							984/1/50
127-88 A	▒		▒	▒	▒		953/5/7
							984/4/17
127-110 A	▒		▒	▒	▒		953/4/23
							984/4/4
127-138 A	▒		▒	▒	▒		953/1/56, 72
							984/1/56
127-161 A	▒		▒	▒	▒		953/1/48
							984/1/48
127-167 B	▒	▒	▒	▒	▒	▒	967/5/3
							968/6/3
127-170 A	▒	▒		▒	▒	▒	906/31/63
127-208 A-1	▒	▒		▒	▒	▒	„ /32/13
127-210 A	▒		▒	▒	▒		953/1/54
							984/1/54
127-211 A	▒		▒	▒	▒		953/1/53
							984/1/53
127-212 A	▒		▒	▒	▒		953/1/59
							984/1/59
127-217 A	▒	▒		▒	▒	▒	906/5/36
127-219 A	▒	▒		▒	▒	▒	„ /5/13
127-220 A	▒	▒		▒	▒	▒	„ /5/28
127-221 A	▒		▒	▒	▒		953/4/13
							984/3/15
127-553 A	▒		▒	▒	▒		953/4/12
							984/3/14

Ersatzteil-Nr.	Baureihe A-1	A-3	A-4	A-5	A-6	A-7	Vorkommen Baugruppe/ Bild/Orts-Nr.
127-618 A	▒		▒	▒	▒		953/2/53
							984/2/63
127-619 A	▒	▒		▒	▒	▒	906/5/27
127-620 A	▒	▒		▒	▒	▒	„ /5/42
127-1001 A	▒		▒	▒	▒		953/4/17
							984/3/22
127-1004 G	▒		▒	▒	▒		953/3/9
							984/3/50
127-1007 C	▒			▒	▒		984/5/20
127-1020 A	▒		▒	▒	▒		953/4/2, 4, 10, 12
							984/4/12, 14, 22, 24
127-1027 C	▒		▒	▒	▒		953/1/43
							984/1/43
127-1041 A	▒		▒	▒	▒		953/4/17
							984/3/22
127-1052 A	▒		▒	▒	▒		953/1/44
							984/1/44
127-1058 A	▒			▒	▒		„ /5/21
127-1311 A	▒			▒	▒		„ /5/29
							„ /16/4
127-1058 A	▒			▒	▒		„ /5/21
127-1311 A	▒			▒	▒		„ /5/29
							„ /16/4
135-302 B	▒	▒		▒	▒	▒	906/38/4, 17, 29
135-303 A	▒	▒		▒	▒	▒	„ /38/3, 16
135-304 B	▒	▒		▒	▒	▒	„ /38/2, 15, 28
135-304.01	▒	▒		▒	▒	▒	„ /38/5, 18, 30
135-304.02	▒	▒		▒	▒	▒	„ /38/6, 19, 31
135-304.04	▒	▒		▒	▒	▒	„ /38/8, 21, 33
135-304.05	▒	▒		▒	▒	▒	„ /38/9, 22, 34
135-304.06	▒	▒		▒	▒	▒	„ /38/10, 23, 35
135-304.07	▒	▒		▒	▒	▒	„ /38/11, 24, 36
135-304.08	▒	▒		▒	▒	▒	„ /38/12, 25, 37
135-304.09	▒	▒		▒	▒	▒	„ /38/13, 26, 38
135-304.11	▒	▒		▒	▒	▒	„ /38/7, 20, 32
140-74 A			▒				978/2/9a

Einfache Ifa-Zeichnungs-Nr.

79232/	▒	▒		▒	▒	▒	906/3/106
							„ /6/39, 40, 45, 46, 48, 50-54

Unbefugte Verwendung ist strafbar und macht schadenersatzpflichtig

Verzeichnis der Ersatzteil-Nummern

Ersatzteil-Liste **Ju 88**

Ausführung „Gc"

Ersatzteil-Nr.	Baureihe A-1	A-3	A-4	A-5	A-6	A-7	Vorkommen Baugruppe/ Bild/Orts-Nr.
79232/							984/3/26
205740	▒	▒		▒	▒	▒	970/1/21
401002	▒	▒		▒	▒	▒	906/24/1
							„ /31/82, 86, 90, 95
401002/2	▒	▒		▒	▒	▒	„ /24/8
401032	▒	▒		▒	▒	▒	„ /31/79, 80
401105	▒	▒		▒	▒	▒	„ /39/1, 6, 7
401191	▒	▒		▒	▒	▒	„ /1/167, 177, 182
809417	▒	▒		▒	▒	▒	„ /37/1, 12

Spezialteile:

Ersatzteil-Nr.	Baureihe A-1	A-3	A-4	A-5	A-6	A-7	Vorkommen Baugruppe/ Bild/Orts-Nr.
87.942-0645			▒				916/14/4
-0646			▒				„ /14/4
87.945-0703	▒	▒		▒	▒	▒	906/23/5
-0707	▒	▒		▒	▒	▒	„ /23/6
8800-7278			▒				967/10/
-7279	▒	▒		▒	▒	▒	992/1/14
							„ /19/
-7519	▒	▒		▒	▒	▒	906/9/15
-7520	▒	▒		▒	▒	▒	„ /12/27
-7521	▒	▒		▒	▒	▒	„ /10/12
							„ /11/17
-7522	▒	▒		▒	▒	▒	„ /13/175
-7523	▒	▒		▒	▒	▒	„ /13/175
-7526	▒	▒		▒	▒	▒	„ /13/126
-7602	▒	▒		▒	▒	▒	992/1/14
							„ /19/
-7650	▒	▒		▒	▒	▒	968/12/
-7764	▒			▒	▒		984/18/
-7777	▒	▒		▒	▒	▒	992/19/
-7858	▒	▒		▒	▒	▒	968/11/
-7970			▒				916/4/14
-7971			▒				„ /7/7
-7972			▒				„ /5/17
-7973			▒				„ /13/28
-7974			▒				„ /13/28
-7980			▒				953/18/
-8012			▒				977/1/21

Ersatzteil-Nr.	Baureihe A-1	A-3	A-4	A-5	A-6	A-7	Vorkommen Baugruppe/ Bild/Orts-Nr.
8800-8014			▒				978/1/1
							„ /2/1, 3
-8015	▒	▒		▒	▒	▒	97/1/3, 20a
-70025			▒				996/1/12
							„ /19/
-70026	▒	▒		▒	▒	▒	992/19/
-70051	▒		▒	▒	▒		953/8/
							984/8/
-70053			▒				967/11/
-70204			▒				„ /9/
-70206			▒				996/19/
-70406	▒	▒		▒	▒	▒	979/1/14
-70448			▒				955/1/13
-93386	▒	▒	▒	▒	▒	▒	992/1/13
							996/1/11
-93396	▒	▒	▒	▒	▒	▒	906/32/18, 19, 24, 25, 30, 31, 36-43, 46, 49
							953/12/2
							„ /13/2
							984/12/2
							„ /13/2
-93479	▒	▒		▒	▒	▒	906/5/41
-93480	▒	▒		▒	▒	▒	„ /5/42
-93601	▒	▒	▒	▒	▒	▒	„ /13/28, 40, 52
							916/4/16
							„ /6/4, 17
							„ /10/12, 18
							„ /11/3, 9
							„ /12/16
							„ /13/17, 26
							953/3/3
							984/3/43
-93615	▒	▒		▒	▒	▒	906/41/1
-93616	▒	▒		▒	▒	▒	„ /41/2
-93617	▒	▒		▒	▒	▒	„ /41/7
-93620	▒			▒	▒		984/3/65
-93621	▒			▒	▒		97/2/1
							984/3/65
-93647	▒	▒	▒	▒	▒	▒	906/3/113, 122
							953/3/1
							984/3/41, 54a, b
-93647/5	▒			▒	▒		984/3/54c

Unbefugte Verwendung ist strafbar und macht schadenersatzpflichtig

Ersatzteil-Nr.	Baureihe A-1	A-3	A-4	A-5	A-6	A-7	Vorkommen Baugruppe/ Bild/Orts-Nr.
8800-94099							906/39/2
-94319							970/2/23
-94573							97/1/1
							„ /2/1
-94744							906/3/110-112
-94756/2							906/27/13
							„ /30/16
-94756/4							„ /27/14
							„ /30/17
-94759							„ /1/18-24
-94950							953/3/26
							984/3/60
-94950/3							953/3/30
							984/3/64
-94950/4							953/3/28
							984/3/62
-94959							953/1/68
							„ /3/1, 21, 25
-94974							906/40/
-95251							„ /1/183-186
							„ /27/13, 14
							„ /30/16, 17
							„ /33/67-70
-95253							953/2/2
-95274							906/39/10
-95275							„ /37/1
-95485							953/3/1
-95500/3							„ /3/15
8896-Z 01							968/1/2
-Z 05							„ /4/1
-Z 06							„ /4/1
-Z 11							„ /6/1
-Z 12							„ /8/1
-Z 13							„ /8/2
-Z 14							„ /10/1
-Z 15							„ /7/1
-01							„ /1/3
-01 H 01	2			2			„ /1/4
-01 H 02							„ /1/12
-01 H 05	2			2			„ /1/5
-0106	2			2			„ /1/11
-0129	2			2			—

Ersatzteil-Nr.	Baureihe A-1	A-3	A-4	A-5	A-6	A-7	Vorkommen Baugruppe/ Bild/Orts-Nr.
8896-03							968/1/45
-0301							967/1/49
							968/1/47
-0302							967/1/48
							968/1/46
-0313							„ /1/56
-04	1			1			„ /1/26
-04 H 01	2			2			„ /1/28, 32, 34
-04 H 02	2			2			„ /1/29, 32, 34
-0401	2			2			„ /1/67
-0413	2			2			—
-05	2			2			968/1/34
-0501							„ /1/35
-06	2			2			„ /1/32
-0601	2			2			„ /1/33
-07 H 01	2			2			—
-08	2			2			968/1/15
-08 H 01	2			2			„ /1/18
-08 H 03	2		2	2			967/1/23
							968/1/25
-08 H 04	3			3			967/1/15
							968/1/16
-08 H 05	2			2			„ /1/23
-08 H 06	2			2			„ /1/22
-08 H 07							„ /1/24
-0801	2			2			—
-0807	2			2			—
-0808							967/1/19
							968/1/20
-0816	2		2	2			—
-0817	2		2	2			—
-0818							967/1/19
							968/1/19
-0820	2		2	2			—
-0822	2		2	2			967/1/16
							„ /2/18
							968/1/17, 37
-1503							967/2/33
							968/2/69
-1507							967/2/33
							968/2/69
-17 H 03	2			2			—
-1713	2			2			—
-1714	2			2			—

Unbefugte Verwendung ist strafbar und macht schadenersatzpflichtig

Verzeichnis der Ersatzteil-Nummern

Ersatzteil-Nr.	Baureihe A-1	A-3	A-4	A-5	A-6	A-7	Vorkommen Baugruppe/ Bild/Orts-Nr.
8896-18	1		1	1			967/2/13
							968/2/32
-18 H 02	2		2	2			967/2/15
							968/2/34
-18 H 03	2		2	2			967/2/17
							968/2/36
-18 H 04	2		2	2			967/2/14
							968/2/33
-1808	2		2	2			—
-29	1		1	1			967/2/13
							968/2/32
-29 H 02	2		2	2			967/2/15
							968/2/34
-29 H 03	2		2	2			967/2/17
							968/2/36
-2902							967/2/19
							968/2/38
-2903	2		2	2			967/2/19
							968/2/38
-51	3			3			„ /4/2
-51 H 01	2			2			„ /5/5
-51 H 02							„ /5/20
-5101	2			2			„ /5/2
-5102	2			2			„ /5/21
-5103	2			2			„ /5/13
-5104	2			2			„ /5/18
-5105	2			2			„ /5/12
-5106							„ /5/17
-5107							„ /5/7
-5108							„ /5/19
-5109							„ /5/6
-5110	2			2			„ /5/3
-5111	2			2			„ /5/4
-5114	2			2			„ /5/10
-5115	2			2			„ /5/14
-5120							„ /5/11, 16
-5128							„ /5/17
-5129							„ /5/9
-5141							„ /5/15
-52	2			2			„ /4/10
-52 H 05	2			2			„ /4/12
-52 H 06	2			2			„ /4/11
-52 H 07	2			2			„ /4/14
-52 H 08	2			2			„ /4/13

Ersatzteil-Nr.	Baureihe A-1	A-3	A-4	A-5	A-6	A-7	Vorkommen Baugruppe/ Bild/Orts-Nr.
8896-5220							967/4/9
							968/4/15
-5221	2			2			„ /4/16
-5222							„ /4/20
-5223							„ /4/19
-5224							„ /4/18
-5226	2			2			—
-53	2			2			—
-55							968/4/35
-56	2			2			„ /4/31
-56 H 01	2			2			„ /4/32
-5601	2			2			„ /4/33
-5605	2			2			—
-57	2			2			—
-57 H 01	2			2			—
-57 H 02	2			2			—
-5701	2			2			968/4/26
-58							„ /4/25
-58 H 01	2			2			„ /4/27
-58 H 02	2			2			„ /4/28
-59	2			2			„ /4/3
-61	3			3			968/4/2
-61 H 01	2			2			„ /5/24
-6101	2			2			„ /5/2
-6102	2			2			„ /5/10
-6103	2			2			„ /5/14
-62	2			2			„ /4/10
-62 H 05	2			2			„ /4/12
-62 H 06	2			2			„ /4/11
-65							„ /4/34
-68	1			1			„ /4/25
-68 H 01	2			2			„ /4/27
-69	3			3			„ /4/4
-70	3			3			„ /2/9
-7001	2			2			„ /2/10
-7002	2			2			„ /2/11
-7003	2			2			„ /2/13
-7004							967/3/23
							968/2/14
-7005							967/3/24
							968/2/15
-7006							„ /2/12
-71	2			2			—
-7101	2			2			—

Unbefugte Verwendung ist strafbar und macht schadenersatzpflichtig

Junkers Flugzeug- und -Motorenwerke Aktiengesellschaft, Dessau

JFM-FTVDru

Ersatzteil-Nr.	Baureihe A-1	A-3	A-4	A-5	A-6	A-7	Vorkommen Baugruppe/ Bild/Orts-Nr.
8896-7102	2			2			—
-72	2			2			—
-72 H 01	2			2			—
-7203							967/2/16
							968/2/35
-7205	2			2			—
-73	1						—
-73 H 01	2			2			—
-73 H 02	2			2			—
-74	2			2			—
-74 H 01	2			2			—
-74 H 04	2			2			—
-74 H 05	2			2			—
-74 H 06	2			2			—
-74 H 07	2			2			—
-74 H 08							968/2/4
-74 H 09							„ /2/3
-75	3			3			—
-7501	2			2			—
-76 H 01	1		1	1			—
-76 H 02	1		1	1			968/2/50
-77	3			3			„ /2/31
-78 H 01	2			2			—
-78 H 02	2			2			967/3/29
							968/2/66
-78 H 03	2			2			„ /2/63
-78 H 04	2			2			967/2/34
							968/2/70
-78 H 06	2			2			„ /2/62
-7801	2		2	2			967/2/32
							968/2/68
-7802	2			2			—
-7803	2			2			—
-7804	3		1	3			967/3/31
							968/2/67
-7805	2			2			„ /2/56
-7806	2			2			„ /2/57
-7807	2			2			—
-7816	2			2			992/13/48
							„ /16/101
							996/13/48
							„ /16/101
-7820	2			2			—
-7821	2			2			968/2/64

Ersatzteil-Nr.	Baureihe A-1	A-3	A-4	A-5	A-6	A-7	Vorkommen Baugruppe/ Bild/Orts-Nr.
8896-85	2			2			968/2/49
-85 H 01	2		2	2			„ /2/52
-85 H 02	3		1	3			„ /2/51
-8501	2		2	2			—
-8502	2		2	2			—
-8503	2			2			—
-8504	2			2			—
-8505	2			2			—
-86	3		1	3			968/2/31
-87 H 01	2			2			—
-87 H 02	2		2	2			967/2/34
							968/2/70
-9601	2			2			—
-100	4			4			—
-121	2			2			968/6/5
-122							„ /6/10
-123							„ /6/11
-123.01							„ /6/12
-123.02							„ /6/13
-124	2			2			967/5/14
							968/6/19
-125	2			2			967/5/19
							968/6/24
-126	2			2			967/5/23
							968/6/28
-127	2			2			„ /6/30
-128	2			2			„ /6/31
-129	2			2			„ /6/35
-129.01	2			2			—
-130							967/5/31
							968/6/37
-131							„ /6/38
-132							„ /6/29
-140	3			3			„ /8/4
-140 H 01	2			2			—
-140 H 04	3			3			968/9/8
-140 H 05	3			3			„ /9/16
-140.08	2			2			—
-140.10	2			2			—
-140.12							968/9/13
-140.17	2			2			„ /9/13
-141							„ /8/3
-141 H 01	2			2			„ /9/2
-141 H 02	2			2			„ /9/3

Unbefugte Verwendung ist strafbar und macht schadenersatzpflichtig

Verzeichnis der Ersatzteil-Nummern

Ersatzteil-Nr.	Baureihe A-1	A-3	A-4	A-5	A-6	A-7	Vorkommen Baugruppe/ Bild/Orts-Nr.
8896-142							968/8/6
-142 H 01	2			2			„ /8/8
-142 H 02	2			2			„ /8/9
-142 H 03	6			6			„ /10/4
-142 H 04	2			2			„ /8/16
-142 H 05							„ /8/23
-142 H 06							„ /8/30
-143							„ /8/32
-143 H 01	2			2			„ /8/34
-143 H 02	2			2			„ /8/38
-143 H 03	2			2			„ /8/42
-143 H 04	2			2			„ /8/44
-143 H 05	2			2			„ /8/46
-143 H 06	2			2			„ /8/47
-144							„ /8/51
-150							„ /8/7
-150 H 01	2			2			„ /8/17
-150 H 02							„ /8/24
-150 H 03							„ /8/31
-151							„ /8/33
-151 H 01	2			2			„ /8/35
-151 H 02	2			2			„ /8/39
-151 H 03	2			2			„ /8/43
-151 H 04	2			2			„ /8/48
-152							„ /8/52
-155							„ /10/3
-155 H 01							„ /10/10
-156							„ /10/12
-156 H 01	4			4			—
-156 H 02	4			4			968/10/17
-156 H 03							„ /10/21
-156.15							„ /10/18
-156.16							„ /10/19, 21
-160							„ /7/2
-160 H 01							„ /7/3
-160 H 02							„ /7/11
-160 H 03	2			2			„ /7/13
-161							„ /7/17
-173 H 01	2			2			—
-174 H 01	6			6			756/1/14
-174.01	4			4			„ /1/15
-180 H 01	4			4			968/10/9
-180.03							„ /10/15

Ersatzteil-Nr.	Baureihe A-1	A-3	A-4	A-5	A-6	A-7	Vorkommen Baugruppe/ Bild/Orts-Nr.
8897							97/1/1
8897-Z 01							„ /1/2
-Z 02							„ /2/1
-01							„ /2/3
-02							„ /2/5
-04							„ /2/7
							977/2/7
-05							97/2/8
							977/2/8
-06							97/1/3
-06 H 01							„ /1/4
							977/1/4
-06 H 02							97/1/20
							977/1/20
-07							97/2/2
							977/2/2
-08							970/3/1
-0803							„ /3/3
-09							„ /3/11
							978/3/6
-12							97/9/12
							977/2/12
-13							97/2/9
							977/2/9
-15							97/2/16
							977/2/15
-1501							97/2/17
							977/2/16
-1502							97/2/18
							977/2/17
-16							970/3/6
							978/3/1
-18							97/2/4
8899-Z 01							992/1/6
-Z 02							„ /1/7
-Z 04							„ /1/8
							996/1/6
-Z 05							992/1/9
							996/1/7
-Z 06							992/1/10
-Z 08							„ /1/3
							996/1/3
-01	1			1			992/10b/2

Unbefugte Verwendung ist strafbar und macht schadenersatzpflichtig

Forts. Seite 13

Ersatzteil-Nr.	Baureihe A-1	A-3	A-4	A-5	A-6	A-7	Vorkommen Baugruppe/Bild/Orts-Nr.
8899-0104	2			2			—
-0126	2			2			—
-0127	2			2			—
-02							992/10b/
-02 H 10							„ /10b/24
-02 H 14							„ /10b/36
-02 H 15							„ /10b/18
-02 H 17							„ /10b/22
-02 H 19							„ /10b/12
-02 H 20							„ /10b/20
-02 H 21							„ /10b/34
-02 H 25							„ /10b/14
-02 H 26							„ /10b/16
-02 H 27							„ /10b/10
-02 H 28							„ /10b/32
-02 H 29							„ /10b/27
-02 H 30							„ /10b/30
-05							„ /10b/
-11	1			1			„ /10b/41
-11 H 01							„ /10b/43
-12							„ /10b/51
-12 H 02							„ /10b/52
-1201	2			2			„ /10b/52
-1202	2			2			„ /10b/65
-1203	2			2			„ /10b/53
-1204	2			2			„ /10b/57
-1205							„ /10b/56
-1207							„ /10b/62
-1209	2			2			„ /10b/63
-1210	2			2			„ /10b/67
-1211							„ /10b/68
-1212	2			2			„ /10b/59
-1213							„ /10b/67
-1214							„ /10b/65
-1215							„ /10b/59
-1216							„ /10b/54, 60
-1217							„ /10b/63
-1261							„ /10b/71
-1263							„ /10b/70
-13							„ /10b/91
-14							„ /10b/86
-15							„ /10b/101
-16							„ /10b/95
-17							„ /10b/76

Ersatzteil-Nr.	Baureihe A-1	A-3	A-4	A-5	A-6	A-7	Vorkommen Baugruppe/Bild/Orts-Nr.
8899-17 H 01	2			2			992/10c/19
-1701							„ /10c/14
-1702							„ /10c/2
-1703							„ /10c/6
-1704							„ /10c/10
-1705							„ /10c/11
-1707							„ /10c/5
-1708							„ /10c/26
-1711							„ /10c/20
-1712							„ /10c/22
-1713							„ /10c/25
-1714							„ /10c/23
-1715							„ /10c/24
-1716							„ /10c/21
-1717							„ /10c/20
-1718							„ /10c/9
-1720							„ /10c/7
-18 H 01	1			1			„ /10b/83
-18 H 02	1			1			„ /10b/80
-18 H 03	1			1			„ /10b/105
-18 H 04	1			1			—
-18 H 05	1			1			992/10b/98
-20							„ /31
							996/3/1
-20 H 01	2		2	2			992/5/68
							996/5/68
-20 H 02	2		2	2			992/5/69
							996/5/69
-20 H 04							992/5/65
							996/5/65
-20 H 05							992/5/58
							996/5/58
-20 H 06							992/5/62
							996/5/62
-20 H 07							992/5/48
							996/5/48
-20 H 08							992/5/52
							996/5/52
-20 H 09							992/5/55
							996/5/55
-20 H 10							992/5/38
							996/5/38
-20 H 11							992/5/42
							996/5/42

Unbefugte Verwendung ist strafbar und macht schadenersatzpflichtig

Verzeichnis der Ersatzteil-Nummern

Ersatzteil-Nr.	Baureihe A-1	A-3	A-4	A-5	A-6	A-7	Vorkommen Baugruppe/Bild/Orts-Nr.
8899-20 H 12							992/5/45
							996/5/45
-20 H 13							992/5/28
							996/5/28
-20 H 14							992/5/32
							996/5/32
-20 H 15							992/5/35
							996/5/35
-20 H 16							992/5/21
							996/5/21
-20 H 17							992/5/25
							996/5/25
-20 H 18							992/5/14
							996/5/14
-20 H 19							992/5/18
							996/5/18
-20 H 20							992/5/8
							996/5/8
-20 H 21							992/5/11
							996/5/11
-20 H 22							992/5/2
							996/5/2
-20 H 23							992/5/5
							996/5/5
-2001	2		2	2			—
-2007	2		2	2			—
-2013	2		2	2			—
-2050							992/5/67
							996/5/67
-21							992/3/2
							996/3/2
-21 H 02							992/5/82
							996/5/82
-21 H 03							992/5/84
							996/5/84
-21 H 04							992/5/86
							996/5/86
-21 H 05							992/5/88
							996/5/88
-21 H 06							992/5/90
							996/5/90
-21 H 07							992/5/92
							996/5/92
-21 H 08							992/5/94
							996/5/94

Ersatzteil-Nr.	Baureihe A-1	A-3	A-4	A-5	A-6	A-7	Vorkommen Baugruppe/Bild/Orts-Nr.
8899-21 H 09							992/5/96
							996/5/96
-21 H 12	2		2	2			992/5/98
							996/5/98
-21 H 13	2		2	2			992/5/99
							996/5/99
-2116	2		2	2			—
-2117	2		2	2			—
-2119	2		2	2			—
-22							992/3/3
-22 H 02							„ /5/113
-22 H 03							„ /5/114
							996/5/114
-22 H 04							992/5/116
							996/5/116
-22 H 05							992/5/118
							996/5/118
-22 H 06							992/5/120
							996/5/120
-22 H 07							992/5/122
							996/5/122
-22 H 08							992/5/124
							996/5/124
-22 H 09							992/5/126
							996/5/126
-22 H 10							992/5/128
							996/5/128
-22 H 12							992/5/130
							996/5/130
-22 H 14							992/5/112
							996/5/112
-22 H 15	2		2	2			992/5/132
							996/5/132
-22 H 17							992/5/133
-2223	2		2	2			—
-23							992/6/100
-23 H 04							„ /6/101
-23 H 05							„ /6/102
							996/6/101
-23 H 06							992/6/103
							996/6/103
-23 H 07							992/6/105
							996/6/105
-23 H 08							992/6/107
							996/6/107

Unbefugte Verwendung ist strafbar und macht schadenersatzpflichtig

Junkers Flugzeug- und -Motorenwerke Aktiengesellschaft, Dessau

Februar 1942

JFM-FTVDru

Inhaltsverzeichnis

Bild	Benennung	Seite
1-14	**Elektrisches Bordnetz**	**1-22**
1	Übersicht	1-3
2-4	Schalttafel	4-7
5	Hauptverteiler	8
6 u. 7	Elektrische Ausrüstung am Gerätetisch	9-12
8	Zusätzliche elektr. Ausrüstung im 1. und 2. Lastenraum	13 u. 14
9	Kabelbrücke am Spant 3, AKS-M Einbau, Bedienungstafel-Einbau	15
10 u. 11	Kabelkanäle im Rumpf	16 u. 17
12	Verteilerkästen im Rumpf	18
13	Kabelkanäle und Verteilerkästen im Tragwerk-Flügel, links und rechts	19 u. 20
14	Rohrleitungen	21 u. 22

Schaltpläne und zugehörige Listen sowie fehlende Geräte für elektr. Bordnetz siehe
Ju 88 A-4 Flugzeug-Handbuch
Teil 9 B Elektrisches Bordnetz
Heft 2 Schaltunterlagen
D. (Luft) T. 2088 A-4 Teil 9 B Heft 2

Anm.: **Truppen-Ersatzteil-Liste** ist auf Tabellenseiten durch **Rotdruck** gekennzeichnet.

Unbefugte Verwendung ist strafbar und macht schadenersatzpflichtig

JFM-FTVDru
180442
Sb

Februar 1942

Junkers Flugzeug- und -Motorenwerke Aktiengesellschaft, Dessau

Elektrisches Bordnetz
(Übersicht)

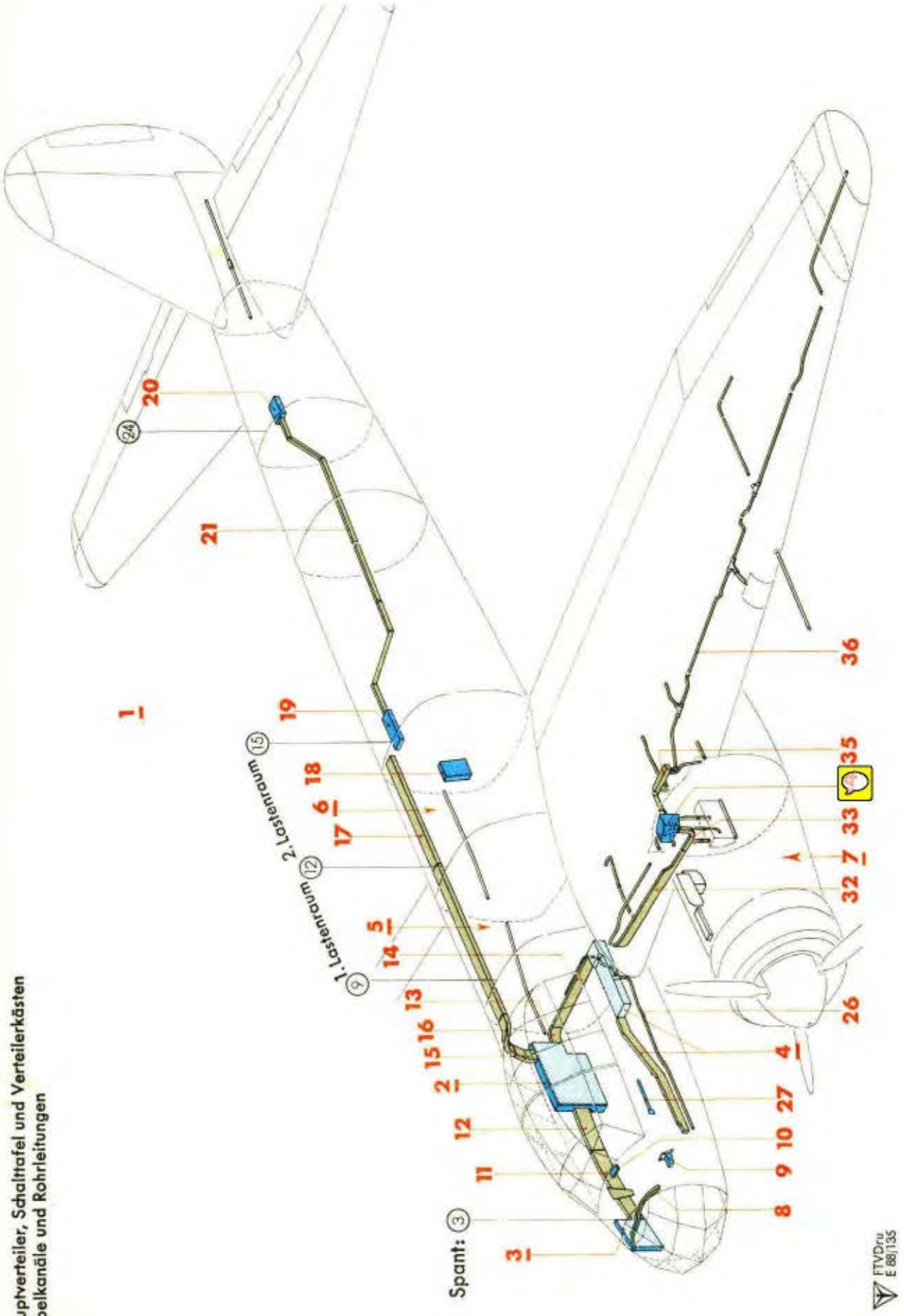

Hauptverteiler, Schalttafel und Verteilerkästen
Kabelkanäle und Rohrleitungen

Werkstoff	Stück	Benennung	Ersatzteil-Nr.	Bild: 1 Orts-Nr.	Bem.
	1	**Elektrisches Bordnetz, vollst.**	**88.916**	**1**	
		Dig. Copyright Luftfahrt-Archiv Hafner			
		a) im Rumpf hierzu Orts-Nr. 2-31			
	1	**Schalttafel, vollst.** (Aufteilung siehe Bild 2-4)	88.916-Z 01 und 2. Deckblatt	2	
	1	**Hauptverteiler, vollst.** (Aufteilung siehe Bild 5)	88.916-Z 02	3	
	1	**Elektrische Ausrüstung am Gerätetisch, vollst.** (Aufteilung siehe Bild 6 und 7)	88.916-Z 03	4	
	1	**Zusätzliche elektrische Ausrüstung im 1. Lastenraum, vollst.** (Aufteilung siehe Bild 8, Orts-Nr. 1)	88.904-Z 05	5	
	1	**Zusätzliche elektrische Ausrüstung im 2. Lastenraum, vollst.** (Aufteilung siehe Bild 8, Orts-Nr. 30)	88.906-Z 06	6	
		Elektrisches Bordnetz im Triebwerk, vollst.	s. Konstr.-Gr. 7, Fertig-Gruppe Triebwerk	7	
	1	**Kabelbrücke am Spant 3, vollst.** (Aufteilung siehe Bild 9, Orts-Nr. 1)	88.916-68	8	
	1	**AKS-M Einbau** (vgl. auch Bild 9, Orts-Nr. 12)	88.906-76	9	
	1	**Bedienungstafel-Einbau, vollst.** (Aufteilung siehe Bild 9, Orts-Nr. 13)	88.904-76 und 1. Deckblatt	10	

Unbefugte Verwendung ist strafbar und macht schadenersatzpflichtig

Elektrisches Bordnetz
(Übersicht)

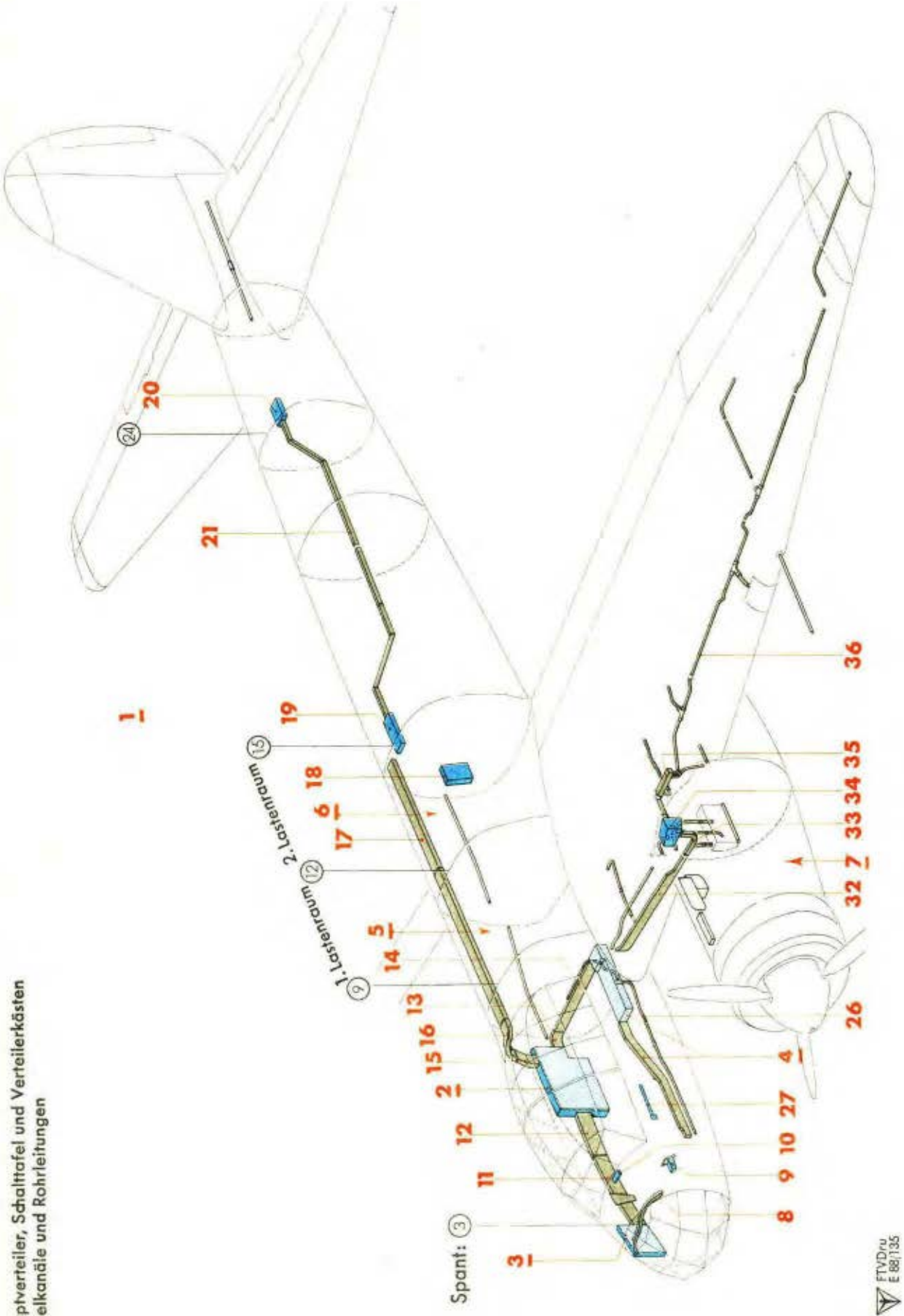

Hauptverteiler, Schalttafel und Verteilerkästen
Kabelkanäle und Rohrleitungen

Werkstoff	Stück	Benennung	Ersatzteil-Nr.	Bild: 1 Orts-Nr.	Bem.
	1	**Kabelkanal vom Hauptverteiler bis Spant 6, vollst.** (Aufteilung siehe Bild 10, Orts-Nr. 1)	88.916-65	11	
	1	**Kabelkanal von Spant 6 bis Schalttafel, vollst.** (Aufteilung siehe Bild 10, Orts-Nr. 9)	88.916-64	12	
	1	**Kanalbogen am Spant 9, vollst.** (Aufteilung siehe Bild 10, Orts-Nr. 16)	88.916-77	13	
	1	**Kabelkanal am Spant 9, vollst.** (Aufteilung siehe Bild 11, Orts-Nr. 13)	88.916-66	14	
	1	**Kabelkanal am Spant 8 a, vollst.** (Aufteilung siehe Bild 11, Orts-Nr. 7)	88.916-74	15	
	1	**Kanalbogen am Spant 8 b, vollst.** (Aufteilung siehe Bild 11, Orts-Nr. 1)	88.916-75	16	
	1	**Kabelkanal vom Spant 9 bis 15**	88.916-86[4])	17	
	1	**Verteilerkasten für BZA, vollst.** (Aufteilung siehe Bild 12, Orts-Nr. 14)	88.916-115	18	
	1	**Verteilerkasten zwischen Spant 15 und 16, vollst.** (Aufteilung siehe Bild 12, Orts-Nr. 1)	88.916-116	19	
	1	**Verteilerkasten am Spant 25, vollst.** (Aufteilung siehe Bild 12, Orts-Nr. 18)	88.904-118	20	
	1	**Kabelschiene von Spant 16 bis 24, vollst.** einschließlich Orts-Nr. 22-25	88.906-123 und 1. Deckblatt	21	
	1	Rohrschelle (ohne Schraube)	110 Ju N 15803	(22)	
	1	Sechskantschraube	M 5 x 55 DIN 931	(23)	

[4]) Mit Änderung nach 1. Deckblatt zu 88.916-86 Teil 1 und 2

Unbefugte Verwendung ist strafbar und macht schadenersatzpflichtig

Elektrisches Bordnetz
(Übersicht)

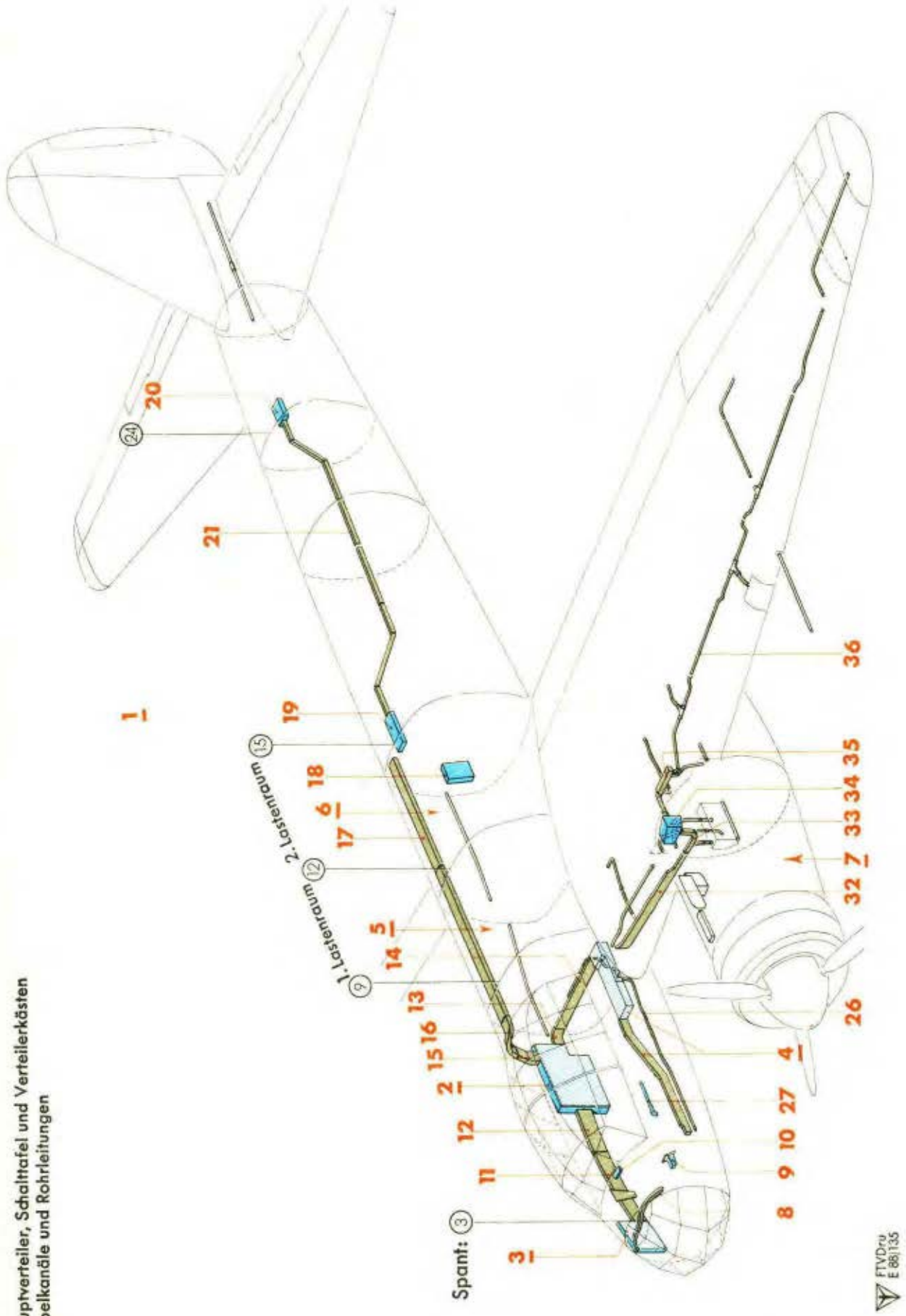

Hauptverteiler, Schalttafel und Verteilerkästen
Kabelkanäle und Rohrleitungen

Werkstoff	Stück	Benennung	Ersatzteil-Nr.	Bild: 1 Orts-Nr.	Bem.
	1	Schelle, einseitige Befestigung	8 Ju N 15802*)	(24)	
	3	Rohrschelle	2 x 8 Hs N 15808**)	(25)	
		Rohrleitungen im Rumpf (Aufteilung siehe Bild 14, Orts-Nr. 1)		**26**	aus 88.916-71/
	1	**Gerätetischbeleuchtung, vollst.** einschließlich Orts-Nr. 28-31	**88.916-80**	**27**	
	1	Abdeckkappe	88.916-79 H 01	(28)	
	1	Leuchtstab	88.916-8006	(29)	
	1	Abdeckung	88.916-8002	(30)	
	1	Schelle, einseitige Befestigung	14 Ju N 15805	(31)	
		b) im Tragwerk-Flügel, links bzw. rechts hierzu Orts-Nr. 32-36			
	1	**Kabelkanal am Träger 1, links, vollst.**	**88.904-158**	**32**	aus 88.916-Z 16
	1	**„ „ „ 1, rechts „** (Aufteilung siehe Bild 13, Orts-Nr. 1)	**88.904-176**		aus 88.916-Z 17
	1	**Kabelkanal am Brandschott, links, vollst.**	**88.916-140**	**33**	aus 88.916-Z 16
	1	**„ „ „ rechts „** (Aufteilung siehe Bild 13, Orts-Nr. 15)	**88.916-160**		aus 88.916-Z 17
	1	**Verteilerkasten am Brandschott, links, vollst.**	**88.916-159**	**34**	aus 88.916-Z 16
	1	**Verteilerkasten am Brandschott, rechts, vollst.** (Aufteilung siehe Bild 13, Orts-Nr. 24)	**88.916-177**		aus 88.916-Z 17
	1	**Kabelkanal hinter Brandschott, links, vollst.**	**88.904-152**	**35**	aus 88.916-Z 16
	1	**Kabelkanal hinter Brandschott, rechts, vollst.** (Aufteilung siehe Bild 13, Orts-Nr. 32)	**88.904-172**		aus 88.917-Z 17
		Rohrleitungen im Tragwerk-Flügel, links		**36**	aus 88.916-212
		„ „ „ „ rechts (Aufteilung siehe Bild 14, Orts-Nr. 14 und 44)			aus 88.916-210

*) Loch auf 4,8 ø erweitern

**) 1 Loch auf 4,8 ø und 2 Loch auf 5,8 ø erweitern

Unbefugte Verwendung ist strafbar und macht schadenersatzpflichtig

Elektrisches Bordnetz
(Schalttafel)

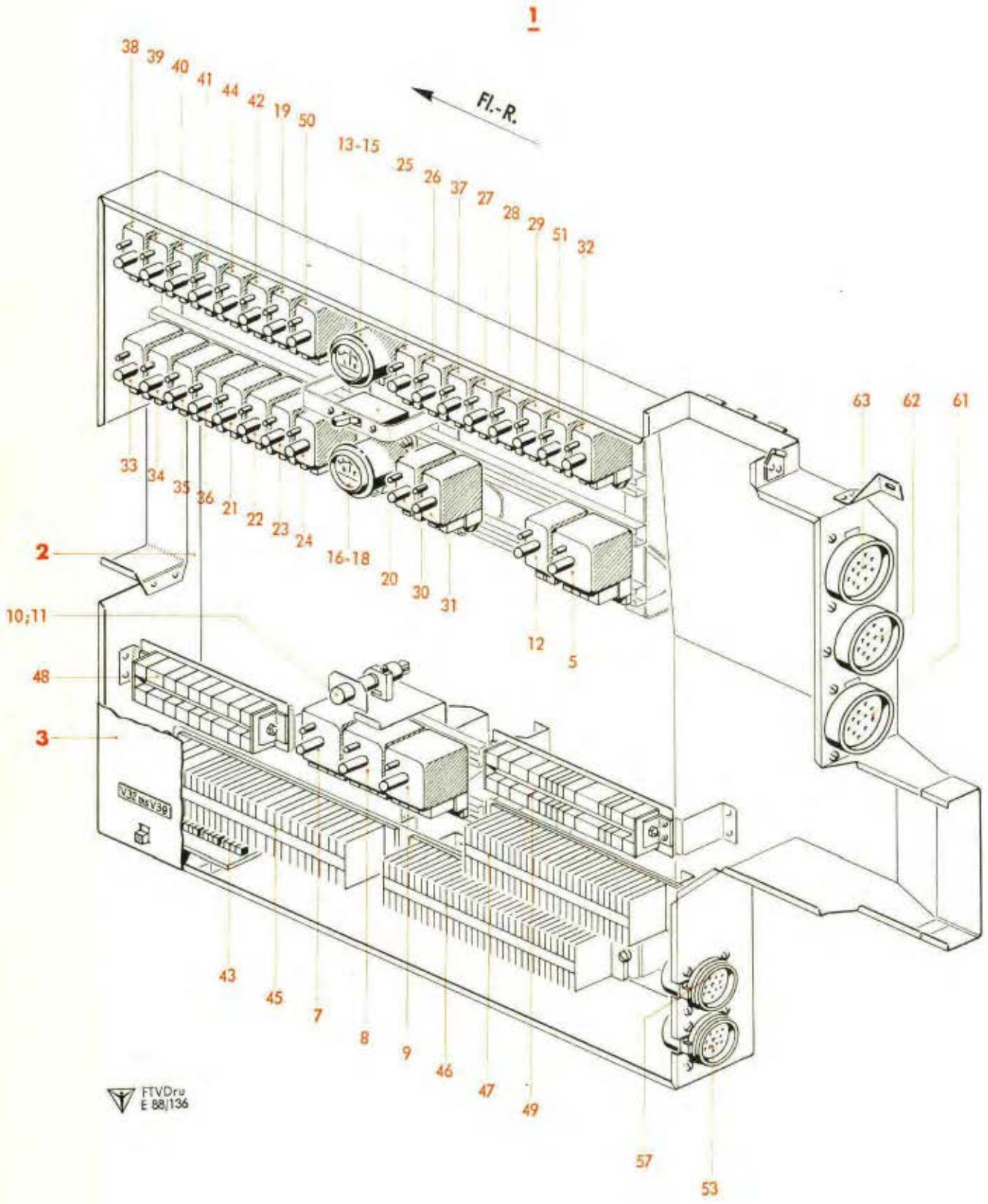

Werk-stoff	Stück	Benennung	Ersatzteil-Nr.	Bild: 2 Orts-Nr.	Bem.
		Auftellung für			
		Schalttafel, vollst. bestehend aus Bild 2-4	**88.916-Z 01** **und 2. Deckblatt**	**1**	vgl. Bild 1, Orts-Nr. 2
	1	**Schalttafelgehäuse, vollst.** (Aufteilung siehe Bild 3)	**88.916-11** **und 3. Deckblatt**	**2**	
	1	**Schalttafeldeckel, vollst.** (Aufteilung siehe Bild 4)	**88.916-12** **und 3. Deckblatt**	**3**	
		Elektrische Geräte		**(4)**	
		hierzu Orts-Nr. 5-51			
	1	A 5 Selbstschalter mit Fernauslösung, 100 Amp,	(19-5002 J)	5	FI E 500209
		A 6 Nebenwiderstand	s. Bild 3, Orts-Nr. 22	(6)	
	1	A 7 Selbstschalter mit Fernauslösung, 75 Amp.	(19-5002 H)	7	FI E 500208
	1	A 8 „ „ „ 100 „	(19-5002 J)	8	FI E 500209
	1	A 9 „ „ „ 75 „	(19-5002 H)	9	FI E 500208
	1	A 10 Geräteleuchte |	FI 32265-1	10	
	1	Lampe für Zusatzlicht, 24 V, 2 W |	FI 32777-1	11	
	1	A 12 Selbstschalter, 40 Amp.	(19-5001 A)	12	FI E 500101
	1	A 13 Strommesser mit Innenbeleuchtung, L St 120-0-120	(19-6808 A)	13	FI 32509-3
	1	Sockel zum Strommesser, L St-S	FI 32511-1	14	
	1	Lampe für Zusatzlicht, 24 V, 2 W	FI 32777-1	15	
	1	A 14 Spannungsmesser mit Innenbeleuchtung, L Sp. u. -30	(19-6806 A)	16	FI 32510
	1	Sockel zum Spannungsmesser, L Sp-S	FI 32511-2	17	
	1	Lampe für Zusatzlicht, 24 V, 2 W	FI 32777-1	18	
	1	C 21 Selbstschalter, 6 Amp.	(19-5000 A)	19	FI E 500001
	1	C 30 Einbauschalter ohne Gehäuse 77. sch. 18 c	(126-609 A)	20	FI 32316
	1	E 13 Selbstschalter, 10 Amp.	(19-5000 B)	21	FI E 500002
	1	E 14 „ 10 „	(19-5000 B)	22	FI E 500002
	1	E 15 „ 10 „	(19-5000 B)	23	FI E 500002
	1	E 16 „ 20 „	(19-5000 D)	24	FI E 500004
	1	E 17 „ 6 „	(19-5000 A)	25	FI E 500001
	1	E 18 „ 30 „	(19-5000 E)	26	FI E 500005
	1	E 19 „ 6 „	(19-5000 A)	27	FI E 500001
	1	E 20 „ 10 „	(19-5000 B)	28	FI E 500002
	1	E 21 „ 10 „	(19-5000 B)	29	FI E 500002
	1	E 99 „ 6 „	(19-5000 A)	30	FI E 500001
	1	E 100 „ 30 „	(19-5000 E)	31	FI E 500005
	1	F 210 „ 6 „	(19-5000 A)	32	FI E 500001
	1	K 12 „ 6 „	(19-5000 A)	33	FI E 500001
	1	K 14 „ 20 „	(19-5000 D)	34	FI E 500004
	1	L 5 „ 6 „	(19-5000 A)	35	FI E 500001
	1	L 6 „ 6 „	(19-5000 A)	36	FI E 500001

Unbefugte Verwendung ist strafbar und macht schadenersatzpflichtig

JFM-FTVDru
310342
GeSbKü

Elektrisches Bordnetz
(Schalttafel)

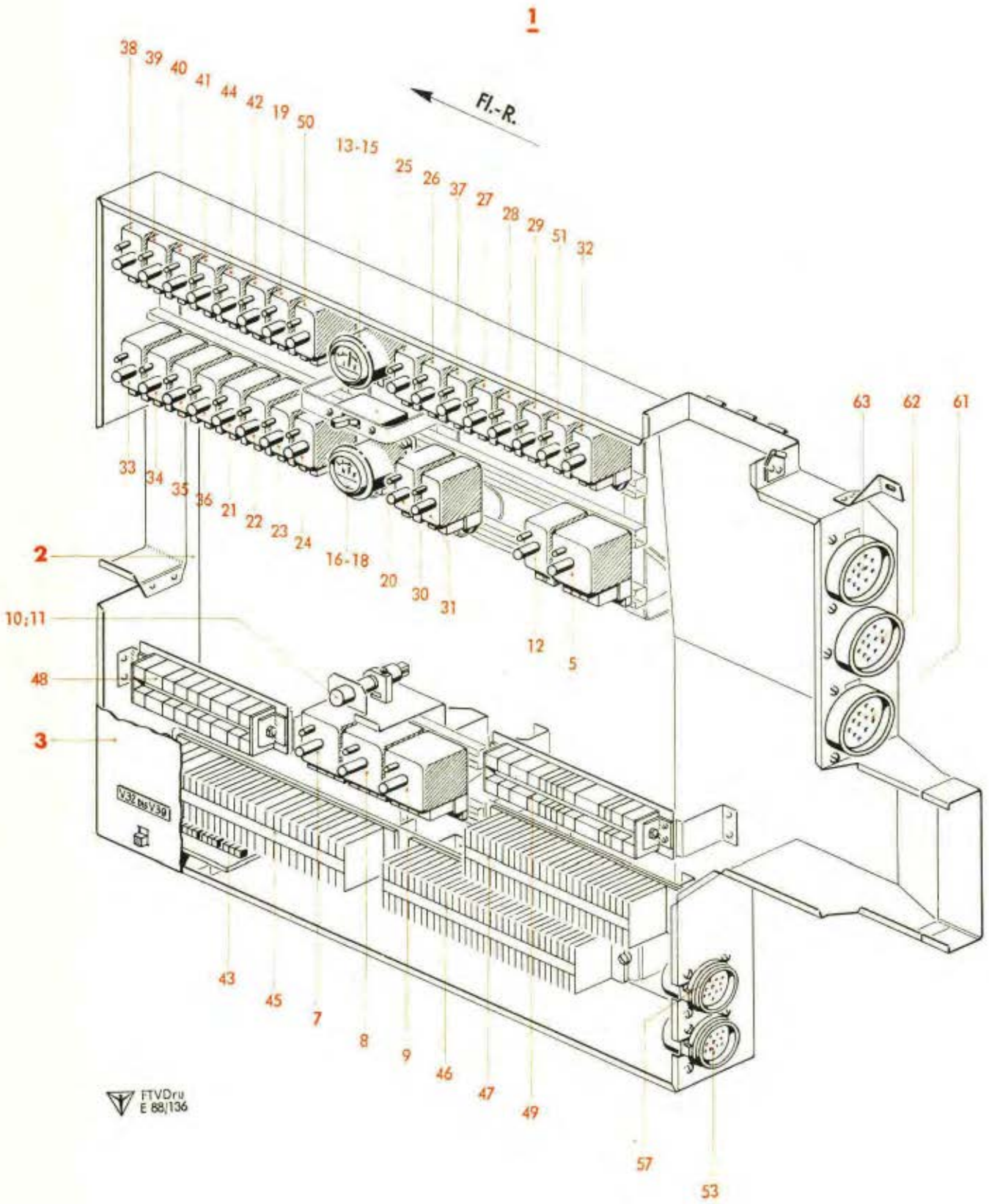

Werk-stoff	Stück	Benennung	Ersatzteil-Nr.	Bild: 2 Orts-Nr.	Bem.
	1	M 5 Selbstschalter, 6 Amp.	(19-5000 A)	37	FI E 500001
	1	R 1 „ 15 „	(19-5000 C)	38	FI E 500003
	1	R 2 „ 10 „	(19-5000 B)	39	FI E 500002
	1	R 3 „ 10 „	(19-5000 B)	40	FI E 500002
	1	R 4 „ 10 „	(19-5000 B)	41	FI E 500002
	1	T 1 „ 15 „	(19-5000 C)	42	FI E 500003
	1	T 6 Klemmleiste für Kabel, SAE 89/3 Z	FI 32657-3*)	43	
	1	T 13 Selbstschalter, 6 Amp.	(19-5000 A)	44	FI E 500001
	1	V32/V33 Aufbau-Trennverteiler	88.916-15	45	
	1	V34/V35 „ „	88.916-16	46	
	1	V36/V37 „ „	88.916-17	47	
	1	V 38 Aufbau-Verteiler	88.916-19	48	
	1	V 39 „ „	88.916-20	49	
	1	V 40 Selbstschalter, 20 Amp.	(19-5000 D)	50	FI E 500004
	1	V 85 „ 6 „	(19-5000 A)	51	FI E 500001
		Leitungsgeräte		(52)	aus 88.916-28/
		hierzu Orts-Nr. 53-63			
	1	V 41 Steckdose, bestehend aus		53	
		1 Einbausteckergehäuse mit Sicherungsbügel für Zentralsteckergehäuse, 77. stp. 17 c	(126-827 B)	(54)	FI 32620-4
		1 Steckdosenplatte, 12-polig	(126-842 A)	(55)	FI 32625-2
		1 Gummitülle, 77. kv. 13 c	FI 32954-3	(56)	
	1	V 43 Steckdose, bestehend aus		57	
		1 Einbausteckergehäuse mit Sicherungsbügel für Zentralsteckergehäuse, 77. stp. 17 c	(126-827 B)	(58)	FI 32620-4
		1 Steckdosenplatte, 12-polig	(126-842 A)	(59)	FI 32625-2
		1 Gummitülle, 77. kv. 13 c	FI 32954-3	(60)	
	1	V 45 Steckdose, 14-polig, mit Gummiring, 079 b (aus FI 32606)	88.904-4501	61	
	1	V 47 Steckdose, 14-polig, mit Gummiring, 079 b (aus FI 32606)	88.904-4501	62	
	1	V 49 Steckdose, 14-polig, mit Gummiring, 079 b (aus FI 32606)	88.904-4501	63	

*) Klemmleiste durch Trennen der Kontaktschiene zu 4 x je 3 Klemmen unterteilt

Unbefugte Verwendung ist strafbar und macht schadenersatzpflichtig

JFM-FTVDru
310342
GeSbKü

Elektrisches Bordnetz
(Schalttafel)

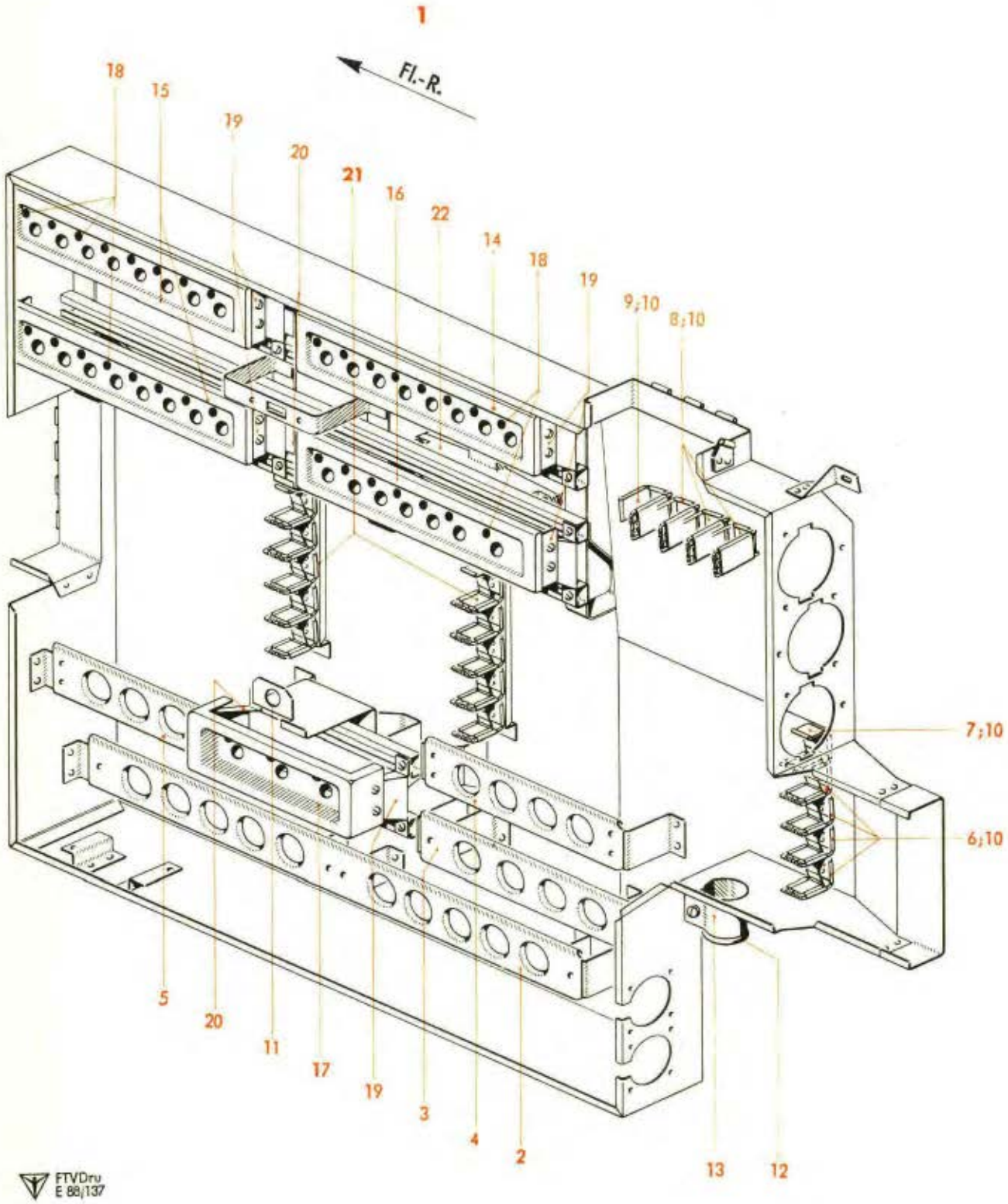

FTVDru
E 88/137

Werk-stoff	Stück	Benennung	Ersatzteil-Nr.	Bild: 3 Orts-Nr.	Bem.
		Aufteilung für			
		Schalttafelgehäuse, vollst. einschließlich Orts-Nr. 2-21	**88.916-11 und 3. Deckblatt**	**1**	vgl. Bild 2, Orts-Nr. 2
	1	Halterung	88.916-1122	2	
	1	„	88.916-1123	3	
	1	„	88.916-1124	4	
	1	„	88.916-1125	5	
	4	Kabelhalterung	A 27 Ju N 26044	6	
	1	„	B 27 Ju N 26044	7	
	3	„	A 40 Ju N 26044	8	
	1	„	B 40 Ju N 26044	9	
	9	Füllstück	20 Ju N 26042	10	
	1	Klemmflansch	15 Ju N 89203	11	
	1	Kabelstutzen	30 Ju N 15002	12	
	1	Schelle	A 32 Ju N 15012	13	
	1	Abdeckung für Selbstschalter	3. Deckblatt 88.916-11/Teil 1	14	
	2	„ „ „	3. Deckblatt 88.916-11/Teil 2	15	
	1	„ „ „	3. Deckblatt 88.916-11/Teil 3	16	
	1	„ „ „	3. Deckblatt 88.916-11/Teil 4	17	
	5	Schutzkappe	88.916-1208	18	
	5	Halterung für Abdeckung	3. Deckblatt 88.916-11/Teil 6	19	
	3	„ „ „	3. Deckblatt 88.916-11/Teil 7	20	
	2	**Kabelhalterung, vollst.** einschließlich 4 Stück Orts-Nr. 8, Orts-Nr. 9 und 5 Stück Orts-Nr. 10	**88.916-11 H 01**	**21**	
	1	A 6 Nebenwiderstand	(19-6804 C)	22	FI 32512-3 aus 88.916-Z 01

Unbefugte Verwendung ist strafbar und macht schadenersatzpflichtig

JFM-FTVDru
010442
GeSbKü

Elektrisches Bordnetz
(Schalttafel)

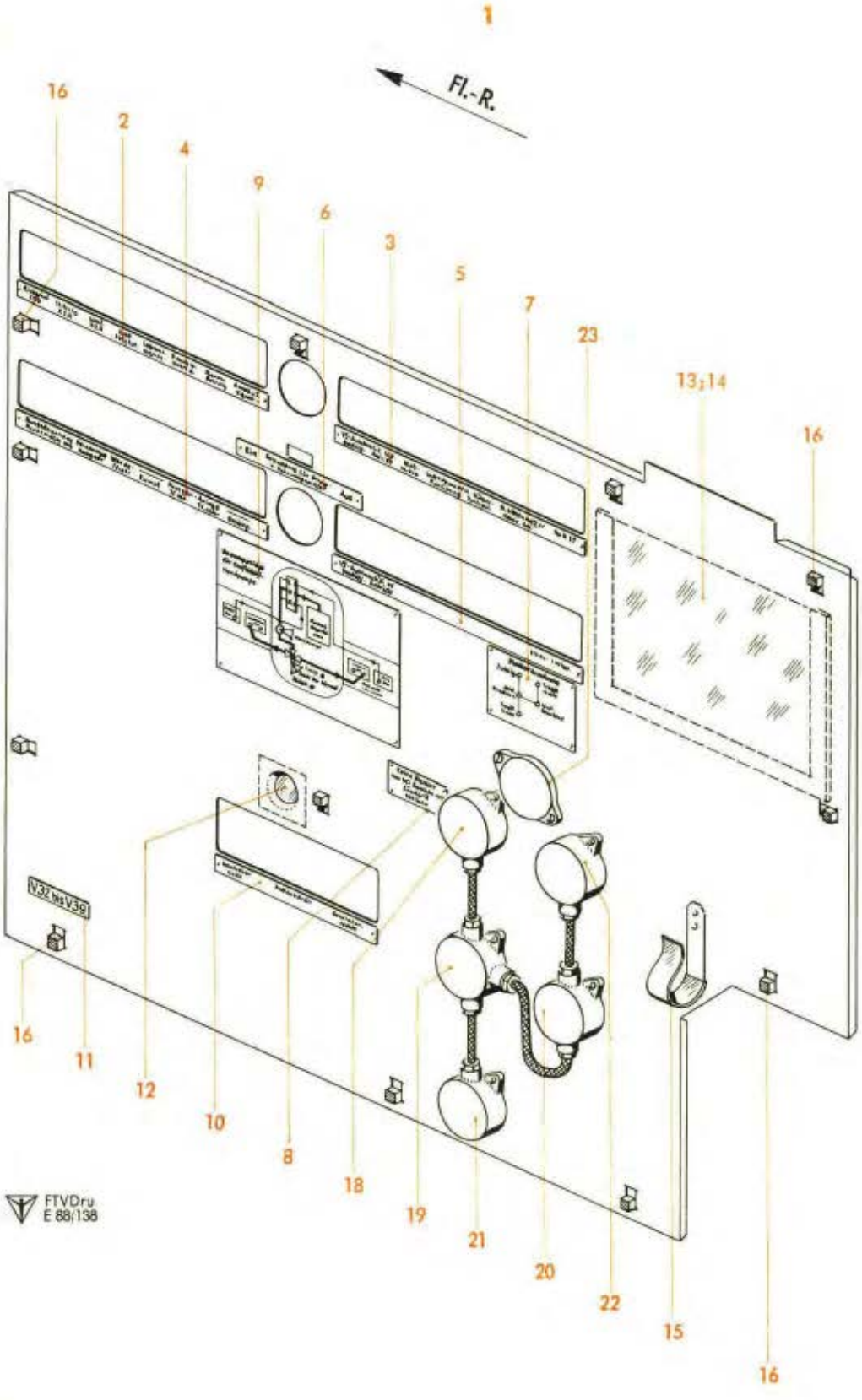

Werkstoff	Stück	Benennung	Ersatzteil-Nr.	Bild: 4 Orts-Nr.	Bem.
		Aufteilung für			
		Schalttafeldeckel, vollst. einschließlich Orts-Nr. 2-16	**88.916-12** **und 3. Deckblatt**	**1**	vgl. Bild 2, Orts-Nr. 3
	1	Schild „Zielgerät ZZG ..."	88.916-1204	2	
	1	„ „VS-Automatik links ..."	3. Deckblatt 88.916-12/Teil 6	3	
	1	„ „Kurssteuerung ..."	88.916-1206	4	
	1	„ „VS-Automatik rechts ..."	3. Deckblatt 88.916-12/Teil 7	5	
	1	„ „Beleuchtung für ..."	88.916-1209	6	
	1	„ „Stecker Anordnung ..."	88.904-1216	7	
	1	„ „Roter Stecker ..."	88.904-1215	8	
	1	„ „Umpumpanlage ..."	88.735-0508	9	
	1	„ „Generator ..."	88.916-1203	10	
	1	„ „V 32 bis V 39"	V 32 bis V 39 Ju N 16623	11	
	1	Fenster (rot)	88.904-1203	12	
	1	Schutzscheibe (farblos)	88.916-1223	13	
	1	Anschlußplan Schalttafel	8800-7970	14	
	1	Lyraschelle mit Schutzüberzug	88.904-1217/..	15	
	12	Riegelverschluß	8800-93601	16	
		Leitungsgeräte		**(17)**	aus 88.916-28/
		hierzu Orts-Nr. 18-22			
	1	S 8 Dosensockel, 3-polig, D 3 st I	Fl 50971-8	18	
	1	S 11 „ 3- „ D 3 h I/II/III	Fl 50971-6	19	
	1	S 13 „ 3- „ D 3 h I/III	Fl 50971-5	20	
	1	S 15 „ 3- „ D 3 h I	Fl 50971-4	21	
	1	S 17 „ 3- „ D 3 h I	Fl 50971-4	22	
	1	Blindflansch	Fl 50970-30	23	aus 88.916-14

Unbefugte Verwendung ist strafbar und macht schadenersatzpflichtig

Elektrisches Bordnetz
(Hauptverteiler)

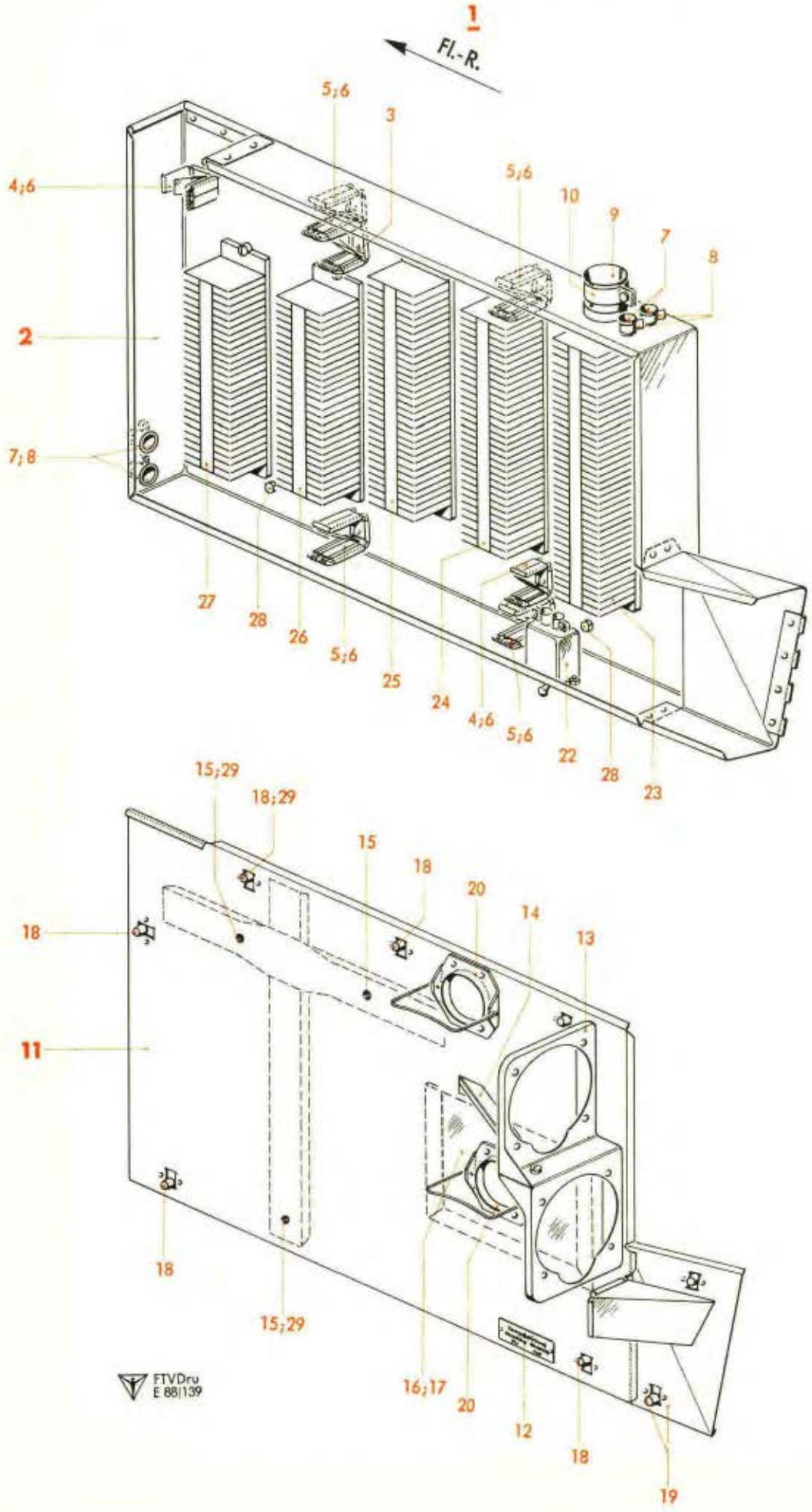

Werkstoff	Stück	Benennung	Ersatzteil-Nr.	Bild: 5 Orts-Nr.	Bem.
		Aufteilung für			
		Hauptverteiler, vollst. einschließlich Orts-Nr. 2-29	**88.916-Z 02**	**1**	vgl. Bild 1, Orts-Nr. 3
	1	**Verteilerkasten, vollst.** einschließlich Orts-Nr. 3-10	**88.916-31**	**2**	
	1	Kabelhalterung	A 27 Ju N 26044	3	
	2	"	B 27 Ju N 26044	4	
	4	"	B 40 Ju N 26044	5	
	7	Füllstück	20 Ju N 26042	6	
	4	Niettülle	11,2 SAM N 26353.1	7	
	4	Federschelle	(19-8505 E)	8	FI E 850524
	1	Kabelstutzen	26 Ju N 15002	9	
	1	Schelle (ohne Schraube)	28 Ju N 15806	10	
	1	**Verteilerdeckel, vollst.** einschließlich Orts-Nr. 12-20	**88.916-32**	**11**	
	1	Schild „Kompaßstützung"	88.904-3204	12	
	1	Halterung	88.916-3202	13	
	1	Abstützung	88.916-3203	14	
	3	Doppelseitige Annietmutter, selbstsichernd	M 6 Lg N 14480	15	
	1	Schutzscheibe (farblos)	88.916-3205	16	
	1	Anschlußplan Hauptverteiler	8800-7972	17	
	6	Riegelverschluß	15 Ju N 16406	18	
	1	Abdeckung	88.916-32 H 01	19	
	2	Blindhalterung	88.916-32 H 02	20	
		Elektrische Geräte hierzu Orts-Nr. 22-27		**(21)**	
	1	L 10 Kippausschalter mit Schraubverschluß	(19-5821 A)	22	FI 32350
	1	V 1 Aufbau-Verteiler	88.916-40	23	
	1	V 2 " "	88.916-41	24	
	1	V 3/V 4 Aufbau-Trennverteiler	88.916-39	25	
	1	V50/V51 " "	88.916-38	26	
	1	V87/V88 " "	88.916-35	27	
	4	Sechskantschraube	M 6 x 12 DIN Kr 551	28	aus 88.916-34/
	3	"	M 6 x 18 DIN Kr 551	29	aus 88.916-71/

Unbefugte Verwendung ist strafbar und macht schadenersatzpflichtig

JFM-FTVDru
010442
GeSbKü

Elektrisches Bordnetz
(Elt. Ausrüstung am Gerätetisch)

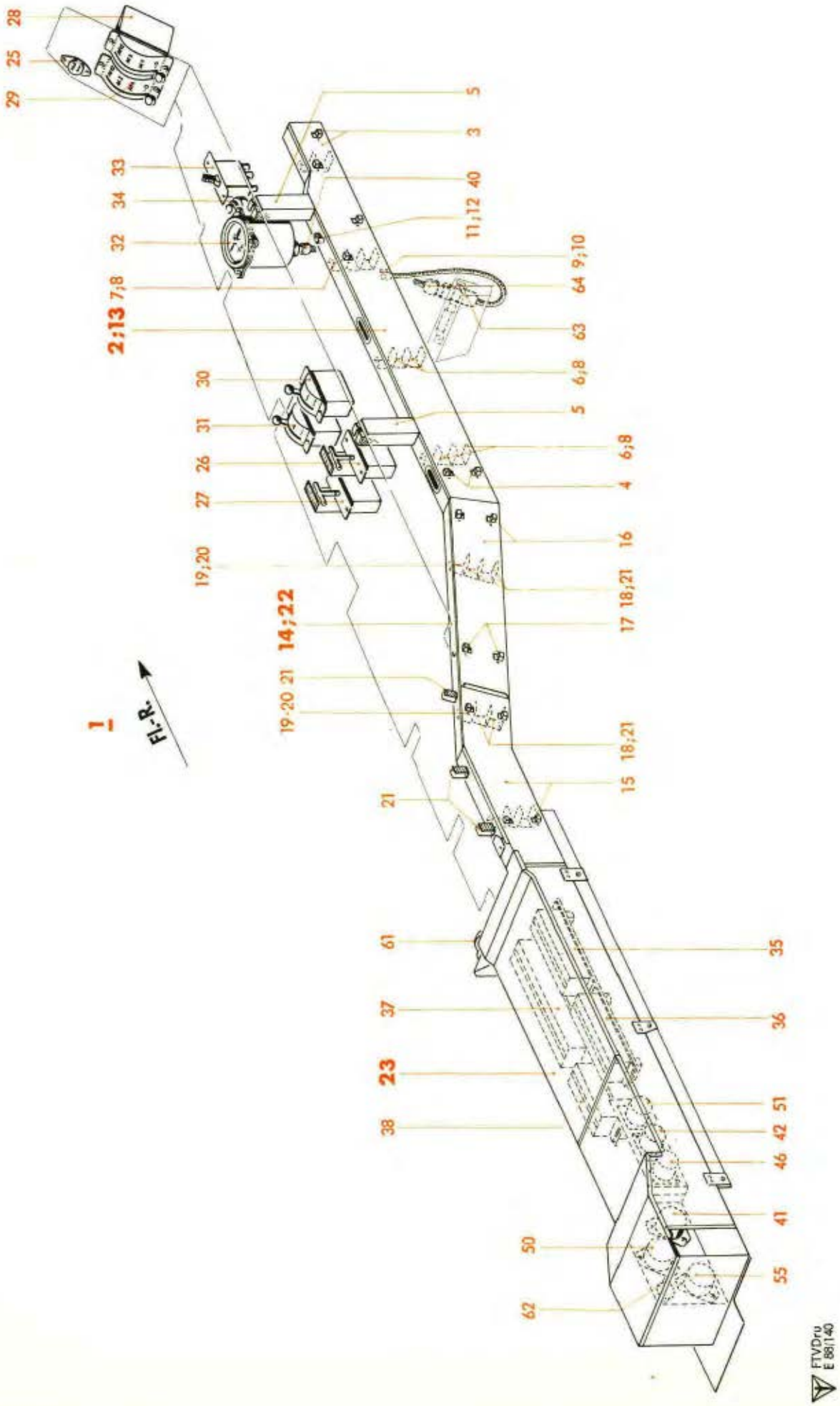

Werk-stoff	Stück	Benennung	Ersatzteil-Nr.	Bild: 6 Orts-Nr.	Bem.
		Aufteilung für			
		Elektrische Ausrüstung am Gerätetisch, vollst.	**88.916-Z 03**	**1**	vgl. Bild 1, Orts-Nr. 4
		bestehend aus Bild 6 und 7			
	1	**Kanal am Gerätetisch zwischen Spant 4 und 6, vollst.**	**88.916-43**	**2**	
		(Behelf siehe Orts-Nr. 13)			
		einschließlich Orts-Nr. 3-12			
	1	Kanaldeckel mit Riegelverschluß, einbaufertig	88.916-4301/..	3	
	6	Riegelverschluß	8800-93601	4	
	2	Halterung mit Annietmutter, einbaufertig	88.904-4306/..	5	
	7	Kabelhalterung	A 27 Ju N 26044	6	
	4	„ oben	B 27 Ju N 26044	7	
	11	Füllstück	20 Ju N 26042	8	
	1	Niettülle	9,2 SAM N 26353.1	9	
	1	Federschelle	(19-8505 D)	10	FI E 850523
	1	Niettülle	11,2 SAM N 26353.1	11	
	1	Federschelle	(19-8505 E)	12	FI E 850524
	1	**Kanal am Gerätetisch zwischen Spant 4 und 6, vollst.**	**88.916-53**	**13**	
		(Behelf für Orts-Nr. 2)			
	1	**Kanal am Gerätetisch zwischen Spant 6 und 8, vollst.**	**88.916-42**	**14**	
		(Behelf siehe Orts-Nr. 22)			
		einschließlich Orts-Nr. 15-21			
	1	Kanaldeckel mit Riegelverschluß, einbaufertig	88.916-4201/..	15	
	1	„ „ „ „	88.916-4202/..	16	
	8	Riegelverschluß	8800-93601	17	
	6	Kabelhalterung	A 27 Ju N 26044	18	
	3	„ oben	B 27 Ju N 26044	19	
	9	Füllstück	20 Ju N 26042	20	
	3	Lyraschelle	88.904-149.55	21	
		Kanal am Gerätetisch zwischen Spant 6 und 8, vollst.	**88.916-52**	**22**	
		(Behelf für Orts-Nr. 14)			
	1	**Verteilerkasten am Gerätetisch, vollst.**	**88.916-44**	**23**	
		(Aufteilung siehe Bild 7)			

Unbefugte Verwendung ist strafbar und macht schadenersatzpflichtig

Elektrisches Bordnetz
(Elt. Ausrüstung am Gerätetisch)

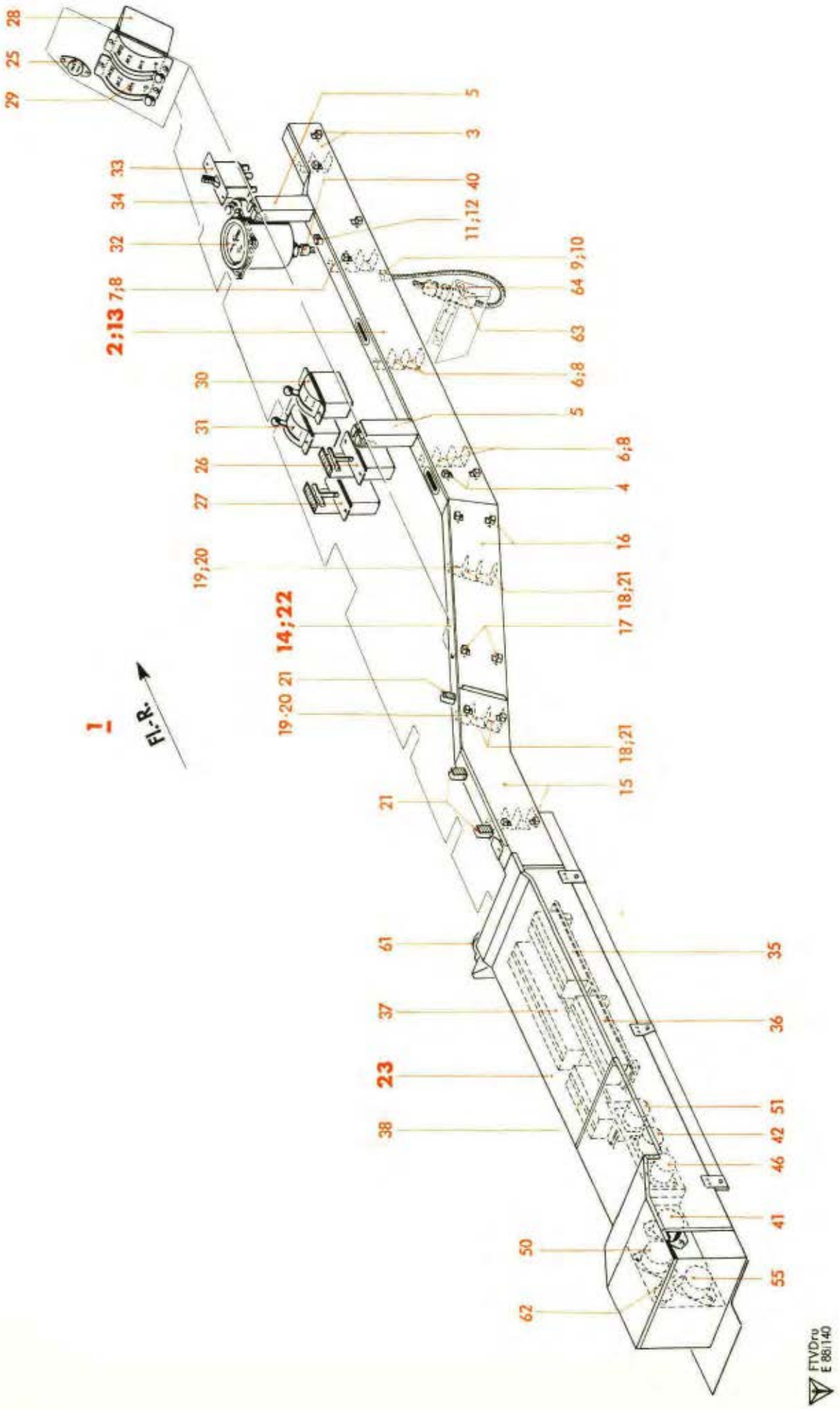

Werkstoff	Stück	Benennung	Ersatzteil-Nr.	Bild: 6 Orts-Nr.	Bem.
		Elektrische Geräte		**(24)**	
		hierzu Orts-Nr. 25-38			
	1	A 1 Einbaudruckknopf, 1-polig, 77. sch. 19 b	Fl 32315-2	25	
	1	B 1 Anlaßschalter mit Sicherheitsklappe, SSH 52/1 Z	Fl 21212	26	
	1	B 2 Anlaßschalter mit Sicherheitsklappe, SSH 52/1 Z	Fl 21212	27	
	1	B 3 Zündschalter	(126-1004 A)	28	Fl 21119
	1	B 4 „	(126-1004 A)	29	Fl 21119
	1	E 4 Verstellschalter	(9-9502 B)	30	Fl 18502-2
	1	E 5 „	(9-9502 B)	31	Fl 18502-2
	1	E 26 Neun-Lampen-Gerät	(19-6818 A-1)	32	
	1	R 54 Wechselschalter, 1-polig	(126-615 A)	33	Fl 32327
	1	R 55 Druckknopfschalter, SSH 515 P 1 Z	Fl 32334	34	
	1	V10/V11 Aufbau-Trennverteiler	88.916-47	35	
	1	V12/V13 „ „	88.916-48	36	
	1	V 14 „ Verteiler	88.916-49	37	
	1	V15/V16 „ Trennverteiler	88.916-55	38	
		Leitungsgeräte		**(39)**	aus 88.916-50
		hierzu Orts-Nr. 40-62			
	1	E 25 Winkelreihengehäuse	10 MIN 26516	40	
		Reihendoseneinsatz	10 MIN 26510		
	1	V 17 Steckdose, 14-polig, mit Gummiring, 079 b (aus Fl 32606)	88.904-4501	41	
	1	V 19 Steckdose, bestehend aus		42	
		1 Einbausteckergehäuse mit Sicherungsbügel für Zentralsteckergehäuse, 77. stp. 17 b	(126-827 A)	(43)	Fl 32620-3
		1 Steckdosenplatte, 12-polig	(126-842 A)	(44)	Fl 32625-2
		1 Gummitülle 77. kv. 13 c	Fl 32954-3	(45)	
	1	V 21 Steckdose, bestehend aus		46	
		1 Einbausteckergehäuse mit Sicherungsbügel für Zentralsteckergehäuse, 77. stp. 17 b	(126-827 A)	(47)	Fl 32620-3
		1 Steckdosenplatte, 12-polig	(126-842 A)	(48)	Fl 32625-2
		1 Gummitülle 77. kv. 13 c	Fl 32954-3	(49)	
	1	V 23 Steckdose, 14-polig, mit Gummiring, 079 b (aus Fl 32606)	88.904-4501	50	
	1	V 25 Steckdose, bestehend aus		51	
		1 Einbausteckergehäuse mit Sicherungsbügel für Zentralsteckergehäuse, 77. stp. 17 b	(126-827 A)	(52)	Fl 32620-3
		1 Steckdosenplatte, 12-polig	(126-842 A)	(53)	Fl 32625-2
		1 Gummitülle 77. kv. 13 c	Fl 32954-3	(54)	
	1	V 53 Steckdose, 14-polig, mit Gummiring, 079 b (aus Fl 32606)	88.904-4501	55	
	1	V 55 Steckdose, bestehend aus		(56)*)	
		1 Zentralsteckergehäuse, 77. stp. 16 a	(126-826 A)	(57)	Fl 32620-1

*) Am Wurzelspant links zw. Träger 1 und Stirnträger

Unbefugte Verwendung ist strafbar und macht schadenersatzpflichtig

Elektrisches Bordnetz
(Elt. Ausrüstung am Gerätetisch)

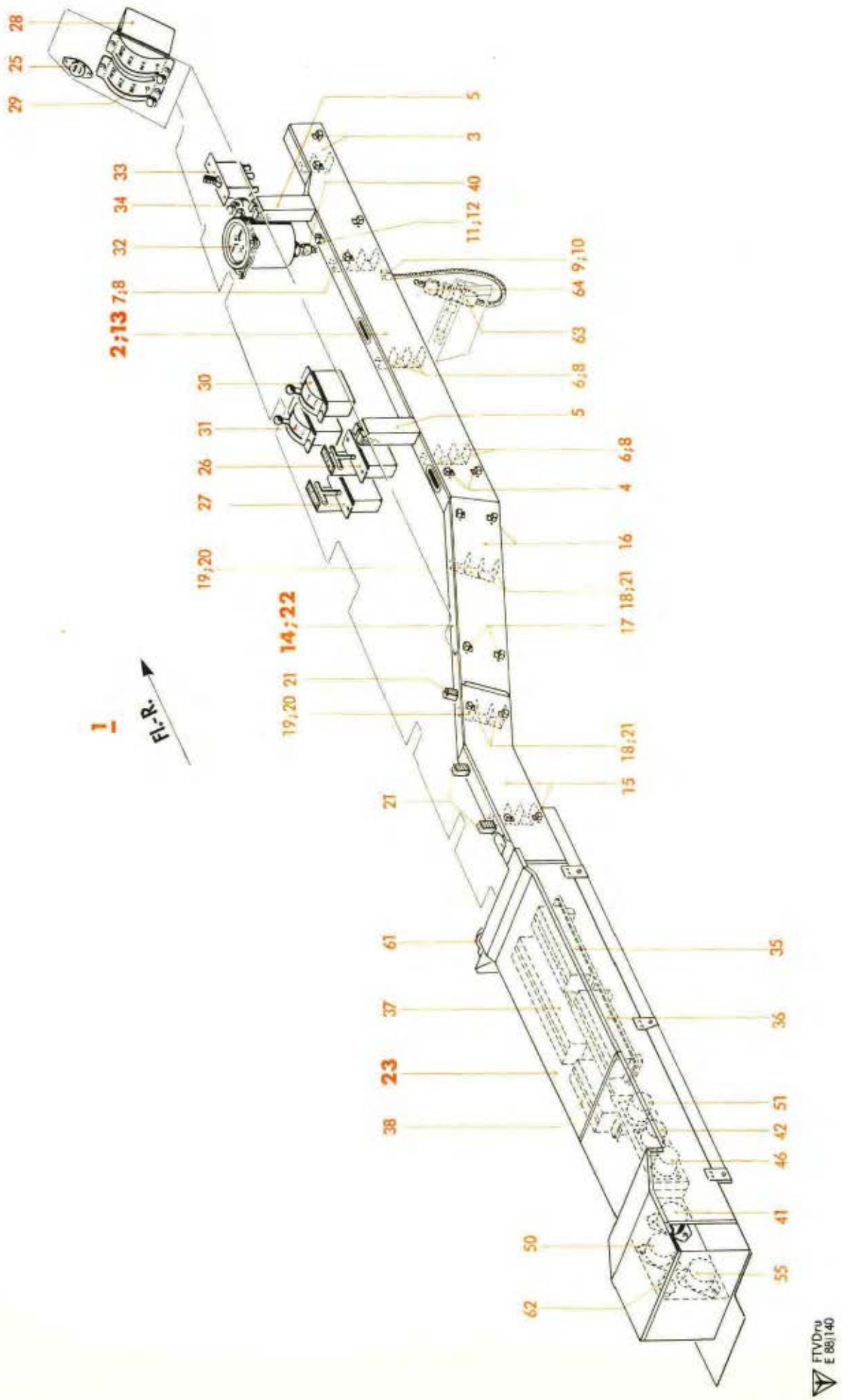

Werk-stoff	Stück	Benennung	Ersatzteil-Nr.	Bild: 6 Orts-Nr.	Bem.
		1 Steckdosenplatte, 12-polig	(126-842 A)	(58)	Fl 32625-2
		1 Leitungsverschraubung, 77. kv. 9 T 2	Fl 32953-5	(59)	
		1 Dichtring, 9 SAM N 26832.1	Fl 32950-3	(60)	
	1	S 7 Dosensockel, 2-polig, D 2 h l	Fl 50970-4	61	
	1	S 21 „ 3- „ D 3 h l	Fl 50971-4	62	
		Preßstoffstecker, 2-polig, 77. stp. 8 b	Fl 32600	63	aus 88.916-72
		Preßstoffsteckdose, 2-polig, 77. stp. 9 d	Fl 32601	64	

Unbefugte Verwendung ist strafbar und macht schadenersatzpflichtig

Elektrisches Bordnetz
(Elt. Ausrüstung am Gerätetisch)

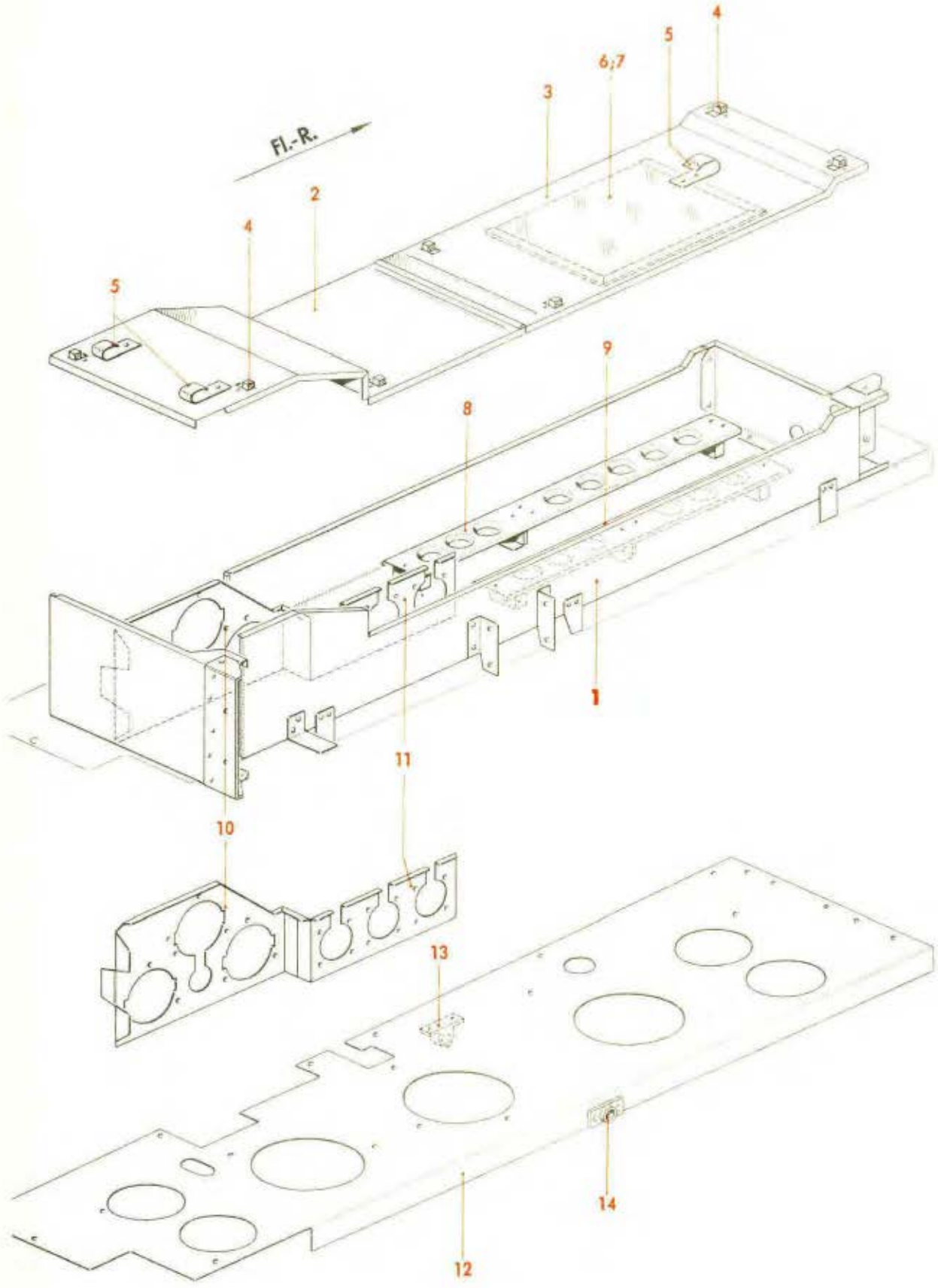

Werk-stoff	Stück	Benennung	Ersatzteil-Nr.	Bild: 7 Orts-Nr.	Bem.
		Aufteilung für			
		Verteilerkasten am Gerätetisch, vollst.	**88.916-44**	**1**	vgl. Bild 6, Orts-Nr. 23
		einschließlich Orts-Nr. 2-14			
	1	Kastendeckel mit Riegelverschluß, einbaufertig	88.916-4416/..	2	
	1	" " " "	88.916-4417/..	3	
	8	Riegelverschluß	15 Ju N 16406	4	
	3	Schelle mit Schutzüberzug	88.916-7128/..	5	
	1	Schutzscheibe (farblos)	88.916-4427	6	
	1	Anschlußplan Gerätetisch	8800-7971	7	
	1	Halterung	88.916-4405	8	
	1	"	88.916-4406	9	
	1	Kupplungsblech	88.916-4412	10	
	1	"	88.916-4413	11	
	1	Tischplatte	88.916-4418	12	
	1	Lager	88.904-4418	13	
	1	"	88.904-4419	14	

Unbefugte Verwendung ist strafbar und macht schadenersatzpflichtig

Elektrisches Bordnetz

(Zusätzliche Elt. Ausrüstung im 1. und 2. Lastenraum)

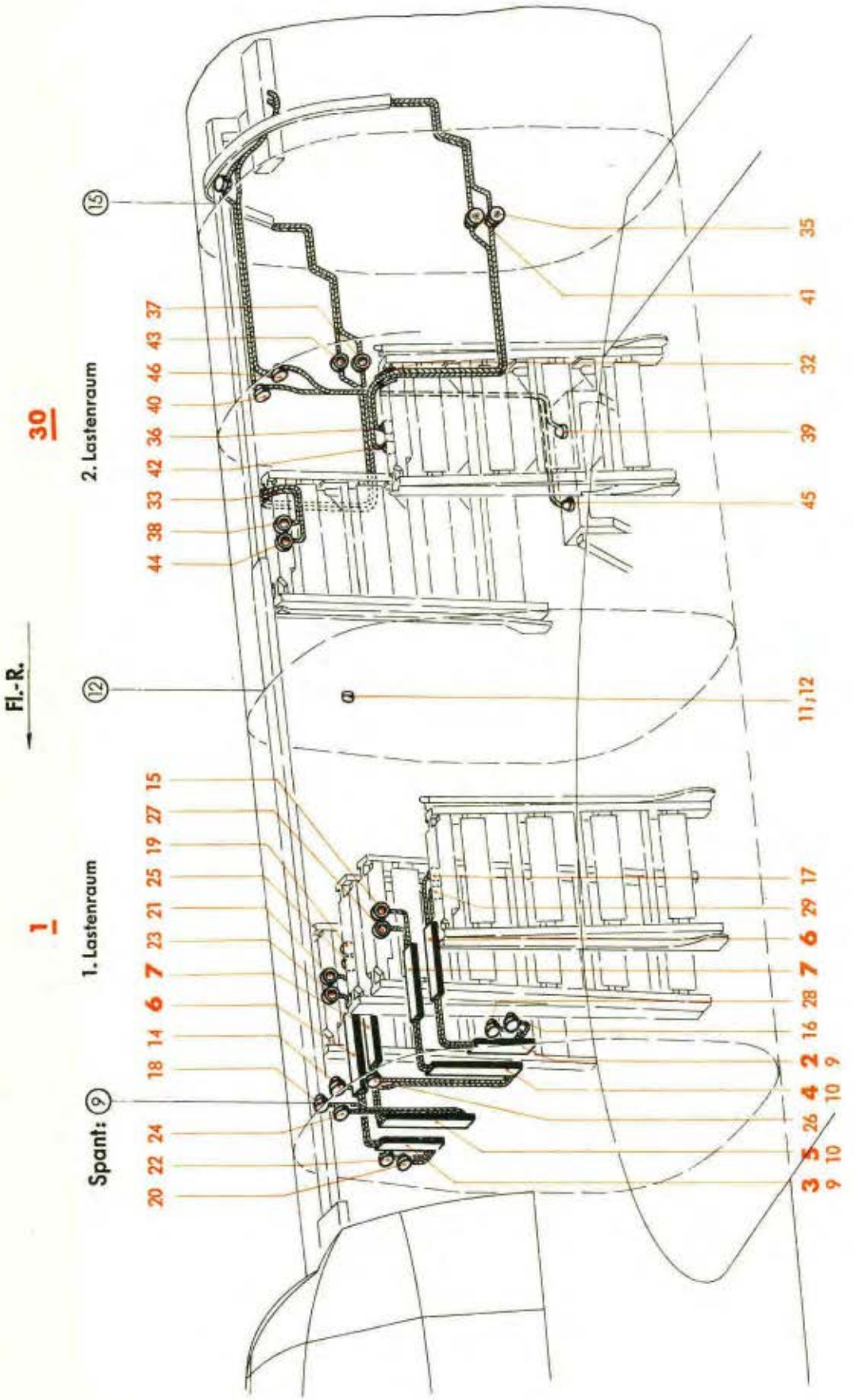

Werk-stoff	Stück	Benennung	Ersatzteil-Nr.	Bild: 8 Orts-Nr.	Bem.
		Aufteilung für			
		Zusätzliche Elt. Ausrüstung im 1. Lastenraum, vollst. einschließlich Orts-Nr. 2-29	88.904-Z 05	1	vgl. Bild 1, Orts-Nr. 5
	1	**Kabelhalterung am Spant 9, links, außen**	88.904-91	2	
	1	„ „ „ 9, rechts „	88.904-93	3	
	1	„ „ „ 9, links, innen	88.904-95	4	
	1	„ „ „ 9, rechts „	88.904-97	5	
	2	**Kabelhalterung am Bombenrahmen, links und rechts, außen**	88.904-92	6	
	2	**Kabelhalterung am Bombenrahmen, links und rechts, innen**	88.904-96	7	
		Befestigungsteile		(8)	aus 88.904-100
		hierzu Orts-Nr. 9 und 10			
	2	Abstandshalterung am Spant 9, links und rechts, außen	88.904-100 H 02	9	
	2	Abstandshalterung am Spant 9, links und rechts, innen	88.904-100 H 01	10	
	1	C 51 Raumleuchte 1202	Fl 32259	11	
	1	Lampe für Zusatzlicht 24 V, 10 W	Fl 32785	12	
		Leitungsgeräte		(13)	aus 88.904-99
		hierzu Orts-Nr. 14-29			
	1	R 16 Stecker, 7-polig, St 7 st	Fl 50973-13	14	
	1	R 17 „ 7- „ St 7 a h	Fl 50973-14	15	
	1	R 20 „ 7- „ St 7 st	Fl 50973-13	16	
	1	R 21 „ 7- „ St 7 a h	Fl 50973-14	17	
	1	R 24 „ 7- „ St 7 st	Fl 50973-13	18	
	1	R 25 „ 7- „ St 7 a h	Fl 50973-14	19	
	1	R 28 „ 7- „ St 7 st	Fl 50973-13	20	
	1	R 29 „ 7- „ St 7 a h	Fl 50973-14	21	
	1	S 22 „ 3- „ St 3 st	Fl 50971-13	22	
	1	S 23 „ 3- „ St 3 a h	Fl 50971-14	23	
	1	S 26 „ 3- „ St 3 st	Fl 50971-13	24	

Unbefugte Verwendung ist strafbar und macht schadenersatzpflichtig

Elektrisches Bordnetz

(Zusätzliche Elt. Ausrüstung im 1. und 2. Lastenraum)

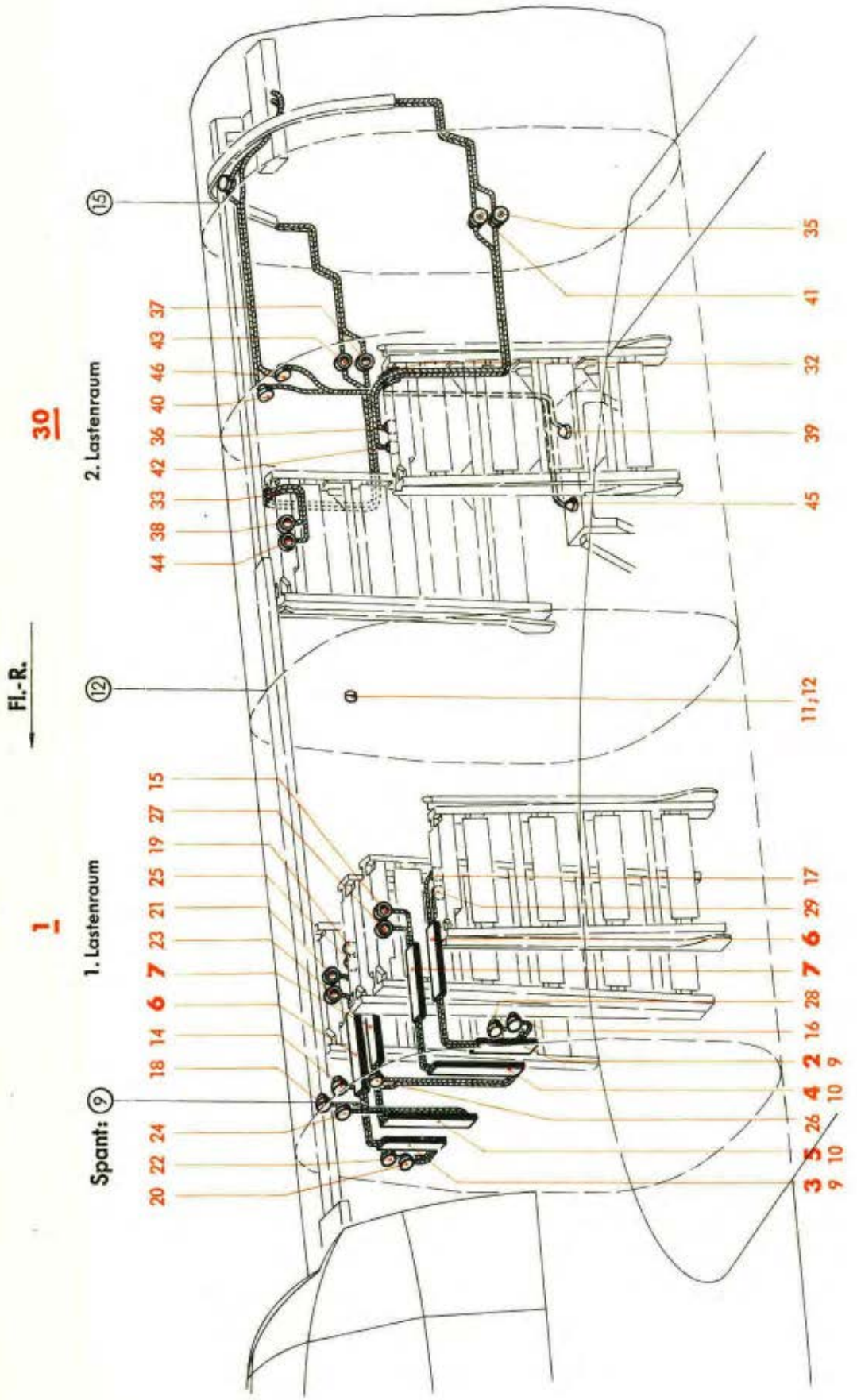

FTVDru B 88/143
JFM-FTVDru
250242
VöGe

Werk-stoff	Stück	Benennung	Ersatzteil-Nr.	Bild: 8 Orts-Nr.	Bem.
	1	S 27 Stecker, 3-polig, St 3 a h	Fl 50971-14	25	
	1.	S 30 „ 3- „ St 3 st	Fl 50971-13	26	
	1	S 31 „ 3- „ St 3 a h	Fl 50971-14	27	
	1	S 34 „ 3- „ St 3 st	Fl 50971-13	28	
	1	S 35 „ 3- „ St 3 a h	Fl 50971-14	29	
		Aufteilung für			
		Zusätzliche Elt. Ausrüstung im 2. Lastenraum, vollst.	**88.906-Z 06**	**30**	vgl. Bild 1, Orts-Nr. 6
		einschließlich Orts-Nr. 31-46			
		Befestigungsteile		(31)	aus 88.906-91
		einschließlich Orts-Nr. 32 und 33			
	1	Kabelführung, links	88.906-91 H 01	32	
	1	„ rechts	88.906-91 H 02	33	
		Leitungsgeräte		(34)	aus 88.906-90
		hierzu Orts-Nr. 35-46			
	1	R 32 Stecker, 7-polig, St 7 st	Fl 50973-13	35	
	1	R 33 „ 7- „ St 7 a h	Fl 50973-14	36	
	1	R 36 „ 7- „ St 7 st	Fl 50973-13	37	
	1	R 37 „ 7- „ St 7 a h	Fl 50973-14	38	
	1	R 39 „ 7- „ St 7 h	Fl 50973-12	39	
	1	R 132 „ 7- „ St 7 st	Fl 50973-13	40	
	1	S 40 „ 3- „ St 3 st	Fl 50971-13	41	
	1	S 41 „ 3- „ St 3 a h	Fl 50971-14	42	
	1	S 44 „ 3- „ St 3 st	Fl 50971-13	43	
	1	S 45 „ 3- „ St 3 a h	Fl 50971-14	44	
	1	S 47 „ 3- „ St 3 h	Fl 50971-12	45	
	1	S 102 „ 3- „ St 3 st	Fl 50971-13	46	

Unbefugte Verwendung ist strafbar und macht schadenersatzpflichtig

Elektrisches Bordnetz

(Kabelbrücke am Spant 3, AKS-M- und Bedienungstafel-Einbau)

In Fl.-R. gesehen

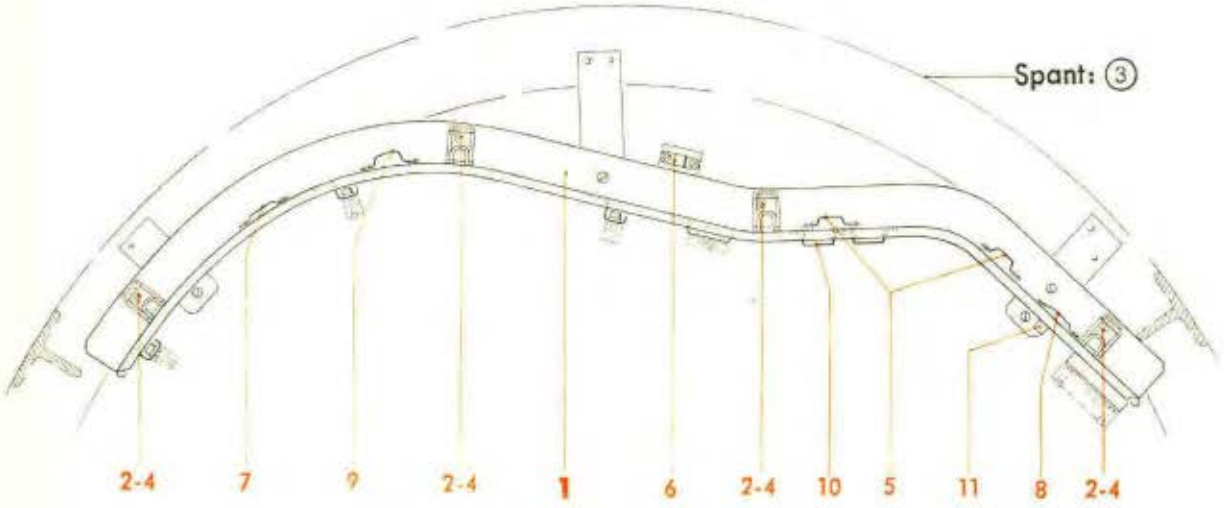

FTVDru
E 88/142

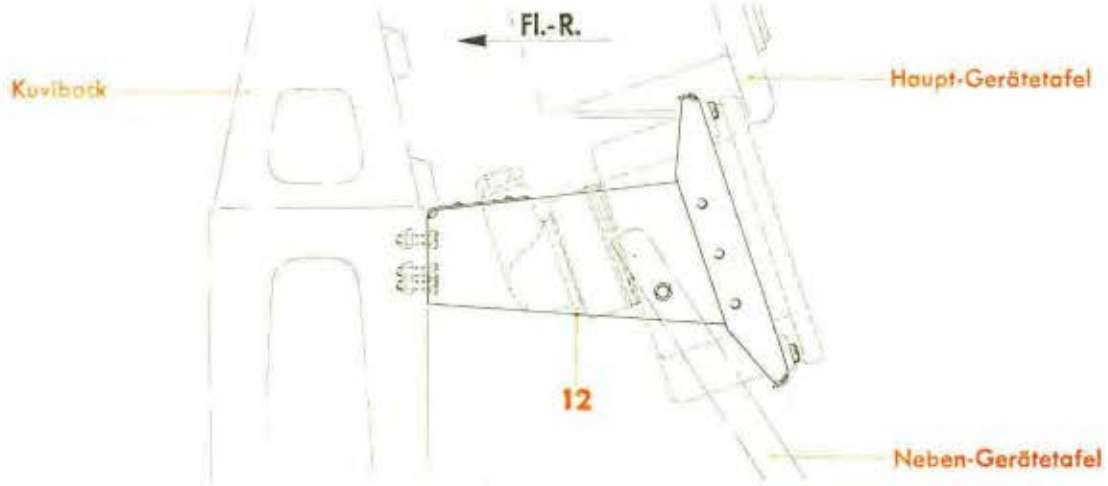

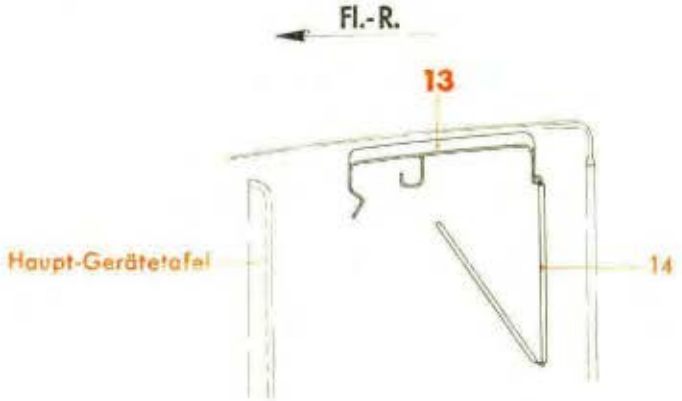

Werk-stoff	Stück	Benennung	Ersatzteil-Nr.	Bild: 9 Orts-Nr.	Bem.
		Aufteilung für			
		Kabelbrücke am Spant 3, vollst.	**88.916-68**	**1**	vgl. Bild 1, Orts-Nr. 8
		einschließlich Orts-Nr. 2-11			
	12	Kabelhalterung	A 27 Ju N 26044	2	
	4	„ hinten	B 27 Ju N 26044	3	
	16	Füllstück	20 Ju N 26042	4	
	2	Befestigungsschelle	2 x 8 DIN Kr 2573	5	
	1	Schelle	88.904-6810	6	
	2	„	88.904-6811	7	
	1	„	88.904-6812	8	
	1	„	88.904-6813	9	
	1	„	88.904-122.21	10	
	1	Wandbefestigung 77. kab. 1 b	Fl 32650*)	11	
		AKS-M Einbau	**88.906-76**	**12**	vgl. Bild 1, Orts-Nr. 9
		Bedienungstafel-Einbau (für Einmotorenflug), vollst.	**88.904-76 und 1. Deckblatt**	**13**	vgl. Bild 1, Orts-Nr. 10
		einschließlich Orts-Nr. 14			
	1	Schutzscheibe (farblos)	88.904-7607	14	

*) Bei Bestellung zusätzlich angeben „jedoch ohne Sockel"

Unbefugte Verwendung ist strafbar und macht schadenersatzpflichtig

JFM-FTVDru
010442
GeSbKü

Elektrisches Bordnetz
(Kabelkanäle im Rumpf)

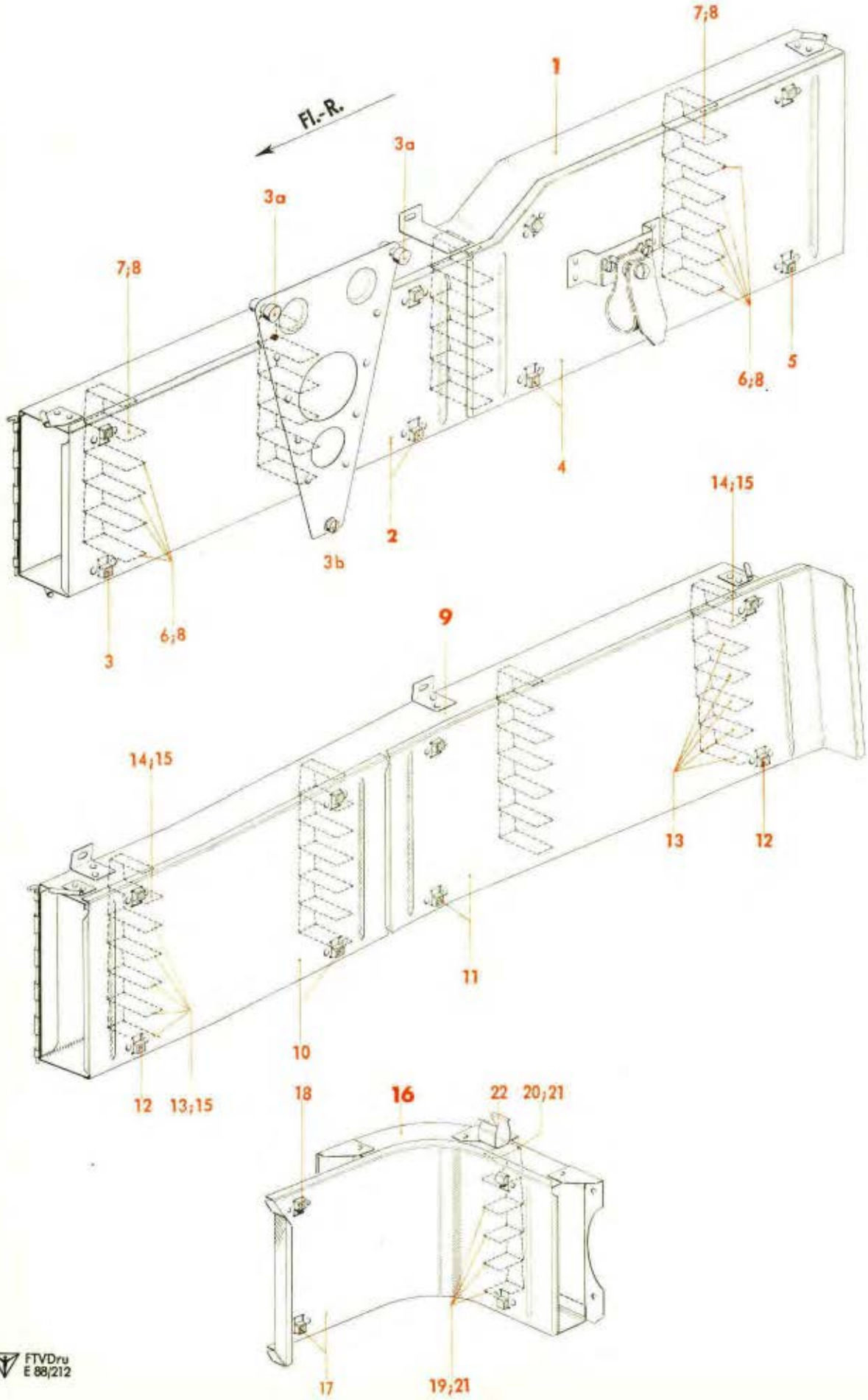

JFM-FTVDru
250242
BoGe

Werk-stoff	Stück	Benennung	Ersatzteil-Nr.	Bild: **10** Orts-Nr.	Bem.
		Aufteilung für			
		Kabelkanal vom Hauptverteiler bis Spant 6, vollst.	**88.916-65**	**1**	vgl. Bild 1, Orts-Nr. 11
		einschließlich Orts-Nr. 2-8			
	1	**Kanaldeckel, vorn, vollst.**	**88.916-65 H 01**	**2**	
		„ „ „ (Behelf)	**88.916-65 H 02**		
		einschließlich Orts-Nr. 3-3b			
	4	Riegelverschluß	15 Ju N 16406	3	
	2	Gewindeknopf M 5	Ju N 108183	3a	
	1	Linsenschraube	M 5 x 12 DIN 85[1]	3b	
	1	Kanaldeckel mit Riegelverschluß, hinten, einbaufertig	88.916-6504/..	4	
	4	Riegelverschluß	15 Ju N 16406	5	
	17	Kabelhalterung	A 40 Ju N 26044	6	
	4	„ oben	B 40 Ju N 26044	7	
	21	Füllstück	20 Ju N 26042	8	
		Aufteilung für			
		Kabelkanal vom Spant 6 bis Schalttafel, vollst.	**88.916-64**	**9**	vgl. Bild 1, Orts-Nr. 12
		einschließlich Orts-Nr. 10-15			
	1	Kanaldeckel mit Riegelverschluß, vorn, einbaufertig	88.916-6404/..	10	
	1	Kanaldeckel mit Riegelverschluß, hinten, einbaufertig	88.916-6405/..	11	
	8	Riegelverschluß	8800-93601	12	
	20	Kabelhalterung	A 40 Ju N 26044	13	
	4	„ oben	B 40 Ju N 26044	14	
	24	Füllstück	20 Ju N 26042	15	
		Aufteilung für			
		Kanalbogen am Spant 9, vollst.	**88.916-77**	**16**	vgl. Bild 1, Orts-Nr. 13
		einschließlich Orts-Nr. 17-22			
	1	Kanaldeckel mit Riegelverschluß, einbaufertig	88.916-7701/..	17	
	4	Riegelverschluß	8800-93601	18	
	4	Kabelhalterung	A 27 Ju N 26044	19	
	1	„ oben	B 27 Ju N 26044	20	
	5	Füllstück	20 Ju N 26042	21	
	1	Lyraschelle	88.916-7133	22	

[1] Aus Flußstahl (bei Bestellung angeben)

Unbefugte Verwendung ist strafbar und macht schadenersatzpflichtig

Elektrisches Bordnetz
(Kabelkanäle im Rumpf)

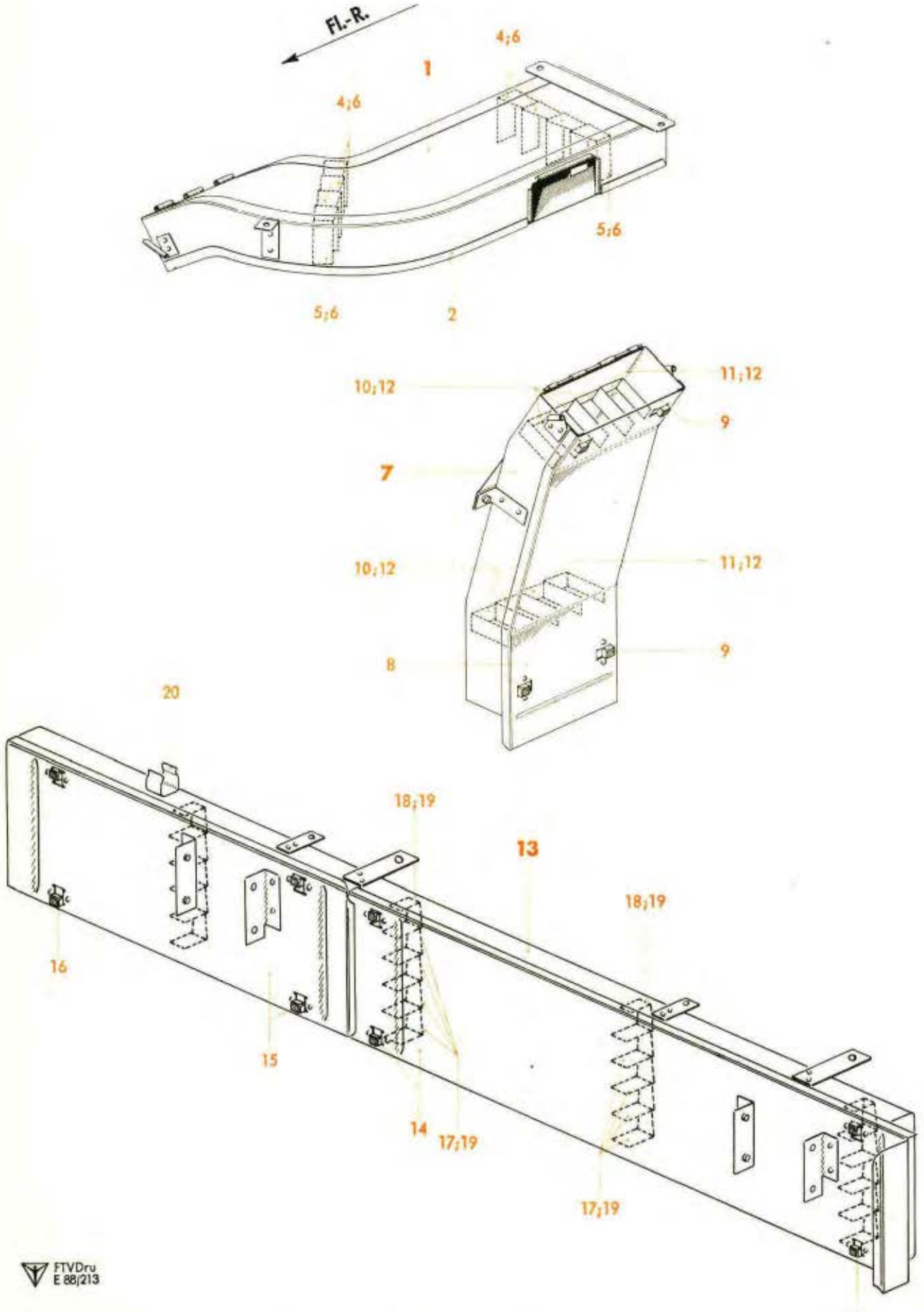

FTVDru
E 88/213

JFM-FTVDru
250242
VöGe

Werk-stoff	Stück	Benennung	Ersatzteil-Nr.	Bild: 11 Orts-Nr.	Bem.
		Aufteilung für			
		Kanalbogen am Spant 8 b, vollst.	**88.916-75**	**1**	vgl. Bild 1, Orts-Nr. 16
		einschließlich Orts-Nr. 2-6			
	1	Kanaldeckel mit Riegelverschluß, einbaufertig	88.916-7501/..	2	
	6	Riegelverschluß	8800-93601	(3)	
	6	Kabelhalterung	A 40 Ju N 26044	4	
	2	"	B 40 Ju N 26044	5	
	8	Füllstück	20 Ju N 26042	6	
		Aufteilung für			
		Kabelkanal am Spant 8 a, vollst.	**88.916-74**	**7**	vgl. Bild 1, Orts-Nr. 15
		einschließlich Orts-Nr. 8-12			
	1	Kanaldeckel mit Riegelverschluß, einbaufertig	88.916-7401/..	8	
	4	Riegelverschluß	8800-93601	9	
	6	Kabelhalterung	A 40 Ju N 26044	10	
	2	"	B 40 Ju N 26044	11	
	8	Füllstück	20 Ju N 26042	12	
		Aufteilung für			
		Kabelkanal am Spant 9, vollst.	**88.916-66**	**13**	vgl. Bild 1, Orts-Nr. 14
		einschließlich Orts-Nr. 14-20			
	1	Kanaldeckel mit Riegelverschluß, links, einbaufertig	88.916-6602/..	14	
	1	Kanaldeckel mit Riegelverschluß, rechts, einbaufertig	88.916-6601/..	15	
	8	Riegelverschluß	15 Ju N 16406	16	
	16	Kabelhalterung	A 27 Ju N 26044	17	
	4	" oben	B 27 Ju N 26044	18	
	20	Füllstück	20 Ju N 26042	19	
	1	Lyraschelle	88.916-7133	20	

Unbefugte Verwendung ist strafbar und macht schadenersatzpflichtig

Elektrisches Bordnetz
(Verteilerkästen im Rumpf)

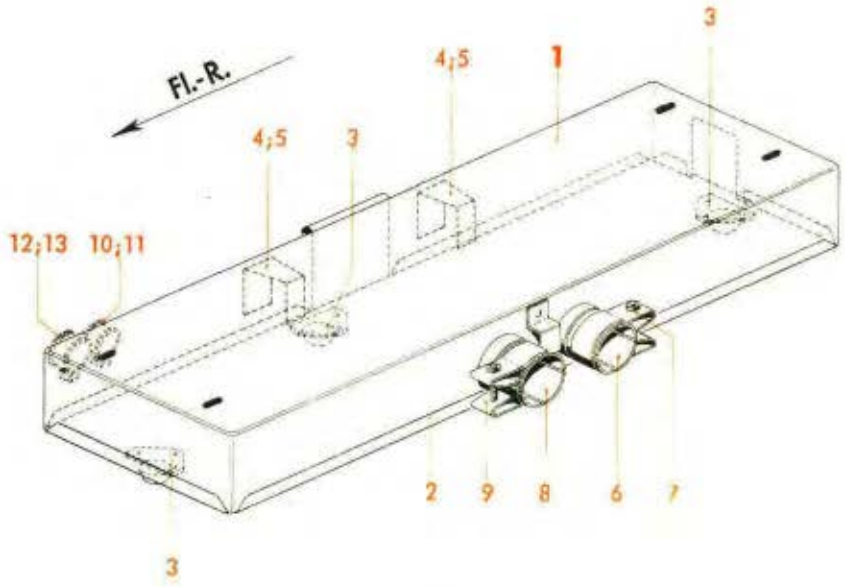

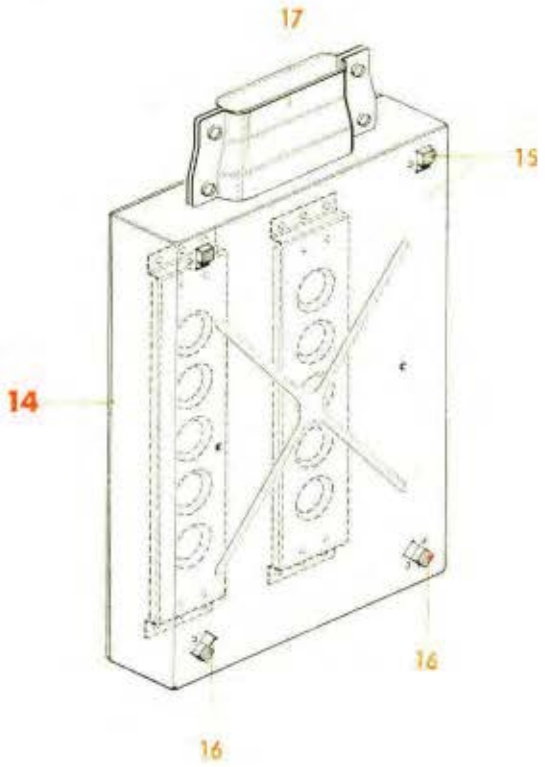

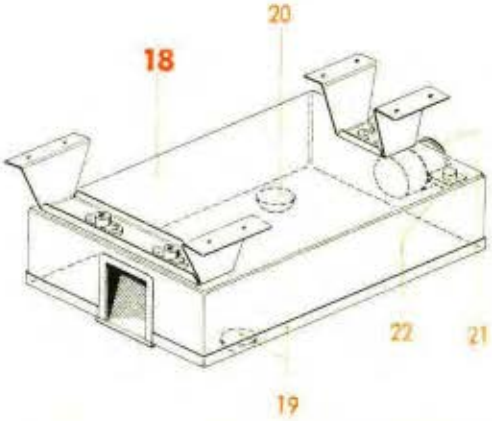

Werk-stoff	Stück	Benennung	Ersatzteil-Nr.	Bild: 12 Orts-Nr.	Bem.
		Aufteilung für			
		Verteilerkasten zwischen Spant 15 und 16, vollst.	**88.916-116**	**1**	vgl. Bild 1, Orts-Nr. 19
		einschließlich Orts-Nr. 2-13			
	1	Kastendeckel mit Verschluß, einbaufertig	88.916-116.02/..	2	
	4	Verschluß	11,5 Ju N 16425	3	
	2	Kabelhalterung	B 27 Ju N 26044	4	
	2	Füllstück	20 Ju N 26042	5	
	1	Kabelstutzen	23 Ju N 15002	6	
	1	Rohrschelle (ohne Schraube)	26 Ju N 15806	7	
	1	Kabelstutzen	26 Ju N 15002	8	
	1	Rohrschelle (ohne Schraube)	28 Ju N 15806	9	
	1	Einführungstülle 77. kv. 20 T 4		10	
	1	Befestigungsschelle 77. kv. 20 Tz 4		11	
	1	Einführungstülle 77. kv. 20 T 5 — Lief.: SAM		12	
	1	Befestigungsschelle 77. kv. 20 Tz 5		13	
		Aufteilung für			
		Verteilerkasten für BZA, vollst.	**88.916-115**	**14**	vgl. Bild 1, Orts-Nr. 18
		einschließlich Orts-Nr. 15-17			
	1	Kastendeckel mit Riegelverschluß, einbaufertig	88.916-115.02/..	15	
	4	Riegelverschluß	8800-93601	16	
	1	Tüllenteil, lose	88.916-115.04	17	
		Aufteilung für			
		Verteilerkasten am Spant 25, vollst.	**88.904-118**	**18**	vgl. Bild 1, Orts-Nr. 20
		einschließlich Orts-Nr. 19-22			
	1	Kanaldeckel mit Kanalverschluß, einbaufertig	88.904-118.02/..	19	
	2	Kanalverschluß	Ju N 16403	20	
	1	Kabelstutzen	23 Ju N 15002	21	
	1	Schelle mit Einnietmutter	C 25 Ju N 15003	22	

Unbefugte Verwendung ist strafbar und macht schadenersatzpflichtig

JFM-FTVDru
020442
GeSbKü

Elektrisches Bordnetz

(Kabelkanäle und Verteilerkästen im Tragwerk-Flügel, links und rechts)

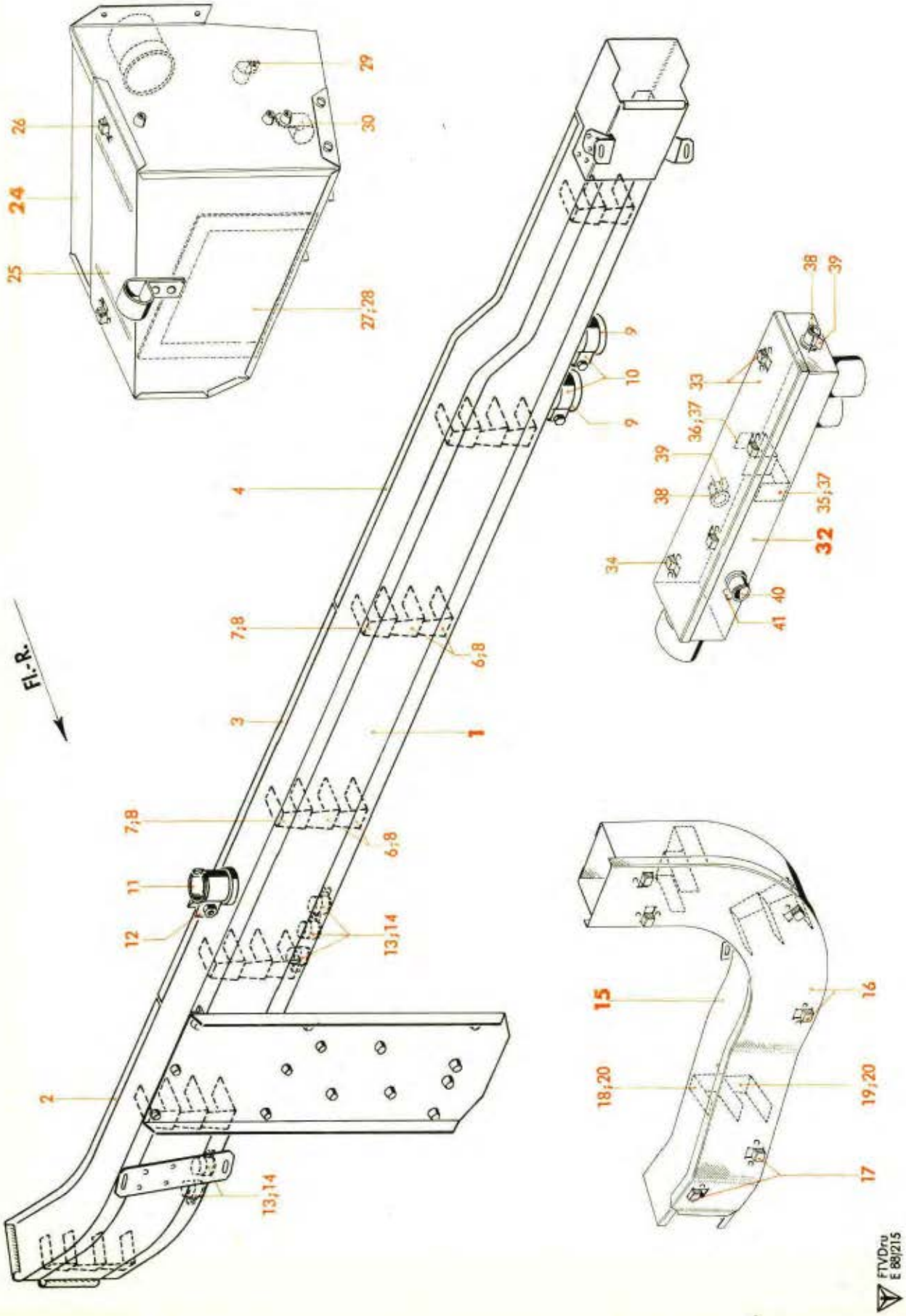

Werk-stoff	Stück	Benennung	Ersatzteil-Nr.	Bild: 13 Orts-Nr.	Bem.
		Aufteilung für			
		Kabelkanal am Träger 1, links, vollst.	**88.904-158**	**1**	vgl. Bild 1, Orts-Nr. 32
		„ „ „ 1, rechts „	**88.904-176**		
		einschließlich Orts-Nr. 2-14			
	1	Kanaldeckel mit Riegelverschluß, innen, einbaufertig	88.904-158.03/..	2	
	1	Kanaldeckel mit Riegelverschluß, mitten, einbaufertig	88.904-158.04/..	3	
	1	Kanaldeckel mit Riegelverschluß, außen, links, einbaufertig	88.904-158.05/..	4	
	1	Kanaldeckel mit Riegelverschluß, außen, rechts, einbaufertig	88.904-176.03/..		
	12	Riegelverschluß	15 Ju N 16406	(5)	
	13	Kabelhalterung	A 40 Ju N 26044	6	
	7	„ oben	B 40 Ju N 26044	7	
	20	Füllstück	20 Ju N 26042	8	
	2	Kabelstutzen	26 Ju N 15002	9	
	2	Rohrschelle (ohne Schraube)	26 Ju N 15806	10	
	1	Niettülle (Kabelstutzen)	14,5 SAM N 26353.1	11	
	1	Federschelle	(19-8505 G)	12	FI E 850526
	5	Niettülle (Kabelstutzen)	9,2 SAM N 26353.1	13	
	5	Federschelle	(19-8505 D)	14	FI E 850523
		Aufteilung für			
		Kabelkanal am Brandschott, links, vollst.	**88.916-140**	**15**	vgl. Bild 1, Orts-Nr. 33
		„ „ „ rechts „	**88.916-160**		
		einschließlich Orts-Nr. 16-22			
	1	Kanaldeckel mit Riegelverschluß, links, einbaufertig	88.916-140.04/..		
	1	Kanaldeckel mit Riegelverschluß, rechts, innen, einbaufertig	88.916-160.05/..	16	
	1	Kanaldeckel mit Riegelverschluß, rechts, außen, einbaufertig	88.916-160.06/..		
	6	Riegelverschluß, links	8800-93601	17	
	9	„ rechts	8800-93601		
	3	Kabelhalterung, links (oben)	A 40 Ju N 26044	18	
	4	„ rechts (oben)	B 40 Ju N 26044		
	3	„ links (unten)	B 40 Ju N 26044	19	
	4	„ rechts (unten)	A 40 Ju N 26044		
	6	Füllstück, links	20 Ju N 26042	20	
	8	„ rechts	20 Ju N 26042		
	1	Niettülle (nur rechts)	11,2 SAM N 26353.1	(21)	
	1	Federschelle (nur rechts)	(19-8505 E)	(22)	FI E 850524

Unbefugte Verwendung ist strafbar und macht schadenersatzpflichtig

JFM-FTVDru
020442
GeSbKü

Elektrisches Bordnetz

(Kabelkanäle und Verteilerkästen im Tragwerk-Flügel, links und rechts)

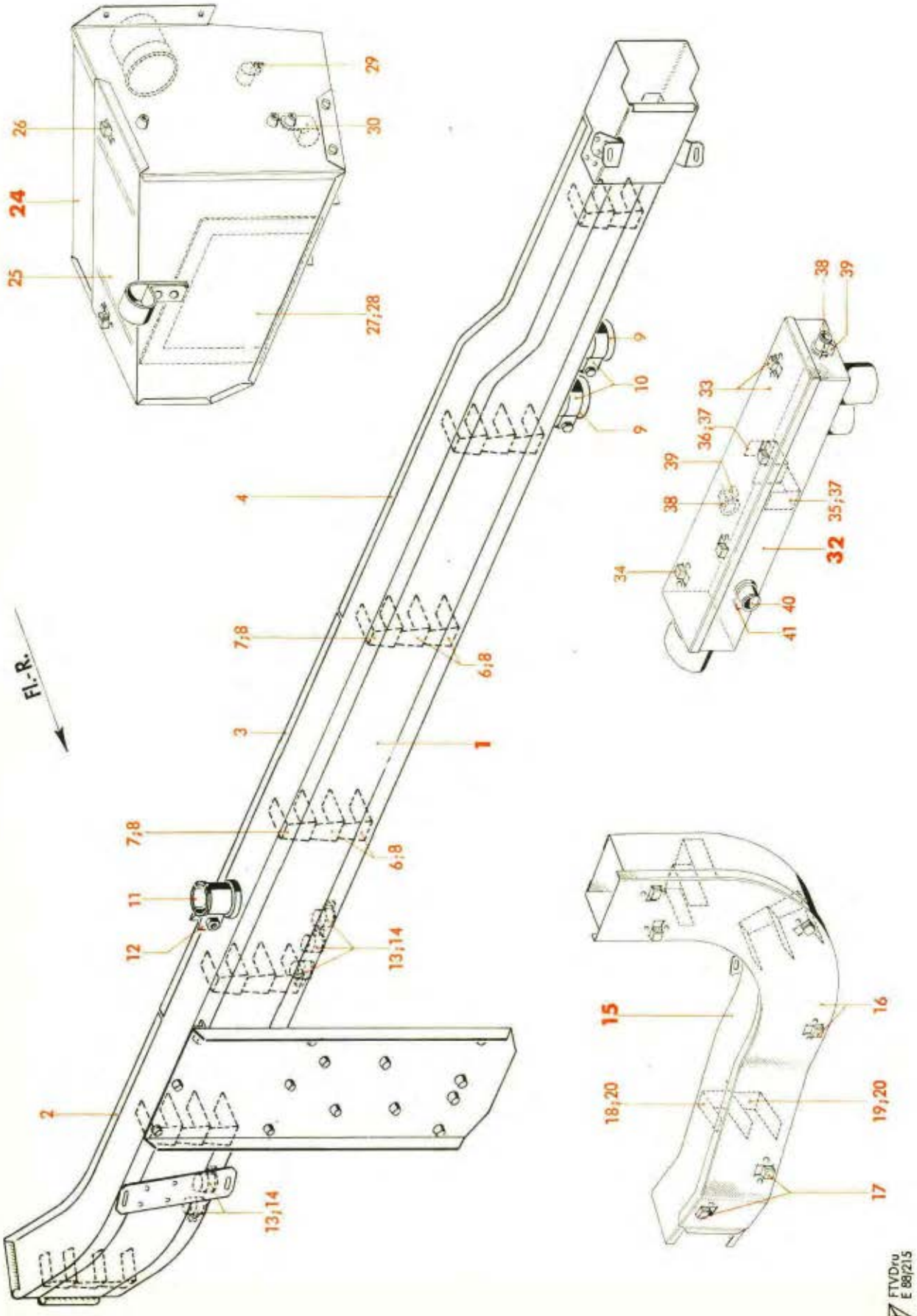

Werk-stoff	Stück	Benennung	Ersatzteil-Nr.	Bild: 13 Orts-Nr.	Bem.
		Aufteilung für			
		Verteilerkasten am Brandschott, links, vollst.	**88.916-159**	24	vgl. Bild 1, Orts-Nr. 34
		Verteilerkasten am Brandschott, rechts, vollst.	**88.916-177**		
		einschließlich Orts-Nr. 25-30			
	1	Kastendeckel mit Riegelverschluß, einbaufertig	88.916-159.04/..	25	
	2	Riegelverschluß	8800-93601	26	
	1	Schutzscheibe (farblos), links	88.916-159.09	27	
	1	„ („), rechts	88.916-177.07		
	1	Anschlußplan Brandschott, links	8800-7973	28	
	1	„ „ rechts	8800-7974		
	1	Schelle, einseitige Befestigung	8 Ju N 15802	29	
	1	„ „ „ links	16 Ju N 15805	30	
	1	„ „ „ rechts	16 Ju N 15802		
		Aufteilung für			
		Kabelkanal hinter Brandschott, links, vollst.	**88.904-152**	32	vgl. Bild 1, Orts-Nr. 35
		Kabelkanal hinter Brandschott, rechts, vollst.	**88.904-172**		
		einschließlich Orts-Nr. 33-41			
	1	Kanaldeckel mit Riegelverschluß, links, einbaufertig	88.904-152.02/..	33	
	1	Kanaldeckel mit Riegelverschluß, rechts, einbaufertig	88.904-172.02/..		
	4	Riegelverschluß	8800-93601	34	
	1	Kabelhalterung, vorn (nur links)	A 27 Ju N 26044	35	
	1	„ hinten (nur links)	B 27 Ju N 26044	36	
	2	Füllstück (nur links)	20 Ju N 26042	37	
	2	Niettülle (Kabelstutzen)	9,2 SAM N 26353.1	38	
	2	Federschelle	(19-8505 D)	39	Fl E 850523
	1	Niettülle (Kabelstutzen)	14,5 SAM N 26353.1	40	
	1	Federschelle	(19-8505 G)	41	Fl E 850526

Unbefugte Verwendung ist strafbar und macht schadenersatzpflichtig

JFM-FTVDru
010442
GeSbKü

Elektrisches Bordnetz
(Rohrleitungen)

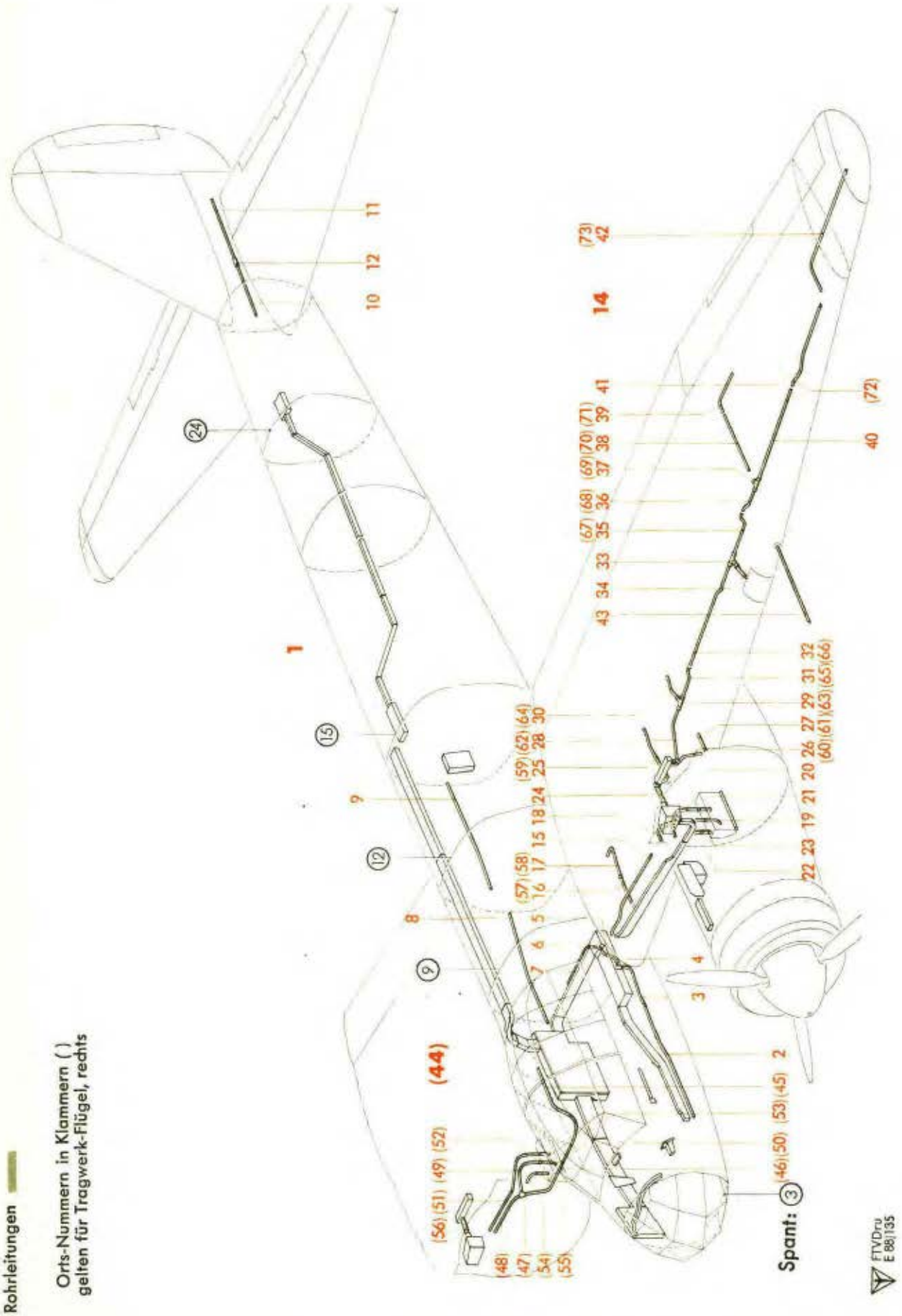

Werkstoff	Stück	Benennung	Ersatzteil-Nr.	Bild: 14 Orts-Nr.	Bem.
		Aufteilung für			
		Rohrleitungen im Rumpf		1	aus 88.916-71/ vgl. Bild 1, Orts-Nr. 26
		hierzu Orts-Nr. 2-12			
	1	Leitungsrohr (Rohr 20 x 1)	88.916-71.187	2	
	1	„ („ 20 x 1)	88.916-71.188	3	
	1	T-Stück-Unterteil	87.942-0545	4	
	1	T- „ -Oberteil	87.942-0646		
	1	Leitungsrohr (Rohr 14 x 1)	88.916-71.189	5	
	1	„ („ 14 x 1)	88.916-71.190	6	
	1	„ („ 14 x 1)	88.916-71.191	7	
	1	„ („ 28 x 1)	88.906-8915	8	aus 88.916-89
	1	„ („ 28 x 1)	88.904-122.18	9	
	1	„ („ 14 x 1)	88.904-122.14	10	aus 88.916-122
	1	„ („ 14 x 1)	88.904-122.15	11	
	1	Muffe	88.904-122.16	12	
		Aufteilung für			
		Rohrleitungen im Tragwerk-Flügel, links		14	aus 88.916-212 vgl. Bild 1, Orts-Nr. 36
		hierzu Orts-Nr. 15-43			
	1	Leitungsrohr (Rohr 15 x 1)	88.916-212.12	15	
	1	„ („ 20 x 1)	88.916-212.21	16	
	1	„ („ 20 x 1)	88.916-212.20	17	
	1	„ („ 16 x 1)	88.916-212.13	18	
	1	„ („ 16 x 1)	88.916-210.13	19	
	1	„ („ 25 x 1)	88.916-212.14	20	
	1	„ („ 25 x 1)	88.916-210.14	21	
	1	„ („ 40 x 1)	88.916-212.15	22	
	1	„ („ 40 x 1)	88.916-212.19	23	
	1	„ („ 40 x 1)	88.904-212.07	24	
	1	„ („ 20 x 1)	88.904-212.10	25	
	1	„ („ 25 x 1)	88.904-212.12	26	
	1	„ („ 25 x 1)	88.904-212.15	27	
	1	„ („ 30 x 1)	88.904-212.04	28	
	2	T-Stückhälfte	88.904-154.01	29	
	1	Leitungsrohr (Rohr 18 x 1)	88.904-212.08	30	
	1	„ („ 30 x 1)	88.904-212.05	31	
	1	„ („ 30 x 1)	88.904-212.03	32	
	1	T-Stückhälfte	88.904-154.04	33	
	1	T- „	88.904-154.05		
	1	Leitungsrohr (Rohr 16 x 1)	88.904-212.09	34	
	1	„ („ 25 x 1)	88.904-212.01	35	
	1	„ („ 25 x 1)	88.904-212.02	36	
	1	T-Stückhälfte	88.904-154.02	37	
	1	T- „	88.904-154.03		
	1	Leitungsrohr (Rohr 22 x 1)	88.916-212.18	38	
	1	„ („ 22 x 1)	88.916-212.17	39	
	1	„ („ 12 x 1)	88.905-212.04	40	
	1	„ („ 12 x 1)	88.905-212.01	41	
	1	„ („ 12 x 1)	88.916-212.23	42	
	1	Halterung für Staurohr (Rohr 18 x 1)	88.904-149.47	43	aus 88.916-149

Unbefugte Verwendung ist strafbar und macht schadenersatzpflichtig

JFM-FTVDru
020442
GeSbKü

Elektrisches Bordnetz
(Rohrleitungen)

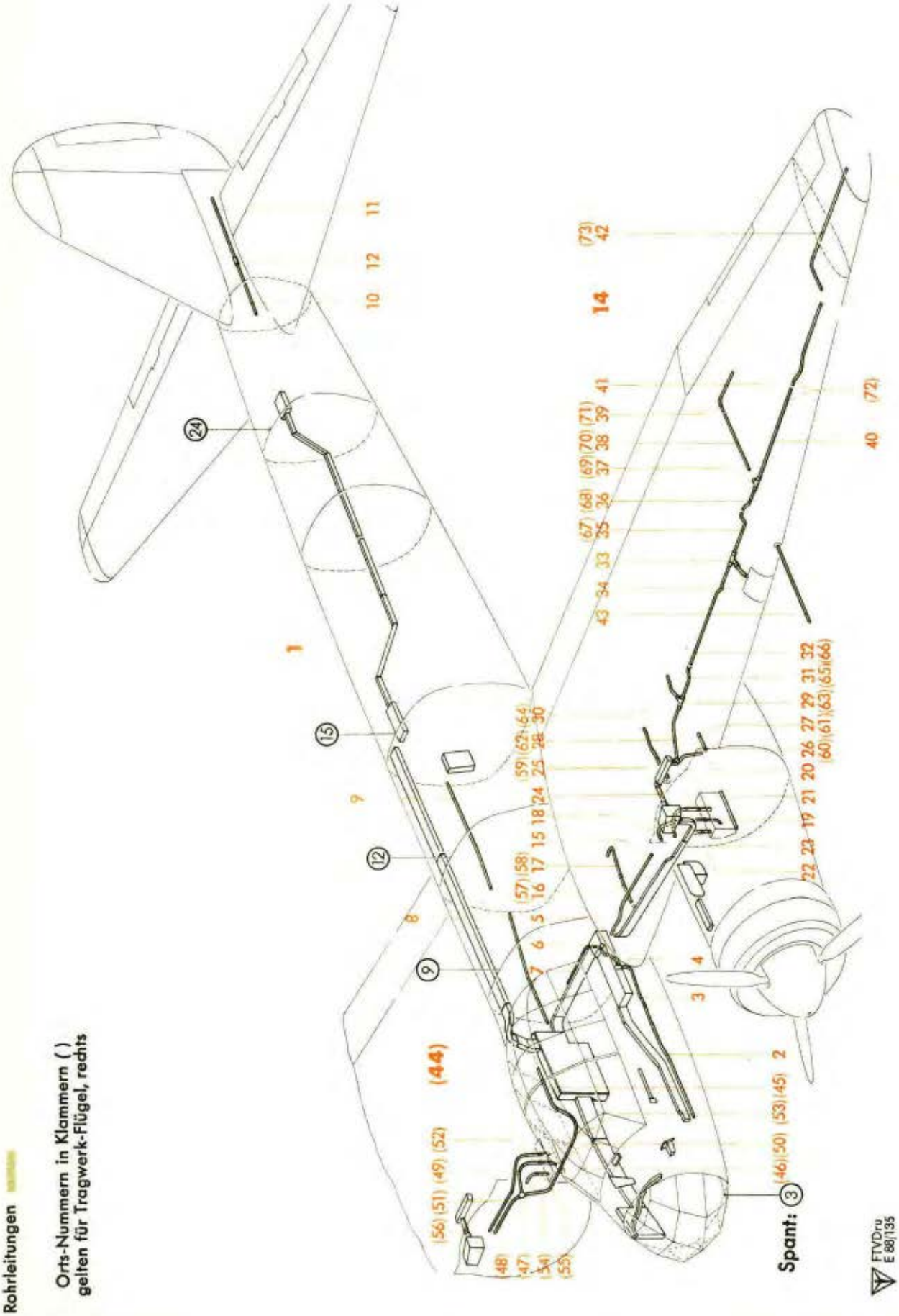

Werkstoff	Stück	Benennung	Ersatzteil-Nr.	Bild: 14 Orts-Nr.	Bem.
		Aufteilung für			
		Rohrleitungen im Tragwerk-Flügel, rechts		44	aus 88.916-210 vgl. Bild 1, Orts-Nr. 36
		hierzu Orts-Nr. 45-73			
	1	Leitungsrohr (Rohr 15 x 1)	88.916-210.04	45	
	1	„ („ 15 x 1)	88.916-210.03	46	
	1	T-Stückhälfte	88.925-3517	47	
	1	T- „	88.925-3518		
	1	Leitungsrohr (Rohr 18 x 1)	88.916-210.06	48	
	1	„ („ 16 x 1)	88.916-210.05	49	
	1	„ („ 16 x 1)	88.916-210.13	50	
	1	„ („ 25 x 1)	88.916-210.08	51	
	1	„ („ 25 x 1)	88.916-210.07	52	
	1	„ („ 25 x 1)	88.916-210.14	53	
	1	„ („ 40 x 1)	88.916-210.09	54	
	1	„ („ 40 x 1)	88.916-210.12	55	
	1	„ („ 40 x 1)	88.904-210.02	56	
	1	„ („ 20 x 1)	88.916-210.19	57	
	1	„ („ 20 x 1)	88.916-210.18	58	
	1	„ („ 20 x 1)	88.904-210.09	59	
	1	„ („ 25 x 1)	88.904-210.12	60	
	1	„ („ 25 x 1)	88.904-210.11	61	
	1	„ („ 30 x 1)	88.904-210.01	62	
	1	T-Stückhälfte	88.904-174.01	63	
	1	T- „	88.904-174.02		
	1	Leitungsrohr (Rohr 18 x 1)	88.904-210.08	64	
	1	„ („ 25 x 1)	88.904-210.03	65	
	1	„ („ 25 x 1)	88.904-210.04	66	
	1	„ („ 25 x 1)	88.904-210.05	67	
	1	„ („ 25 x 1)	88.904-210.06	68	
	1	T-Stückhälfte	88.904-154.02	69	
	1	T- „	88.904-154.03		
	1	Leitungsrohr (Rohr 22 x 1)	88.916-210.10	70	
	1	„ („ 22 x 1)	88.916-210.11	71	
	1	„ („ 12 x 1)	88.906-210.01	72	
	1	„ („ 12 x 1)	88.916-210.21	73	

Unbefugte Verwendung ist strafbar und macht schadenersatzpflichtig

Inhaltsverzeichnis

Bild	Benennung	Seite
1-11	**Bordfunkanlage**	**1-24**
1	Geräte-Übersicht und Leitungen	1-6
2	Geräte und Einbauten im Führerraum	7-9
3	„ „ „ „ Rumpfende	10-12
4	Befestigungsteile im Führerraum	13
5	„ „ Rumpf	14
6	Mechanische Rückmeldung	15
7-10	**FT-Ausrüstung am Spant 8 b**	**16-22**
7	Geräte und Einbauten am Spant 8 b, Leitungen	16-19
8	Geräterahmen	20
9	Befestigungsteile am Geräterahmen, Vorderseite	21
10	„ „ „ Rückseite	22
11	FT-Ausrüstung im Tragwerk-Flügel, links	23 u. 24

Siehe auch Ju 88 A-4
Bordfunkanlage
Flugzeug-Handbuch, Teil 9 D
D. (Luft) T. 2088 A-4

Zur Beachtung! Der bisher auf den **Tabellenseiten** verwendete **Rotdruck** zur Kennzeichnung der sogenannten Truppen-Ersatzteil-Liste **fällt** in dieser Baugruppe **fort.**

Dig. Copyright Luftfahrt-Archiv Hafner

Unbefugte Verwendung ist strafbar und macht schadenersatzpflichtig

Bordfunkanlage
(Geräte-Übersicht und Leitungen)

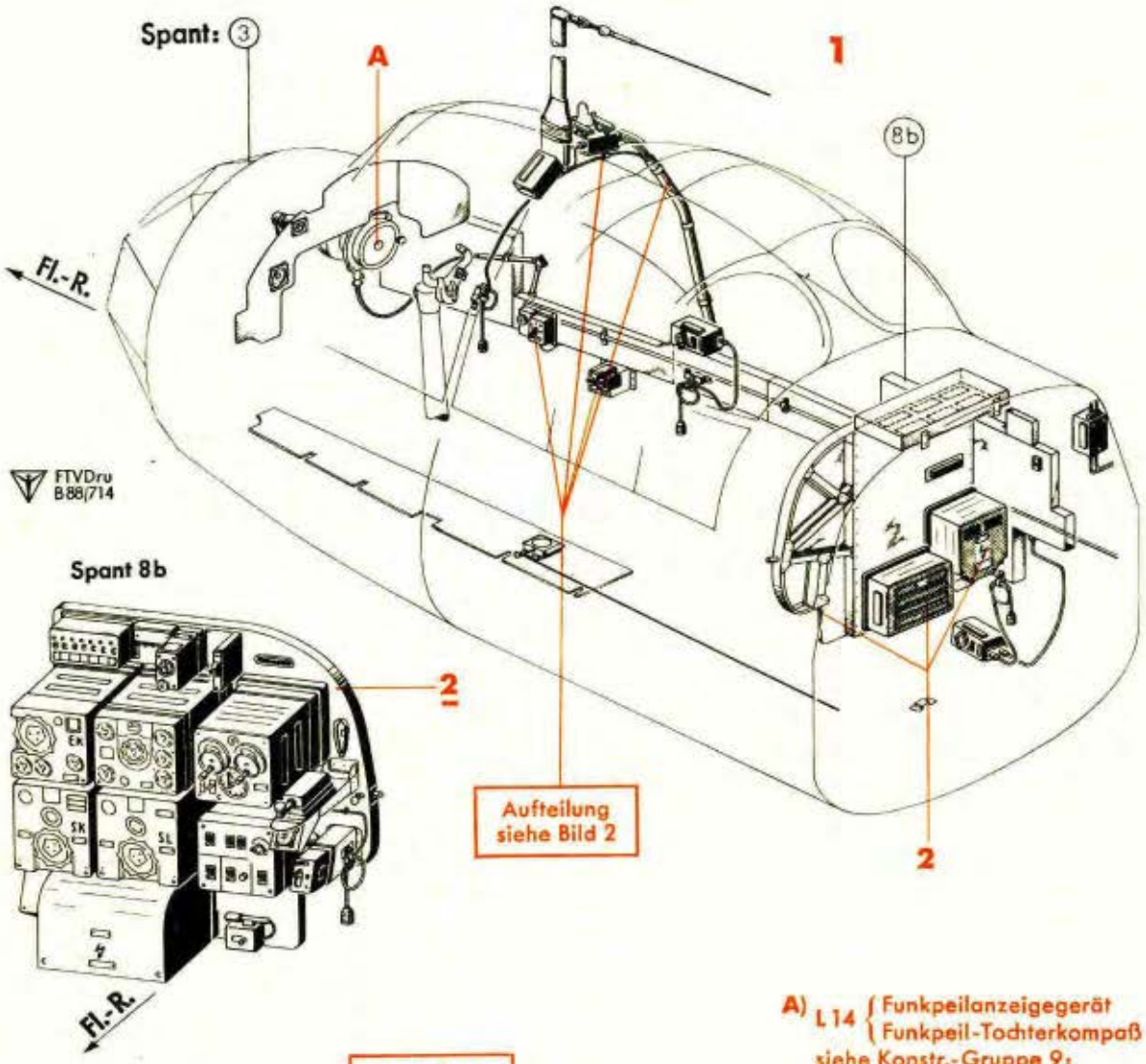

Spant 8b

A) L 14 { Funkpeilanzeigegerät / Funkpeil-Tochterkompaß
siehe Konstr.-Gruppe 9: Betriebsgeräte (Restl. Geräte im Rumpf)

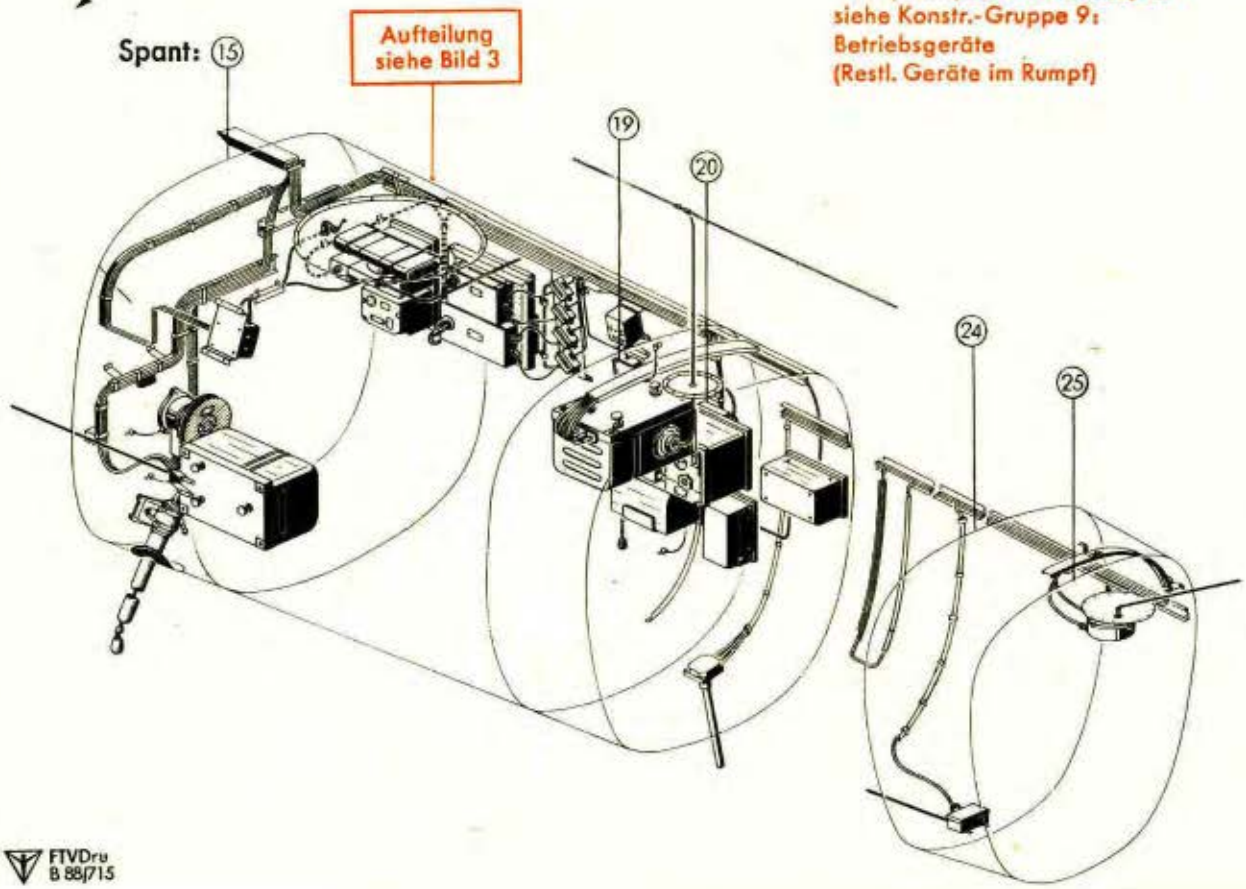

Werk-stoff	Stück	Benennung	Ersatzteil-Nr.	Bild: 1 Orts-Nr.	Bem.
	1	**Bordfunkanlage, vollst.** bestehend aus Bild 1-11	**88.917** **und 12. Deckblatt**	**1**	
	1	**FT-Ausrüstung am Spant 8 b, vollst.** (Aufteilung siehe Bild 7-10)	**V 88.917-Z 02** **und 1. u. 2. Deckblatt**	**2**	
	1	**FT-Ausrüstung im Tragwerk-Flügel, links, vollst.** (Aufteilung siehe Bild 11)	**88.9104-Z 03**	**(3)**	
		Geräte-Übersicht hierzu Orts-Nr. 4-135			
		FuG 10 P			
	F 02	Empfänger E 10 K	s. Bild 7, Orts-Nr. 41	(4)	
	F 03	Sender S 10 L	„ „ 7, „ 42	(5)	
	F 04	„ S 10 K	„ „ 7, „ 44	(6)	
	F 1	Antennen-Durchführung (für Festantenne)	„ „ 3, „ 67	(7)	
	F 2	Antennen-Abstimm-Gerät „Fest" AAG 2	„ „ 3, „ 2	(8)	
	F 5	Antennenschacht A Sch 10	„ „ 3, „ 4	(9)	
	F 6	Antennenhaspel AH 10	„ „ 3, „ 5	(10)	
	F 7	Antennen-Abstimm-Gerät „Schlepp" AAG 3	„ „ 3, „ 8	(11)	
	F 10	Umformer U 11 a	„ „ 3, „ 10	(12)	
	F 11	Umformer-Fußplatte UF 11	„ „ 3, „ 11	(13)	
	F 12	Umformer U 10/S (für Sender S 10)	„ „ 7, „ 3	(14)	
	F 13	Umformer-Fußplatte UF 10/S (für Umformer U 10/S)	„ „ 7, „ 4	(15)	
	F 14	Aufhängerahmen mit Bandkabel und Stecker RE 10 K (für 1 Empfänger E 10 K)	„ „ 7, „ 5	(16)	
	F 16	Aufhängerahmen mit Bandkabel und Stecker R 2 S 10 KL (für 2 Sender S 10 L und S 10 K)	„ „ 7, „ 6	(17)	
	F 18	Verteilerdose (für 1 Empfänger E 10 L oder E 10 K) mit Sicherung, VDE 10	„ „ 7, „ 7	(18)	
	F 20	Verteilerdose (für 2 Sender S 10 L und S 10 K) mit Sicherungen, VD 2 S 10	„ „ 7, „ 8	(19)	
	F 25	Röhrengerät ohne Impuls RG 10 a (für Telefoniebetrieb)	„ „ 7, „ 9	(20)	
	F 26	Aufhängerahmen mit Bandkabel und Stecker RRG 10 a (für 1 Röhrengerät RG 10 oder RG 10 a)	„ „ 7, „ 11	(21)	
	F 27	Verteilerdose für 1 Röhrengerät mit Sicherung, VDRG 10	„ „ 7, „ 12	(22)	
	F 28	Fernbedienungs-Gerät FBG 3	„ „ 7, „ 13	(23)	
	F 29	Fernbedienungs-Gerät-Fußplatte FBGF 3 (für FBG 3)	„ „ 7, „ 14	(24)	

Unbefugte Verwendung ist strafbar und macht schadenersatzpflichtig

Bordfunkanlage
(Geräte-Übersicht und Leitungen)

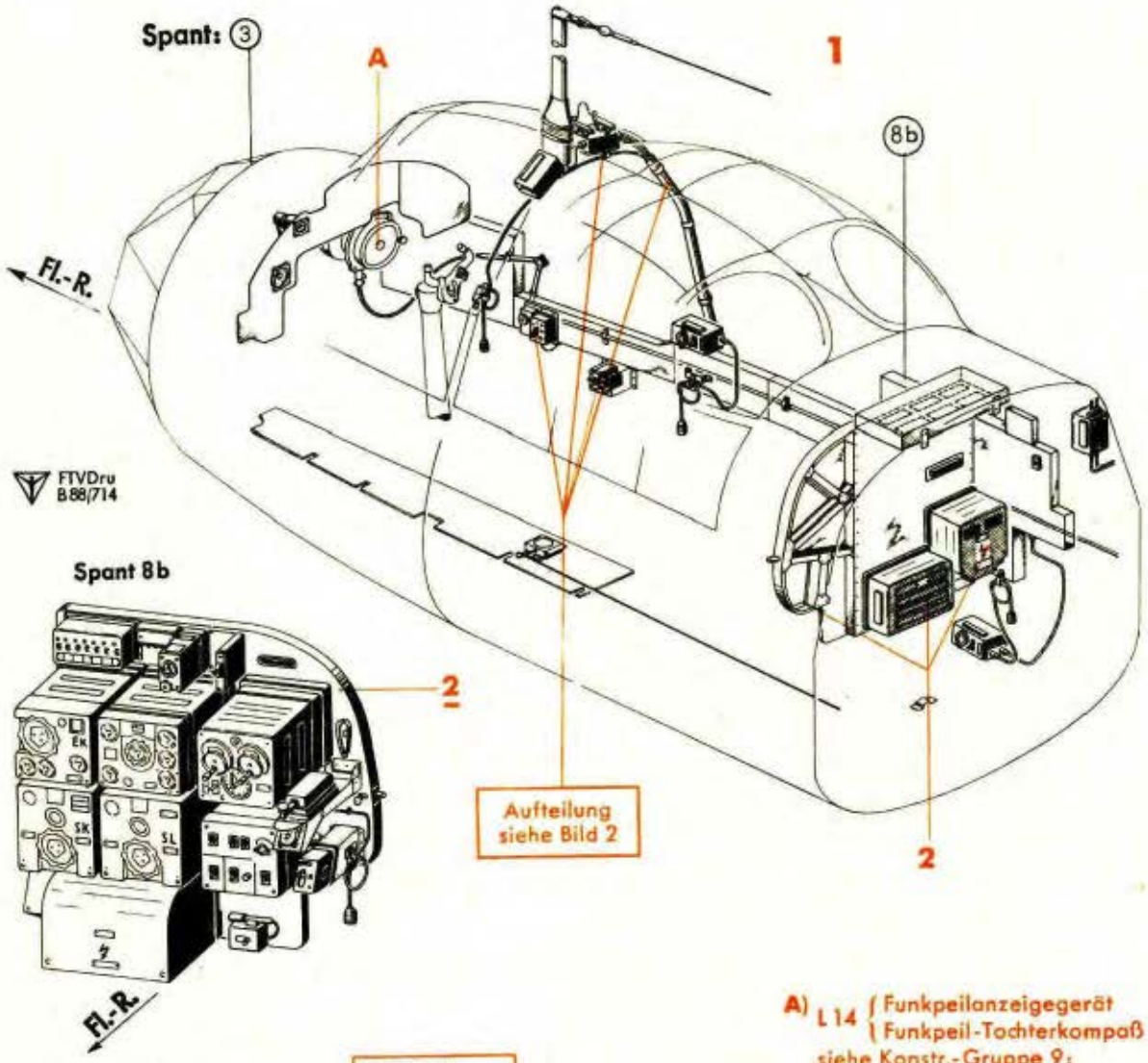

Spant 8b

A) L 14 { Funkpeilanzeigegerät / Funkpeil-Tochterkompaß
siehe Konstr.-Gruppe 9: Betriebsgeräte
(Restl. Geräte im Rumpf)

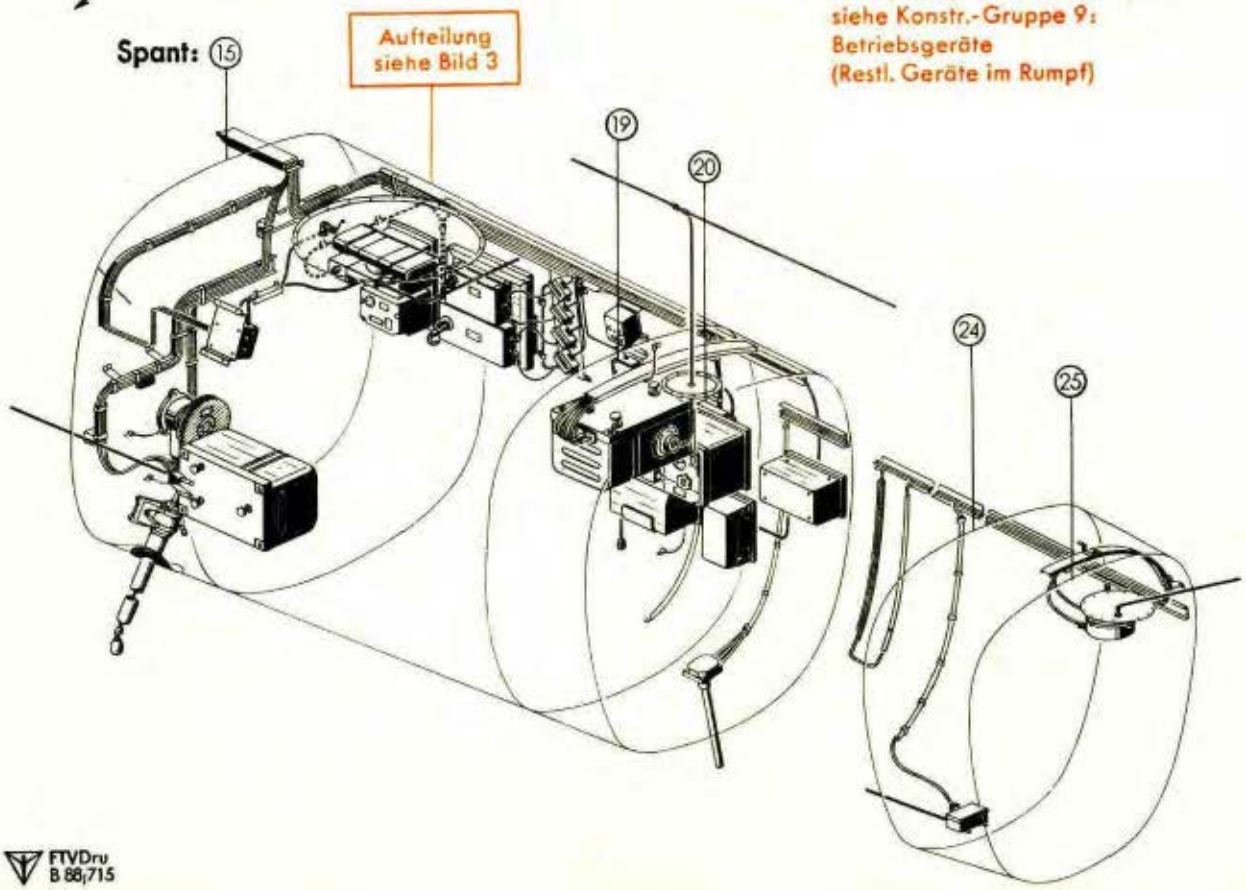

Werkstoff	Stück	Benennung	Ersatzteil-Nr.	Bild: 1 Orts-Nr.	Bem.
		F 30 Taste T 2	s. Bild 7, Orts-Nr. 15	(25)	
		F 32 Telefonie-Zusatzgerät TZG 10	„ „ 7, „ 17	(26)	
		F 33 Schaltkasten SchK 13	„ „ 7, „ 18	(27)	
		F 34 Schaltkasten-Fußplatte Schk 13 b (mit Trafo und 9-teil. Klemmleiste)	„ „ 7, „ 19	(28)	
		F 35 Einstellschlüssel	„ „ 7, „ 20	(29)	
		F 40 Selbstschalter, 20 Amp.	„ „ 7, „ 22	(30)	
		F 41 „ 10 „	„ „ 7, „ 23	(31)	
		F 42 „ 20 „	„ „ 7, „ 24	(32)	
		F 43 „ 6 „	„ „ 7, „ 25	(33)	
		FuG 16			
		FO 101 Funk-Gerät FuG 16	s. Bild 3, Orts-Nr. 49	(34)	
		F 101 Festantenne und Hilfsantenne	„ „ 2, „ 67	(35)	
		F 102 Antennen-Anpassungsgerät AAG 16	„ „ 3, „ 12	(36)	
		F 103 Antennen-Durchführung (für Hilfsantenne)	„ „ 3, „ 68	(37)	
		F 104 Umformer U 17	„ „ 3, „ 13	(38)	
		F 105 Umformer-Fußplatte UF 17	„ „ 3, „ 14	(39)	
		F 106 Aufhängerahmen für Gerätesatz AR 17	„ „ 3, „ 15	(40)	
		F 107 Verteilerkasten VK 17	„ „ 3, „ 16	(41)	
		F 108 Fernbedienungsgerät FBG 16	„ „ 2, „ 2	(42)	
		F 109 Fernantrieb FA 16	„ „ 3, „ 17	(43)	
		F 110 Anschlußdose ADb 11/16	„ „ 2, „ 3	(44)	
		F 111 Sprechknopf	„ „ 2, „ 4	(45)	
		F 112 Kippausschalter mit Schraubverschluß	„ „ 2, „ 5	(46)	
		F 113 Fern-Nah-Relais	„ „ 3, „ 18	(47)	
		F 114 Brechkupplung, 2-polig (Buchsenteil)	„ „ 3, „ 78	(48)	
		F 115 HF-Stecker	„ „ 3, „ 79	(49)	
		F 116 „ „	„ „ 3, „ 80	(50)	
		F 117 Einstellschlüssel	„ „ 3, „ 19	(51)	
		F 121 Selbstschalter, 10 Amp.	„ „ 7, „ 26	(52)	
		FuG 25 (alte Ausführung)			
		FO 201 Sende-Empfangsgerät SE 25	s. Bild 3, Orts-Nr. 57	(53)	
		FO 202 Tongeber TG 25	„ „ 3, „ 59	(54)	
		F 201 Antennenanpassungsgerät mit Stabantenne AAG 25	„ „ 3, „ 21	(55)	
		F 203 Antennenleitung	„ „ 3, „ 22	(56)	
		F 204 Widerstandskasten WK 25	„ „ 3, „ 23	(57)	
		F 205 Aufhängerahmen mit 1 Bandleitung und Stecker und 2 Hochfrequenzleitungen für Sende-Empfangs-Gerät und Tongeber AR 25	„ „ 3, „ 24	(58)	
		F 206 Verteilerdose VD 25	„ „ 3, „ 25	(59)	
		F 207 Bedienungsgerät für 1 Sende-Empfangs-Gerät BG 25	„ „ 2, „ 6	(60)	
		F 211 Selbstschalter, 6 Amp.	„ „ 7, „ 27	(61)	

Unbefugte Verwendung ist strafbar und macht schadenersatzpflichtig

Bordfunkanlage
(Geräte-Übersicht und Leitungen)

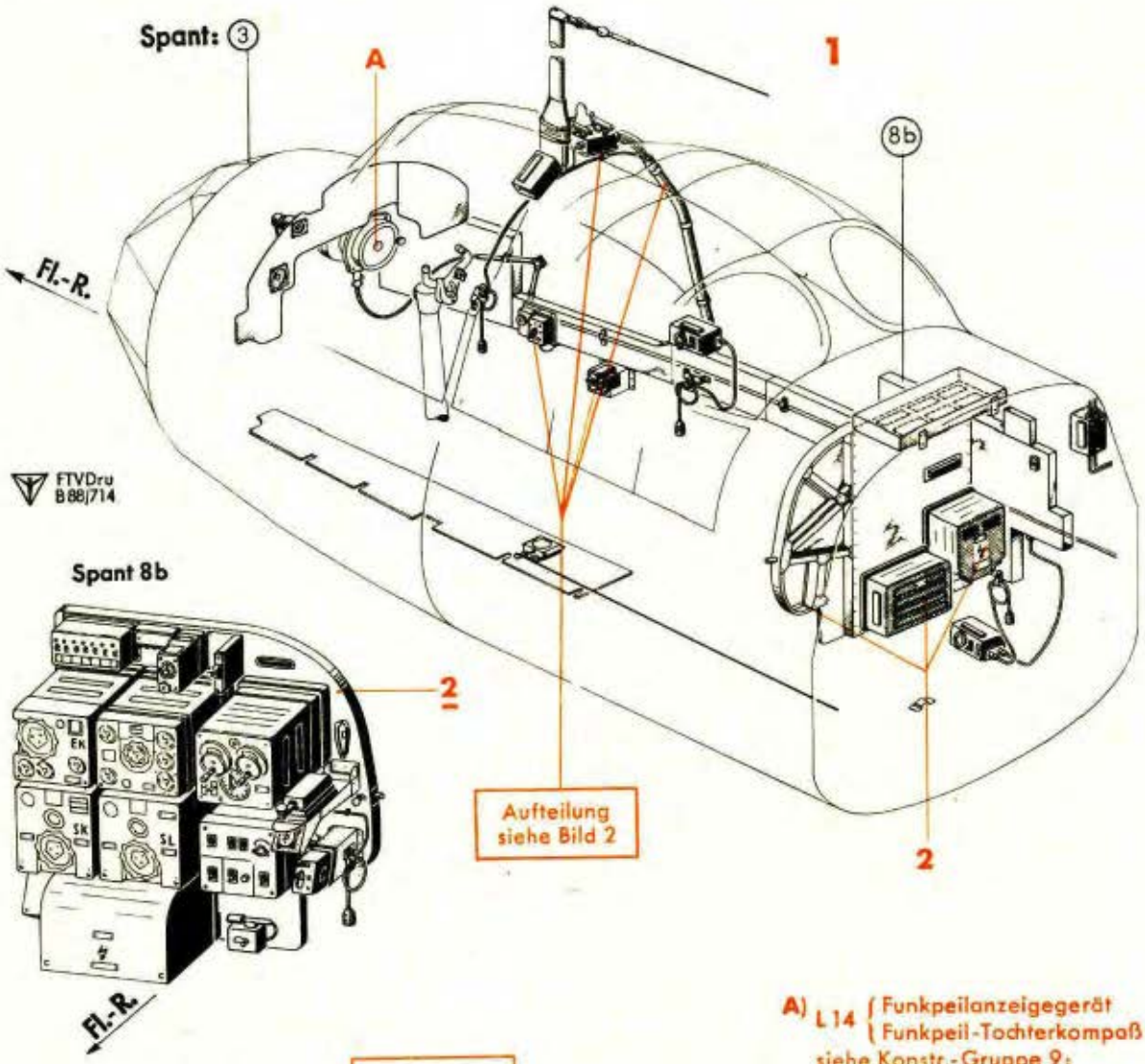

A) L 14 { Funkpeilanzeigegerät / Funkpeil-Tochterkompaß
siehe Konstr.-Gruppe 9: Betriebsgeräte (Restl. Geräte im Rumpf)

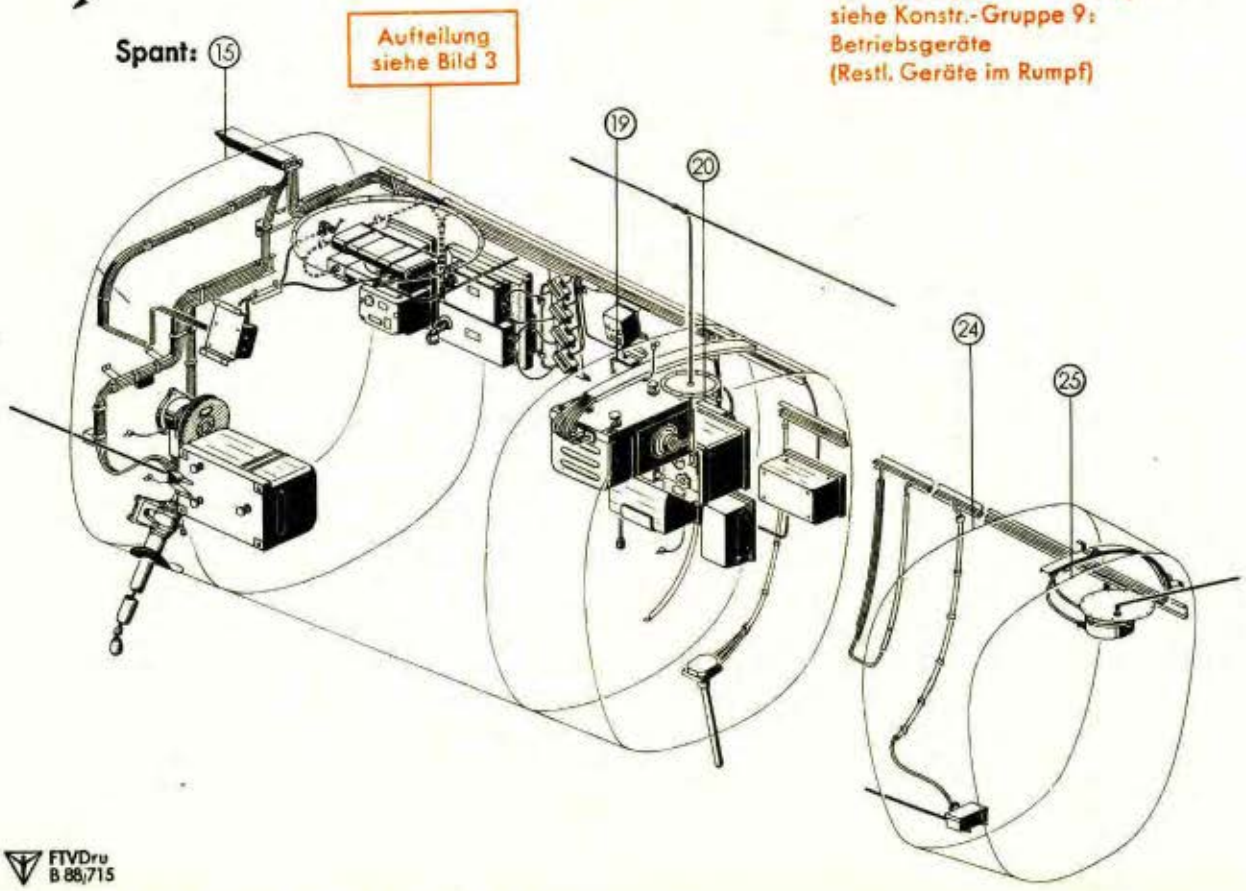

Werk-stoff	Stück	Benennung	Ersatzteil-Nr.	Bild: 1 Orts-Nr.	Bem.
		FuG 25a (neue Ausführung)			
		FO 201 Sende-Empfangsgerät SE 25 a	s. Bild 3, Orts-Nr. 58	(62)	
		F 201 Antennenanpassungsgerät mit Stabantenne AAG 25 a	„ „ 3, „ 21	(63)	
		F 203 Antennenleitung	„ „ 3, „ 22	(64)	
		F 204 Widerstandskasten WK 25	„ „ 3, „ 23	(65)	
		F 205 Aufhängerahmen mit 1 Bandleitung und Stecker und 2 Hochfrequenzleitungen für Sende-Empfangs-Gerät und Tongeber	„ „ 3, „ 24	(66)	
		F 206 Verteilerdose VD 25	„ „ 3, „ 25	(67)	
		F 207 Bedienungsgerät für 1 Sende-Empfangs-Gerät BG 25	„ „ 2, „ 6	(68)	
		F 211 Selbstschalter, 6 Amp.	„ „ 7, „ 27	(69)	
		Peil 6			
		FO 301 Zielflugempfänger EZ 6	s. Bild 7, Orts-Nr. 46	(70)	
		F 301 Peilrahmen (Eisen) PRE 6	„ „ 3, „ 26	(71)	
		F 302 Hilfsantenne	„ „ 3, „ 29	(72)	
		F 303 Anzeigegerät für Funknavigation AFN 2	„ „ 7, „ 28	(73)	
		F 304 Anzeigegerät für Funknavigation AFN 2	„ „ 2, „ 7	(74)	
		F 305 Rahmen REZ 6 b	„ „ 7, „ 29	(75)	
		F 306 Verteilerdose VD 6 a	„ „ 7, „ 30	(76)	
		F 307 Kabelabgleichkasten KAgK 6 a	„ „ 3, „ 34	(77)	
		F 310 Stecker mit Glimmlampe SFN 1	„ „ 7, „ 54	(78)	
		F 311 „ „ „ SFN 1	„ „ 2, „ 32	(79)	
		F 312 Hilfsantennen-Anschluß	„ „ 3, „ 35	(80)	
		Automatischer Peilzusatz APZ 6			
		F 337 Verstärker V 6	s. Bild 3, Orts-Nr. 36	(81)	
		F 338 Verteilerrahmen VRP 6	„ „ 3, „ 39	(82)	
		F 341 Rahmensteuerschalter RSS 6	„ „ 7, „ 31	(83)	
		F 342 Rahmensteuerschalter-Fußplatte RSS F 6	„ „ 7, „ 32	(84)	
		F 343 Rahmendrehschalter RDS 6	„ „ 2, „ 8	(85)	
		F 344 Instrumentensteckdose	„ „ 3, „ 81	(86)	
		FuBl 2 F			
		FO 352 Empfänger EBl 2	s. Bild 3, Orts-Nr. 60	(87)	
		FO 353 Empfänger-Blindlandung (fernbedient) EBl 3 F	„ „ 3, „ 62	(88)	
		F 351 Antennenmast	„ „ 2, „ 9	(89)	
		F 353 Antenne für EBl 2	„ „ 3, „ 40	(90)	
		F 354 Rumpfanpassungsgerät RAG 2 oder Dipolanordnung	„ „ 3, „ 41	(91)	
		F 355 Antennen-Anpassungsgerät AAG 1a	„ „ 2, „ 16	(92)	
		F 356 Erdungsband EB 3	„ „ 2, „ 17	(93)	
		F 357 Aufhängerahmen AR 4	„ „ 3, „ 46	(94)	
		F 358 Erdungsband EB 3	„ „ 3, „ 47	(95)	
		F 359 HF-Stecker	„ „ 2, „ 34	(96)	

Unbefugte Verwendung ist strafbar und macht schadenersatzpflichtig

Bordfunkanlage
(Geräte-Übersicht und Leitungen)

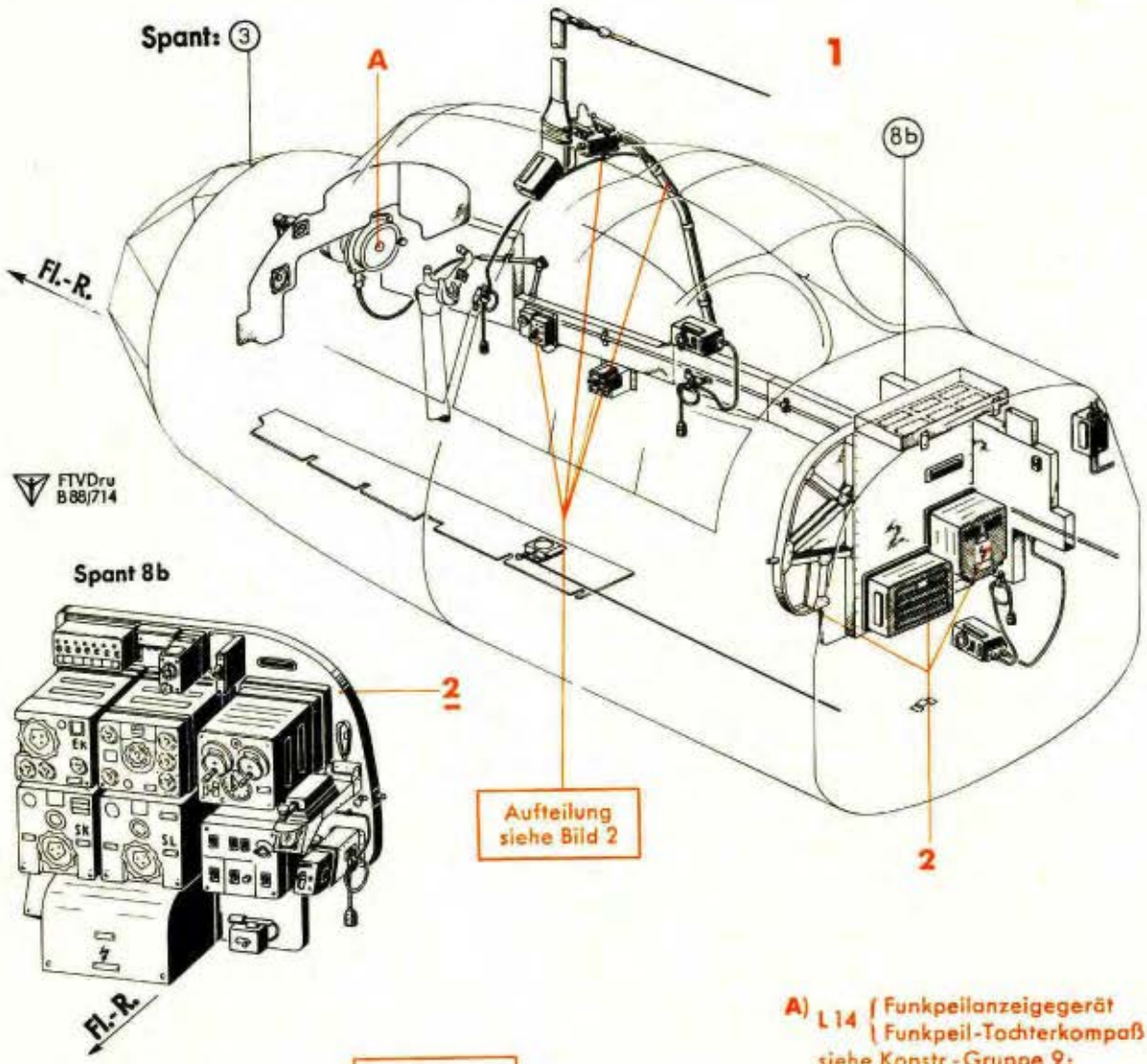

A) L 14 { Funkpeilanzeigegerät / Funkpeil-Tochterkompaß
siehe Konstr.-Gruppe 9: Betriebsgeräte
(Restl. Geräte im Rumpf)

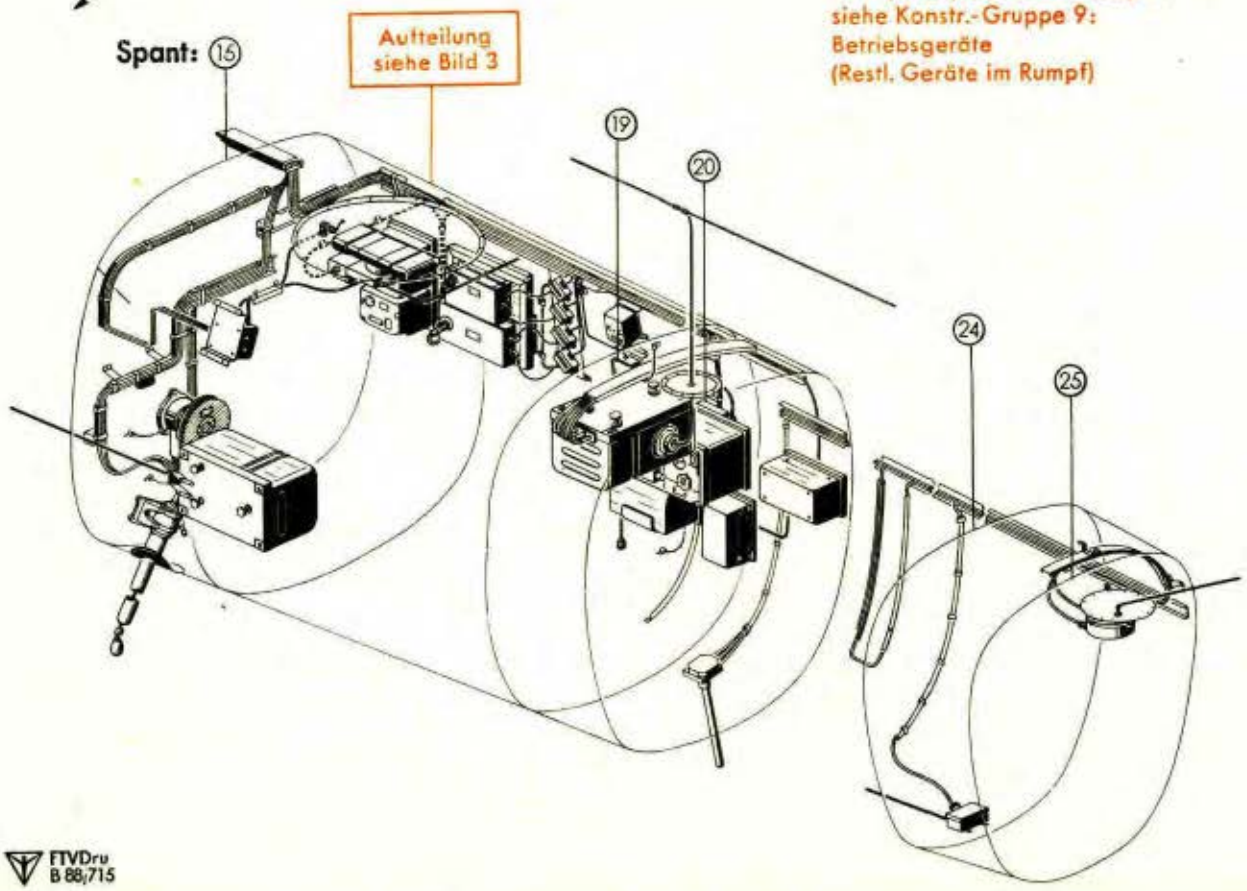

Werkstoff	Stück	Benennung	Ersatzteil-Nr.	Bild: 1 Orts-Nr.	Bem.
		F 361 Stecker für Antennenkabel	s. Bild 3, Orts-Nr. 82	(97)	
		F 362 „ „ „	„ „ 3, „ 83	(98)	
		F 363 HF-Stecker	„ „ 3, „ 84	(99)	
		F 364 Leitungskupplungshälfte LK VIII f	„ „ 3, „ 85	(100)	
		F 365 „ LK VIII f	„ „ 3, „ 87	(101)	
		F 366 „ LK VIII fd	„ „ 3, „ 89	(102)	
		F 367 „ LK VIII f	„ „ 3, „ 91	(103)	
		F 368 „ LK VIII fd	„ „ 7, „ 55	(104)	
		F 370 Umformer U 8	„ „ 7, „ 33	(105)	
		F 371 Aufhängerahmen für Umformer U 8	„ „ 7, „ 34	(106)	
		F 372 Fernbediengerät FBG 2	„ „ 7, „ 35	(107)	
		F 373 Fernbediengerät-Fußplatte FBGF 2	„ „ 7, „ 36	(108)	
		F 374 Relaiskasten	„ „ 3, „ 48	(109)	
		F 375 Zwischenleitungskupplung, 8-polig, ZLK VIII	„ „ 3, „ 93	(110)	
		F 376 Selbstschalter, 6 Amp.	„ „ 7, „ 37	(111)	
		F 378 Kippwechselschalter	„ „ 7, „ 38	(112)	
		FuG 101			
		FO 411 Sender S 101	s. Bild 11, Orts-Nr. 7	(113)	
		FO 412 Empfänger E 101	„ „ 11, „ 8	(114)	
		FO 413 Umformer U 101	„ „ 11, „ 9	(115)	
		F 411 Einbaugehäuse (für Sender) EGS 101	„ „ 11, „ 3	(116)	
		F 412 „ („ Empfänger) EGE 101	„ „ 11, „ 4	(117)	
		F 414 Aufhängerahmen (für Umformer) AR	„ „ 11, „ 5	(118)	
		F 415 Verteilerdose VD 101a	„ „ 11, „ 6	(119)	
		F 417 Anzeigegerät für Funknavigation AFN 101	„ „ 2, „ 18	(120)	
		F 418 Instrumentensteckdose, 12-polig, LIS 12a	„ „ 2, „ 35	(121)	
		F 421 Selbstschalter, 10 Amp.	„ „ 2, „ 19	(122)	
		EiV-Anlage			
		F 501 Anschlußdose mit Ruf- und Wahlschalter ADb 11	s. Bild 2, Orts-Nr. 20	(123)	
		F 502 Anschlußdose mit Ruf- und Wahlschalter ADb 11	„ „ 2, „ 21	(124)	
		F 503 Anschlußdose mit Ruf ADb 12	„ „ 2, „ 22	(125)	
		Allgemein			
		F 802 Aufbauverteiler	s. Bild 7, Orts-Nr. 39	(126)	
		F 811 Verteilerleiste, 11-polig, 77 vert. 9 g	„ „ 7, „ 40	(127)	
		F 837/F 838 Aufbau-Trennverteiler	„ „ 2, „ 23	(128)	
		F 839/F 840 „ „	„ „ 2, „ 24	(129)	
		F 841/F 842 „ „	„ „ 2, „ 25	(130)	
		F 843/F 844 „ „	„ „ 2, „ 26	(131)	
		F 845/F 846 „ „	„ „ 2, „ 27	(132)	
		F 847/F 848 „ „	„ „ 2, „ 28	(133)	
		F 856 Stecker	„ „ 11, „ 11	(134)	
		F 857 Steckdose	„ „ 11, „ 14	(135)	

Unbefugte Verwendung ist strafbar und macht schadenersatzpflichtig

JFM-FTVDru

Bordfunkanlage
(Geräte-Übersicht und Leitungen)

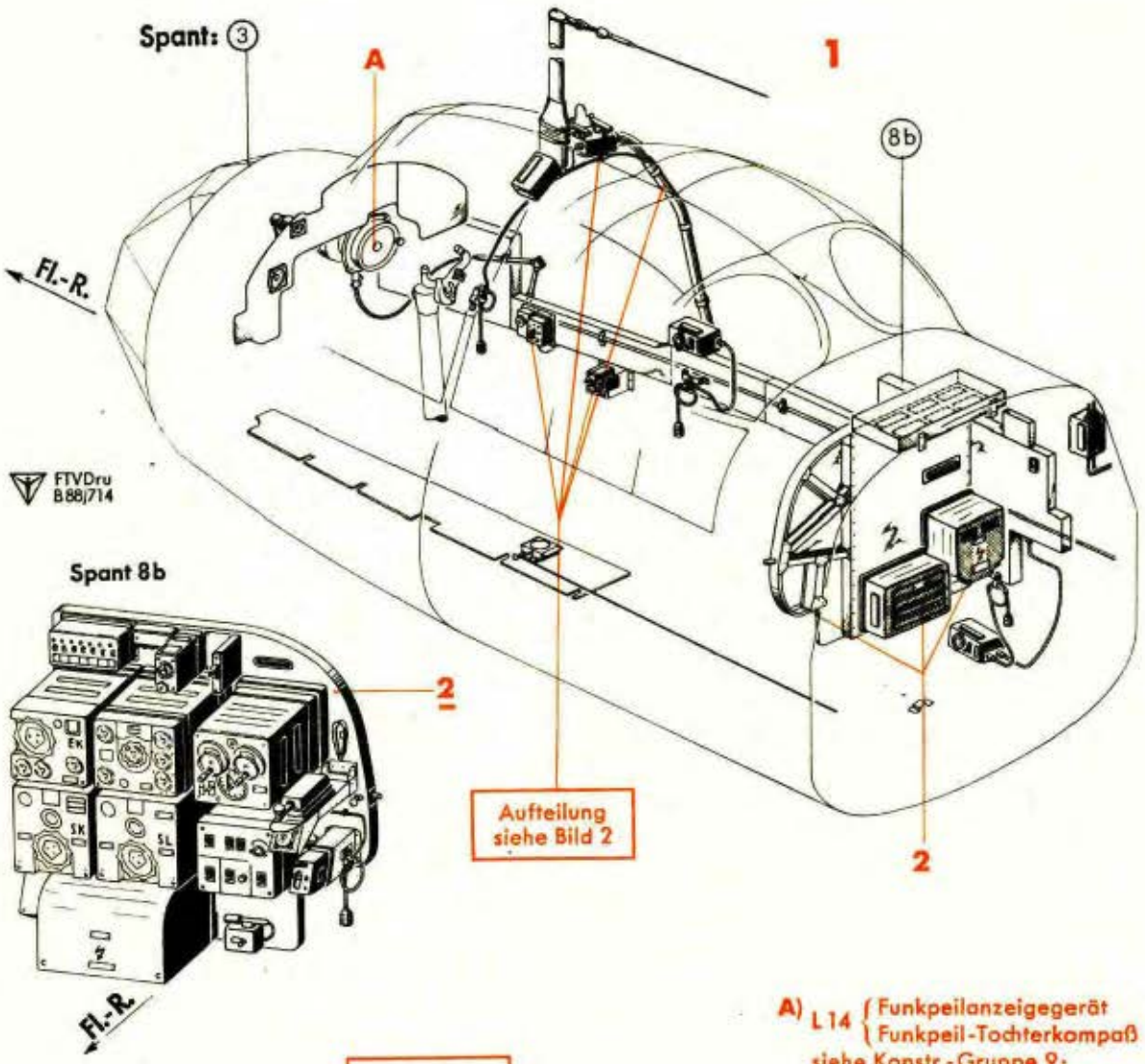

Spant 8b

A) L 14 { Funkpeilanzeigegerät / Funkpeil-Tochterkompaß
siehe Konstr.-Gruppe 9: Betriebsgeräte (Restl. Geräte im Rumpf)

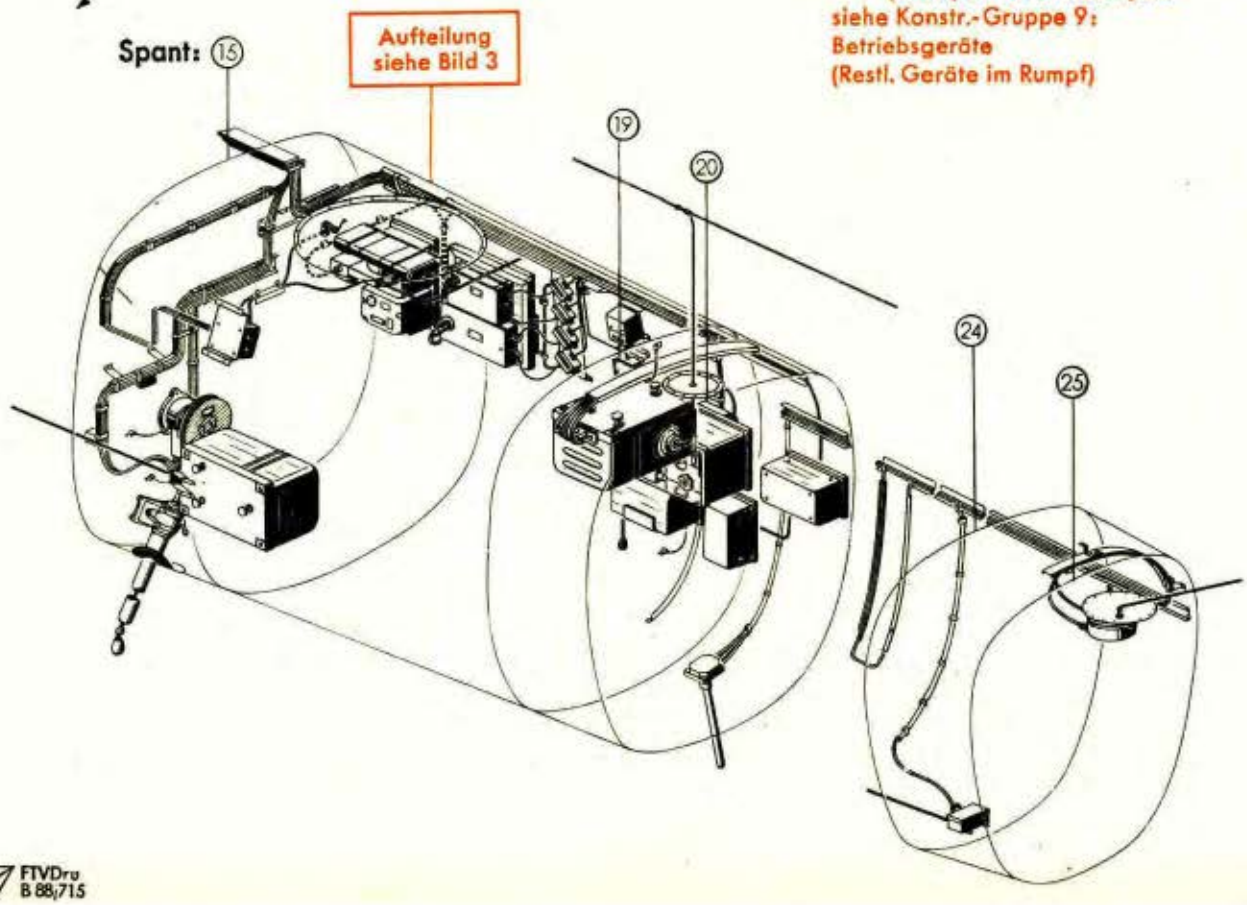

Werk-stoff	Stück	Benennung	Ersatzteil-Nr.	Bild: 1 Orts-Nr.	Bem.
		Leitungen		**(136)**	aus 8800-70737/
		(im Rumpf)			
		hierzu Orts-Nr. 137-184			
		Antennen-Leitung Vacha 435 c (Energie)	Ln 28180	(137)	
		„ Vacha 373 (Rahmen-Leitung, induktionarm)	Ln 28182	(138)	
		Antennen-Leitung Vacha 96 (Empfänger-Leitung, nicht angepaßt)	Ln 28183	(139)	*)
		Antennen-Leitung Vacha 296 (Rahmen-Leitung)	Ln 28185	(140)	**)
		„ Vacha 793 (Leitung für Hilfsantenne, kapazitätsarm)	Ln 28186	(141)	
		Leitung 4 x 0,5	Fl 27566-1	(142)	
		„ 2 x 0,75	Fl 27568-1	(143)	
	Nach Bedarf	Ungeschirmte Leitung LS 1,0	Fl 32901-2 S	(144)	
		„ „ L 3 x 0,75	Fl 32903-2	(145)	
		„ „ L 3 x 1,0	Fl 32903-3	(146)	
		„ „ L 10 x 0,5	Fl 32903-6	(147)	
		„ „ L 12 x 0,5	Fl 32903-7	(148)	
		„ „ L 5 x 0,75	Fl 32903-9	(149)	
		„ „ L 7 x 0,75	Fl 32903-10	(150)	
		Geschirmte „ LSA 1,5	Fl 32902-3 S	(151)	
		„ „ LRA 1,5	Fl 32902-3 R	(152)	
		„ „ LSA 2,5	Fl 32902-4 S	(153)	
		„ „ LRA 2,5	Fl 32902-4 R	(154)	
2000.1	1	Leitung 1 F (Draht 3 ø)		(155)	
2000.1	1	„ 2 F („ 3 ø)		(156)	
	4	Federschelle	(19-8505 B)	(157)	Fl E 850521
	2	„	(19-8505 D)	(158)	Fl E 850523
	2	„	(19-8505 F)	(159)	Fl E 850525
	80	Aderendhülse für 0,5 mm² Leitungsquerschnitt 77. kv. 3d	Fl 32951-1	(160)	
	314	Aderendhülse für 0,75 und 1,0 mm² Leitungsquerschnitt 77. kv. 3a	Fl 32951-2	(161)	
	14	Aderendhülse für 1,5 mm² Leitungsquerschnitt 77. kv. 3b	Fl 32951-3	(162)	
	4	Aderendhülse für 2,5 mm² Leitungsquerschnitt 77. kv. 3c	Fl 32951-4	(163)	
	4	Leitungseinführungsnippel 5,6 ø (für geschirmte Leitungen)	Ln 26958-1	(164)	
	2	Leitungseinführungsnippel 11,3 ø (für geschirmte Leitungen)	Ln 26958-5	(165)	
	2	Leitungseinführungsnippel 14,5 ø	Ln 26958-7	(166)	
	13	Leitungseinführungsnippel mit Schelle (für Leitungen 7-7,9 mm ø)	Ln 26967-4	(167)	
	23	Leitungseinführungsnippel mit Schelle (für Leitungen 8-8,9 mm ø)	Ln 26967-5	(168)	
	4	Leitungseinführungsnippel mit Schelle (für Leitungen 9-9,9 mm ø)	Ln 26967-6	(169)	
	10	Einführungstülle für Hochfrequenzleitungen (für 8,8 mm Kabel ø)	Ln 27865-1	(170)	

*) Nur bei Dipolantenne
**) Nur bei Schleifenanregung (Rumpfanpassung)

Unbefugte Verwendung ist strafbar und macht schadenersatzpflichtig

Bordfunkanlage
(Geräte-Übersicht und Leitungen)

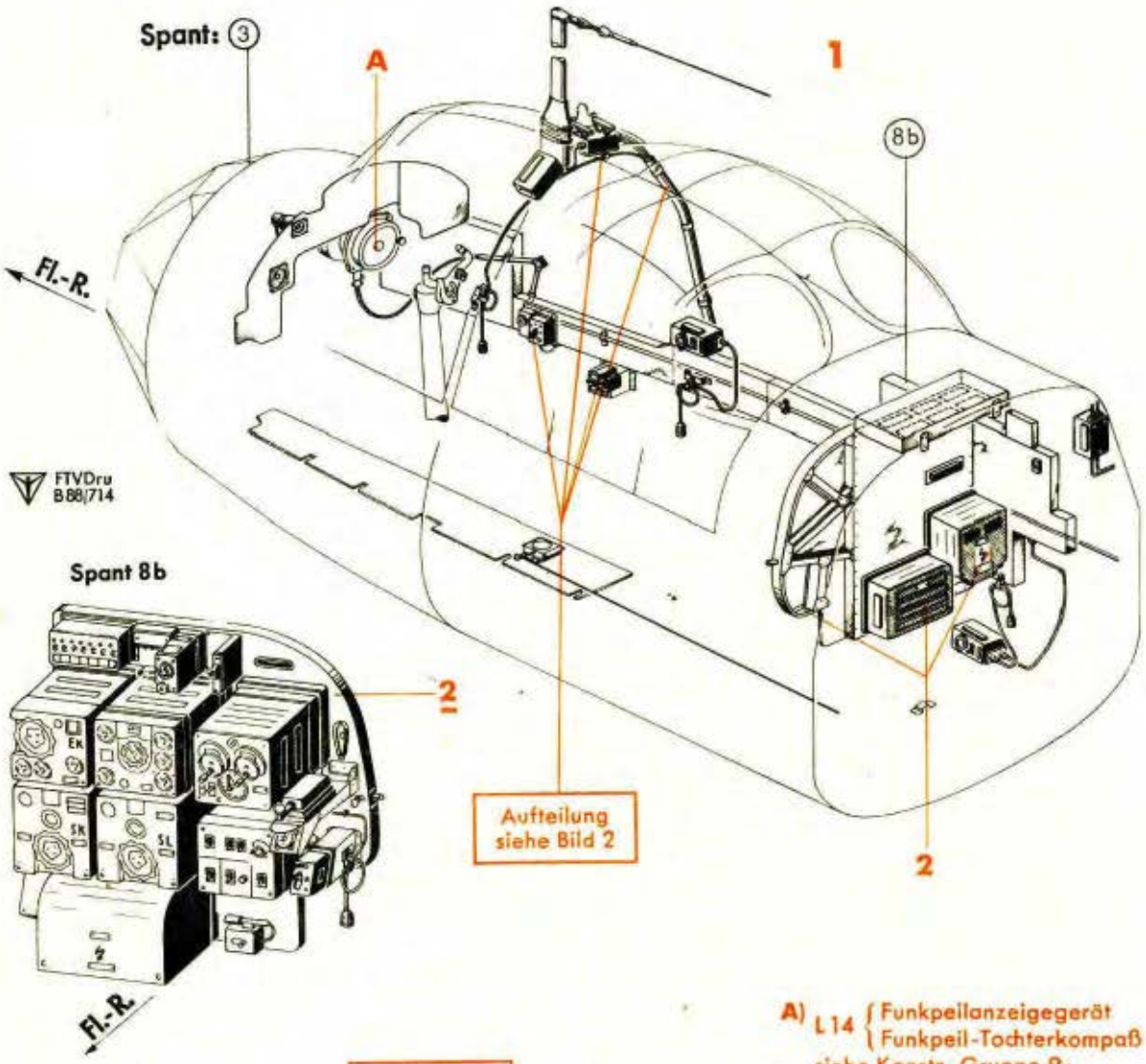

A) L 14 { Funkpeilanzeigegerät / Funkpeil-Tochterkompaß
siehe Konstr.-Gruppe 9: Betriebsgeräte (Restl. Geräte im Rumpf)

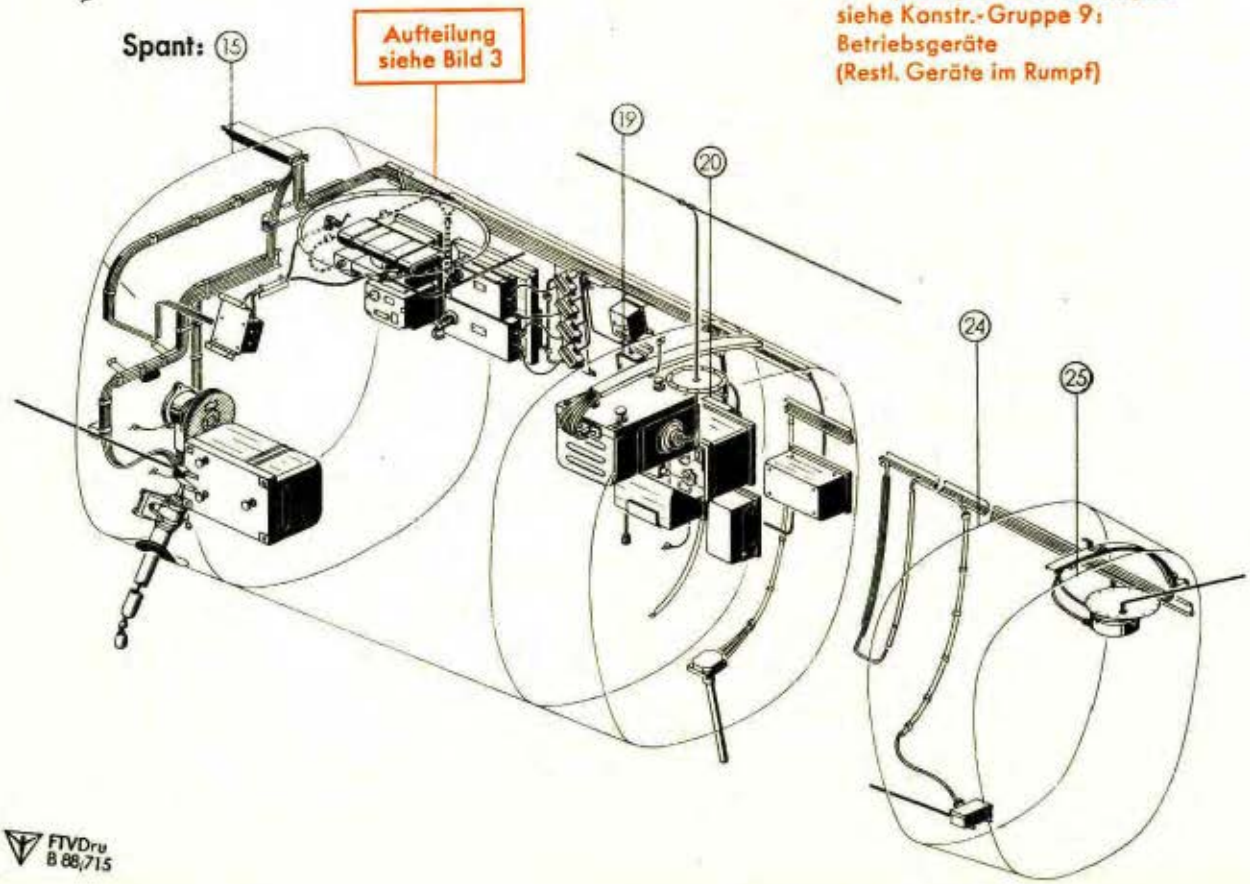

Werk-stoff	Stück	Benennung	Ersatzteil-Nr.	Bild: 1 Orts-Nr.	Bem.
	7	Einführungstülle für Hochfrequenzleitungen (für 14 mm Kabel ø)	Ln 27865-4	(171)	
	10	Nippel für Einführungstülle	Ln 27867-1	(172)	
	7	„ „ „	Ln 27867-4	(173)	
	Nach Bedart	Bezeichnungshülse für Einzeladern LBZ 2/1 (für 0,5 mm² Leitungsquerschnitt)	Fl 32955-1[15])	(174)	Nur für Leitungen mit Gummi-Isolation
		Bezeichnungshülse für Einzeladern LBZ 2/2 (für 0,75 und 1,0 mm² Leitungsquerschnitt)	Fl 32955-2[15])	(175)	
		Bezeichnungshülse für Einzeladern LBZ 2/3 (für 1,5 mm² Leitungsquerschnitt)	Fl 32955-3[15])	(176)	
		Schild	...-40 Ju N 16607[11])	(177)	
	1	Abschirmschlauch AS 2	Fl 32960-2	(178	
	1	„ AS 4	Fl 32960-4	(179)	
	1	„ AS 5	Fl 32960-5	(180)	
		Anschlußleitung (für F 107)	s. Bild 3, Orts-Nr. 95	(181)	
		„ („ F 502)	„ „ 2, „ 36	(182)	
		„ („ F 503)	„ „ 2, „ 43	(183)	
		„ („ R 43)	„ „ 2, „ 49	(184)	
		Leitungen (am Geräterahmen Spant 8b)	s. Bild 7, Orts-Nr. 53	**(185)**	
		Leitungen (im Tragwerk-Flügel, links	s. Bild 11, Orts-Nr. 22	**(186)**	

[11]) Beschriftung bei Bestellung angeben
[15]) Beschriftung und Farbe bei Bestellung angeben

Unbefugte Verwendung ist strafbar und macht schadenersatzpflichtig

Bordfunkanlage
(Geräte und Einbauten im Führerraum)

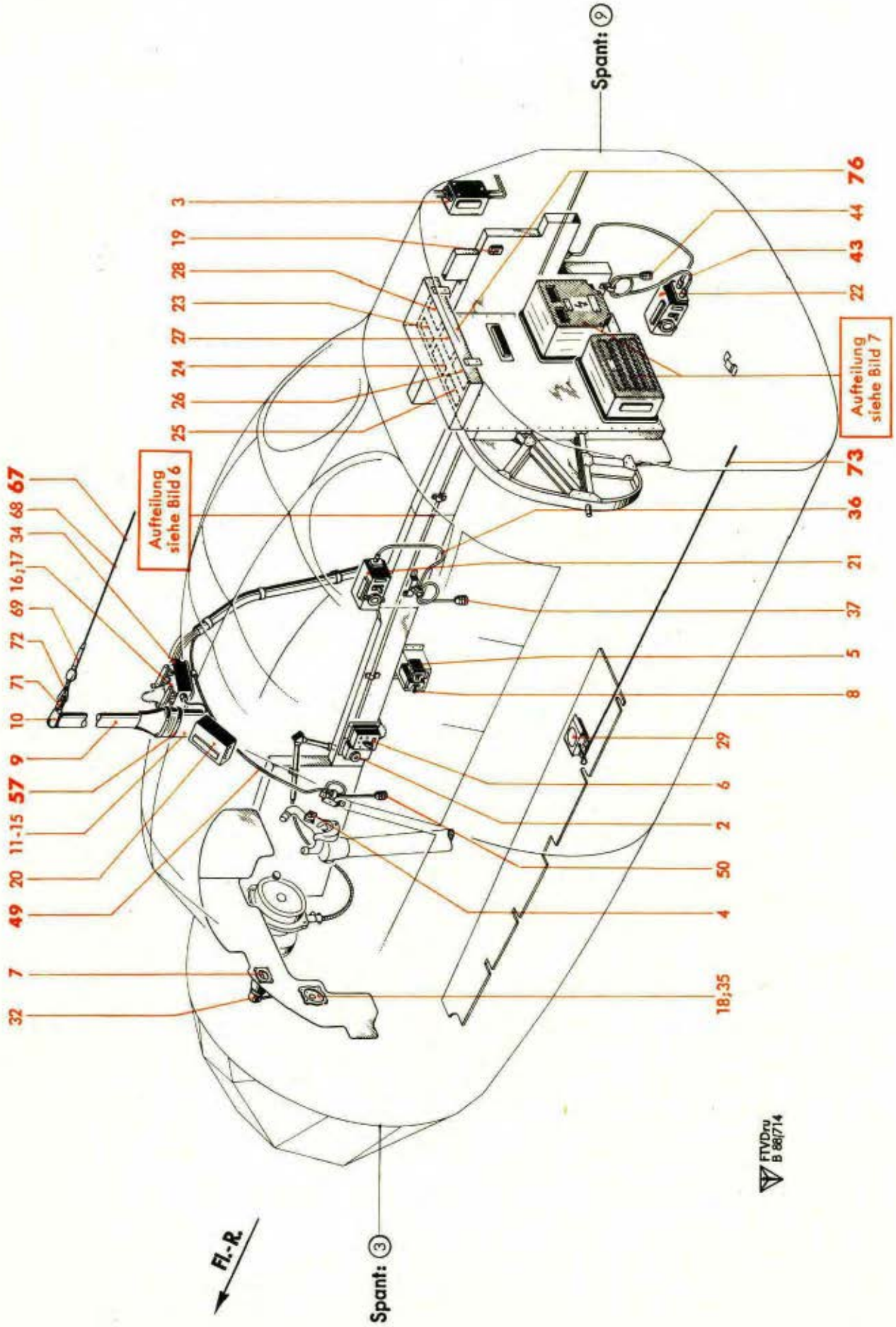

Werk-stoff	Stück	Benennung	Ersatzteil-Nr.	Bild: 2 Orts-Nr.	Bem.
		Geräte		(1)	aus 88.917/ und 12.Deckbl. zu 88.917/
		hierzu Orts-Nr. 2-28			
		F 101 Festantenne und Hilfsantenne	(siehe Orts-Nr. 67)		
	1	F 108 Fernbedienungsgerät FBG 16	(124-931 A)	2	Ln 27188
	1	F 110 Anschlußdose ADb 11/16	(124-482 A)	3	Ln 27184
	1	F 111 Sprechknopf (Lief.: List-Teltow)	(DK 2/0,2)	4	
	1	F 112 Kippausschalter mit Schraubverschluß	(19-5821 A)	5	Fl 32350
	1	F 207 Bedienungsgerät für 1 Sende-Empfangs-Gerät BG 25	(124-464 A)	6	Ln 28803
	1	F 304 Anzeigegerät für Funknavigation AFN 2	(124-239 A)	7	Ln 27002
	1	F 343 Rahmendrehschalter RDS 6	Ln 28666	8	
	1	**F 351 Antennenmast, vollst.**	**45,5 x 900 Ju N 89401**	**9**	
		einschließlich Orts-Nr. 10-15			
	1	Kappe	Ju N 89401-2	10	
	1	Isolator	Ju N 89401-7	11	
Klingerit	2	Scheibe (oval)	Ju N 89401-8	12	
	1	„ („)	Ju N 89401-9	13	
	1	Sechskantschraube	M 10 x 40 Lg N 14181	14	
	1	„	M 5 x 34 Lg N 14180	15	
	1	F 355 Antennen-Anpassungsgerät AAG 1a	(124-197 A)	16	Ln 28864
	1	F 356 Erdungsband EB 3 (an F 355)	Ln 27864-1	17	
	1	F 417 Anzeigegerät für Funknavigation AFN 101	(124-1409 A)	18	Ln 28330 aus 9. Deckbl. zu 88.917/
		F 421 Selbstschalter, 10 Amp.	s. Konstr.-Gr. 9, Elektr. Bordnetz (Schalttafel)	19	
	1	F 501 Anschlußdose mit Ruf- und Wahlschalter ADb 11	(124-399 A)	20	Ln 26561
	1	F 502 Anschlußdose mit Ruf- und Wahlschalter ADb 11	(124-399 A)	21	Ln 26561
	1	F 503 Anschlußdose mit Ruf ADb 12	(124-403 A)	22	Ln 26562
	1	F 837/F 838 Aufbau-Trennverteiler	88.9104-101	23	
	1	F 839/F 840 „ „	88.9104-102	24	
	1	F 841/F 842 „ „	88.9104-103	25	
	1	F 843/F 844 „ „	88.9104-104	26	
	1	F 845/F 846 „ „	88.9104-105	27	
	1	F 847/F 848 „ „	88.9104-106	28	
	1	Abzuggerät für Abschervorrichtung (für Antennenhaspel AH 10)	(124-166 A)	29	Ln 26557
	1	Antennenvorratstasche AVT 10		(30)	
		Leitungsgeräte		(31)	aus 8800-70737/
		hierzu Orts-Nr. 32-56			
	1	F 311 Stecker mit Glimmlampe SFN 1 (an F 304)	(124-862 A)	32	Ln 27003
		1 Glimmlampe	Fl 26682	(33)	
	1	F 359 HF-Stecker (an F 355)	Ln 26992	34	
	1	F 418 Instrumentensteckdose, 12-polig, LIS 12a, (an F 417)	Fl 32642	35	aus 9. Deckbl. zu 88.917/
		F 857 Steckdose	s. Bild 11, Orts-Nr. 14	(35a)	

Unbefugte Verwendung ist strafbar und macht schadenersatzpflichtig

Bordfunkanlage
(Geräte und Einbauten im Führerraum)

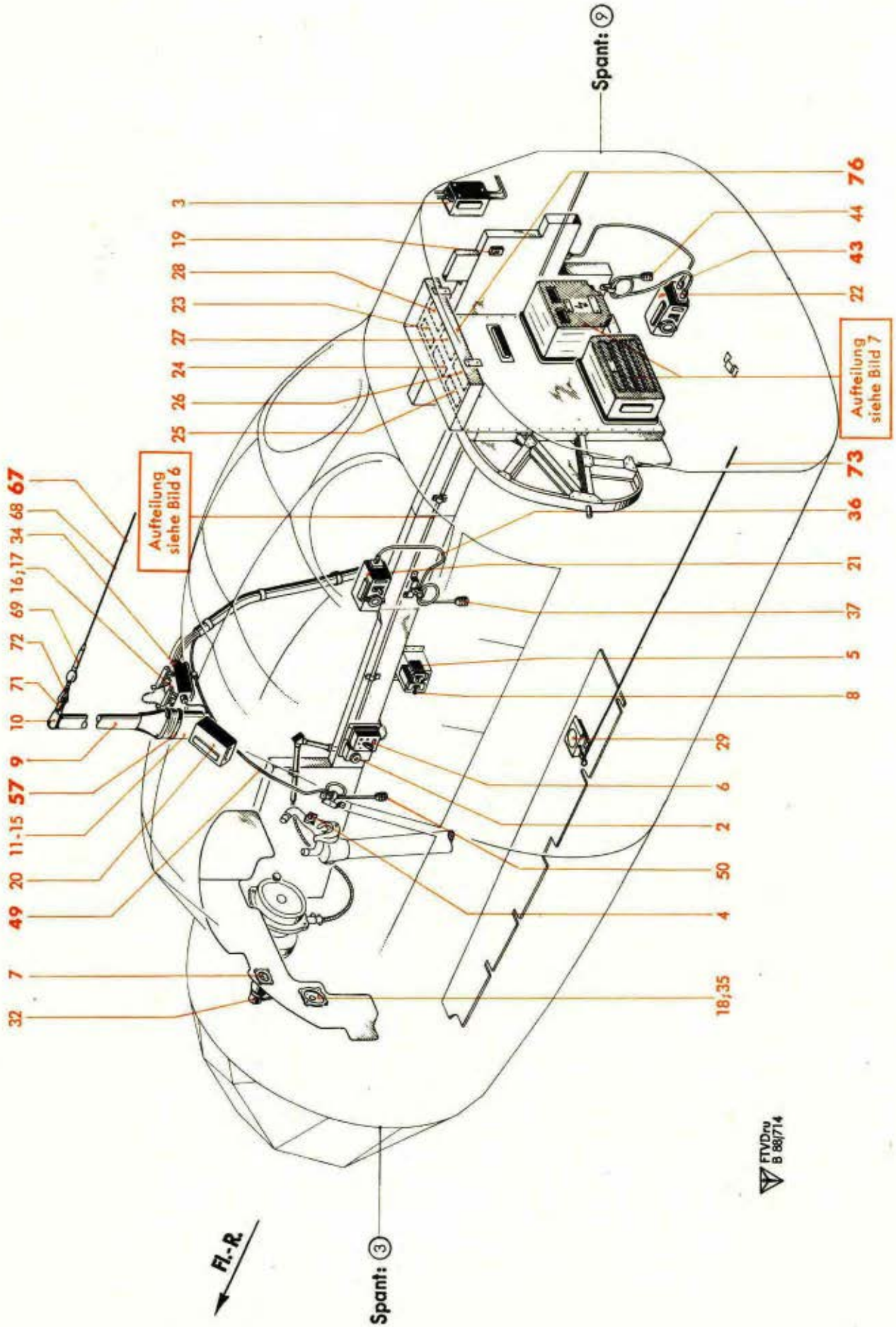

Werk-stoff	Stück	Benennung	Ersatzteil-Nr.	Bild: 2 Orts-Nr.	Bem.
	1	**Anschlußleitung (für F 502)**		**36**	
		bestehend aus Orts-Nr. 37-42			
		1 Brechkupplung, 4-polig (Buchsenteil)	Ln 27561	37	
		1 Bewegliche Leitung (Gummiaderleitung) 4-adr. mit Kupferlahnleitern und Gummimantel (512 F)	Ln 28173[5])	(38)	
		1 Einführungsnippel	Ln 26911	(39)	
		4 Aderendhülse für 0,75 und 1,0 mm² Leitungsquerschnitt 77. kv. 3 a	Fl 32951-2	(40)	
		4 Kabelschuh (Lief.: S u. H-Berlin)	Fg Ltg 11 c	(41)	
		1 Widerstand 100	Karb. 2 b	(42)	
	1	**Anschlußleitung (für F 503)**		**43**	
		bestehend aus Orts-Nr. 44-48			
		1 Brechkupplung, 4-pol. (Buchsenteil)	Ln 27561	44	
		1 Bewegliche Leitung (Gummiaderleitung) 4-adr. mit Kupferlahnleitern und Gummimantel (504 F)	Ln 28173[5])	(45)	
		1 Einführungsnippel	Ln 26911	(46)	
		4 Aderendhülse für 0,75 und 1,0 mm² Leitungsquerschnitt 77. kv. 3 a	Fl 32951-2	(47)	
		4 Kabelschuh (Lief.: S u. H-Berlin)	Fg Ltg 11c	(48)	
	1	**Anschlußleitung (für R 43)**		**49**	
		bestehend aus Orts-Nr. 50-56			
		1 Brechkupplung, 4-pol. (Buchsenteil)	Ln 27561	50	
		1 Bewegliche Leitung (Gummiaderleitung) 4-adr.	Ln 28173[5])	(51)	
		mit Kupferlahnleitern		(52)	
		und Gummimantel (509 F)		(53)	
		1 Einführungsnippel	Ln 26911	(54)	
		8 Aderendhülse für 0,75 und 1,0 mm²	Fl 32951-2	(55)	
		Leitungsquerschnitt 77. kv. 3a		(56)	
	1	**Klemmstücke für Antennenmast, vollst.**	**88.912-33**	**57**	
		einschließlich Orts-Nr. 58-66			
	2	Klemmstück	88.912-3311	(58)	
		„ (Behelf)	88.912-3312		
	1	Druckstück	88.912-3302	(59)	
	1	Sechskantschraube	M 6x110 Lg N 14180.1	(60)	
	1	Scheibe 12/6,1 ø x 1,5 dick	6 Lg N 14533.1	(61)	
	1	Kronenmutter	M 6 Lg N 14488	(62)	
	1	Splint	1,5 x 15 DIN 94	(63)	
	1	Gummischlauch 63/60 ø x 30 lang	88.912-3304	(64)	
Blankleder	1	Beilage 2 dick	88.912-3305	(65)	
„	2	„ 1 „	88.912-3306	(66)	

[5]) Länge bei Bestellung angeben

Unbefugte Verwendung ist strafbar und macht schadenersatzpflichtig

Bordfunkanlage
(Geräte und Einbauten im Rumpfende)

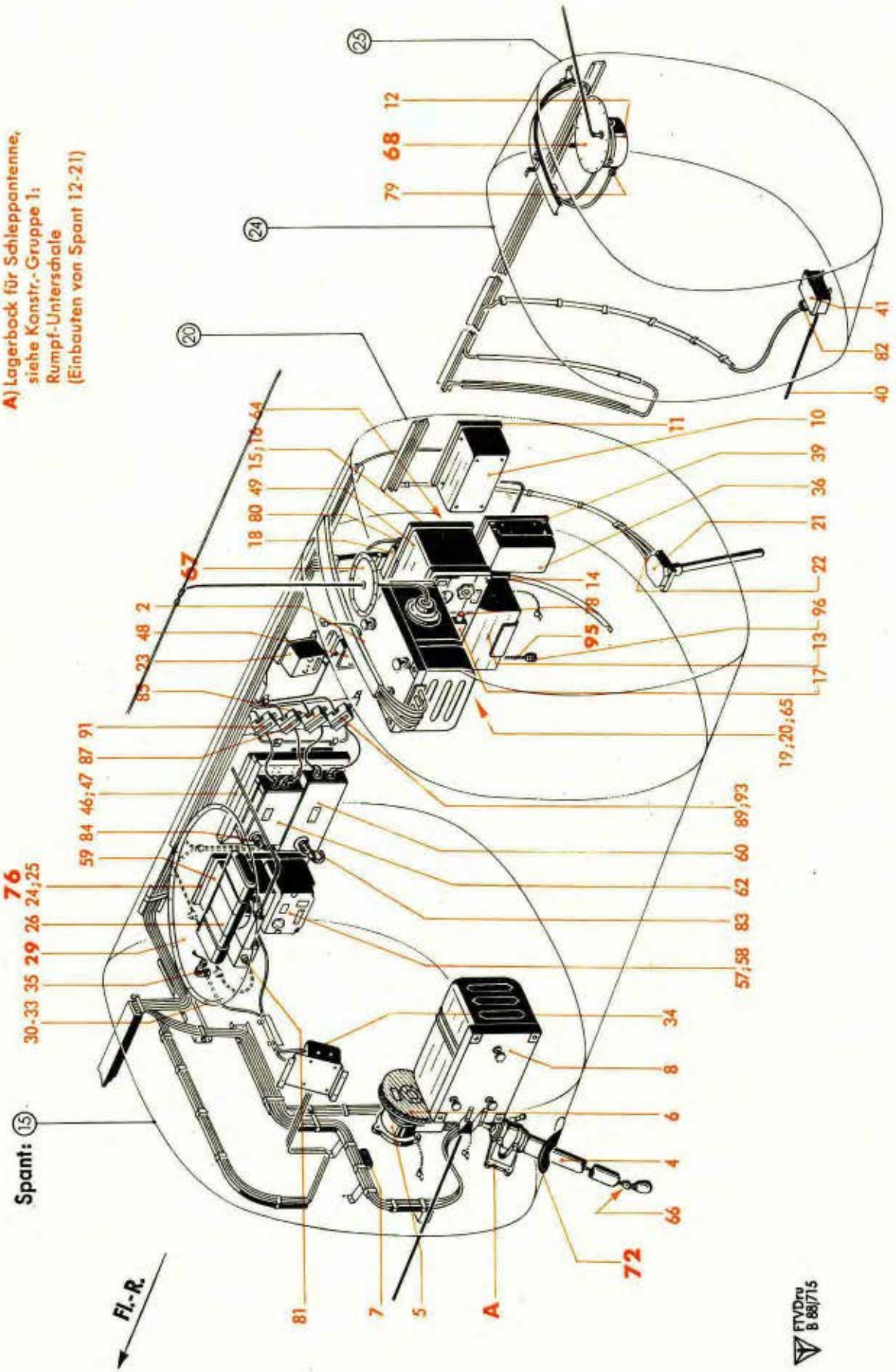

Werkstoff	Stück	Benennung	Ersatzteil-Nr.	Bild: 2 Orts-Nr.	Bem.
	1	**F 101 Festantenne und Hilfsantenne, vollst.**	**88.913-22**	**67**	
		einschließlich Orts-Nr. 68-72			
		Flugzeug-Antennenlitze	Fl 27719[5])	68	
	2	Antennenisolator (für Festantenne)	Ln 27984	69	
	1	„ („ Hilfsantenne)	Ln 27985	(70)	
	2	Karabinerhaken, einseitig	Ln 28612	71	
	3	Kausche	2 DIN L 69	72	
	1	**Bowdenzüge, vollst.**	**88.913-20*)**	**73**	
		bestehend aus Orts-Nr. 74 und 75			
	1	Bowdenschlauch 5 x 2,5	88.913-2002	(74)	
		Stahlseil 1,25 ø (Lief.: Askania-Werke AG., Berlin)	Lv 0535[5])	(75)	
	1	**Verteilerkasten, vollst.**	**88.912-14**	**76**	
		einschließlich Orts-Nr. 77-83			
	1	Deckel, einbaufertig	88.912-1406/..	(77)	
	4	Kanalverschluß	Ju N 16403	(78)	
	2	Verteilerträger	88.912-1403	(79)	
Hartgewebe Klasse II	1	Zwischenstück	88.912-1416	(80)	
-	1	Schelle	88.912-1414	(81)	
Hartgewebe Klasse II	2	Zwischenstück	88.912-1417	(82)	
	2	Schelle	88.912-1415	(83)	

*) Jedoch ohne Orts-Nr. 1 und 3 der Stückliste
[5]) Länge bei Bestellung angeben

Unbefugte Verwendung ist strafbar und macht schadenersatzpflichtig

Bordfunkanlage
(Geräte und Einbauten im Rumpfende)

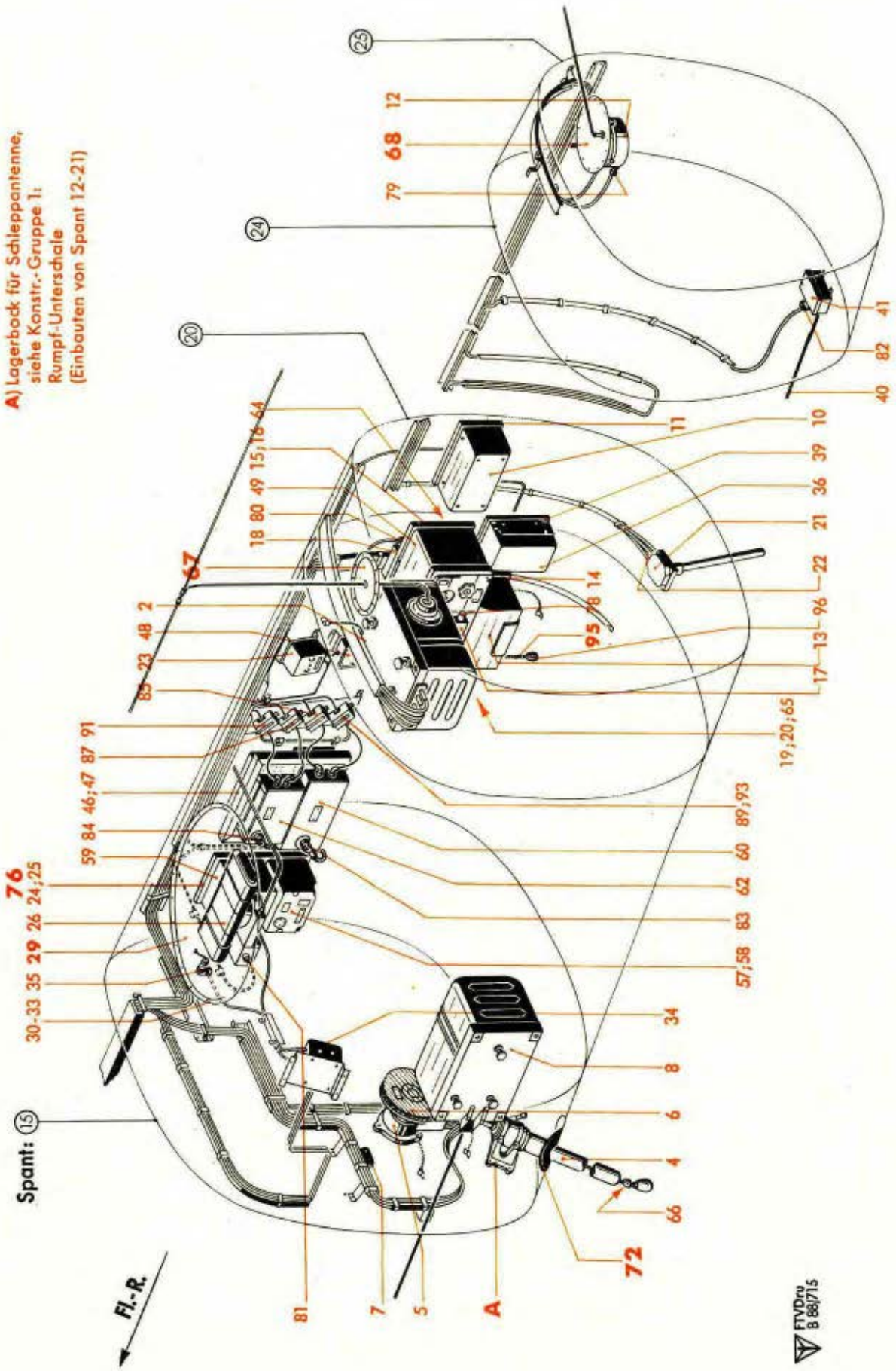

Werk-stoff	Stück		Benennung	Ersatzteil-Nr.	Bild: 3 Orts-Nr.	Bem.
		Geräte			(1)	aus 88.917/ und 12.Deckbl. zu 88.917/
		hierzu Orts-Nr. 2-63				
		F 1	Antennen-Durchführung (für Festantenne)	siehe Orts-Nr. 67		
	1	F 2	Antennen-Abstimm-Gerät „Fest" AAG 2	(124-158 A)	2	Ln 26544
	1		Vakuumrelais (für F 2)	Ln 26676	(3)	
	1	F 5	Antennenschacht ASch 10	(124-165 B)	4	Ln 26551-2
	1	F 6	Antennenhaspel AH 10	(124-164 A)	5	Ln 26546
	1		Haspelrille mit 75 m Antennenlitze und Gewicht AHR 10 (für F 6)	Ln 26547	6	
	1		Einstellanzeiger für Antennenhaspel (für F 6)	(124-169 A)	7	Ln 26548
	1	F 7	Antennen-Abstimm-Gerät „Schlepp" AGG 3	(124-158 B)	8	Ln 26545
	1		Vakuumrelais (für F 7)	Ln 26676	(9)	
	1	F 10	Umformer U 11a	Ln 28668	10	
	1	F 11	Umformer-Fußplatte UF 11	(124-308 A)	11	Ln 27171
	1	F 102	Antennen-Anpassungs-Gerät AAG 16	(124-185 A)	12	Ln 27185
		F 103	Antennen-Durchführung (für Hilfsantenne)	siehe Orts-Nr. 68		
	1	F 104	Umformer U 17	Ln 26985	13	
	1	F 105	Umformer-Fußplatte UF 17	Ln 26986	14	
	1	F 106	Aufhängerahmen für Gerätesatz AR 17	Ln 26987	15	
	1	F 107	Verteilerkasten VK 17	(124-477 A)	16	Ln 26988
	1	F 109	Fernantrieb FA 16 (an FO 101)	(124-930 A)	17	Ln 27186
	1	F 113	Fern-Nah-Relais	Ln 27258	18	
	1	F 117	Einstellschlüssel (an Spant 18, rechts)	Ln 27854	19	
			Halter für Einstellschlüssel	Ln 27855	20	
	1	F 201	Antennenanpassungsgerät mit Stab-antenne AAG 25 (für FuG 25)	(124-172 A)	21	Ln 28804
	1	F 201	Antennenanpassungsgerät mit Stab-antenne AAG 25a (für FuG 25a)	Ln 28815		
	1	F 203	Antennenleitung	(124-929 A) (Länge = 3610 mm)	22	Ln 28813-5
	1	F 204	Widerstandskasten WK 25	(124-491 A)	23	Ln 28806
	1	F 205	Aufhängerahmen mit 1 Bandleitung und Stecker und 2 Hochfrequenzleitungen für Sende-Empfangs-Gerät und Ton-geber AR 25	(124-460 A)	24	Ln 28802
	1	F 206	Verteilerdose VD 25	(124-462 A)	25	Ln 28805
	1	F 301	Peilrahmen (Eisen) PRE 6, mit	(124-894 A)	26	Ln 28067
			1 Antrieb APR 6	(124-894.03)	(27)	Ln 28069
	1	**F 302**	**Hilfsantenne, vollst.**	**88.9103-105**	**29**	
			bestehend aus Orts-Nr. 30-33			
	1		Plexi-Scheibe	88.9103-105 H 01	30	
	1		Deckring	88.9103-105 H 02	31	
	2		Schraube M 5	87.132-1303	32	
Fries	1		Tuchstreifen 1 dick	88.9103-105.12	33	
	1	F 307	Kabelabgleichkasten KAgK 6a	(124-259 B)	34	Ln 26937-1
	1	F 312	Hilfsantennen-Anschluß	(124-856 A)	35	Ln 26581

Unbefugte Verwendung ist strafbar und macht schadenersatzpflichtig

Bordfunkanlage
(Geräte und Einbauten im Rumpfende)

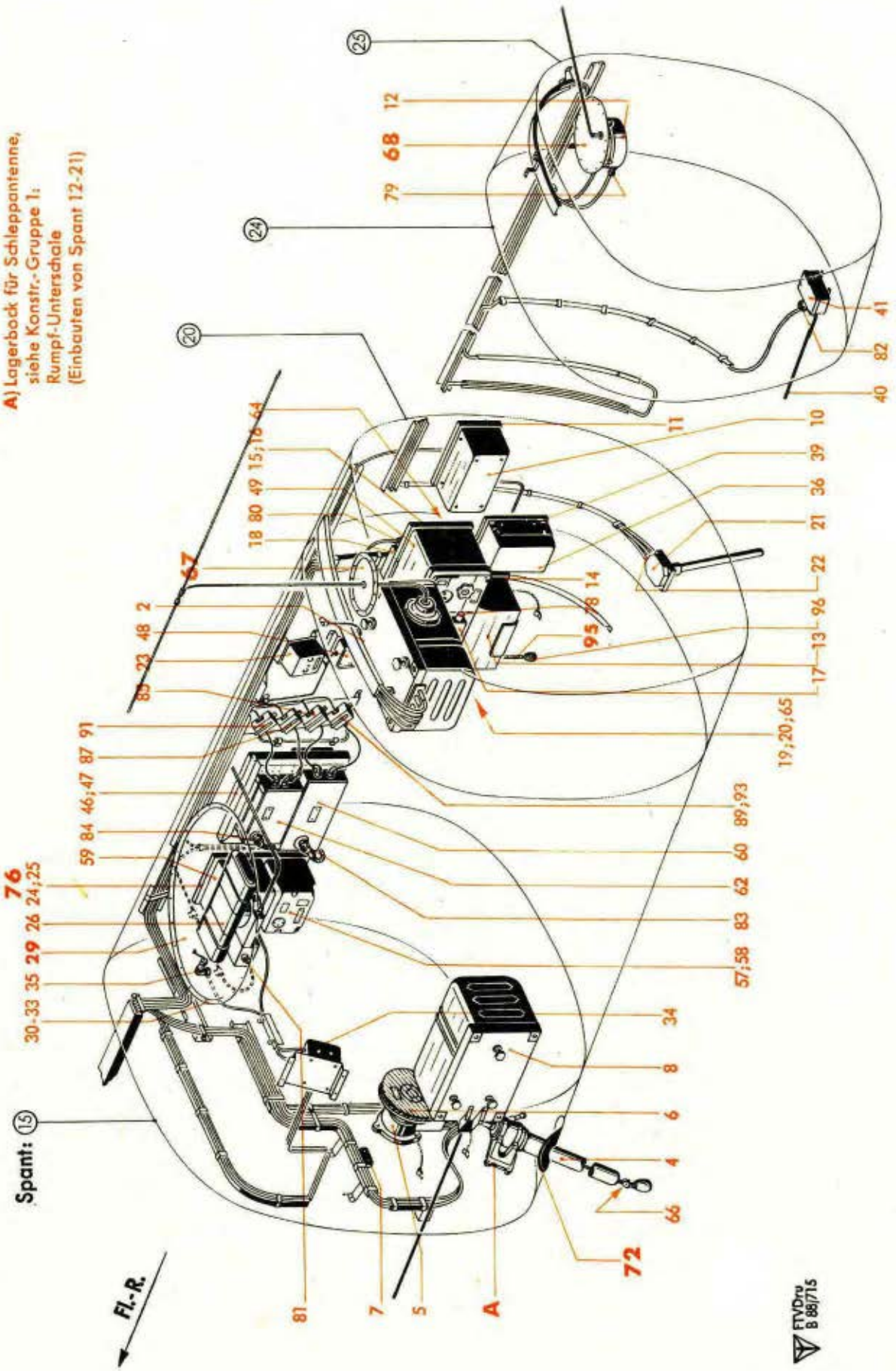

Werk-stoff	Stück	Benennung	Ersatzteil-Nr.	Bild: 3 Orts-Nr.	Bem.
	1	F 337 Verstärker V 6, mit	Ln 28661	36	
		2 Röhren RV 12 P 2000	N 27150	(37)	
		1 Verstärkerzerhacker	Ln 28670	(38)	
	1	F 338 Verteilerrahmen VRP 6	Ln 28663	39	
	1	F 353 Antenne für EBl 2 (6 mm Antenneneinführung)	V 88.917-26	40	12) wahlweise
	1	F 353 Antenne für EBl 2 (3 mm Antenneneinführung)	V 88.917-27		
	1	F 354 Rumpfanpassungsgerät RAG 2	(124-953 A)	41	12) Ln 27251
		oder			
	1	Dipolanordnung, bestehend aus Orts-Nr. 42-45	Fl 27130		
	2	Dipolstab	Fl 27131	(42)	
	6	Dipolträger	Fl 27132	(43)	
	2	Dipoldurchführung	Fl 27133	(44)	
	1	Dipolanpassungsgerät DAG 1	Fl 27113	(45)	
	1	F 357 Aufhängerahmen AR 4	(124-408 A)	46	Fl 27126
	1	F 358 Erdungsband EB 3 (an F 357)	Ln 27864-1	47	
	1	F 374 Relaiskasten	Ln 28868	48	
	1	FO 101 Funk-Gerät FuG 16 bestehend aus Orts-Nr. 50-56	(124-860 A)	49	Ln 27180
	1	Sender S 16	(124-70 A)	(50)	Ln 27181
		2 Röhre RL 12 P 35	N 27122	(51)	
	1	Empfänger E 16	(124-118 A)	(52)	Ln 27182
		9 Röhre RV 12 P 2000	N 27150	(53)	
		1 Stabilisator	StV 70/6	(54)	
	1	Bedienungsgerät BG 16	(124-892 A)	(55)	Ln 27183
		2 Röhre RV 12 P 2000	N 27150	(56)	
	1	FO 201 Sende-Empfangsgerät SE 25 (für FuG 25)	(124-65 A)	57	Ln 28800
		6 Röhre RV 12 P 2000	N 27150	(57a)	
		1 Stabilisator	StV 150	(57b)	
	1	FO 201 Sende-Empfangsgerät SE 25a (für FuG 25a)	Ln 28809	58	13)
	1	FO 202 Tongeber TG 25 (für FuG 25)	(124-64 A)	59	Ln 28801
	1	FO 352 Empfänger EBl 2	Fl 27121	60	
		5 Röhre NF 2	Fl 26822	(61)	
	1	FO 353 Empfänger-Blindlandung (fernbedient) EBl 3 F	(124-122 A)	62	Ln 28860
		7 Röhre RV 12 P 2000	N 27150	(63)	
	6	Rahmenbefestigungsgummi Rb 10	Ln 28048	64	
	1	Schnurhalterung für bewegliche Kabel-Längen zum Anschluß von Kopfhauben (an Spant 18, rechts)	Ln 26936	65	14)
	1	Wind-Scheibe	Ln 26543	66	

12) Aus 11. Deckbl. zu 88.917
13) Aus 10. Deckbl. zu 88.917
14) Wird bei neueren Maschinen nicht mehr eingebaut

Unbefugte Verwendung ist strafbar und macht schadenersatzpflichtig

Bordfunkanlage
(Geräte und Einbauten im Rumpfende)

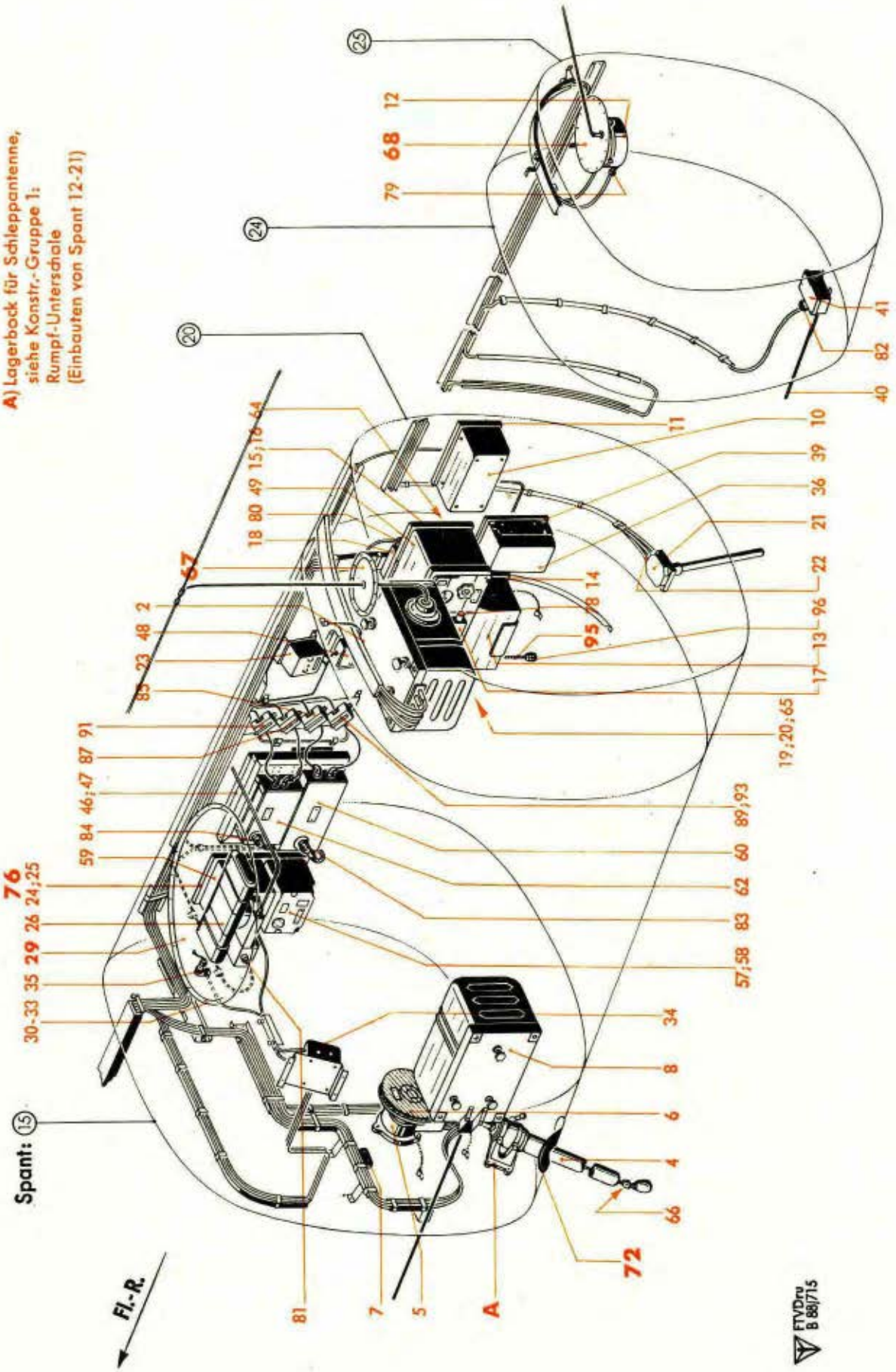

Werk-stoff	Stück	Benennung	Ersatzteil-Nr.	Bild: 3 Orts-Nr.	Bem.
	1	**F 1 Antennen-Durchführung (für Festantenne), vollst.**	**88.913-21**	**67**	
	1	**F 103 Antennen-Durchführung (für Hilfsantenne), vollst.**		**68**	
		bestehend aus Orts-Nr. 69-71			
	1	Antennen-Durchführung	Ln 27987	(69)	
	1	Ring (außen)	180 Ju N 89407	(70)	
	1	Dichtring (innen)	180 Ju N 89408	(71)	
	1	**Schachtdurchführung, vollst.**	**88.913-23**	**72**	
		bestehend aus Orts-Nr. 73-75			
	1	Scheibe 230 ø	88.913-2301	(73)	
	1	Befestigungsring 230/198 ø x 0,8 dick	88.913-2302	(74)	
	8	Flachrundschraube	M 4 x 12 Ju N 14155	(75)	
	1	**Einbau für Aufhängerahmen AR 25 (F 205) und Verteilerdose VD 25 (F 206)**	**V 88.917-17**	**76**	
		Leitungsgeräte		**(77)**	aus 8800-70737/
		hierzu Orts-Nr. 78-100			
	1	F 114 Brechkupplung, 2-polig (Buchsenteil) (an F 109)	Ln 27189	78	
	1	F 115 HF-Stecker (an F 102)	Ln 26992	79	
	1	F 116 „ „ (an FO 101)	Ln 26992	80	
	1	F 344 Instrumentensteckdose (an F 301)	(126-817 D)	81	Fl 32615-3
	1	F 361 Stecker für Antennenkabel (an F 354)	Fl 27108	82	
	1	F 362 „ „ „ (an FO 352)	Fl 27108	83	
	1	F 363 HF-Stecker (an FO 353)	Ln 26992	84	
	1	F 364 Leitungskupplungshälfte LK VIII f	(124-395 A)	85	Fl 27650
	1	Kabeleinführung	Fl 27579-9	(86)	
	1	F 365 Leitungskupplungshälfte LK VIII f	(124-395 A)	87	Fl 27650
	1	Kabeleinführung	Fl 27579-9	(88)	
	1	F 366 Leitungskupplungshälfte LK VIII fd	(124-395 C)	89	Fl 27657
	2	Kabeleinführung	Fl 27579-9	(90)	
	1	F 367 Leitungskupplungshälfte LK VIII f	(124-395 A)	91	Fl 27650
	1	Kabeleinführung	Fl 27579-9	(92)	
	1	F 375 Zwischenleitungskupplung, 8-polig, ZLK VIII	Fl 27665	93	
	1	Kabeleinführung	Fl 27579-9	(94)	
	1	**Anschlußleitung (für F 107)**		**95**	
		bestehend aus Orts-Nr. 96-100			
		1 Brechkupplung, 4-pol. (Buchsenteil)	Ln 27561	96	
		1 Bewegliche Leitung (Gummiaderleitung) 4-adr. mit Kupferlahnleitern und Gummimantel (505 F)	Ln 28173[5])	(97)	
		1 Einführungsnippel	Ln 26911	(98)	
		4 Aderendhülse für 0,75 und 1,0 mm² Leitungsquerschnitt 77. kv. 3 a	Fl 32951-2	(99)	
		4 Kabelschuh (Lief.: S u. H-Berlin)	Fg Ltg 11c	(100)	

[5]) Länge bei Bestellung angeben

Unbefugte Verwendung ist strafbar und macht schadenersatzpflichtig

Bordfunkanlage
(Befestigungsteile im Führerraum)

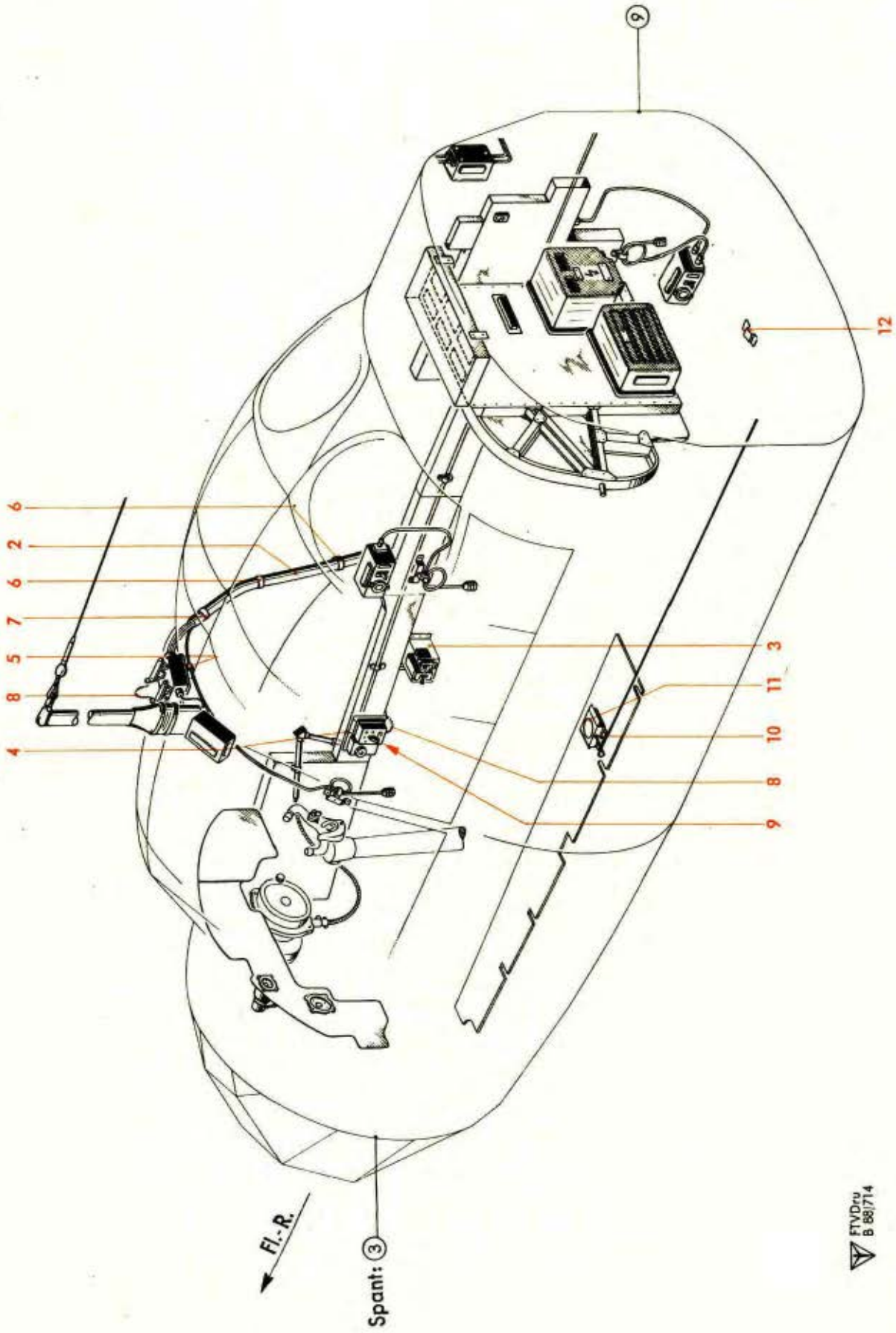

Werk-stoff	Stück	Benennung	Ersatzteil-Nr.	Bild: 4 Orts-Nr.	Bem.
		Befestigungsteile (im Führerraum) einschließlich Orts-Nr. 2-12		(1)	aus 88.917-25/ und 12.Deckbl. zu 88.917/
	1	Rohr 35 x 1	88.917-2533	2	
	1	Halterung, einbaufertig	V 88.917-2555/..	3	
	1	„	88.917-25 H 04	4	
	1	Schelle (ohne Schraube)	20 Ju N 15804	5	
	2	„ („ „)	35 Ju N 15804	6	
	1	„ 35 ø	88.917-2535	7	
	3	Elt-Brücke (Abbinder)	A 4 x 100 Ju N 26001	8	*)
	1	Hakenstift	2,9 x 98 DIN L 373[3])	9	
	2	Kappe	88.913-2536	10	*)
	1	Bock, mit Einnietmutter, einbaufertig	88.913-2534	11	
	1	Einschnapplasche	88.913-2537	12	

*) Siehe auch Bild 5
[3]) Aus Werkstoff 3115.7 (bei Bestellung angeben)

Unbefugte Verwendung ist strafbar und macht schadenersatzpflichtig

Bordfunkanlage
(Geräte-Übersicht und Leitungen)

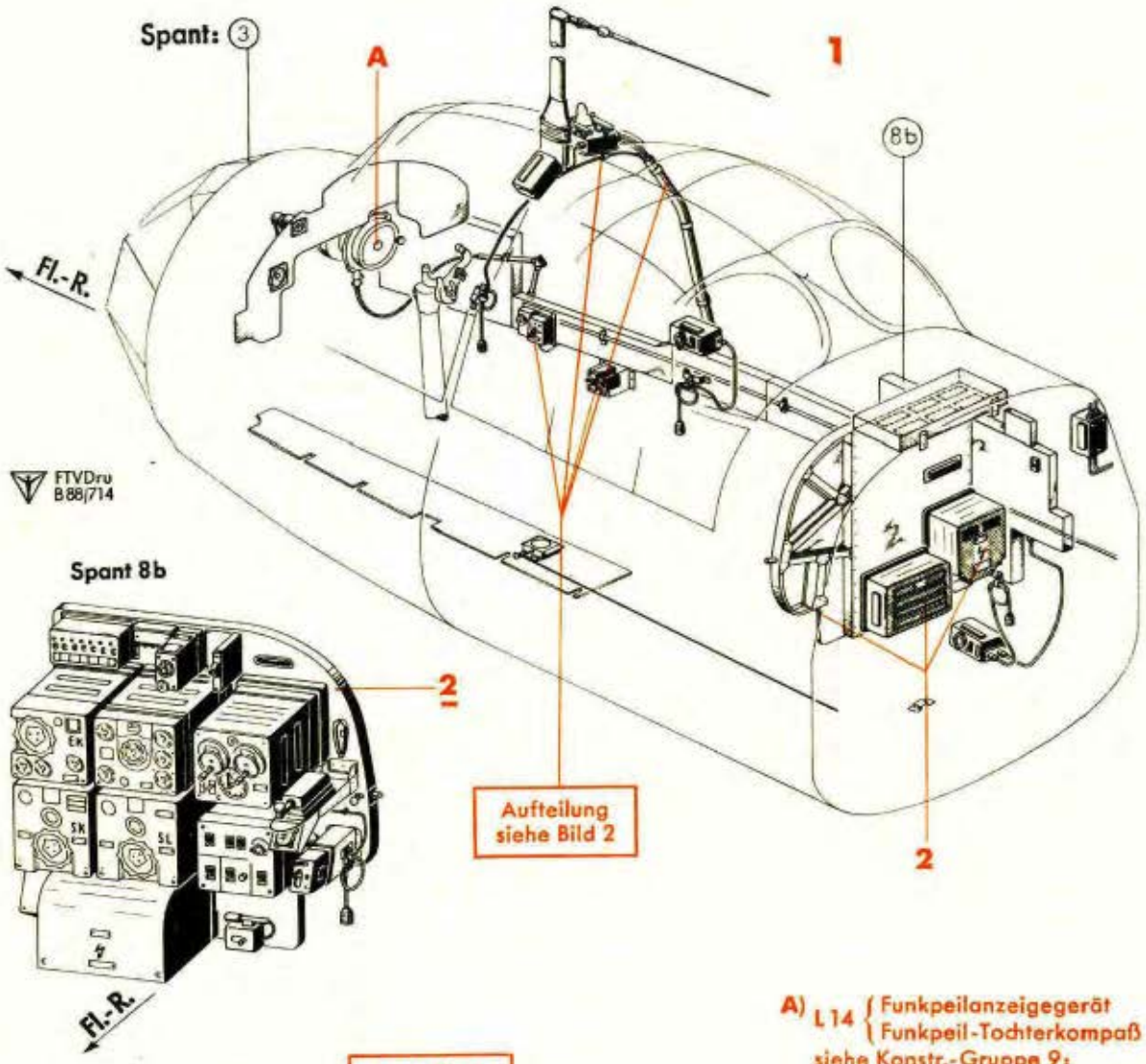

Spant 8b

A) L 14 { Funkpeilanzeigegerät / Funkpeil-Tochterkompaß
siehe Konstr.-Gruppe 9: Betriebsgeräte (Restl. Geräte im Rumpf)

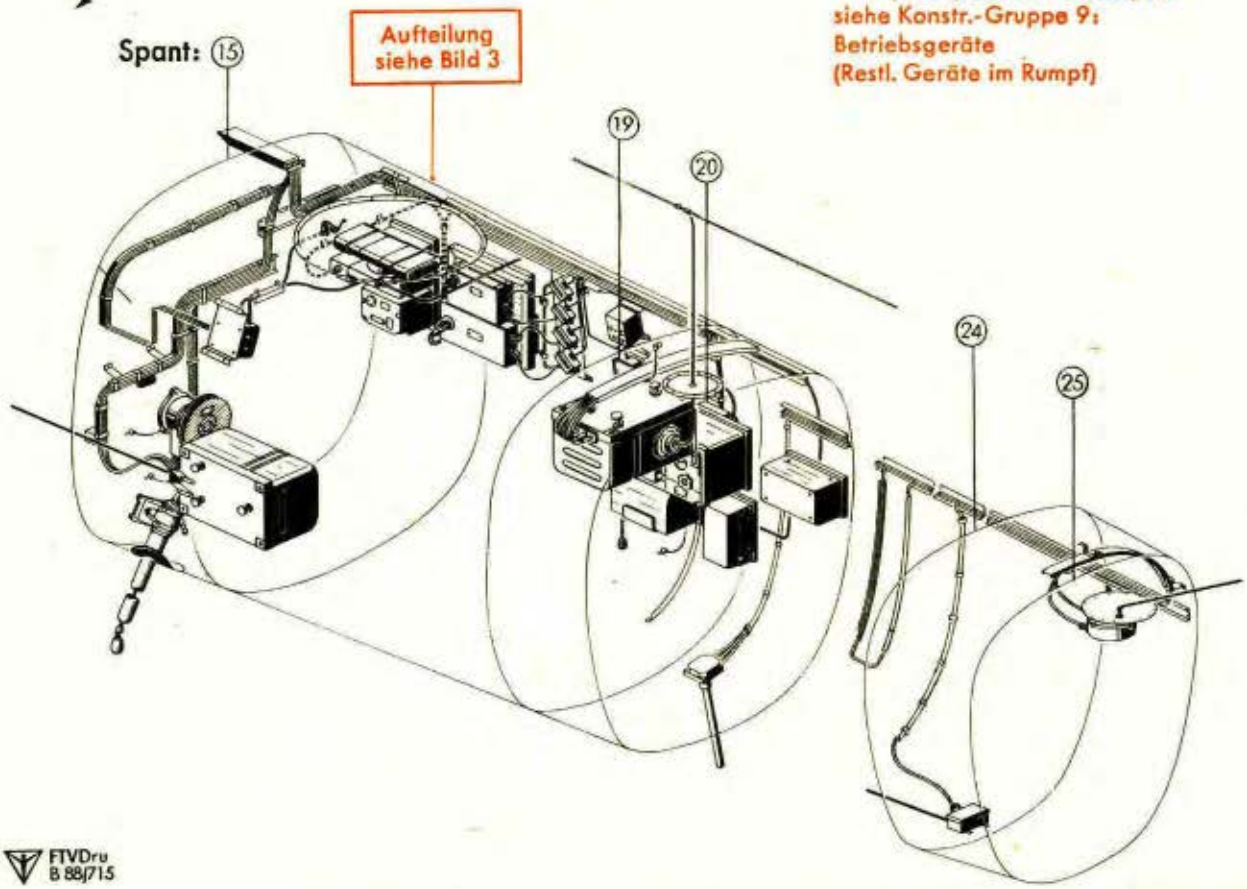

Werk-stoff	Stück	Benennung	Ersatzteil-Nr.	Bild: 5 Orts-Nr.	Bem.
		Befestigungsteile (im Rumpf) hierzu Orts-Nr. 2-39		(1)	aus 88.917-25/ und 12.Deckbl. zu 88.917/
	1	Kabelschiene	88.913-2503	2	
	1	"	88.913-2509	3	
	1	"	88.913-2512	4	
	1	"	88.913-2518	5	
	1	"	88.913-2520	6	
	1	"	88.917-2504	7	
	1	"	88.917-2523	8	
	1	"	88.917-2524	9	
	1	"	V 88.917-2545	10	
	1	"	V 88.917-2548	11	
	1	"	V 88.917-2549	12	18)
	1	"	V 88.917-2551	13	
	1	"	V 88.917-2554	14	
	1	"	88.917-25 H 01	15	
	1	"	1 Deckblatt zu 88.9101-2524	16	16)
	1	"	88.9110-2102	17	17)
	1	Schelle 6 ø	88.913-2517	18	
	1	"	V 88.917-2542	19	
	1	"	V 88.917-2546	20	
3355.5	Nach Bedarf	Schellenband 15 x 1		21	
	1	Rohrschelle	2 x 4 Hs N 15808	22	
	1	"	2 x 10 Hs N 15808	23	
	2	Schelle, einseitige Befestigung	8 Ju N 15802	24	
	3	" " "	10 Ju N 15802	25	
	5	Sechskantschraube	M 6 x 10 Lg N 14180.1	26	
	10	"	M 6 x 18 Lg N 14180.1	27	
	3	"	M 6 x 35 Lg N 14180.1	28	
	6	"	M 6 x 60 Lg N 14180.1	29	
	2	Zwischenlage 4 mm dick	V 88.917-2552	30	
	1	Spanner	9,5 Lg N 18191	31	
	1	Schlauchbinderband	9 x 370 Lg N 18191	32	
	1	Brücke	V 88.917-2557	33	
	2	Elt-Brücke (Abbinder)	A 3 x 160 Ju N 26001	34	
	*)	" (")	A 4 x 100 Ju N 26001	35	
	1	"	100 Lg N 26165	36	
	1	Erdungsband EB 3 (an F 102)	Ln 27864-1	37	
	*)	Kappe	88.913-2536	38	
	1	Abdeckung (wird nur solange benötigt, bis FuG 25 mit AAG 25 von der Truppe eingebaut ist)	88.917-2560	39	17)

*) Stückzahl siehe Bild 4
16) Aus 4. Deckbl. zu 88.917, Bl. 9 und 13
17) Aus 88.9110-21
18) Nur wenn Dipolantenne eingebaut

Unbefugte Verwendung ist strafbar und macht schadenersatzpflichtig

Bordfunkanlage
(Mechanische Rückmeldung)

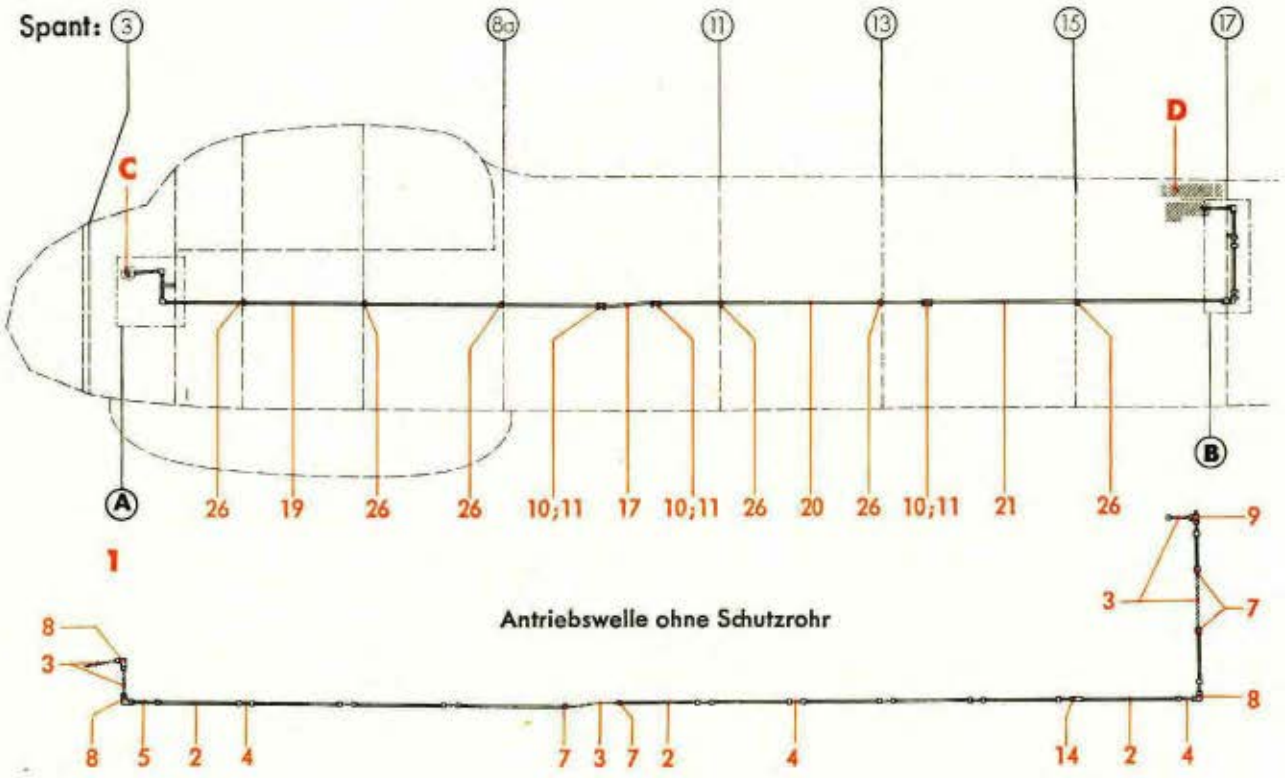

FTVDru
E 88/480

Punkt: B

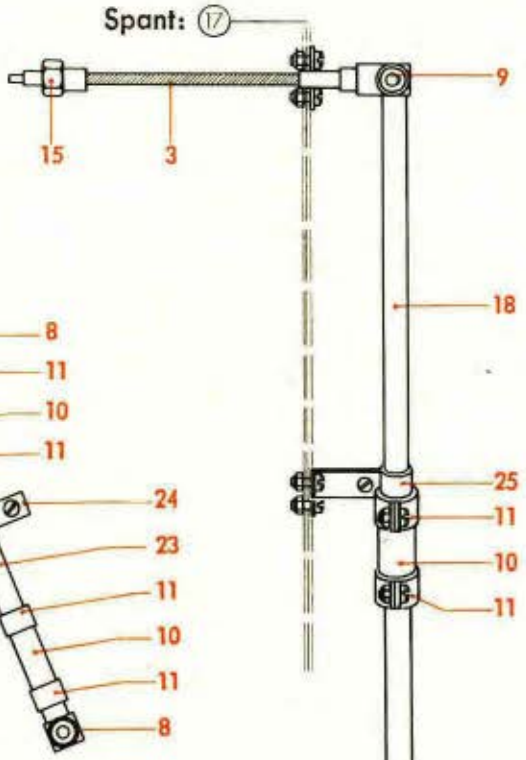

Punkt: A

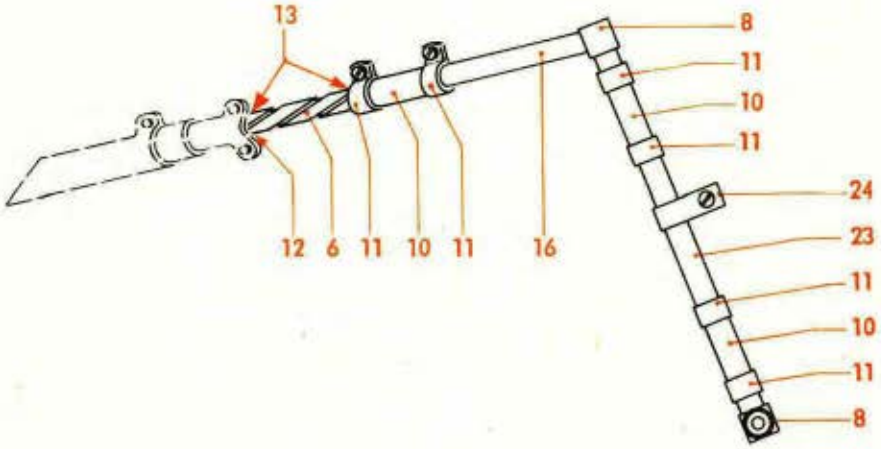

C) L 14 { Funkpeilanzeigegerät / Funkpeil-Tochterkompaß
siehe Konstr.-Gruppe 9:
Betriebsgeräte
(Restl. Geräte im Rumpf)

D) F 301 Peilrahmen (s. Bild 3)

FTVDru
E 88/481

Werk-stoff	Stück	Benennung	Ersatzteil-Nr.	Bild: 6 Orts-Nr.	Bem.
	1	**Mechanische Rückmeldung, vollst.** einschließlich Orts-Nr. 2-27	**V 88.917-16**	**1**	
	12	Starre Welle 5 ø	LMF h[5)10)]	2	
	5	Biegsame Welle	LMF w 4 s[5)10)]	3	
	11	Verbindungswelle	LMF 5 a[10)]	4	
	1	„	LMF 5 d[10)]	5	
	1	Metallschlauch 10/8 ø (Lief.: Gebr. Jakob-Zwickau)	Nr. 805	6	
	8	Verbindungsstück	LMF v 5/4[10)]	7	
		„ (Behelf)	88.913-1616		
		Linsensenkschraube (Behelf)	LMF x[10)]		
	3	Winkeltrieb	LW 1/1[10)]	8	
	1	T-Trieb	LT 1/1[10)]	9	
	12	Schlitzmuffe	LMF m 3[10)]	10	
	24	Klemmschelle	LMF b[10)]	11	
	1	Schlitzhülse 12/10 ø x 18 lang	88.913-1615	12	
	2	Buchse mit Bund 7,8/6 ø x 15 lang	88.913-1614	13	
	1	Schiebekupplung	LMF s 5[10)]	14	
	1	Anschlußstück	LMF a 4[10)]	15	
	1	Rohr 12 x 1	88.913-1601	16	
	1	„ 12 x 1	88.917-1611	17	
	1	„ 12 x 1	88.917-1612	18	
	1	„ 12 x 1	88.917-1613	19	
	1	„ 12 x 1	88.917-1614	20	
	1	„ 12 x 1	88.917-1615	21	
	1	„ 12 x 1	88.917-1616	22	
	1	„ 12 x 1	88.917-1617	23	
	1	Bockschelle	88.913-1609	24	
	2	Rohrschelle	A 12 x 50 Hs N 15810	25	
	6	Schelle, einseitige Befestigung	12 Ju N 15805	26	
	1	„ „ „	14 Ju N 15805	27	

[5)] Länge bei Bestellung angeben
[10)] Lief. SAM-Berlin

Unbefugte Verwendung ist strafbar und macht schadenersatzpflichtig

Bordfunkanlage
(FT-Ausrüstung am Spant 8b)

Spant 8b (Vorderseite)

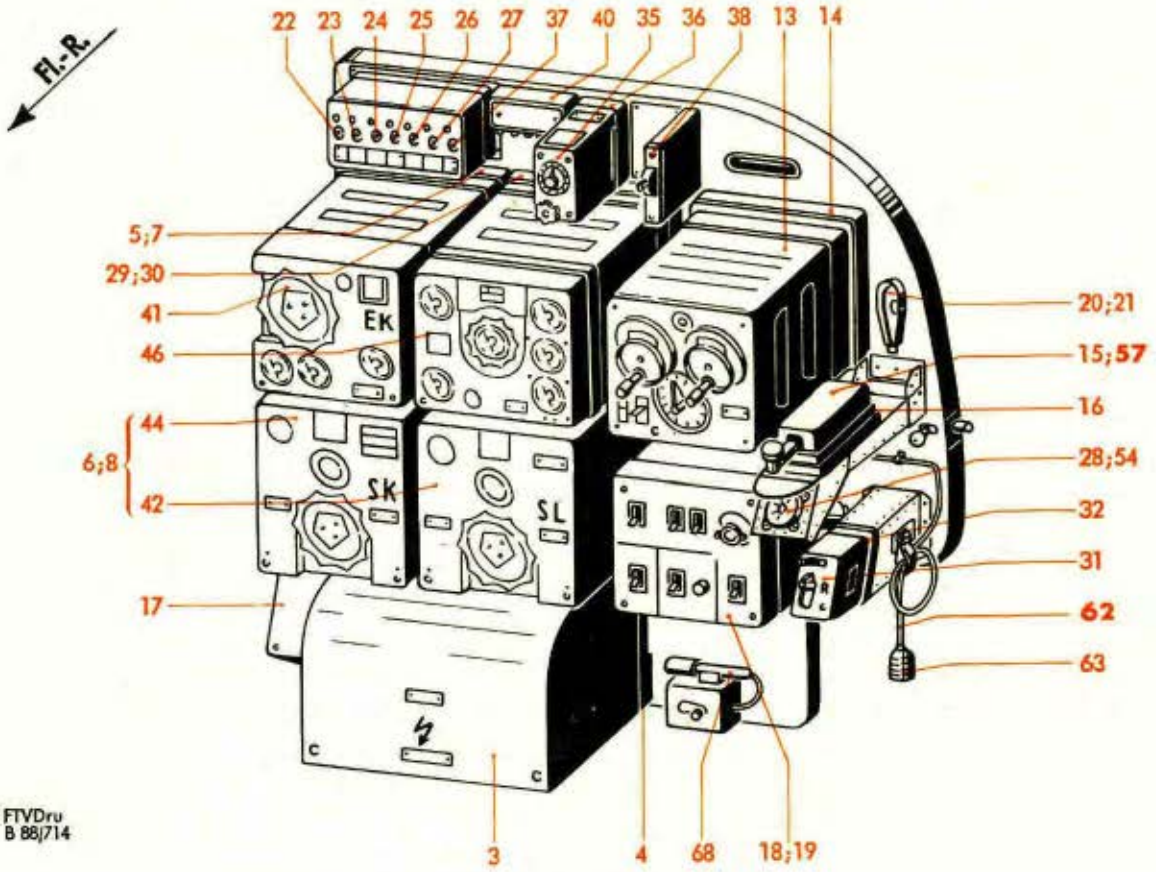

FTVDru B 88/714

Spant 8b in Fl.-R. gesehen (Rückseite)

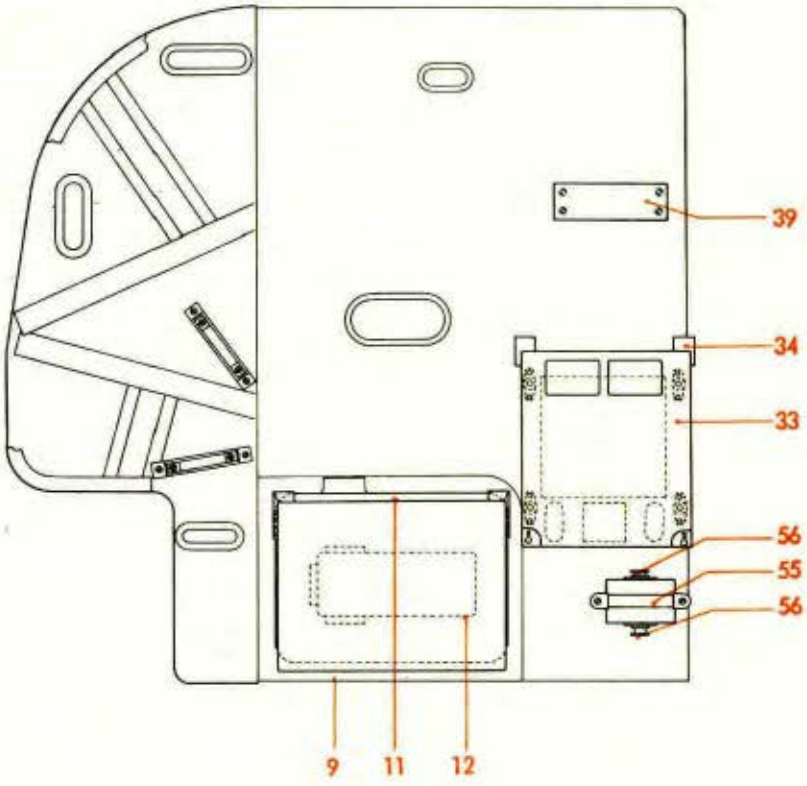

Werk-stoff	Stück		Benennung	Ersatzteil-Nr.	Bild: 7 Orts-Nr.	Bem.
			FT-Ausrüstung am Spant 8 b, vollst. bestehend aus Bild 7-10	**V 88.917-Z 02** und 1. u. 2. Deckblatt	**(1)**	vgl. Bild 1, Orts-Nr. 2
			Geräte hierzu Orts-Nr. 3-48		**(2)**	
	1	F 12	Umformer U 10/S (für Sender S 10)	(124-14 A)	3	Ln 27375
	1	F 13	Umformer-Fußplatte UF 10/S (für Umformer U 10/S)	(124-33 A)	4	Ln 27376
	1	F 14	Aufhängerahmen mit Bandkabel und Stecker RE 10 K (für 1 Empfänger E 10 K)	(124-405 B)	5	Ln 28046-1
	1	F 16	Aufhängerahmen mit Bandkabel und Stecker R 2 S 10 KL (für 2 Sender S 10 L und S 10 K)	(124-406 B)	6	Ln 28042-1
	1	F 18	Verteilerdose (für 1 Empfänger E 10 L oder E 10 K) mit Sicherungen, VDE 10	(124-425 B)	7	Ln 26943
	1	F 20	Verteilerdose (für 2 Sender S 10 L und S 10 K) mit Sicherungen, VD 2 S 10	(124-400 A)	8	Ln 26945
	1	F 25	Röhrengerät ohne Impuls RG 10a (für Telefoniebetrieb)	(124-61 B)	9	Ln 26579
			5 Röhre RV 12 P 2000	N 27150	(10)	
	1	F 26	Aufhängerahmen mit Bandkabel und Stecker RRG 10a (für 1 Röhrengerät RG 10 oder RG 10a)	(124-416 B)	11	Ln 28049-1
	1	F 27	Verteilerdose für 1 Röhrengerät mit Sicherung VDRG 10	(124-401 A)	12	Ln 26948
	1	F 28	Fernbedienungs-Gerät FBG 3	(124-397 A)	13	Ln 26564
	1	F 29	Fernbedienungs-Gerät-Fußplatte FBGF 3 (für FBG 3)	(124-426 A)	14	Ln 26565
	1	F 30	Taste T 2	(124-402 A)	15	Ln 26906
	1		Unterteil für Taste	Ln 26907	16	
	1	F 32	Telefonie-Zusatzgerät TZG 10	(124-470 A)	17	Ln 26977
	1	F 33	Schaltkasten SchK 13	(124-398 A)	18	Ln 26904
	1	F 34	Schaltkasten-Fußplatte Schk 13b (mit Trafo und 9-teil. Klemmleiste)	(124-159 C)	19	Ln 26905-2
	1	F 35	Einstellschlüssel	Ln 27854	20	
	1		Halter für Einstellschlüssel	Ln 27855	21	
	1	F 40	Selbstschalter, 20 Amp.	(19-5000 D)	22	Fl E 500004
	1	F 41	„ 10 „	(19-5000 B)	23	Fl E 500002
	1	F 42	„ 20 „	(19-5000 D)	24	Fl E 500004
	1	F 43	„ 6 „	(19-5000 A)	25	Fl E 500001
	1	F 121	„ 10 „	(19-5000 B)	26	Fl E 500002
	1	F 211	„ 6 „	(19-5000 A)	27	Fl E 500001
	1	F 303	Anzeigegerät für Funknavigation AFN 2	124-239 A)	28	Ln 27002
	1	F 305	Rahmen REZ 6b	(124-461 C)	29	Ln 28070-2
	1	F 306	Verteilerdose VD 6a	(124-463 B)	30	Ln 26938-1
	1	F 341	Rahmensteuerschalter RSS 6	Ln 28664	31	
	1	F 342	Rahmensteuerschalter-Fußplatte RSSF 6	Ln 28669	32	
	1	F 370	Umformer U 8	Fl 27128	33	
	1	F 371	Aufhängerahmen für Umformer U 8	Fl 27129	34	
	1	F 372	Fernbediengerät FBG 2	(124-936 A)	35	Ln 28862
	1	F 373	Fernbediengerät-Fußplatte FBGF 2	(124-990 A)	36	Ln 28872

Unbefugte Verwendung ist strafbar und macht schadenersatzpflichtig

IFM-FTVDru

Bordfunkanlage
(FT-Ausrüstung am Spant 8b)

Spant 8b (Vorderseite)

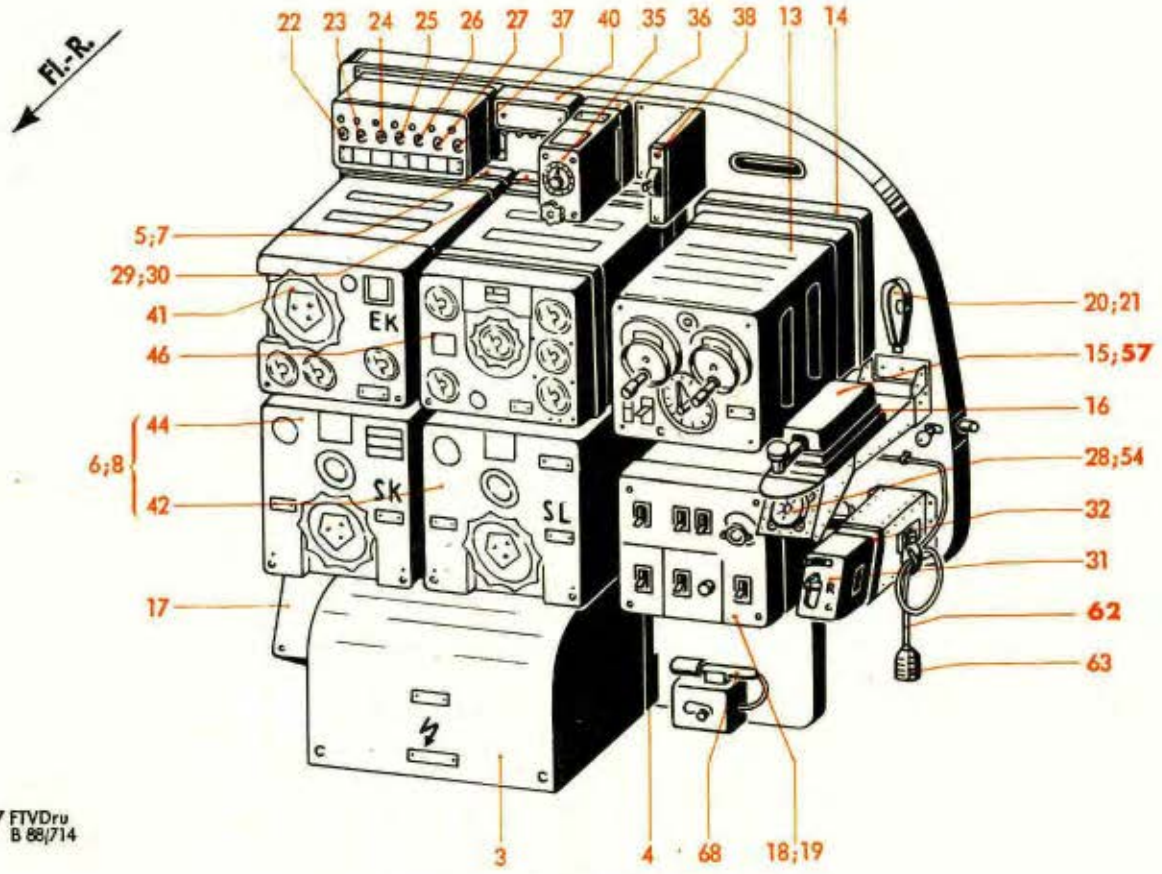

FTVDru B 88/714

Spant 8b in Fl.-R. gesehen (Rückseite)

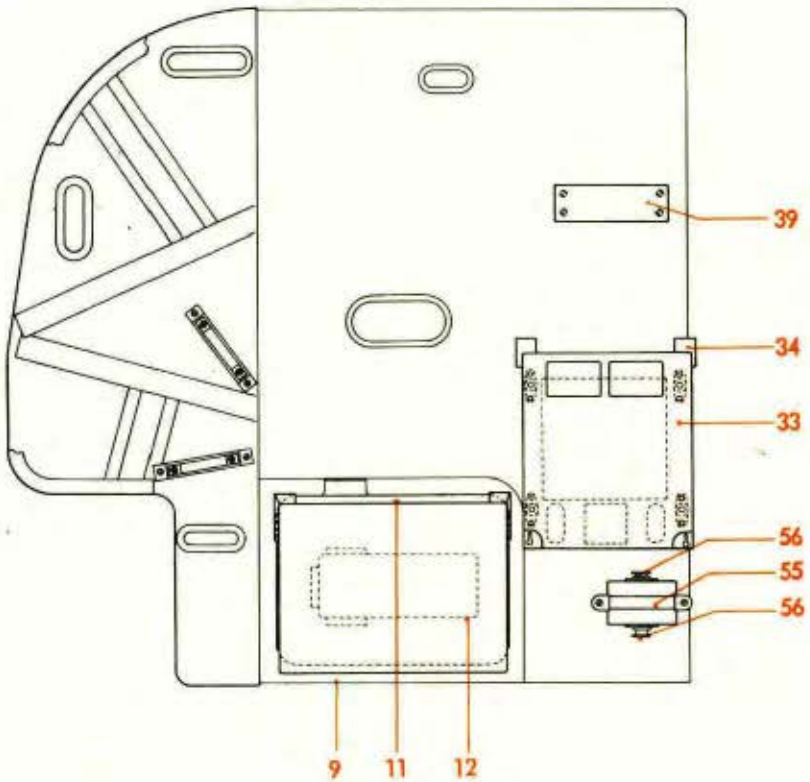

Werk-stoff	Stück	Benennung	Ersatzteil-Nr.	Bild: 7 Orts-Nr.	Bem.
	1	F 376 Selbstschalter, 6 Amp.	(19-5000 A)	37	FI E 500001
	1	F 378 Kippwechselschalter	FI 32346-3	38	
	1	F 802 Aufbauverteiler	88.9104-21	39	
	1	F 811 Verteilerleiste, 11-polig, 77. vert. 9g	FI 32654-2	40	
	1	FO 2 Empfänger E 10 K	(124-108 A)	41	Ln 26594
		8 Röhre RV 12 P 2000	N 27150	(41a)	
	1	FO 3 Sender S 10 L	Ln 26964	42	
		3 Röhre RL 12 P 35	N 27122	(43)	
	1	FO 4 Sender S 10 K	Ln 26965	44	
		3 Röhre RL 12 P 35	N 27122	(45)	
	1	FO 301 Zielflugempfänger EZ 6	(124-112 A)	46	Ln 26582
		7 Röhre RV 12 P 2000	N 27150	(47)	
		1 Stabilisator STV 100/25 Z (für Empfänger EZ 6)	Ln 26673	(48)	
		Schnurhalterung für bewegliche Kabel-Längen zum Anschluß von Kopfhauben	s. Bild 9, Orts-Nr. 24-27	(49)	
		Rahmenbefestigungsgummi Rb 10		(50)	
		Sammelschiene		(51)	
		Verbindungsklemme b		(52)	
		Leitungsgeräte		**(53)**	aus 8800-70736/
		hierzu Orts-Nr. 54-67			
	1	F 310 Stecker und Glimmlampe SFN 1	(124-862 A)	54	Ln 27003
		1 Glimmlampe (an F 303)	FI 26682	(54a)	
	1	F 368 Leitungskupplungshälfte LK VIII fd	(124-395 C)	55	FI 27657
	2	Kabeleinführung	FI 27579-9	56	
	1	**Anschlußleitung (für F 30)**		**57**	
		bestehend aus Orts-Nr. 58-61			
		1 Schnurschutz für Taste	Ln 26908	(58)	
		1 Leitung	Ln 27658-1	(59)	
		1 Einführungsnippel	Ln 26911	(60)	
		4 Aderendhülse für 0,75 und 1,0 mm² Leitungsquerschnitt 77. kv. 3a	FI 32951-2	(61)	
	1	**Anschlußleitung (für F 34)**		**62**	
		bestehend aus Orts-Nr. 63-67			
		1 Brechkupplung, 4-polig (Buchsenteil)	Ln 27561	63	
		1 Bewegliche Leitung (Gummiaderleitung) 4-adr. mit Kupferlahnleitern und Gummimantel	Ln 28173[5])	(64)	
		1 Einführungsnippel	Ln 26911	(65)	
		4 Aderendhülse für 0,75 und 1,0 mm² Leitungsquerschnitt 77. kv. 3a	FI 32951-2	(66)	
		4 Kabelschuh (Lief.: S u H.-Berlin)	Fg Ltg 11c	(67)	
		C 36 Handlampe mit Kabelrolle	siehe Ju 88 A-4 Flugzeug-Handbuch Teil 9 B, Elektr. Bordnetz	68	

[5]) Länge bei Bestellung angeben

Unbefugte Verwendung ist strafbar und macht schadenersatzpflichtig

Bordfunkanlage
(FT-Ausrüstung am Spant 8b)

Spant 8b (Vorderseite)

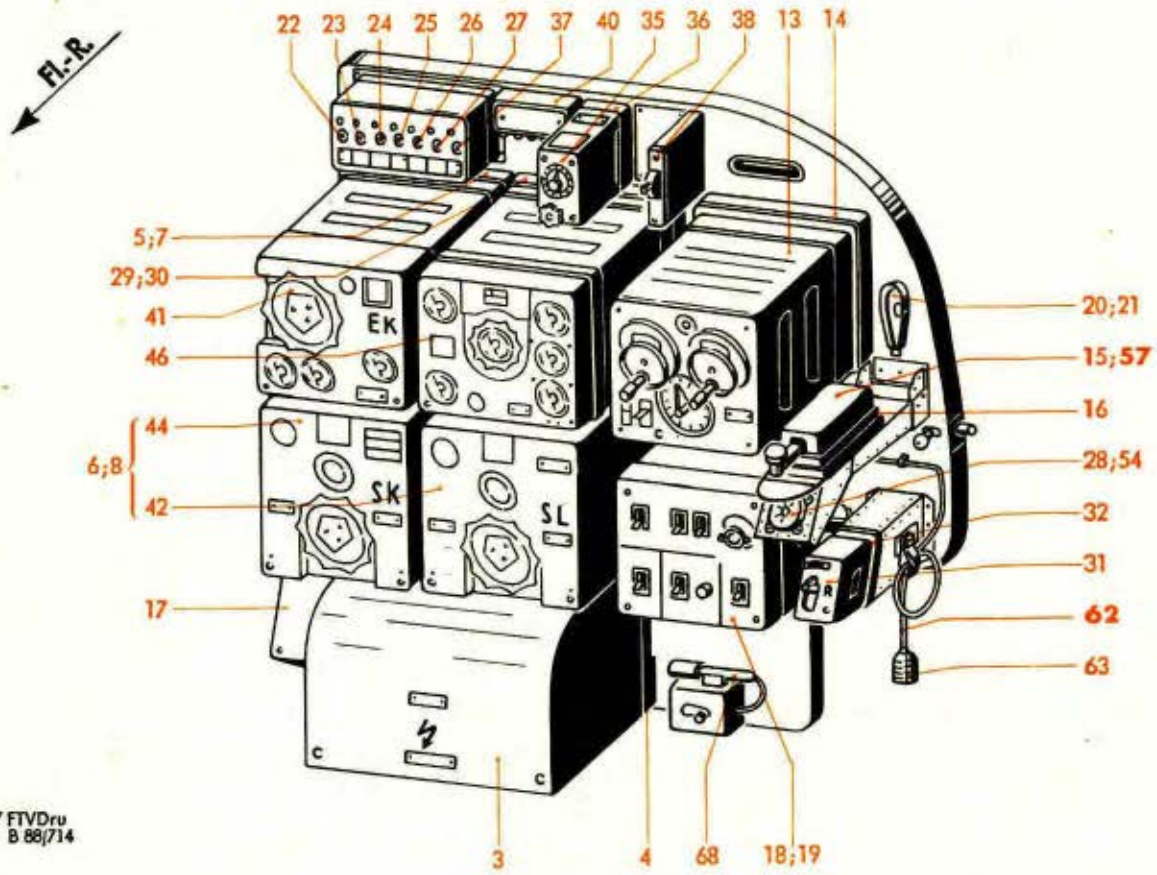

FTVDru B 88/714

Spant 8b in Fl.-R. gesehen (Rückseite)

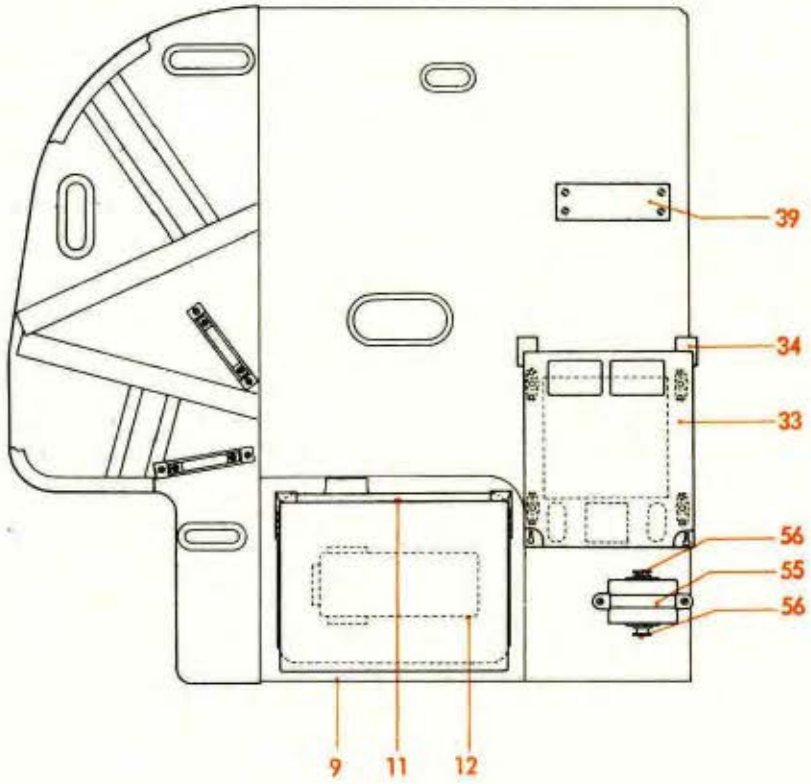

Werkstoff	Stück	Benennung	Ersatzteil-Nr.	Bild: 7 Orts-Nr.	Bem.
		Leitungen		**(69)**	aus 8800-70736/
		(am Geräterahmen Spant 8b) einschließlich Orts-Nr. 70-109			
	Nach Bedarf	Antennen-Leitung Vacha 435c (Energie)	Ln 28180	(70)	
		Zündkabel LZ 1	Fl 32900-1	(71)	
		Ungeschirmte Leitung L 3 x 0,75	Fl 32903-2	(72)	
		„ „ L 10 x 0,5	Fl 32903-6	(73)	
		„ „ L 12 x 0,5	Fl 32903-7	(74)	
		„ „ L 5 x 0,75	Fl 32903-9	(75)	
		„ „ L 7 x 0,75	Fl 32903-10	(76)	
		Geschirmte „ LSA 1,5	Fl 32902-3 S	(77)	
		„ „ LRA 1,5	Fl 32902-3 R	(78)	
		„ „ LSA 2,5	Fl 32902-4 S	(79)	
		„ „ LRA 2,5	Fl 32902-4 R	(80)	
		„ „ LSA 6	Fl 32902-6 S	(81)	
		„ „ LRA 6	Fl 32902-6 R	(82)	
		„ „ LA 2 x 1,5	Fl 32904-5	(83)	
	6	Federschelle	(19-8505 B)	(84)	Fl E 850521
	3	„	(19-8505 C)	(85)	Fl E 850522
	2	„	(19-8505 E)	(86)	Fl E 850524
	144	Aderendhülse für 0,5 mm² Leitungsquerschnitt 77. kv. 3 d	Fl 32951-1	(87)	
	178	Aderendhülse für 0,75 und 1,0 mm² Leitungsquerschnitt 77.kv. 3 a	Fl 32951-2	(88)	
	16	Aderendhülse für 1,5 mm² Leitungsquerschnitt 77. kv. 3 b	Fl 32951-3	(89)	
	6	Aderendhülse für 2,5 mm² Leitungsquerschnitt 77.kv. 3 c	Fl 32951-4	(90)	
	4	Aderendhülse für 6,0 mm² Leitungsquerschnitt 77. kv. 3 f	Fl 32951-6	(91)	
	6	Leitungseinführungsnippel 5,6 ø (für geschirmte Leitungen)	Ln 26958-1	(92)	
	1	Leitungseinführungsnippel 6,7 ø (für geschirmte Leitungen)	Ln 26958-2	(93)	
	2	Leitungseinführungsnippel 8,2 ø (für geschirmte Leitungen)	Ln 26958-3	(94)	
	2	Leitungseinführungsnippel 12,4 ø (für geschirmte Leitungen)	Ln 26958-6	(95)	
	9	Leitungseinführungsnippel mit Schelle (für Leitungen 7-7,9 mm ø)	Ln 26967-4	(96)	
	14	Leitungseinführungsnippel mit Schelle (für Leitungen 8-8,9 mm ø)	Ln 26967-5	(97)	
	12	Leitungseinführungsnippel mit Schelle (für Leitungen 9-9,9 mm ø)	Ln 26967-6	(98)	
	1	Leitungseinführungsnippel mit Schelle (für Leitungen 7,5-8,5 mm ø)	Ln 26967-7	(99)	
	8	Einführungstülle für Hochfrequenzleitungen (für 8,8 mm Kabel ø)	Ln 27865-1	(100)	
	1	Einführungstülle für Hochfrequenzleitungen (für 10,5 mm Kabel ø)	Ln 27865-2	(101)	
	8	Nippel für Einführungstülle	Ln 27867-1	(102)	
	1	Nippel für Einführungstülle	Ln 27867-2	(103)	

Unbefugte Verwendung ist strafbar und macht schadenersatzpflichtig

Bordfunkanlage
(FT-Ausrüstung am Spant 8b)

Spant 8b (Vorderseite)

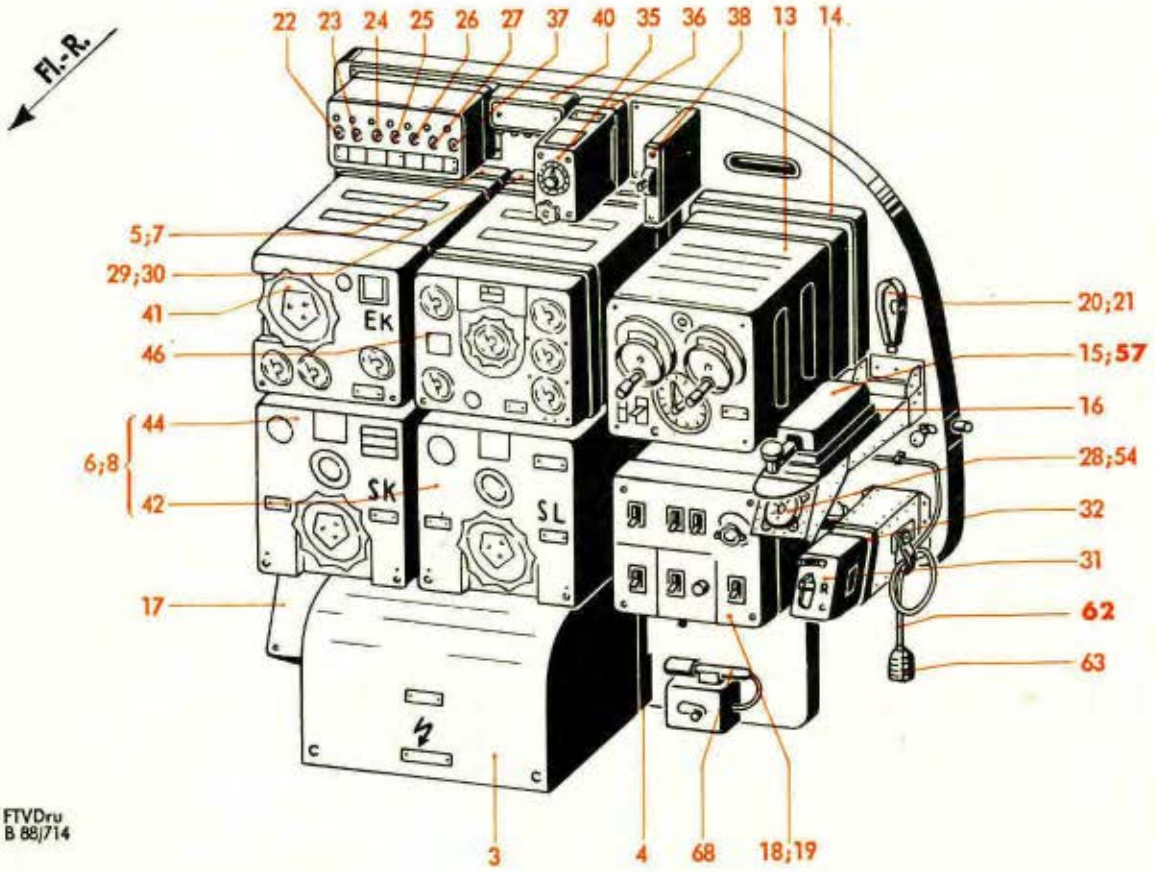

FTVDru B 88/714

Spant 8b in Fl.-R. gesehen (Rückseite)

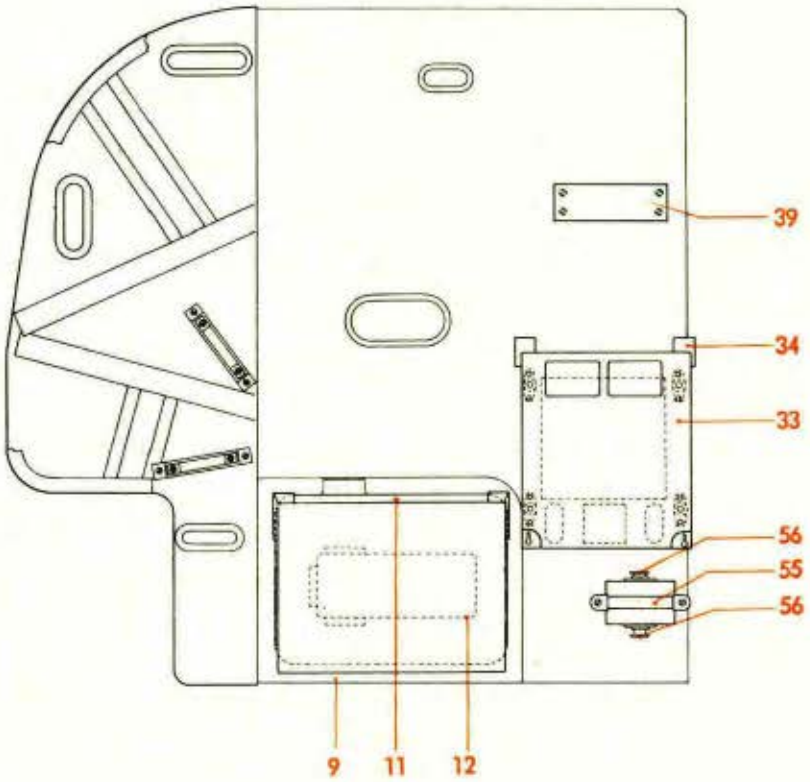

Werkstoff	Stück	Benennung	Ersatzteil-Nr.	Bild: 7 Orts-Nr.	Bem.
	Nach Bedarf	Bezeichnungshülse für Einzeladern LBZ 2/1 (für 0,5 mm² Leitungsquerschnitt)	Fl 32955-1[15])	(104)	Nur für Leitungen mit Gummi-Isolation
		Bezeichnungshülse für Einzeladern LBZ 2/2 (für 0,75 und 1,0 mm² Leitungsquerschnitt)	Fl 32955-2[15])	(105)	
		Bezeichnungshülse für Einzeladern LBZ 2/3 (für 1,5 mm² Leitungsquerschnitt)	Fl 32955-3[15])	(106)	
		Schild	..-40 Ju N 16607[11])	(107)	
		Anschlußleitung (für F 30)	siehe Orts-Nr. 57	(108)	
		„ („ F 34)	siehe Orts-Nr. 62	(109)	

[11]) Beschriftung bei Bestellung angeben
[15]) Beschriftung und Farbe bei Bestellung angeben

Unbefugte Verwendung ist strafbar und macht schadenersatzpflichtig

Bordfunkanlage
(FT-Ausrüstung am Spant 8b)

B) Führung,
C) Riegel,
siehe Konstr.-Gruppe 9:
Sonderabschnitt
Bewegliche Bewaffnung
(B-Stand)

FTVDru E 88/364

Punkt: A

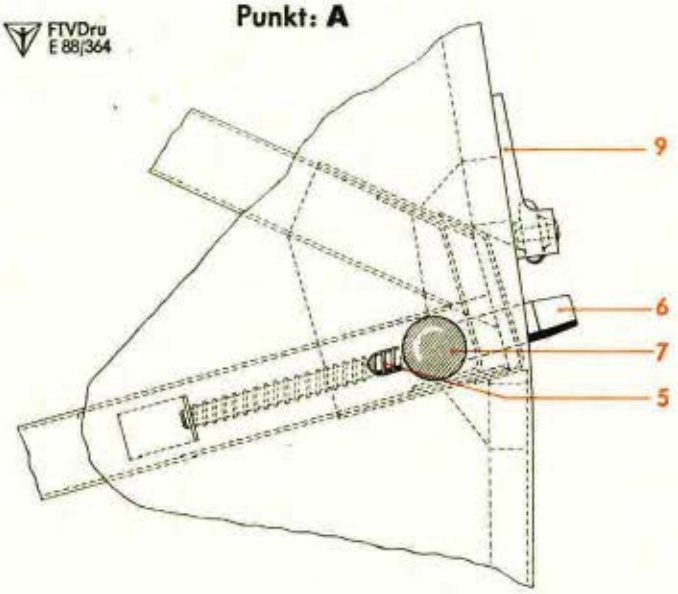

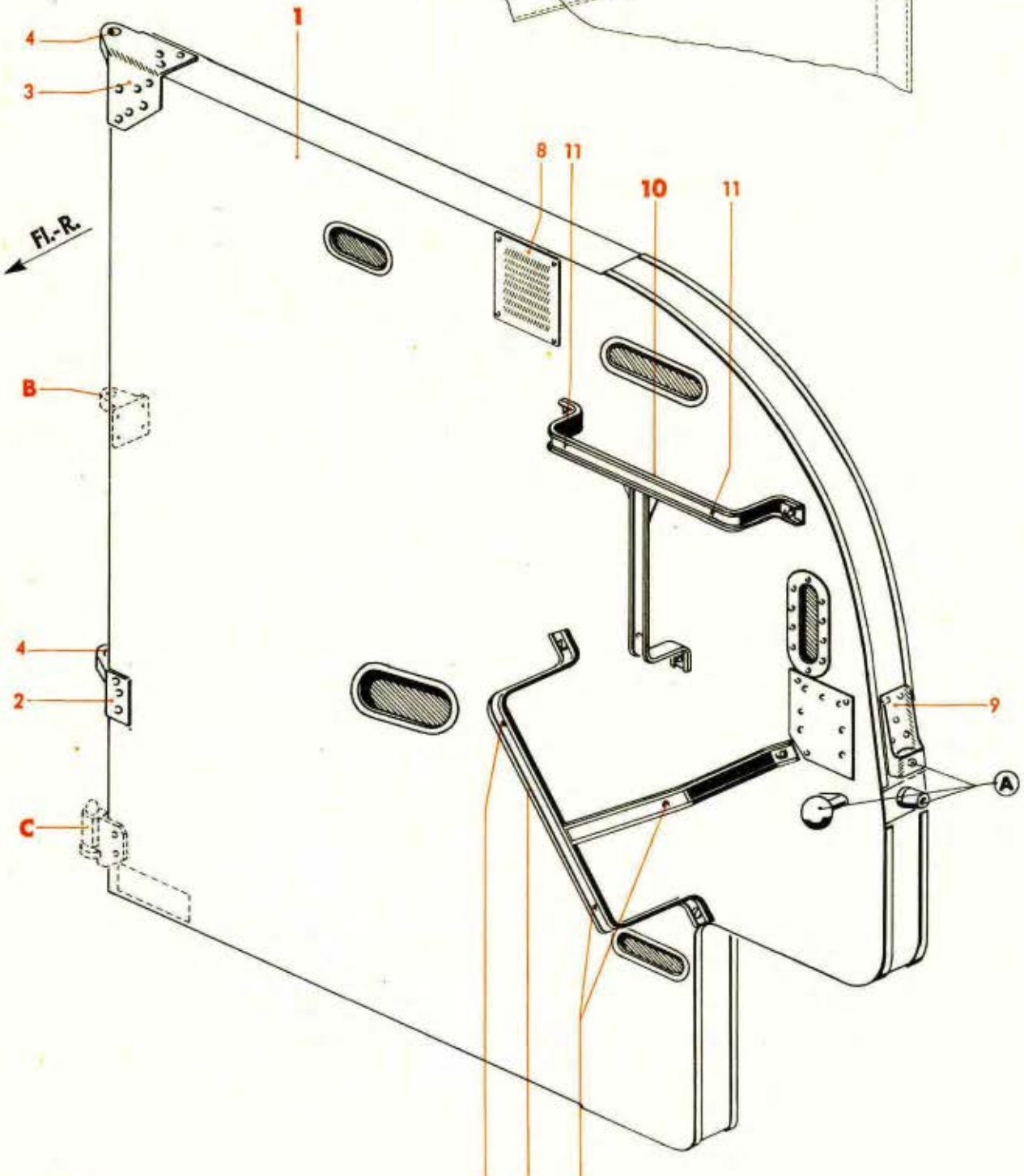

Werk-stoff	Stück	Benennung	Ersatzteil-Nr.	Bild: 8 Orts-Nr.	Bem.
	1	**Geräterahmen, vollst.** einschließlich Orts-Nr. 2-9	**88.917-10** und 1. bis 4. Deckblatt	**1**	
	1	Befestigungsstück	88.917-1080	2	
		" (Behelf)	88.917-1081		
	1	"	88.912-1047	3	
		" (Behelf)	88.912-1037		
	2	Buchse	10 x 12 Ju N 17002	4	
	1	Druckfeder	88.912-1031	5	
	1	Bolzen	88.912-1029	6	
	1	Griff	88.912-1030	7	
	1	Bedienungsschild „Vor Öffnen des ..."	88.917-1006	8	
	1	Rollenlagerung	88.917-10 H 01	9	
	1	**Gerätebock, vollst.** einschließlich Orts-Nr. 11	**88.912-08**	**10**	
	3	Doppelseitige Annietmutter, selbstsichernd	M 4 Lg N 14480	11	
	1	**Gerätebock, vollst.** einschließlich Orts-Nr. 13 und 14	**88.912-09**	**12**	
	1	Doppelseitige Annietmutter, selbstsichernd	M 4 Lg N 14480	13	
	2	Einseitige Annietmutter mit Fibersicherung	M 4 Lg N 14476	14	

Unbefugte Verwendung ist strafbar und macht schadenersatzpflichtig

Bordfunkanlage
(FT-Ausrüstung am Spant 8b)

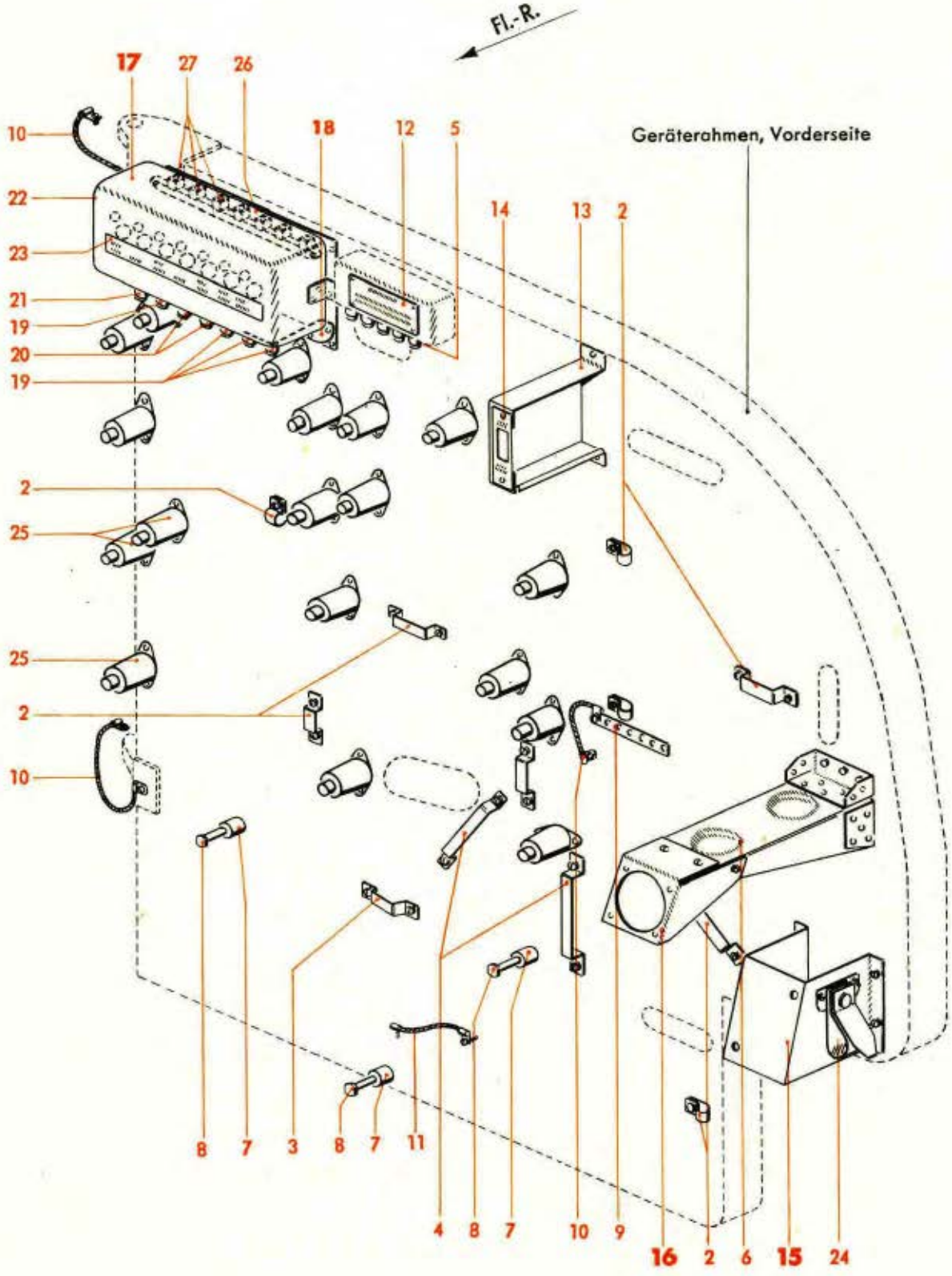

Werk-stoff	Stück	Benennung	Ersatzteil-Nr.	Bild: 9 Orts-Nr.	Bem.
		Befestigungsteile (am Geräterahmen, Vorderseite) hierzu Orts-Nr. 2-12		(1)	aus V 88. 917-05/
3355.5	Nach Bedarf	Schellenband 12 x 0,8		2	
	1	Schelle	88.912-1208	3	
	2	"	88.912-1209	4	
	5	Federschelle	(19-8505 D)	5	FI E 850523
	1	Tastbock	88.912-12 H 03	6	
	3	Abstandstück 14/7 ø x 12 lang	88.912-1217	7	
	3	Sechskantschraube	M 6 x 45 Lg N 14180.1	8	
	1	Lochstreifen	88.912-1219	9	
	3	Elt-Brücke	160 Lg N 26165	10	
	1	"	125 Lg N 26165	11	
	1	Hinweisschild „Achtung! Bei Aufnahme ..."	88.912-1234	12	
	1	Bock (für F 378-Kippwechselschalter)	88.9110-32	13	aus 2. Deckbl.
	1	Schild „Normalbetrieb-Notempfang"	88.9110-4601	14	zu V 88. 917-Z 02/
	1	**Halterung (für F 341 – Rahmensteuer-schalter)**	**V 88.917-01**	**15**	
	1	**Halterung (für F 303 – Anzeigegerät für Funknavigation)**	**V 88.917-02**	**16**	
	1	**Selbstschaltereinbau, vollst.** einschließlich Orts-Nr. 18-23	**V 88.917-03**	**17**	
	1	**Halterung, vollst.** einschließlich Orts-Nr. 19-21	**V 88.917-05 H 01**	**18**	
	4	Federschelle	(19-8505 B)	19	FI E 850521
	2	"	(19-8505 C)	20	FI E 850522
	1	"	(19-8505 E)	21	FI E 850524
	1	Deckel	V 88.917-0303	22	
	1	Schild „Rö-Hzg/FuG 10 P/FuG 16 ..."	V 88.917-0302	23	
	1	Schnurhalterung für bewegliche Kabel-Längen zum Anschluß von Kopfhauben	Ln 26936	24	14)
	24	Rahmenbefestigungsgummi Rb 10	Ln 28048	25	siehe auch Bild 10
	1	Sammelschiene	(19-5006 A)	26	FI E 500620
	7	Verbindungsklemme b	(19-5006 E)	27	FI E 500624

14) Wird bei neueren Maschinen nicht mehr eingebaut

Unbefugte Verwendung ist strafbar und macht schadenersatzpflichtig

Bordfunkanlage
(FT-Ausrüstung am Spant 8b)

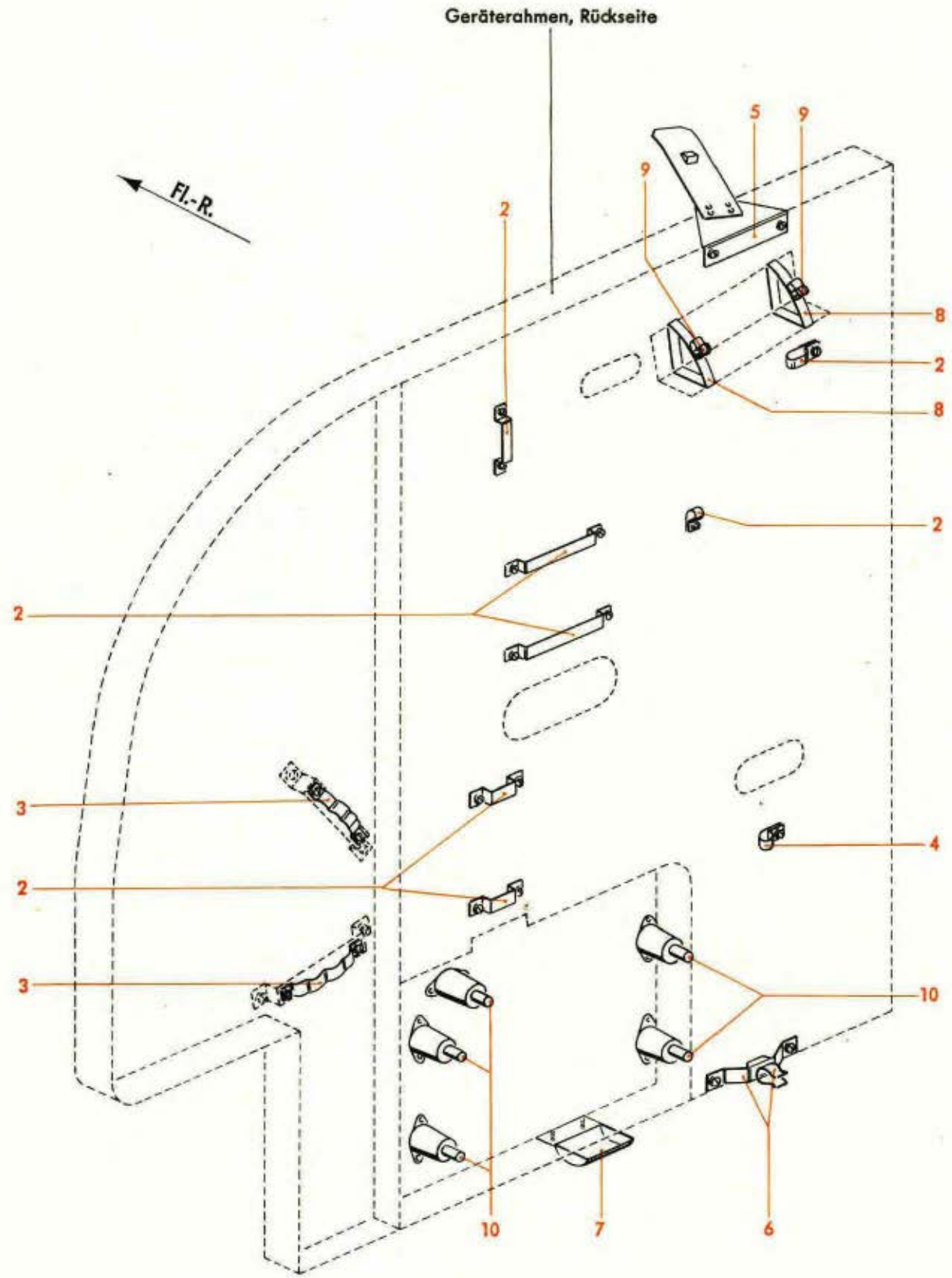

Werk-stoff	Stück	Benennung	Ersatzteil-Nr.	Bild: **10** Orts-Nr.	Bem.
		Befestigungsteile		**(1)**	aus V 88. 917-05/
		(am Geräterahmen, Rückseite)			
		hierzu Orts-Nr. 2-9			
3355.5	Nach Bedarf	Schellenband 12 x 0,8		2	
	2	Schelle	88.912-1233	3	
	1	„ einseitige Befestigung	12 Ju N 15802	4	
	1	Einschnappverschluß	88.912-12 H 04	5	
	1	Halterung	88.912-12 H 06	6	
	1	Kabelschutz	88.912-12 H 07	7	
	2	Schlauchbinderband	9 x 250 Lg N 18191	8	
	2	Spanner	9,5 Lg N 18191	9	
	*)	Rahmenbefestigungsgummi Rb 10	Ln 28048	10	

*) Stückzahl siehe Bild 9

Unbefugte Verwendung ist strafbar und macht schadenersatzpflichtig

IFM-FTVDru

Bordfunkanlage

(FT-Ausrüstung im Tragwerk-Flügel, links)

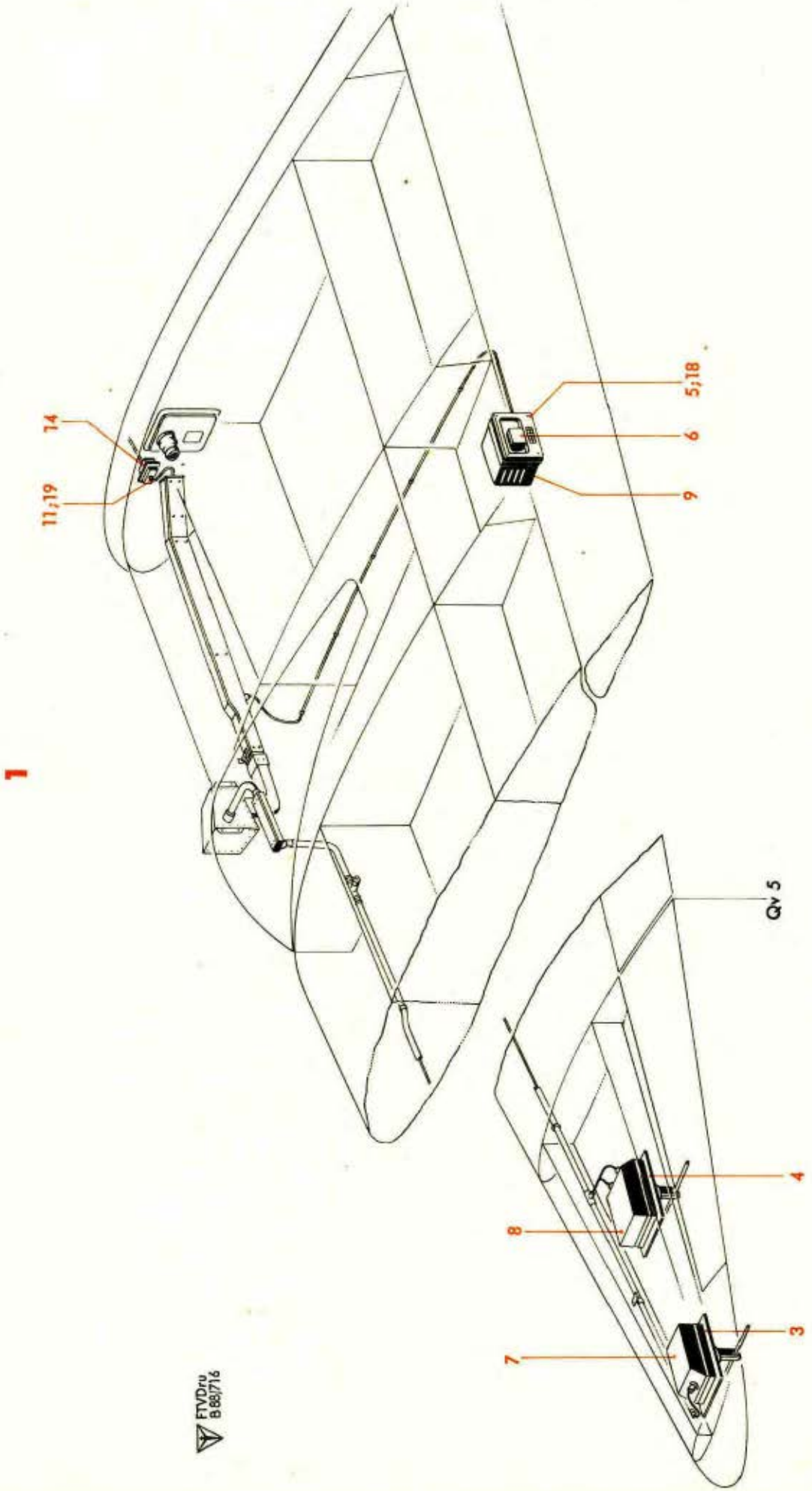

Werk-stoff	Stück	Benennung	Ersatzteil-Nr.	Bild: 11 Orts-Nr.	Bem.
		FT-Ausrüstung im Tragwerk-Flügel, links, vollst.	**88.9104-Z 03**	**1**	vgl. Bild 1, Orts-Nr. 3
		einschließlich Orts-Nr. 2-37			
		Geräte		**(2)**	
		hierzu Orts-Nr. 3-9			
	1	F 411 Einbaugehäuse EGS 101 (für Sender)	(124-942 A)	3	Ln 28326
	1	F 412 „ EGE 101 („ Empfänger)	(124-943 A)	4	Ln 28327
	1	F 414 Aufhängerahmen AR (für Umformer)	(124-405 C)	5	Ln 28329
	1	F 415 Verteilerdose VD 101a	(124-425 E-2)	6	Ln 28328-1
	1	FO 411 Sender S 101	(124-77 A)	7	Ln 28332
	1	FO 412 Empfänger E 101	(124-124 A)	8	Ln 28333
	1	FO 413 Umformer U 101	(124-311 A)	9	Ln 28331
		Leitungsgeräte		**(10)**	aus 88.9104-67/
		hierzu Orts-Nr. 11-17			
	1	F 856 Stecker, bestehend aus		11	
		1 Gerades Steckgehäuse, 20-polig Staf 20 agg	(126-853-U 01)	(12)	FI 32113-6
		1 Steckereinsatz, 20-polig Staf 20 fe	(126-853-U 02)	(13)	FI 32113-12
	1	F 857 Steckdose, bestehend aus		14	aus 9. Deckbl. zu 88.917/
		1 Gerades Steckgehäuse, 20-polig Staf 20 gg 3	(126-852-U 01)	(15)	FI 32113-4
		1 Steckdoseneinsatz, 20-polig Staf 20 sti	(126-852-U 02)	(17)	FI 32113-11
	1	Rahmenbefestigungsgummi Rb 10	Ln 28048	18	
	1	**Kasten (für F 856), vollst.**	**88.9104-51**	**19**	
		einschließlich Orts-Nr. 20 und 21			
	1	Federschelle	(19-8505 B)	(20)	FI E 850521
	1	„	(19-8505 E)	(21)	FI E 850524
		Leitungen		**(22)**	aus 88.9104-67/
		hierzu Orts-Nr. 23-37			
Nach Bedarf		Geschirmte Leitung LSA 1,5	FI 32902-3 S	(23)	
		„ „ LRA 1,5	FI 32902-3 R	(24)	
		„ „ LA 12 x 0,5	FI 32904-7	(25)	
		„ „ LA 12 x 0,5	FI 32904-8	(26)	
		„ „ LA 12 x 0,75	FI 32904-10	(27)	
	2	Federschelle	(19-8505 B)	(28)	FI E 850521
	1	„	(19-8505 E)	(29)	FI E 850524
	1	„	(19-8505 F)	(30)	FI E 850525
	52	Aderendhülse für 0,5 mm² Leitungsquerschnitt 77. kv. 3d	FI 32951-1	(31)	
	14	Aderendhülse für 0,75 und 1,0 mm² Leitungsquerschnitt 77. kv. 3a	FI 32951-2	(32)	

Unbefugte Verwendung ist strafbar und macht schadenersatzpflichtig

Bordfunkanlage

(FT-Ausrüstung im Tragwerk-Flügel, links)

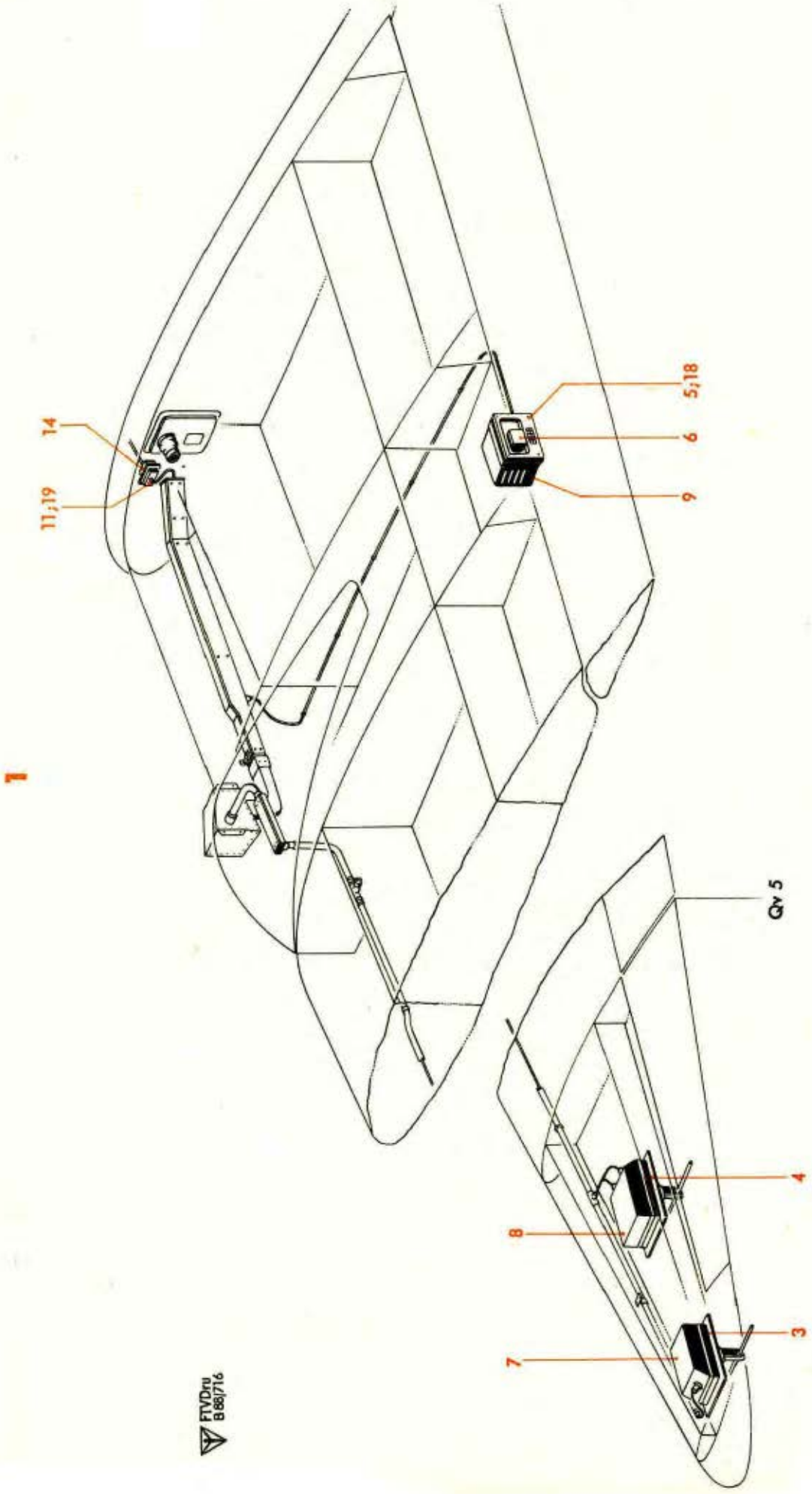

Werk-stoff	Stück	Benennung	Ersatzteil-Nr.	Bild: 11 Orts-Nr.	Bem.
	4	Aderendhülse für 1,5 mm² Leitungsquerschnitt 77. kv. 3b	Fl 32951-3	(33)	
	2	Leitungseinführungsnippel (für geschirmte Leitungen)	Ln 26958-1	(34)	
	1	Leitungseinführungsnippel (für geschirmte Leitungen)	Ln 26958-6	(35)	
	1	Leitungseinführungsnippel (für geschirmte Leitungen)	Ln 26958-7	(36)	
	Nach Bedarf	Schild	..-48 Ju N 16607[11])	(37)	

[11]) Beschriftung bei Bestellung angeben

Unbefugte Verwendung ist strafbar und macht schadenersatzpflichtig

Inhaltsverzeichnis

Bild	Benennung	Seite
1-19	**Betriebsgeräte**	**1-41**
1	Hauptgerätetafel	1-3
2	Gerätetisch und Nebengerätetafel	4 u. 5
3	Geräte-Einbau, rechts, Druckknopfschalter-Einbau für AKS-M 4	6 u. 7
4	Restliche Geräte im Rumpf	8
5	Geräte im Tragwerk-Flügel, links und rechts	9
6	Höhenatmeranlage im Rumpf	10-13
7	„ „ Tragwerk-Flügel, rechts	14 u. 15
	Zusatz-Höhenatmeranlage im Tragwerk-Flügel, rechts	15
8	Schaltplan der Höhenatmeranlage	16
9-13	Hilfsleitungen im Rumpf	17-27
14	„ „ Tragwerk-Flügel, links	28-32
15	„ „ „ rechts	33-36
16	„entfällt"	—
17	Rohrverschraubungen für Hilfsleitungen	37 u. 38
18	Schaltplan der Navigations- und Flugüberwachungsanlage	39
19	Schlauchboot mit Füllbetätigung und Notsender	40 u. 41

Geräte und Hilfsleitungen im Triebwerk siehe Konstr.-Gruppe 7
Fertig-Gruppe Triebwerk

Anm.: **Truppen-Ersatzteil-Liste** ist auf Tabellenseiten durch **Rotdruck** gekennzeichnet.

Unbefugte Verwendung ist strafbar und macht schadenersatzpflichtig

JFM-FTVDru
220342
Sb

Betriebsgeräte
(Hauptgerätetafel)

In Fl.-R. gesehen

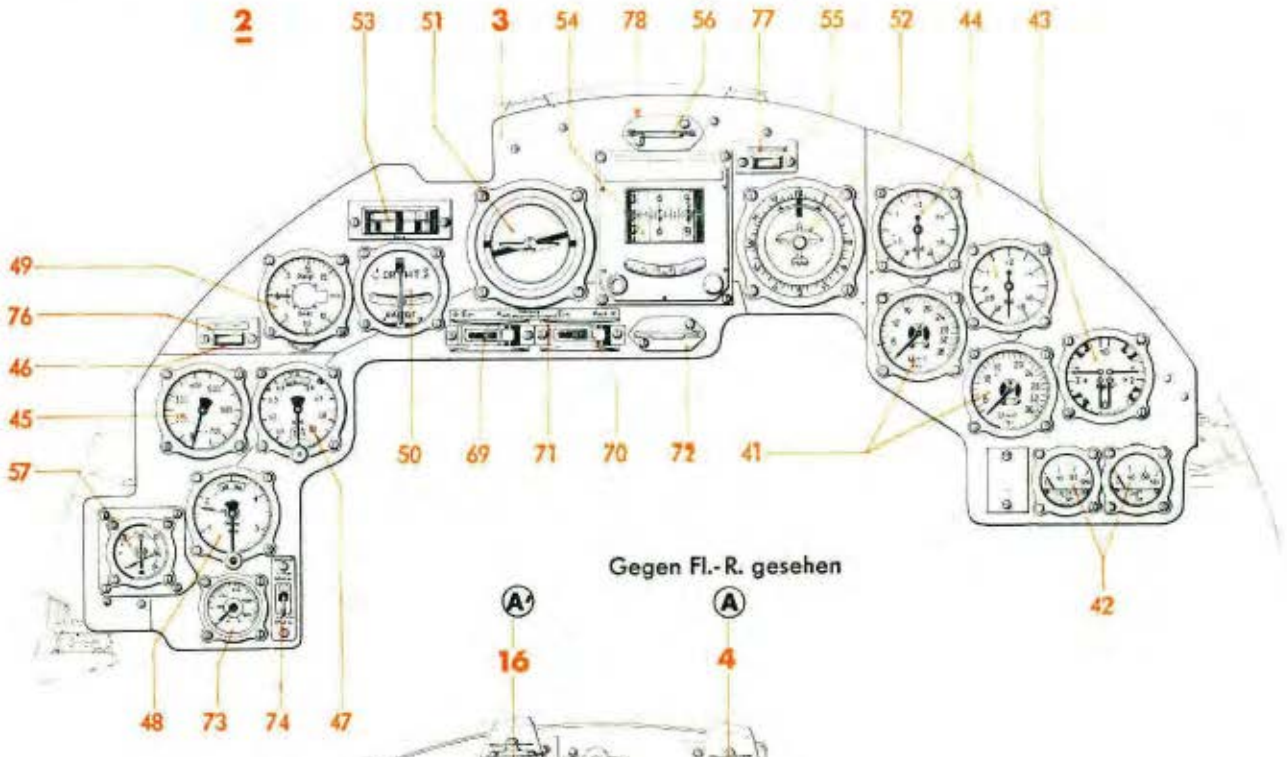

Gegen Fl.-R. gesehen

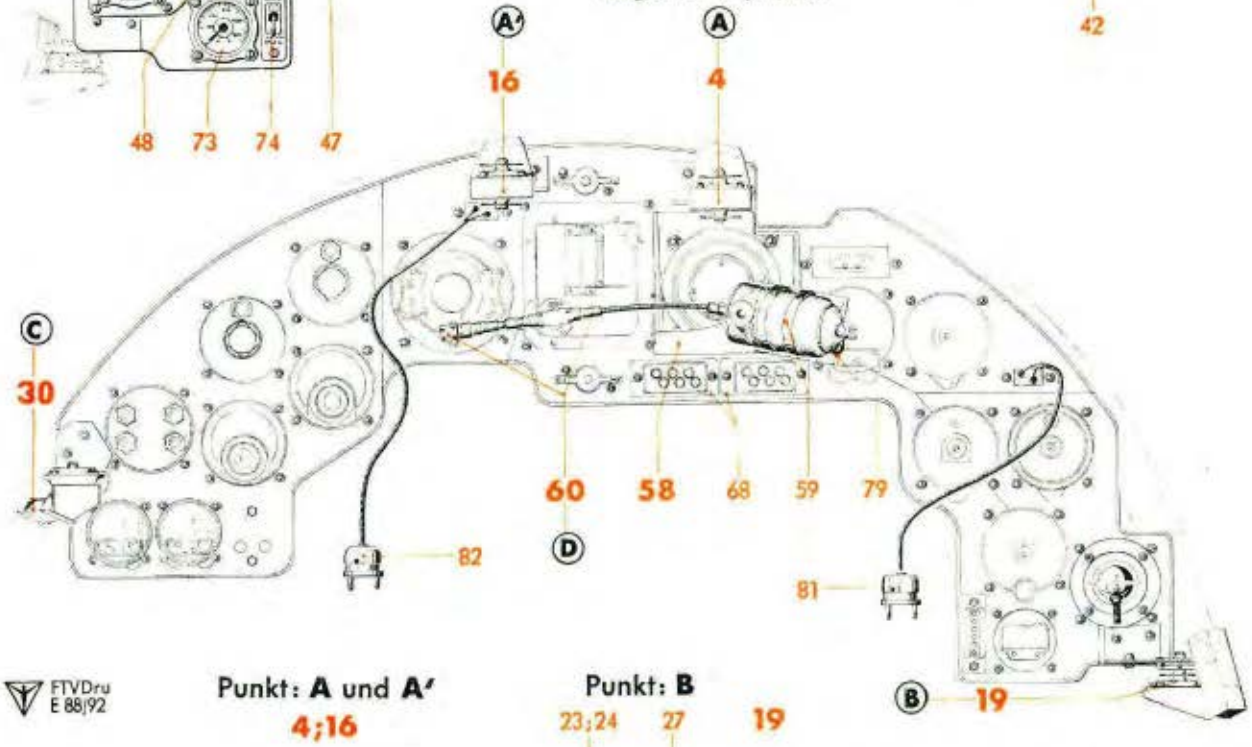

FTVDru E 88/92

Punkt: **A** und **A'**

4;16

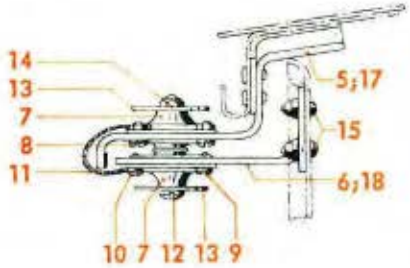

Punkt: **B**

19

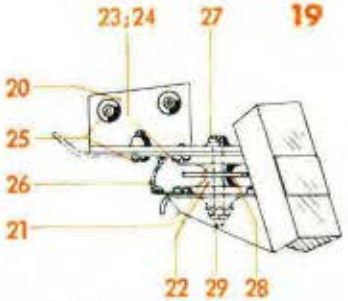

Punkt: **C**

30

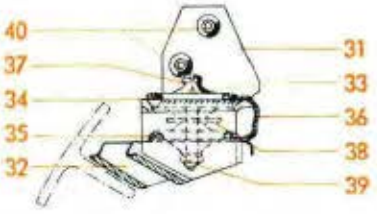

Punkt: **D**

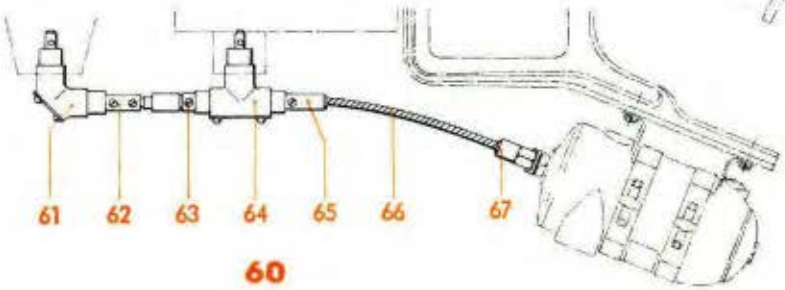

60

FTVDru E 88/107

Werk-stoff	Stück	Benennung	Ersatzteil-Nr.	Bild: 1 Orts-Nr.	Bem.
	1	**Betriebsgeräte, vollst.**	**88.953**	**(1)**	
	1	**Hauptgerätetafel, vollst.**	88.953-Z 01[5]	2	
		bestehend aus Orts-Nr. 3-86			
	1	**Gerätetafel**	88.953-11[5]	3	
	1	**Lagerung-Mitte, links, vollst.**	**88.983-05**	**4**	
		einschließlich Orts-Nr. 5-15			
	1	Lagerbock, oben	88.983-0502	5	
	1	„ unten	88.953-0501	6	
	2	Stoßdämpfer F 38-12	Fl 22512-10	7	
	4	Linsenschraube	M 4 x 12 DIN 85[1]	8	
	4	„ (aus M 4 x 8 DIN 85)[1]	88.983-0503	9	
	4	Federring	A 4,3 DIN 127	10	
	1	Abbindekabel mit 3 und 5 mm Anschlußbohrung	75 Ju N 118516	11	
	1	Linsenschraube	M 6 x 45 DIN 85[3]	12	
	2	Anschlag	88.983-0602	13	
	1	Sechskantmutter, selbstsichernd (Lief.: AGG)	(M 6 S)[3]	14	siehe auch Ju N 14404
	2	Linsenschraube	M 4 x 14 DIN 85[1]	15	
	1	**Lagerung-Mitte, rechts, vollst.**	**88.983-04**	**16**	
		einschließlich Orts-Nr. 7-15, 17 und 18			
	1	Lagerbock, oben	88.983-0402	17	
	1	„ unten	88.983-0401	18	
	1	**Lagerung, links, vollst.**	**88.983-08**	**19**	
		einschließlich Orts-Nr. 20-29			
	1	Lagerbock, oben	88.983-0803	20	
	1	„ unten	88.983-0802	21	
	2	Stoßdämpfer F 38-8	Fl 22512-8	22	
	4	Linsenschraube (aus M 4 x 8 DIN 85)[1]	88.983-0503	23	
	4	Federring	A 4,3 DIN 127	24	
	7	Linsenschraube	M 4 x 12 DIN 85[1]	25	
	1	Abbindekabel mit 3 und 5 mm Anschlußbohrung	75 Ju N 118516	26	
	1	Linsenschraube	M 6 x 45 DIN 85[3]	27	
	1	Anschlag	88.983-0602	28	
	1	Sechskantmutter, selbstsichernd (Lief.: AGG)	(M 6 S)[3]	29	siehe auch Ju N 14404
	1	**Lagerung, rechts, vollst.**	**88.983-06**	**30**	
		einschließlich Orts-Nr. 31-40			
	1	Lagerbock, oben	88.983-0601	31	
	1	„ unten	88.983-0604	32	

[1] Aus Flußstahl (bei Bestellung angeben)
[3] Aus Leichtmetall (bei Bestellung angeben)
[5] Mit Abänderung nach 8800-94959, sowie 2. und 3. Deckblatt zu 88.953-Z 01

Unbefugte Verwendung ist strafbar und macht schadenersatzpflichtig

JFM-FTVDru
180342
PaGeKü

Betriebsgeräte
(Hauptgerätetafel)

In Fl.-R. gesehen

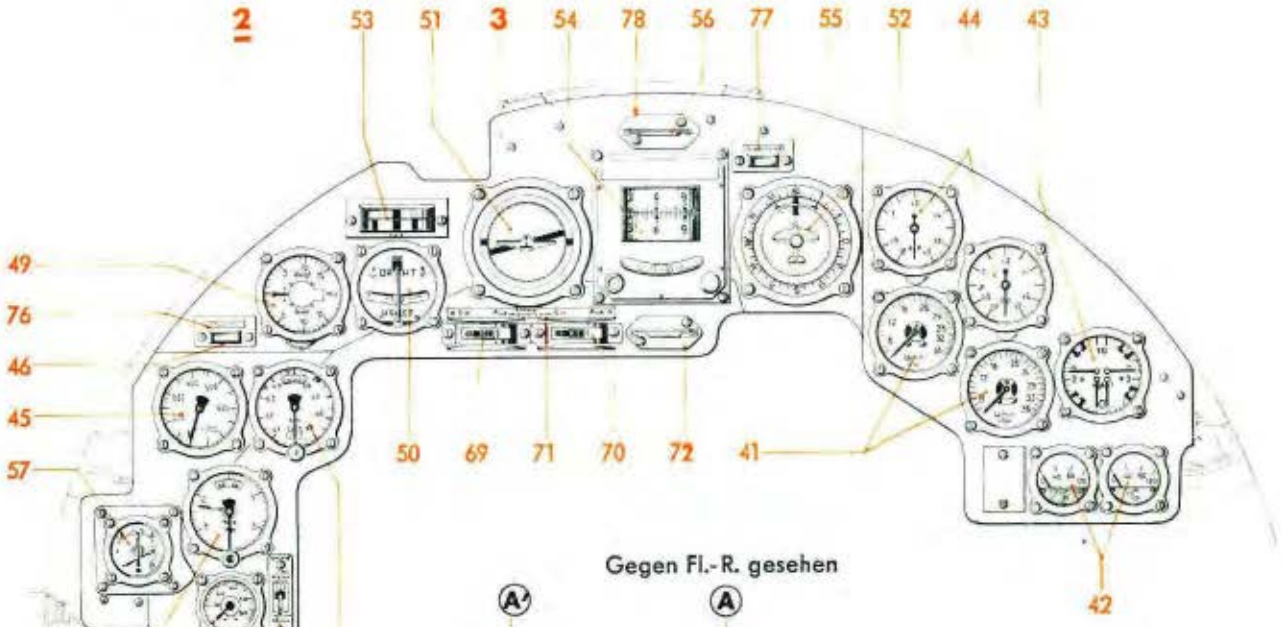

Gegen Fl.-R. gesehen

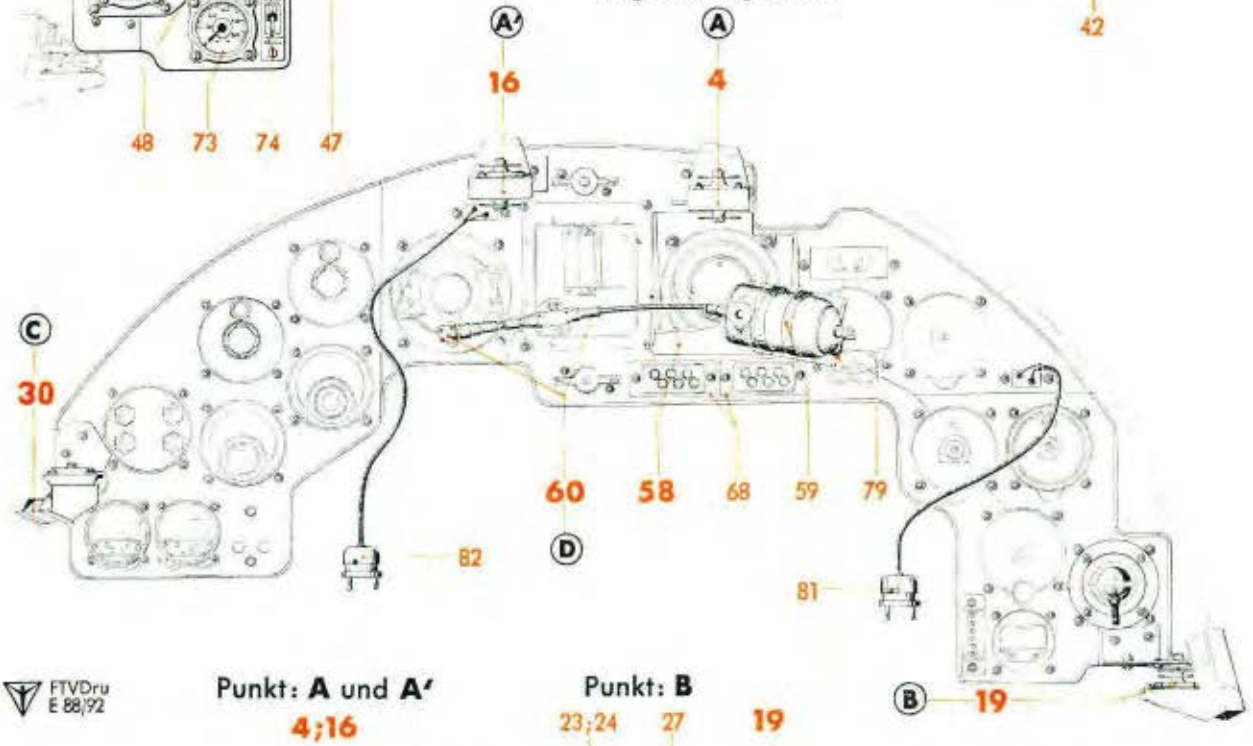

FTVDru E 88/92

Punkt: **A** und **A'**

4;16

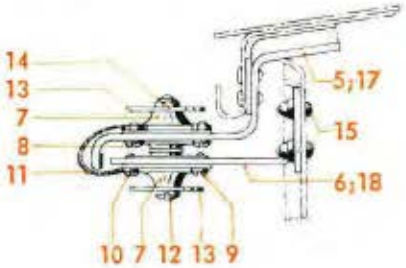

Punkt: **B**

19

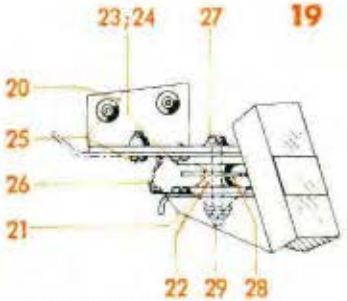

Punkt: **C**

30

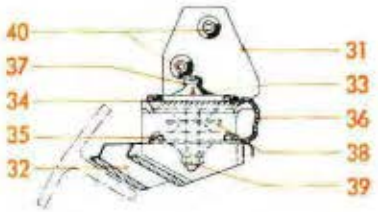

Punkt: **D**

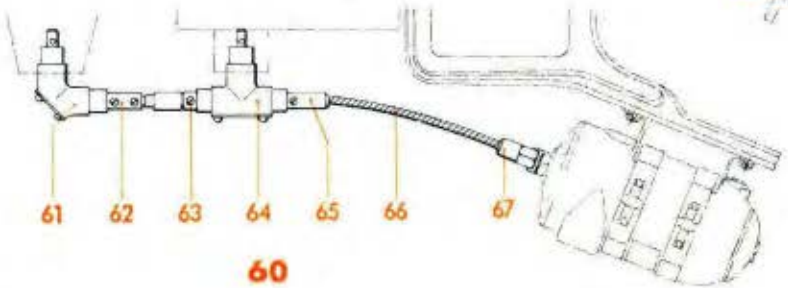

60

FTVDru E 88/107

Werk-stoff	Stück	Benennung	Ersatzteil-Nr.	Bild: 1 Orts-Nr.	Bem.
	2	Stoßdämpfer F 38-8	Fl 22512-8	33	
	8	Linsenschraube	M 4 x 10 DIN 85[1]	34	
	4	Federring	A 4,3 DIN 127	35	
	1	Abbindekabel mit 3 und 5 mm Anschlußbohrung	75 Ju N 118516	36	
	1	Linsenschraube	M 6 x 45 DIN 85[3]	37	
	1	Anschlag	88.983-0602	38	
	1	Sechskantmutter, selbstsichernd (Lief.: AGG)	(M 6 S)[3]	39	siehe auch Ju N 14404
	2	Linsenschraube	M 5 x 14 DIN 85[1]	40	
		Triebwerks-Überwachungsgeräte			
		hierzu Orts-Nr. 41-44			
	2	M 6, M 8, Elektr. Ferndrehzahlmesser 0-3000 U/min, EW. 16	Fl 20284-3	41	
	2	M 10, M 12 Elektr. Temperaturanzeiger (40-160°) HTA 1 oder STA 1 für Kühlstoffaustrittstemperatur	Fl 20342-3	42	
	1	Vierfachdruckmesser	(127-1027 C)	43	Fl 20514-3
	2	Ladedruckmesser Ld 18 b	(127-1052 A)	44	Fl 20555
		Flugüberwachungsgeräte			
		hierzu Orts-Nr. 45-51			
	1	Fahrtmesser „Velocom" (80–750 km/h)	Fl 22231	45	
	1	D 1 Gitterschauzeichen	(126-707 DF)	46	Fl 32525-4
	1	Fein- und Grobhöhenmesser 17 c	Fl 22320	47	
	1	R 12 Kontakthöhenmesser	(127-161 A)	48	Fl 22317
	1	Variometer Var. 7	Fl 22382	49	
	1	L 4 Elektr. Wendezeiger We 1	(127-68 A)	50	Fl 22406
	1	Horizont Lgab 8-L	(127-60 B)	51	Fl 22426
		Navigationsgeräte			
		hierzu Orts-Nr. 52-57			
	1	L 8 Führertochterkompaß mit Relais PFK/f 3	Fl 23338	52	
	1	K 16 Elektr. Kurszeiger	(127-211 A)	53	Fl 22562
	1	K 8 „ Kurskreisel	(127-210 A)	54	Fl 22561
	1	K 25 Gitterschauzeichen	(126-707 DA)	55	Fl 32525-2
	1	Deviations- und Betriebsdatentafelschieber DBS 1	(127-138 A)	56	Fl 23501
		F 309 Anzeigegerät für Funknavigation	s. Konstr.-Gr. 9, Bordfunkanlage	57	
	1	**Lagerbock für Kursmotor**	**88.983-49**	**58**	
		„ „ „ (Behelf)	**88.983-48**		
	1	K 6 Kursmotor	(127-212 A)	59	Fl 22563
	1	**Abtrieb für Kursmotor, vollst.**	**88.983-47**	**60**	
		einschließlich Orts-Nr. 61-67			
		Winkeltrieb (wird mit Führertochterkompaß geliefert)	(LW 1/1)	61	
	1	Verbindungsstück (Lief. SAM)	(LMF vk 5)	62	
	1	Schiebekupplung	(LMF sk 5)	63	

[1] Aus Flußstahl (bei Bestellung angeben)
[3] Aus Leichtmetall (bei Bestellung angeben)

Dig. Copyright Luftfahrt-Archiv Hafner

Unbefugte Verwendung ist strafbar und macht schadenersatzpflichtig

Betriebsgeräte
(Hauptgerätetafel)

In Fl.-R. gesehen

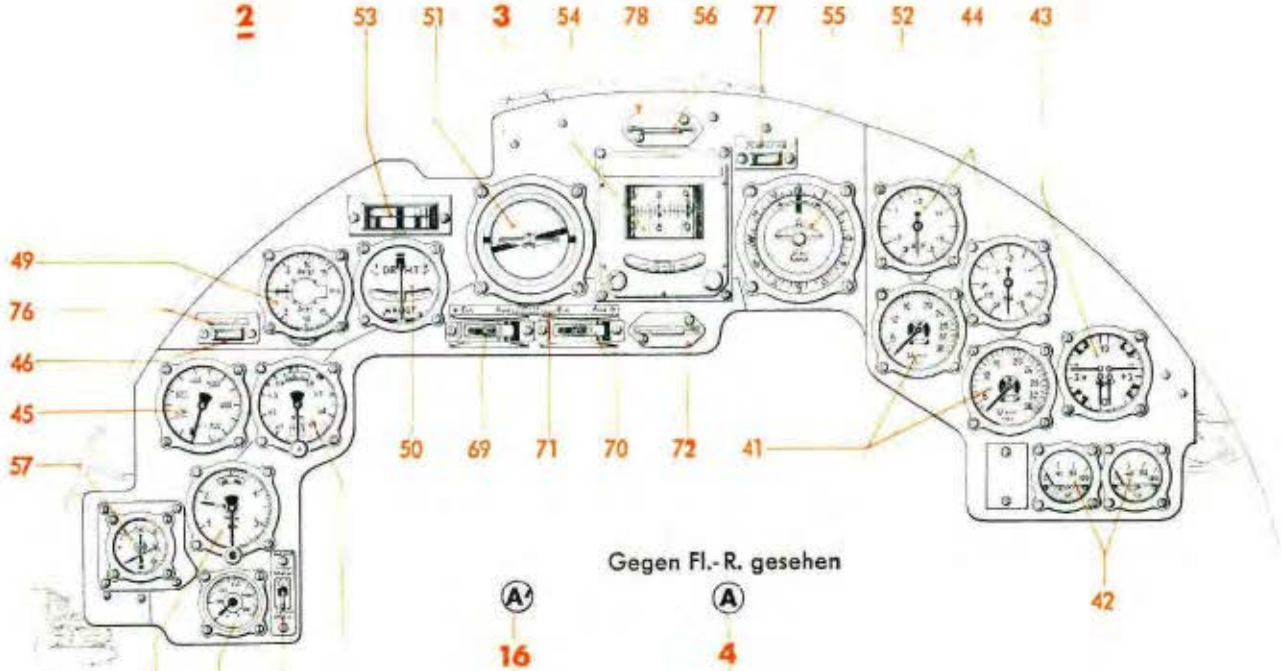

Gegen Fl.-R. gesehen

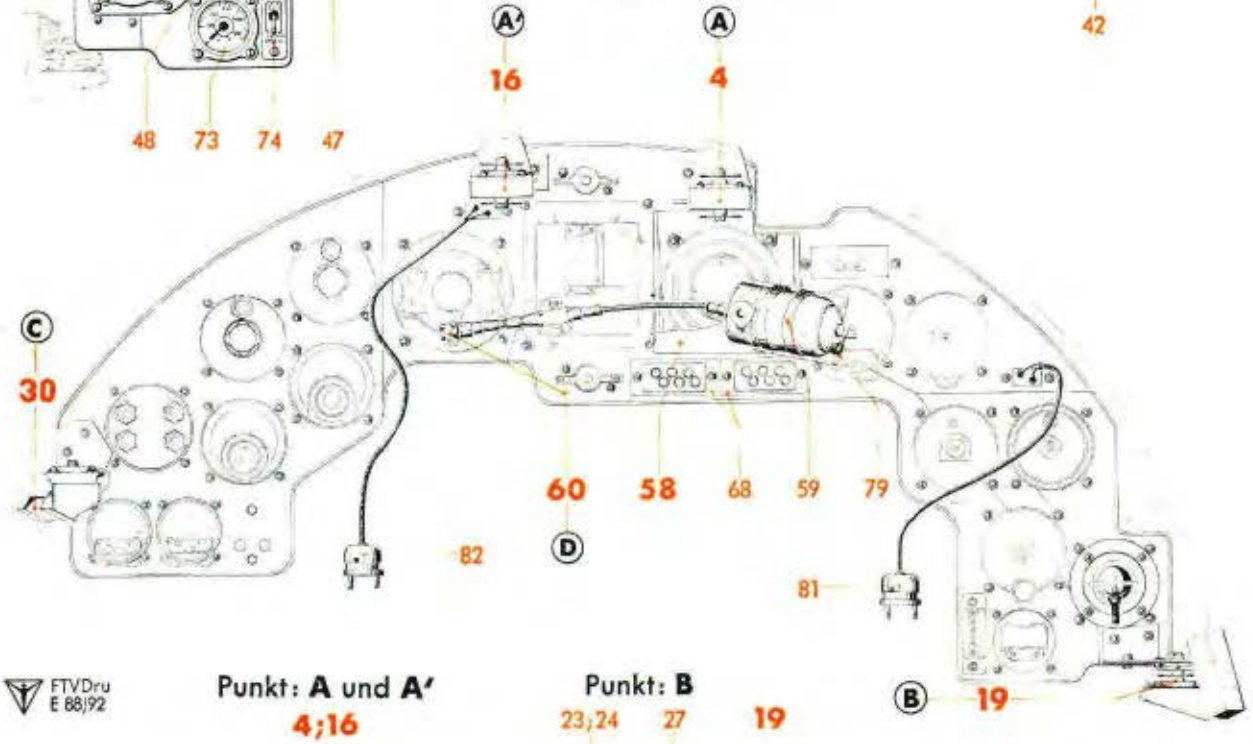

FTVDru E 88/92

Punkt: **A** und **A'**
4;16

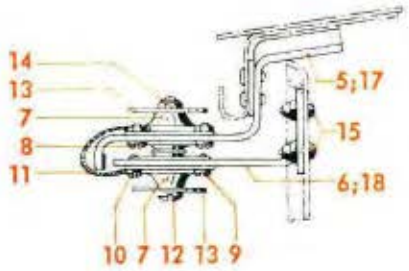

Punkt: **B**
19

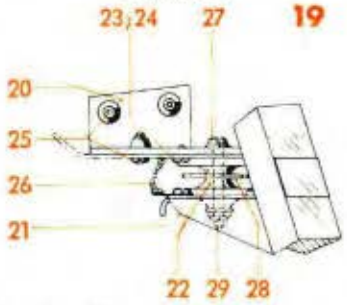

Punkt: **C**
30

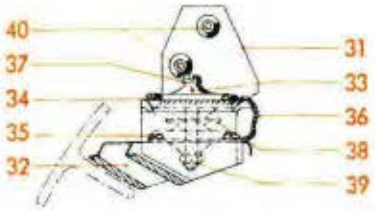

Punkt: **D**

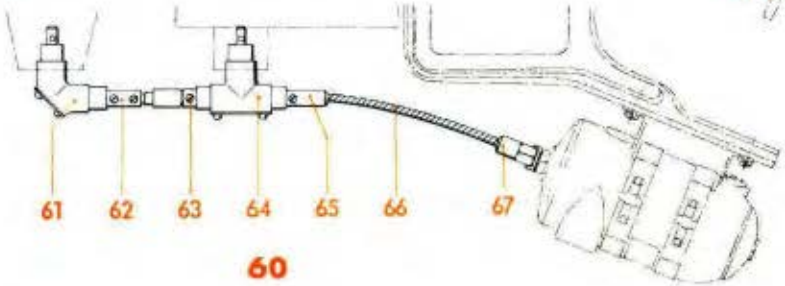

60

Werkstoff	Stück	Benennung	Ersatzteil-Nr.	Bild: 1 Orts-Nr.	Bem.
	1	T-Trieb	(LT 1/1)	64	
	1	Verbindungsstück (Lief. SAM)	(LMF v 5/4)	65	
	1	Biegsame Welle 4 ø x 85 lang (Lief. VDO)	(Baugruppe und Bild/Orts-Nr. angeben)	66	
	1	Anschlußstück (Lief. SAM)	(LMF a 4)	67	
		Zusätzlicher Einbau nach 8800-94959 und 2. Deckblatt zu 88.953-Z 01			
		hierzu Orts-Nr. 68-74			
	2	Platte mit Einnietmuttern, einbaufertig	88.953-112.01/...	68	
		T 4 Kippwechselschalter für Einbau, 2-polig	siehe Ju 88 A-4 Flugzeug-Handbuch Teil 12 D „Sondereinbauten" D. (Luft) T. 2088 A-4	69	
		T 12 „ „ „ „		70	
	1	Schild „Achtung ..."	88.953-112.03	71	
	1	Deviations- und Betriebsdatentafelschieber DBS 1	(127-138 A)	72	FI 23501
		M 2 Anzeigegerät für Verbrauchsmessung	siehe Ju 88 A-4 Flugzeug-Handbuch Teil 9 B „Elektr. Bordnetz" Heft 1 D. (Luft) T. 2088 A-4	73	
		M 4 Kippschalter mit Mittel-Nullstellung ohne Rückholung		74	
		Befestigungsteile		(75)	aus 88.953-22 und AV 4874/41
		hierzu Orts-Nr. 76-79			
	1	Bezeichnungsschild „Staurohrheizung"	88.983-2203	76	
	1	„ „Kurssteuerung"	88.983-2204	77	
	1	Beilage für Deviations- und Betriebsdatentafelschieber	88.983-2201	78	
	1	Abbinder	A 3 x 100 Ju N 26001[5]	79	
		Elektr. Leitungen und Leitungsgeräte		(80)	aus 88.953-25
		hierzu Orts-Nr. 81-86			
	1	D 2 Preßstoffstecker, 2-polig, 77. stp. 8 b	FI 32600	81	
	1	K 24 „ „ 77. stp. 8 b	FI 32600	82	
	Nach Bedarf	Geschirmte Leitung LRA 0,75	FI 32902-1 R	(83)	
		„ „ LSA 0,75	FI 32902-1 S	(84)	
		Aderendhülse für 0,75 und 1,0 mm² Leitungsquerschnitt 77. kv. 3 a	FI 32951-2	(85)	
		Bezeichnungsschild (Bezeichnung angeben)	... Ju N 16607	(86)	

[5]) 1 Kabelschuh auf 4,3 ø aufbohren

Unbefugte Verwendung ist strafbar und macht schadenersatzpflichtig

Dig. Copyright Luftfahrt-Archiv Hafner

Betriebsgeräte
(Gerätetisch und Nebengerätetafel)

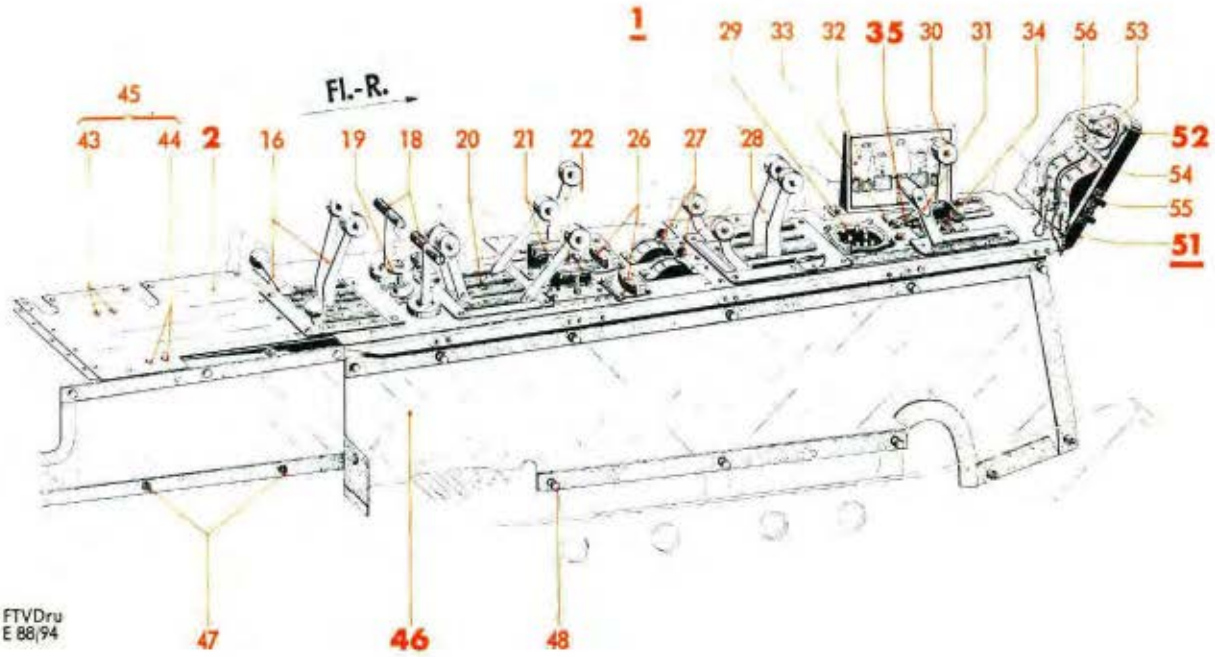

FTVDru E 88/94

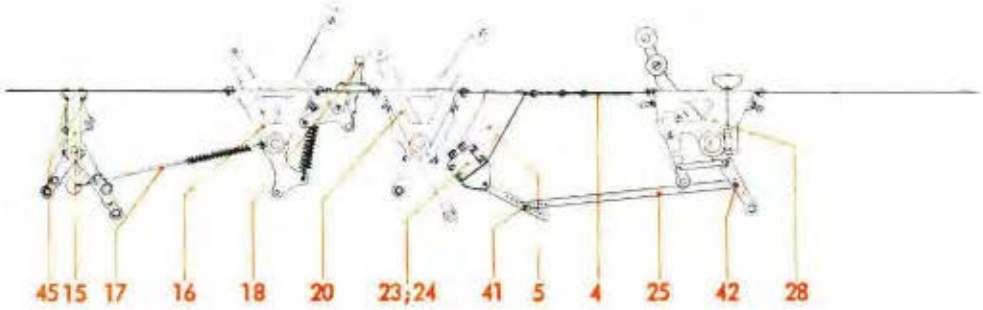

FTVDru E 88/94

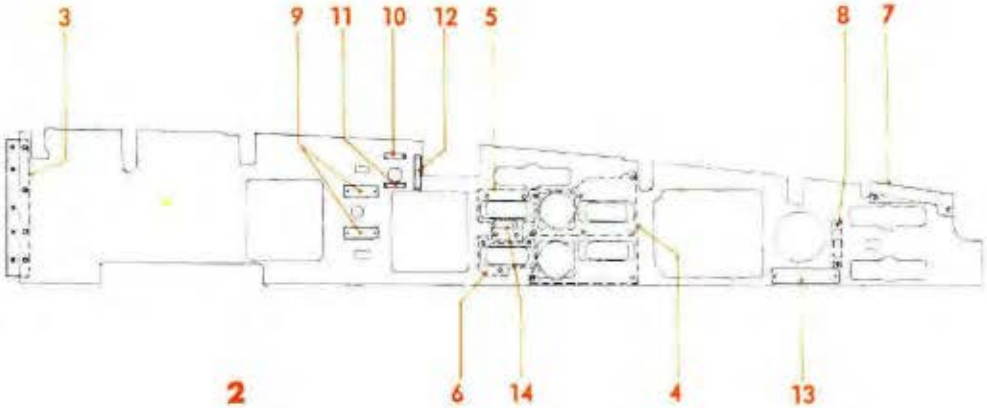

Werkstoff	Stück	Benennung	Ersatzteil-Nr.	Bild: 2 Orts-Nr.	Bem.
	1	**Gerätetisch, vollst.**	**88.953-Z 20**	**1**	
		bestehend aus Orts-Nr. 2-48			
	1	**Gerätetischplatte, vollst.**	**88.953-13[5])**	**2**	
		einschließlich Orts-Nr. 3-14			
	1	Verbindungslasche	88.983-281 H 01	3	
	1	Gerätehalterung	88.983-281 H 02	4	
	1	„	88.983-281 H 03	5	
	1	„	88.983-281 H 04	6	
	1	Winkel	88.983-281 H 05	7	
	1	Halterungsbügel	88.983-281 H 06	8	
	2	Schild „Belüftungsregler ..."	88.983-281.21	9	
	1	„ „Links"	88.983-281.05	10	
	1	„ „Rechts"	88.983-281.06	11	
	1	„ „Einspritzen"	88.983-281.04	12	
	1	„ „Fahrgestell und Landeklappen ..."	88.983-281.22	13	
	1	Bedienungsschild	Fl 21217-1	14	
		Hebeleinbau vor Spant 8	s. Konstr.-Gr. 7, Mech. Bedienanlage (Bedienanlage im Rumpf)	15	
		Schaltkasten (FBH-Armatur „Handpumpe" und Ansaugluft)		16	
	2	Zugfeder	88.983-282.02	17	aus 88.953-14/
		Bediengriff für Führerraum-Beheizung	s. Konstr.-Gr. 7, Mech. Bedienanlage (Bedienanlage im Rumpf)	18	
		Anlaßpumpe	s. Bild 9	19	
		Schaltkasten (FBH-Armatur „Brandhahn" und „Motorlader")	s. Konstr.-Gr. 7, Mech. Bedienanlage (Bedienanlage im Rumpf)	20	
		B 1, B 2 Anlaßschalter	[4])	21	
		Schaltkasten (Enteisung Leitwerk)	s. Konstr.-Gr. 7, Mech. Bedienanlage (Bedienanlage im Rumpf)	22	
	1	E 8 Gasgestängeschalter LGS 1/21	(126-601 A)	23	Fl 32325-1
	1	E 7 „ LGS 1/2 r	(126-601 B)	24	Fl 32325-2
	2	Stoßstange	88.983-282.01	25	aus 88.953-14/
	2	E 1, E 2 Kommandoschalter (LDS 11-2/4) für Kühlerklappen-Verstellanlage	Fl E 631301	26	
		E 4, E 5 Verstellschalter	[4])	27	
		Schaltkasten (Drosselklappe und Luftschrauben-Korrektur)	s. Konstr.-Gr. 7, Mech. Bedienanlage (Bedienanlage im Rumpf)	28	
		E 26 Neun-Lampengerät (Fahrwerk, Landeklappe)		29	
		Schaltkasten (Fahrwerk)	s. Konstr.-Gr. 7, Mech. Bedienanlage (Bedienanlage im Rumpf)	30	
		„ (Landeklappen- und Höhenflossen-verstellung)		31	
		M 1 Warngerät für Kraft- und Schmierstoffbehälter	s. Bild 4	32	
		R 55 Druckknopfschalter	siehe Ju 88 A-4 Flugzeug-Handbuch Teil 12 B „Abwurfwaffe" D. (Luft) T. 2088 A-4	33	
		R 54 Wechselschalter, 1-polig		34	

[5]) Mit Abänderung nach 8800-95253

[4]) Siehe Ju 88 A-4 Flugzeug-Handbuch, Teil 9 B „Elektrisches Bordnetz", Heft 1, D. (Luft) T. 2088 A-4

Unbefugte Verwendung ist strafbar und macht schadenersatzpflichtig

JFM-FTVDru
180342
PaGeKü

Betriebsgeräte
(Gerätetisch und Nebengerätetafel)

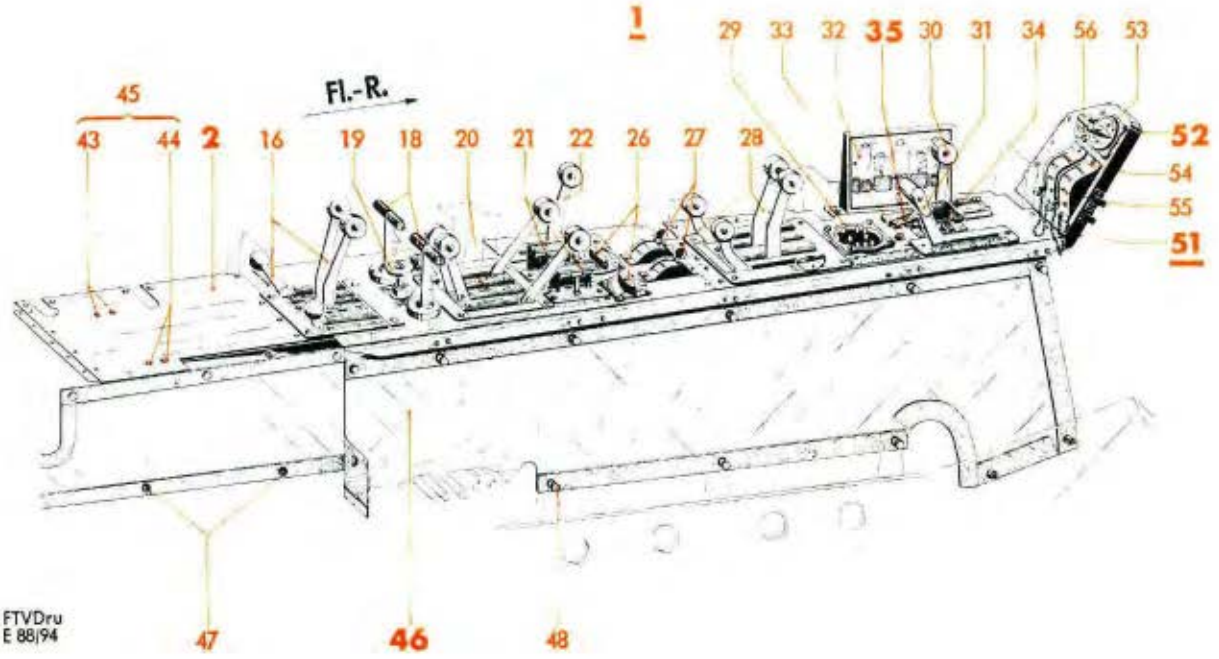

FTVDru E 88/94

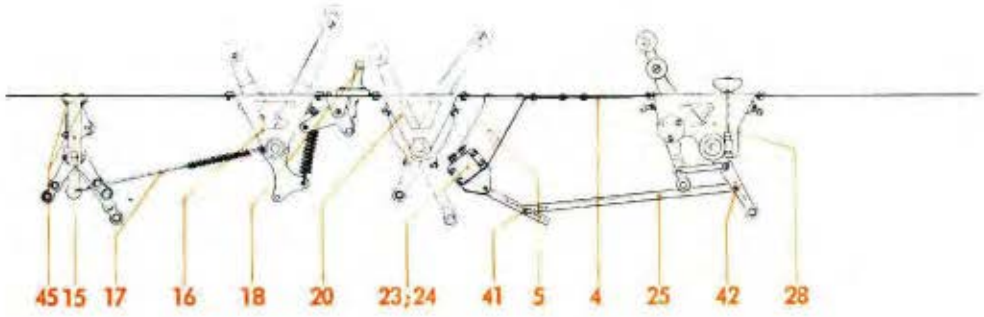

FTVDru E 88/94

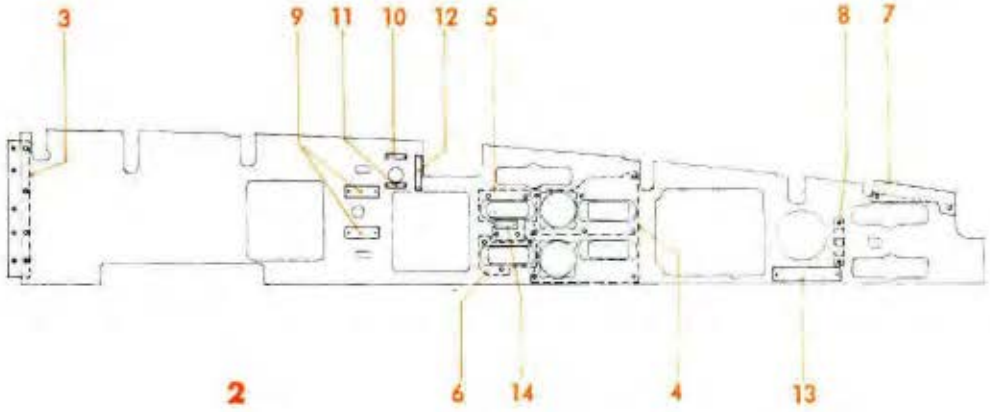

FTVDru E 88/119

Werk-stoff	Stück	Benennung	Ersatzteil-Nr.	Bild: 2 Orts-Nr.	Bem.
	1	**Sicherungsklappe, vollst.**	**88.983-286**	**35**	
		einschließlich Orts-Nr. 36-39			
	1	Schild „Trimmung ..."	88.983-286.04	(36)	
	1	„ „Sturzflug-Bremse"	88.723-1628	(37)	
	1	„ „Aus"	88.723-1626	(38)	
	1	„ „Ein"	88.723-1627	(39)	
		Befestigungsteile		**(40)**	aus 88.953-14/
		hierzu Orts-Nr. 41-45			
	2	Bolzen mit Kopf	4 f 8x12x9,5 DIN 1434	41	
	2	„ „ „	5 f 8x12x10 DIN 1434	42	
	2	Linsenschraube	M 6 x 18 DIN 85[1])	43	
	2	Linsensenkschraube	M 6 x 18 DIN 91[1])	44	
	4	Sechskantmutter, selbstsichernd (Lief. AGG)	(M 6 S)[3])	45	siehe auch Ju N 14404
	1	**Verkleidung, vollst.**	**88.983-283**	**46**	
		einschließlich Orts-Nr. 47 und 48			
	16	Druckknopf, Kappe grau (Lief. Witte)	(Nr. 227)	47	siehe auch Ju N 16422
	10	Cedus-Verschluß „Zieh am Knopf"	Ju N 115764	48	
	1	**Nebengerätetafel, vollst.**	**88.953-Z 02**	**51**	
		einschließlich Orts-Nr. 52-56			
	1	**Gerätetafel**	**88.983-41**	**52**	
	1	K 4 Hauptschalter	(127-618 A)	53	FI 22559-1
		B 3 Zündschalter	siehe Ju 88 A-4 Flugzeug-Handbuch Teil 9 D „Elektr. Bordnetz" Heft 1, D. (Luft) T. 2088 A-4	54	
		B 4 „		55	
		A 1 Einbaudruckknopf, 1-polig (Netzausschalter)		56	

[1]) Aus Flußstahl (bei Bestellung angeben)
[3]) Aus Leichtmetall (bei Bestellung angeben)

Unbefugte Verwendung ist strafbar und macht schadenersatzpflichtig

Betriebsgeräte
(Geräte-Einbau, rechts)

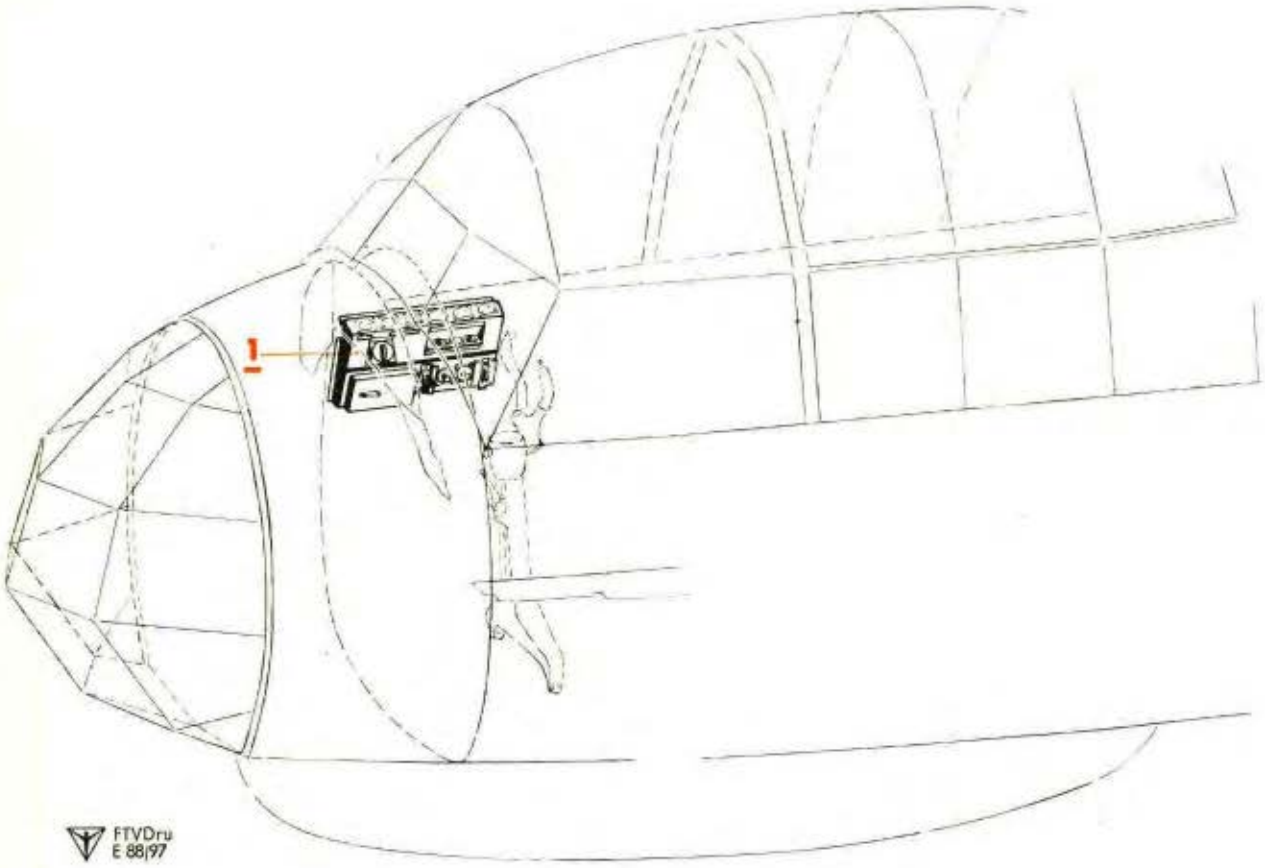

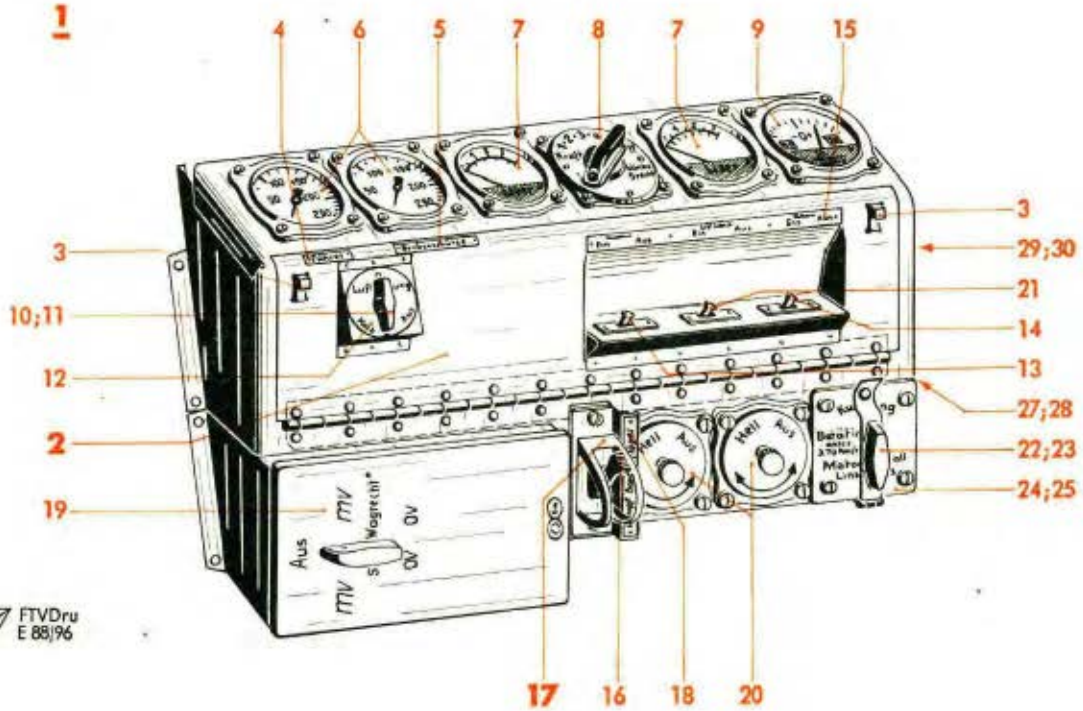

Werkstoff	Stück	Benennung	Ersatzteil-Nr.	Bild: 3 Orts-Nr.	Bem.
	1	**Geräte-Einbau, rechts, vollst.**	**88.953-Z 03**[5]	**1**	
		einschließlich Orts-Nr. 2-25			
	1	**Lagerung, vollst.**	**88.953-53**	**2**	
		einschließlich Orts-Nr. 3-5			
	2	Riegelverschluß	8800-93601	3	
	1	Schild „Führer"	88.983-5009	4	
	1	„ „Bombenschütze"	88.983-5010	5	
		Druckmesser für Sauerstoff (enthalten in Höhenatmer mit Anschlüssen)	s. Bild 6	6	
	2	M 14, M 18 Elektr. Vorratsanzeiger VA 1	FI 20723	7	
	1	M 16 Umschalter	FI 32336-3	8	
	1	L 12 Umschaltb. elektr. Temperatur-Anzeiger	(127-1004 G)	9	FI 20349
		E 102 Drehschalter (Enteisungsschalter)	s. Ju 88 A-4 Flugzeug-Handbuch, Teil 9 B „Elektr. Bordnetz" Heft 1, D. (Luft) T. 2088 A-4	10	aus 88.916
		Griff für Drehschalter		11	
		Schild „Luftschrauben-Enteisung"	88.916-7141	12	aus 88.916-71
	1	D 50 Kippausschalter mit Schraubverschluß	(19-5821 A)	13	FI 32350
		Einbauschalter ohne Gehäuse 77. sch. 18 c (Behelf)	(126-609 A)		FI 32316
	1	C 60 Kippausschalter mit Schraubverschluß [6]	(19-5821 A)	14	FI 32350
		Einbauschalter ohne Gehäuse 77. sch. 18 c (Behelf)	(126-609 A)		FI 32316
	1	Schild „Heizscheiben ..."	8800-95500/3	15	
	1	R 23 Wechselschalter, 1-polig	(126-615 A)	16	FI 32327
	1	**Schutzkappe für Bombenumschalter (Wechselschalter), vollst.**	**88.983-52**	**17**	
		einschließlich Orts-Nr. 18			
	1	Schildhalterung	88.983-52 H 01	18	
		S 2 Zünderschaltkasten Z.S.K. 244 A	[7]	19	
	2	C 41, C 42 Verdunkler	(126-528 C)	20	FI 32401-4
	1	C 56 Kippausschalter mit Schraubverschluß [7]	(19-5821 A)	21	FI 32350
		Einbauschalter ohne Gehäuse 77. sch. 18 c (Behelf)	(126-609 A)		FI 32316
		K 23 Drehschalter (für Einmotorenflug)	siehe Ju 88 A-4 Flugzeug-Handbuch Teil 9 B „Elektr. Bordnetz" Heft 1, D. (Luft) T. 2088 A-4	22	aus 88.916
		Griff für Drehschalter		23	
		Schild für Drehschalter	88.916-7105	24	aus 88.916-71
	1	Befestigungsplatte	88.953-131.02	25	aus 8800-94959

[5] Mit Abänderung nach 8800-93647, 8800-94959 und 8800-95485

[6] Aus 8800-93647

[7] Siehe Ju 88 A-4 Flugzeug-Handbuch, Teil 12 B „Abwurfwaffe", D. (Luft) T. 2088 A-4

Unbefugte Verwendung ist strafbar und macht schadenersatzpflichtig

IFM-FTVDru 190342 PaGeKü

Betriebsgeräte
(Geräte-Einbau, rechts)

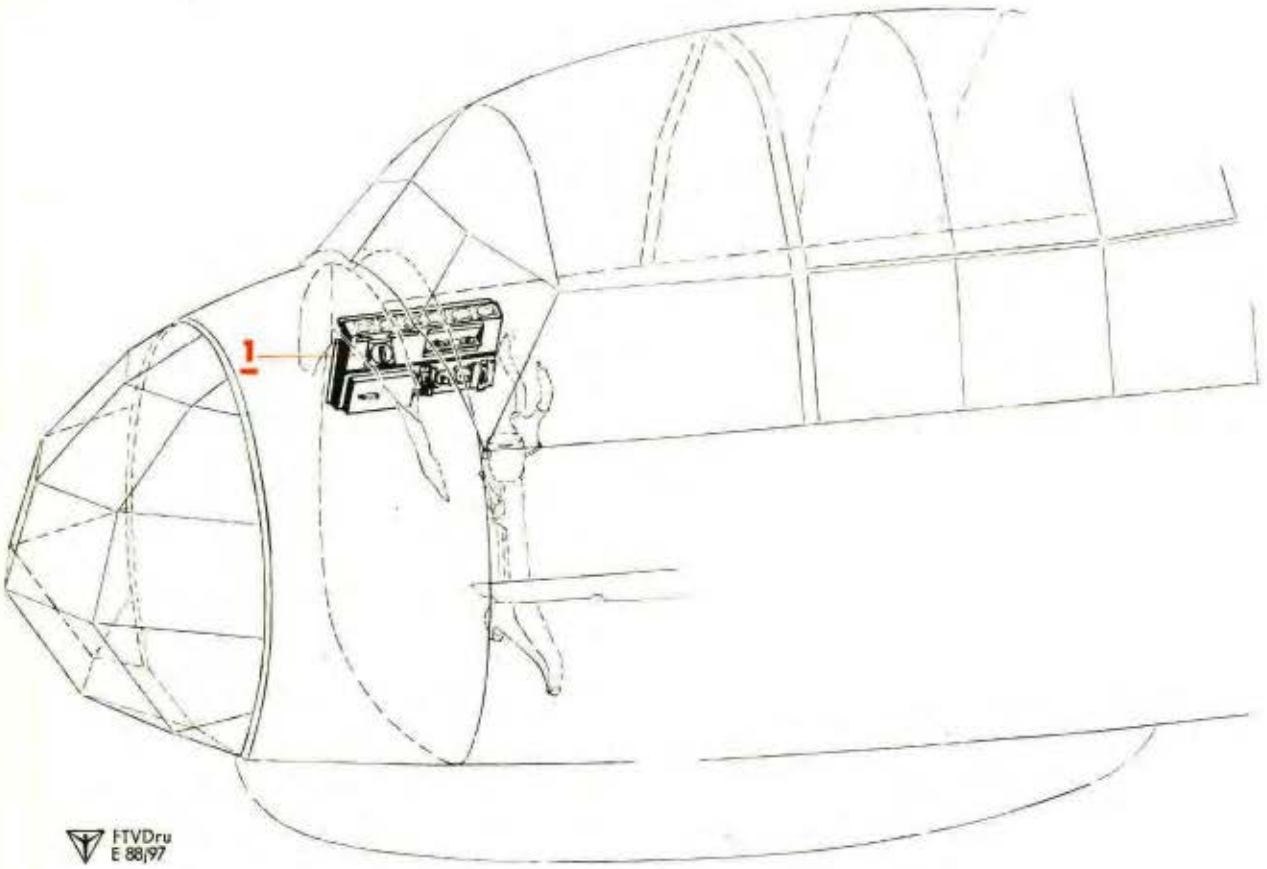

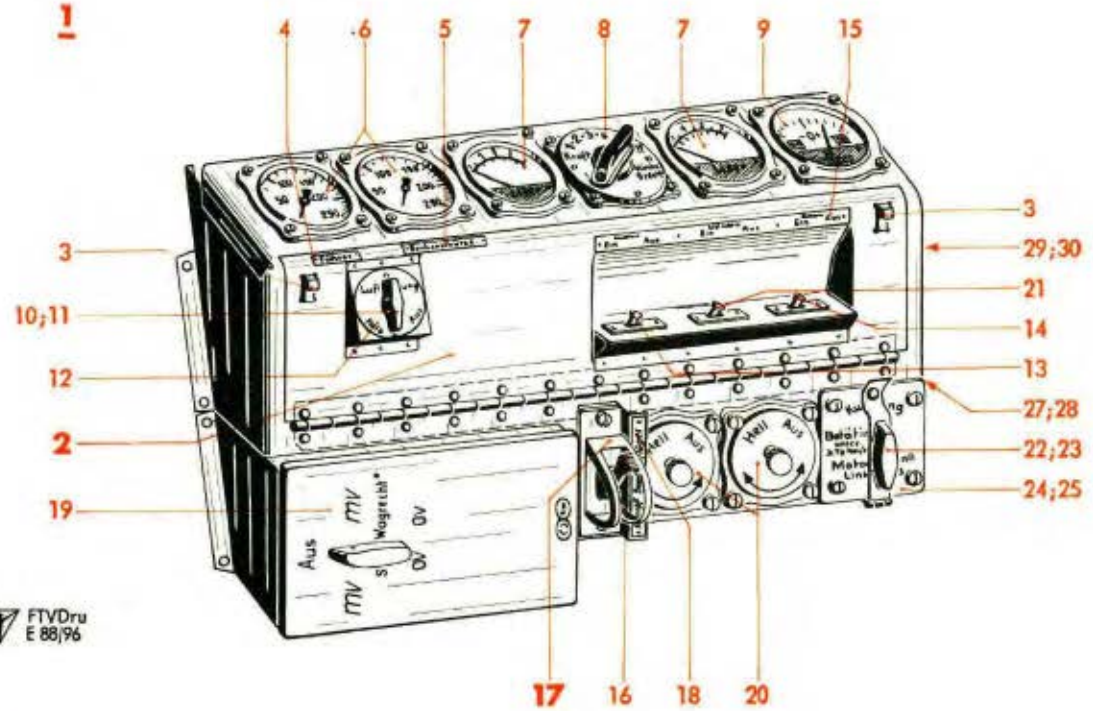

Werk-stoff	Stück	Benennung	Ersatzteil-Nr.	Bild: 3 Orts-Nr.	Bem.
		Druckknopfschalter-Einbau für AKS-M 4*)		**(26)**	aus 8800-94950
		hierzu Orts-Nr. 27-30			
	1	T 40 Druckknopfschalter mit Haltekontakt, 1-polig (Lief. List)	(DKH)	27	Wahl-weise
	1	T 40 Druckknopfschalter mit Haltekontakt (Lief. List)	(DKH 2 E)		
	1	Schild „Einschaltung Rauchgeräte"	8800-94950/4	28	
	1	T 41 Druckknopfschalter (Ruhestrom-Kontakt), SSH 512/1 Z	FI 32324	29	
	1	Schild „Notausschaltung Rauchgeräte"	8800-94950/3	30	

*) Wird nur teilweise auf besondere RLM-Anordnung eingebaut

Unbefugte Verwendung ist strafbar und macht schadenersatzpflichtig

Betriebsgeräte
(Restliche Geräte im Rumpf)

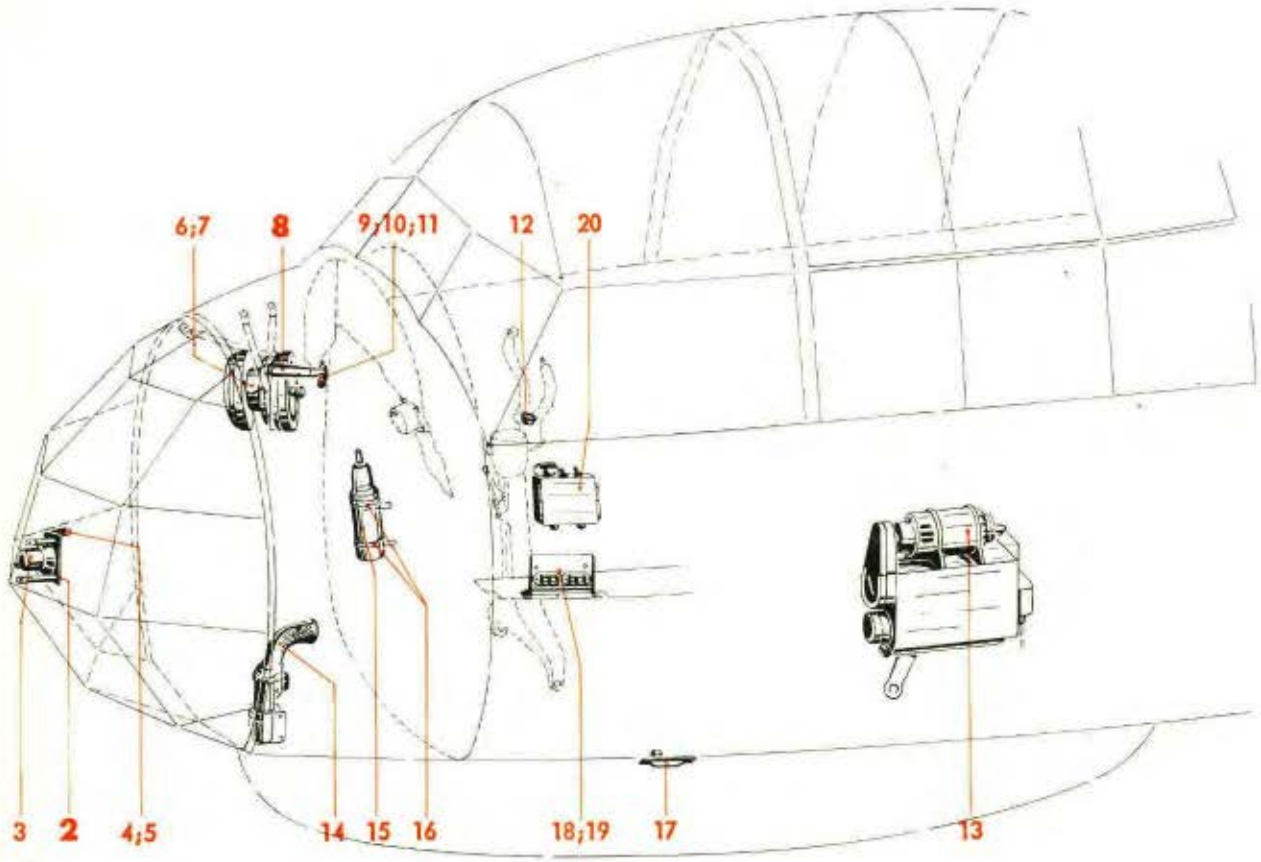

FTVDru E 88/96

1

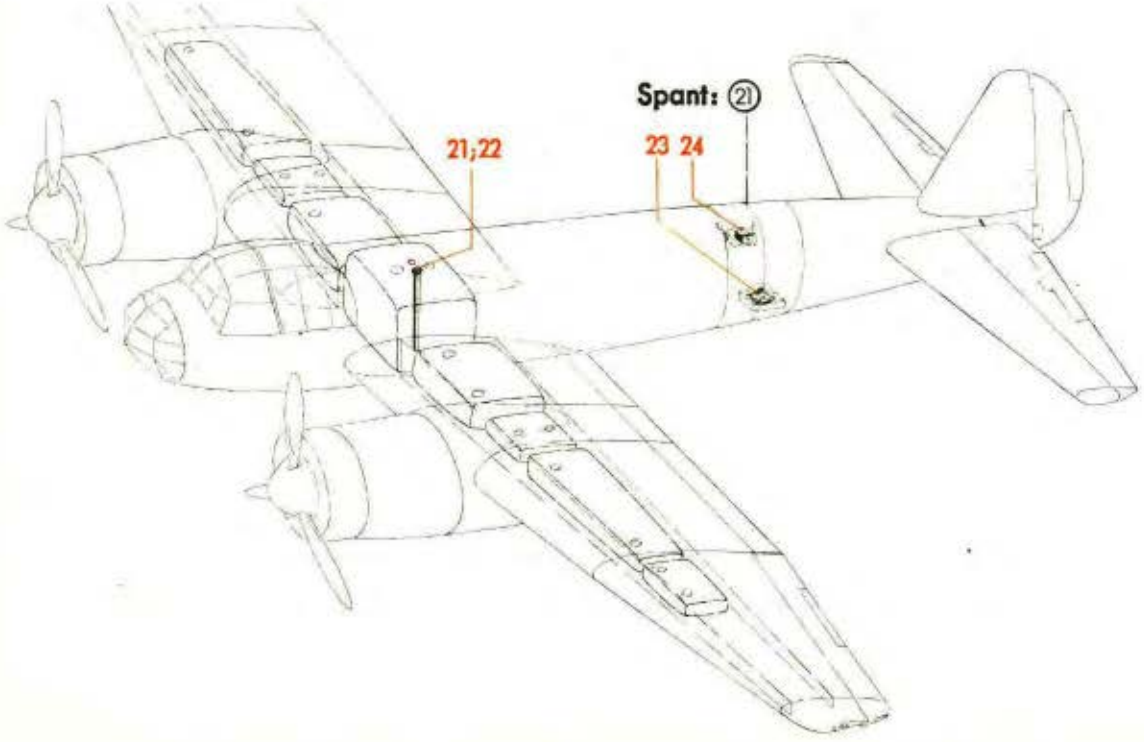

Werkstoff	Stück	Benennung	Ersatzteil-Nr.	Bild: 4 Orts-Nr.	Bem.
	1	**Restliche Geräte im Rumpf, vollst.** bestehend aus Orts-Nr. 2-24	**88.953-Z 04**	**1**	
	1	**Halterung für Führerkompaß**	**88.953-31**	**2**	
	1	Führerkompaß	(127-55 A oder 127-56 A oder 127-57 A)	3	FI 23233
	1	C 20 Geräteleuchte mit Drehblende	FI 32265-1 und -2	4	
	1	Lampe für Zusatzlicht 24 V, 2 W	FI 32777-1	5	
	1	L 14 Funkpeilanzeigegerät für Rahmen PFA/R	FI 23470	6	
	1	L 14 Funkpeil-Tochterkompaß PFK/p	FI 23337	7	
	1	**Lampenhalterung für Funkpeilanzeiger, vollst.** einschließlich Orts-Nr. 9	**88.983-30**	**8**	
	1	Schelle, einseitige Befestigung	14 Ju N 15802	9	
	1	C 45 Geräteleuchte mit Drehblende	FI 32265-1 und -2	10	
	1	Lampe für Zusatzlicht 24 V, 2 W	FI 32777-1	11	
	1	Borduhr BO-UK 1	(127-553 A)	12	FI 23885
	1	K 2 Rudermaschine LSR 4 ü-3	(127-221 A)	13	FI 22574
	1	Leuchtpistole Kaliber 4	N 4002	14	
	1	Ausgleichsgefäß mit Anschlußnippel Lva 1	FI 22360	15	
	2	SKF-Schelle	600 Ju N 116546	16	aus 88.953-32/
	1	L 2 Elektr. Außenlufttemperaturgeber	(127-1001 A oder 127-1041 A)	17	FI 20341
	1	M 1 Warngerät WG IV für Kraft- und Schmierstoffbehälter	(19-6801 D-1)	18	
	6	Lampe für Zusatzlicht 24 V, 2 W	FI 32777-1	19	
	1	E 10 Schaltkasten für Behälterpumpen (Lief. Busch)	(BM 71259)	20	
	1	M 500 Elektr. Vorratsgeber VG 2 für Vorratsanzeige (für Kraftstoff)	FI 20724-112	21	
	4	Sechskantschraube	M 6 x 18 DIN Kr 551	22	aus 88.953-32/
	1	L 500 Mutterkompaß PFK/m	(127-110 A)	23	FI 23331
	1	Sanitätspack S 2	S 10182	24	

Unbefugte Verwendung ist strafbar und macht schadenersatzpflichtig

Betriebsgeräte

(Geräte im Tragwerk-Flügel, links und rechts)

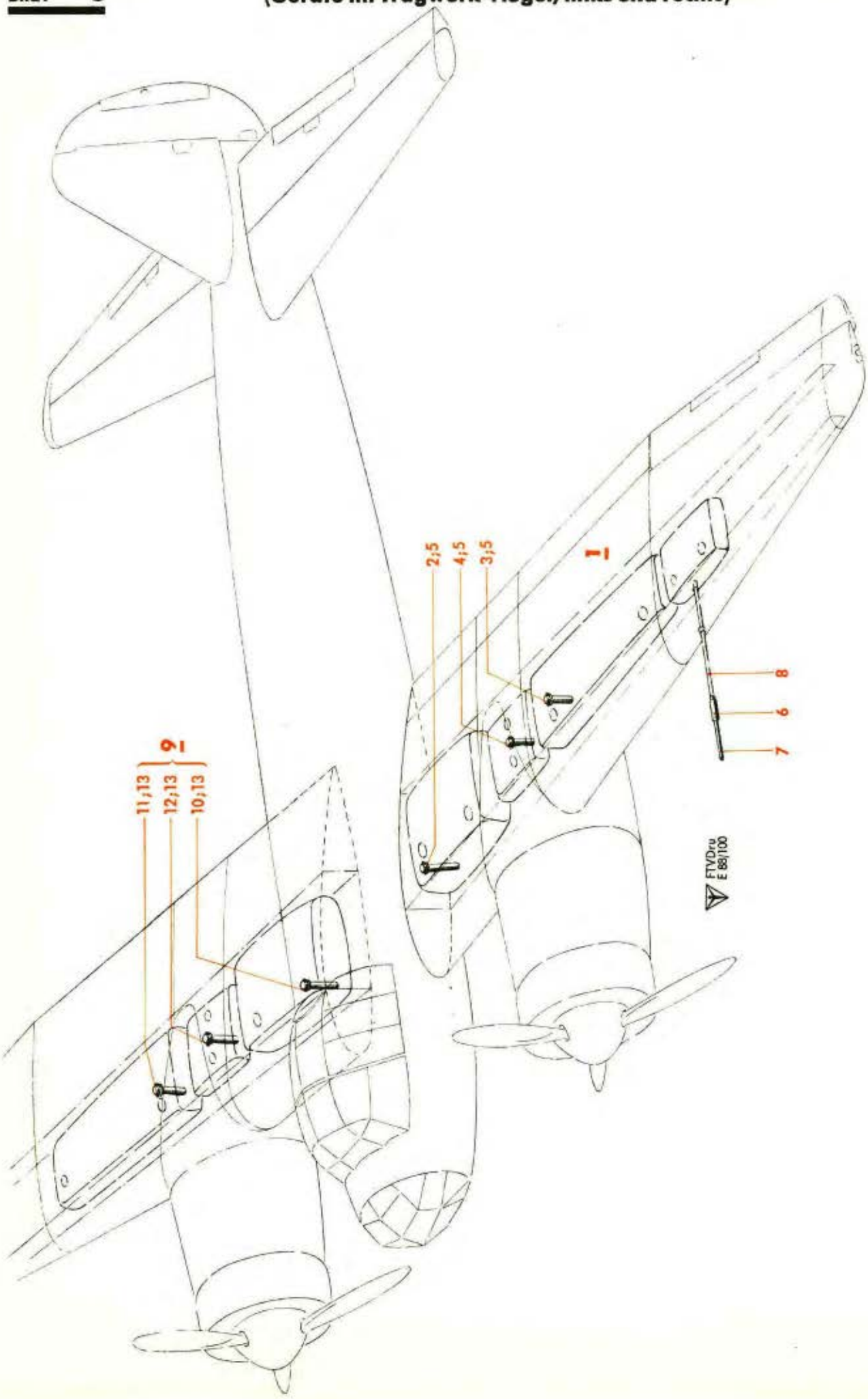

Werk-stoff	Stück	Benennung	Ersatzteil-Nr.	Bild: 5 Orts-Nr.	Bem.
	1	**Geräte im Tragwerk-Flügel, links, vollst.**	**88.953-Z 05**	**1**	
		bestehend aus Orts-Nr. 2-7			
	1	M 206 Elektr. Vorratsgeber für gleichzeitige Vorratsanzeige und 2 Kontaktstellen (für Kraftstoff)	(127-1020 A) (Tauchtiefe 34,5 cm)	2	FI 20727-34,5
	1	M 200 Elektr. Vorratsgeber VG 2 für Vorratsanzeige (für Kraftstoff)	FI 20724-30,5	3	
	1	M 204 Elektr. Vorratsgeber für gleichzeitige Vorratsanzeige und 2 Kontaktstellen (für Schmierstoff)	(127-1020 A) (Tauchtiefe 31 cm)	4	FI 20727-31
	12	Sechskantschraube	M 6 x 15 DIN Kr 551	5	aus 88.953-54
	1	Zwischenstück für Staurohrbefestigung (Lief. Bruhn)	(A 531)	6	
	1	D 200 Heizbares Staurohr	(127-88 A)	7	FI 22261
		Halterung für Staurohr	s. Konstr.-Gr. 9, Elt-Bordnetz (Rohrleitungen)	8	
	1	**Geräte im Tragwerk-Flügel, rechts, vollst.**	**88.953-Z 06**	**9**	
		bestehend aus Orts-Nr. 10-13			
	1	M 302 Elektr. Vorratsgeber für gleichzeitige Vorratsanzeige und 2 Kontaktstellen (für Kraftstoff)	(127-1020 A) (Tauchtiefe 34,5 cm)	10	FI 20727-34,5
	1	M 304 Elektr. Vorratsgeber VG 2 für Vorratsanzeige (für Kraftstoff)	FI 20724-30,5	11	
	1	M 306 Elektr. Vorratsgeber für gleichzeitige Vorratsanzeige und 2 Kontaktstellen (für Schmierstoff)	(127-1020 A) (Tauchtiefe 31 cm)	12	FI 20727-31
	12	Sechskantschraube	M 6 x 15 DIN Kr 551	13	aus 88.953-54

Unbefugte Verwendung ist strafbar und macht schadenersatzpflichtig

FM-FTVDru
190342
PaGeKü

Betriebsgeräte
(Höhenatmeranlage im Rumpf)

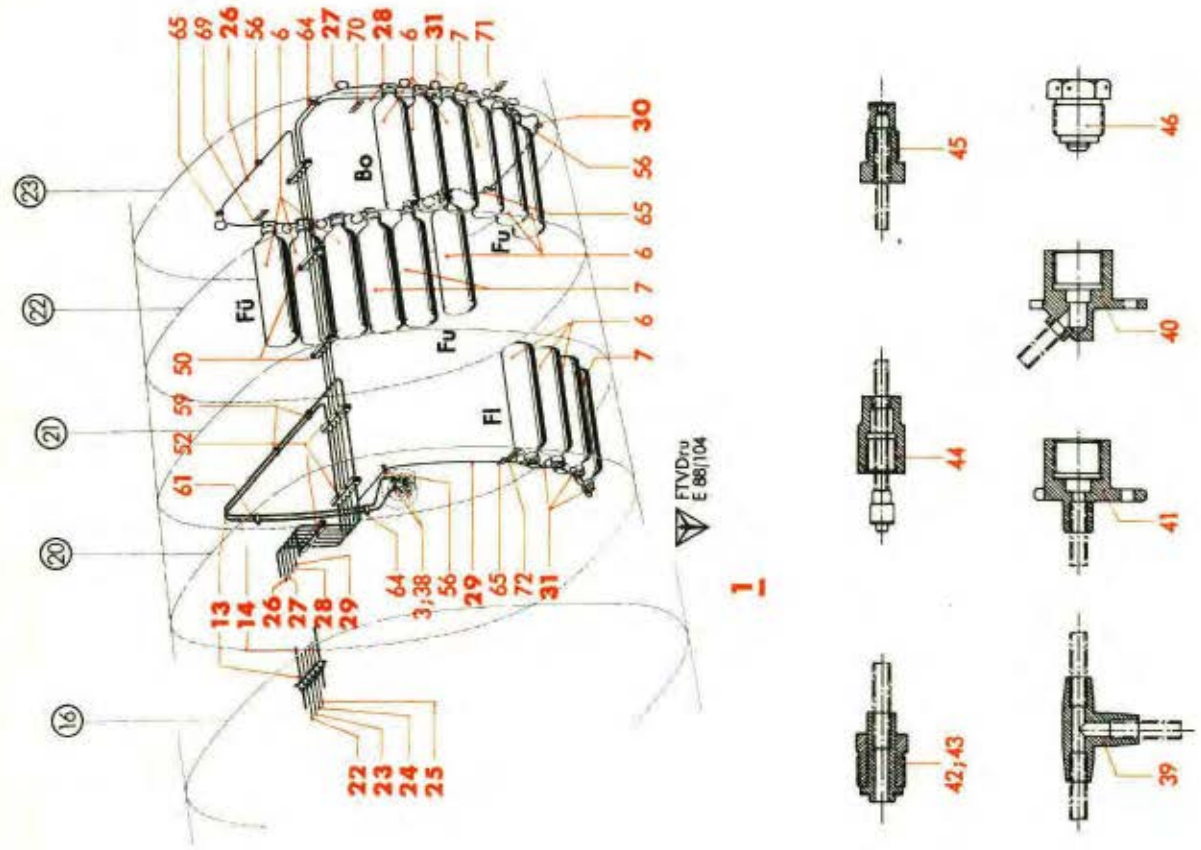

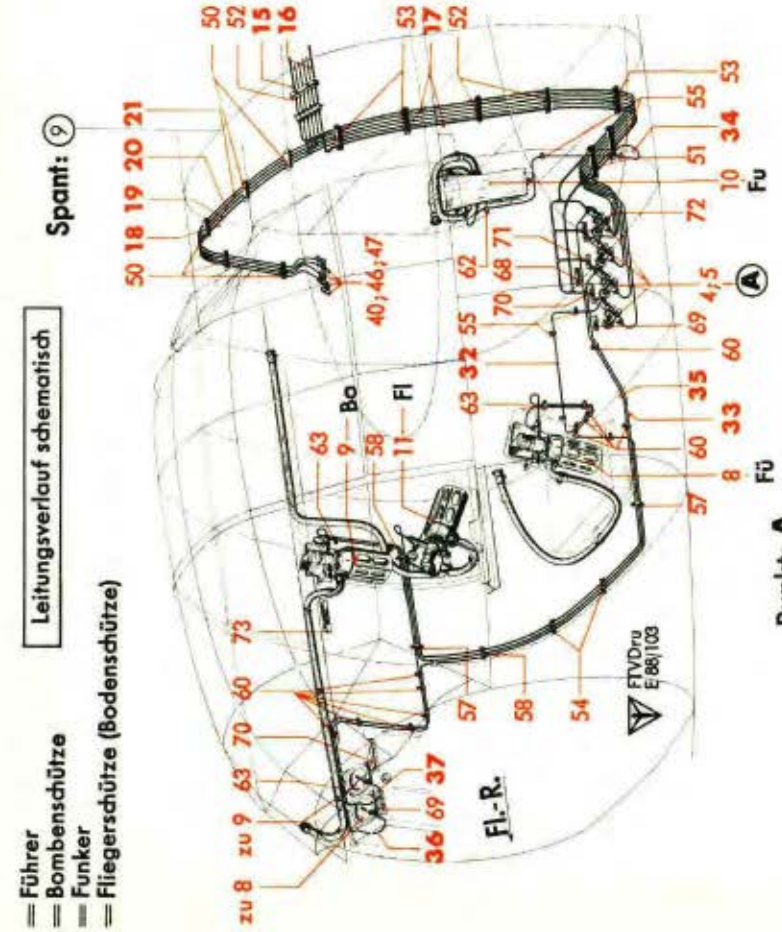

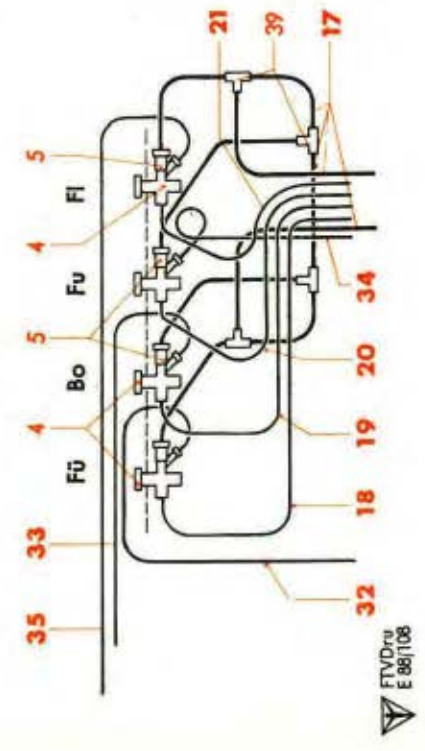

Werk-stoff	Stück	Benennung	Ersatzteil-Nr.	Bild: 6 Orts-Nr.	Bem.
	1	**Höhenatmeranlage im Rumpf, vollst.** einschließlich Orts-Nr. 2-73	**88.984-Z 08**	**1**	
		Geräte und Einbauten hierzu Orts-Nr. 3-11		**(2)**	
	1	Außenbordanschluß	(10-108 U 4)	3	FI 30506
	4	Flaschenfernventil)	(10-22 B)	4	FI 30511
	4	Rückschlagventil mit Dichtring)	(10-23 B oder 10-23 C)	5	FI 30509
	12	Leichtmetallflasche 2 Liter mit T-Anschluß	(10-15 B)	6	FI 30500-3
	4	Leichtmetallflasche 2 Liter mit Winkelanschluß	(10-16 B)	7	FI 30500-2
	1	Höhenatmer mit Anschlüssen (für Führer)	(10-17 J)	8	FI 30470-9
	1	" " " (für Bombenschütze)	(10-17 J)	9	FI 30470-9
	1	" " " (für Funker)	(10-17 D)	10	FI 30470-4
	1	" " " (für Fliegerschütze)	(10-17 H)	11	FI 30470-8
		Rohrleitungen hierzu Orts-Nr. 13-48		**(12)**	aus 88.984-181
		a) Fülleitungen (vom Außenbordanschluß über Flaschenfernventil zu den Sauerstoffflaschen)			
	1	**Rohrleitung (Rohr 6 x 0,75) vom Außenbord-anschluß bis Spant 16, vollst.** einschließlich 2 Stück Orts-Nr. 47 und je 1 Stück Orts-Nr. 38, 41 und 43	**88.984-181 H 12**	**13**	
	1	**Rohrleitung (Rohr 6 x 0,75), vom Gabelstück am Außenbordanschluß bis Spant 16, vollst.** einschließlich je 1 Stück Orts-Nr. 41, 43 und 47	**88.984-181 H 13**	**14**	
	1	**Rohrleitung (Rohr 6 x 0,75), rechts, vom Spant 16 bis Spant 8 b, vollst.** einschließlich je 1 Stück Orts-Nr. 41, 43 und 47	**88.984-181 H 20**	**15**	
	1	**Rohrleitung (Rohr 6 x 0,75), links, vom Spant 16 bis Spant 8 b, vollst.** einschließlich je 1 Stück Orts-Nr. 41, 43 und 47	**88.984-181 H 21**	**16**	
	1	**Doppelleitung (Rohr 6 x 0,75), vom Spant 8 b zu den Flaschenfernventilen, vollst.** einschließlich 4 Stück Orts-Nr. 39 und je 6 Stück Orts-Nr. 43 und 47	**88.984-181 H 11**	**17**	
	1	**Rohrleitung (Rohr 6 x 0,75), vom Flaschenfernventil/ Führer zur rechten Rumpfseitenwand, vollst.** einschließlich je 1 Stück Orts-Nr. 39, 40 und 46, 2 Stück Orts-Nr. 43 und 3 Stück Orts-Nr. 47	**88.984-181 H 07**	**18**	

Unbefugte Verwendung ist strafbar und macht schadenersatzpflichtig

Betriebsgeräte
(Höhenatmeranlage im Rumpf)

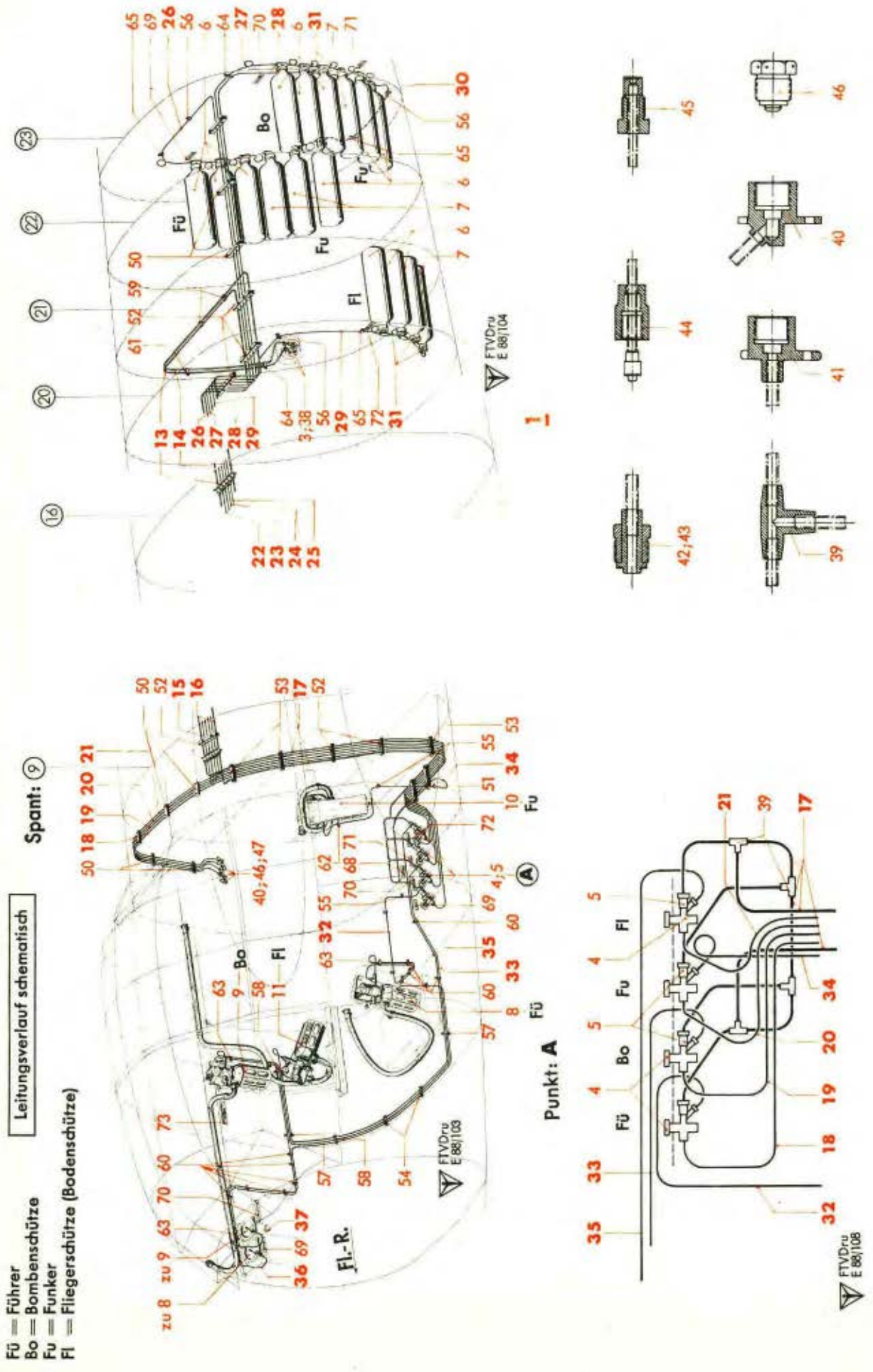

Werk-stoff	Stück	Benennung	Ersatzteil-Nr.	Bild: 6 Orts-Nr.	Bem.
	1	**Rohrleitung (Rohr 6 x 0,75), vom Flaschenfernventil/ Bombenschütze zur rechten Rumpfseitenwand, vollst.** einschließlich je 1 Stück Orts-Nr. 39, 40 und 46, 2 Stück Orts-Nr. 43 und 3 Stück Orts-Nr. 47	88.984-181 H 08	19	
	1	**Rohrleitung (Rohr 6 x 0,75), vom Flaschenfernventil/ Funker zur rechten Rumpfseitenwand, vollst.** einschließlich je 1 Stück Orts-Nr. 39, 40 und 46, 2 Stück Orts-Nr. 43 und 3 Stück Orts-Nr. 47	88.984-181 H 09	20	
	1	**Rohrleitung (Rohr 6 x 0,75), vom Flaschenfernventil/ Fliegerschütze zur rechten Rumpfseitenwand, vollst.** einschließlich je 1 Stück Orts-Nr. 39, 40 und 46, 2 Stück Orts-Nr. 43 und 3 Stück Orts-Nr. 47	88.984-181 H 10	21	
	1	**Rohrleitung/Führer (Rohr 6 x 0,75), vom Spant 8 b bis Spant 16, vollst.** einschließlich je 1 Stück Orts-Nr. 41, 43 und 47	88.984-181 H 22	22	
	1	**Rohrleitung/Bombenschütze (Rohr 6 x 0,75), vom Spant 8 b bis Spant 16, vollst.** einschließlich je 1 Stück Orts-Nr. 41, 43 und 47	88.984-181 H 23	23	
	1	**Rohrleitung/Funker (Rohr 6 x 0,75), vom Spant 8 b bis Spant 16, vollst.** einschließlich je 1 Stück Orts-Nr. 41, 43 und 47	88.984-181 H 24	24	
	1	**Rohrleitung/Fliegerschütze (Rohr 6 x 0,75), vom Spant 8 b bis Spant 16, vollst.** einschließlich je 1 Stück Orts-Nr. 41, 43 und 47	88.984-181 H 25	25	
	1	**Rohrleitung (Rohr 6 x 0,75), vom Spant 16 zur Flaschenbatterie/Führer, vollst.** einschließlich je 1 Stück Orts-Nr. 41, 43 und 47	88.984-181 H 03	26	
	1	**Rohrleitung (Rohr 6 x 0,75), vom Spant 16 zur Flaschenbatterie/Bombenschütze, vollst.** einschließlich je 1 Stück Orts-Nr. 41, 43 und 47	88.984-181 H 04	27	
	1	**Rohrleitung (Rohr 6 x 0,75), vom Spant 16 zur Flaschenbatterie/Funker, vollst.** einschließlich je 1 Stück Orts-Nr. 41, 43 und 47	88.984-181 H 05	28	
	1	**Rohrleitung (Rohr 6 x 0,75), vom Spant 16 zur Flaschenbatterie/Fliegerschütze, vollst.** einschließlich je 1 Stück Orts-Nr. 41, 43 und 47	88.984-181 H 06	29	
	1	**Rohrleitung (Rohr 6 x 0,75), zwischen den Flaschen/Funker, vollst.** einschließlich je 2 Stück Orts-Nr. 43 und 47	88.984-181 H 02	30	

Unbefugte Verwendung ist strafbar und macht schadenersatzpflichtig

JFM-FTVDru
170242
PaGeKü

Betriebsgeräte
(Höhenatmeranlage im Rumpf)

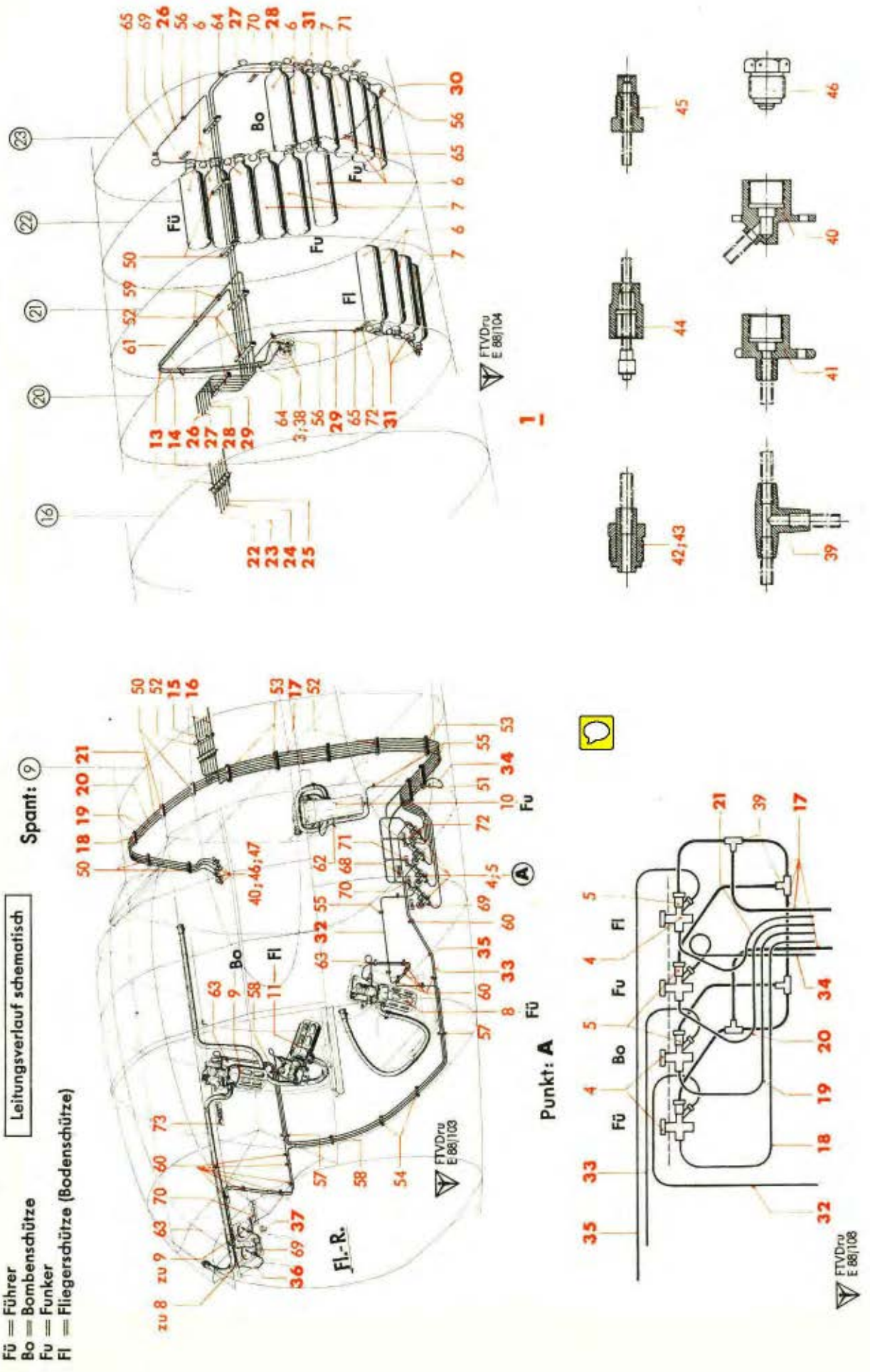

Werk-stoff	Stück	Benennung	Ersatzteil-Nr.	Bild: 6 Orts-Nr.	Bem.
	11	**Rohrleitung (Rohr 6 x 0,75), zwischen den Flaschen, vollst.** einschließlich je 2 Stück Orts-Nr. 43 und 47	88.984-181 H 01	31	
		b) Entnahmeleitungen (von den Flaschenfernventilen zu den Höhenatmern)			
	1	**Rohrleitung (Rohr 4 x 0,75), zum Höhenatmer/Führer, vollst.** einschließlich je 2 Stück Orts-Nr. 42 und 47	88.984-181 H 14	32	
	1	**Rohrleitung (Rohr 4 x 0,75), zum Höhenatmer/Bombenschütze, vollst.** einschließlich je 2 Stück Orts-Nr. 42 und 47	88.984-181 H 15	33	
	1	**Rohrleitung (Rohr 4 x 0,75), zum Höhenatmer/Funker, vollst.** einschließlich je 2 Stück Orts-Nr. 42 und 47	88.984-181 H 16	34	
	1	**Rohrleitung (Rohr 4 x 0,75), zum Höhenatmer/Fliegerschütze, vollst.** einschließlich je 2 Stück Orts-Nr. 42 und 47	88.984-181 H 17	35	
		c) Meßleitungen			
	1	**Rohrleitung (Rohr 4 x 0,75), vom Höhenatmer/Führer, vollst.** einschließlich je 1 Stück Orts-Nr. 44, 45 und 2 Stück Orts-Nr. 48	88.984-181 H 18	36	
	1	**Rohrleitung (Rohr 4 x 0,75), vom Höhenatmer/Bombenschütze, vollst.** einschließlich je 1 Stück Orts-Nr. 44, 45 und 2 Stück Orts-Nr. 48	88.984-181 H 19	37	
		d) Einzelteile für vorgenannte Rohrleitungen			
		Gabelstück	88.983-8160	38	
		„ (Behelf)	88.983-8159		
		T-Stück	(10-108-3)	39	Fl 30504-3
		Trennstelle	88.983-8175	40	
		„	(10-108-8)	41	Fl 30504-8
		Anschlußstutzen für Rohr 4 x 0,75	(10-108 U 1)	42	Fl 30505-1
		„ „ „ 6 x 0,75	(10-108 U 2)	43	Fl 30505-2
		„ „ Druckmesser	Fl 30533-1	44	wird mit Höhenatmer geliefert
		„ „ Höhenatmer	Fl 30533-2	45	
		Blindverschluß M 16 x 1,5	88.983-9110	46	
		Dichtring	(10-23-12)	47	Fl 30431
		„	(10-20.14-12)	(48)	Fl 30431-1

Unbefugte Verwendung ist strafbar und macht schadenersatzpflichtig

JFM-FTVDru
170242
PoGeKü

Betriebsgeräte
(Höhenatmeranlage im Rumpf)

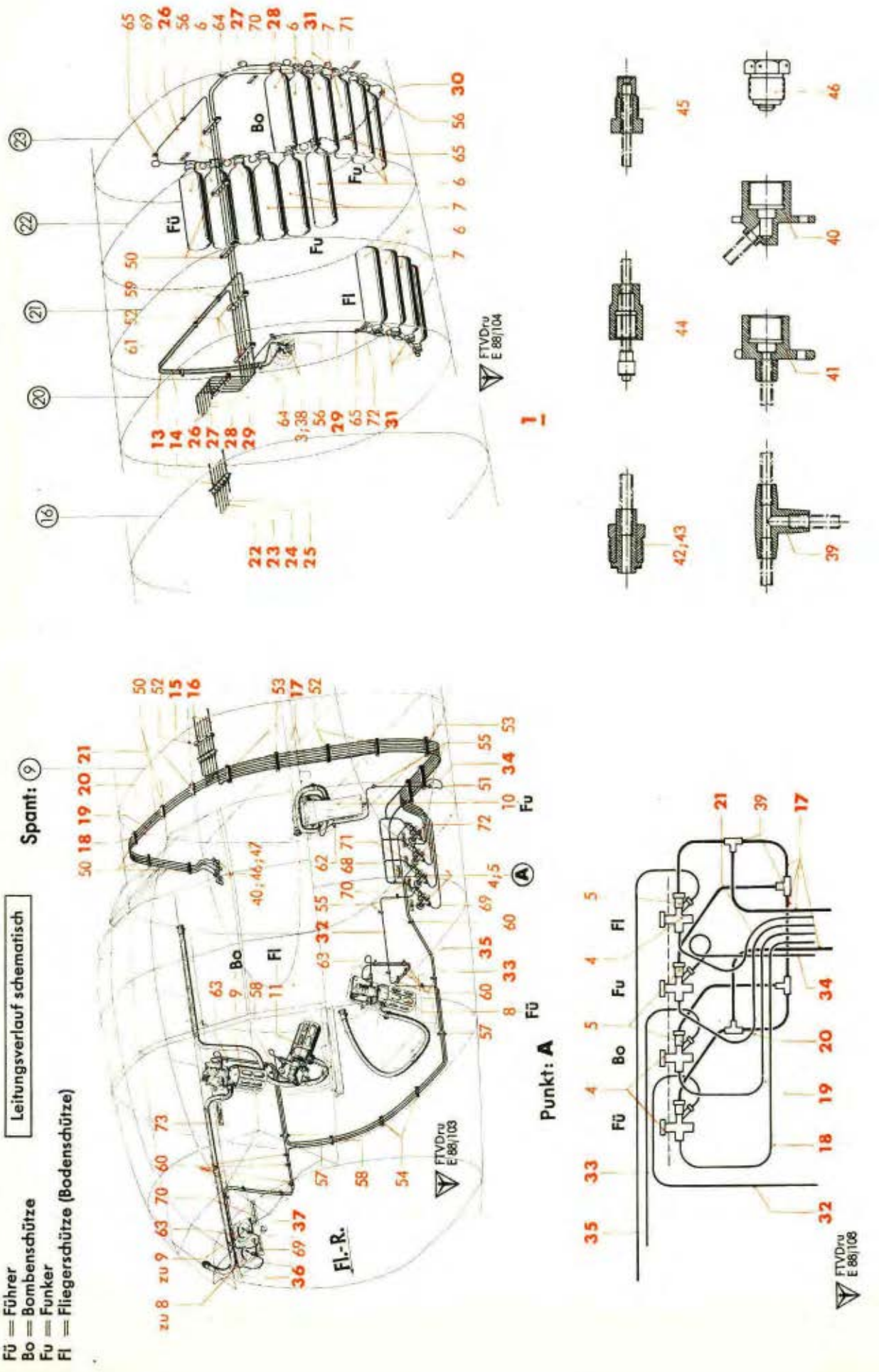

Werkstoff	Stück	Benennung	Ersatzteil-Nr.	Bild: 6 Orts-Nr.	Bem.
		Befestigungsteile		**(49)**	aus 88.984-182
		hierzu Orts-Nr. 50-66			
	8	Halterung	88.983-82 H 04	50	
	2	„	88.983-82 H 05	51	
	16	„	88.983-82 H 06	52	
	3	„	88.983-82 H 08	53	
	2	„	88.983-82 H 07	54	
	6	Schelle, einseitige Befestigung	6 Ju N 15802	55	
	4	„ „ „	8 Ju N 15802	56	
	2	Befestigungsschelle	3 x 4 DIN Kr 2573[3])	57	
	2	„	3 x 5 DIN Kr 2573[3])	58	
	2	„	8 DIN Kr 2572[3])	59	
	ca.12	Rohrschelle	2 x 6 Hs N 15808	60	
	1	„	2 x 8 Hs N 15808	61	
	1	„ 4 ø, einseitige Befestigung	88.984-182.21	62	
	3	„ 2 x 4 ø, „ „	88.984-182.22	63	
	2	„ 2 x 6 ø, „ „	88.984-182.23	64	
	3	„ 6 ø, „ „	88.984-182.24	65	
Erburit 101 Ra N 88 101	Nach Bedarf	Gummibeilage 1 mm dick		(66)	
		Schilder		**(67)**	aus 88.983-84
		hierzu Orts-Nr. 68-73			
	1	Schild „Sauerstoff"	88.983-8401	68	
	3	„ „Führer"	88.983-8402	69	
	3	„ „Bombenschütze"	88.983-8403	70	
	2	„ „Funker"	88.983-8404	71	
	2	„ „Bodenschütze"	88.983-8405	72	
	1	„ „Höhenatmer für Führer mitbetätigen"	88.983-8406	73	

[3]) Aus Leichtmetall (bei Bestellung angeben)

Unbefugte Verwendung ist strafbar und macht schadenersatzpflichtig

JFM-FTVDru
170242
PaGeKü

Betriebsgeräte

(Höhenatmeranlage und Zusatz-Höhenatmeranlage im Tragwerk-Flügel, rechts)

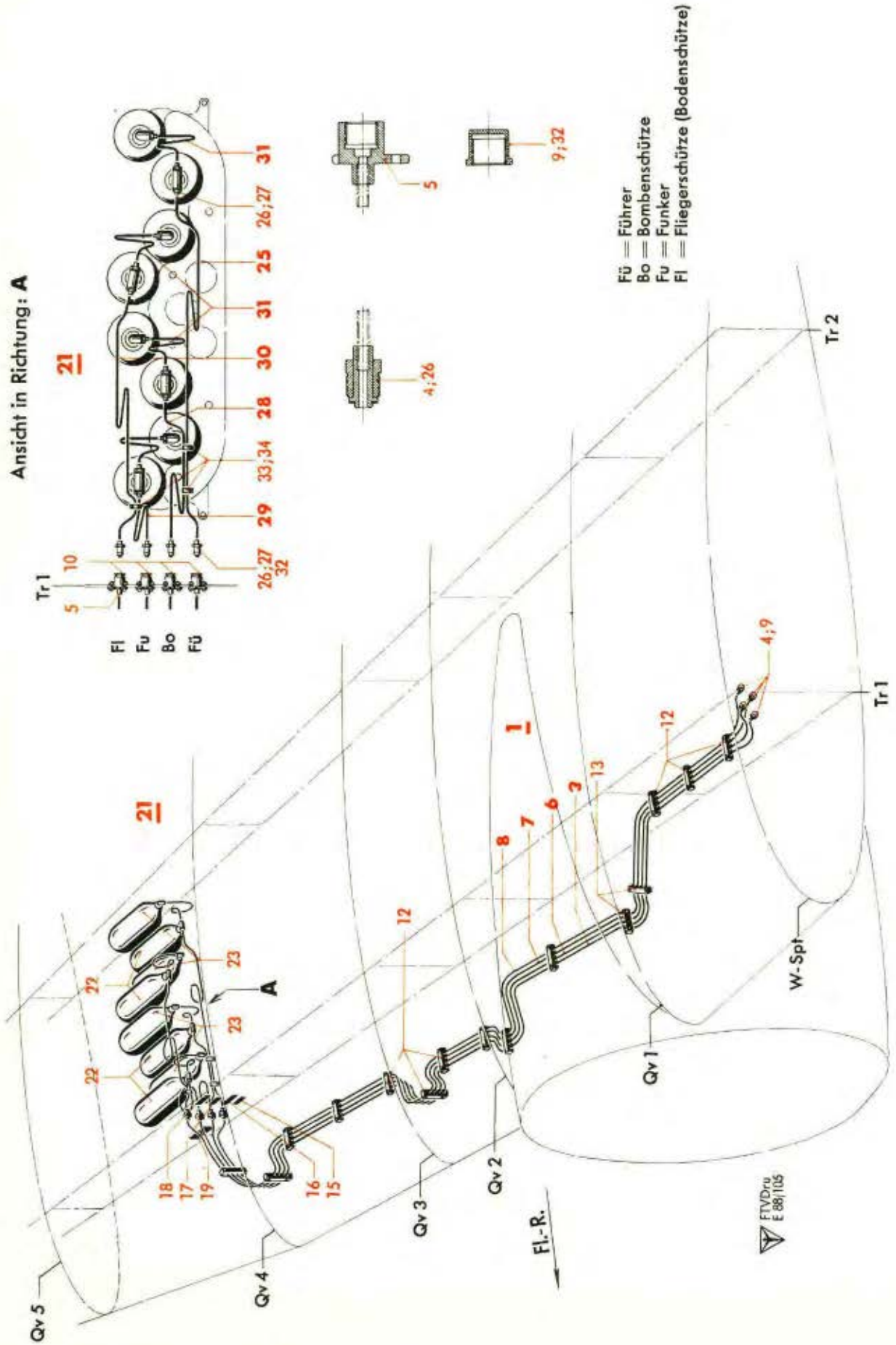

Werk-stoff	Stück	Benennung	Ersatzteil-Nr.	Bild: 7 Orts-Nr.	Bem.
	1	**Höhenatmeranlage im Tragwerk-Flügel, rechts, vollst.**	**88.983-Z 09**	**1**	
		einschließlich Orts-Nr. 2-19			
		Rohrleitungen		**(2)**	aus 88.983-91
		hierzu Orts-Nr. 3-10			
	1	**Rohrleitung/Führer (Rohr 6 x 0,75), vollst.**	**88.983-91 H 01**	**3**	
		einschließlich Orts-Nr. 4 und 5			
	1	Anschlußstutzen für Rohr 6 x 0,75	(10-108 U 2)	4	FI 30505-2
	1	Trennstelle	(10-108-8)	5	FI 30504-8
	1	**Rohrleitung/Bombenschütze (Rohr 6 x 0,75), vollst.**	**88.983-91 H 02**	**6**	
		einschließlich Orts-Nr. 4 und 5			
	1	**Rohrleitung/Funker (Rohr 6 x 0,75), vollst.**	**88.983-91 H 03**	**7**	
		einschließlich Orts-Nr. 4 und 5			
	1	**Rohrleitung/Fliegerschütze (Rohr 6 x 0,75), vollst.**	**88.983-91 H 04**	**8**	
		einschließlich Orts-Nr. 4 und 5			
	4	Blindverschluß M 16 x 1,5	88.983-9120	9	
	4	Schutzkappe	B 16 x 1,5 Lg N 14490	10	
		Befestigungsteile		**(11)**	aus 88.983-92
		hierzu Orts-Nr. 12 und 13			
	13	Halterung	88.983-92 H 01	12	
	2	„	88.983-82 H 04	13	
		Schilder		**(14)**	aus 88.983-93
		hierzu Orts-Nr. 15-19			
	1	Schild „Führer"	88.983-8402	15	
	1	„ „Bombenschütze"	88.983-8403	16	
	1	„ „Funker"	88.983-8404	17	
	1	„ „Bodenschütze"	88.983-8405	18	
	1	„ „Achtung! Beim Einbau der ..."	88.983-9301	19	
	1	**Zusatz-Höhenatmeranlage im Tragwerk-Flügel, rechts, vollst.**	**88.984-Z 10**	**21**	
		einschließlich Orts-Nr. 22-34			
	4	Leichtmetallflasche 2 Liter mit T-Anschluß	(10-15 B)	22	FI 30500-3
	4	„ 2 „ „ Winkelanschluß	(10-16 B)	23	FI 30500-2

Unbefugte Verwendung ist strafbar und macht schadenersatzpflichtig

JFM-FTVDru
170242
PaGeKü

Betriebsgeräte

(Höhenatmeranlage und Zusatz-Höhenatmeranlage im Tragwerk-Flügel, rechts)

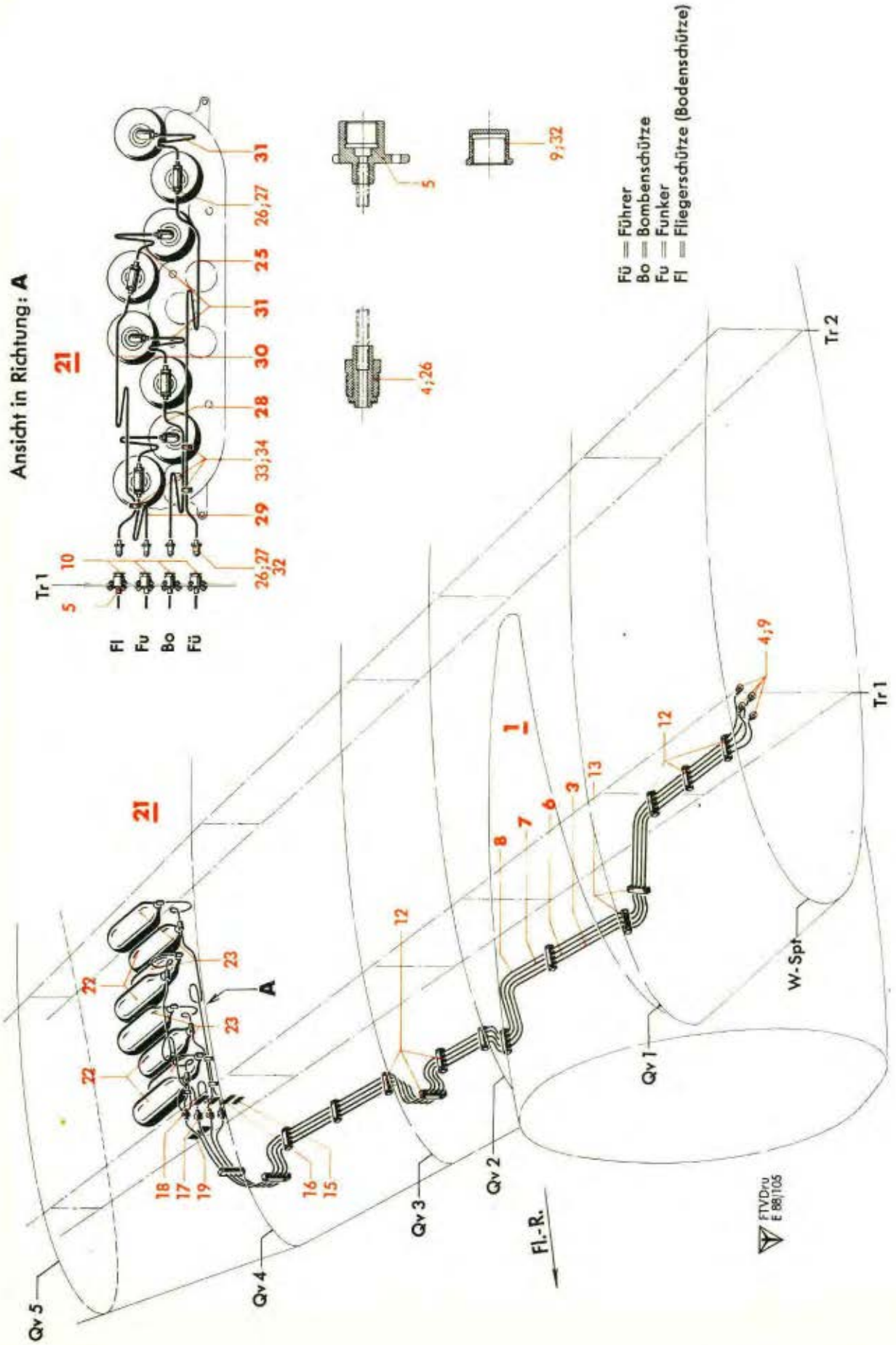

Werkstoff	Stück	Benennung	Ersatzteil-Nr.	Bild: 7 Orts-Nr.	Bem.
		Rohrleitungen		**(24)**	aus 88.984-100
		hierzu Orts-Nr. 25-32			
	1	**Rohrleitung (Rohr 6 x 0,75), zur Flasche/Führer, vollst.**	**88.984-100 H 01**	**25**	
		einschließlich Orts-Nr. 26 und 27			
	2	Anschlußstutzen für Rohr 6 x 0,75	(10-108 U 2)	26	FI 30505-2
	2	Dichtring	(10-23-12)	27	FI 30431
	1	**Rohrleitung (Rohr 6 x 0,75), zur Flasche/Bombenschütze, vollst.**	**88.984-100 H 02**	**28**	
		einschließlich Orts-Nr. 26 und 27			
	1	**Rohrleitung (Rohr 6 x 0,75), zur Flasche/Funker, vollst.**	**88.984-100 H 03**	**29**	
		einschließlich Orts-Nr. 26 und 27			
	1	**Rohrleitung (Rohr 6 x 0,75), zur Flasche/Fliegerschütze, vollst.**	**88.984-100 H 04**	**30**	
		einschließlich Orts-Nr. 26 und 27			
	4	**Rohrleitung (Rohr 6 x 0,75), zwischen den Flaschen, vollst.**	**88.984-100 H 05**	**31**	
		einschließlich Orts-Nr. 26 und 27			
	4	Blindverschluß M 16 x 1,5	88.983-9120	32	
Erburit 101 Ra N 88 101	**3** Nach Bedarf	Rohrschelle Gummibeilage 1 mm dick	2 x 8 Hs N 15808	33 34	aus 88.984-101

Unbefugte Verwendung ist strafbar und macht schadenersatzpflichtig

JFM-FTVDru
170242
PaGeKü

Betriebsgeräte
(Schaltplan der Höhenatmeranlage)

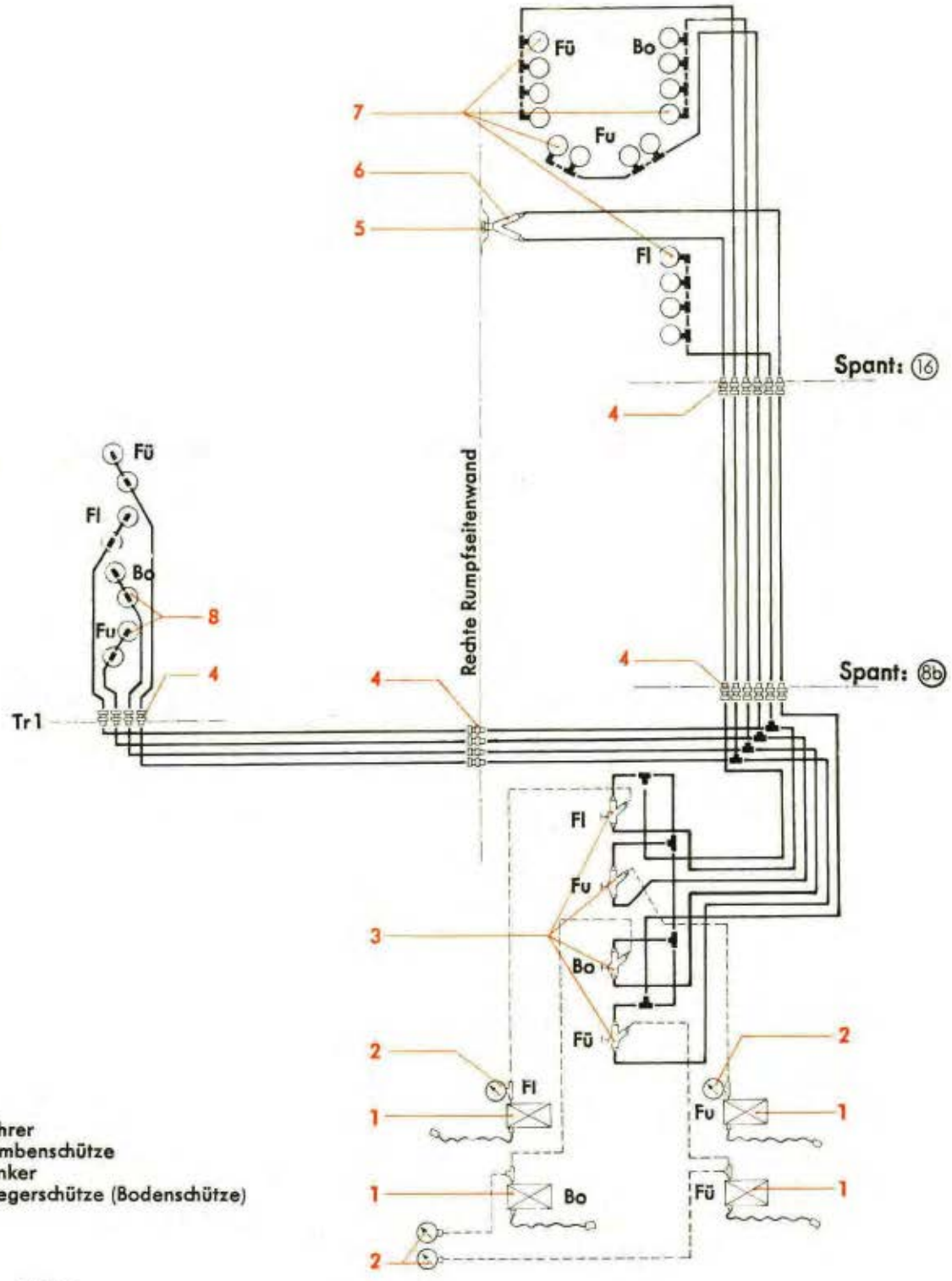

Fü = Führer
Bo = Bombenschütze
Fu = Funker
Fl = Fliegerschütze (Bodenschütze)

——— Fülleitungen
– – – – – Entnahme- und Druckmesserleitungen

FTVDru E 88/110

Stück	Benennung	Bild: 8 Orts-Nr.	Vorkommen
	Schaltplan der Höhenatmeranlage (8800-70051)		
4	Höhenatmer mit Anschlüssen	1	Bild 6, Orts-Nr. 8-11
4	Druckmesser	2	zu Bild 6, Orts-Nr. 8-11 gehörig
4	Flaschenfernventil	3	Bild 6, Orts-Nr. 4
20	Trennstelle	4	Bild 6, Orts-Nr. 40, 41 und „ 7, „ 5
1	Außenbordanschluß	5	„ 6, „ 3
1	Gabelstück	6	„ 6, „ 38
16	Leichtmetallflasche im Rumpf	7	„ 6, „ 6 u. 7
8	„ „ „ Tragwerk-Flügel, rechts	8	„ 7, „ 22 u. 23

Unbefugte Verwendung ist strafbar und macht schadenersatzpflichtig

Betriebsgeräte
(Hilfsleitungen im Rumpf)

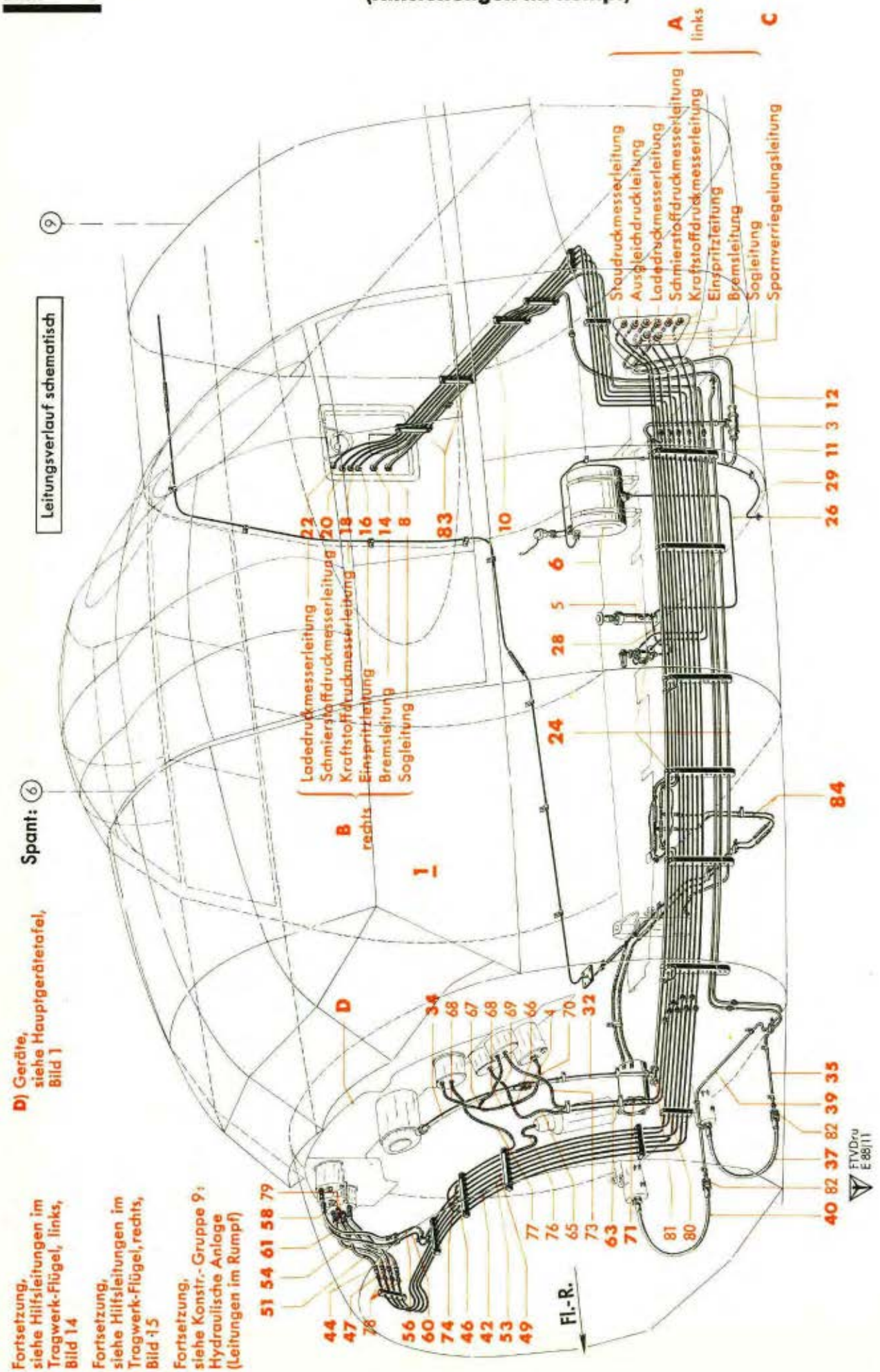

Werk-stoff	Stück	Benennung	Ersatzteil-Nr.	Bild: 9 Orts-Nr.	Bem.
	1	**Hilfsleitungen im Rumpf, vollst.** bestehend aus Bild 9-13	**88.983-Z 11**	**1**	
		Eingeklammerte Kursivzahlen in Spalte „Benennung" bedeuten Kennzeichnungsziffern der Leitungen			
		Geräte und Einbauten hierzu Orts-Nr. 3-6		**(2)**	
	1	Doppelrückschlagventil (Lief. Fernholz)	(19-3402 A)	3	
	1	Drossel LM 669 (Lief. Ask)	(19-4008 A)	4	
	1	Anlaßpumpe AP 8 (Lief. SUM)	(8-4505 A)	5	
	1	**Einspritzgemischbehälter, vollst.** (Aufteilung siehe Bild 11 Orts-Nr. 51)	**88.983-155**	**6**	
		Einzelleitungen (Vom W-Spt bis Trennstelle im Rumpf am Spt 8) hierzu Orts-Nr. 8-23		**(7)**	aus 88.983-121
		Sogleitung, rechts *(10 r)*			
	1	**Rohrleitung (Rohr 18 x 1), vollst.** einschließlich Orts-Nr. 9 und Bild 17, je 1 Stück Orts-Nr. 27-31 und 33-35	**88.983-121 H 27**	**8**	
	2	Schild	10 r-68 Ju N 16607	(9)	
	1	**Rohrleitung (Rohr 18 x 1), vollst.** einschließlich Orts-Nr. 9 und Bild 17, je 1 Stück Orts-Nr. 31-33 und 35	**88.983-121 H 26**	**10**	
	1	**Rohrleitung (Rohr 18 x 1), vollst.** einschließlich Orts-Nr. 9 und Bild 17, je 1 Stück Orts-Nr. 32-35	**88.983-121 H 15**	**11**	
		Sogleitung, links *(10 l)*			
	1	**Rohrleitung (Rohr 18 x 1), vollst.** einschließlich Orts-Nr. 13 und Bild 17, je 1 Stück Orts-Nr. 27-30, 33, 35 und 2 Stück Orts-Nr. 34	**88.983-121 H 28**	**12**	
	2	Schild	10 l-68 Ju N 16607	(13)	
		Bremsleitung, rechts *(61 r)*			
	1	**Rohrleitung (Rohr 10 x 1), vollst.** einschließlich Orts-Nr. 15 und Bild 17, je 1 Stück Orts-Nr. 12-16 und 18-20	**88.983-121 H 20**	**14**	
	2	Schild	61 r-40 Ju N 16607	(15)	

Unbefugte Verwendung ist strafbar und macht schadenersatzpflichtig

Betriebsgeräte
(Hilfsleitungen im Rumpf)

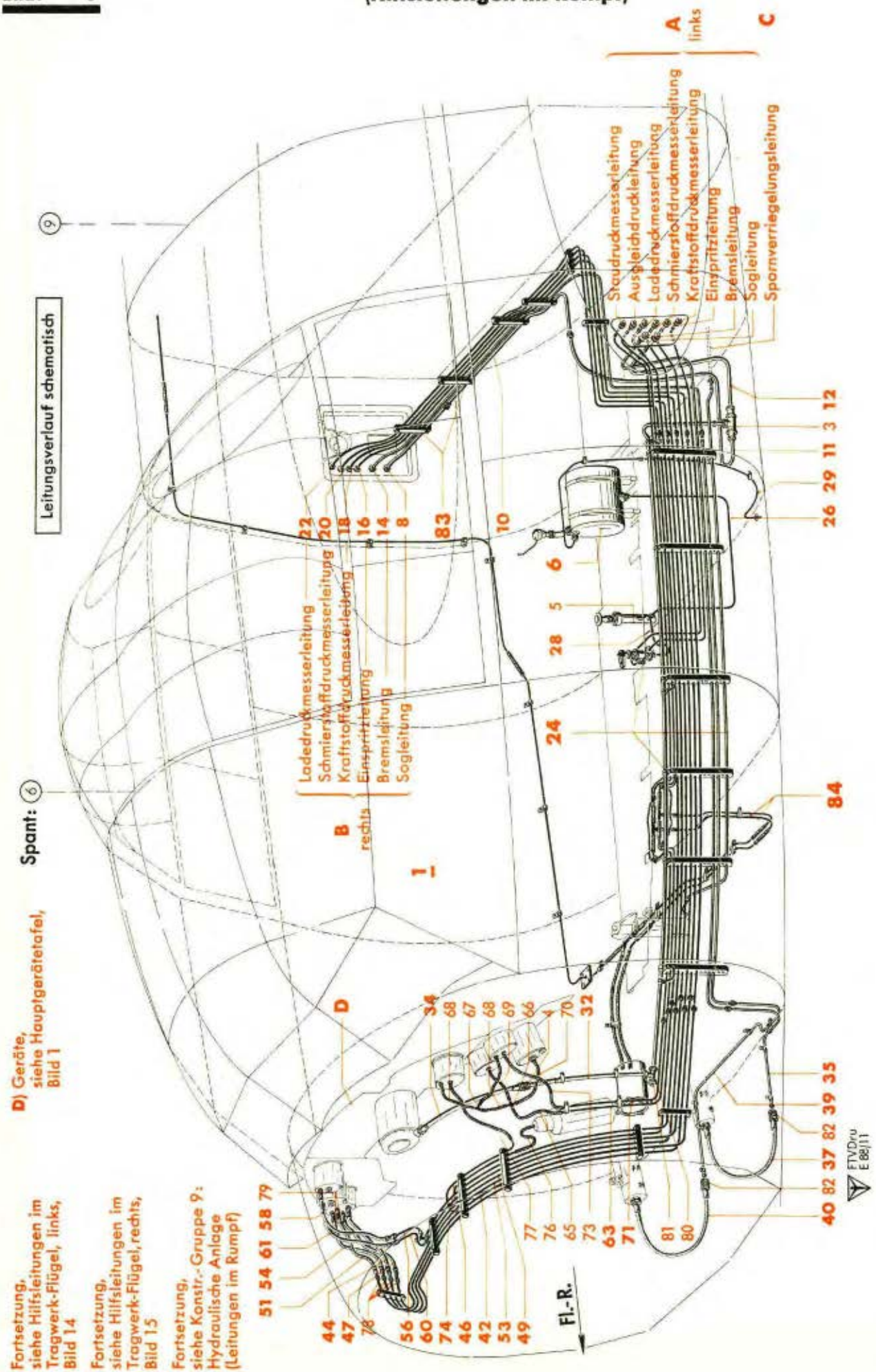

Werk-stoff	Stück	Benennung	Ersatzteil-Nr.	Bild: 9 Orts-Nr.	Bem.
		Einspritzleitung, rechts (*1 r*)			
	1	**Rohrleitung (Rohr 6 x 1), vollst.**	88.983-121 H 19	16	
		einschließlich Orts-Nr. 17 und Bild 17, je 1 Stück Orts-Nr. 1-5 und 7-9			
	2	Schild	1 r-26 Ju N 16607	(17)	
		Kraftstoffdruckmesserleitung, rechts (*2 r*)			
	1	**Rohrleitung (Rohr 6 x 1), vollst.**	88.983-121 H 18	18	
		einschließlich Orts-Nr. 19 und Bild 17, je 1 Stück Orts-Nr. 1-5 und 7-9			
	2	Schild	2 r-26 Ju N 16607	(19)	
		Schmierstoffdruckmesserleitung, rechts (*5 r*)			
	1	**Rohrleitung (Rohr 6 x 1), vollst.**	88.983-121 H 17	20	
		einschließlich Orts-Nr. 21 und Bild 17, je 1 Stück Orts-Nr. 1-5 und 7-9			
	2	Schild	5 r-26 Ju N 16607	(21)	
		Ladedruckmesserleitung, rechts (*9 r*)			
	1	**Rohrleitung (Rohr 6 x 1), vollst.**	88.983-121 H 16	22	
		einschließlich Orts-Nr. 23 und Bild 17, je 1 Stück Orts-Nr. 1-5 und 7-9			
	2	Schild	9 r-26 Ju N 16607	(23)	
	1	**Rohrbündel im Rumpf von Spt 4 bis 8, vollst.**	88.983-111	24	
		(Aufteilung siehe Bild 11 Orts-Nr. 1)			
		Einzelleitungen für Einspritzung zwischen Spt 6 und 8		(25)	aus 88.983-121
		hierzu Orts-Nr. 26-30			
	1	**Rohrleitung (Rohr 6 x 1), vom Einspritzgemisch-behälter zur Anlaßpumpe, vollst.** (*1*)	88.983-121 H 21	26	
		einschließlich Orts-Nr. 27 und Bild 17, je 2 Stück Orts-Nr. 7-9			
	2	Schild	1-26 Ju N 16607	(27)	
	1	**Rohrleitung (Rohr 6 x 1), von Anlaßpumpe zum Dreiwegehahn, vollst.** (*1*)	88.983-121 H 23	28	
		einschließlich Orts-Nr. 27 und Bild 17, je 2 Stück Orts-Nr. 7-9			

Unbefugte Verwendung ist strafbar und macht schadenersatzpflichtig

JFM-FTVDru
180242
PaGeKü

Betriebsgeräte
(Hilfsleitungen im Rumpf)

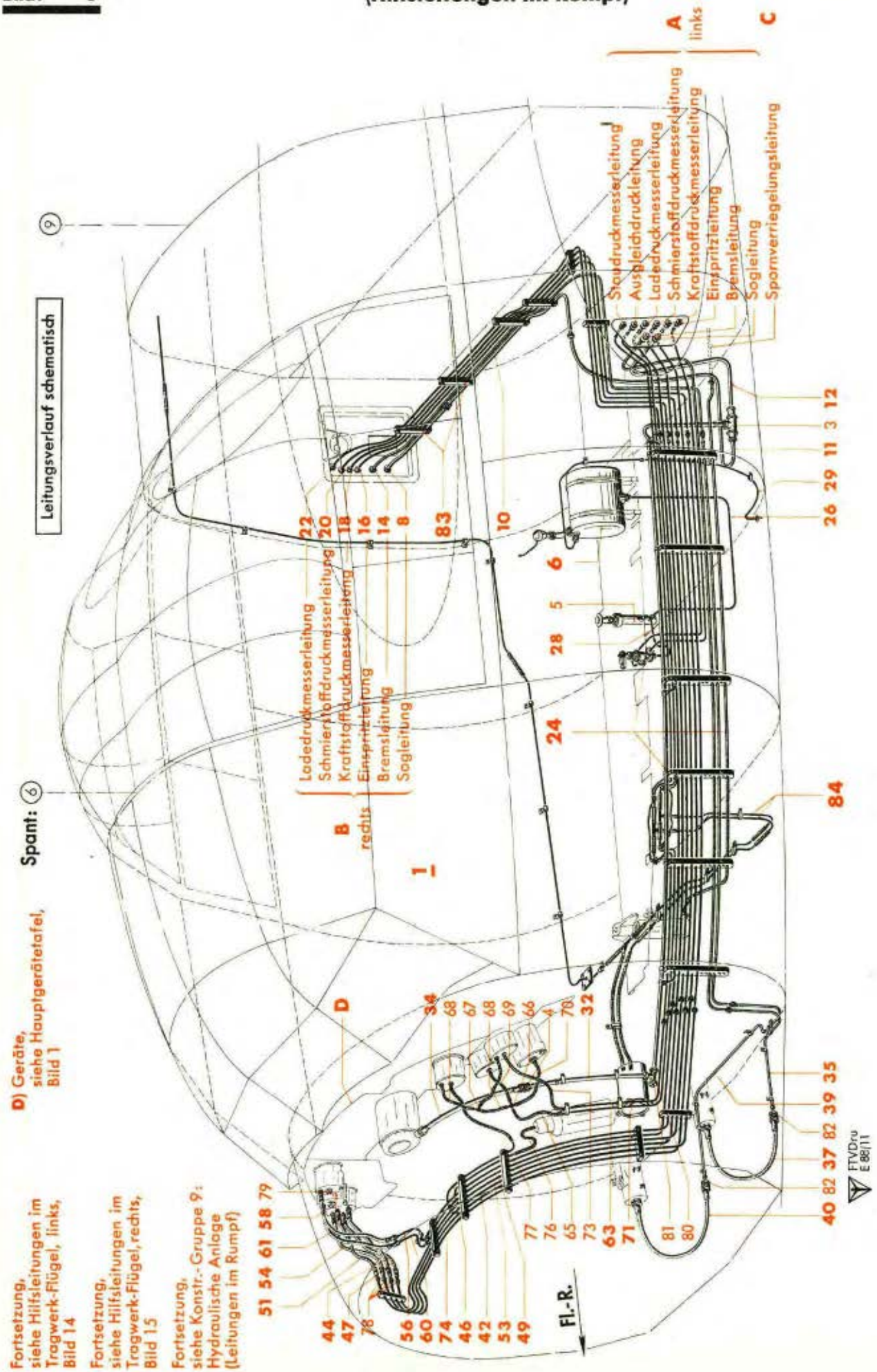

Werk-stoff	Stück	Benennung	Ersatzteil-Nr.	Bild: 9 Orts-Nr.	Bem.
		Entlüftungsleitung für Einspritzgemischbehälter (7.2)			
	1	**Rohrleitung (Rohr 6 x 1), vollst.**	**88.983-121 H 22**	**29**	
		einschließlich Orts-Nr. 30 und Bild 17, je 1 Stück Orts-Nr. 7-9			
	2	Schild	72-26 Ju N 16607	(30)	
		Einzelleitungen und Schlauchleitungen zwischen Spt 3 und 4		**(31)**	aus 88.983-121/ und 88.983-128
		hierzu Orts-Nr. 32-77			
		Sogleitung (10)			
	1	**Rohrleitung (Rohr 15 x 1), vollst.**	**88.983-121 H 03**	**32**	
		einschließlich Orts-Nr. 33 und Bild 17, je 2 Stück Orts-Nr. 24-26			
	2	Schild	10-60 Ju N 16607	(33)	
	1	**Schlauchleitung (8 x 350 Ro N 18107.1), vollst.**	**88.983-128 H 09**	**34**	
		einschließlich Orts-Nr. 33			
		Bremsleitung, links (61 l)			
	1	**Rohrleitung (Rohr 10 x 1), vollst.**	**88.983-121 H 12**	**35**	
		einschließlich Orts-Nr. 36 und Bild 17, je 1 Stück Orts-Nr. 16 und 19, je 2 Stück Orts-Nr. 18 und 20			
	2	Schild	61 l-40 Ju N 16607	(36)	
	1	**Schlauchleitung (5 x 480 Ro N 18106.4), vollst.**	**88.983-128 H 07**	**37**	
		einschließlich Orts-Nr. 38			
	2	Schild	61 l-60 Ju N 16607	(38)	
		Bremsleitung, rechts (61 r)			
	1	**Rohrleitung (Rohr 10 x 1), vollst.**	**88.983-121 H 13**	**39**	
		einschließlich Orts-Nr. 15 und Bild 17, je 1 Stück Orts-Nr. 16 und 19, je 2 Stück Orts-Nr. 18 und 20			
	1	**Schlauchleitung (5 x 480 Ro N 18106.4), vollst.**	**88.983-128 H 08**	**40**	
		einschließlich Orts-Nr. 41			
	2	Schild	61 r-60 Ju N 16607	(41)	
		Kraftstoffdruckmesserleitung, links (2 l)			
	1	**Rohrleitung (Rohr 6 x 1), vollst.**	**88.983-121 H 10**	**42**	
		einschließlich Orts-Nr. 43 und Bild 17, je 1 Stück Orts-Nr. 5 und 8, je 2 Stück Orts-Nr. 7 und 9			
	2	Schild	21-26 Ju N 16607	(43)	
	1	**Schlauchleitung (4 x 300 Ro N 18107.2), vollst.**	**88.983-128 H 01**	**44**	
		einschließlich Orts-Nr. 45			
	2	Schild	21-48 Ju N 16607	(45)	

Unbefugte Verwendung ist strafbar und macht schadenersatzpflichtig

Betriebsgeräte
(Hilfsleitungen im Rumpf)

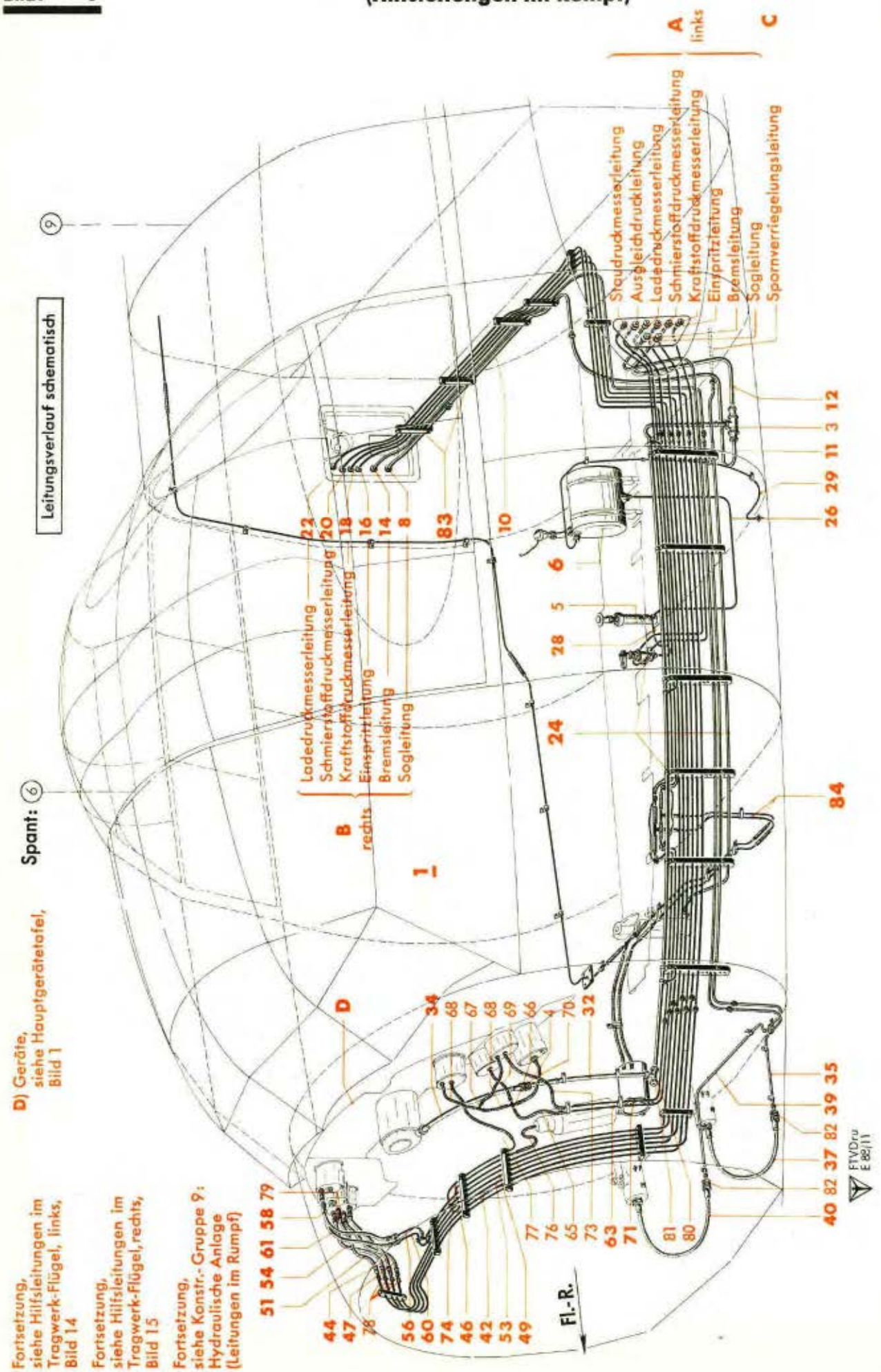

Werk-stoff	Stück	Benennung	Ersatzteil-Nr.	Bild: 9 Orts-Nr.	Bem.
		Kraftstoffdruckmesserleitung, rechts (2 r)			
	1	**Rohrleitung (Rohr 6 x 1), vollst.** einschließlich Orts-Nr. 19 und Bild 17, je 1 Stück Orts-Nr. 5 und 8, je 2 Stück Orts-Nr. 7 und 9	88.983-121 H 11	46	
	1	**Schlauchleitung (4 x 300 Ro N 18107.2), vollst.** einschließlich Orts-Nr. 48	88.983-128 H 02	47	
	2	Schild	2 r-48 Ju N 16607	(48)	
		Schmierstoffdruckmesserleitung, links (5 l)			
	1	**Rohrleitung (Rohr 6 x 1), vollst.** einschließlich Orts-Nr. 50 und Bild 17, je 1 Stück Orts-Nr. 5 und 8, je 2 Stück Orts-Nr. 7 und 9	88.983-121 H 08	49	
	2	Schild	5 l-26 Ju N 16607	(50)	
	1	**Schlauchleitung (4 x 300 Ro N 18107.2), vollst.** einschließlich Orts-Nr. 52	88.983-128 H 03	51	
	2	Schild	5 l-48 Ju N 16607	(52)	
		Schmierstoffdruckmesserleitung, rechts (5 r)			
	1	**Rohrleitung (Rohr 6 x 1), vollst.** einschließlich Orts-Nr. 21 und Bild 17, je 1 Stück Orts-Nr. 5 und 8, je 2 Stück Orts-Nr. 7 und 9	88.983-121 H 09	53	
	1	**Schlauchleitung (4 x 300 Ro N 18107.2), vollst.** einschließlich Orts-Nr. 55	88.983-128 H 04	54	
	2	Schild	5 r-48 Ju N 16607	(55)	
		Ladedruckmesserleitung, links (9 l)			
	1	**Rohrleitung (Rohr 6 x 1), vollst.** einschließlich Orts-Nr. 57 und Bild 17, je 1 Stück Orts-Nr. 5 und 8, je 2 Stück Orts-Nr. 7 und 9	88.983-121 H 06	56	
	2	Schild	9 l-26 Ju N 16607	(57)	
	1	**Schlauchleitung (4 x 345 Ro N 18107.2), vollst.** einschließlich Orts-Nr. 59	88.983-128 H 05	58	
	2	Schild	9 l-48 Ju N 16607	(59)	
		Ladedruckmesserleitung, rechts (9 r)			
	1	**Rohrleitung (Rohr 6 x 1), vollst.** einschließlich Orts-Nr. 23 und Bild 17, je 1 Stück Orts-Nr. 5 und 8, je 2 Stück Orts-Nr. 7 und 9	88.983-121 H 07	60	
	1	**Schlauchleitung (4 x 345 Ro N 18107.2), vollst.** einschließlich Orts-Nr. 62	88.983-128 H 06	61	
	2	Schild	9 r-48 Ju N 16607	(62)	

Unbefugte Verwendung ist strafbar und macht schadenersatzpflichtig

JFM-FTVDru
180242
PaGeKü

Betriebsgeräte
(Hilfsleitungen im Rumpf)

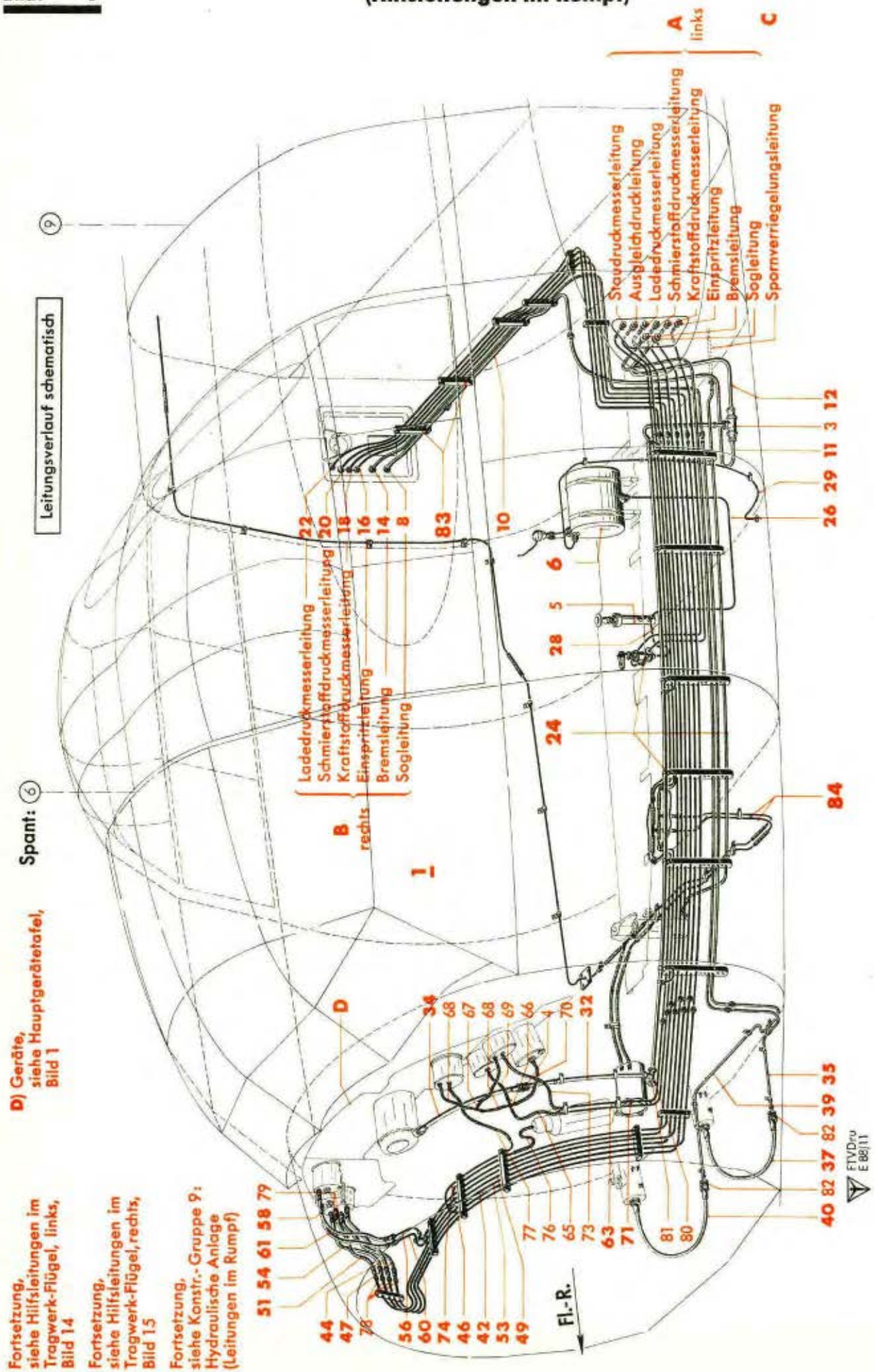

Werk-stoff	Stück	Benennung	Ersatzteil-Nr.	Bild: 9 Orts-Nr.	Bem.
		Ausgleichdruckleitung (70)			
	1	**Rohrleitung (Rohr 6 x 1), vollst.**	**88.983-121 H 30**	63	
		einschließlich Orts-Nr. 64 und Bild 17, je 1 Stück Orts-Nr. 5, 7 und 9			
	2	Schild	70-26 Ju N 16607	(64)	
	1	Muffenschlauch	4,5 x 250 Co N 18110.20	65	
	1	Kreuz-Schlauchtülle } (Lief. Ask)	(LAXA 1)	66	aus 88.983-127/
	1	T-Schlauchtülle } (Lief. Ask)	(LATA 1)	67	aus 88.983-127/
	2	Muffenschlauch	4,5 x 80 Co N 18110.20	68	
	2	"	4,5 x 120 Co N 18110.20	69	
	1	"	4,5 x 180 Co N 18110.20	70	
		Staudruckmesserleitung (71)			
	1	**Rohrleitung (Rohr 6 x 1), vollst.**	**88.983-121 H 31**	71	
		einschließlich Orts-Nr. 72 und Bild 17, je 1 Stück Orts-Nr. 5, 7 und 9			
	2	Schild	71-26 Ju N 16607	(72)	
	1	Muffenschlauch	4,5 x 300 Co N 18110.20	73	
		Ausgleichleitung (73)			
	1	**Rohrleitung (Rohr 6 x 1), vollst.**	**88.983-121 H 32**	74	
		einschließlich Orts-Nr. 75			
	2	Schild	73-26 Ju N 16607	(75)	
	1	Muffenschlauch	4,5 x 180 Co N 18110.20	76	
	1	"	4,5 x 400 Co N 18110.20	77	
	4	Doppelstutzen	B 4 DIN 7611[3])	78	
	2	Schild „Schmierstoffdruckleitung ist mit ..."	88.983-127.98	79	
	1	T-Stück	13 DIN 7619	80	aus 88.983-127/
	1	Blindverschluß	13 Ju N 18315	81	
	2	Übergangsstutzen	B 8/6 DIN 7612[3])	82	
		Halterungen		83	aus 88.983-127/
		(Aufteilung siehe Bild 10)			
		Leitungen für BZA/Zeiß, vollst.	**88.983-129**	84	
		(Aufteilung siehe Bild 12)			
		Leitungen für BZA 10/Patin, vollst.	**88.983-130**		
		(Behelf, falls Zeiß-Gerät nicht lieferbar) (Aufteilung siehe Bild 13)			

[3]) Aus Leichtmetall (bei Bestellung angeben)

Unbefugte Verwendung ist strafbar und macht schadenersatzpflichtig

JFM-FTVDru 180242 PaGeKü

Betriebsgeräte
(Hilfsleitungen im Rumpf)

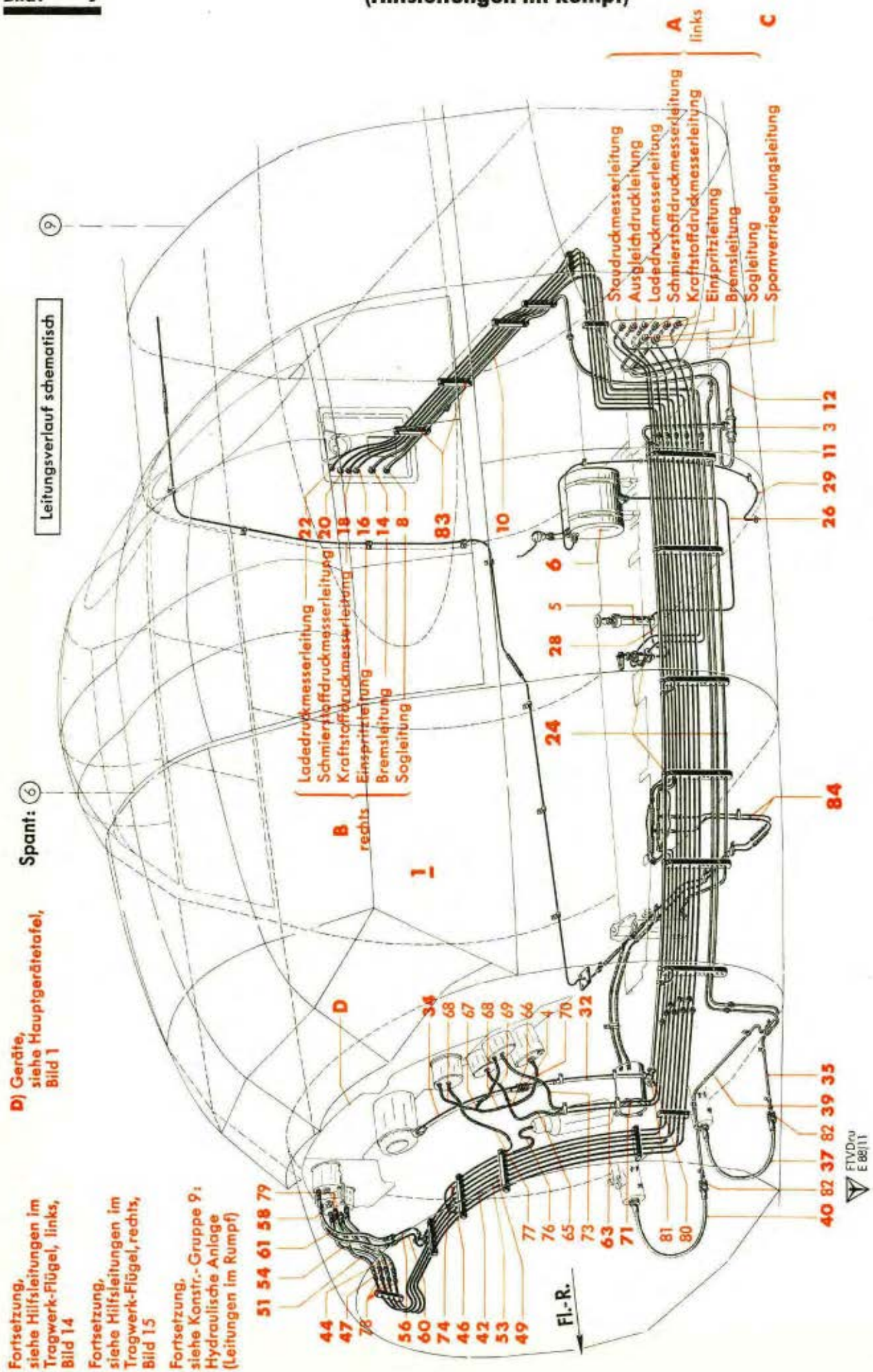

Werkstoff	Stück	Benennung	Ersatzteil-Nr.	Bild: 10 Orts-Nr.	Bem.
		Aufteilung für			
		Halterungen		1	aus 88.983-127/ vgl. Bild 9, Orts-Nr. 83
		hierzu Orts-Nr. 2-26			
	3	Halterung	88.983-127 H 05	2	
	1	„	88.983-127 H 08	3	
	1	„	88.983-127 H 10	4	
	1	„	88.983-127 H 06	5	
	1	„	88.983-127 H 07	6	
	2	„	88.983-127 H 02	7	
	2	„	88.983-127 H 01	8	
	1	„	88.983-127 H 03	9	
	3	Schelle, einseitige Befestigung	8 Ju N 15802	10	
	1	Haltering	12 Ju N 18001	11	
	1	Rohrschelle (ohne Schraube)	14 Ju N 15803	12	
	1	„	2 x 12 Hs N 15808	13	
	5	Schelle, einseitige Befestigung	12 Ju N 15802	14	
	2	Rohrschelle	2 x 8 Hs N 15808	15	
	2	Schelle 70 ø, einseitige Befestigung	88.983-127.70	16	
	1	Befestigungsschelle	8 DIN Kr 2572[3])	17	
	5	Schelle zum Befestigen der Abbindekabel	6 Ju N 118266	18	
	2	„ „ „ „ „	10 Ju N 118266	19	
	1	„ „ „ „ „	15 Ju N 118266	20	
	Nach Bedarf	Kupfergewebeband (Lief. LDN)	(Nr. 15/0,07-16 Kl)	21	siehe auch Ju N 26003
	„	Beilage für Schelle	10 Ju N 15811	22	
	„	„ „ „	12 Ju N 15811	23	
Erburit 101 Ra N 88 101	Nach Bedarf	Gummibeilage 1 mm dick		(24)	
		„ 3 „ „		25	
	1	Abdichtung des Ausschnittes im Rumpf zwischen Spt 8 und 8a	88.983-127 H 04	26	

[3]) Aus Leichtmetall (bei Bestellung angeben)

Unbefugte Verwendung ist strafbar und macht schadenersatzpflichtig

JFM-FTVDru
180242
PaGeKü

Betriebsgeräte
(Hilfsleitungen im Rumpf)

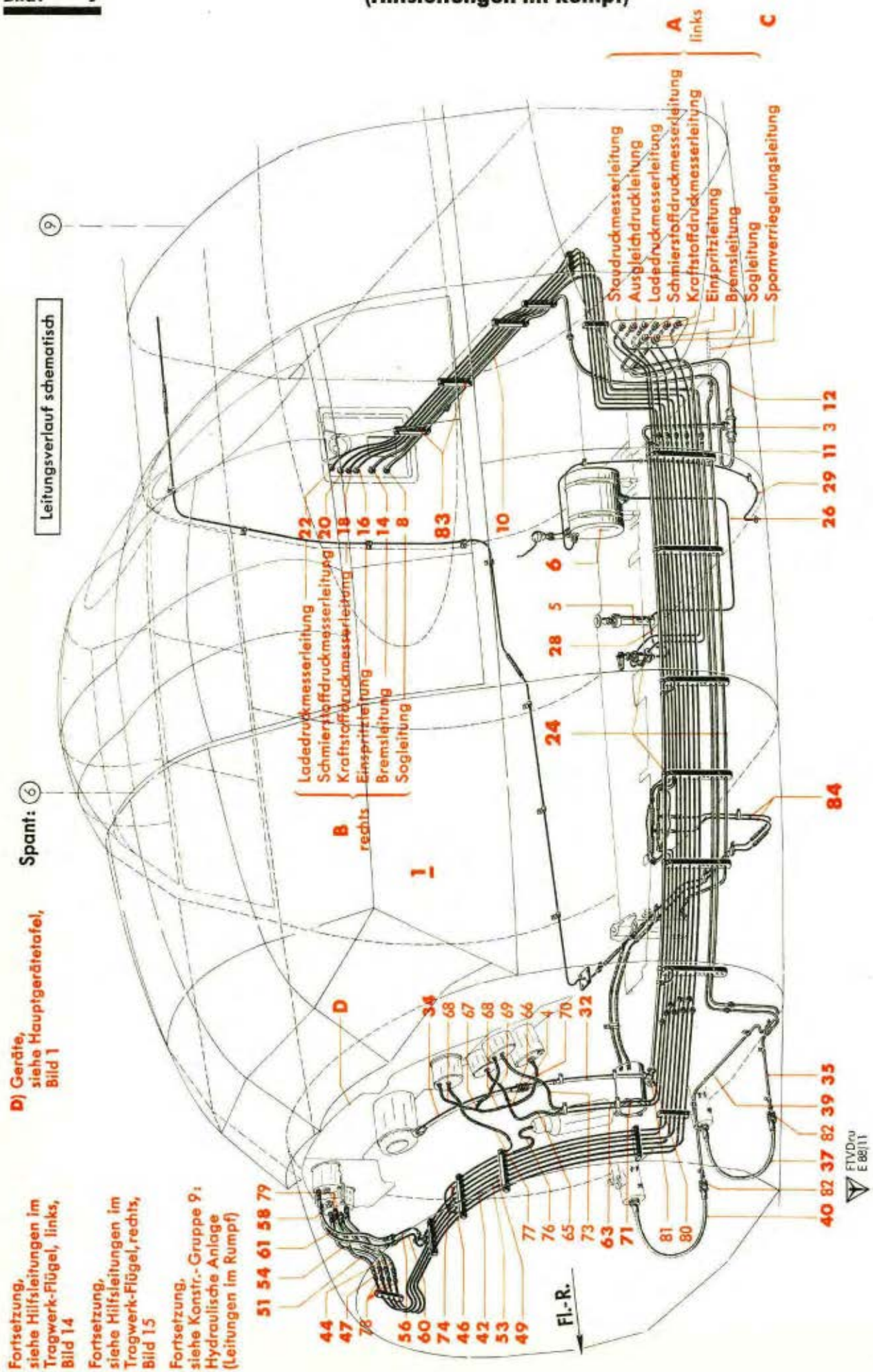

Werk-stoff	Stück	Benennung	Ersatzteil-Nr.	Bild: 11 Orts-Nr.	Bem.
		Aufteilung für			
		Rohrbündel im Rumpf von Spt 4 bis 8, vollst.	**88.983-111**	**1**	vgl. Bild 9, Orts-Nr. 24
		einschließlich Orts-Nr. 2-43			
	1	Dreiwegehahn (aus Ju N 7458)	88.983-111.01	2	
	1	**Handgriff für Dreiwegehahn, vollst.**	**88.983-111 H 01**	**3**	
		einschließlich Orts-Nr. 4-6			
	1	Griff	88.983-111.02	4	
	1	Scheibe 15/3,6 ø x 1,5 dick	88.983-111.03	5	
	1	Zylinderstift	2 h 8 x 12 Lg N 15204	6	
		Sogleitung *(10)*			
	1	**Rohrleitung (Rohr 15 x 1), vollst.**	**88.983-111 H 03**	**7**	
		einschließlich Orts-Nr. 8 und Bild 17, je 2 Stück Orts-Nr. 24-26			
	2	Schild	10-60 Ju N 16607	(8)	
		Bremsleitung, links *(61 l)*			
	1	**Rohrleitung (Rohr 10 x 1), vollst.**	**88.983-111 H 14**	**9**	
		einschließlich Orts-Nr. 10 und Bild 17, je 1 Stück Orts-Nr. 12-15, 17 und 19			
	2	Schild	61 l-40 Ju N 16607	(10)	
		Bremsleitung, rechts *(61 r)*			
	1	**Rohrleitung (Rohr 10 x 1), vollst.**	**88.983-111 H 15**	**11**	
		einschließlich Orts-Nr. 12 und Bild 17, 2 Stück Orts-Nr. 17			
	2	Schild	61 r-40 Ju N 16607	(12)	
		Spornverriegelungsleitung *(66)*			
	1	**Rohrleitung (Rohr 8 x 1), vollst.**	**88.983-111 H 17*)**	**13**	
		einschließlich Orts-Nr. 14 und Bild 17, 2 Stück Orts-Nr. 11			
	2	Schild	66-32 Ju N 16607	(14)	
		Einspritzleitung, links *(1 l)*			
	1	**Rohrleitung (Rohr 6 x 1), vollst.**	**88.983-111 H 12**	**15**	
		einschließlich Orts-Nr. 16 und Bild 17, je 1 Stück Orts-Nr. 1-4, 7 und 9, 2 Stück Orts-Nr. 8			
	2	Schild	11-26 Ju N 16607	(16)	

*) Fällt bei A-4 Reihe fort

Unbefugte Verwendung ist strafbar und macht schadenersatzpflichtig

JFM-FTVDru
180242
PaGeKü

Betriebsgeräte
(Hilfsleitungen im Rumpf)

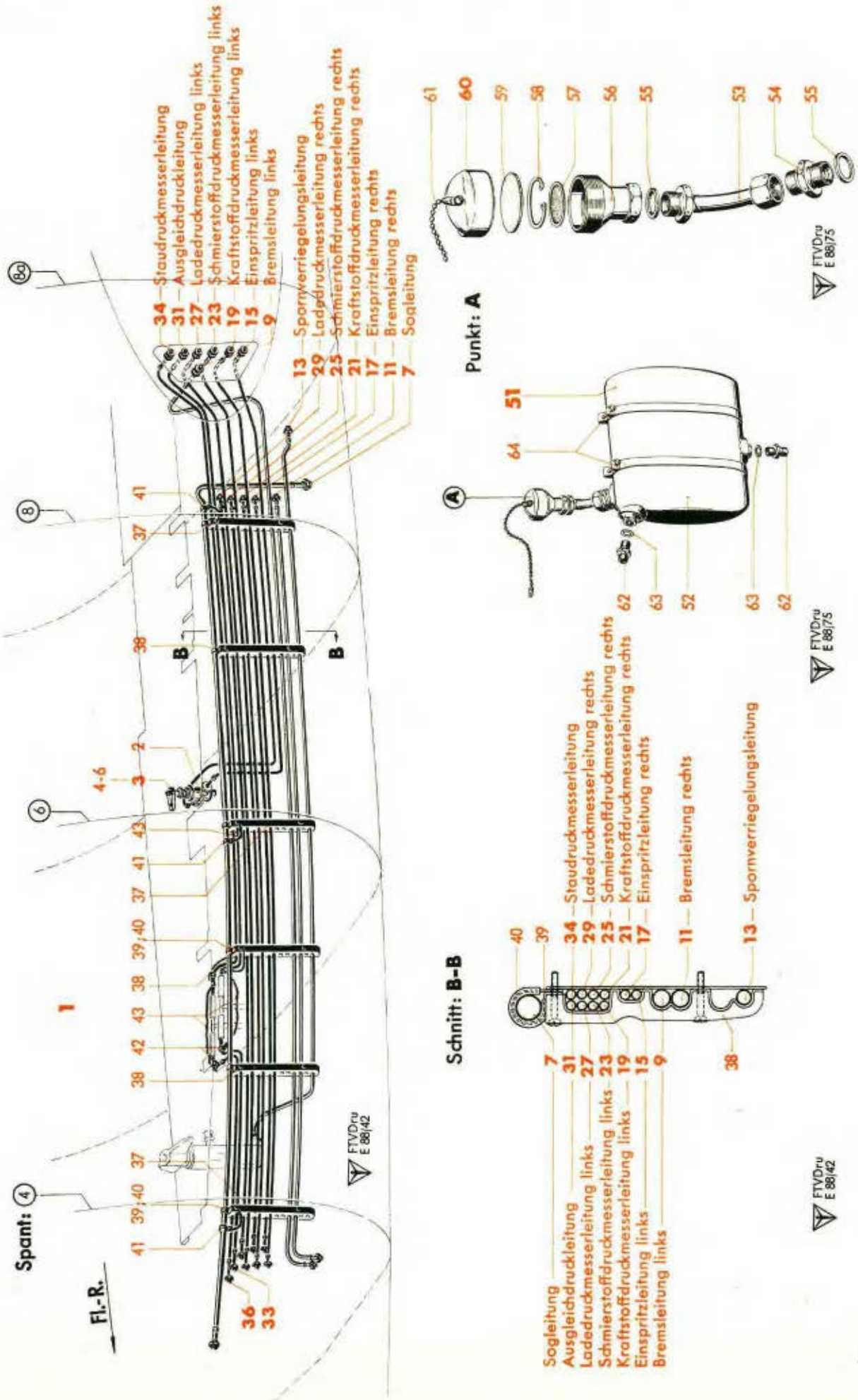

Werk-stoff	Stück	Benennung	Ersatzteil-Nr.	Bild: 11 Orts-Nr.	Bem.
		Einspritzleitung, rechts (*1 r*)			
	1	**Rohrleitung (Rohr 6 x 1), vollst.** einschließlich Orts-Nr. 18 und Bild 17, je 1 Stück Orts-Nr. 6-9	88.983-111 H 13	17	
	2	Schild	1 r-26 Ju N 16607	(18)	
		Kraftstoffdruckmesserleitung, links (*2 l*)			
	1	**Rohrleitung (Rohr 6 x 1), vollst.** einschließlich Orts-Nr. 20 und Bild 17, je 1 Stück Orts-Nr. 1-4, 6 und 8	88.983-111 H 10	19	
	2	Schild	21-26 Ju N 16607	(20)	
		Kraftstoffdruckmesserleitung, rechts (*2 r*)			
	1	**Rohrleitung (Rohr 6 x 1), vollst.** einschließlich Orts-Nr. 22 und Bild 17, 2 Stück Orts-Nr. 6	88.983-111 H 11	21	
	2	Schild	2 r-26 Ju N 16607	(22)	
		Schmierstoffdruckmesserleitung, links (*5 l*)			
	1	**Rohrleitung (Rohr 6 x 1), vollst.** einschließlich Orts-Nr. 24 und Bild 17, je 1 Stück Orts-Nr. 1-4, 6 und 8	88.983-111 H 08	23	
	2	Schild	51-36 Ju N 16607	(24)	
		Schmierstoffdruckmesserleitung, rechts (*5 r*)			
	1	**Rohrleitung (Rohr 6 x 1), vollst.** einschließlich Orts-Nr. 26 und Bild 17, 2 Stück Orts-Nr. 6	88.983-111 H 09	25	
	2	Schild	5 r-26 Ju N 16607	(26)	
		Ladedruckmesserleitung, links (*9 l*)			
	1	**Rohrleitung (Rohr 6 x 1), vollst.** einschließlich Orts-Nr. 28 und Bild 17, je 1 Stück Orts-Nr. 1-4, 6 und 8	88.983-111 H 06	27	
	2	Schild	91-26 Ju N 16607	(28)	
		Ladedruckmesserleitung, rechts (*9 r*)			
	1	**Rohrleitung (Rohr 6 x 1), vollst.** einschließlich Orts-Nr. 30 und Bild 17, 2 Stück Orts-Nr. 6	88.983-111 H 07	29	
	2	Schild	9 r-26 Ju N 16607	(30)	
		Ausgleichdruckleitung (*70*)			
	1	**Rohrleitung (Rohr 6 x 1), vollst.** einschließlich Orts-Nr. 32 und Bild 17, je 1 Stück Orts-Nr. 1-4 und 8	88.983-111 H 04	31	
	2	Schild	70-26 Ju N 16607	(32)	

Unbefugte Verwendung ist strafbar und macht schadenersatzpflichtig

JFM-FTVDru
180242
PaGeKü

Betriebsgeräte
(Hilfsleitungen im Rumpf)

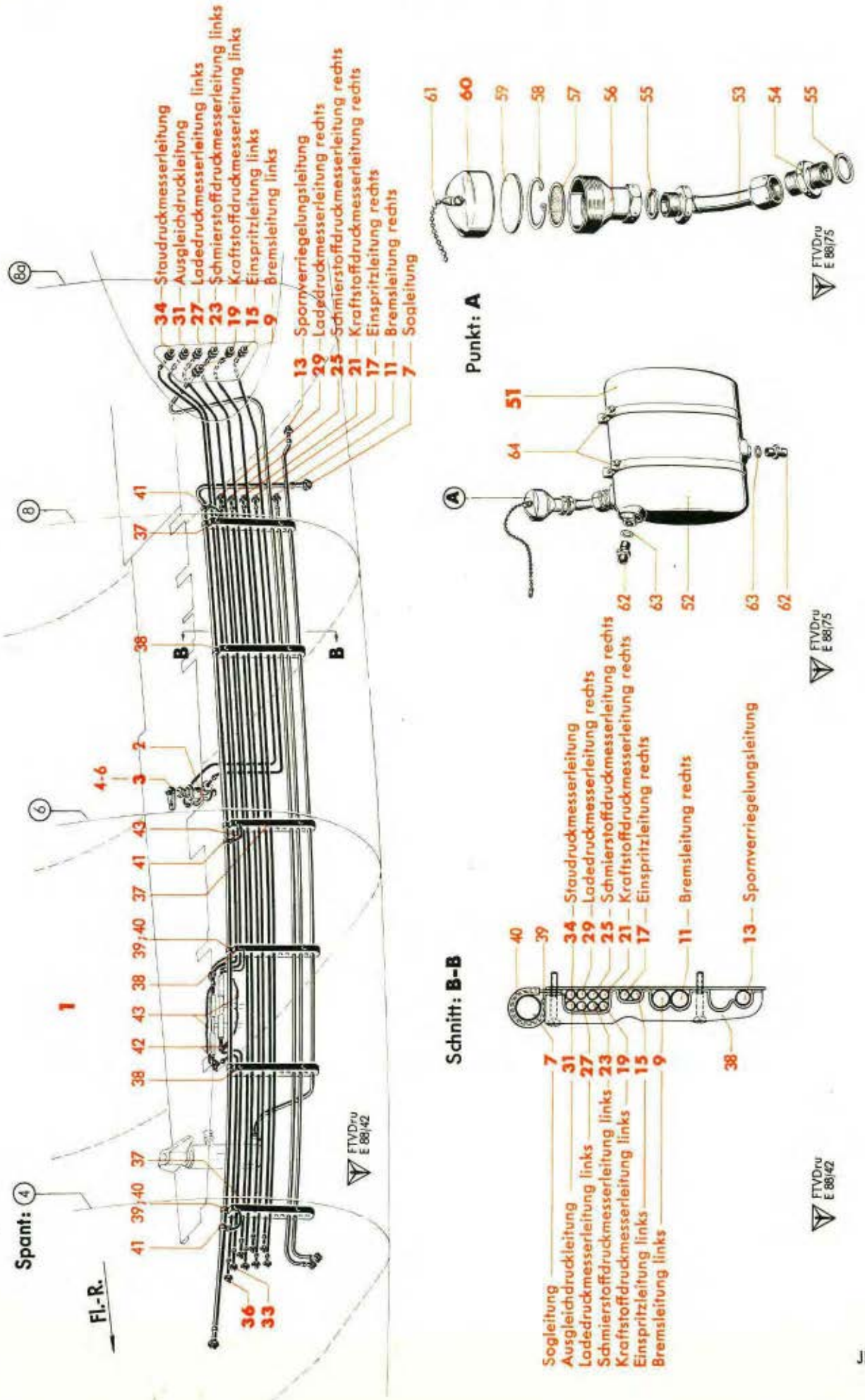

Werkstoff	Stück	Benennung	Ersatzteil-Nr.	Bild: 11 Orts-Nr.	Bem.
	1	**Rohrleitung (Rohr 6 x 1), vollst.** einschließlich Orts-Nr. 32 und Bild 17, 1 Stück Orts-Nr. 6	**88.983-111 H 21**	33	
		Dig. Copyright Luftfahrt-Archiv Hafner			
		Staudruckmesserleitung (71)			
	1	**Rohrleitung (Rohr 6 x 1), vollst.** einschließlich Orts-Nr. 35 und Bild 17, je 1 Stück Orts-Nr. 1-4 und 8	**88.983-111 H 05**	34	
	2	Schild	71-26 Ju N 16607	(35)	
	1	**Rohrleitung (Rohr 6 x 1), vollst.** einschließlich Orts-Nr. 35 und Bild 17, 1 Stück Orts-Nr. 6	**88.983-111 H 22**	36	
	3	Halterung	88.983-111 H 19	37	
	3	„	88.983-111 H 20	38	
	6	Schelle 17 ø, einseitige Befestigung	88.983-127.09	39	
Conti OPX 18	Nach Bedarf	Beilage für Schelle	12 Ju N 15811	40	
	3	Schelle zum Befestigen der Abbindekabel	15 Ju N 118266	41	
	4	„ „ „ „ „	6 Ju N 118266	42	
	Nach Bedarf	Kupfergewebeband (Lief. LDN)	(Nr. 15/0,07-16 Kl)	43	siehe auch Ju N 26003
		Aufteilung für			
		Einspritzgemischbehälter, vollst. einschließlich Orts-Nr. 52-64	**88.983-155**	51	vgl. Bild 9, Orts-Nr. 6
	1	Behälter	88.983-155 H 01	52	
	1	Rohrkrümmer	88.983-155 H 05	53	
	1	Doppelstutzen	B 8 DIN 7611[3]	54	
	2	Dichtring	16 x 20 Jum N 18311	55	
	1	Eingußstück M 38 x 1,5	Ju N 117765	56	
	1	Sieb	88.983-155 H 02	57	
	1	Sg-Ring	J 32 x 1,2 Lg N 15237	58	
Buna-Gummi	1	Dichtung 38 ø x 2 dick	88.983-155.15	59	
	1	**Verschlußdeckel, vollst.** einschließlich Orts-Nr. 61	**88.983-155 H 04**	60	
	1	Kugelkette 160 lang (Lief. Pötz)	(K 77 m. 2 Nipp. Nr. 018)	61	siehe auch Ju N 117623
	2	Doppelstutzen	B 4 DIN 7611[3]	62	
	2	Dichtring	12 x 16 Jum N 18311	63	
	2	Schelle	88.983-155 H 03	64	

[3]) Aus Leichtmetall (bei Bestellung angeben)

Unbefugte Verwendung ist strafbar und macht schadenersatzpflichtig

Betriebsgeräte
(Hilfsleitungen im Rumpf)

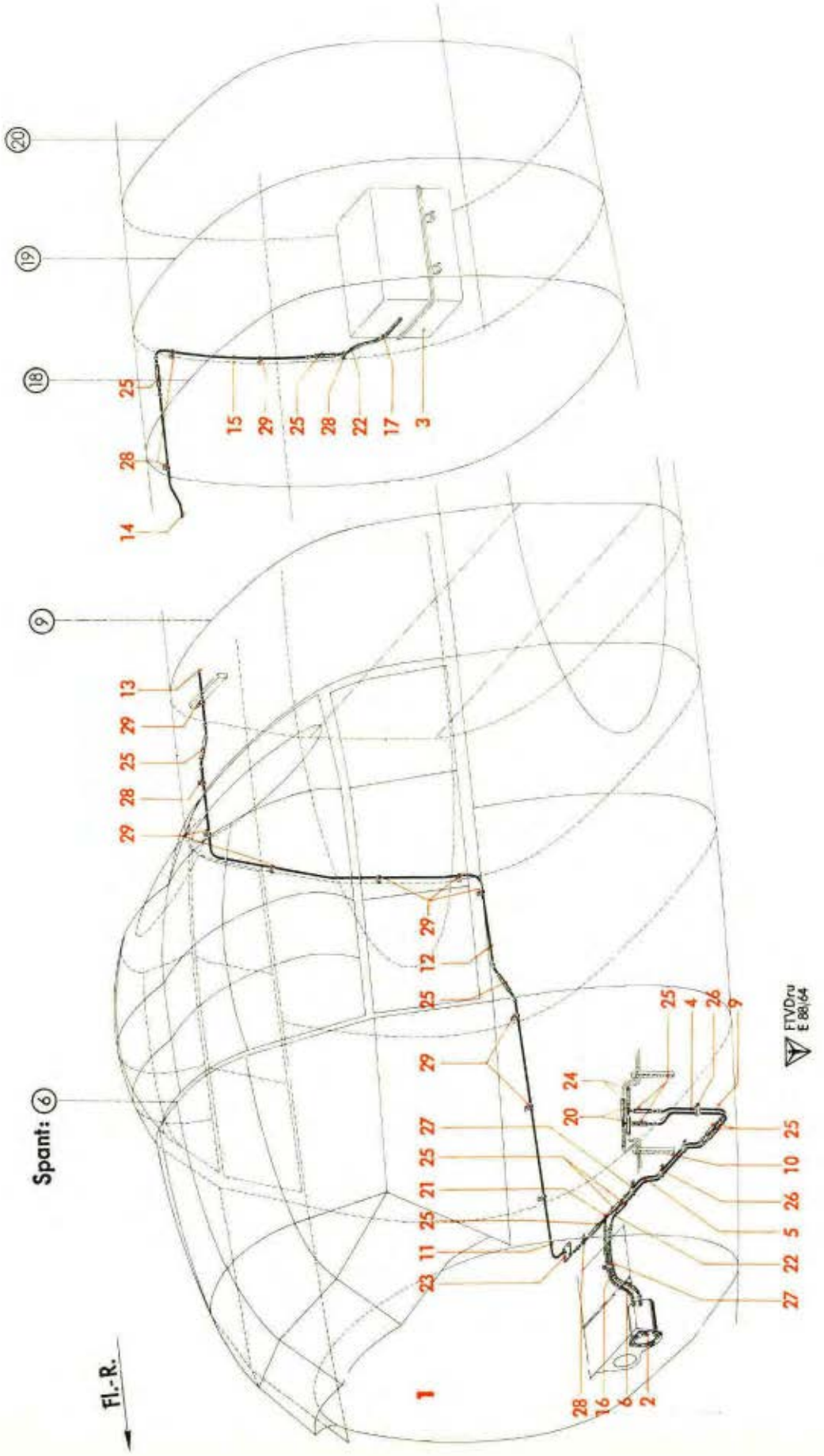

Werkstoff	Stück	Benennung	Ersatzteil-Nr.	Bild: 12 Orts-Nr.	Bem.
		Auftellung für			
		Leitungen für BZA/Zeiß, vollst.	**88.983-129**	**1**	vgl. Bild 9, Orts-Nr. 84
		(Behelf siehe Bild 13, falls Zeiß-Geräte nicht lieferbar)			
		einschließlich Orts-Nr. 2-30			
	1	Höhenkompensierter Fahrtmesser (Evess)		2	aus 8800-92396
		R 196 Vorhalterechner	[5]	3	
		Staudruckmesserleitung (71)			
	1	Rohrleitung (Rohr 8 x 1)	88.983-129.07	4	
	1	„ („ 8 x 1)	88.983-129.06	5	
	1	Muffenschlauch	4,5x500 Co N 18110.20	6	
	4	Schild	71-32 Ju N 16607	(7)	
	2	„	71-40 Ju N 16607	(8)	
		Ausgleichdruckleitung (70)			
	1	Rohrleitung (Rohr 8 x 1)	88.983-129.08	9	
	1	„ („ 8 x 1)	88.983-129.09	10	
	1	„ („ 8 x 1)	88.983-129.05	11	
	1	„ („ 8 x 1)	88.983-129.04	12	
	1	„ („ 8 x 1)	88.983-129.03	13	
	1	„ („ 8 x 1)	88.983-129.02	14	
	1	„ („ 8 x 1)	88.983-129.01	15	
	1	Muffenschlauch	4,5x450 Co N 18110.20	16	
	1	„	4,5x300 Co N 18110.20	17	
	14	Schild	70-32 Ju N 16607	(18)	
	2	„	70-40 Ju N 16607	(19)	
	2	T-Stück	88.983-129 H 01	20	
	1	T- „	88.983-129 H 02	21	
	2	Übergangsstück	88.983-129.10	22	
Hartgewebe n. DIN 7701 Klasse F	1	Durchführung 50 x 50 groß 3 mm dick	88.983-129.13	23	
	4	Muffenschlauch	4,5x70 Co N 18110.20	24	
	12	„	6,5x80 Co N 18110.20	25	
	2	Rohrschelle	2 x 8 Hs N 15808	26	
	3	„	2 x 10 Hs N 15808	27	
	6	Schelle, einseitige Befestigung	8 Ju N 15802	28	
	16	„ „ „	10 Ju N 15802	29	
Erbarit 101 Ra N 88101	Nach Bedarf	Gummibeilage 1 mm dick		(30)	

[5] Siehe Ju 88 A-4 Flugzeug-Handbuch, Teil 12 B, „Abwurfwaffe" D. (Luft) T. 2088 A-4

Unbefugte Verwendung ist strafbar und macht schadenersatzpflichtig

Betriebsgeräte
(Hilfsleitungen im Rumpf)

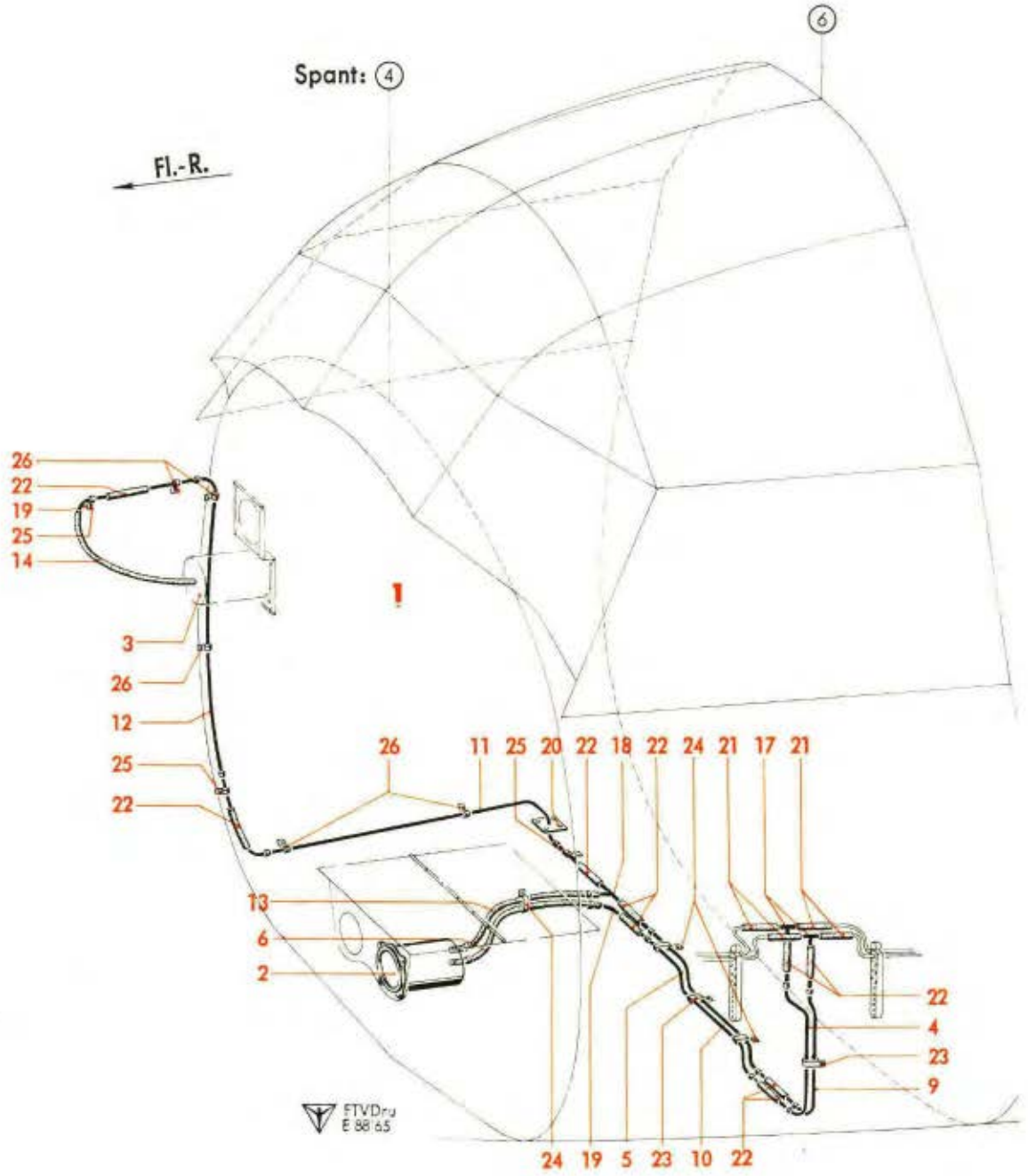

Werkstoff	Stück	Benennung	Ersatzteil-Nr.	Bild: 13 Orts-Nr.	Bem.
		Aufteilung für			
		Leitungen für BZA 10/Patin, vollst.	**88.983-130**	**1**	vgl. Bild 9, Orts-Nr. 84
		(Behelf für Aufteilung Bild 12, falls Zeiß-Gerät nicht lieferbar)			
		einschließlich Orts-Nr. 2-27			
	1	Höhenkompensierter Fahrtmesser (Evess)		2	aus 8800-93396
		R 190 Höhenberichtigungsgeber	[5]	3	
		Staudruckmesserleitung (71)			
	1	Rohrleitung (Rohr 8 x 1)	88.983-130.07	4	
	1	„ („ 8 x 1)	88.983-130.06	5	
	1	Muffenschlauch	4,5x500 Co N 18110.20	6	
	4	Schild	71-32 Ju N 16607	(7)	
	2	„	71-40 Ju N 16607	(8)	
		Ausgleichdruckleitung (70)			
	1	Rohrleitung (Rohr 8 x 1)	88.983-130.08	9	
	1	„ („ 8 x 1)	88.983-130.09	10	
	1	„ („ 8 x 1)	88.983-130.02	11	
	1	„ („ 8 x 1)	88.983-130.01	12	
	1	Muffenschlauch	4,5x450 Co N 18110.20	13	
	1	„	4,5x300 Co N 18110.20	14	
	8	Schild	70-32 Ju N 16607	(15)	
	2	„	70-40 Ju N 16607	(16)	
	2	T-Stück	88.983-129 H 01	17	
	1	T- „	88.983-129 H 02	18	
	2	Übergangsstück	88.983-129.10	19	
Hartgewebe n. DIN 7701 Klasse F	1	Durchführung 50 x 50 groß 3 mm dick	88.983-130.13	20	
	4	Muffenschlauch	4,5x70 Co N 18110.20	21	
	9	„	6,5x80 Co N 18110.20	22	
	2	Rohrschelle	2 x 8 Hs N 15808	23	
	3	„	2 x 10 Hs N 15808	24	
	3	Schelle, einseitige Befestigung	8 Ju N 15802	25	
	5	„ „ „	10 Ju N 15802	26	
Erburit 101 Ra N 88101	Nach Bedarf	Gummibeilage 1 mm dick		(27)	

[5] Siehe Ju 88 A-4 Flugzeug-Handbuch, Teil 12 B, „Abwurfwaffe" D. (Luft) T. 2088 A-4

Unbefugte Verwendung ist strafbar und macht schadenersatzpflichtig

JFM-FTVDru 190242 PaGeKü

Betriebsgeräte
(Hilfsleitungen im Tragwerk-Flügel, links)

Dig. Copyright LAH 2011

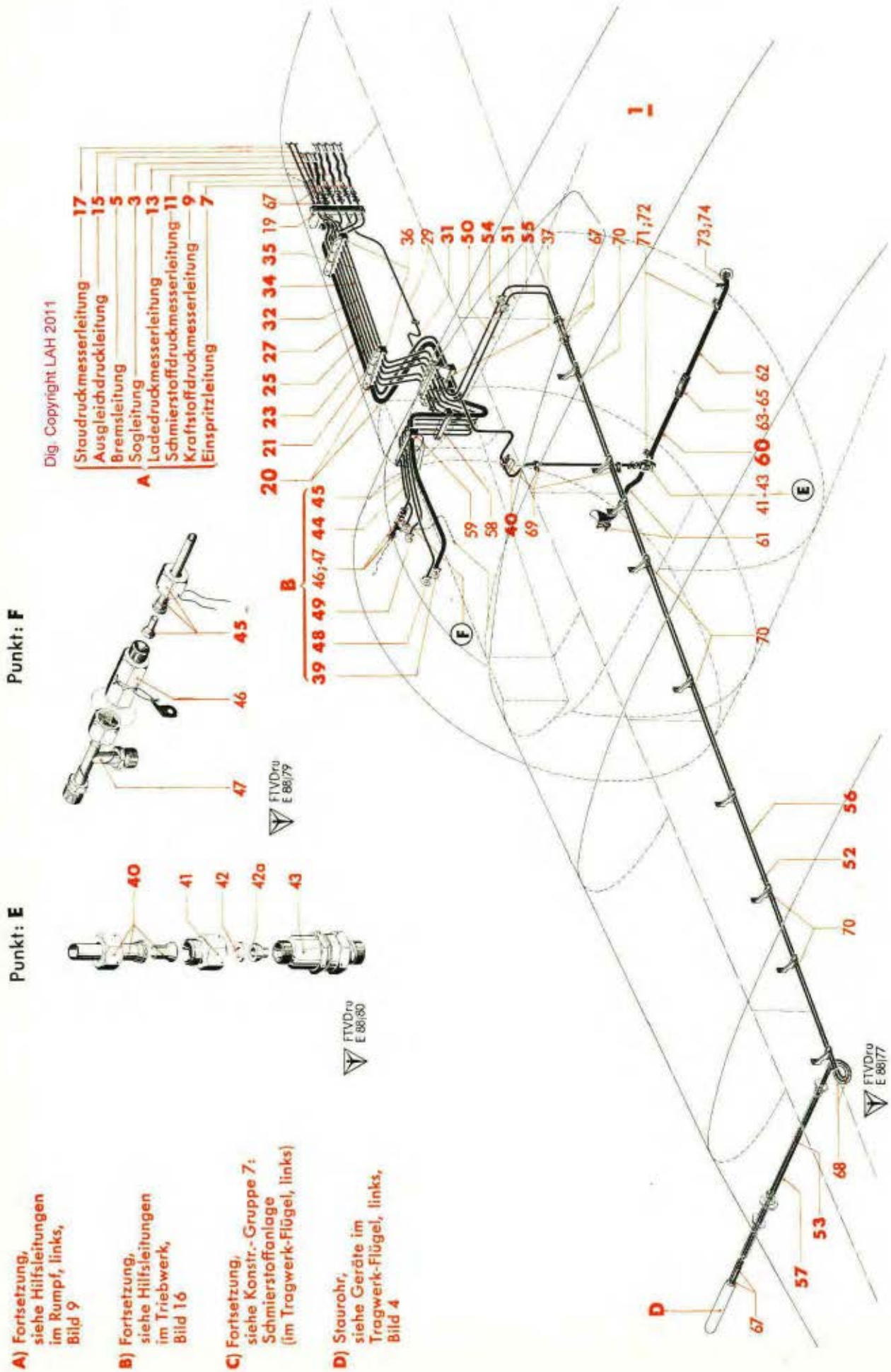

A) Fortsetzung, siehe Hilfsleitungen im Rumpf, links, Bild 9

B) Fortsetzung, siehe Hilfsleitungen im Triebwerk, Bild 16

C) Fortsetzung, siehe Konstr.-Gruppe 7: Schmierstoffanlage (im Tragwerk-Flügel, links)

D) Staurohr, siehe Geräte im Tragwerk-Flügel, links, Bild 4

Werk-stoff	Stück	Benennung	Ersatzteil-Nr.	Bild: 14 Orts-Nr.	Bem.
	1	**Hilfsleitungen im Tragwerk-Flügel, links, vollst.** bestehend aus Orts-Nr. 2-75	**88.983-Z 12**	**1**	
		Eingeklammerte Kursivzahlen in Spalte „Benennung" bedeuten Kennzeichnungsziffern der Leitungen			
		Rohr- und Schlauchleitungen vom W-Spt bis Rippe 1 a hierzu Orts-Nr. 3-19		**(2)**	(aus 88.983-132/ und 88.983-134/
		Sogleitung *(10 l)*			
	1	**Schlauchleitung (16 x 300 Ro N 18107.1), vollst.** einschließlich Orts-Nr. 4	**88.983-134 H 03**	**3**	
	1	Schild	101-98 Ju N 16607	(4)	
		Bremsleitung *(61 l)*			
	1	**Schlauchleitung (8 x 300 Ro N 18106.1), vollst.** einschließlich Orts-Nr. 6	**88.983-134 H 04**	**5**	
	1	Schelle (zur Kennzeichnung mit 61 l versehen)	15 Ju N 118266*)	(6)	
		Einspritzleitung *(1 l)*			
	1	**Schlauchleitung (4 x 300 Ro N 18107.2), vollst.** einschließlich Orts-Nr. 8	**88.983-134 H 07**	**7**	
	1	Schelle (zur Kennzeichnung mit 1 l versehen)	12 Ju N 118266*)	(8)	
		Kraftstoffdruckmesserleitung *(2 l)*			
	1	**Schlauchleitung (4 x 300 Ro N 18107.2), vollst.** einschließlich Orts-Nr. 10	**88.983-134 H 06**	**9**	
	1	Schelle (zur Kennzeichnung mit 2 l versehen)	12 Ju N 118266*)	(10)	
		Schmierstoffdruckmesserleitung *(5 l)*			
	1	**Schlauchleitung (4 x 300 Ro N 18107.2), vollst.** einschließlich Orts-Nr. 12	**88.983-134 H 08**	**11**	
	1	Schelle (zur Kennzeichnung mit 5 l versehen)	12 Ju N 118266*)	(12)	
		Ladedruckmesserleitung *(9 l)*			
	1	**Schlauchleitung (4 x 300 Ro N 18107.2), vollst.** einschließlich Orts-Nr. 14	**88.983-134 H 05**	**13**	
	1	Schelle (zur Kennzeichnung mit 9 l versehen)	12 Ju N 118266*)	(14)	

*) Mit Kennzeichnungsziffer . . . . . versehen (bei Bestellung Kennzeichnungsziffer der Leitung angeben)

Unbefugte Verwendung ist strafbar und macht schadenersatzpflichtig

Betriebsgeräte
(Hilfsleitungen im Tragwerk-Flügel, links)

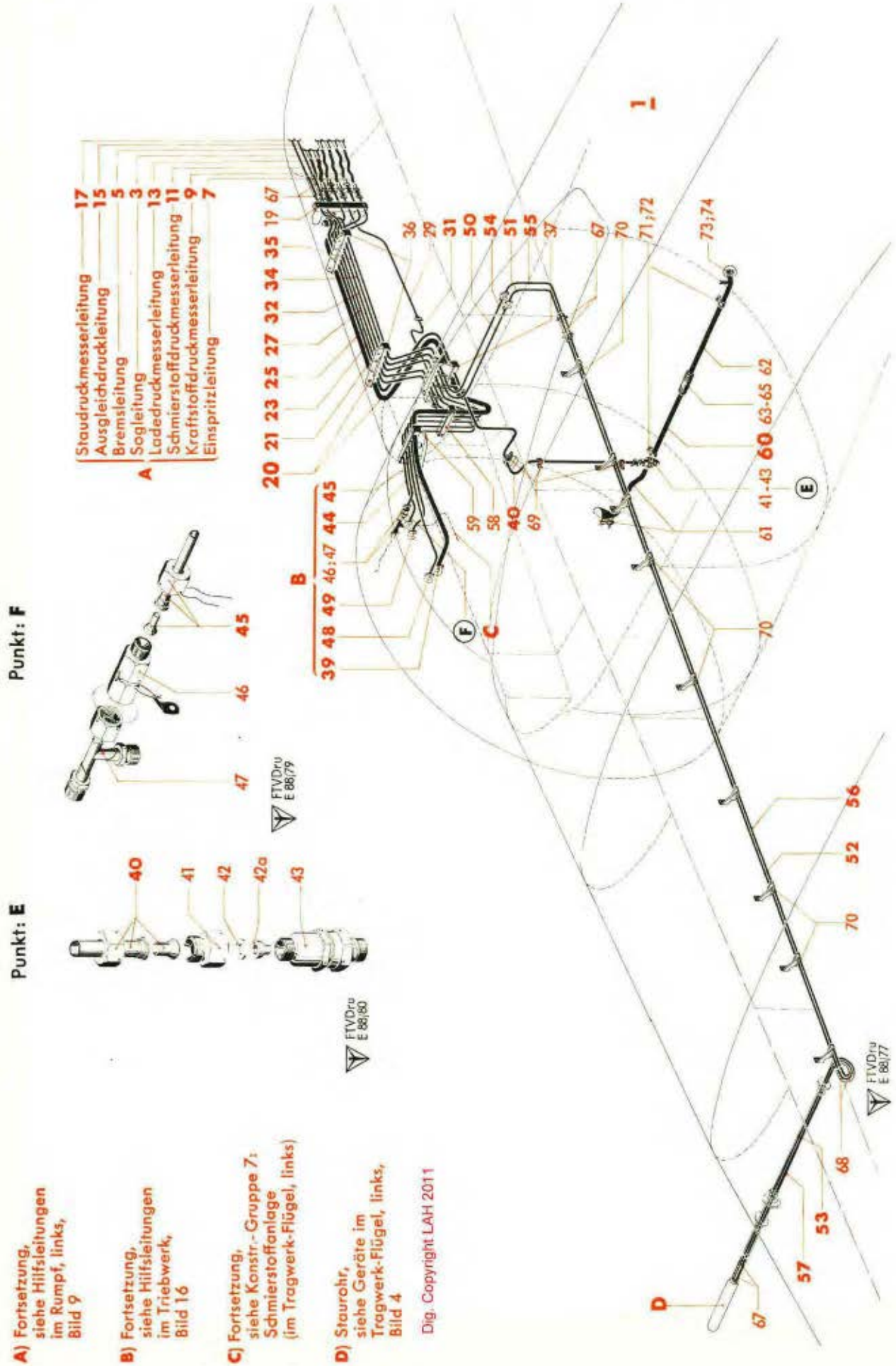

A) Fortsetzung, siehe Hilfsleitungen im Rumpf, links, Bild 9

B) Fortsetzung, siehe Hilfsleitungen im Triebwerk, Bild 16

C) Fortsetzung, siehe Konstr.-Gruppe 7: Schmierstoffanlage (im Tragwerk-Flügel, links)

D) Staurohr, siehe Geräte im Tragwerk-Flügel, links, Bild 4

Dig. Copyright LAH 2011

Werk-stoff	Stück	Benennung	Ersatzteil-Nr.	Bild: 14 Orts-Nr.	Bem.
		Ausgleichdruckleitung (*20*)			
	1	**Rohrleitung (Rohr 6 x 1), vollst.** einschließlich Orts-Nr. 16 und Bild 17, je 1 Stück Orts-Nr. 7-9	**88.983-132 H 25**	**15**	
	2	Schild	70-26 Ju N 16607	(16)	
		Staudruckmesserleitung (*21*)			
	1	**Rohrleitung (Rohr 6 x 1), vollst.** einschließlich Orts-Nr. 18 und Bild 17, je 1 Stück Orts-Nr. 7-9	**88.983-132 H 21**	**17**	
	2	Schild	71-26 Ju N 16607	(18)	
	1	Halterung	88.983-132 H 28	19	
	1	**Rohrbündel zwischen Rippe 1 a und 1 e, vollst.** einschließlich Orts-Nr. 21-37	**88.983-131**	**20**	
		Sogleitung (*101*)			
	1	**Rohrleitung (Rohr 18 x 1), vollst.** einschließlich Orts-Nr. 22 und Bild 17, je 1 Stück Orts-Nr. 32-36	**88.983-131 H 07**	**21**	
	2	Schild	101-68 Ju N 16607	(22)	
		Bremsleitung (*611*)			
	1	**Rohrleitung (Rohr 10 x 1), vollst.** einschließlich Orts-Nr. 24 und Bild 17, je 1 Stück Orts-Nr. 17-21	**88.983-131 H 08**	**23**	
	2	Schild	611-40 Ju N 16607	(24)	
		Einspritzleitung (*11*)			
	1	**Rohrleitung (Rohr 6 x 1), vollst.** einschließlich Orts-Nr. 26 und Bild 17, je 1 Stück Orts-Nr. 6-10	**88.983-131 H 06**	**25**	
	2	Schild	11-26 Ju N 16607	(26)	
		Kraftstoffdruckmesserleitung (*21*)			
	1	**Rohrleitung (Rohr 6 x 1), vollst.** einschließlich Orts-Nr. 28 und Bild 17, je 1 Stück Orts-Nr. 6-10	**88.983-131 H 05**	**27**	
	2	Schild	21-26 Ju N 16607	(28)	
		Schmierstoffdruckmesserleitung (*51*)			
	1	**Rohrleitung (Rohr 6 x 1), vollst.** einschließlich Orts-Nr. 30 und Bild 17, je 1 Stück Orts-Nr. 6-10	**88.983-131 H 04**	**29**	
	2	Schild	51-26 Ju N 16607	(30)	

Unbefugte Verwendung ist strafbar und macht schadenersatzpflichtig

Betriebsgeräte
(Hilfsleitungen im Tragwerk-Flügel, links)

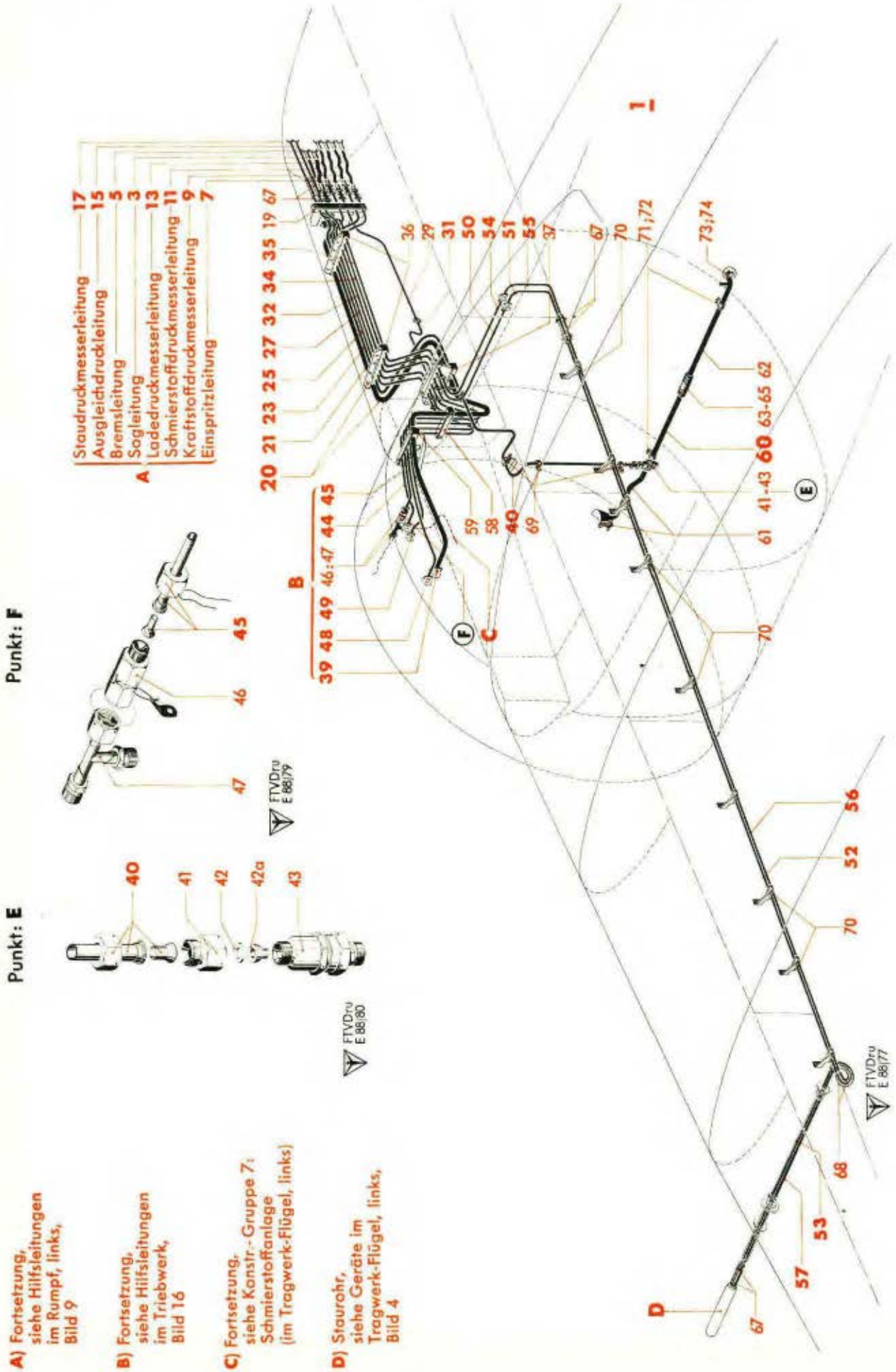

A) Fortsetzung, siehe Hilfsleitungen im Rumpf, links, Bild 9

B) Fortsetzung, siehe Hilfsleitungen im Triebwerk, Bild 16

C) Fortsetzung, siehe Konstr.-Gruppe 7: Schmierstoffanlage (im Tragwerk-Flügel, links)

D) Staurohr, siehe Geräte im Tragwerk-Flügel, links, Bild 4

Werk-stoff	Stück	Benennung	Ersatzteil-Nr.	Bild: 14 Orts-Nr.	Bem.
	1	**Rohrleitung (Rohr 6 x 1), vollst.** einschließlich Orts-Nr. 30 und Bild 17, je 1 Stück Orts-Nr. 5-7 und 9	**88.983-131 H 13**	**31**	
		Ladedruckmesserleitung *(91)*			
	1	**Rohrleitung (Rohr 6 x 1), vollst.** einschließlich Orts-Nr. 33 und Bild 17, je 1 Stück Orts-Nr. 6-10	**88.983-131 H 03**	**32**	
	2	Schild	91-26 Ju N 16607	(33)	
		Ausgleichdruckleitung *(70)*			
	1	**Rohrleitung (Rohr 6 x 1), vollst.** einschließlich Orts-Nr. 16 und Bild 17, 1 Stück Orts-Nr. 6	**88.983-131 H 02**	**34**	
		Staudruckmesserleitung *(71)*			
	1	**Rohrleitung (Rohr 6 x 1), vollst.** einschließlich Orts-Nr. 18 und Bild 17, 1 Stück Orts-Nr. 6	**88.983-131 H 01**	**35**	
	2	Halterung	88.983-131 H 16	36	
	1	"	88.983-131 H 17	37	
		Einzelleitungen von Rippe 1 e bis Brandschott bzw. Staurohranschluß hierzu Orts-Nr. 39-59		**(38)**	aus 88.983-132/
		Sogleitung *(101)*			
	1	**Rohrleitung (Rohr 18 x 1), vollst.** einschließlich Orts-Nr. 22 und Bild 17, je 1 Stück Orts-Nr. 31 und 34, je 2 Stück Orts-Nr. 33 und 35	**88.983-132 H 02**	**39**	
		Bremsleitung *(611)*			
	1	**Rohrleitung (Rohr 10 x 1), vollst.** einschließlich Orts-Nr. 24 und Bild 17, je 1 Stück Orts-Nr. 16 und 19, je 2 Stück Orts-Nr. 18 und 20	**88.983-132 H 05**	**40**	
	1	Übergangsstutzen M 16 x 1,5/M 14 x 1,5	88.983-134.01	41	aus 88.983-134/
	1	Dichtring	6 x 12 Jum N 18311	42	
	1	Dichtkegel	6 Ju N 18324	42a	
	1	Rohrleitungskupplung mit Sechskant	6 Ro N 18320.1	43	
		Einspritzleitung *(11)*			
	1	**Rohrleitung (Rohr 6 x 1), vollst.** einschließlich Orts-Nr. 26 und Bild 17, je 1 Stück Orts-Nr. 5 und 8, je 2 Stück Orts-Nr. 7 und 9	**88.983-132 H 01**	**44**	

Unbefugte Verwendung ist strafbar und macht schadenersatzpflichtig

JFM-FTVDru 190242 PaGeKü

Betriebsgeräte
(Hilfsleitungen im Tragwerk-Flügel, links)

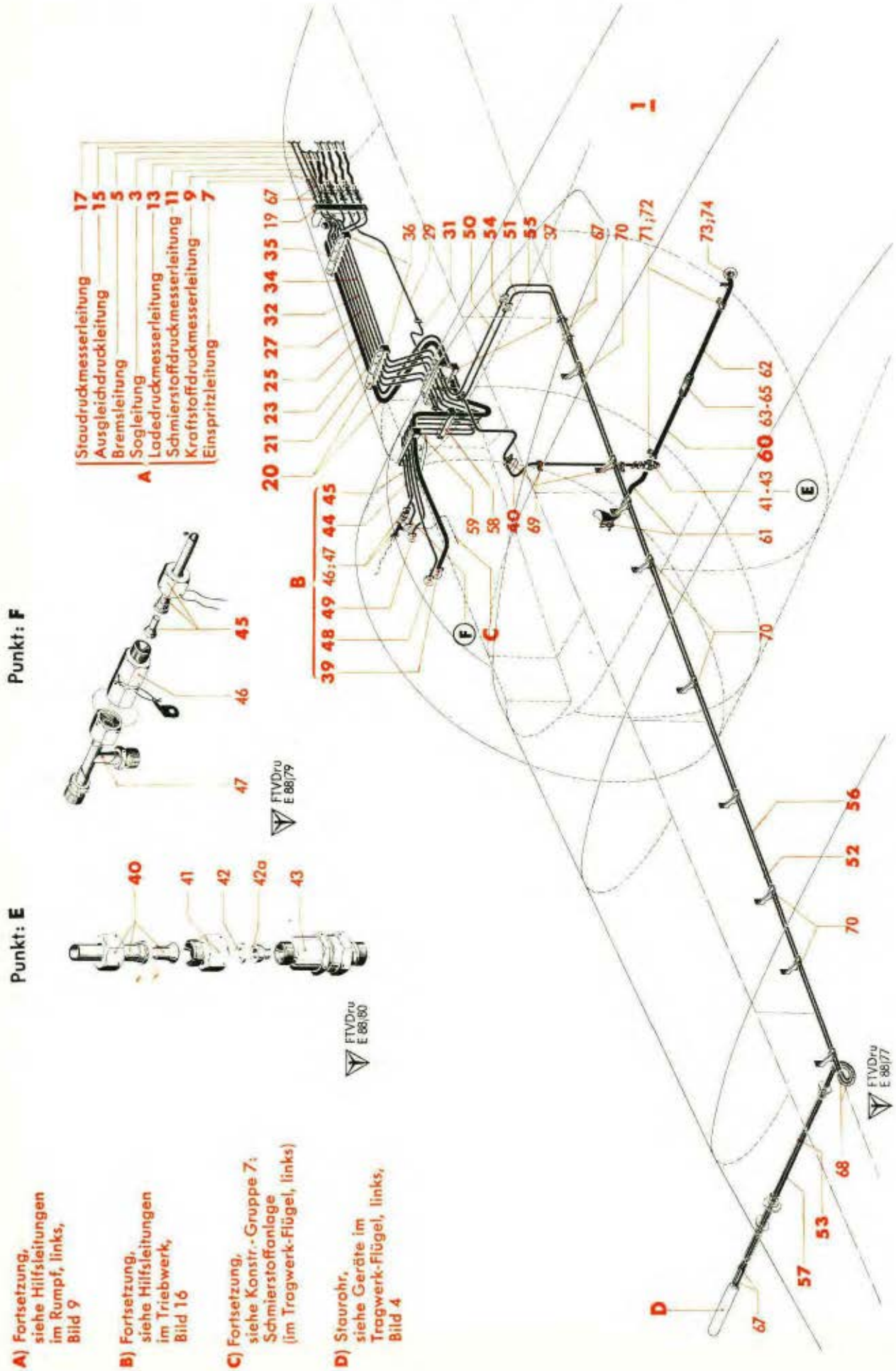

Werk-stoff	Stück	Benennung	Ersatzteil-Nr.	Bild: 14 Orts-Nr.	Bem.
		Kraftstoffdruckmesserleitung (2 *l*)			
	1	**Rohrleitung (Rohr 6 x 1), vollst.** einschließlich Orts-Nr. 28 und Bild 17, je 1 Stück Orts-Nr. 5 und 8, je 2 Stück Orts-Nr. 7 und 9	**88.983-132 H 03**	**45**	–
	1	Sicherheitsdrossel, (SDI)-A	FI 20597-2	46	aus 88.983-Z 12
	1	T-Stück	88.983-136	47	
		Schmierstoffdruckmesserleitung (5 *l*)			
	1	**Rohrleitung (Rohr 6 x 1), vollst.** einschließlich Orts-Nr. 30 und Bild 17, je 1 Stück Orts-Nr. 5 und 8, je 2 Stück Orts-Nr. 7 und 9	**88.983-132 H 04**	**48**	
		Ladedruckmesserleitung (9 *l*)			
	1	**Rohrleitung (Rohr 6 x 1), vollst.** einschließlich Orts-Nr. 33 und Bild 17, je 1 Stück Orts-Nr. 5 und 8, je 2 Stück Orts-Nr. 7 und 9	**88.983-132 H 07**	**49**	
		Ausgleichdruckleitung (7 *O*)			
	1	**Rohrleitung (Rohr 6 x 1), vollst.** einschließlich Orts-Nr. 16 und Bild 17, je 1 Stück Orts-Nr. 5 und 8, je 2 Stück Orts-Nr. 7 und 9	**88.983-132 H 11**	**50**	
	1	**Rohrleitung (Rohr 6 x 1), vollst.** einschließlich Orts-Nr. 16 und Bild 17, je 1 Stück Orts-Nr. 7-9	**88.983-132 H 23**	**51**	
	1	**Rohrleitung (Rohr 6 x 1), vollst.** einschließlich Orts-Nr. 16	**88.983-132 H 12**	**52**	
	1	**Rohrleitung (Rohr 6 x 1), vollst.** einschließlich Orts-Nr. 16	**88.983-132 H 13**	**53**	
		Staudruckmesserleitung (7 *l*)			
	1	**Rohrleitung (Rohr 6 x 1), vollst.** einschließlich Orts-Nr. 18 und Bild 17, je 1 Stück Orts-Nr. 5 und 8, je 2 Stück Orts-Nr. 7 und 9	**88.983-132 H 08**	**54**	
	1	**Rohrleitung (Rohr 6 x 1), vollst.** einschließlich Orts-Nr. 18 und Bild 17, je 1 Stück Orts-Nr. 7-9	**88.983-132 H 19**	**55**	
	1	**Rohrleitung (Rohr 6 x 1), vollst.** einschließlich Orts-Nr. 18	**88.983-132 H 09**	**56**	

Unbefugte Verwendung ist strafbar und macht schadenersatzpflichtig

Betriebsgeräte

(Hilfsleitungen im Tragwerk-Flügel, links)

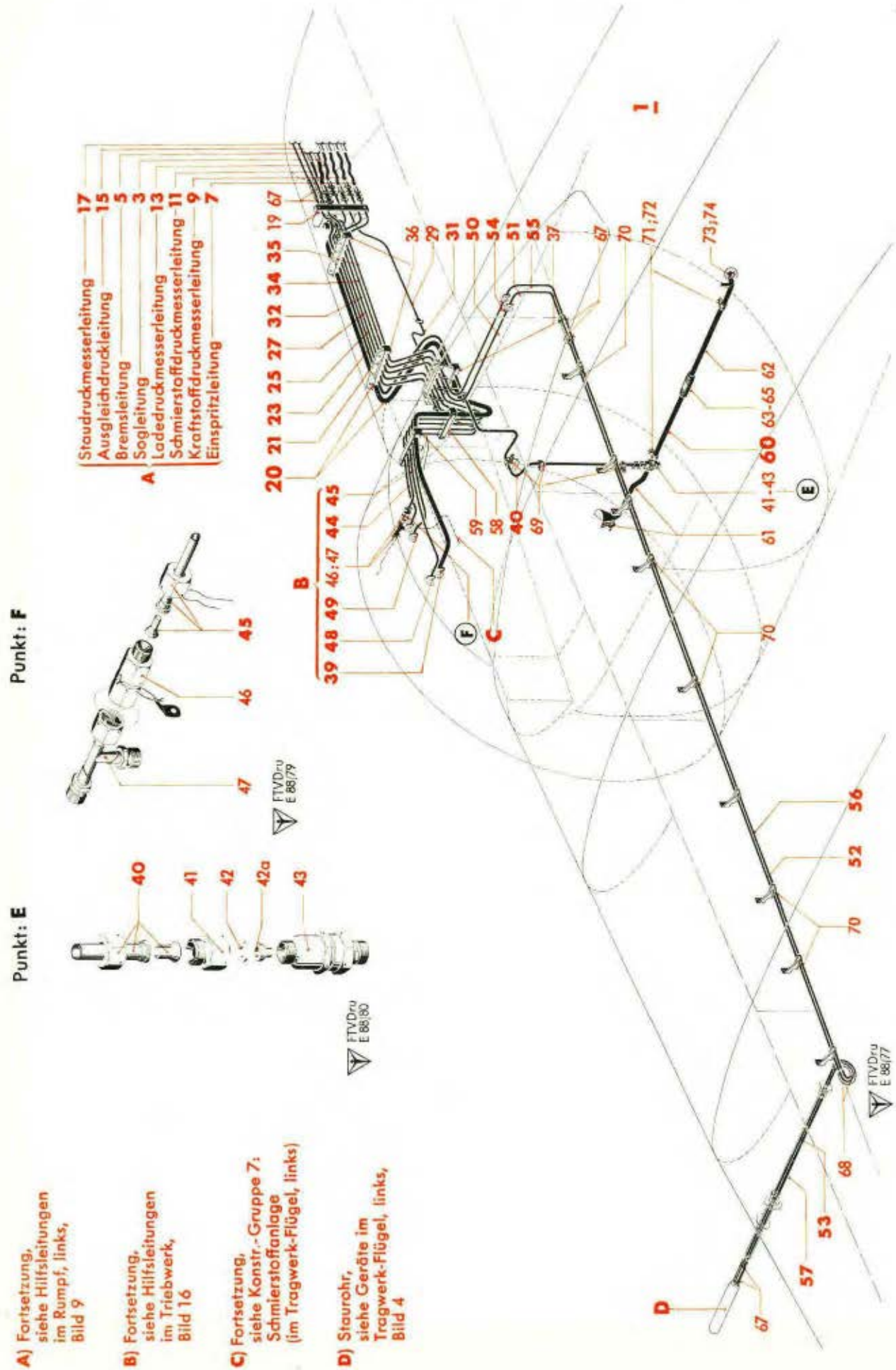

A) Fortsetzung, siehe Hilfsleitungen im Rumpf, links, Bild 9

B) Fortsetzung, siehe Hilfsleitungen im Triebwerk, Bild 16

C) Fortsetzung, siehe Konstr.-Gruppe 7: Schmierstoffanlage (im Tragwerk-Flügel, links)

D) Staurohr, siehe Geräte im Tragwerk-Flügel, links, Bild 4

Werkstoff	Stück	Benennung	Ersatzteil-Nr.	Bild: 14 Orts-Nr.	Bem.
	1	**Rohrleitung (Rohr 6 x 1), vollst.** einschließlich Orts-Nr. 18	**88.983-132 H 10**	**57**	
	1	Halterung	88.983-132 H 29	58	
	1	„	88.983-132 H 27	59	
	1	**Einbau des Sickertopfes für Hilfsleitungen, vollst.** einschließlich Orts-Nr. 61-65	**88.983-135**	**60**	
	1	Sickertopf mit Rohr (15 x 1)	88.983-135 H 01	61	
	1	Rohr (15 x 1) mit Stutzen	88.983-135 H 02	62	
	1	Muffenschlauch	15 x 80 Co N 18110.20	63	
	4	Schlauchbinderband	9 x 250 Lg N 18191	64	
	4	Spanner	9,5 Lg N 18191	65	
		Verbindungs- und Befestigungsteile hierzu Orts-Nr. 67-75		**(66)**	aus 88.983-133/ und 88.983-134/
	6	Muffenschlauch	4,5 x 80 Co N 18110.20	67	
	2	„	4,5 x 200 Co N 18110.20	68	
	3	Schelle, einseitige Befestigung	12 Ju N 15802	69	
	10	Befestigungsschelle	7 DIN Kr 2572[3])	70	
	2	Schelle, einseitige Befestigung	16 Ju N 15802	71	
	Nach Bedarf	Beilage für Schelle	10 Ju N 15811	72	
	1	Haltering	17 Ju N 18001	73	
	1	Rohrschelle (ohne Schraube)	20 Ju N 15803	75	
Erbur1 101 Ro N 38101	Nach Bedarf	Gummibeilage 1 mm dick		(75)	

[3]) Aus Leichtmetall (bei Bestellung angeben)

Unbefugte Verwendung ist strafbar und macht schadenersatzpflichtig

Betriebsgeräte
(Hilfsleitungen im Tragwerk-Flügel, rechts)

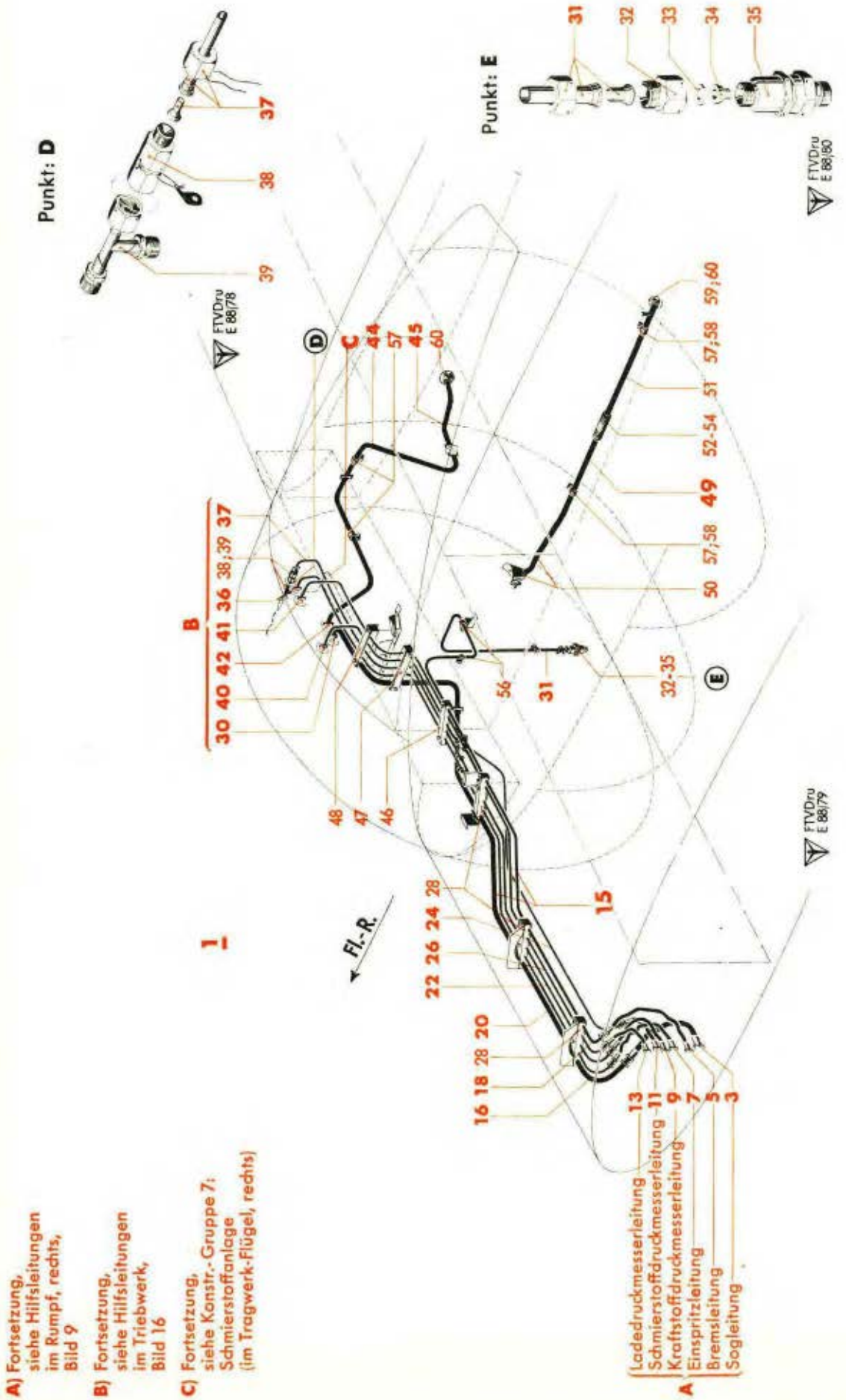

Werk-stoff	Stück	Benennung	Ersatzteil-Nr.	Bild: 15 Orts-Nr.	Bem.
	1	**Hilfsleitungen im Tragwerk-Flügel, rechts, vollst.** bestehend aus Orts-Nr. 2-61	**88.983-Z 13**	**1**	
		Eingeklammerte Kursivzahlen in Spalte „Benennung" bedeuten Kennzeichnungsziffern der Leitungen			
		Schlauchleitungen vom W-Spt bis Rippe 1 a hierzu Orts-Nr. 3-14		**(2)**	aus 88.983-144/
		Sogleitung *(10 r)*			
	1	**Schlauchleitung (16 x 300 Ro N 18107.1), vollst.** einschließlich Orts-Nr. 4	**88.983-144 H 03**	**3**	
	1	Schild	10 r-100 Ju N 16607	(4)	
		Bremsleitung *(61 r)*			
	1	**Schlauchleitung (8 x 300 Ro N 18106.1), vollst.** einschließlich Orts-Nr. 6	**88.983-144 H 04**	**5**	
	1	Schelle (zur Kennzeichnung mit 61 r versehen)	15 Ju N 118266*)	(6)	
		Einspritzleitung *(1 r)*			
	1	**Schlauchleitung (4 x 300 Ro N 18107.2), vollst.** einschließlich Orts-Nr. 8	**88.983-144 H 07**	**7**	
	1	Schelle (zur Kennzeichnung mit 1 r versehen)	12 Ju N 118266*)	(8)	
		Kraftstoffdruckmesserleitung *(2 r)*			
	1	**Schlauchleitung (4 x 300 Ro N 18107.2), vollst.** einschließlich Orts-Nr. 10	**88.983-144 H 06**	**9**	
	1	Schelle (zur Kennzeichnung mit 2 r versehen)	12 Ju N 118266*)	(10)	
		Schmierstoffdruckmesserleitung *(5 r)*			
	1	**Schlauchleitung (4 x 300 Ro N 18107.2), vollst.** einschließlich Orts-Nr. 12	**88.983-144 H 08**	**11**	
	1	Schelle (zur Kennzeichnung mit 5 r versehen)	12 Ju N 118266*)	(12)	
		Ladedruckmesserleitung *(9 r)*			
	1	**Schlauchleitung (4 x 300 Ro N 18107.2), vollst.** einschließlich Orts-Nr. 14	**88.983-144 H 05**	**13**	
	1	Schelle (zur Kennzeichnung mit 9 r versehen)	12 Ju N 118266*)	(14)	

*) Mit Kennzeichnungsziffer ..... versehen (bei Bestellung Kennzeichnungsziffer der Leitung angeben)

Unbefugte Verwendung ist strafbar und macht schadenersatzpflichtig

Betriebsgeräte
(Hilfsleitungen im Tragwerk-Flügel, rechts)

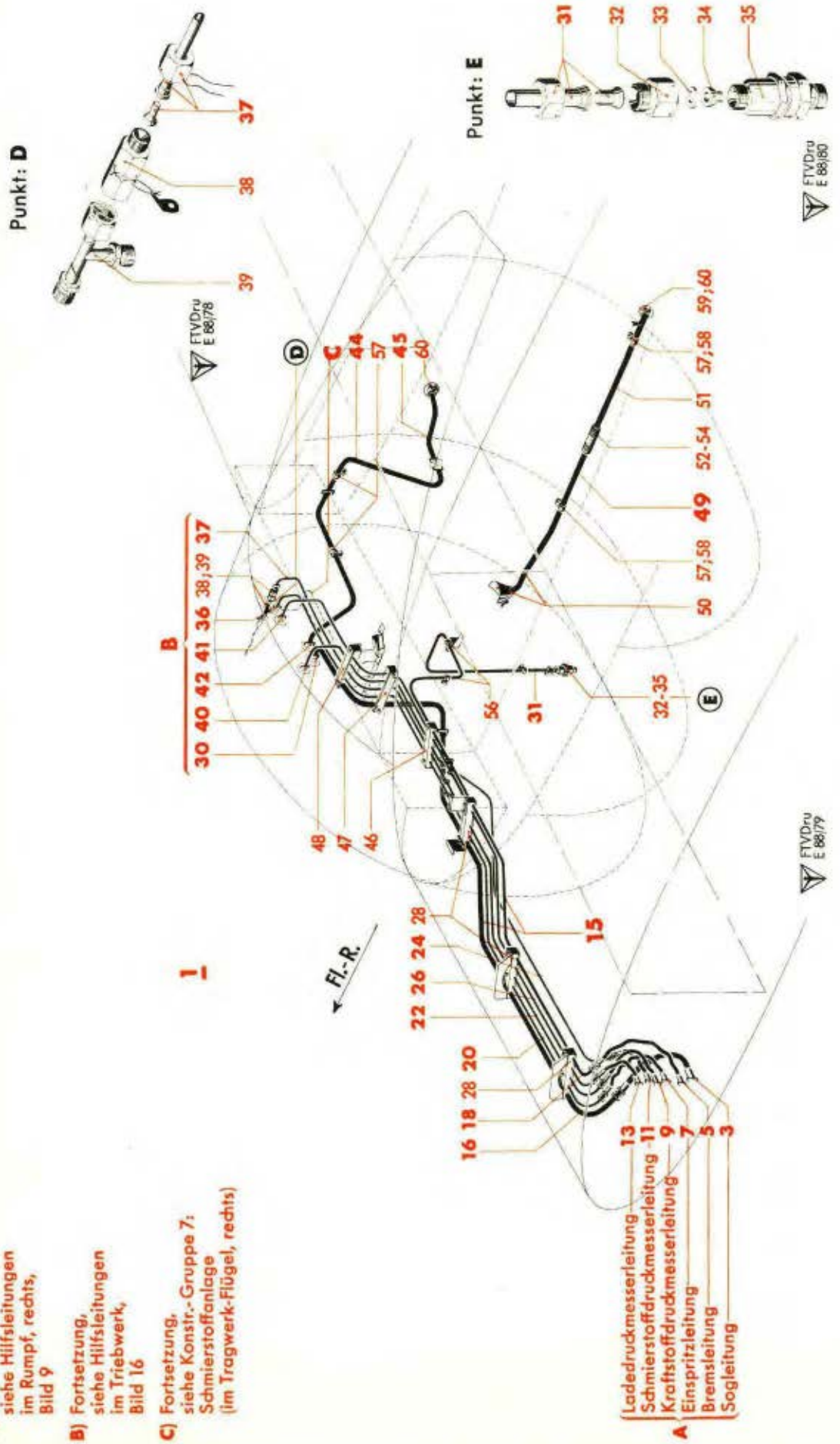

Werk-stoff	Stück	Benennung	Ersatzteil-Nr.	Bild: 15 Orts-Nr.	Bem.
	1	**Rohrbündel zwischen Rippe 1 a und 1 e, vollst.** einschließlich Orts-Nr. 16-28	88.983-141	15	
		Sogleitung (10 r)			
	1	**Rohrleitung (Rohr 18 x 1), vollst.** einschließlich Orts-Nr. 17 und Bild 17, je 1 Stück Orts-Nr. 32-36	88.983-141 H 06	16	
	2	Schild	10 r-68 Ju N 16607	(17)	
		Bremsleitung (61 r)			
	1	**Rohrleitung (Rohr 10 x 1), vollst.** einschließlich Orts-Nr. 19 und Bild 17, je 1 Stück Orts-Nr. 17-21	88.983-141 H 01	18	
	2	Schild	61 r-40 Ju N 16607	(19)	
		Einspritzleitung (1 r)			
	1	**Rohrleitung (Rohr 6 x 1), vollst.** einschließlich Orts-Nr. 21 und Bild 17, je 1 Stück Orts-Nr. 6-10	88.983-141 H 02	20	
	2	Schild	1 r-26 Ju N 16607	(21)	
		Kraftstoffdruckmesserleitung (2 r)			
	1	**Rohrleitung (Rohr 6 x 1), vollst.** einschließlich Orts-Nr. 23 und Bild 17, je 1 Stück Orts-Nr. 6-10	88.983-141 H 04	22	
	2	Schild	2 r-26 Ju N 16607	(23)	
		Schmierstoffdruckmesserleitung (5 r)			
	1	**Rohrleitung (Rohr 6 x 1), vollst.** einschließlich Orts-Nr. 25 und Bild 17, je 1 Stück Orts-Nr. 6-10	88.983-141 H 05	24	
	2	Schild	5 r-26 Ju N 16607	(25)	
		Ladedruckmesserleitung (9 r)			
	1	**Rohrleitung (Rohr 6 x 1), vollst.** einschließlich Orts-Nr. 27 und Bild 17, je 1 Stück Orts-Nr. 6-10	88.983-141 H 03	26	
	2	Schild	9 r-26 Ju N 16607	(27)	
	3	Halterung	88.983-141 H 10	28	
		Einzelleitungen von Rippe 1 e bis Brandschott hierzu Orts-Nr. 30-48		(29)	aus 88.983-142

Unbefugte Verwendung ist strafbar und macht schadenersatzpflichtig

Betriebsgeräte
(Hilfsleitungen im Tragwerk-Flügel, rechts)

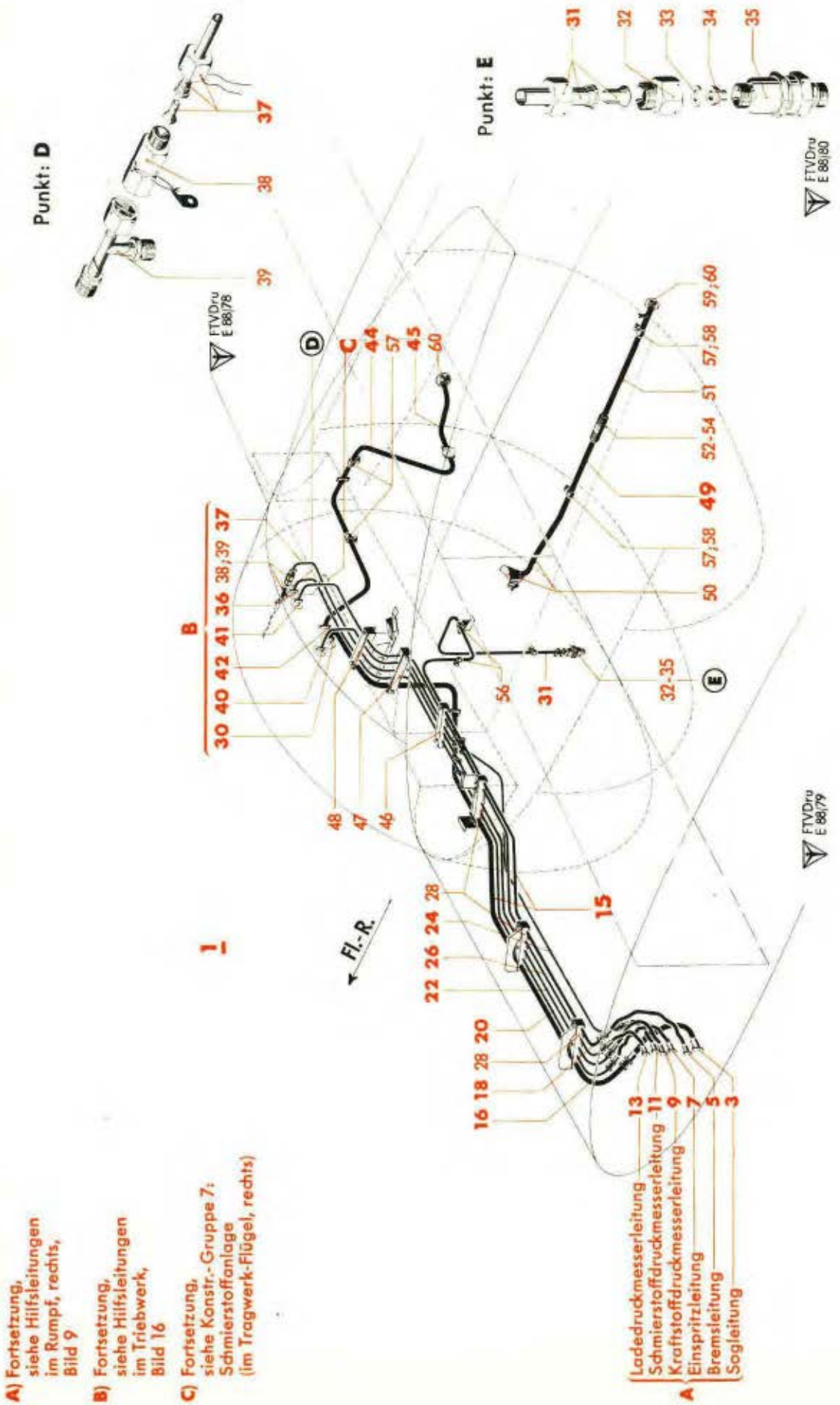

Werk-stoff	Stück	Benennung	Ersatzteil-Nr.	Bild: 15 Orts-Nr.	Bem.
		Sogleitung (10 r)			
	1	**Rohrleitung (Rohr 18 x 1), vollst.**	**88.983-142 H 07**	**30**	
		einschließlich Orts-Nr. 17 und Bild 17, je 1 Stück Orts-Nr. 31 und 34, je 2 Stück Orts-Nr. 33 und 35			
		Bremsleitung (61 r)			
	1	**Rohrleitung (Rohr 10 x 1), vollst.**	**88.983-142 H 01**	**31**	
		einschließlich Orts-Nr. 19 und Bild 17, je 1 Stück Orts-Nr. 16 und 19, je 2 Stück Orts-Nr. 18 und 20			
	1	Übergangsstutzen M 16 x 1,5/M 14 x 1,5	88.983-134.01	32	aus 88.983-144/
	1	Dichtring	6 x 12 Jum N 18311	33	
	1	Dichtkegel	6 Ju N 18324	34	
	1	Rohrkupplung mit Sechskant	6 Ro N 18320.1	35	
		Einspritzleitung (1 r)			
	1	**Rohrleitung (Rohr 6 x 1), vollst.**	**88.983-142 H 03**	**36**	
		einschließlich Orts-Nr. 21 und Bild 17, je 1 Stück Orts-Nr. 5 und 8, je 2 Stück Orts-Nr. 7 und 9			
		Kraftstoffdruckmesserleitung (2 r)			
	1	**Rohrleitung (Rohr 6 x 1), vollst.**	**88.983-142 H 05**	**37**	
		einschließlich Orts-Nr. 23 und Bild 17, je 1 Stück Orts-Nr. 5 und 8, je 2 Stück Orts-Nr. 7 und 9			
	1	Sicherheitsdrossel (SDI) = A	FI 20597-2	38	aus 88.983-Z 13
	1	T-Stück	88.983-136	39	
		Schmierstoffdruckmesserleitung (5 r)			
	1	**Rohrleitung (Rohr 6 x 1), vollst.**	**88.983-142 H 06**	**40**	
		einschließlich Orts-Nr. 25 und Bild 17, je 1 Stück Orts-Nr. 5 und 8, je 2 Stück Orts-Nr. 7 und 9			
		Ladedruckmesserleitung (9 r)			
	1	**Rohrleitung (Rohr 6 x 1), vollst.**	**88.983-142 H 04**	**41**	
		einschließlich Orts-Nr. 27 und Bild 17, je 1 Stück Orts-Nr. 5 und 8, je 2 Stück Orts-Nr. 7 und 9			
		Enteisungsleitung (Entlüftung) (3 r)			
	1	**Rohrleitung (Rohr 15 x 1), vollst.**	**88.983-142 H 12**	**42**	
		einschließlich Orts-Nr. 43 und Bild 17, je 1 Stück Orts-Nr. 23-26			
	2	Schild	3 r-60 Ju N 16607	(43)	
	1	**Rohrleitung (Rohr 15 x 1), vollst.**	**88.983-142 H 13**	**44**	
		einschließlich Orts-Nr. 43 und Bild 17, je 1 Stück Orts-Nr. 22 und 25, je 2 Stück Orts-Nr. 24 und 26			

Unbefugte Verwendung ist strafbar und macht schadenersatzpflichtig

JFM-FTVDru 200242 PaGeKü

Betriebsgeräte
(Hilfsleitungen im Tragwerk-Flügel, rechts)

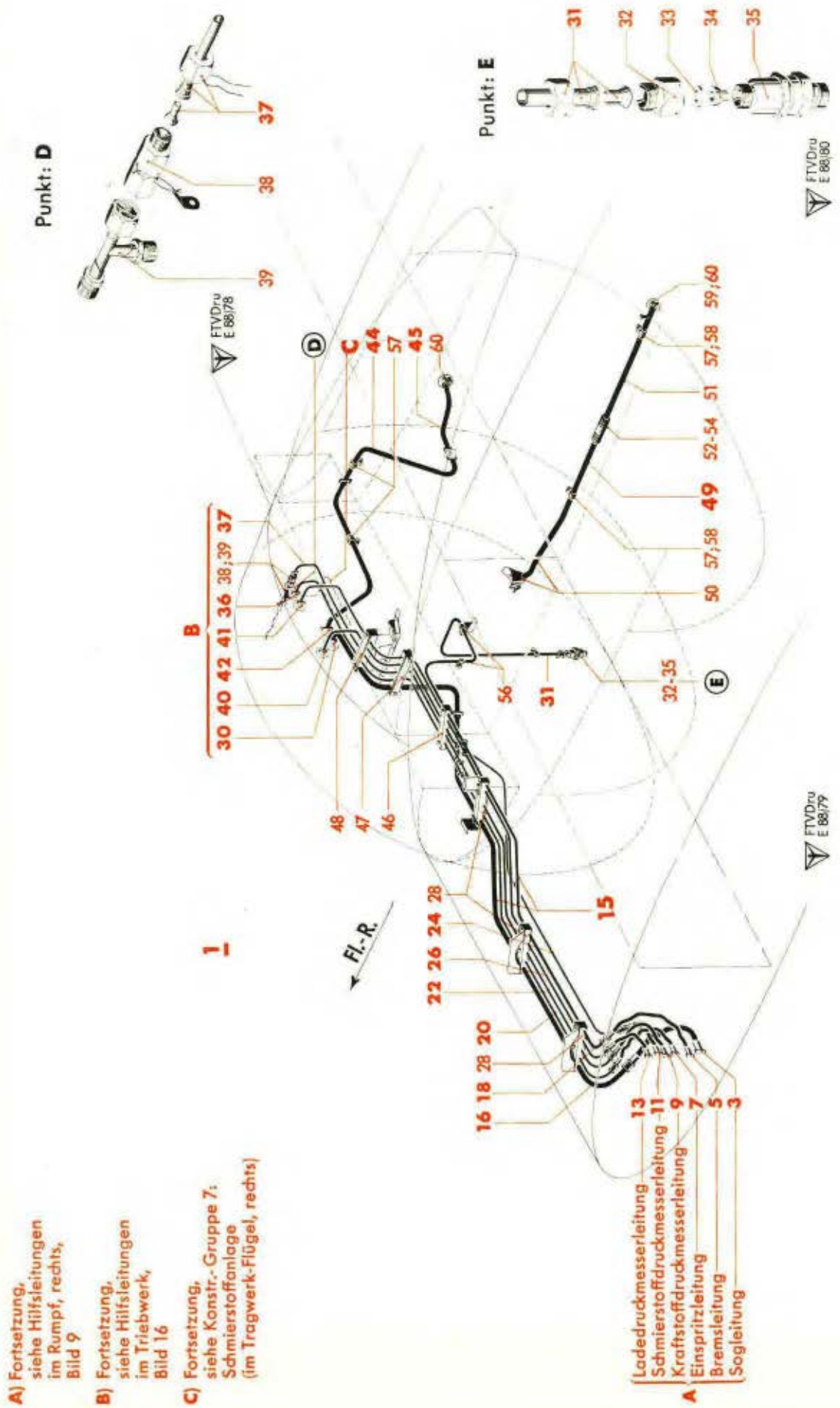

A) Fortsetzung, siehe Hilfsleitungen im Rumpf, rechts, Bild 9

B) Fortsetzung, siehe Hilfsleitungen im Triebwerk, Bild 16

C) Fortsetzung, siehe Konstr.-Gruppe 7: Schmierstoffanlage (im Tragwerk-Flügel, rechts)

Werkstoff	Stück	Benennung	Ersatzteil-Nr.	Bild: 15 Orts-Nr.	Bem.
	1	**Rohrleitung (Rohr 15 x 1), vollst.** einschließlich Orts-Nr. 43 und Bild 17, je 1 Stück Orts-Nr. 24-26	88.983-142 H 14	45	
	1	Halterung	88.983-141 H 10	46	
	1	"	88.983-132 H 29	47	
	1	"	88.983-142 H 16	48	
	1	**Einbau des Sickertopfes für Hilfsleitungen, vollst.** einschließlich Orts-Nr. 50-54	88.983-135	49	
	1	Sickertopf mit Rohr (15 x 1)	88.983-135 H 01	50	
	1	Rohr (15 x 1) mit Stutzen	88.983-135 H 02	51	
	1	Muffenschlauch	15 x 80 Co N 18110.20	52	
	4	Schlauchbinderband	9 x 250 Lg N 18191	53	
	4	Spanner	9,5 Lg N 18191	54	
		Befestigungsteile hierzu Orts-Nr. 56-61		(55)	aus 88.983-143
	3	Schelle, einseitige Befestigung	12 Ju N 15802	56	
	4	Schelle, einseitige Befestigung	16 Ju N 15802	57	
Conti OPX 18	Nach Bedarf	Beilage für Schelle	10 Ju N 15811	58	
	1	Haltering	17 Ju N 18001	59	
	2	Rohrschelle (ohne Schraube)	20 Ju N 15803	60	
Erburit 101 Ra N 18101	Nach Bedarf	Gummibeilage 1 mm dick		(61)	

Unbefugte Verwendung ist strafbar und macht schadenersatzpflichtig

Betriebsgeräte
(Rohrverschraubungen für Hilfsleitungen)

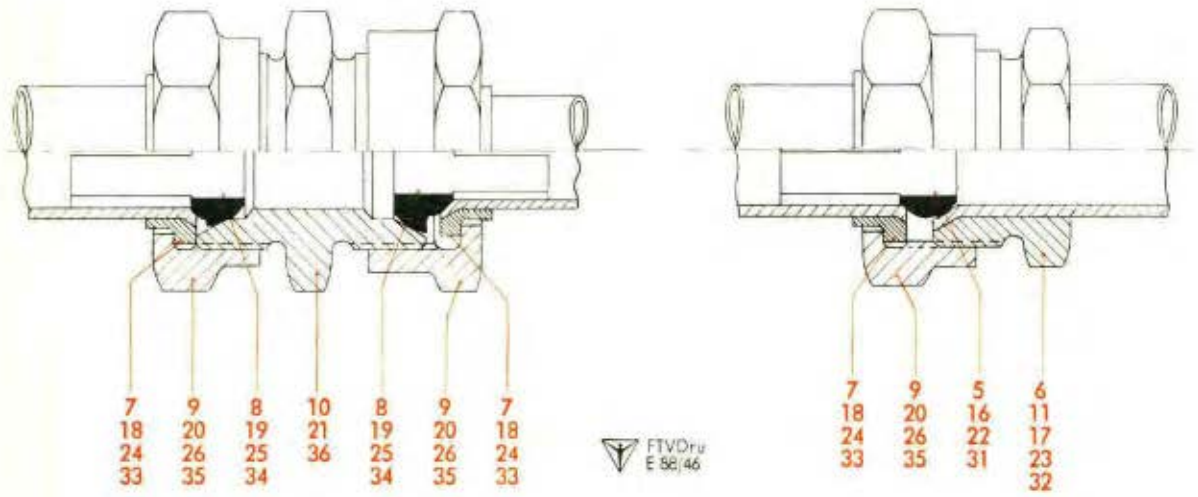

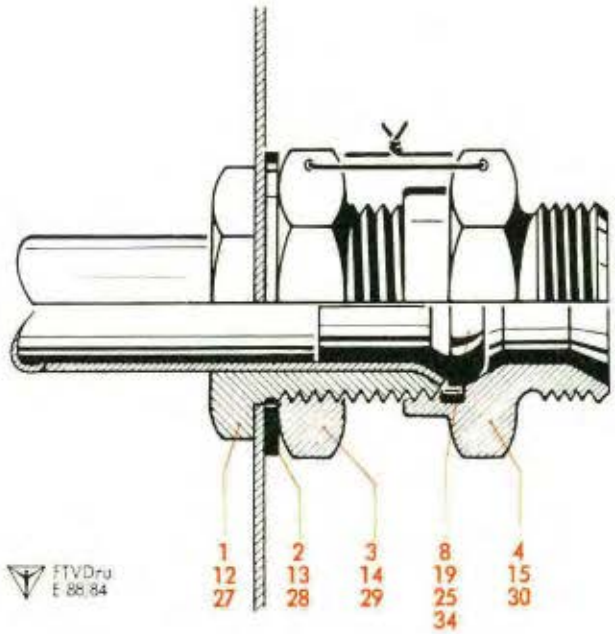

Werk-stoff	Stück	Benennung	Ersatzteil-Nr.	Bild: 17 Orts-Nr.	Bem.
		Rohrverschraubungen für Hilfsleitungen (für Bild 9-15)			
		hierzu Orts-Nr. 1-36			
		für Rohr 6 x 1			
		Gewindestutzen M 12 x 1,5	8899-2690	1	
		Unterlegscheibe 22/13,5 ø x 2 dick	8899-26.102	2	
		Niedrige Sechskantmutter M 12 x 1,5	8899-2696	3	
		Schraubstutzen M 12 x 1,5	8899-26.180	4	
		Dichtkegel	4 MAF N 18331.1	5	
		Schraubstutzen	4 MAF N 18332.1	6	
		Stützring (Rohrstutzen)	4 MAF N 18345	7	
		Dichtkegel, abgesetzt	4 MAF N 18334.1	8	
		Überwurfmutter	B 4 M 12x1,5 DIN 7606[3])	9	
		Doppelstutzen	B 4 DIN 7611[3])	10	
		für Rohr 8 x 1			
		Schraubstutzen	6 MAF N 18332.1	11	
		für Rohr 10 x 1			
		Gewindestutzen M 16 x 1,5	8899-2692	12	
		Unterlegscheibe 28/17,5 ø x 2 dick	8899-26.104	13	
		Niedrige Sechskantmutter M 16 x 1,5	8899-2698	14	
		Schraubstutzen M 16 x 1,5	8899-26.182	15	
		Dichtkegel	8 MAF N 18331.1	16	
		Schraubstutzen	8 MAF N 18332.1	17	
		Stützring (Rohrstutzen)	8 MAF N 18345	18	
		Dichtkegel, abgesetzt	8 MAF N 18334.1	19	
		Überwurfmutter	B 8 M 16x1,5 DIN 7606[3])	20	
		Doppelstutzen	B 8 DIN 7611[3])	21	
		für Rohr 15 x 1			
		Dichtkegel	13 MAF N 18331.1	22	
		Schraubstutzen	13 MAF N 18332.1	23	
		Stützring (Rohrstutzen)	13 MAF N 18345	24	
		Dichtkegel, abgesetzt	13 MAF N 18334.1	25	
		Überwurfmutter	B13 M 22x1,5 DIN 7606[3])	26	
		für Rohr 18 x 1			
		Gewindestutzen M 26 x 1,5	8899-2695	27	
		Unterlegscheibe 40/27,5 ø x 2 dick	8899-26.107	28	
		Niedrige Sechskantmutter M 26 x 1,5	8899-26.101	29	
		Schraubstutzen M 26 x 1,5	8899-26.184	30	

[3]) Aus Leichtmetall (bei Bestellung angeben)

Unbefugte Verwendung ist strafbar und macht schadenersatzpflichtig

Betriebsgeräte
(Rohrverschraubungen für Hilfsleitungen)

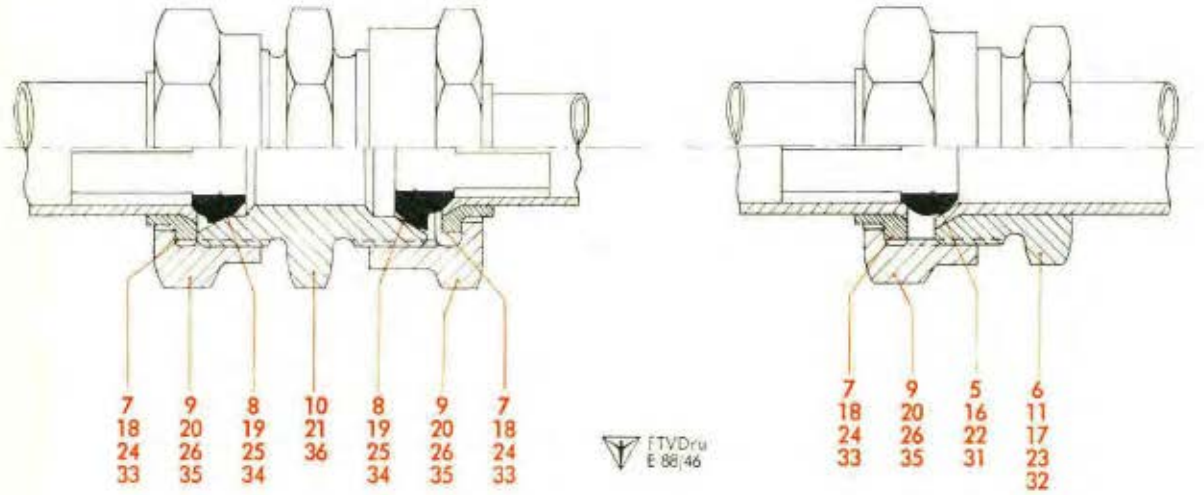

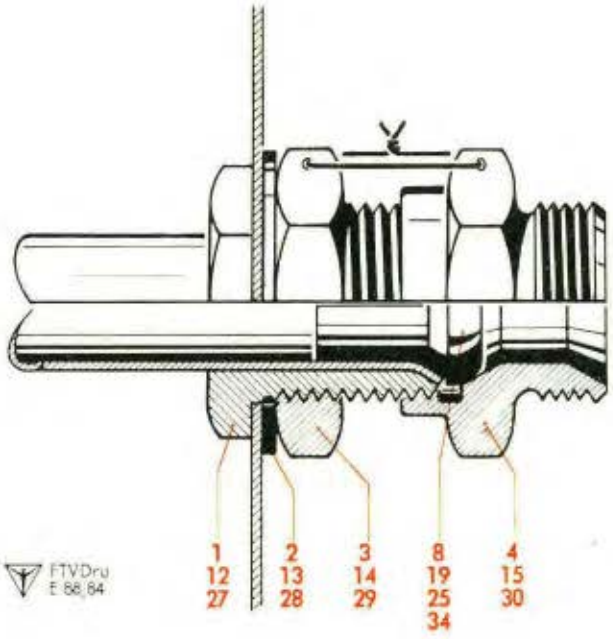

Werkstoff	Stück	Benennung	Ersatzteil-Nr.	Bild: 17 Orts-Nr.	Bem.
		Dichtkegel	16 MAF N 18331.1	31	
		Schraubstutzen	16 MAF N 18332.1	32	
		Stützring (Rohrstutzen)	16 MAF N 18333.1	33	
		Dichtkegel, abgesetzt	16 MAF N 18334.1	34	
		Überwurfmutter	B16 M 26x1,5 DIN 7606[3])	35	
		Doppelstutzen	B 16 DIN 7611[3])	36	

[3]) Aus Leichtmetall (bei Bestellung angeben)

Unbefugte Verwendung ist strafbar und macht schadenersatzpflichtig

Betriebsgeräte

(Schaltplan der Navigations- und Flugüberwachungsanlage)

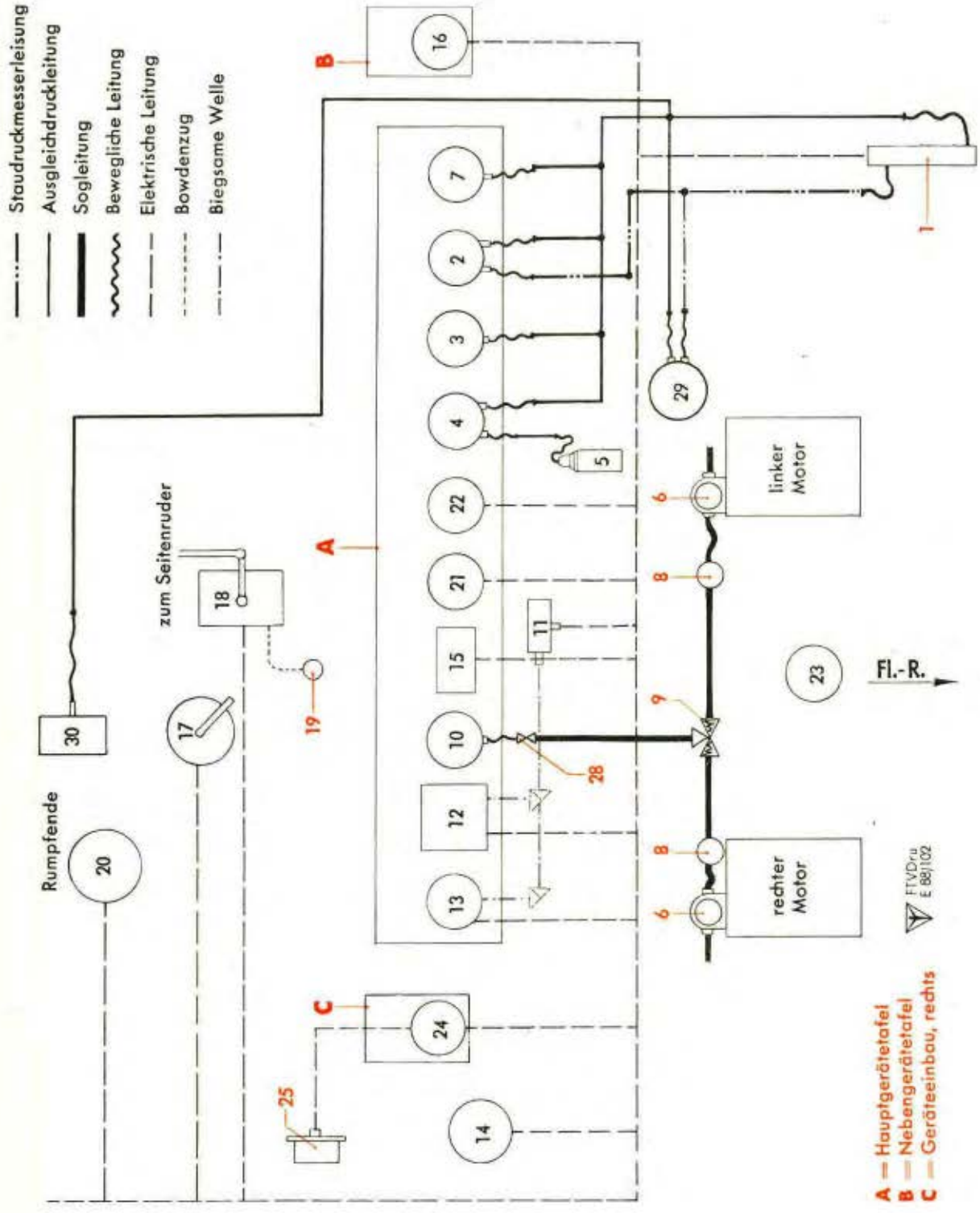

Stück	Benennung	Bild: 18 Orts-Nr.	Vorkommen
	Schaltplan der Navigations- und Flugüberwachungsanlage (8800-7980)		
1	Heizbares Staurohr	1	Bild 5, Orts-Nr. 7
1	Fahrtmesser	2	„ 1, „ 45
1	Fein- und Grobhöhenmesser	3	„ 1, „ 47
1	Variometer	4	„ 1, „ 49
1	Ausgleichsgefäß mit Anschlußnippel	5	„ 4, „ 15
2	Sogpumpe	6	s. Konstr.-Gr. 7, Flugmotor
1	Kontakthöhenmesser	7	Bild 1, Orts-Nr. 48
2	Sogregler	8	s. Konstr.-Gr. 7, Fertig-Gruppe Triebwerk, Hilfsleitungen
1	Doppelrückschlagventil	9	Bild 9, Orts-Nr. 3
1	Horizont	10	„ 1, „ 51
1	Kursmotor	11	„ 1, „ 59
1	Elektr. Kurskreisel	12	„ 1, „ 54
1	Führertochterkompaß mit Relais	13	„ 1, „ 52
1	Funkpeil-Tochterkompaß	14	„ 4, „ 7
1	Elektr. Kurszeiger	15	„ 1, „ 53
1	Hauptschalter	16	„ 2, „ 53
1	Richtungsgeber	17	[5]
1	Rudermaschine	18	Bild 4, Orts-Nr. 13
1	Notauslöseknopf für Rudermaschine	19	s. Konstr.-Gr. 4, Steuerung im Rumpf (Seitensteuerung vom Führerraum bis Spt 12)
1	Mutterkompaß	20	Bild 4, Orts-Nr. 23
1	Elektr. Wendezeiger	21	„ 1, „ 50
1	Anzeigegerät für Funknavigation (Blindlandeanzeiger)	22	s. Konstr.-Gr. 9, Bordfunk-Anlage
1	Führerkompaß (Nahkompaß)	23	Bild 4, Orts-Nr. 3
1	Umschaltbarer elektr. Temperatur-Anzeiger (Außenlufttemperatur)	24	„ 3, „ 9
1	Elektr. Außenlufttemperaturgeber	25	„ 4, „ 17
1	Drossel	28	„ 9, „ 4
1	Höhenkompensierter Fahrtmesser	29	„ 12 u. 13, Orts-Nr. 2
1	Vorhalterechner	30	[6]

[5] Siehe Ju 88 A-4 Flugzeug-Handbuch, Teil 9 B „Elektrisches Bordnetz", Heft 1, D. (Luft) T. 2088 A-4

[6] Siehe Ju 88 A-4 Flugzeug-Handbuch, Teil 12 B „Abwurfwaffe", D. (Luft) T. 2088 A-4

Unbefugte Verwendung ist strafbar und macht schadenersatzpflichtig

Betriebsgeräte

(Schlauchboot mit Füllbetätigung und Notsender)

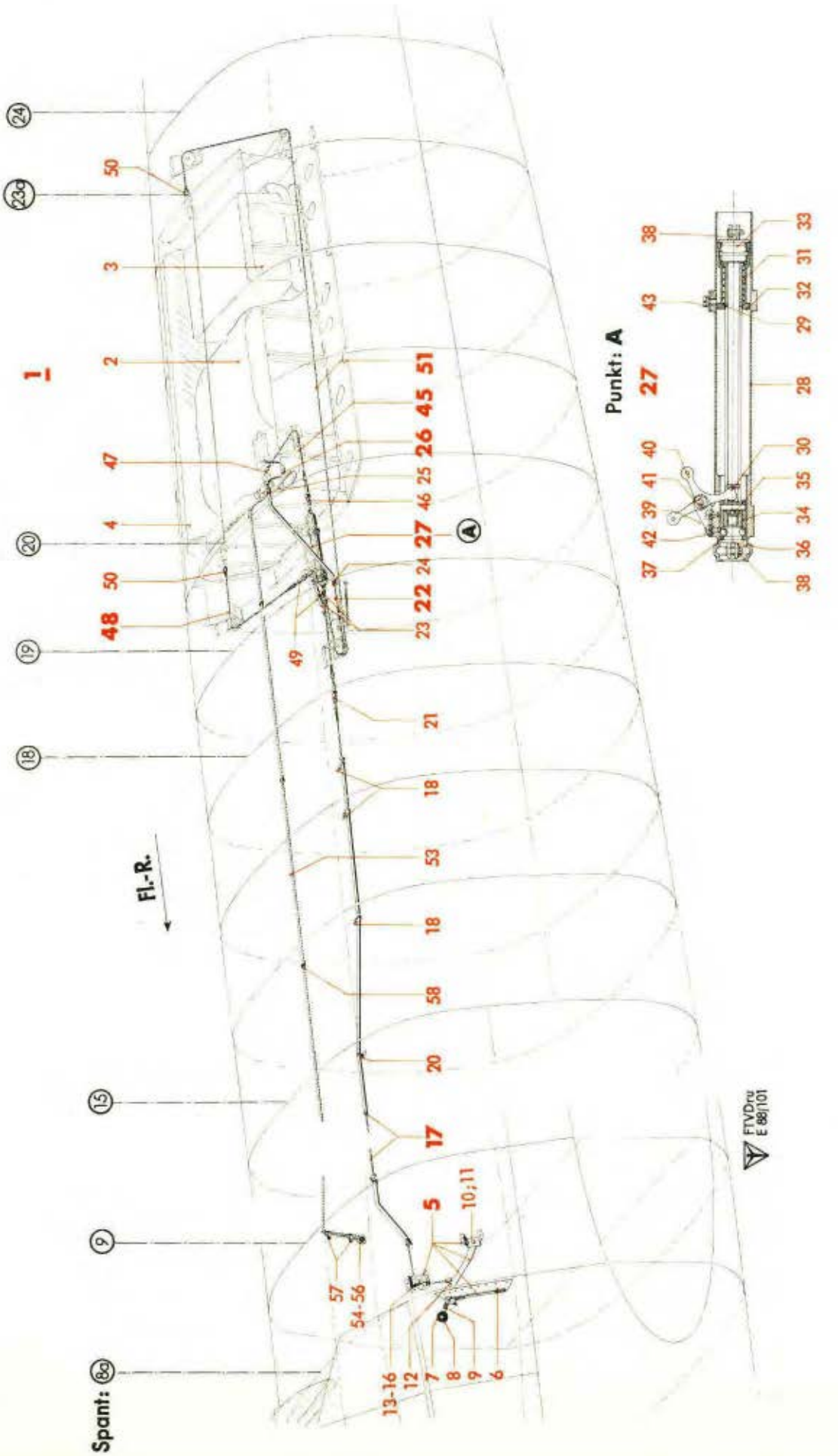

Werk-stoff	Stück	Benennung	Ersatzteil-Nr.	Bild: 19 Orts-Nr.	Bem.
	1	**Schlauchboot mit Füllbetätigung und Notsender, vollst.**	**88.983-Z 30**	**1**	
		bestehend aus Orts-Nr. 2-58			
	1	Rettungsschlauchboot mit Durchstoßventil	wird nicht von Ifa geliefert, da Truppengerät	2	
	1	Notsender		3	
	1	Zubehörbehälter		4	
	1	**Betätigung im Führerraum, vollst.**	**88.984-360**	**5**	
		einschließlich Orts-Nr. 6-16			
	1	Hebelführung	88.984-360 H 03	6	
	1	Hebel mit Flachknopf und Schild, einbaufertig	88.984-360.01/...	7	
	1	Flachknopf, rot	A 32 Hs N 16102	8	
	1	Schild „Boot"	88.984-358.06	9	
	1	Sechskantbolzen 6 ø, nicht abgesetzt	14 Ju N 113834	10	
	1	Abstandsbuchse	6 x 5 Ju N 17003	11	
	1	Bolzen mit Kopf	4 f 8x16x13,5 DIN 1434	12	
	1	Seilrolle mit Kugellager	25 Ju N 15502	13	
	1	Sechskantbolzen 6 ø, nicht abgesetzt	24 Ju N 113834	14	
	2	Abstandsscheibe (aus 6,1 x 1 Ju N 17007)	88.984-358.05	15	
	2	Seilführung	88.984-358.04	16	
	1	**Hauptseilzug, 5000 lang, vorn, von Spt 8 a bis 18 (Drahtseil 2 DIN L 9), vollst.**	**88.984-351**	**17**	
		einschließlich Orts-Nr. 18-21			
	7	Schelle, einseitige Befestigung	6 Ju N 15802	18	
	1	Seilführung am Spt 11	88.984-351.06	(19)	
	1	Rohrschelle 6 ø, am Spt 15	88.984-351.05	20	
	1	Spannschloßmutter	3 DIN L 75	21	
	1	**Hauptseilzug, hinten, von Spt 18 bis 20 (Drahtseil 2 DIN L 9), vollst.**	**88.984-352**	**22**	
		einschließlich Orts-Nr. 23-25			
	2	Schelle, einseitige Befestigung (mit Schraube)	3,5 Ju N 15807	23	
	1	Schelle, einseitige Befestigung	6 Ju N 15802	24	
	1	Bolzen mit Kopf	3 f 8x16x13 DIN 1434	25	
	1	**Notseilzug, 250 lang (Drahtseil 2 DIN L 9)**	**88.984-357**	**26**	
	1	**Riegel und Ventilauslöser, vollst.**	**88.984-353**	**27**	
		einschließlich Orts-Nr. 28-44			
	1	Führungshülse	88.984-353.20	28	
	1	Hülse	88.984-353.02	29	
	1	Hebelführung	88.984-353.05	30	

Unbefugte Verwendung ist strafbar und macht schadenersatzpflichtig

JFM-FTVDru 210242 PaGeKü

Betriebsgeräte

(Schlauchboot mit Füllbetätigung und Notsender)

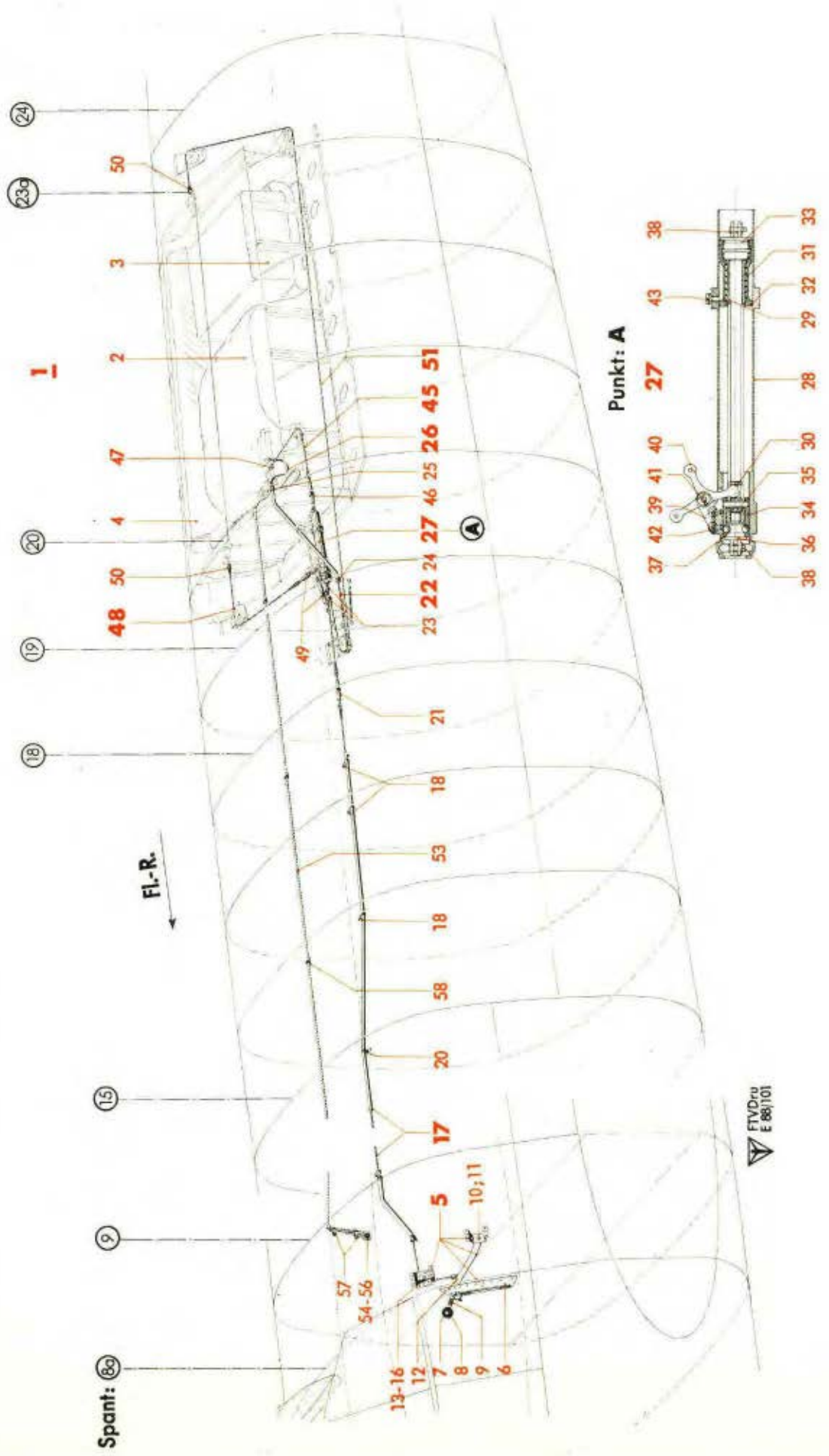

Werk-stoff	Stück	Benennung	Ersatzteil-Nr.	Bild: 19 Orts-Nr.	Bem.
	1	Druckfeder	88.984-353.08	31	
	1	Führungsbuchse mit Gewinde M 20 x 1,5	88.984-353.03	32	
	1	Gabelschraube M 20 x 1,5	88.984-353.06	33	
	1	Lagerbuchse 21 ø f 8/14 ø H 8 x 31 lang	88.984-353.04	34	
	1	Zylinderstift	4 m 6 x 20 Lg N 15204	35	
	1	Gabelschraube M 8	88.984-353.07	36	
	4	Kugel	5,5 Lg N 17113	37	
	2	Bolzen (Splintbolzen)	4 x 12 Lg N 15229	38	
	1	Lagerbock	88.984-353.12	39	
		„ (Behelf)	88.984-353.11		
	1	Winkelhebel	88.114-8505	40	
	1	Bolzen (Splintbolzen)	4 x 14 Lg N 15229	41	
	4	Kreuzlochschraube	A M 4 x 6 DIN 404	42	
	4	„	A M 4 x 5 DIN 404	43	
	2	Sechskantschraube M 5	88.984-353.10	(44)	
	1	**Seilzug, 392 lang, zum Flaschenventil (Drahtseil 2 DIN L 9), vollst.**	**88.983-356**	**45**	
		einschließlich Orts-Nr. 46 und 47			
	1	Spannschloß mit 2 Ösenspannschrauben	A 3 DIN L 85	46	
	1	Bolzen mit Kopf	4 f 8x16x13 DIN 1434	47	
	1	**Seilzug, 525 lang, zum Riegel vorn (Drahtseil 2 DIN L 9), vollst.**	**88.984-354**	**48**	
		einschließlich Orts-Nr. 49 und 50			
	1	Spannschloß mit 1 Ösenspannschraube und 1 Gabelschraube	B 3 DIN L 85	49	
	1	Bolzen mit Kopf	3 f 8x12x10 DIN 1434	50	
	1	**Seilzug, 2930 lang, zum Riegel hinten (Drahtseil 2 DIN L 9), vollst.**	**88.983-355**	**51**	
		einschließlich Orts-Nr. 49 und 50			
		Befestigungsteile		**(52)**	aus 88.983-359
		hierzu Orts-Nr. 53-58			
	1	Zugleine, 5700 lang, mit Kausche	88.983-359 H 01	53	
	1	Sechskantschraube	M 6 x 18 DIN Kr 551	54	
	1	Buchse 14/6,4 ø x 2,5	88.983-359.03	55	
	1	Unterlegscheibe 30/7 ø x 1 dick	88.983-359.05	56	
	2	Schelle	88.983-359.04	57	
	7	Seilklemme	88.983-359.02	58	

Unbefugte Verwendung ist strafbar und macht schadenersatzpflichtig

Inhaltsverzeichnis

Bild	Benennung	Seite
1	**Betriebshilfsgerät und lose Ausrüstungsteile** ...	**1**

Unbefugte Verwendung ist strafbar und macht schadenersatzpflichtig

Anm.: **Truppen-Ersatzteil-Liste** ist auf Tabellenseiten durch **Rotdruck** gekennzeichnet.

JFM-FTVDru
050542
Sb

Betriebshilfsgerät und lose Ausrüstungsteile

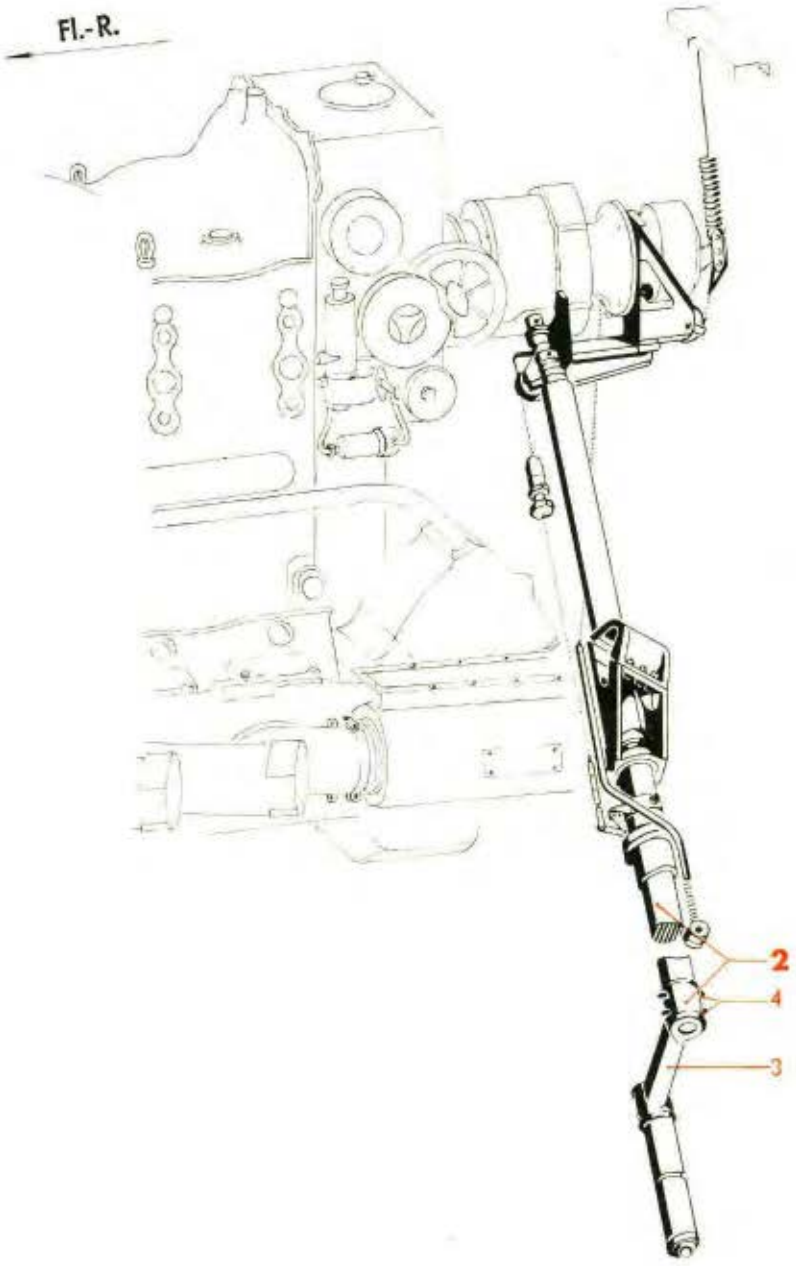

Werkstoff	Stück	Benennung	Ersatzteil-Nr.	Bild: 1 Orts-Nr.	Bem.
	1	**Betriebshilfsgerät und lose Ausrüstungsteile, vollst.**	**88.955**	**(1)**	
	1	**Handkurbel mit Schaft, vollst.** (gehaltert in linker Fahrgestellverkleidung) einschließlich Orts-Nr. 3 und 4	**88.702-35**	**2**	
	1	Handkurbel (Lief.: Bosch)	(DEZ 90/1914)	3	
	2	Kegelstift	6 x 45 Ju N 15214	4	
	2	**Blendschirm für linke Motorseite**	1. Deckblatt zu **88.708-22**	**(5)**	aus 88.7081)
	2	**Blendschirm für rechte Motorseite**	1. Deckblatt zu **88.708-23**	**(6)**	
	20	**Urinbehälter** (Lief.: Zerbster, Dessau)	**88.955-01**	**(7)**	
	1	Behälter (Papiertüte), passend für 20 Stück Urinbehälter		(8)	handelsüblich
	2	Brennerdüse mit Filter für Kärcher-Heizgerät (im Aktenkoffer aufbewahrt), Kärcher-Heizgerät siehe Ju 88 D-1 Flugzeug-Handbuch Teil 12 E „Lichtbildanlage" D. (Luft) T. 2088 D-1 (Lief.: Alfred Kärcher K.G., Winnenden, Wttbg.)	*)	(9)	
	1	Aktenkoffer		(11)	
	10	Warnblatt „Hast du ausgeschaltet" (Lief.: W. Größchen, Dortmund)		(12)	
	1	Flugklarmeldetafel (in Kartentasche am Funkersitz aufbewahrt)	8800-70448	(13)	
	1	Kurzbetriebsanleitung für Bord-Funkanlage		(14)	
	1	Schaltbilderzusammenstellung (in Kartentasche am Funkersitz aufbewahrt)		(15)	

1) Nach A.V. 4885b/41

*) Nur für Baureihe D-1/D-1 trop

Unbefugte Verwendung ist strafbar und macht schadenersatzpflichtig

Inhaltsverzeichnis

Bild	Benennung	Seite
1-11	**Heizungs-, Enteisungs- und Belüftungsanlage**	**1-16**
1	Führerraum-Beheizungs- und Belüftungsanlage im Rumpf	1 u. 2
2	„ „ „ „ „ Tragwerk-Flügel, links und rechts	3 u. 4
3	Verteilerkasten	5
4	Flügel-Enteisungsanlage im Tragwerk-Flügel, links und rechts	6
5	Leitwerk/Höhenflossen-Enteisungsanlage im Tragwerk-Flügel, links	7 u. 8
6	Luftschrauben-Enteisungsanlage im Rumpf	9
7	„ „ „ Tragwerk-Flügel, links	10
8	„ „ „ „ „ rechts	11-13
9	Schaltplan der Führerraum-Beheizungs- und Belüftungsanlage und der Flügel-Enteisungsanlage	14
10	Schaltplan der Leitwerk/Höhenflossen-Enteisungsanlage	15
11	„ „ Luftschrauben-Enteisungsanlage	16

Anm.: **Truppen-Ersatzteil-Liste** ist auf Tabellenseiten durch **Rotdruck** gekennzeichnet

Unbefugte Verwendung ist strafbar und macht schadenersatzpflichtig

JFM-FTVDru
100442
Sb

Heizungs-, Enteisungs- und Belüftungsanlage

(Führerraum-Beheizungs- und Belüftungsanlage im Rumpf)

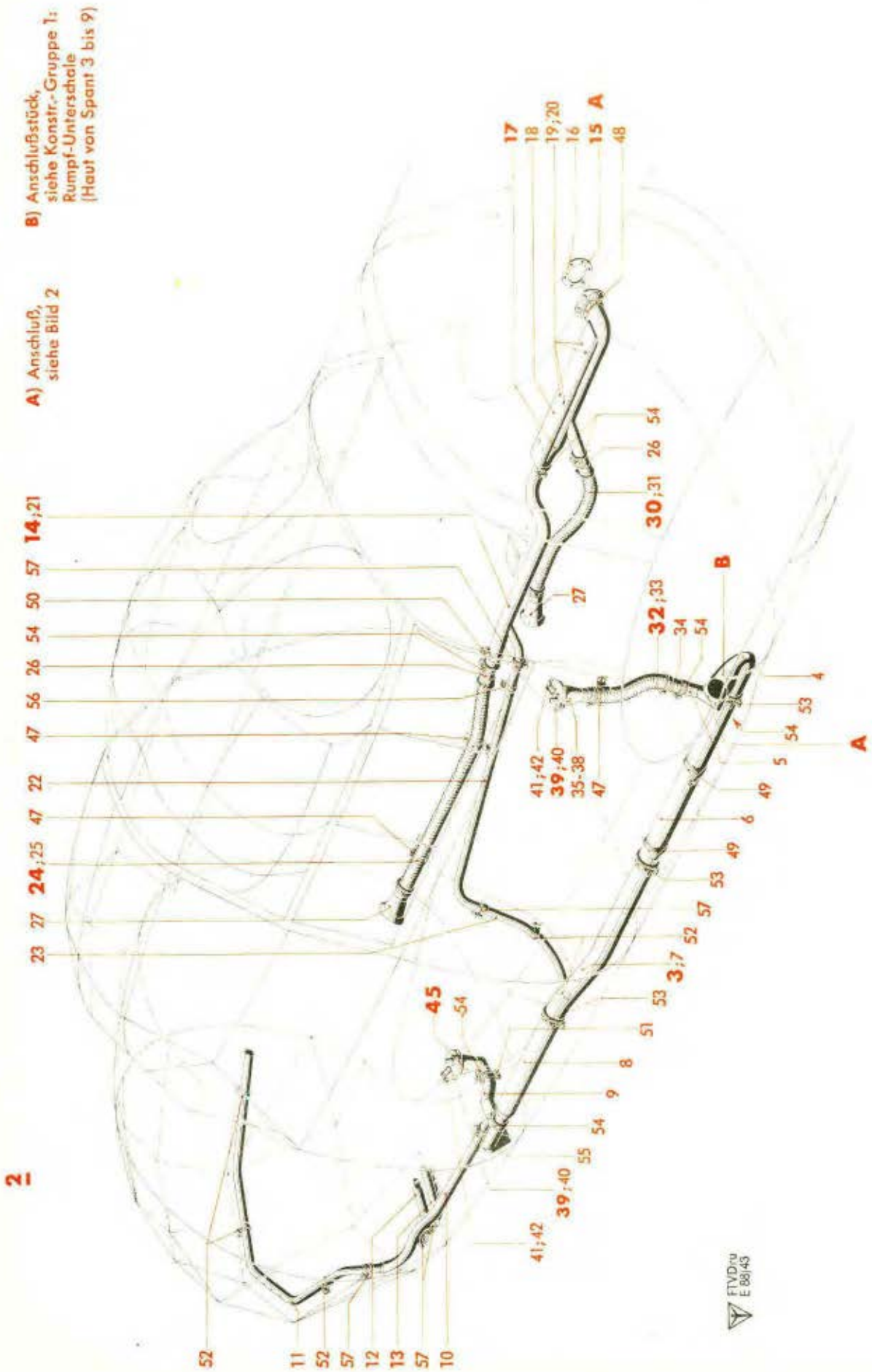

Werkstoff	Stück	Benennung	Ersatzteil-Nr.	Bild: 1 Orts-Nr.	Bem.
	1	**Heizungs-, Enteisungs- und Belüftungsanlage, vollst.**	**88.967**	**(1)**	
	1	**Führerraum-Beheizungs- und Belüftungsanlage im Rumpf, vollst.** bestehend aus Orts-Nr. 3-57	**88.967-Z 01**	**2**	
	1	**Heizungsleitung, links, vollst.** bestehend aus Orts-Nr. 4-13	**88.967-40**	**3**	aus XV 4119b/41
	1	Abzweigkrümmer	88.967-40 H 08	4	
	1	Rohrkrümmer 40 x 1	88.967-40 H 01	5	
	1	Rohr |	88.967-40 H 16	6	
	1	„ | 60 x 1	88.967-40 H 15	7	
	1	„ |	88.967-40 H 02	8	aus XV 4119b/41
	1	Abzweigkrümmer	88.967-40 H 03	9	
	1	Abzweigrohr	88.967-40 H 04	10	
	1	Rohrbogen 25 x 1	88.967-40 H 13	11	
	1	Vereisungsschutz, vorn	88.967-40 H 06	12	
	1	„ hinten	88.967-40 H 07	13	
	1	**Heizungsleitung, rechts, vollst.** bestehend aus Orts-Nr. 15-23	**88.967-41**	**14**	
	1	**Verbindungsstück, vollst.** einschließlich Orts-Nr. 16	**8896-08 H 04**	**15**	
Asbest-Gewebe	1	Dichtungsring 1 mm dick	8896-0822	16	
	1	**Verteilerrohr, vollst.** einschließlich Orts-Nr. 18-20	**88.967-41 H 03**	**17**	
Asbestplatte	1	Asbestbeilage 2 mm dick mit Blecheinfassung	8896-0818/..	18	
	3	Beilage 46 x 12 x 2 dick	8896-0808	19	
	6	Linsensenkschraube	M 4 x 8 DIN 91[1])	20	
	1	Abzweigrohr	88.967-41 H 01	21	
	1	Rohr 25 x 1	88.967-41 H 02	22	
	1	Rohrbogen 25 x 1	8896-08 H 03	23	
	1	**Heizungs-Austrittsleitung 944 lang, vollst.** bestehend aus Orts-Nr. 25-29	**88.967-43**	**24**	
	1	Leichtmetallschlauch 46 x 3 x 800 lang (Lief.: Jakob)	88.967-4301	25	
	1	Klemmrohr	88.967-42 H 01	26	
	1	Heizungs-Austritt	88.967-42 H 02	27	
	2	Spanner	9,5 Lg N 18191	(28)	
	2	Schlauchbinderband	9 x 370 Lg N 18191	(29)	

[1]) Aus Flußstahl (bei Bestellung angeben)

Unbefugte Verwendung ist strafbar und macht schadenersatzpflichtig

Heizungs-, Enteisungs- und Belüftungsanlage

(Führerraum-Beheizungs- und Belüftungsanlage im Rumpf)

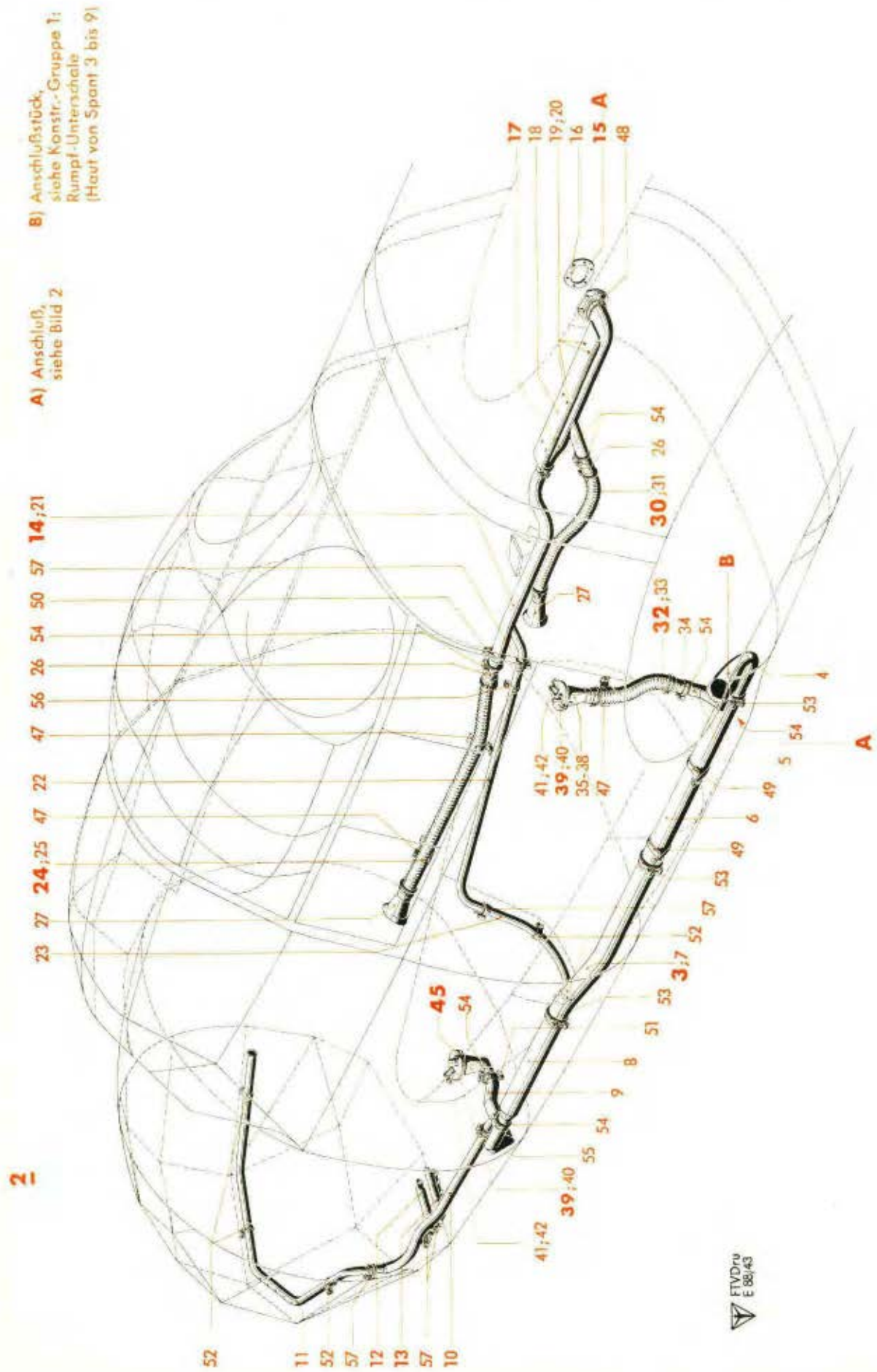

Werkstoff	Stück	Benennung	Ersatzteil-Nr.	Bild: 1 Orts-Nr.	Bem.
	1	**Heizungs-Austrittsleitung 744 lang, vollst.**	**88.967-42**	**30**	
		bestehend aus Orts-Nr. 26-29 und 31			
	1	Leichtmetallschlauch 46 x 3 x 600 lang (Lief.: Jakob)	88.967-4201	31	
	1	**Heizungs-Austrittsleitung, vollst.**	**88.967-44**	**32**	
		einschließlich Orts-Nr. 33-44			
	1	Leichtmetallschlauch 46 x 3 x 250 lang (Lief.: Jakob)	88.967-4404	33	
	1	Klemmrohr	88.967-42 H 01	34	
	1	Heizungs-Austritt	88.967-42 H 02	35	
	1	Scharnierlager	88.967-4401	36	
	1	Flachfeder	88.967-4402	37	
	1	Federschelle	88.967-4403	38	
		vernietet, nur gemeinsam austauschbar			
	1	**Verschlußdeckel, vollst.**	**88.967-44 H 01**	**39**	
		einschließlich Orts-Nr. 40			
Serpentin-Asbest	1	Dichtungsscheibe 82 ø x 2 dick	88.967-4407	40	
	Nach Bedarf	Abstandsrohr 6 x 1	88.967-4410	41	
	1	Bolzen (Splintbolzen)	3 x 22 Lg N 15229	42	
	2	Spanner	9,5 Lg N 18191	(43)	
	2	Schlauchbinderband	9 x 370 Lg N 18191	(44)	
	1	**Heizungs-Austritt, vollst.**	**88.967-45**	**45**	
		einschließlich Orts-Nr. 39-42			
		Halterungen und Verbindungsteile		**(46)**	aus 88.967-46 und AV 4119b/41
		hierzu Orts-Nr. 47-57			
	3	Heizschlauchlagerung	88.967-46 H 01	47	
	1	Schelle 72 x 52 ø, einseitige Befestigung (ohne Schraube)	8896-0302	48	
	2	Schelle 60 ø, einseitige Befestigung (ohne Schraube)	8896-0301	49	
	1	Schelle, einseitige Befestigung (ohne Schraube)	42 Ju N 15802	50	
	1	" " " (" ")	40 Ju N 15802	51	
	5	" " " (" ")	25 Ju N 15802	52	
	3	Rohrschelle (ohne Schraube)	62 Ju N 15803	53	
	7	" (" ")	42 Ju N 15803	54	
	1	" (" ")	32 Ju N 15803	55	
	1	" (" ")	30 Ju N 15803	56	
	5	" (" ")	27 Ju N 15803	57	

Unbefugte Verwendung ist strafbar und macht schadenersatzpflichtig

JFM-FTVDru 270342 ShGeKü

Heizungs-, Enteisungs- und Belüftungsanlage

(Führerraum-Beheizungs- und Belüftungsanlage im Tragwerk-Flügel, links bzw. rechts)*)

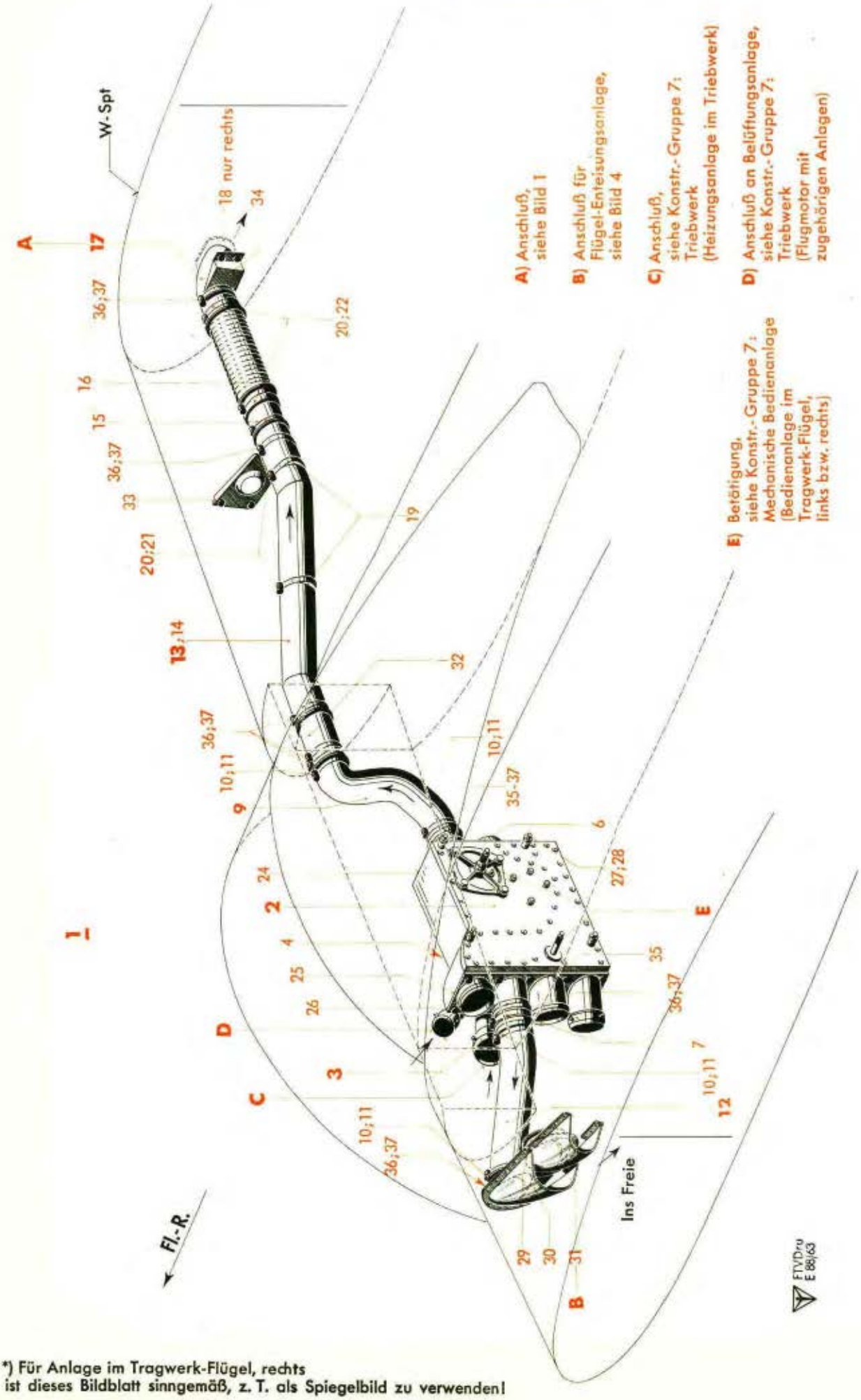

*) Für Anlage im Tragwerk-Flügel, rechts ist dieses Bildblatt sinngemäß, z. T. als Spiegelbild zu verwenden!

Werkstoff	Stück	Benennung	Ersatzteil-Nr.	Bild: 2 Orts-Nr.	Bem.
	1	**Führerraum-Beheizungs- und Belüftungsanlage im Tragwerk-Flügel, links, vollst.**	**88.967-Z 04**	**1**	
	1	**Führerraum-Beheizungs- und Belüftungsanlage im Tragwerk-Flügel, rechts, vollst.**	**88.967-Z 05**		
		bestehend aus Orts-Nr. 2-37			
	1	**Verteilerkasten, links, vollst.**	**88.964-14** und 1. Deckblatt	2	
	1	**„ rechts „**	**88.964-25** und 1. Deckblatt		
		(Aufteilung siehe Bild 3)			
	1	**Heizungsanschluß, links, vollst.**	**88.967-14**	3	
	1	**„ rechts „**	**88.967-23**		
		einschließlich Orts-Nr. 4			
Metall-Asbest-gewebe	1	Dichtung 1,2 mm dick (oval)	88.967-2305	4	
		Anschlußteile, links		(5)	aus 88.964-13
		„ rechts			aus 88.964-23
		hierzu Orts-Nr. 6 und 7			
	1	Heizungsanschluß, innen, links	88.964-13 H 02	6	
	1	„ „ rechts	88.964-23 H 02		
	1	„ außen, links	88.964-13 H 01	7	
	1	„ „ rechts	88.964-23 H 01		
		Heizungsleitungen, links		(8)	aus 88.967-11
		„ rechts			aus 88.967-20
		hierzu Orts-Nr. 9-12			
	1	**Rohrkrümmer, innen, links, vollst.**	1. Deckblatt zu **88.967-11 H 02**	9	aus AV 4390/41
	1	**„ „ rechts „**	1. Deckblatt zu **88.967-20 H 01**		
		einschließlich Orts-Nr. 10 und 11			
	2	Spanner | für	9,5 Lg N 18191	10	
	2	Schlauchbinderband | Umwicklung	9 x 610 Lg N 18191	11	
	1	**Rohrkrümmer, außen, links, vollst.**	2. Deckblatt zu **88.967-11 H 01**	12	aus AV 4390a/41
	1	**„ „ rechts „**	2. Deckblatt zu **88.967-20 H 02**		
		einschließlich Orts-Nr. 10 und 11			
	1	**Heizungsleitung, links, vollst.**	**8896-18**	13	
	1	**„ rechts „**	**8896-29**		
		einschließlich Orts-Nr. 14-22			
	1	Rohr 80 x 1	8896-18 H 04	14	

Unbefugte Verwendung ist strafbar und macht schadenersatzpflichtig

JFM-FTVDru 270342 ShGeKü

Heizungs-, Enteisungs- und Belüftungsanlage

(Führerraum-Beheizungs- und Belüftungsanlage im Tragwerk-Flügel, links bzw. rechts)*)

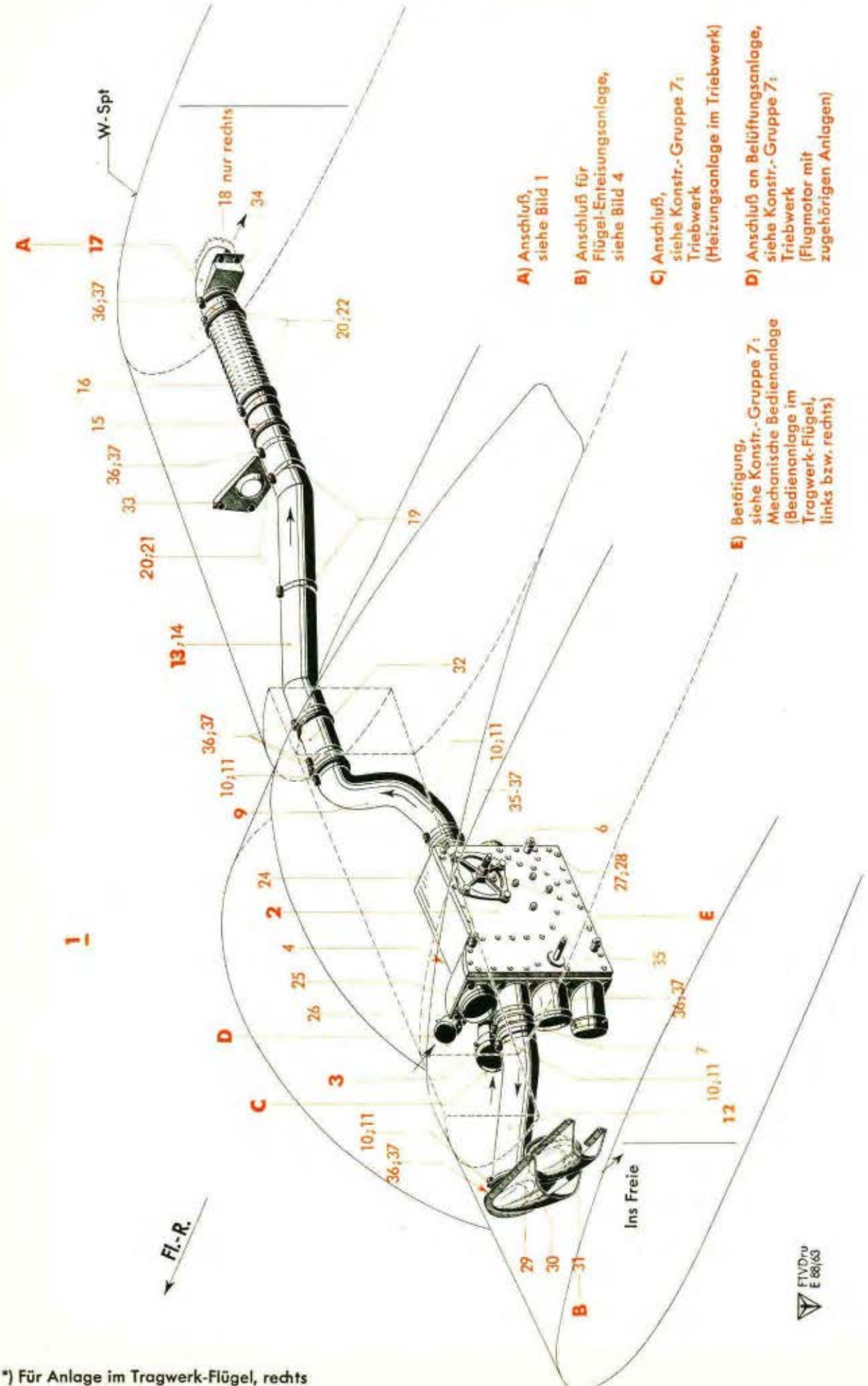

*) Für Anlage im Tragwerk-Flügel, rechts ist dieses Bildblatt sinngemäß, z. T. als Spiegelbild zu verwenden!

Werkstoff	Stück	Benennung	Ersatzteil-Nr.	Bild: 2 Orts-Nr.	Bem.
	1	Rohrstutzen, links	8896-18 H 02	15	
	1	Rohrkrümmer, rechts	8896-29 H 02		
	1	Leichtmetallschlauch 86 x 3 x 300 lang (Lief.: Jakob)	8896-7203	16	
	1	**Rohrkrümmer, links, vollst.**	**8896-18 H 03**	**17**	
	1	**„ mit Flansch, rechts, vollst.**	**8896-29 H 03**		
		einschließlich Orts-Nr. 18			
Asbestgewebe	1	Dichtungsring 1 mm dick (nur rechts)	8896-0822	18	
	2	Abstützung für Olleitungen	8896-2903	19	
		„ „ „ (Behelf)	8896-2902		
	5	Spanner	9,5 Lg N 18191	20	
	2	Schlauchbinderband	9 x 670 Lg N 18191	21	
	3	„	9 x 610 Lg N 18191	22	
		Verbindungs- und Befestigungsteile, links		(23)	aus 88.967-12
		Verbindungs- und Befestigungsteile, rechts			aus 88.967-21
		hierzu Orts-Nr. 24-37			
Metall-Asbestgewebe	1	Dichtung 0,6 mm dick, innen	88.964-1207	24	
Metall-Asbestgewebe	1	„ 0,6 mm „ außen	88.964-1206	25	
	18	Linsenschraube	M 4 x 12 DIN 85[1]	26	
	4	Sechskantschraube	M 8 x 170 DIN 931	27	
	4	Abstandsbuchse 14/10,2 ø	15 Ju N 17014	28	
	1	Doppelstutzen	1. Deckblatt zu 88.967-21 H 01	29	aus AV 4390/41
	1	Hutze, vorn, links (mit Fahrgestellverkleidung vernietet)	1. Deckblatt zu 88.967-2103	30	[5] aus AV 4782/41
	1	„ „ rechts (mit Fahrgestellverkleidung vernietet)	1. Deckblatt zu 88.967-2104		[6] aus AV 4782/41
	1	„ hinten, links (mit Fahrgestellverkleidung vernietet)	1. Deckblatt zu 88.967-2105	31	[5] aus AV 4782/41
	1	„ „ rechts (mit Fahrgestellverkleidung vernietet)	1. Deckblatt zu 88.967-2106		[6] aus AV 4782/41
	1	Rohrstutzen 80 x 1	8896-7801	32	
	1	Halterung an Rippe 1 b, links	8896-1503	33	
	1	„ „ „ 1 b, rechts	8896-1507		
	1	„ am Wurzelspant, links	8896-78 H 04	34	
	1	„ „ „ rechts	8896-87 H 02		
	4	Schellenband mit Sicken	88.964-1203	35	
	8	Spanner	9,5 Lg N 18191	36	
	8	Schlauchbinderband	9 x 610 Lg N 18191	37	

[1] Aus Flußstahl (bei Bestellung angeben)
[5] „ 1. Deckblatt zu 88.967-21 H 03
[6] „ 1. „ „ 88.967-21 H 02

Unbefugte Verwendung ist strafbar und macht schadenersatzpflichtig

JFM-FTVDru 270342 ShGeKü

Heizungs-, Enteisungs- und Belüftungsanlage

(Führerraum-Beheizungs- und Belüftungsanlage im Tragwerk-Flügel, links bzw. rechts)

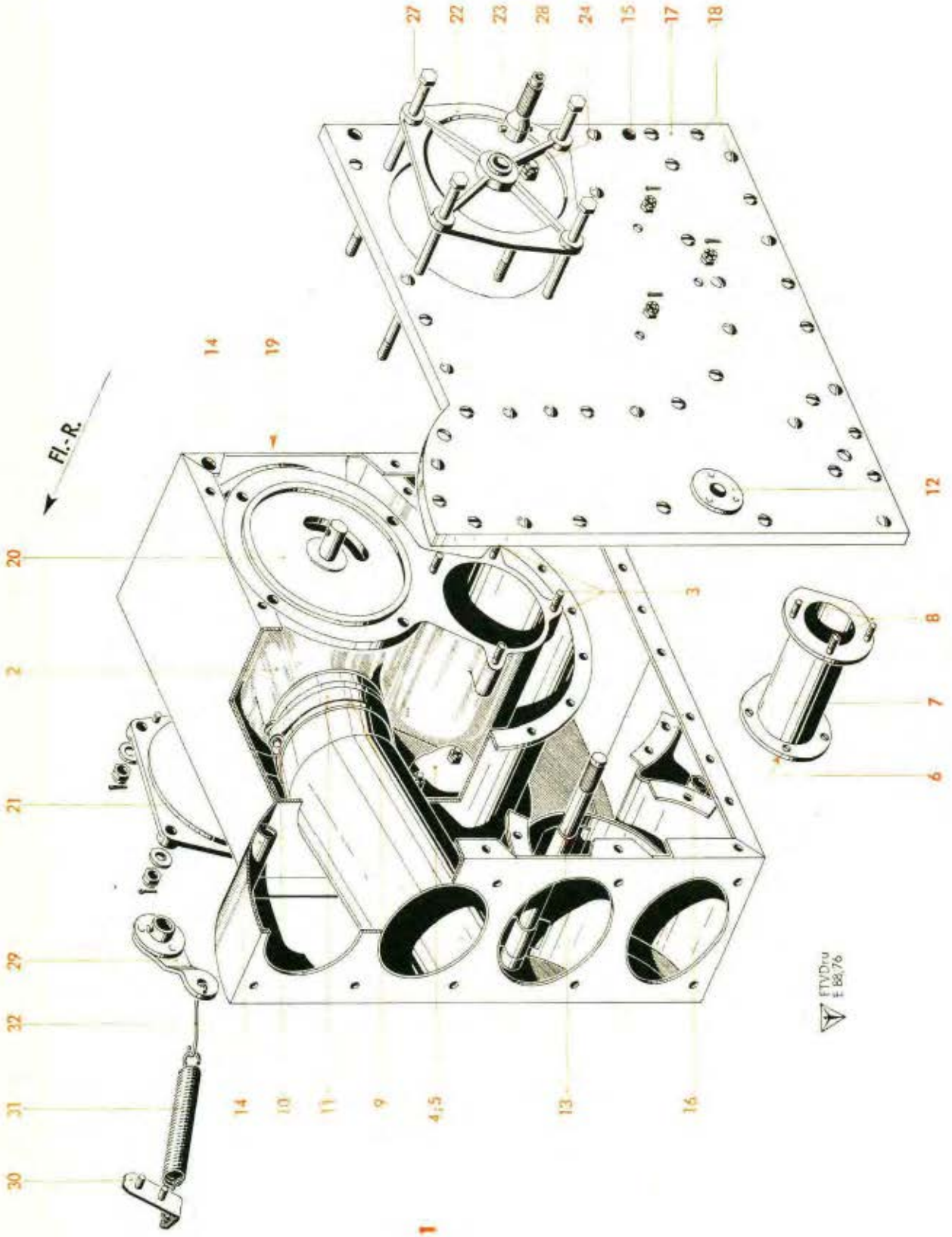

Werkstoff	Stück	Benennung	Ersatzteil-Nr.	Bild: 3 Orts-Nr.	Bem.
		Aufteilung für			
		Verteilerkasten, links, vollst.	**88.964-14** und 1. Deckblatt		
	1	**„ rechts „**	**88.964-25** und 1. Deckblatt	**1**	vgl. Bild 2, Orts-Nr. 2
		einschließlich Orts-Nr. 2-32			
	1	Drehschiebergehäuse	88.964-1001	2	
	15	Stiftschraube mit Bund M 4 x 29,5 lang	88.964-1005	3	
Glasgewebe G 49/100	1	Dichtung 0,6 dick (nur links)	88.964-1415	4	
	1	Deckel 72 ø (nur links)	88.964-1416	5	
Glasgewebe G 49/100	1	Dichtungsring 0,6 dick (nur rechts)	88.964-1014	6	
	1	Rohr 45 x 2 (nur rechts)	88.964-10 H 04	7	
	3	Stiftschraube mit Bund M 4 x 19,5 lang (nur rechts)	88.964-1006	8	
	1	Schellenband (Hülse)	88.964-1009	9	
	1	Spanner	9,5 Lg N 18191	10	
	1	Schlauchbinderband	9 x 610 Lg N 18191	11	
	2	Flanschbuchse 15 ø/10 ø H 7 x 15 lang	88.964-1007	12	
	1	Umstellklappe	88.964-14 H 01	13	
	2	Abstandsrohr, oben	88.964-10 H 07	14	
	1	„ unten, innen	88.964-10 H 08	15	
	1	„ „ außen	88.964-10 H 06	16	
	1	Deckel mit Dichtung und Flanschbuchse vernietet, links, einbaufertig	88.964-1406/links	17	
	1	Deckel mit Dichtung und Flanschbuchse vernietet, rechts, einbaufertig	88.964-1406/rechts	17	
	44	Flachrundschraube	M 4 x 12 Ju N 14155	18	
	8	Senkschraube	M 4 x 8 Ju N 14154	19	
	1	Schieber, links (Drehschieber)	2. Deckblatt zu 88.964-1002	20	aus ÄV 4740c/41
	1	„ rechts („)	2. Deckblatt zu 88.964-2401	20	aus ÄV 4740c/41
	1	Deckel, vorn, links	2. Deckblatt zu 88.964-1003	21	
	1	„ „ rechts	1. Deckblatt zu 88.964-2506	21	aus ÄV 4740b/41
	1	„ hinten, links	2. Deckblatt zu 88.964-1404	22	
	1	„ „ rechts	1. Deckblatt zu 88.964-2505	22	aus ÄV 4740b/41
	2	Buchse mit Bund 15 ø s 6/12,05 ø x 10,5 lang	8896-7004	23	aus ÄV 4740/41
	1	Zylinderschraube M 6 x 12 lang	8896-7005	24	
	1	Schild „kalt" (am Deckel, vorn)	K 1 Lg N 16615.1	(25)	
	1	„ „warm" (am Deckel, vorn)	W 1 Lg N 16615.1	(26)	
	4	Sechskantschraube	M 6 x 160 DIN Kr 551	27	
	1	Endstück für Welle	88.727-5601	28	
	1	Hebel 50,5 r mit Nabe (gerade, alte Ausführung)	1. Deckblatt zu 88.964-2514/..	29	Wahlweise
	1	Hebel 48 r mit Nabe (gekröpft, neue Ausführung)	8896-78 H 02	29	Wahlweise
	1	Winkelblech, links	1. Deckblatt zu 88.964-2510	30	
	1	„ rechts	1. Deckblatt zu 88.964-2511	30	
	1	Zugfeder	8896-7804	31	
	1	Drahtbügel (Haken)	1. Deckblatt zu 88.964-2513	32	

Unbefugte Verwendung ist strafbar und macht schadenersatzpflichtig

Heizungs-, Enteisungs- und Belüftungsanlage

(Flügel-Enteisungsanlage im Tragwerk-Flügel, links bzw. rechts)*)

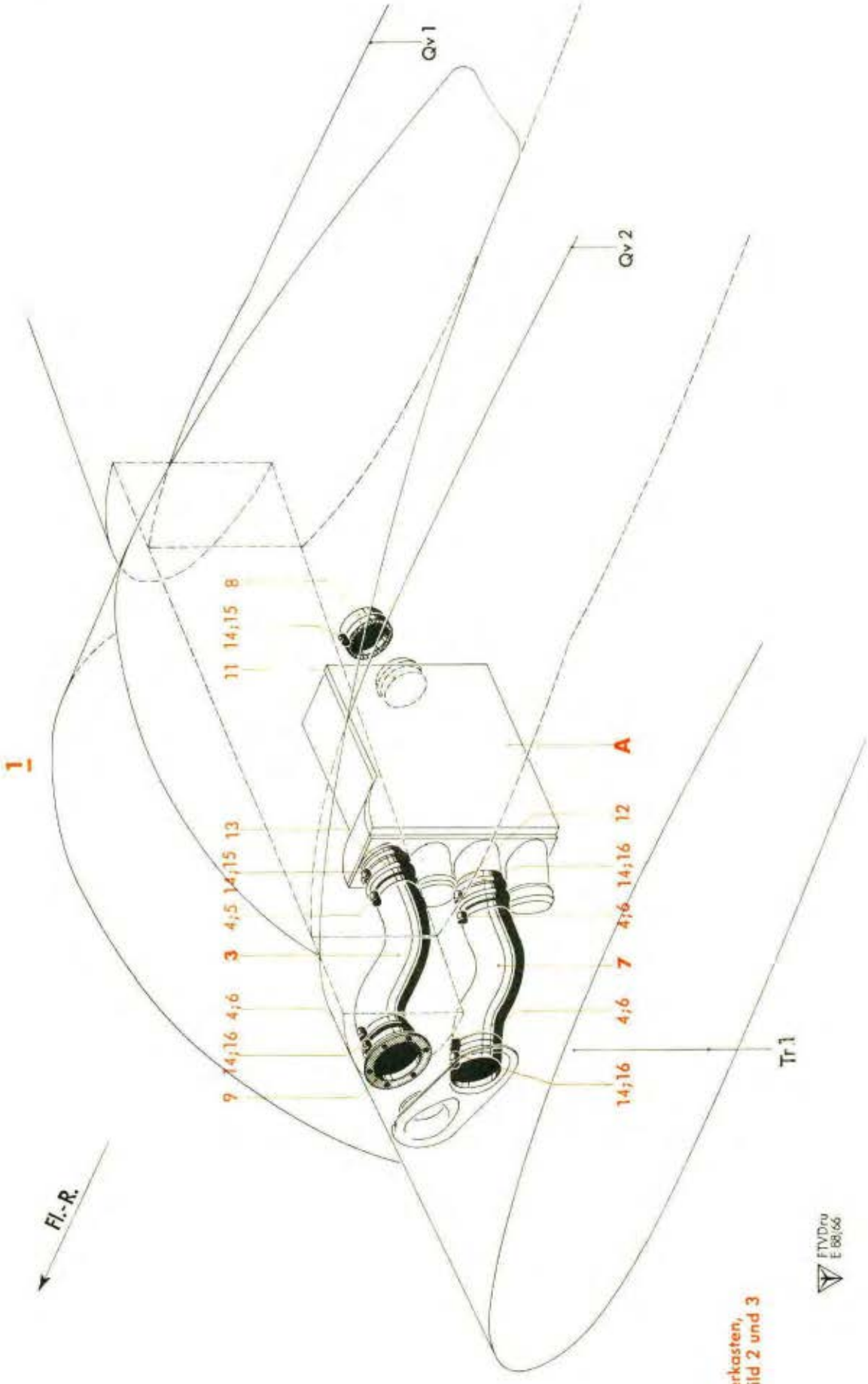

A) Verteilerkasten, siehe Bild 2 und 3

*) Für Flügel-Enteisungsanlage im Tragwerk-Flügel, rechts ist dieses Bildblatt als Spiegelbild zu verwenden!

Werkstoff	Stück	Benennung	Ersatzteil-Nr.	Bild: 4 Orts-Nr.	Bem.
	1	**Flügel-Enteisungsanlage im Tragwerk-Flügel, links, vollst.**	88.967-Z 02	1	
	1	**Flügel-Enteisungsanlage im Tragwerk-Flügel, rechts, vollst.**	88.967-Z 03		
		bestehend aus Orts-Nr. 2-16			
		Heizungsleitungen, links		(2)	aus 88.967-01
		„ rechts			aus 88.967-05
		hierzu Orts-Nr. 3-9			
	1	**Rohrkrümmer, links, vollst.**	88.967-01 H 02	3	
	1	**„ rechts „**	88.967-05 H 02		
		einschließlich Orts-Nr. 4-6			
	2	Spanner für	9,5 Lg N 18191	4	
	1	Schlauchbinderband Umwicklung	9 x 610 Lg N 18191	5	
	1	„	9 x 670 Lg N 18191	6	
	1	**Rohrkrümmer, links, vollst.**	88.967-01 H 01	7	
	1	**„ rechts „**	88.967-05 H 01		
		einschließlich Orts-Nr. 4 und 2 Stück Orts-Nr. 6			
	1	Blinddeckel	88.967-0101	8	
	1	Austrittsstutzen	8896-5220	9	
		Verbindungs- und Befestigungsteile, links		(10)	aus 88.967-02
		Verbindungs- und Befestigungsteile, rechts			aus 88.967-06
		hierzu Orts-Nr. 11-16			
	1	Dichtung, links	88.967-0201	11	
	1	„ rechts	88.967-0601		
	2	Schellenband mit Sicken	88.965-0201	12	
	2	„ „ „	88.964-1203	13	
	5	Spanner	9,5 Lg N 18191	14	
	2	Schlauchbinderband	9 x 610 Lg N 18191	15	
	3	„	9 x 670 Lg N 18191	16	

Unbefugte Verwendung ist strafbar und macht schadenersatzpflichtig

Heizungs-, Enteisungs- und Belüftungsanlage

(Leitwerk/Höhenflossen-Enteisungsanlage im Tragwerk-Flügel, nur links)

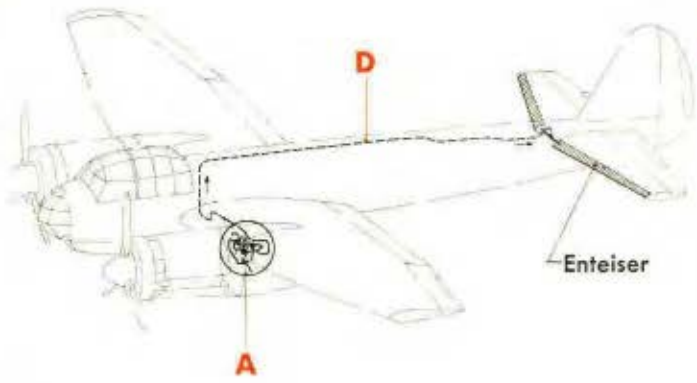

F) Schlauchleitung

G) Biegsamer Antrieb, siehe Konstr.-Gruppe 7: Triebwerk (Hilfsleitungen im Triebwerk)

H) Federeinbau mit Hebel

J) Bedienseil, siehe Konstr.-Gruppe 7: (Mech. Bedienanlage, Bedienanlage im Tragwerk-Flügel, links)

FTVDru E 88/164

Punkt: A

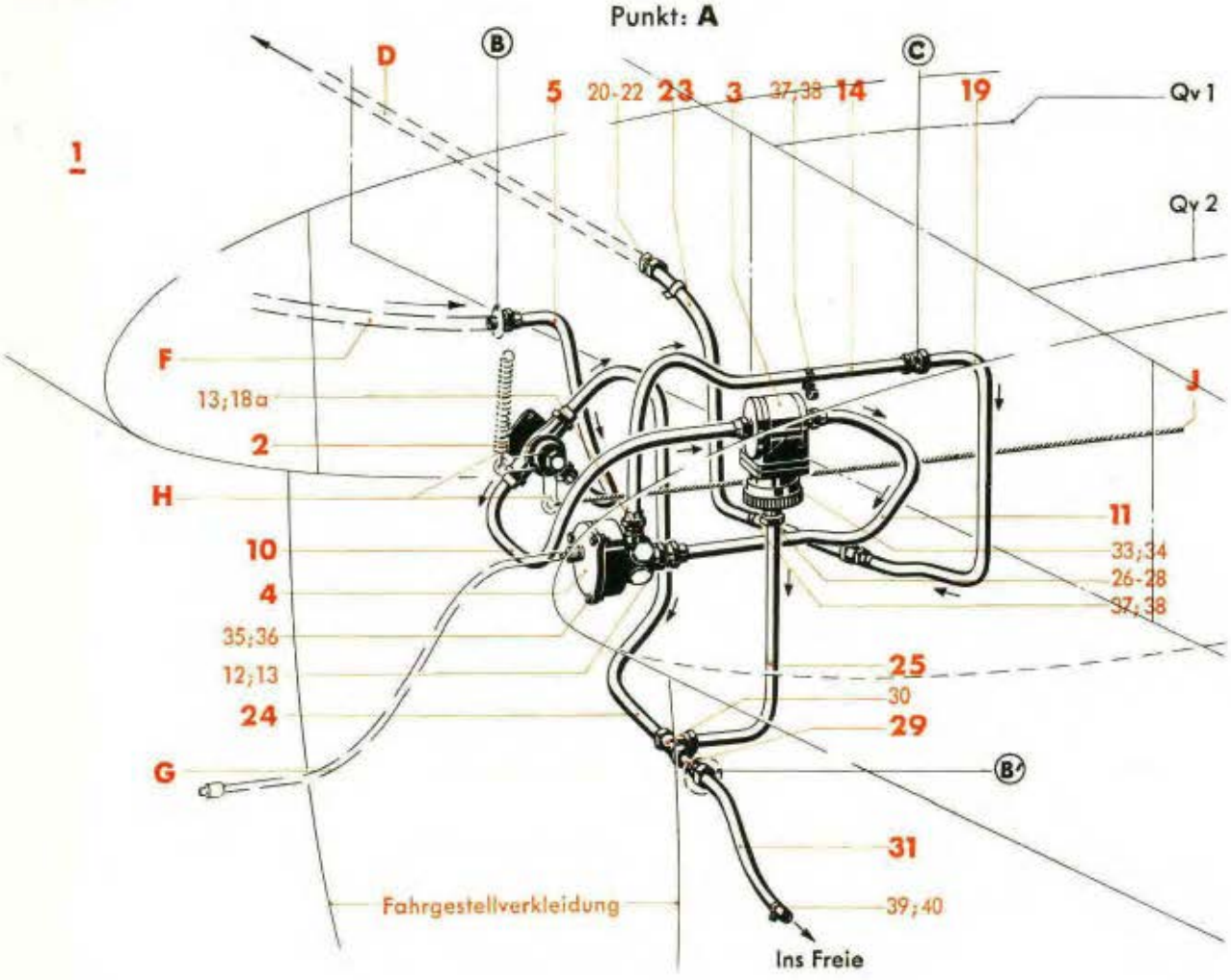

Punkt: B und B'

Punkt: C

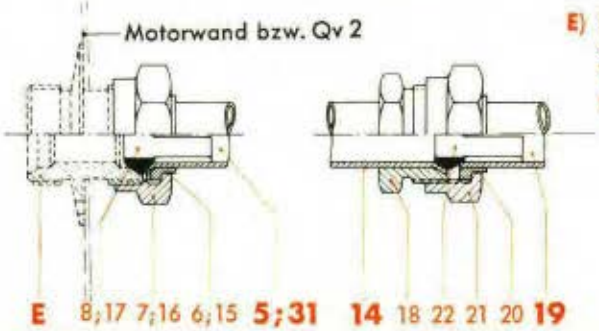

D) Rohrleitung, siehe Konstr.-Gruppe 9: Hydraul. Anlage (Rohrleitungen im Rumpf und im Tragwerk-Flügel, links)

FTVDru E 88/55

E) Flanschdoppelstutzen, siehe Konstr.-Gruppe 5: Tragwerk-Flügel, links (Tragwerk-Flügelstück . . .)

Werk-stoff.	Stück	Benennung	Ersatzteil-Nr.	Bild: 5 Orts-Nr.	Bem.
	1	**Leitwerk/Höhenflossen-Enteisunganlage im Tragwerk-Flügel (nur links), vollst.** einschließlich Orts-Nr. 2-40	**88.967-Z 11**	**1**	
	1	**Dreiwegehahn NW 13 (Baumuster 1479 B)** (Lief.: PS)	**(4124/4)**	**2**	Jta-Nr. 020321
	1	**Grobfilter mit Druckregler**	**(127-167 B)**	**3**	FI 22470-3
	1	**Enteiser-Verteiler FM/EA 2** (Lief.: Bosch)	**(19-3200 D)**	**4**	
	1	**Rohrleitung (Rohr 15 x 1) von Motorwand zum Dreiwegehahn, vollst.** einschließlich Orts-Nr. 6-9	**88.967-51**	**5**	
	2	Stützring	13 MAF N 18345	6	
	2	Überwurfmutter	B 13 M 22x1,5 DIN 7606[3])	7	
	2	Dichtkegel, abgesetzt	13 MAF N 18334.1	8	
	1	Schild	3 I-60 Ju N 16607	(9)	
	1	**Rohrleitung (Rohr 15 x 1) vom Dreiwegehahn zum Grobfilter, vollst.** einschließlich Orts-Nr. 6-9	**88.967-52**	**10**	
	1	**Rohrleitung (Rohr 15 x 1) vom Grobfilter zum Enteiser-Verteiler, vollst.** einschließlich Orts-Nr. 6-9, 12 und 13	**88.967-53**	**11**	
	1	Dichtring (am Enteiser-Verteiler)	22 x 27 Jum N 18311	12	
	1	Doppelstutzen (am Enteiser-Verteiler)	B 13 DIN 7611[3])	13	
	1	**Rohrleitung (Rohr 15 x 1) vom Enteiser-Verteiler zum Querverband 2, vollst.** einschließlich Orts-Nr. 9, 13 und 15-18a	**8896-124**	**14**	
	1	Stützring	13 MAF N 18345	15	
	1	Überwurfmutter	B 13 M 22x1,5 DIN 7606[3])	16	
	1	Dichtkegel, abgesetzt	13 MAF N 18334.1	17	
	1	Schraubstutzen	13 MAF N 18332.1	18	
	1	Dichtring	22 x 29 Jum N 18311	18a	

[3]) Aus Leichtmetall (bei Bestellung angeben)

Unbefugte Verwendung ist strafbar und macht schadenersatzpflichtig

Heizungs-, Enteisungs- und Belüftungsanlage

(Leitwerk/Höhenflossen-Enteisungsanlage im Tragwerk-Flügel, nur links)

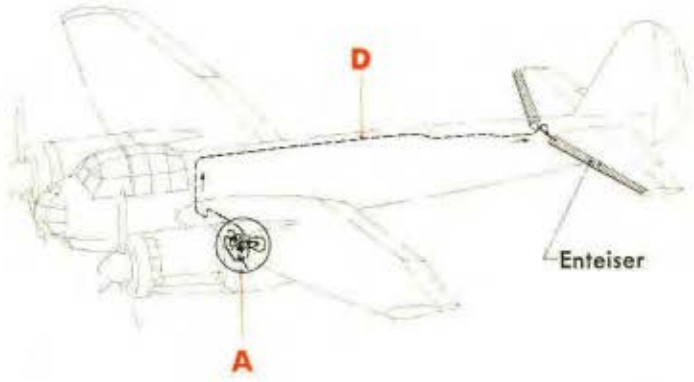

F) Schlauchleitung

G) Biegsamer Antrieb, siehe Konstr.-Gruppe 7: Triebwerk (Hilfsleitungen im Triebwerk)

H) Federeinbau mit Hebel

J) Bedienseil, siehe Konstr.-Gruppe 7: (Mech. Bedienanlage, Bedienanlage im Tragwerk-Flügel, links)

FTVDru E 88/164

Punkt: **A**

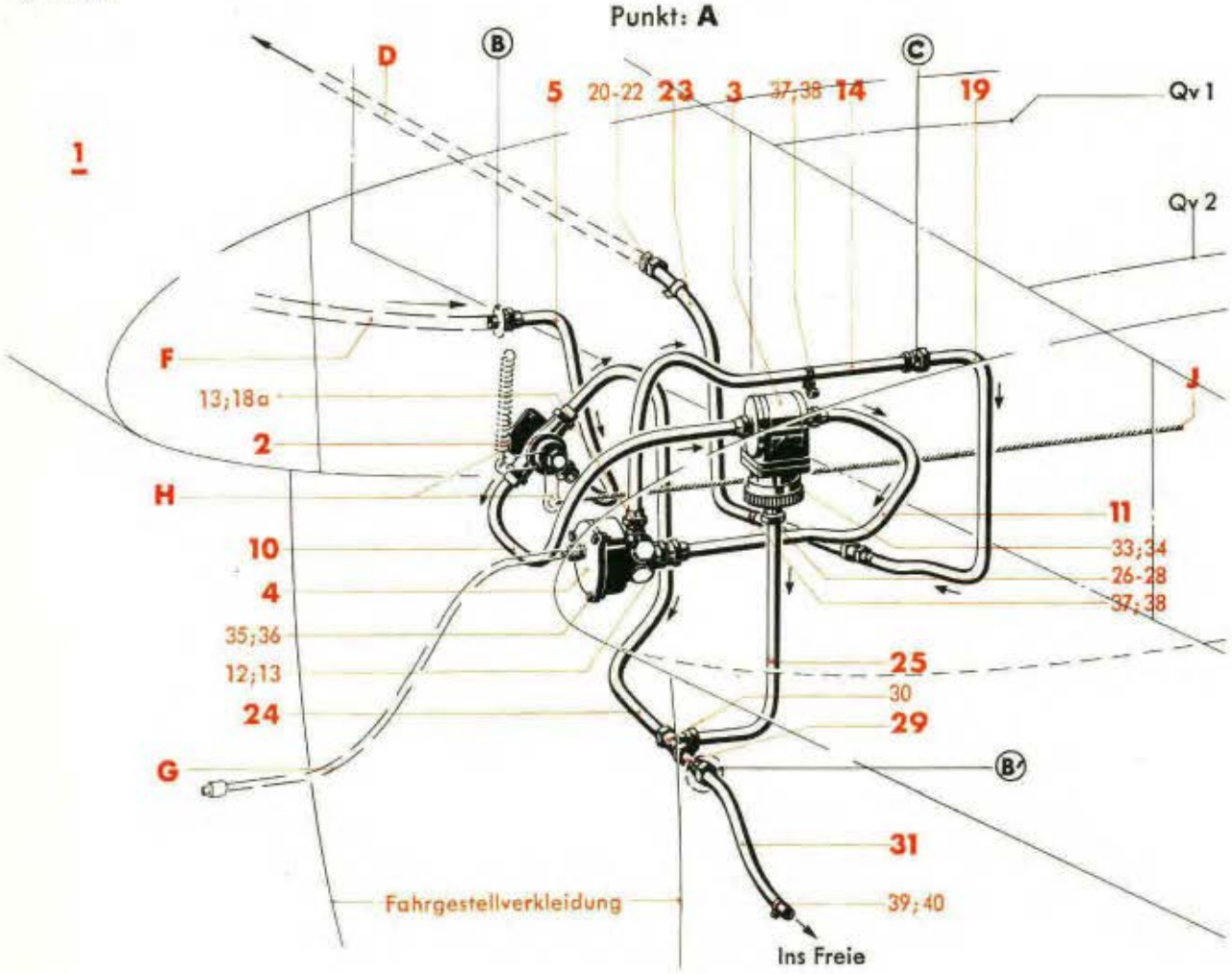

Punkt: **B** und **B'**

Punkt: **C**

D) Rohrleitung, siehe Konstr.-Gruppe 9: Hydraul. Anlage (Rohrleitungen im Rumpf und im Tragwerk-Flügel, links)

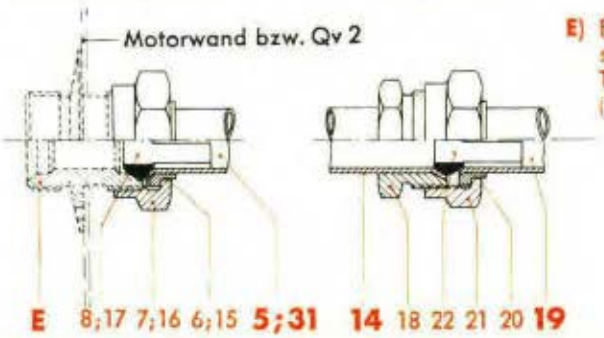

E) Flanschdoppelstutzen, siehe Konstr.-Gruppe 5: Tragwerk-Flügel, links (Tragwerk-Flügelstück . . .)

FTVDru E 88/55

Werkstoff	Stück	Benennung	Ersatzteil-Nr.	Bild: 5 Orts-Nr.	Bem.
	1	**Rohrleitung (Rohr 15 x 1) vom Querverband 2 zur Motormitte, vollst.**	**8896-125**	**19**	
		einschließlich Orts-Nr. 9, 18 und 20-22			
	1	Stützring	13 MAF N 18345	20	
	1	Überwurfmutter	B 13 M 22x1,5 DIN 7606[3])	21	
	1	Dichtkegel	13 MAF N 18331.1	22	
	1	**Rohrleitung (Rohr 15 x 1) von Motormitte zum Querverband 1, vollst.**	**8896-126**	**23**	
		einschließlich Orts-Nr. 9, 18 und 20-22			
	1	**Rohrleitung (Rohr 15 x 1) vom Dreiwegehahn zum T-Stück, vollst.**	**88.967-54**	**24**	
		einschließlich Orts-Nr. 6-9			
	1	**Rohrleitung (Rohr 15 x 1) vom Grobfilter zum T-Stück, vollst.**	**88.967-55**	**25**	
		einschließlich Orts-Nr. 9, 15-17 und 26-28			
	1	Stützring (am Grobfilter)	13 MAF N 18345	26	
	1	Übergangsüberwurfmutter (am Grobfilter)	13/16 MAF N 18336.1	27	
	1	Übergangsdichtkegel (am Grobfilter)	13/16 MAF N 18335.1	28	
	1	**Rohrleitung (Rohr 15 x 1) vom T-Stück zum Querverband 2, vollst.**	**88.967-56**	**29**	
		einschließlich Orts-Nr. 6-9 und 30			
	1	T-Stück	13 DIN 7619	30	
	1	**Rohrleitung (Rohr 15 x 1) vom Querverband 2 zur Fahrgestellverkleidung, vollst.**	**8896-130**	**31**	
		einschließlich Orts-Nr. 9 und 15-17			
		Befestigungsteile		**(32)**	aus 88.967-57
		hierzu Orts-Nr. 33-40			
	1	Spanner (für Befestigung des Grobfilters Qv 2)	9,5 Lg N 18191	33	
	1	Schlauchbinderband (für Befestigung des Grobfilters Qv 2)	9 x 550 Lg N 18191	34	
	2	Sechskantschraube (für Befestigung des Enteiser-Verteilers an Motorwand)	M 8 x 20 DIN 931	35	
	1	„ (für Befestigung des Enteiser-Verteilers an Motorwand)	M 8 x 24 DIN 931	36	
	5	Schelle, einseitige Befestigung	16 Ju N 15802	37	
	Nach Bedarf	Beilage für Schelle	10 Ju N 15811	38	
	1	Rohrschelle 18 ø, mit Schraube	Ju N 112784	39	
Erburit 101 mit Gewebeeinlage	Nach Bedarf	Beilage 1 mm dick		40	

[3]) Aus Leichtmetall (bei Bestellung angeben)

Unbefugte Verwendung ist strafbar und macht schadenersatzpflichtig

JFM-FTVDru 300342 GeSbKü

Heizungs-, Enteisungs- und Belüftungsanlage

(Luftschrauben-Enteisungsanlage im Rumpf)

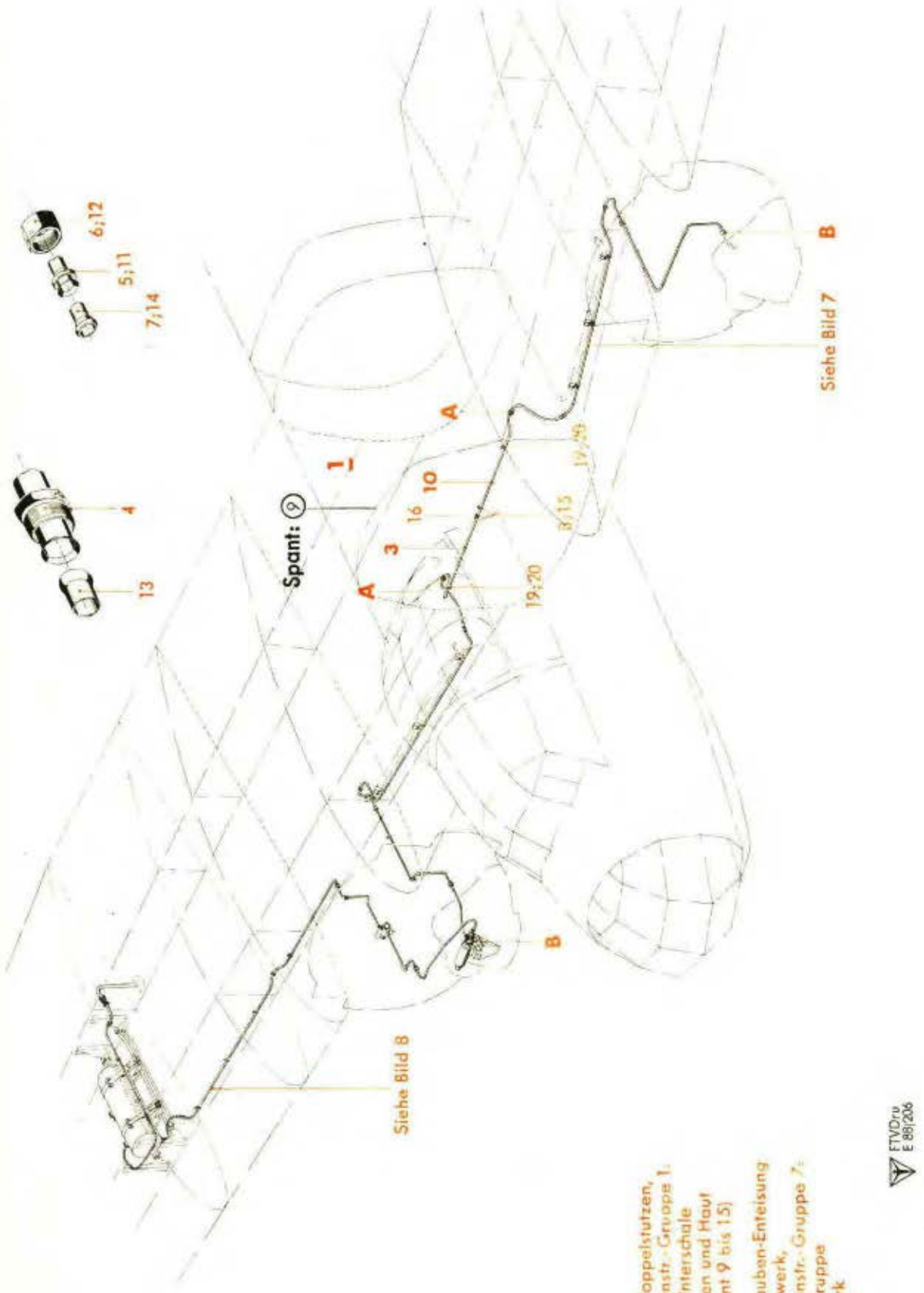

A) Flanschdoppelstutzen, siehe Konstr.-Gruppe 1: Rumpf-Unterschale (Einbauten und Haut von Spant 9 bis 15)

B) Luftschrauben-Enteisung im Triebwerk, siehe Konstr.-Gruppe 7: Fertig-Gruppe Triebwerk

Werkstoff	Stück	Benennung	Ersatzteil-Nr.	Bild: 6 Orts-Nr.	Bem.
	1	**Luftschrauben-Enteisungsanlage im Rumpf, vollst.** bestehend aus Orts-Nr. 2-20	**88.967-Z 15**	**1**	
		Rohrleitungen hierzu Orts-Nr. 3-17		**(2)**	aus 88.967-80
	1	**Rohrleitung (Rohr 8 x 1), vollst.** einschließlich Orts-Nr. 4-9	**88.967-80 H 01**	**3**	
	1	Schraubstutzen	6 MAF N 18332.1	4	
	1	Stützring	6 MAF N 18345	5	
	1	Überwurfmutter	B 6 M 14x1,5 DIN 7606[3])	6	
	1	Dichtkegel, abgesetzt	6 MAF N 18334.1	7	
	1	Schelle zum Befestigen der Abbindekabel	8 Ju N 118266	8	
	1	Schild	93-32 Ju N 16607	(9)	
	1	**Rohrleitung (Rohr 8 x 1), vollst.** einschließlich Orts-Nr. 11-17	**88.967-80 H 02**	**10**	
	2	Stützring	6 MAF N 18345	11	
	2	Überwurfmutter	B 6 M 14x1,5 DIN 7606[3])	12	
	1	Dichtkegel	6 MAF N 18331.1	13	
	1	„ abgesetzt	6 MAF N 18334.1	14	
	1	Schelle zum Befestigen der Abbindekabel	8 Ju N 118266	15	
	1	Kupfergewebeband (Lief.: LDN)	Nr. 15/0,07-16 Kl 200 lg	16	siehe auch Ju N 26003
	1	Schild	93-32 Ju N 16607	(17)	
		Befestigungsteile hierzu Orts-Nr. 19 und 20		**(18)**	aus 88.967-81
	4	Schelle, einseitige Befestigung	10 Ju N 15802	19	
	Nach Bedarf	Beilage für Schelle	10 Ju N 15811	20	

[3]) Aus Leichtmetall (bei Bestellung angeben)

Unbefugte Verwendung ist strafbar und macht schadenersatzpflichtig

Heizungs-, Enteisungs- und Belüftungsanlage

(Luftschrauben-Enteisungsanlage im Tragwerk-Flügel, links)

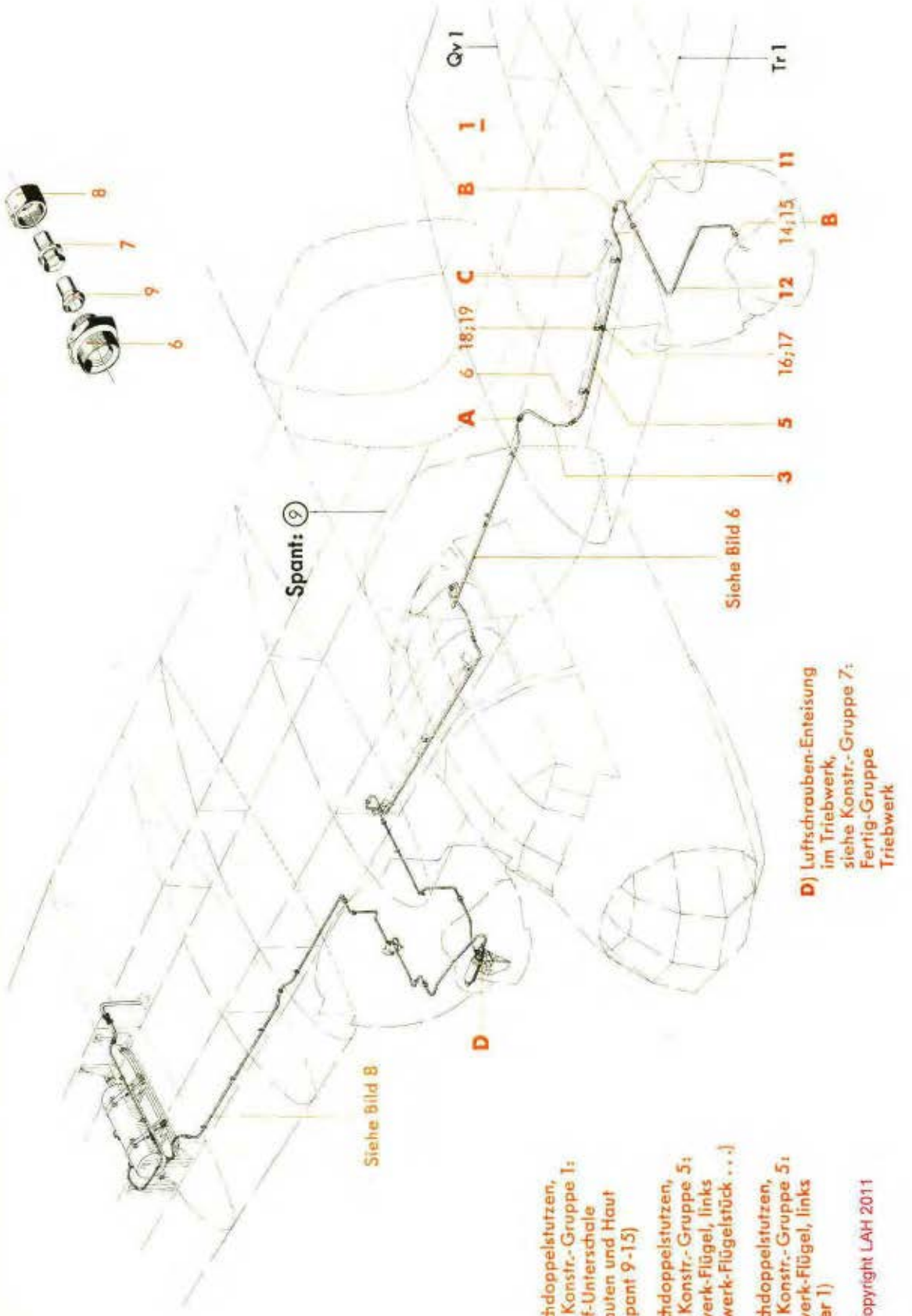

Dig. Copyright LAH 2011

Werkstoff	Stück	Benennung	Ersatzteil-Nr.	Bild: 7 Orts-Nr.	Bem.
	1	**Luftschrauben-Enteisungsanlage im Tragwerk-Flügel, links, vollst.** einschließlich Orts-Nr. 2-19	**88.967-Z 12**	**1**	
		Rohr- und Schlauchleitungen hierzu Orts-Nr. 3-12		**(2)**	aus 88.967-60
	1	**Schlauchleitung (6 x 360 Ro N 18107.1), vollst.** einschließlich Orts-Nr. 4	88.967-60 H 06	3	
	1	Schild	93 I-60 Ju N 16607	(4)	
	1	**Rohrleitung (Rohr 8 x 1), vollst.** einschließlich Orts-Nr. 6-10	88.967-60 H 01	5	
	1	Doppelstutzen	B 6 DIN 7611[3])	6	
	2	Stützring	6 MAF N 18345	7	
	2	Überwurfmutter	B 6 M 14x1,5 DIN 7606[3])	8	
	2	Dichtkegel, abgesetzt	6 MAF N 18334.1	9	
	1	Schild	93 I-32 Ju N 16607	(10)	
	1	**Rohrleitung (Rohr 8 x 1), vollst.** einschließlich Orts-Nr. 7-10	88.967-60 H 02	11	
	1	**Rohrleitung (Rohr 8 x 1), vollst.** einschließlich Orts-Nr. 7-10	88.967-60 H 03	12	
		Befestigungs- und Verbindungsteile hierzu Orts-Nr. 14-19		**(13)**	aus 88.967-61
	1	Doppeldichtkegel	6 Ju N 18318	14	
	1	Übergangsstutzenmuffe	4/6 Ju N 18320	15	
	6	Schelle, einseitige Befestigung	10 Ju N 15802	16	
	Nach Bedarf	Beilage für Schelle	10 Ju N 15811	17	
	3	Schelle, einseitige Befestigung	30 Ju N 15802	18	
	Nach Bedarf	Beilage für Schelle	15 Ju N 15811	19	

[3]) Aus Leichtmetall (bei Bestellung angeben)

Unbefugte Verwendung ist strafbar und macht schadenersatzpflichtig

Heizungs-, Enteisungs- und Belüftungsanlage

(Luftschrauben-Enteisungsanlage im Tragwerk-Flügel, rechts)

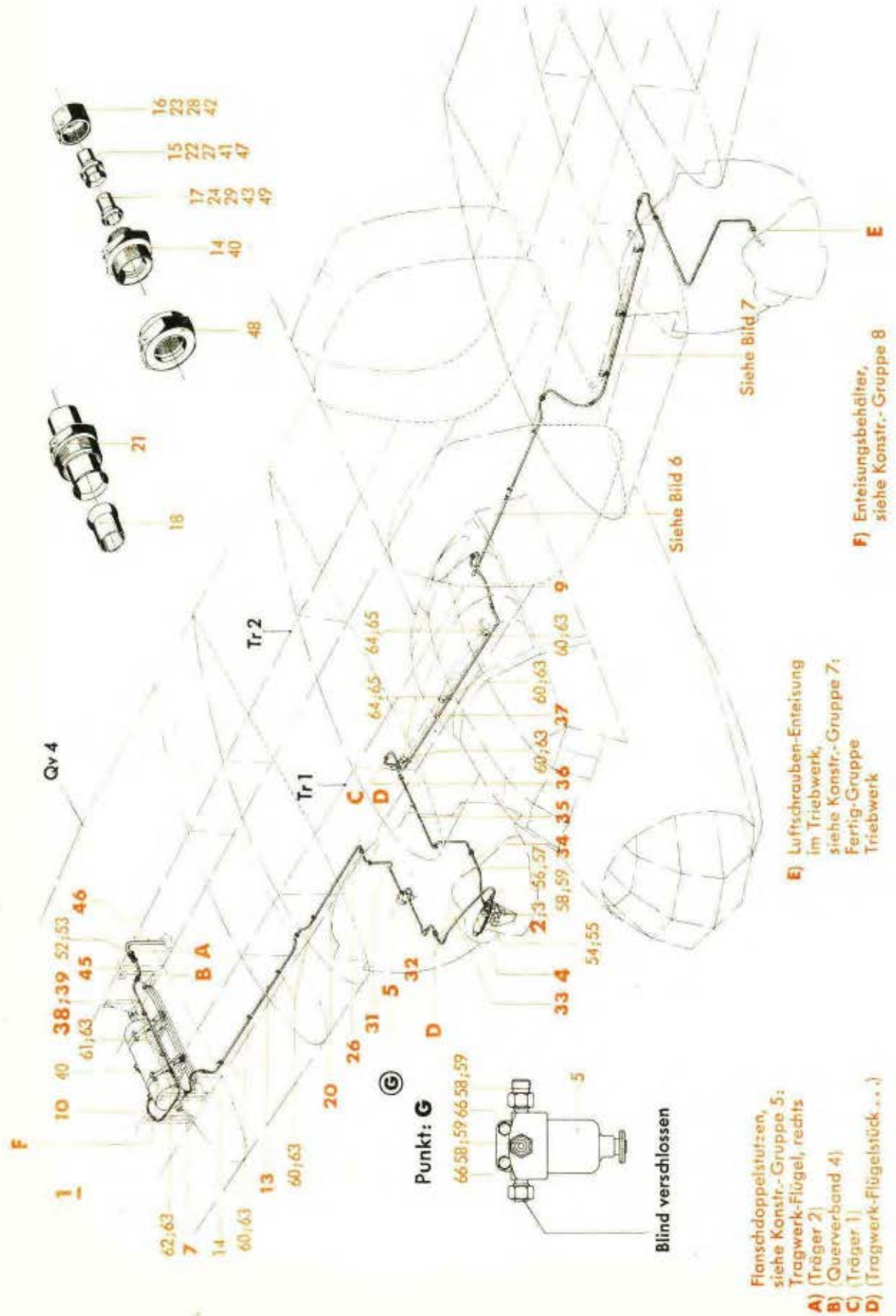

Werk-stoff	Stück	Benennung	Ersatzteil-Nr.	Bild: 8 Orts-Nr.	Bem.
	1	**Luftschrauben-Enteisungsanlage im Tragwerk-Flügel, rechts, vollst.** einschließlich Orts-Nr. 2-66	**88.967-Z 13**	**1**	
	1	**Einbau des Enteisungs-Aggregates, vollst.** einschließlich Orts-Nr. 3	**88.967-74**	**2**	
	4	Sechskantschraube	M 6 x 18 DIN Kr 551	3	
	1	**Enteisungs-Aggregat FZI-6** (Lief.: FZ)	**(9-9015 A)**	**4**	
	1	**Filter EF 13** (Lief.: FZ)	**(9-2205 A)**	**5**	
		Schlauchleitungen hierzu Orts-Nr. 7-11		**(6)**	aus 88.967-72
	1	**Schlauchleitung (6 x 210 Ro N 18107.1), vollst.** einschließlich Orts-Nr. 8	**88.967-72 H 01**	**7**	
	1	Schild	93 r-60 Ju N 16607	(8)	
	1	**Schlauchleitung (6 x 360 Ro N 18107.1), vollst.** einschließlich Orts-Nr. 8	**88.967-72 H 03**	**9**	
	1	**Schlauchleitung (10 x 375 Ro N 18107.1), vollst.** einschließlich Orts-Nr. 11	**88.967-72 H 02**	**10**	
	1	Schild	95-68 Ju N 16607	(11)	
		Rohrleitungen hierzu Orts-Nr. 13-37		**(12)**	aus 88.967-70
	1	**Rohrleitung (Rohr 8 x 1), vollst.** einschließlich Orts-Nr. 14-19	**88.967-70 H 01**	**13**	
	1	Doppelstutzen	B 6 DIN 7611[3]	14	
	2	Stützring	6 MAF N 18345	15	
	2	Überwurfmutter	B 6 M 14x1,5 DIN 7606[3]	16	
	1	Dichtkegel, abgesetzt	6 MAF N 18334.1	17	
	1	"	6 MAF N 18331.1	18	
	1	Schild	93 r-32 Ju N 16607	(19)	

[3]) Aus Leichtmetall (bei Bestellung angeben)

Unbefugte Verwendung ist strafbar und macht schadenersatzpflichtig

IFM-FTVDru
300342
GeSbKü

Heizungs-, Enteisungs- und Belüftungsanlage

(Luftschrauben-Enteisungsanlage im Tragwerk-Flügel, rechts)

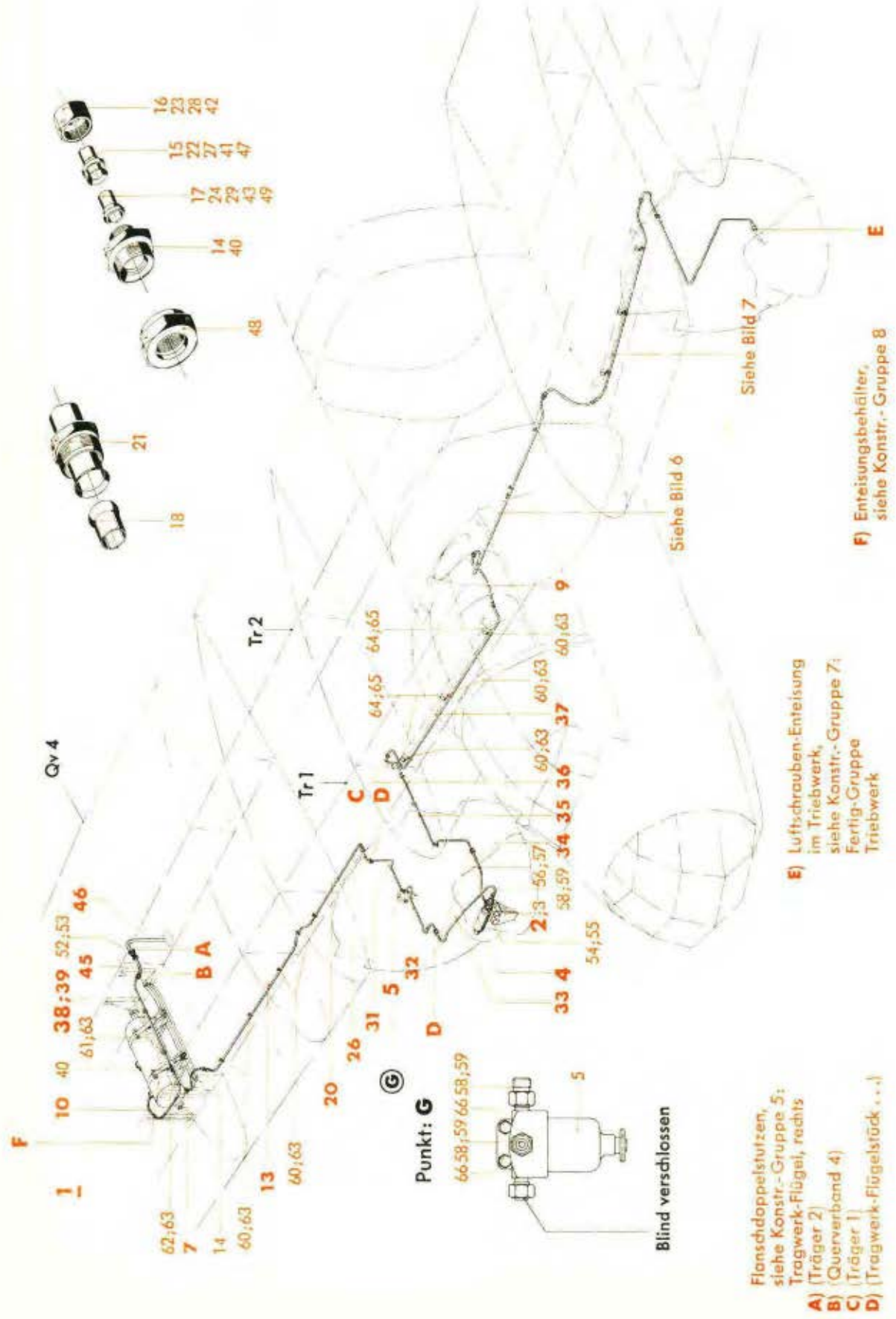

FTVDru E 88/208
JFM-FTVDru
050342
ShGe

Werk-stoff	Stück	Benennung	Ersatzteil-Nr.	Bild: 8 Orts-Nr.	Bem.
	1	**Rohrleitung (Rohr 8 x 1), vollst.** einschließlich Orts-Nr. 21-25	**88.967-70 H 02**	**20**	
	1	Schraubstutzen	6 MAF N 18332.1	21	
	1	Stützring	6 MAF N 18345	22	
	1	Überwurfmutter	B 6 M 14x1,5 DIN 7606[3])	23	
	1	Dichtkegel, abgesetzt	6 MAF N 18334.1	24	
	1	Schild	93 r-32 Ju N 16607	(25)	
	1	**Rohrleitung (Rohr 8 x 1), vollst.** einschließlich Orts-Nr. 27-30	**88.967-70 H 03**	**26**	
	2	Stützring	6 MAF N 18345	27	
	2	Überwurfmutter	B 6 M 14x1,5 DIN 7606[3])	28	
	2	Dichtkegel, abgesetzt	6 MAF N 18334.1	29	
	1	Schild	93 r-32 Ju N 16607	(30)	
	1	**Rohrleitung (Rohr 8 x 1), vollst.** einschließlich Orts-Nr. 27-30	**88.967-70 H 04**	**31**	
	1	**Rohrleitung (Rohr 8 x 1), vollst.** einschließlich Orts-Nr. 27-30	**88.967-70 H 05**	**32**	
	1	**Rohrleitung (Rohr 8 x 1), vollst.** einschließlich Orts-Nr. 27-30	**88.967-70 H 06**	**33**	
	1	**Rohrleitung (Rohr 8 x 1), vollst.** einschließlich Orts-Nr. 27-30	**88.967-70 H 07**	**34**	
	1	**Rohrleitung (Rohr 8 x 1), vollst.** einschließlich Orts-Nr. 27-30	**88.967-70 H 08**	**35**	
	1	**Rohrleitung (Rohr 8 x 1), vollst.** einschließlich Orts-Nr. 27-30	**88.967-70 H 09**	**36**	
	1	**Rohrleitung (Rohr 8 x 1), vollst.** einschließlich Orts-Nr. 14 und 27-30	**88.967-70 H 10**	**37**	
	1	**Rohrleitung für Entlüftung, vollst.** bestehend aus Orts-Nr. 39-50	**88.967-71**	**38**	
	1	**Rohrleitung (Rohr 12 x 1), vollst.** einschließlich Orts-Nr. 40-44	**88.967-71 H 01**	**39**	
	1	Doppelstutzen	B 10 DIN 7611[3])	40	
	2	Stützring	10 MAF N 18345	41	
	2	Überwurfmutter	B 10 M 18x1,5 DIN 7606[3])	42	
	2	Dichtkegel, abgesetzt	10 MAF N 18334.1	43	
	1	Schild	95-48 Ju N 16607	(44)	

[3]) Aus Leichtmetall (bei Bestellung angeben)

Unbefugte Verwendung ist strafbar und macht schadenersatzpflichtig

JFM-FTVDru
300342
GeSbKü

Heizungs-, Enteisungs- und Belüftungsanlage

(Luftschrauben-Enteisungsanlage im Tragwerk-Flügel, rechts)

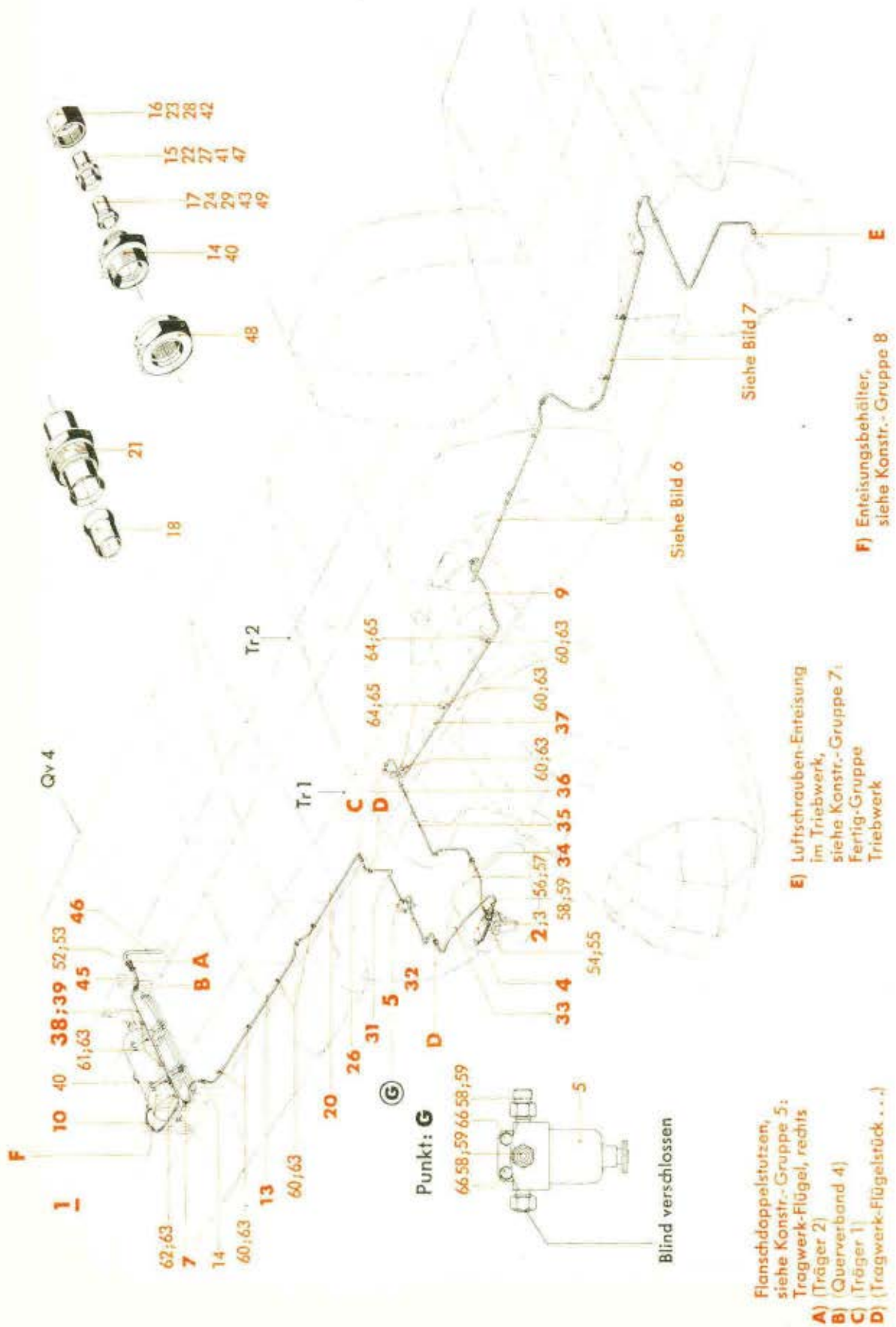

Werk-stoff	Stück	Benennung	Ersatzteil-Nr.	Bild: 8 Orts-Nr.	Bem.
	1	**Rohrleitung (Rohr 12 x 1), vollst.** einschließlich Orts-Nr. 41-44	**88.967-71 H 02**	**45**	
	1	**Rohrleitung (Rohr 22 x 1), vollst.** einschließlich Orts-Nr. 47-50	**88.967-71 H 03**	**46**	
	1	Stützring	20 MAF N 18333.1	47	
	1	Überwurfmutter	B 20 M 30x1,5 DIN 7606[3])	48	
	1	Dichtkegel, abgesetzt	20 MAF N 18334.1	49	
	1	Schild	95-86 Ju N 16607	(50)	
		Dig. Copyright LAH 2011			
		Befestigungs- und Verbindungsteile		**(51)**	aus 88.967-73
		hierzu Orts-Nr. 52-66			
	1	Doppeldichtkegel	10 Ju N 18318	52	
	1	Übergangsstutzenmuffe, M 30 x 1,5/M 18 x 1,5	88.967-7301	53	
	1	Doppelstutzen	B 4 DIN 7611[3])	54	
	1	Dichtring	12 x 16 Jum N 18311	55	
	1	Übergangsstutzen	B 6/4 DIN 7612[3])	56	
	1	Dichtring	12 x 16 Jum N 18311	57	
	3	Übergangsstutzenmuffe	6/4 Ju N 18320	58	
	3	Doppeldichtkegel	4 Ju N 18318	59	
	13	Schelle, einseitige Befestigung	10 Ju N 15802	60	
	2	" " "	14 Ju N 15802	61	
	1	" " "	16 Ju N 15802	62	
	Nach Bedarf	Beilage für Schelle	10 Ju N 15811	63	
	3	Schelle, einseitige Befestigung	30 Ju N 15802	64	
	Nach Bedarf	Beilage für Schelle	15 Ju N 15811	65	
	2	Sechskantschraube	M 6 x 22 DIN Kr 551	66	

[3]) Aus Leichtmetall (bei Bestellung angeben)

Unbefugte Verwendung ist strafbar und macht schadenersatzpflichtig

JFM-FTVDru
300342
GeSbKü

Heizungs-, Enteisungs- und Belüftungsanlage

(Schaltplan der Führerraum-Beheizungs- und Belüftungsanlage und der Flügel-Enteisungsanlage)

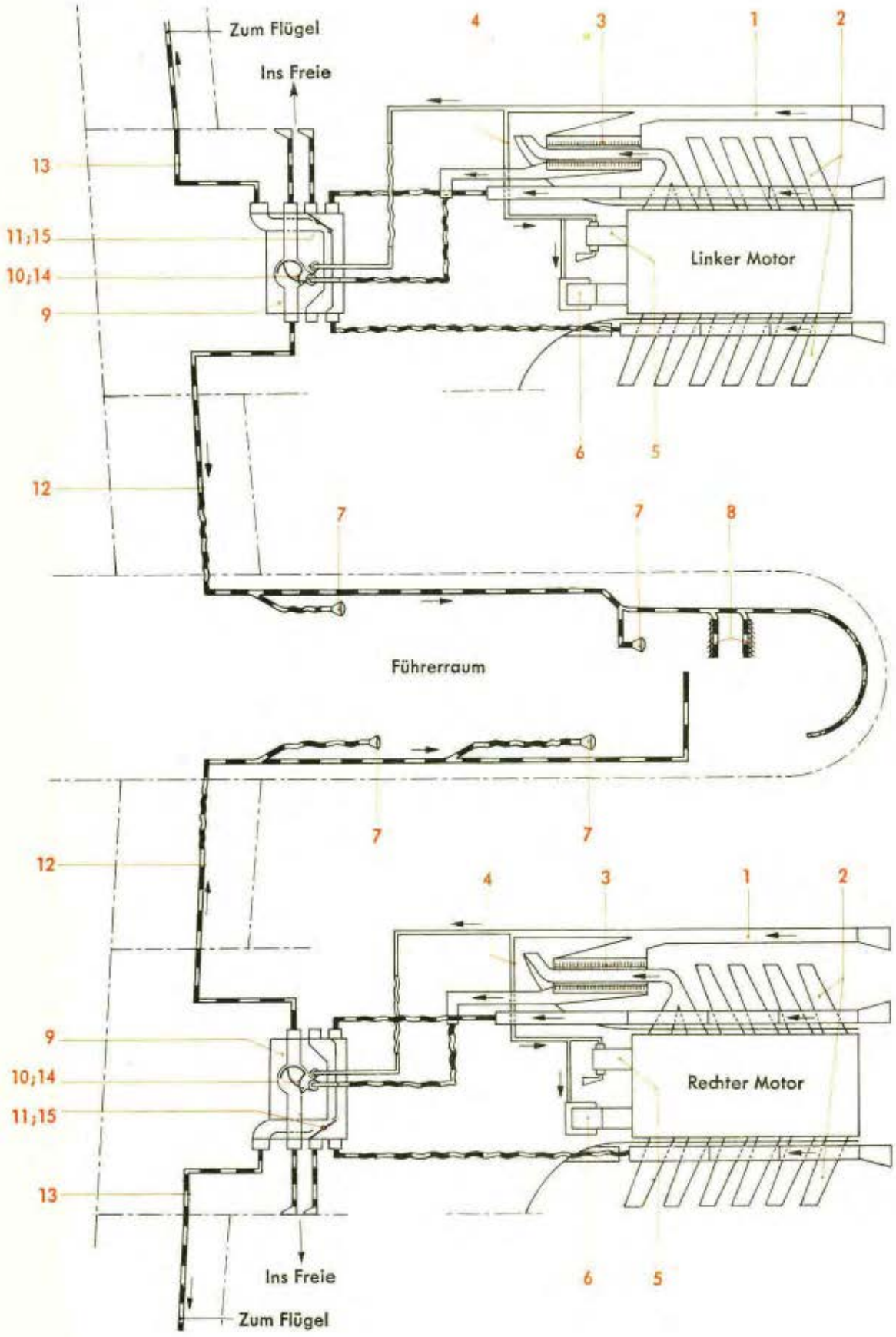

FTVDru E 88/133

Frischluftleitung
Heißluftleitung
Rohrleitung
Schlauchleitung

Stück	Benennung	Bild: 9 Orts-Nr.	Vorkommen
	Schaltplan der Führerraum-Beheizungs- und Belüftungsanlage und der Flügel-Enteisungsanlage (8800-70204)		
2	Frischluftleitung für Führerraum-Beheizung und Belüftung (Ansaugrohr)	1	Konstr.-Gr. 7 Flugmotor mit zugehörigen Anlagen
2	Abgasstrahlanlage	2	
2	Sicherheitslufterhitzer	3	Konstr.-Gr. 7 Fertig-Gr. Triebwerk, Heizungsanlage
2	Belüftungsleitung für Generator und Sogpumpe	4	Konstr.-Gr. 7 Flugmotor mit zugehörigen Anlagen
2	Generator	5	Konstr.-Gr. 7 Fertig-Gr. Triebwerk, Elektr. Bordnetz
2	Sogpumpe	6	Konstr.-Gr. 7 Fertig-Gr. Triebwerk, Geräte im Triebwerk
4	Heizungs-Austritt	7	Bild/Orts-Nr. 1/27, 35 und 45
2	Vereisungsschutz	8	Bild/Orts-Nr. 1/12 und 13
2	Verteilerkasten	9	Bild/Orts-Nr. 3/1
2	Schieber (Drehschieber)	10	„ „ 3/20
2	Umstellklappe	11	„ „ 3/13
2	Heizungsleitung für Führerraum-Beheizung	12	„ „ 2/8 und 13
2	„ „ Flügel-Enteisung	13	„ „ 4/2
2	Bedienseil (für Drehschieber-Betätigung)	14	Konstr.-Gr. 7 Mechanische Bedienanlage
2	„ („ Umstellklappe-Betätigung)	15	Bedienanlage im Tragwerk-Flügel, links u. rechts

Unbefugte Verwendung ist strafbar und macht schadenersatzpflichtig

JFM-FTVDru 300342 GeSbKü

Heizungs-, Enteisungs- und Belüftungsanlage

(Schaltplan der Leitwerk / Höhenflossen-Enteisungsanlage)

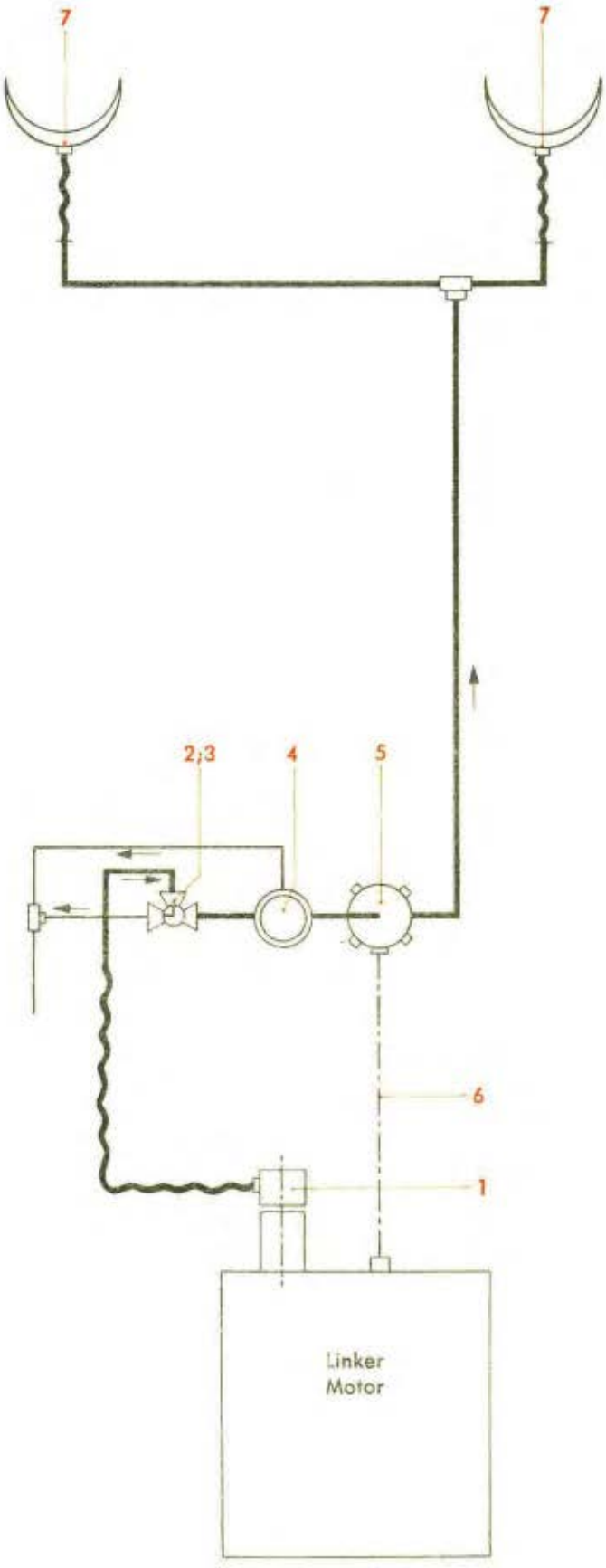

FTVDru E 88/167

Rohrleitung
Schlauchleitung

Stück	Benennung	Bild: 10 Orts-Nr.	Vorkommen
	Schaltplan der Leitwerk/Höhenflossen-Enteisungsanlage (8800-7278)		
2	Sogpumpe (Anschlußdruckseite)	1	Konstr.-Gr. 7 Fertig-Gr. Triebwerk, Geräte im Triebwerk
1	Dreiwegehahn	2	Bild/Orts-Nr. 5/2
1	Federeinbau mit Hebel am Dreiwegehahn	3	Konstr.-Gr. 7 Mechanische Bedienanlage (im Tragwerk-Flügel, links)
1	Grobfilter mit Druckregler	4	Bild/Orts-Nr. 5/3
1	Enteiser-Verteiler	5	„ „ 5/4
2	Biegsamer Antrieb mit Entöler	6	Konstr.-Gr. 7 Fertig-Gr. Triebwerk, Hilfsleitungen
2	Enteiser für Höhenflosse	7	Konstr.-Gr. 3 Höhenflosse

Unbefugte Verwendung ist strafbar und macht schadenersatzpflichtig

JFM-FTVDru
300342
GeSbKü

Heizungs-, Enteisungs- und Belüftungsanlage

(Schaltplan der Luftschrauben-Enteisungsanlage)

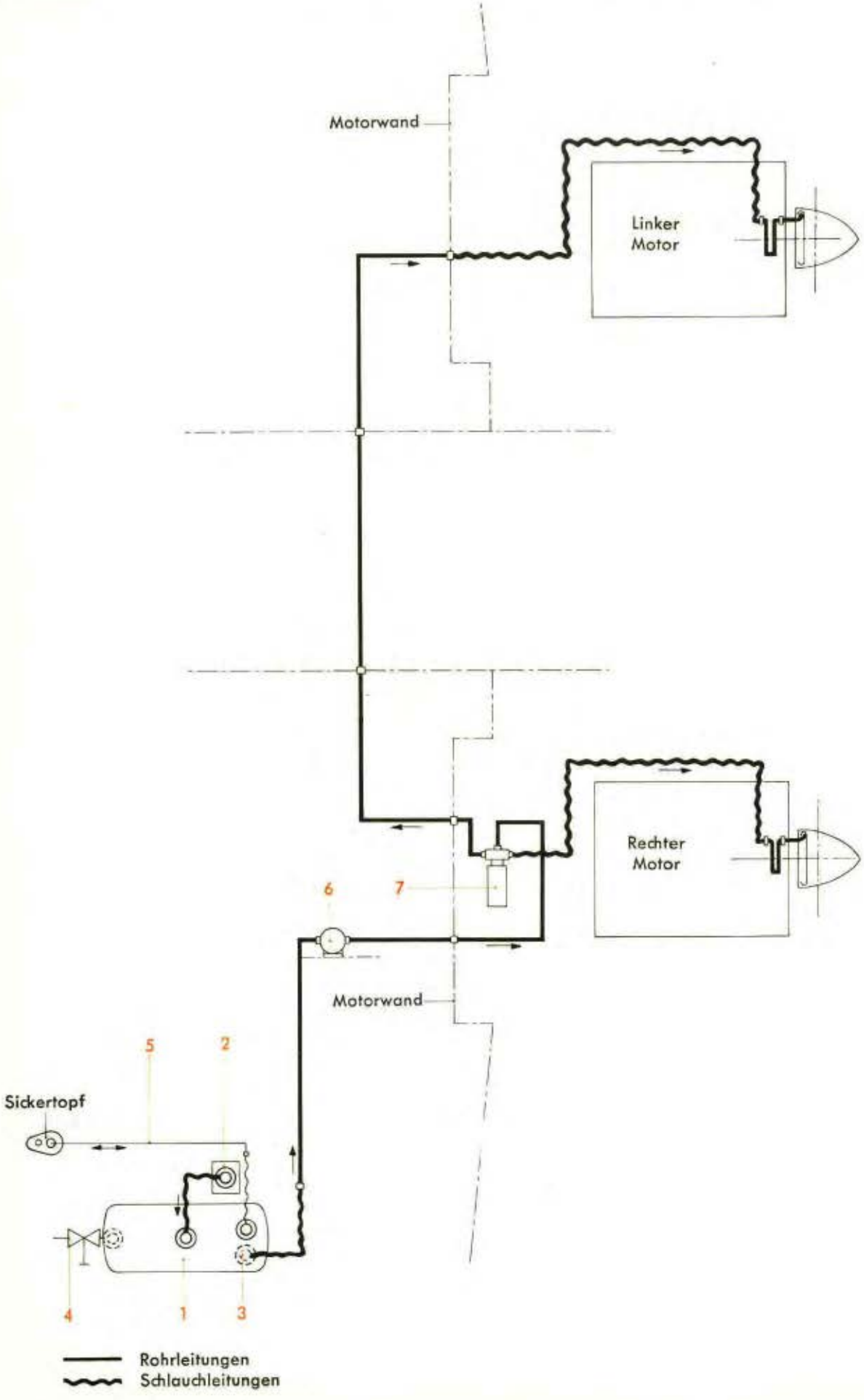

Stück	Benennung	Bild: 11 Orts-Nr.	Vorkommen
	Schaltplan der Luftschrauben-Enteisungsanlage (8800-70053)		
1	Enteisungsbehälter	1	
1	Füllanschluß	2	Konstr.-Gr. 8 Enteisungsbehälter
1	Entnahmeanschluß	3	
1	Ablaßventil mit Schlauch	4	
1	Rohrleitung für Entlüftung	5	Bild/Orts-Nr. 8/38
1	Filter	6	„ „ 8/5
1	Enteisungs-Aggregat	7	„ „ 8/4

Unbefugte Verwendung ist strafbar und macht schadenersatzpflichtig

JFM-FTVDru
300342
GeSbKü

Inhaltsverzeichnis

Bild	Benennung	Seite
1-5	**Zusätzliches Gerät**	**1-8**
1	Hißgeschirr für Rumpf	1 u. 2
2	„ „ Tragwerk-Flügel	3
3	Meßvorrichtung für Landeklappendrehmomente, Winde für Rumpfbehälter	4 u. 5
4	Lenkerdeichsel für Spornradgabel, Triebwerk-Versandgerät, Meß- und Einstellgeräte	6
5	Einstellvorrichtungen für Steuerung	7 u. 8

Zusatzteile für Hißvorrichtung
für Abwurfwaffe siehe
Sonderabschnitt: Bewaffnung

Anm.: **Truppen-Ersatzteil-Liste** ist auf Tabellenseiten durch **Rotdruck** gekennzeichnet.

Unbefugte Verwendung ist strafbar und macht schadenersatzpflichtig

JFM-FTVDru
050542
Sb

Februar 1942

Junkers Flugzeug- und -Motorenwerke Aktiengesellschaft, Dessau

Zusätzliches Gerät

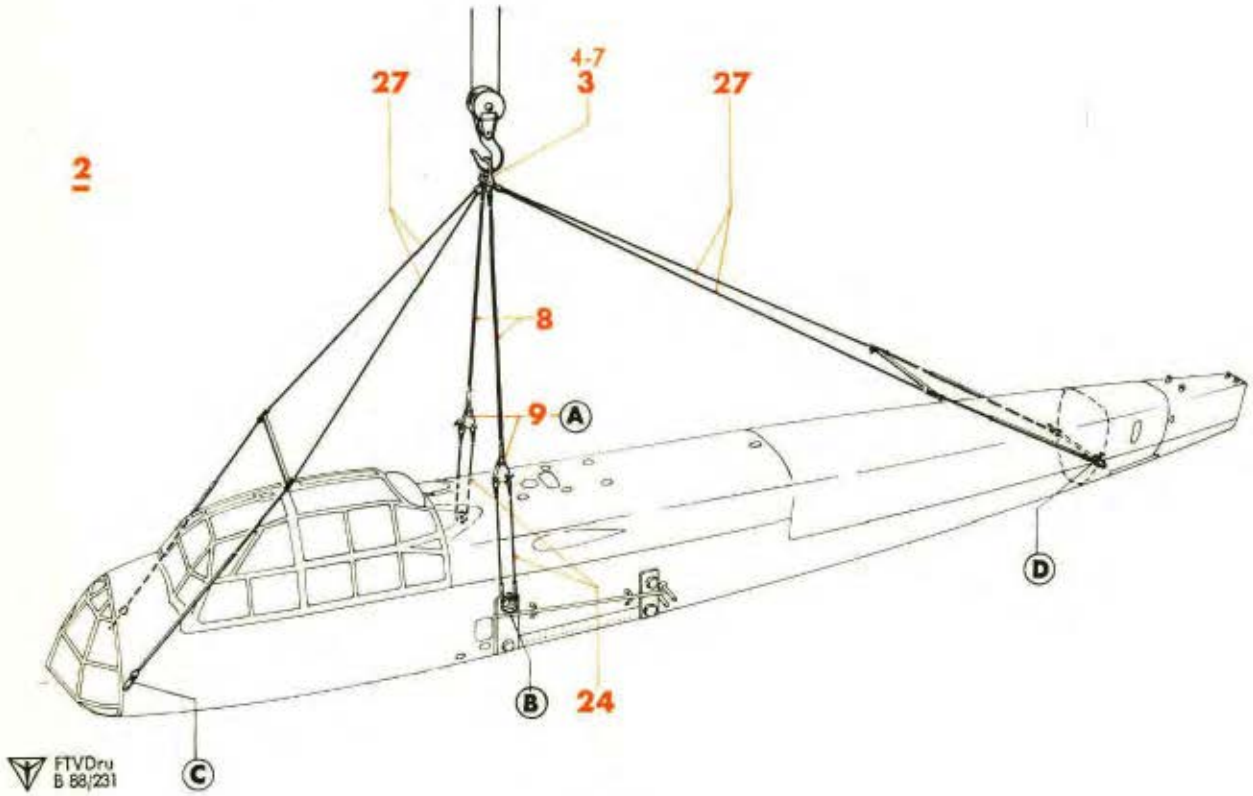

Punkt: **A**

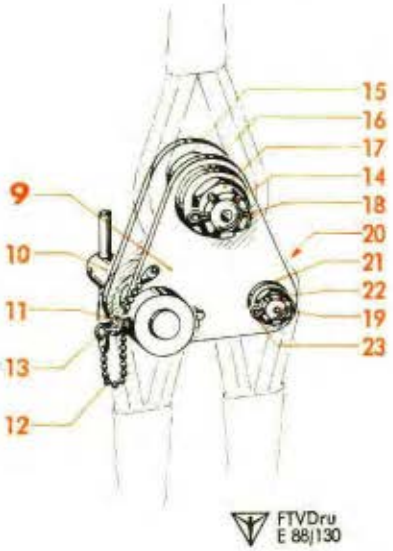

Punkt: **C**

Punkt: **D**

Punkt: **B**

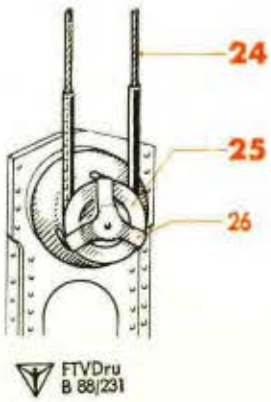

Werk-stoff	Stück	Benennung	Ersatzteil-Nr.	Bild: 1 Orts-Nr.	Bem.
	1	**Zusätzliches Gerät, vollst.**	**88.971**	**(1)**	5)
	1	**Hißgeschirr für Rumpf, vollst.** bestehend aus Orts-Nr. 3-30	**88.970-Z 01**	**2**	
	1	**Aufhängung (Lastbügel), vollst.** einschließlich Orts-Nr. 4-7	**88.970-08**	**3**	
	1	Sechskantbolzen 30 ø h 11 x 168 lang, abgesetzt	88.970-0802	4	
	1	Unterlegscheibe 40/25 ø x 4 dick	Ju N 61357	5	
	1	Niedrige Kronenmutter	M 24x1,5 DIN Kr 754[1])	6	
	1	Splint	5 x 45 DIN 94	7	
	2	**Lastseil, oben (Drahtseil 20 B 160 DIN 655)**	**88.970-06**	**8**	
	2	**Seilherz, vollst.** einschließlich Orts-Nr. 10-23	**88.970-01**	**9**	
	1	Bolzen 22 ø f 8 x 112 lang, mit Zylinderstift, einbaufertig	88.970-0105/..	10	
	1	Bolzen 6 ø x 56 lang, mit Osenkopf und Sicherung	Ju N 400768	11	
	1	Kugelkette 125 lang (Lief.: Pötz)	(K 77 m. 2 Nipp. Nr. 018)	12	siehe auch Ju N 117623
	1	Spaltring (Lief.: Pötz)	(Sp 7)	13	siehe auch Ju N 15401
	1	Sechskantbolzen 25 ø, abgesetzt	72 Ju N 113846	14	
	1	Buchse 34/25,1 ø x 32 lang	88.970-0103	15	
	1	Rohe Scheibe	28 x 45 DIN 126	16	
	1	Niedrige Kronenmutter	M 22x1,5 DIN Kr 754[1])	17	
	1	Splint	5 x 40 DIN 94	18	
	1	Vierkantbolzen, abgesetzt	16 x 58 Ju N 14159	19	
	1	Buchse 22/16,1 ø x 32 lang	88.970-0104	20	
	1	Unterlegscheibe 28/16,5 ø x 3 dick	Ju N 61353	21	
	1	Niedrige Kronenmutter	M 14x1,5 DIN Kr 754[1])	22	
	1	Splint	3 x 28 DIN 94	23	
	2	**Lastseil, unten (Drahtseil 14 B 160 DIN 655)**	**88.970-07**	**24**	
	1	**Kapselmutter (M 125 x 3) mit Sicherung, vollst.** einschließlich Orts-Nr. 26	**88.970-02**	**25**	
	1	Seilsicherung mit Kugelkette, einbaufertig	88.970-0202/..	26	

[1]) Aus Flußstahl (bei Bestellung angeben)

[5]) Gehört nicht zum Lieferumfang des Flugzeuges, nur auf Sonderbestellung des RLM

Unbefugte Verwendung ist strafbar und macht schadenersatzpflichtig

Zusätzliches Gerät

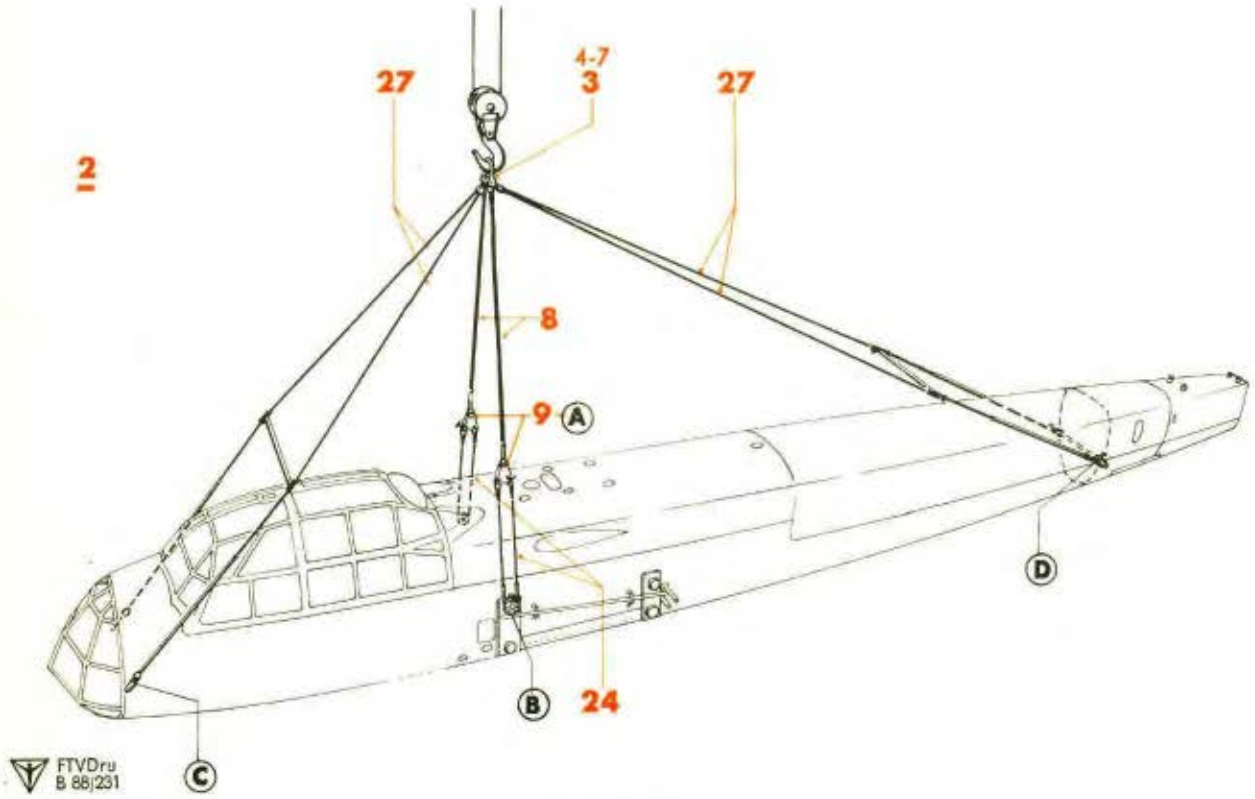

Punkt: A

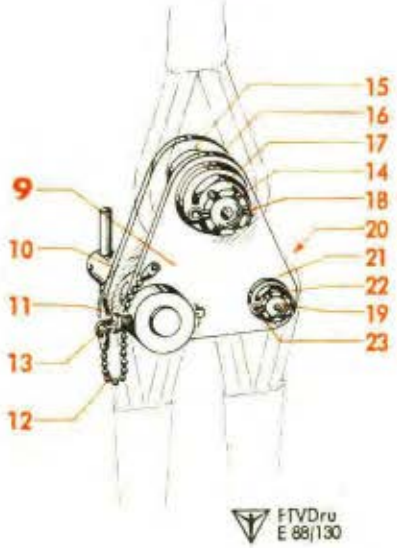

Punkt: C

Punkt: D

Punkt: B

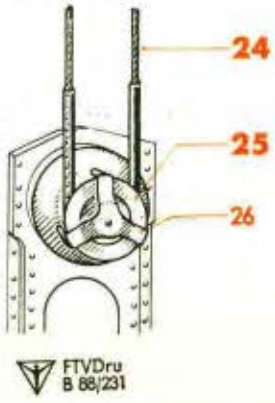

Werkstoff	Stück	Benennung	Ersatzteil-Nr.	Bild: 1 Orts-Nr.	Bem.
	1	**Abfangseile mit Schäkel** (Drahtseil vorn 6 DIN L 9, Drahtseil hinten 9 B 160 DIN 655)	**88.970-09**	**27**	
	1	**Träger (zum Abfangseil) Rohr 35 x 2, vollst.**	**88.970-04**	**28**	
		einschließlich Orts-Nr. 29			
	1	Turbax-Scheibe	88.970-0401	(29)	
	1	**Hülse (zum Träger)**	**88.970-05**	**30**	

Unbefugte Verwendung ist strafbar und macht schadenersatzpflichtig

IFM-FTVDru
080442
PaGeKü

Flugzeug in Fluglage

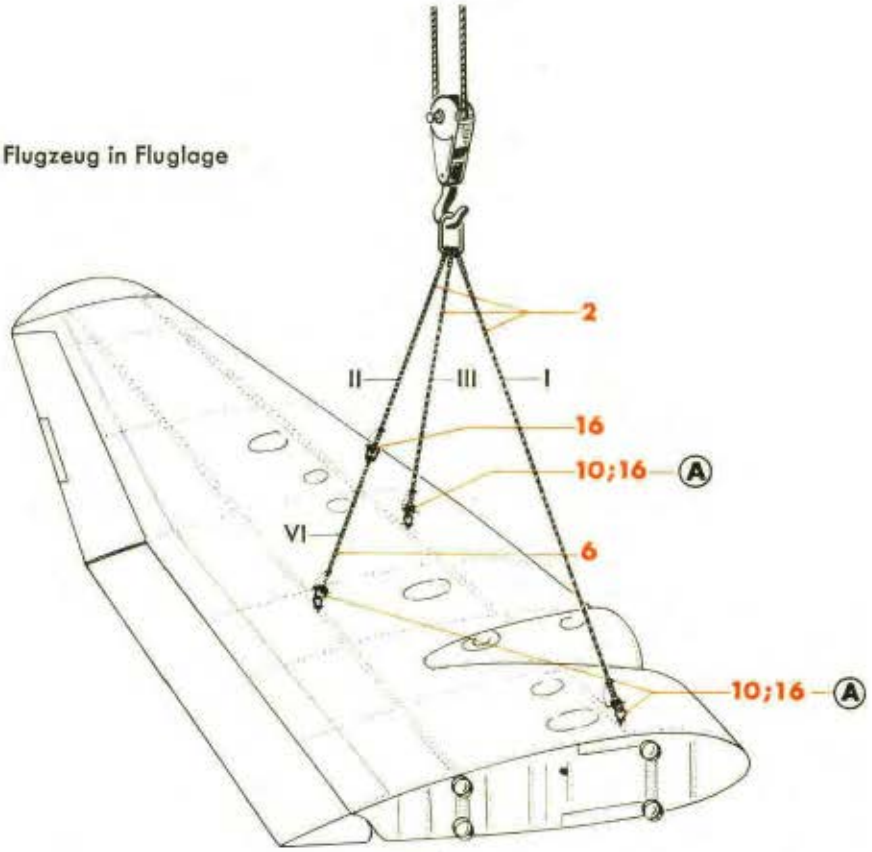

1

Punkt: **A**

FTVDru E 88/129

Flugzeug in Spornlage

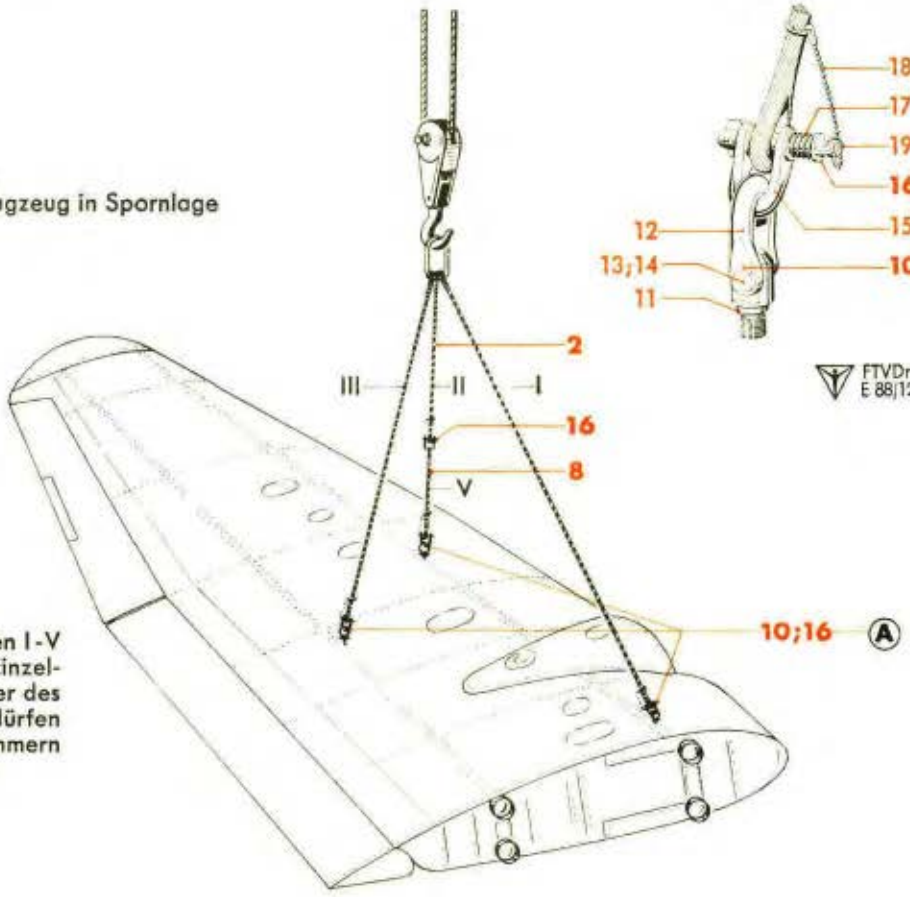

Anmerkung:
Die römischen Zahlen I-V kennzeichnen die Einzel- bzw. Zwischenglieder des Hißgeschirres; sie dürfen nicht als Orts-Nummern betrachtet werden.

Werk-stoff	Stück	Benennung	Ersatzteil-Nr.	Bild: 2 Orts-Nr.	Bem.
	1	**Hißgeschirr für Tragwerk-Flügel, vollst.** einschließlich Orts-Nr. 2-19	**88.970-24**	**1**	
	1	**Aufhänge-Hauptglied I-III** **(Drahtseil 10 B 160 DIN 655), vollst.** einschließlich Orts-Nr. 3-5	**88.970-24 H 01**	**2**	
	1	Schild „I"	88.970-2408	(3)	
	1	„ „II"	88.970-2409	(4)	
	1	„ „III"	88.970-2410	(5)	
	1	**Aufhänge-Zwischenglied IV** **(Drahtseil 10 B 160 DIN 655), vollst.** einschließlich Orts-Nr. 7	**88.970-24 H 08**	**6**	
	1	Schild „IV"	88.970-2411	(7)	
	1	**Aufhänge-Zwischenglied V** **(Drahtseil 10 B 160 DIN 655), vollst.** einschließlich Orts-Nr. 9	**88.970-24 H 09**	**8**	
	1	Schild „V"	88.970-2412	(9)	
	3	**Hißöse, vollst.** einschließlich Orts-Nr. 11-14	**88.970-24 H 07**	**10**	
	1	Augenbolzen	88.970-2415	11	
	1	Schäkel	88.970-2402	12	
		„ (Behelf)	88.970-2417		
	1	Abstandsbuchse	8 x 20 Ju N 17003	13	
	1	Vierkantbolzen, nicht abgesetzt	8 x 46 Ju N 14158	14	
	4	Schäkel	88.970-2401	15	
		„ (Behelf)	88.970-2416		
	5	**Verschlußbolzen, vollst.** einschließlich Orts-Nr. 17-19	**88.970-24 H 06**	**16**	
	1	Druckfeder	88.970-2406	17	
	1	Kugelkette 125 lang (Lief.: Pötz)	(K 77 m. 2 Nipp. Nr. 018)	18	siehe auch Ju N 117623
	1	Spaltring (Lief.: Pötz)	(Sp 16 st)	19	siehe auch Ju N 15401

Unbefugte Verwendung ist strafbar und macht schadenersatzpflichtig

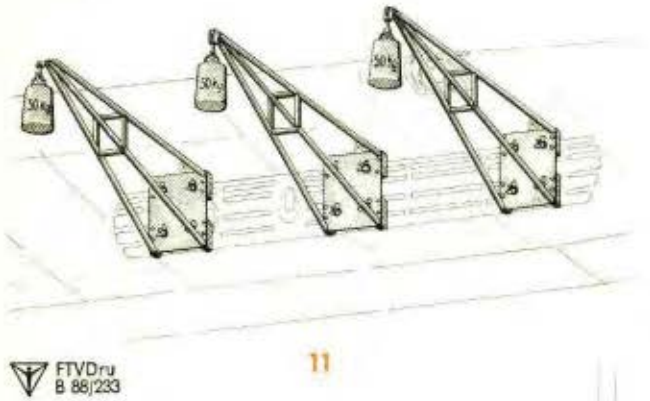

FTVDru B 88/233

11

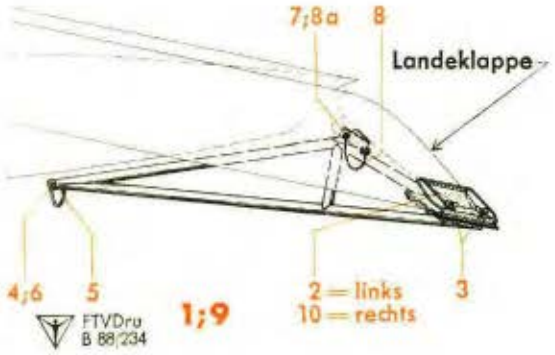

FTVDru B 88/234

1;9

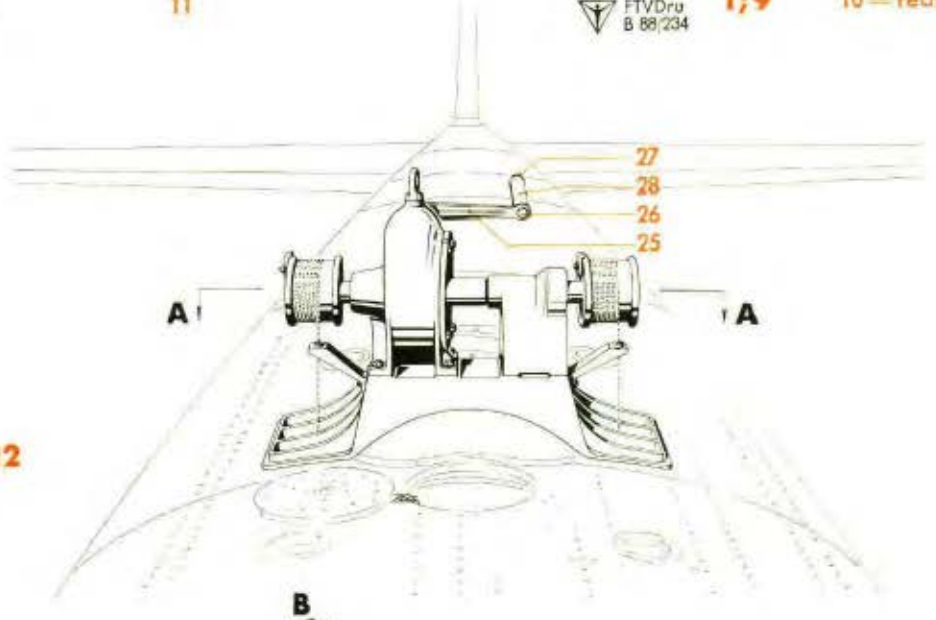

12

Schnitt: **A-A**

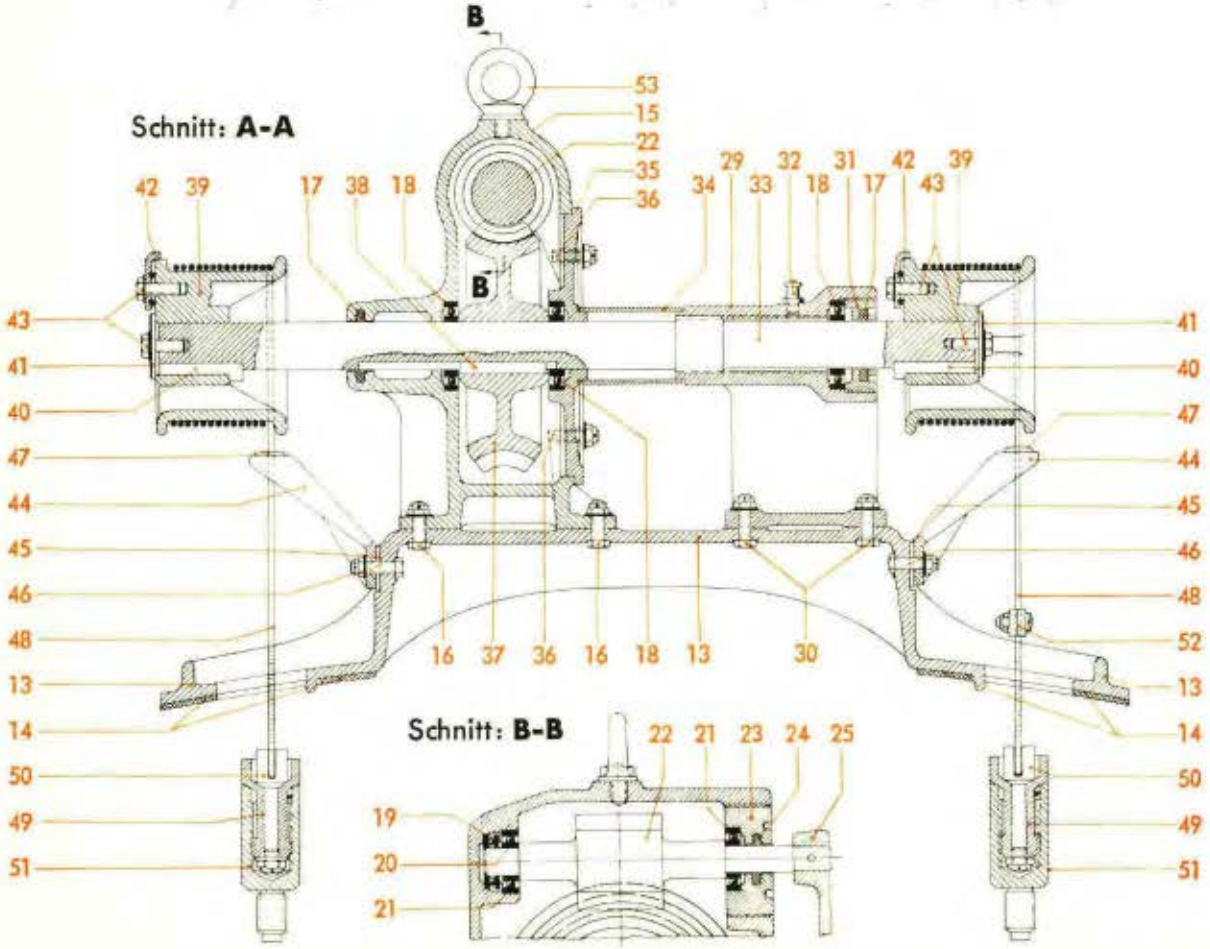

Schnitt: **B-B**

Werkstoff	Stück	Benennung	Ersatzteil-Nr.	Bild: 3 Orts-Nr.	Bem.
	1	**Meßvorrichtung, links, für Landeklappen-drehmomente, vollst.**	**88.970-10**	**1**	
		einschließlich Orts-Nr. 2-8a			
	1	Oberteil, links	88.970-10 H 01	2	
	2	Flügelmutter	M 6 Lg N 14439	3	
	1	Abstandsbuchse (Rohr 8 x 1)	88.970-1012	4	
	1	Schäkel	88.970-1011	5	
	1	Sechskantschraube	M 6 x 50 DIN Kr 551	6	
	1	Bolzen 8 ø x 60 mit Osenkopf und Sicherung	Ju N 112584	7	
	1	Gliederkette 150 lang	Ju N 115256	8	
	1	Spaltring (Lief.: Pötz)	(Sp 11)	8a	siehe auch Ju N 15401
	1	**Meßvorrichtung, rechts, für Landeklappen-drehmomente, vollst.**	**88.970-11**	**9**	
		einschließlich Orts-Nr. 3-8a und 10			
	1	Oberteil, rechts	88.970-11 H 01	10	
	1	Vorrichtung für Prüfung der Sturzflug-bremsklappenbetätigung	W 8-88.503-8969	11	
	1	**Winde für Rumpfbehälter, vollst.**	**88.970-40**	**12**	
		einschließlich Orts-Nr. 13-53			
	1	Lagerbock	88.970-4001	13	
	Nach Bedarf	Filzstreifen 3 mm dick (auf Lagerbock aufgeklebt)		14	
	1	Gehäuse	88.970-4002	15	
	4	Sechskantschraube	M 6 x 22 DIN Kr 551	16	
	2	Dichtungsring	25 Ju N 17004	17	
	3	Querkugellager 25 ø Bohrung	16105 DIN L 89	18	
	1	Längskugellager 15 ø Bohrung	51102 DIN 711	19	
	1	Beilage (Zwischenring 20/15,2 ø x 2 dick)	88.970-4013	20	
	2	Querkugellager 15 ø Bohrung	16102 DIN L 89	21	
	1	Schnecke	88.970-4011	22	
	1	Gewindering M 58 x 1,5	88.970-4012	23	
	1	Dichtungsring	15 Ju N 17004	24	
	1	Kurbel	88.970-4007	25	
	1	Bolzen 10 ø x 128 lang	88.970-4026	26	
	1	Buchse	88.970-4025	27	
	1	Rohr 22 x 1	88.970-4029	28	
	1	Lager	88.970-4005	29	
	4	Sechskantschraube	M 16x25 DIN Kr 551	30	
	1	Gewindering M 52 x 1,5	88.970-4022	31	
	1	Druckschmierkopf	A 10 DIN Kr 1411	32	
	1	Welle	88.970-4010	33	
	1	Rohr 40 x 2	88.970-4023	34	
	1	Deckel	88.970-4003	35	
	4	Blanke Stiftschraube	M 5 x 14 DIN 939[1])	36	

[1]) Aus Flußstahl (bei Bestellung angeben)

Unbefugte Verwendung ist strafbar und macht schadenersatzpflichtig

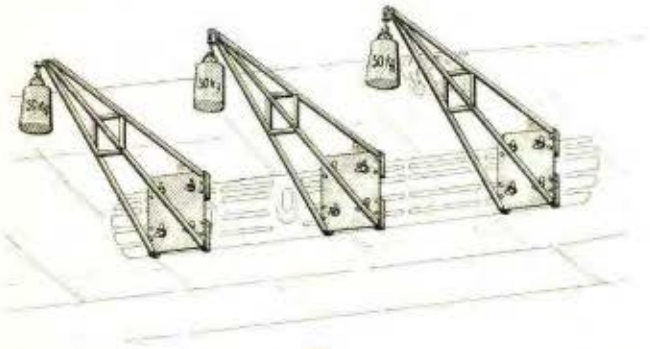

FTVDru B 88/233

11

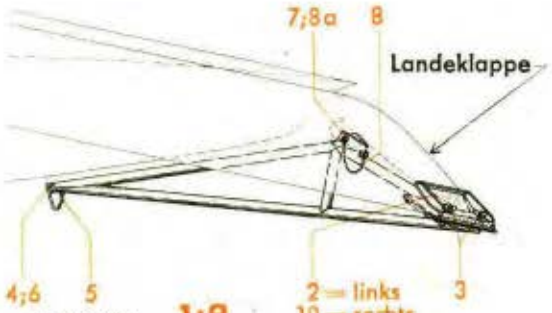

FTVDru B 88/234

1;9

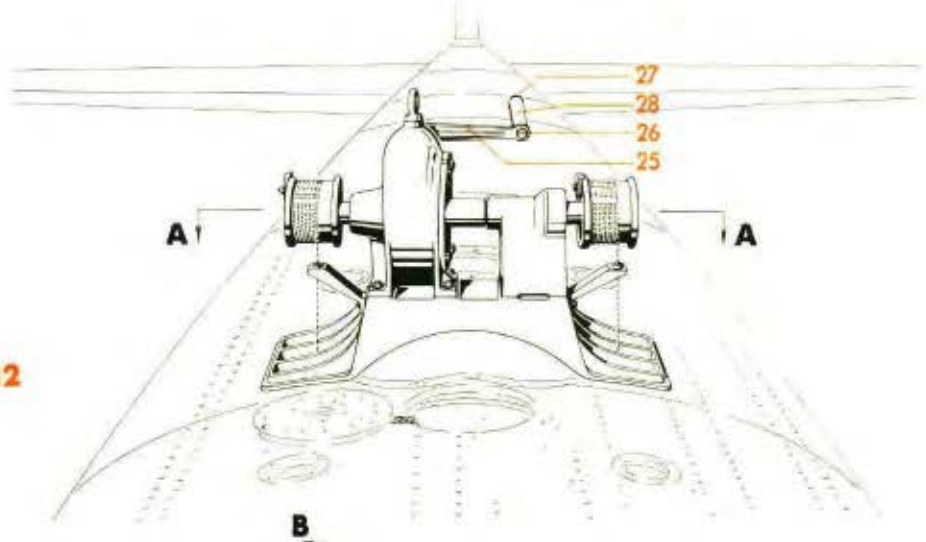

12

Schnitt: **A-A**

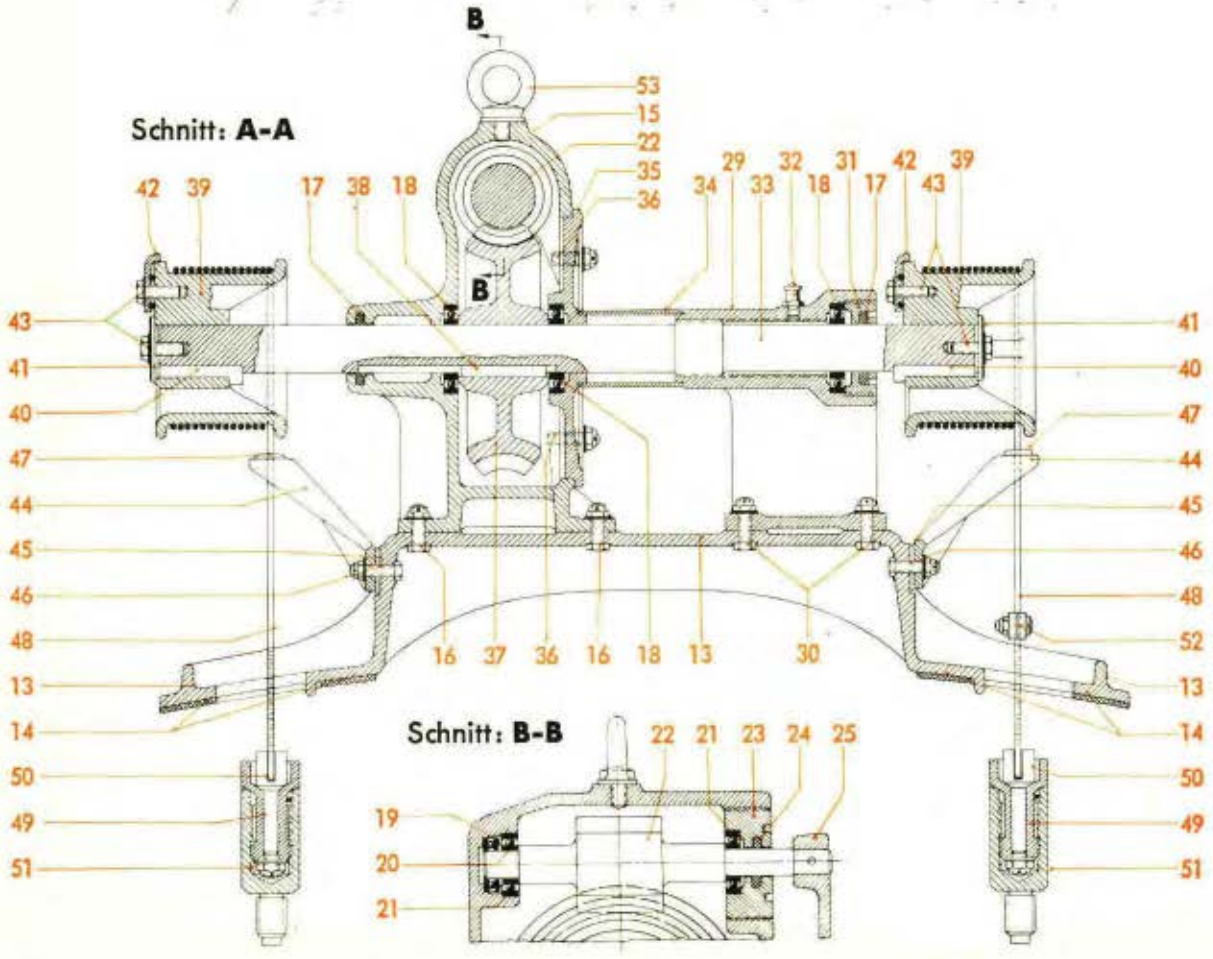

Schnitt: **B-B**

Werk-stoff	Stück	Benennung	Ersatzteil-Nr.	Bild: 3 Orts-Nr.	Bem.
	1	Schneckenrad	88.970-4004	37	
	1	Gleitfeder	88.970-4019	38	
	2	Seiltrommel	88.970-4006	39	
	2	Nasenkeil	88.970-4018	40	
	2	Unterlegscheibe 35/7 ø x 3 dick	88.970-4017	41	
	2	Klemmplatte	88.970-4021	42	
	4	Sechskantschraube	M 6 x 18 DIN Kr 551	43	
	2	Böckchen	88.970-4008	44	
	2	Beilage	88.970-4020	45	
	4	Sechskantschraube	M 5 x 22 DIN 931	46	
	2	Buchse mit Gewinde M 14	88.970-4024	47	
	2	Drahtseil (3 DIN L 9) mit Kausche	88.970-4030/..	48	
	2	Verstellschraube M 22 x 1,5	88.970-4015	49	
	2	Gabelstück mit Gewinde M 8	88.970-4016	50	
	2	Gewindestück M 22 x 1,5/M 16 x 1,5	88.970-4014	51	
	2	Klemmblech	88.970-4027	52	
	1	Ringschraube	M 8 DIN 580	53	

Unbefugte Verwendung ist strafbar und macht schadenersatzpflichtig

Zusätzliches Gerät

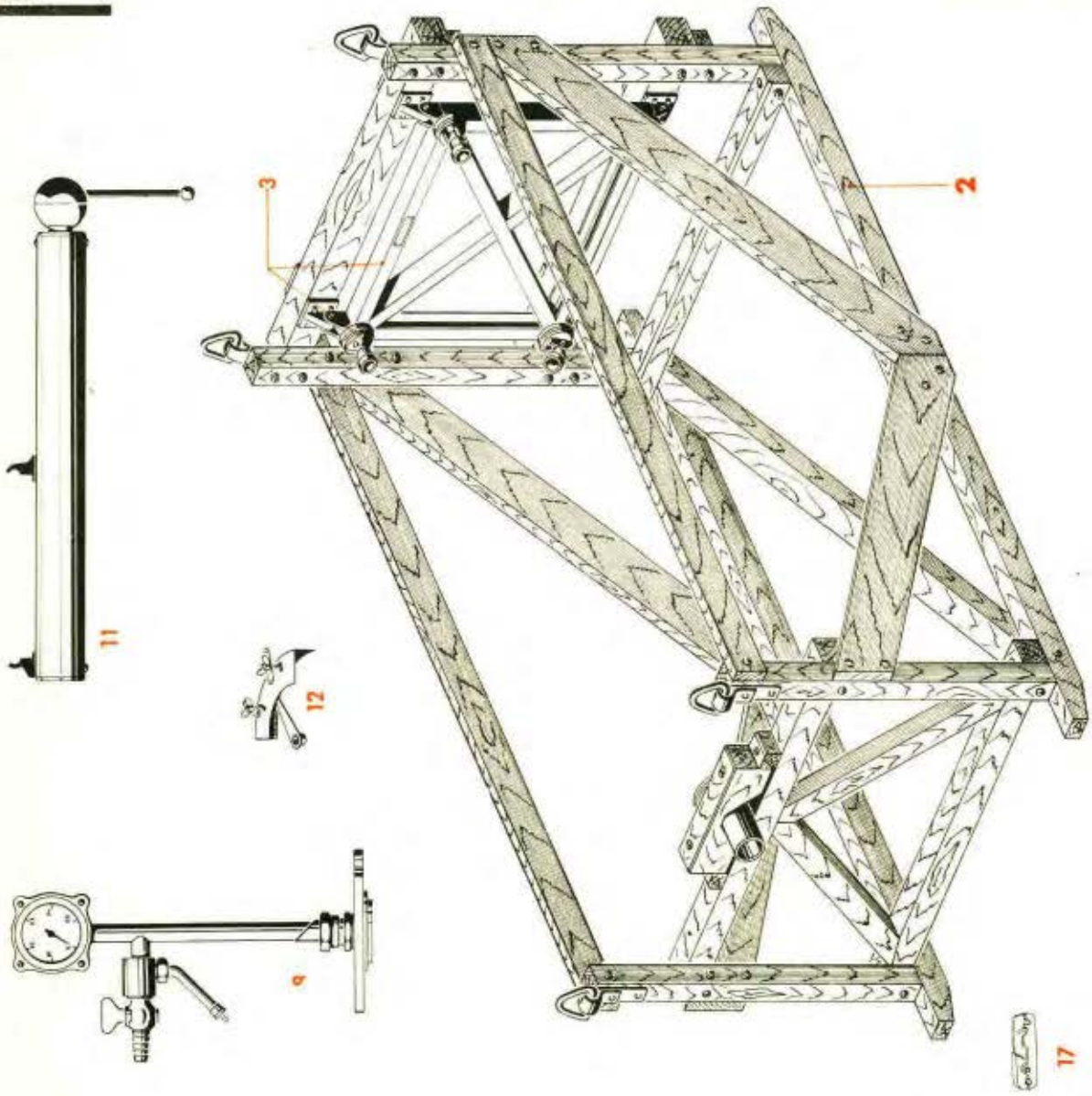

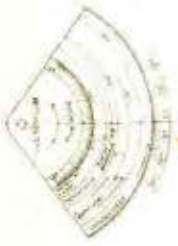

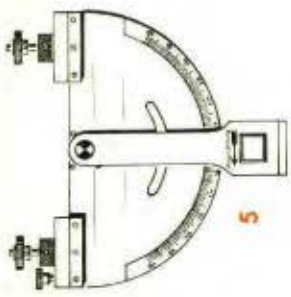

Werkstoff	Stück	Benennung	Ersatzteil-Nr.	Bild: 4 Orts-Nr.	Bem.
	1	**Lenkerdeichsel für Spornradgabel, vollst.**	**88.970-140**	**(1)**	
		Bild und Aufteilung siehe Konstr.-Gr. 9			
		Gerät und Sonderwerkzeug II. Ordnung Bild 3			
	1	**Triebwerk-Versandgerät, vollst.**	**Ju W 23996**	**2**	aus AV. 4759/41
		einschließlich Orts-Nr. 3			
	1	Motoranschlußrahmen	W 8-88.702-351-U 3	3	
	1	**Bremszaum für Bremsmomente - Fahrwerksprüfung**	**W 8-88.200-380**	**(4)**	
	1	Meßgerät für Ruderausschläge |	Ju L 21469	5	
	1	Gradscheibe (Steuerungsschablone) /	Ju L 6511	6	
	1	Handprägewerkzeug für Bedienseil-Endbefestigung	Ju W 22520	7	
		Prüfvorrichtung für Schnellablaß			
		bestehend aus Orts-Nr. 8-10			
	1	Manometer mit DBU-Behälteranschluß	Ju W 23827 oder Heila 510	8	
	1	Füllanschluß mit Überdruckventil und Schlauch	Ju W 23351	9	
	1	Ablaßstutzen zum Ableiten des Betriebsstoffes durch den Notsporn (Lief.: Heila)	Heila 505	(10)	
	1	Kettenspannungsmesser für Kettenantrieb der Spreizklappenbetätigung	Ju L 23860	11	
	1	Einstellgerät für Seitenruder	Ju L 22377	12	
	1	Prüfdorn für Fahrgestell-Knickstrebeneinstellung	W 8-88.200-359.L 3	13	
	1	Prüfdorn | (für Radsporn-	L 8-88.292-302/1	14	
	1	„ | Knickstrebeneinstellung)	L 8-88.292-302/2	15	
	1	Einstellgradscheibe für Einstellung der Gasregulierung	W 8-88.723-30	16	
	1	Prüfzange für Bedienseil-Endbefestigung	Ju L 24011	17	
	1	Federwaage 50 kg mit 2 Osen		(18)	handelsüblich
	1	Beschleunigungsmesser		(19)	
	1	Prüfmappe Ju 88 (Truppenausgabe)		(20)	

Unbefugte Verwendung ist strafbar und macht schadenersatzpflichtig

JFM-FTVDru 080442 PaGeKü

Zusätzliches Gerät

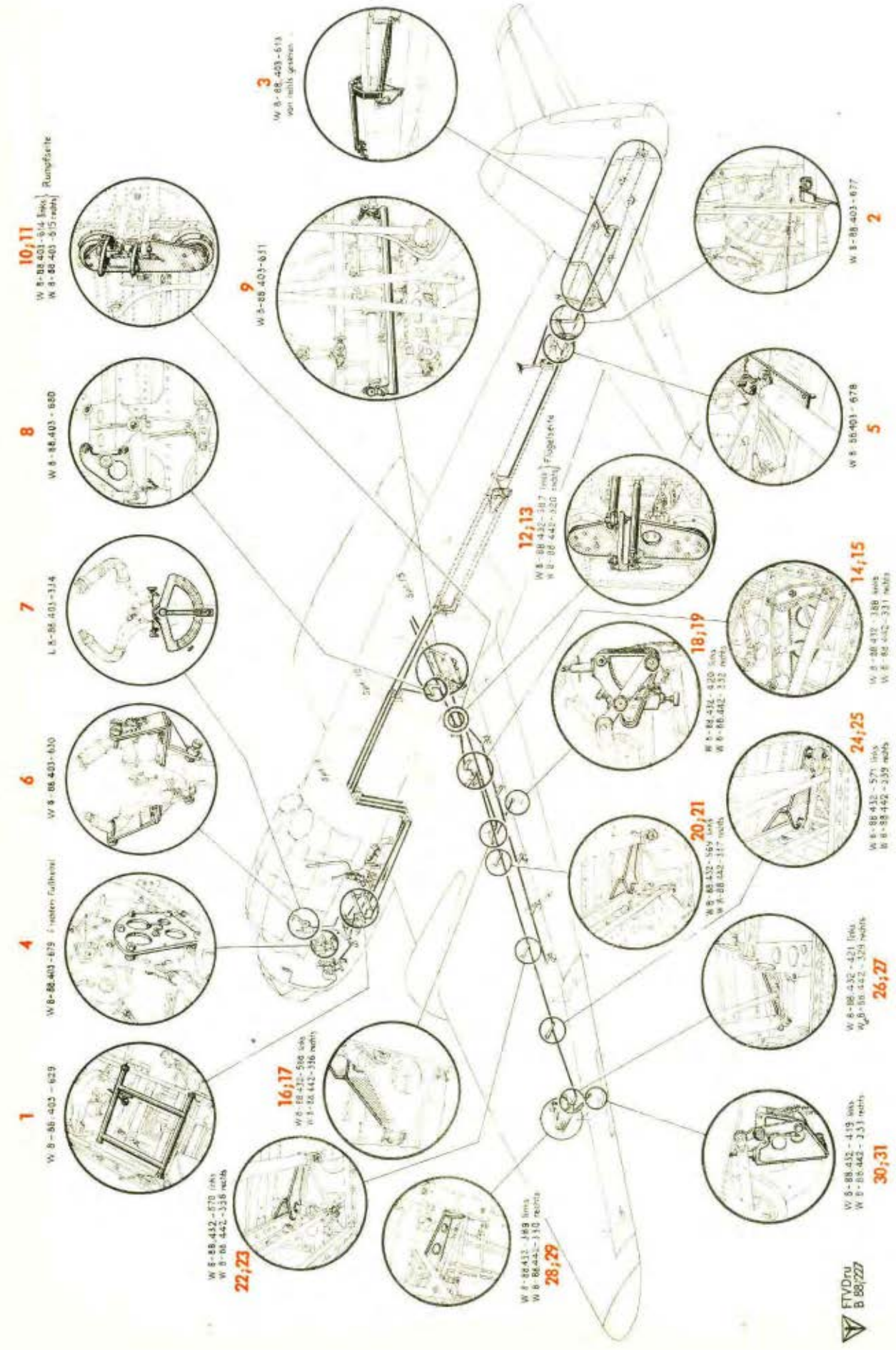

Werk-stoff	Stück	Benennung	Ersatzteil-Nr.	Bild: 5 Orts-Nr.	Bem.
		Einstellvorrichtungen für Steuerung hierzu Orts-Nr. 1-31			
		a) Höhensteuerung			
	1	Einstellvorrichtung für die Steuersäule	W 8-88.403-629	1	
	1	„ „ „ Hebelwelle am Spt 25	W 8-88.403-677	2	
	1	„ „ Wippe und Höhenruder-hebelwelle	W 8-88.403-613	3	[1]
		b) Seitensteuerung			
	1	Einstellvorrichtung für Feststellung der Pedalarme	W 8-88.403-679	4	
	1	„ „ Seilscheibe am Spt 24	W 8-88.403-678	5	
		c) Quersteuerung			
	1	Einstellvorrichtung für Steuergriff (Mittelstellung)	W 8-88.403-630	6	
	1	Einstellgerät für Steuergriff	L 8-88.403-334	7	
	1	Einstellvorrichtung für Winkelhebel am Spt 12	W 8 88.403-680	8	
	1	„ „ Landeklappeneinziehstrebe	W 8-88.403-631	9	
	1	„ „ Stoßstangenaustritt am Wurzelspant, links	W 8-88.403-614	10	
	1	Einstellvorrichtung für Stoßstangenaustritt am Wurzelspant, rechts	W 8-88.403-615	11	[1]
	1	Einstellvorrichtung für Lagerung am Wurzelspant, links	W 8-88.432-387	12	
	1	Einstellvorrichtung für Lagerung am Wurzelspant, rechts	W 8-88.442-320	13	
	1	Einstellvorrichtung im Tragwerk-Flügel, links (für Übersetzungsteil (Hebelaggregat) der Landeklappen und Quersteuerung)	W 8-88.432-388	14	
	1	Einstellvorrichtung im Tragwerk-Flügel, rechts (für Übersetzungsteil (Hebelaggregat) der Landeklappen und Quersteuerung)	W 8-88.442-331	15	
	1	Einstellvorrichtung für Winkelhebel für Landeklappe, links	W 8-88.432-568	16	
	1	Einstellvorrichtung für Winkelhebel für Landeklappe, rechts	W 8-88.442-336	17	
	1	Einstellvorrichtung für Landeklappenanschluß, links	W 8-88.432-420	18	[1]
	1	Einstellvorrichtung für Landeklappenanschluß, rechts	W 8-88.442-332	19	
	1	Einstellvorrichtung im Tragwerk-Flügel, links (für Pendelhebel am Qv II)	W 8-88.432-569	20	
	1	Einstellvorrichtung im Tragwerk-Flügel, rechts (für Pendelhebel am Qv II)	W 8-88.442-337	21	
	1	Einstellvorrichtung im Tragwerk-Flügel, links (für Pendelhebel am Qv III)	W 8-88.432-570	22	
	1	Einstellvorrichtung im Tragwerk-Flügel, rechts (für Pendelhebel am Qv III)	W 8-88.442-338	23	
	1	Einstellvorrichtung. im Tragwerk-Flügel, links (für Pendelhebel am Qv IV)	W 8-88.432-571	24	
	1	Einstellvorrichtung im Tragwerk-Flügel, rechts (für Pendelhebel am Qv IV)	W 8-88.442-339	25	

[1] Aus Prüfmappe Ju 88 (gehört nicht zum Lieferumfang der Baugruppe 971)

Unbefugte Verwendung ist strafbar und macht schadenersatzpflichtig

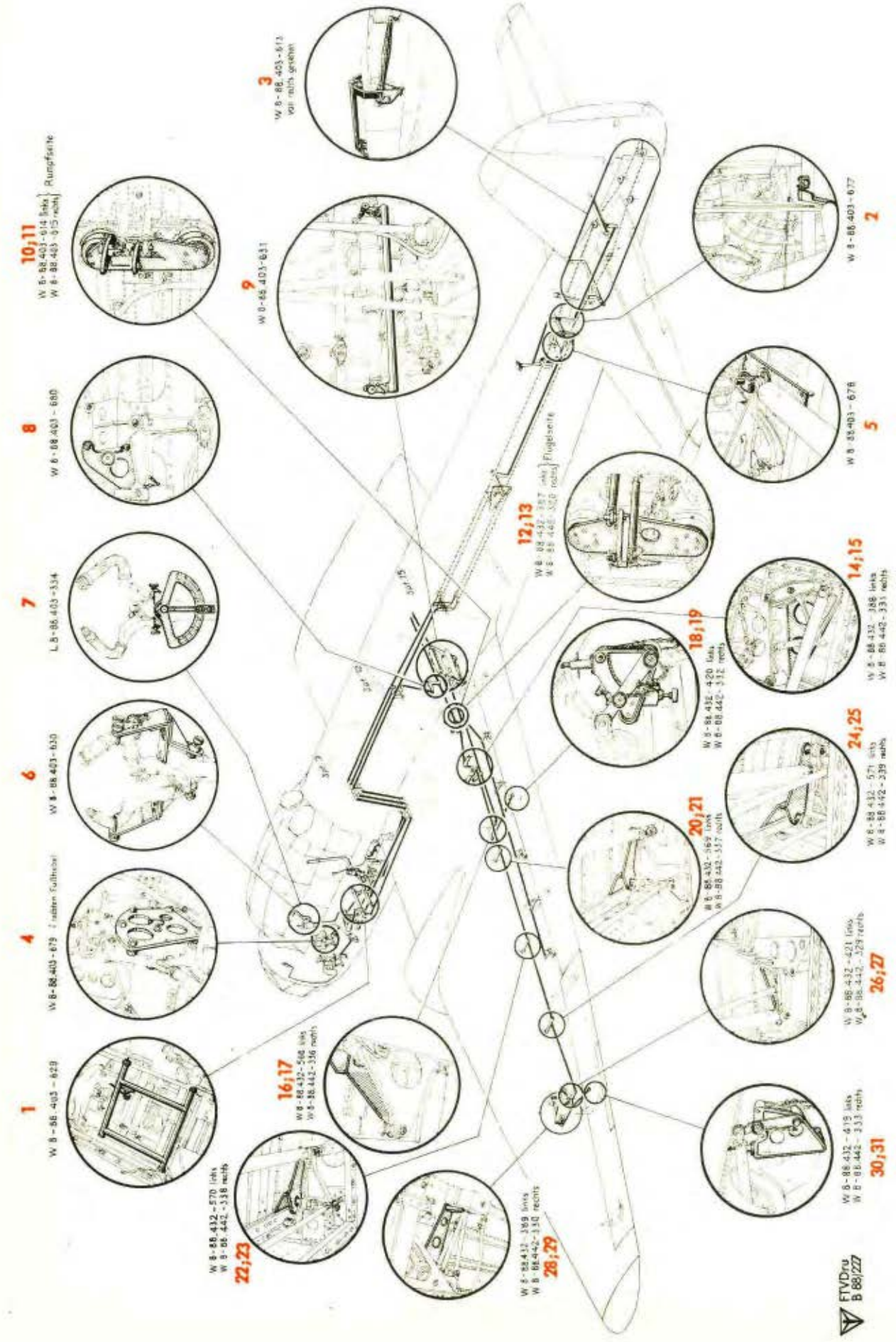
1
W 8-86.403-629
4
W 8-88.403-679 2 nahen Fußhebel
6
W 8-88.403-630
7
L 8-86.403-334
8
W 8-88.403-680
10;11
W 8-88.403-614 links
W 8-88.403-615 rechts
Rumpfseite
3
W 8-88.403-613
von rechts gesehen
9
W 8-88.403-631
2
W 8-88.403-677
5
W 8-88.403-678
12;13
W 8-88.432-387 links
W 8-88.442-326 rechts
Flügelseite
14;15
W 8-88.432-388 links
W 8-88.442-331 rechts
18;19
W 8-88.432-420 links
W 8-88.442-332 rechts
20;21
W 8-88.432-369 links
W 8-88.442-327 rechts
24;25
W 8-88.432-571 links
W 8-88.442-339 rechts
26;27
W 8-88.432-421 links
W 8-88.442-329 rechts
30;31
W 8-88.432-419 links
W 8-88.442-333 rechts
16;17
W 8-88.432-568 links
W 8-88.442-336 rechts
22;23
W 8-88.432-570 links
W 8-88.442-338 rechts
28;29
W 8-88.432-369 links
W 8-88.442-330 rechts
FTVDru
B 88/227

Werk-stoff	Stück	Benennung	Ersatzteil-Nr.	Bild: 5 Orts-Nr.	Bem.
	1	Einstellvorrichtung für Winkelhebel für Querruder, links	W 8-88.432-421	26	
	1	Einstellvorrichtung für Winkelhebel für Querruder, rechts	W 8-88.442-329	27	
	1	Einstellvorrichtung für Pendelhebel (Gewichtshebel) am Querruderausgleich, links	W 8-88.432-389	28	
	1	Einstellvorrichtung für Pendelhebel (Gewichtshebel) am Querruderausgleich, rechts	W 8-88.442-330	29	
	1	Einstellvorrichtung für Querruderanschluß, links	W 8-88.432-419	30	1)
	1	„ „ „ rechts	W 8-88.442-333	31	1)

1) Aus Prüfmappe Ju 88 (gehört nicht zum Lieferumfang der Baugruppe 971)

Unbefugte Verwendung ist strafbar und macht schadenersatzpflichtig

Inhaltsverzeichnis

Bild	Benennung	Seite
1 u. 2	**Gerät und Sonderwerkzeug I. Ordnung**	**1-4**
1	Bordwerkzeug	1 u. 2
2	Bordsack mit Gerät und Sonderwerkzeug I. Ordnung	3 u. 4

Anm.: **Truppen-Ersatzteil-Liste** ist auf Tabellenseiten durch **Rotdruck** gekennzeichnet.

Unbefugte Verwendung ist strafbar und macht schadenersatzpflichtig

JFM-FTVDru
050542
Sb

Februar 1942

Junkers Flugzeug- und -Motorenwerke Aktiengesellschaft, Dessau

Gerät und Sonderwerkzeug I. Ordnung
(Bordwerkzeug)

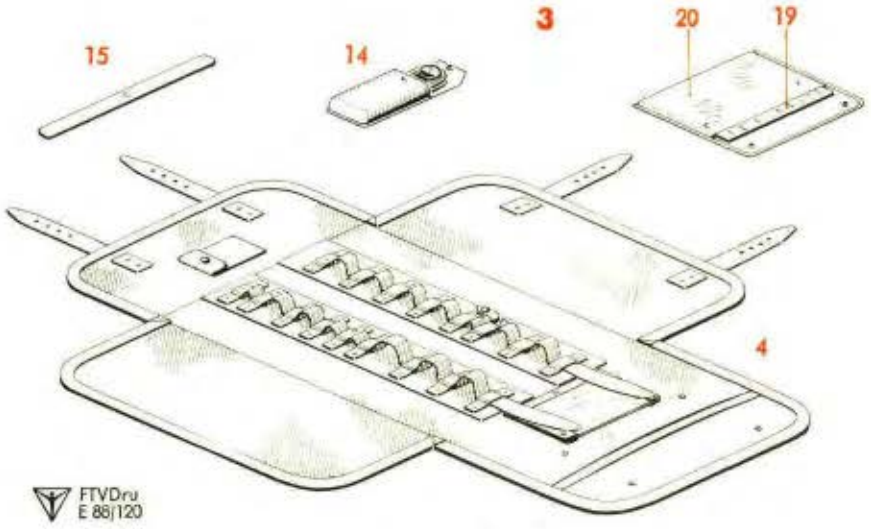

2

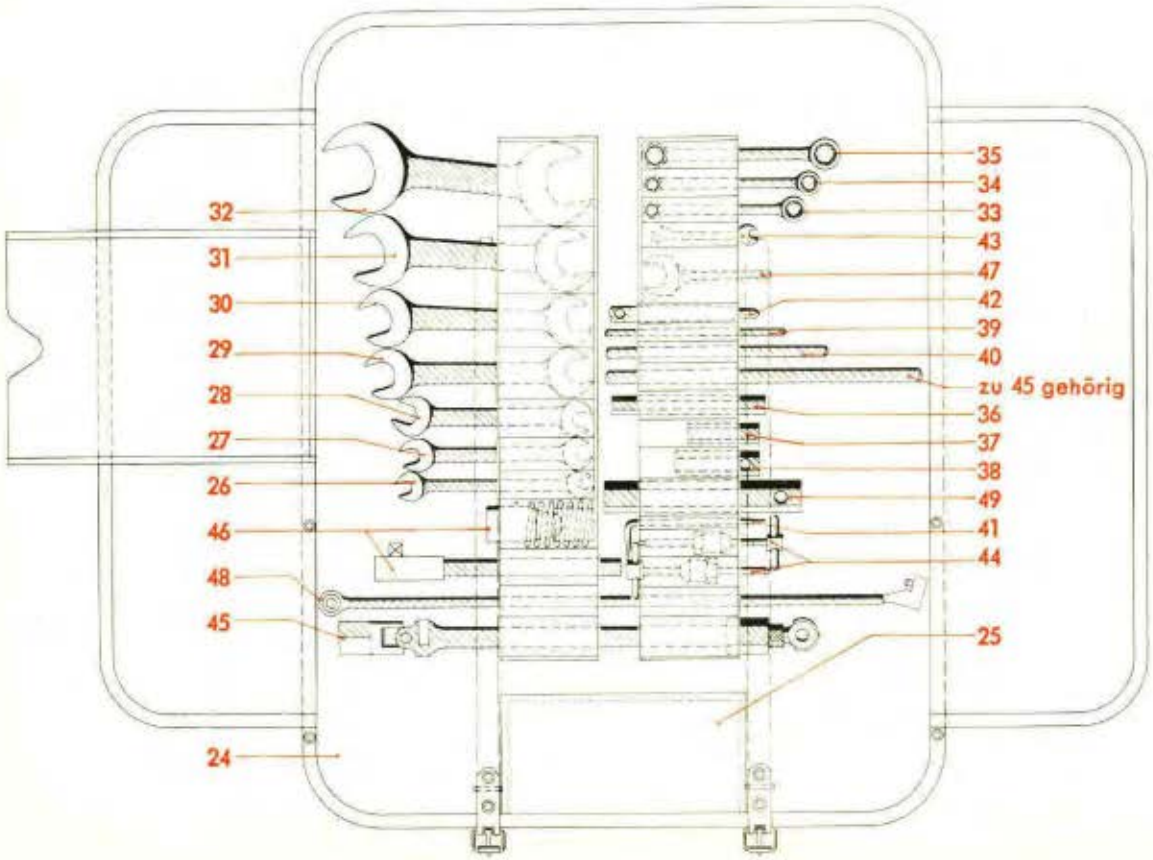

Ausführung „Gc"

Ersatzteil-Liste **Ju 88**

Ausrüstung
Gerät und Sonderwerkzeug
I. Ordnung (Bordwerkzeug)

Bau-Gruppe: **977**

Werk-stoff	Stück	Benennung	Ersatzteil-Nr.	Bild: 1 Orts-Nr.	Bem.
	1	**Gerät und Sonderwerkzeug I. Ordnung, vollst.**	**88.977[6])**	**(1)**	
	1	**Bordwerkzeug, vollst.** bestehend aus Orts-Nr. 3-50	**88.977-Z 01[6])**	**2**	
	1	**Werkzeugtasche (Rolltasche) mit Werkzeug I. Ordnung für Zelle, vollst.** einschließlich Orts-Nr. 4-21	**88.977-06 [5]) [6])**	**3**	
	1	Werkzeugtasche (Rolltasche), leer	8897-06 H 01[6])	4	
	1	Schlosserhammer 250-300 g		5	handelsüblich
	1	Kombinationszange ca. 160 mm lang		6	handelsüblich
	1	Drillschraubenzieher „Edu-Drill" mit Rückstoßfeder im Heft, 50 cm lang, mit 3 Einsätzen (Lief.: Finkeldei)	(Nr. 130)	7	
	1	Junkers Einsatz für rundgefräste Schlitze in Senkschrauben für Drillschraubenzieher	Ju W 4337	8	
	1	Schraubenzieher ca. 4 mm breit, 180 mm lang		9	
	1	„ „ 8 mm „ 360 mm „		10	
	1	Verstellbarer Schraubenschlüssel (Rollgabelschlüssel) 0 bis ca. 15 mm		11	handelsüblich
	1	Verstellbarer Schraubenschlüssel (Rollgabelschlüssel) 0 bis ca. 30 mm		12	handelsüblich
	1	Mutter- und Rohrzange (Becro-Polygrip) ca. 250 mm lang		13	handelsüblich
	1	Reifendruckprüfer mit Schlauch 1-5,5 atü (Lief.: Motometer)	(Nr. 201)	14	
	1	Haubenschlüssel für VS 11-Luftschraubenhaube (Lief.: Jumo)	(9-21021.90-70.14)	15	
	1	Blechschachtel zur Aufnahme von Kleinteilen (Lief.: Blechwarenfabrik Aubach, Aubach b. Neuwied a. Rhein)	(Nr. 1)	(16)	
	1	Kleine Rolle Isolierband, 10 m lang, in Blechschachtel		(17)	handelsüblich
	1	Sicherungsdraht (10 m) 1 mm dick, verzinkt		(18)	
	1	Bedienungsvorschrift-Fl (Kurzbetriebsanleitung) für Ju 88 A-4		19	
	1	Schutzhülle (öldicht) für Bedienungsvorschrift-Fl (Kurzbetriebsanleitung)	8897-06 H 02	20	
	1	Inhaltsverzeichnis (8 GS 8800-8012)	Druck-Nr. R 2831/10	(21)	

[5]) Hierzu GS-Liste 8800-8012

[6]) Bei Bestellung Maschinen-Nr. angeben

Unbefugte Verwendung ist strafbar und macht schadenersatzpflichtig

IFM-FTVDru 090442 PaGeKü

Gerät und Sonderwerkzeug I. Ordnung
(Bordwerkzeug)

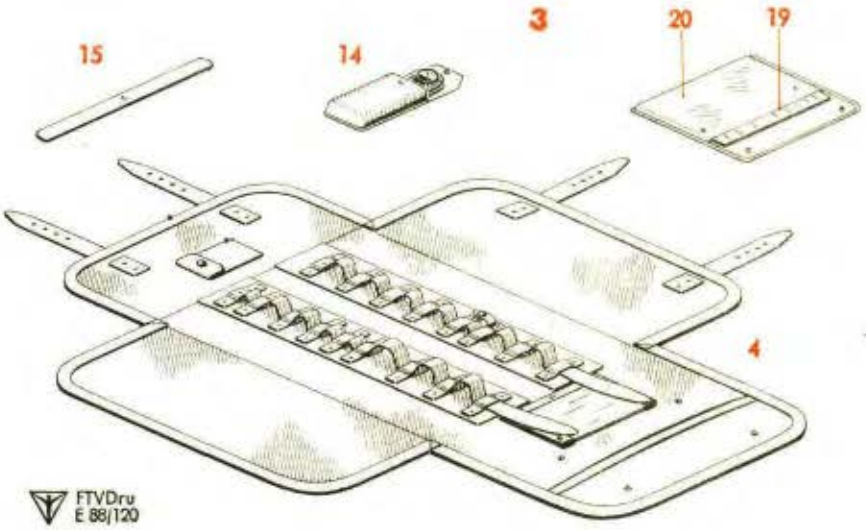

2

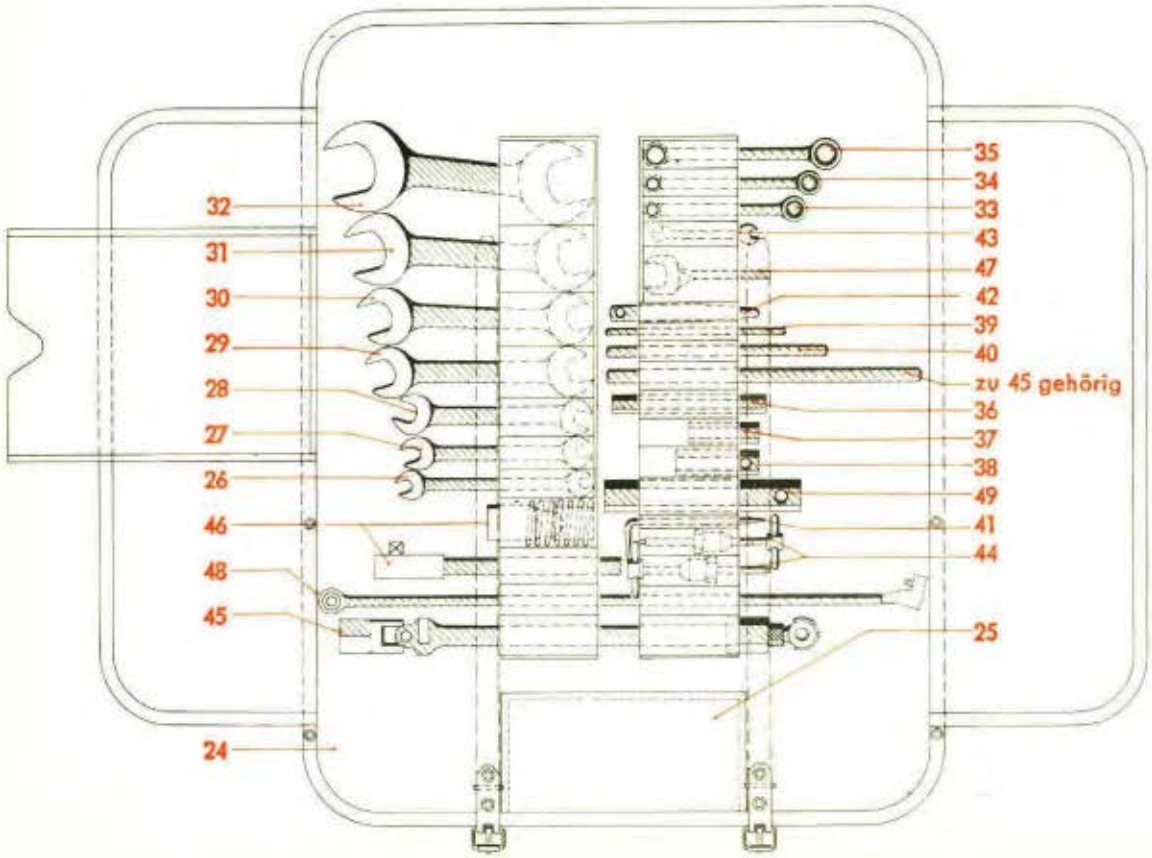

Werk-stoff	Stück	Benennung	Ersatzteil-Nr.	Bild: 1 Orts-Nr.	Bem.
		Werkzeugtasche mit Werkzeug I. Ordnung für Flugmotor		(22)	aus 88.708-15
		hierzu Orts-Nr. 23-50			
	1	**Satz 211 F Bordwerkzeuge, vollst.** (Lief.: Jumo)	**9-211.901-009.11**	25	
		bestehend aus Orts-Nr. 24-50			
	1	Werkteugtasche, leer	9-211.901-010.11	24	
	1	Inhaltsverzeichnis	9-211.901-011.13	25	
	1	Doppelschraubenschlüssel 8 x 9 SW	9-210.900-001.14	26	
	1	„ 10 x 12 „	9-210.900-002.14	27	
	1	„ 11 x 14 „	9-210.900-003.14	28	
	1	„ 17 x 19 „	9-210.900-004.14	29	
	1	„ 17 x 22 „	9-211.900-008.14	30	
	1	„ 24 x 27 „	9-210.900-006.14	31	
	1	„ 32 x 36 „	9-205.900-004.14	32	
	1	Augenschlüssel 8 x 10 SW	9-210.910-033.14	33	
	1	„ 9 x 11 „	9-210.910-034.14	34	
	1	„ 12 x 14 „	9-210.910-035.14	35	
	1	Steckschlüssel 9 mm SW	9-210.900-007.14	36	
	1	„ 10 mm „	9-210.900-008.14	37	
	1	„ 14 mm „	9-210.900-009.14	38	
	1	Knebel 5 mm ø	9-210.900-012.14	39	
	1	„ 8 mm ø	9-211.900-007.14	40	
	1	Winkelschraubenzieher	9-210.900-017.14	41	
	1	Ventilspiellehre (2 Blätter 0,5 mm dick)	9-211.900-010.14	42	
	1	Magnetschlüssel	9-210.900-022.14	43	
	2	Abdrückvorrichtung für Gehäusedeckel (Spaltfilter)	W 9-211-391	44	
	1	Zündkerzen-Gelenkschlüssel für Kerzen, vorn	W 9-211-503	45	
	1	Zündkerzen-Ratschenschlüssel für Kerzen, hinten	W 9-211-511	46	
	1	Zündkerzen-Schlüssel für Zündkabel-Überwurfmutter	W 9-211-512	47	
	1	Zündkerzen-Steckschlüssel für Zündkabel-Überwurfmutter	W 9-211-513	48	
	1	Steckschlüssel 16 SW Außensechskant für Kraftstoffilter	9-210.910-022.14	49	
	1	Motorenhandbuch für Jumo 211 F/J		(50)	

Unbefugte Verwendung ist strafbar und macht schadenersatzpflichtig

Gerät und Sonderwerkzeug I. Ordnung

(Bordsack mit Gerät und Sonderwerkzeug I. Ordnung)

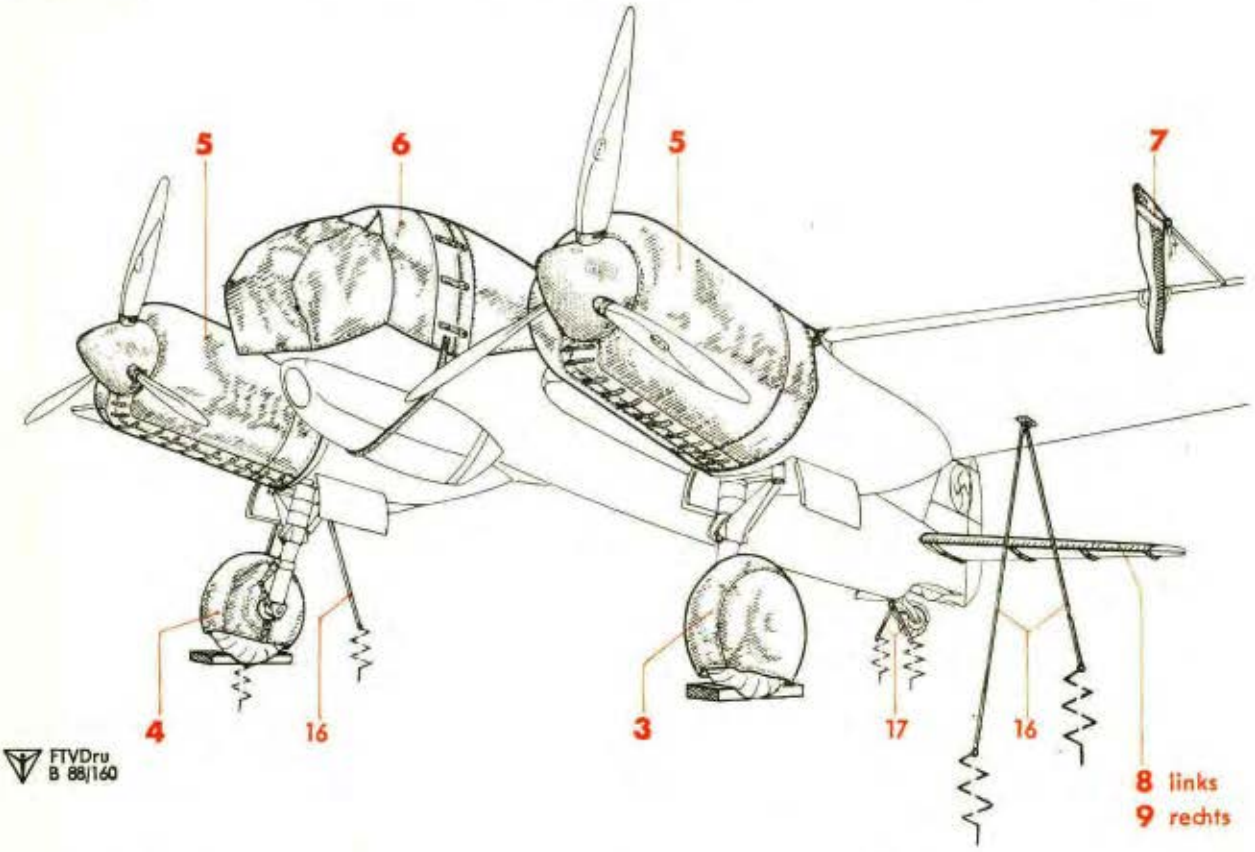

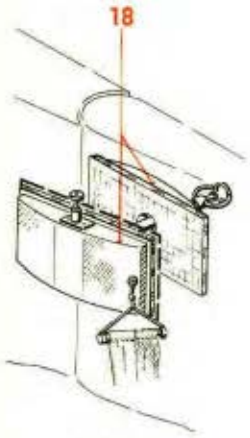

1

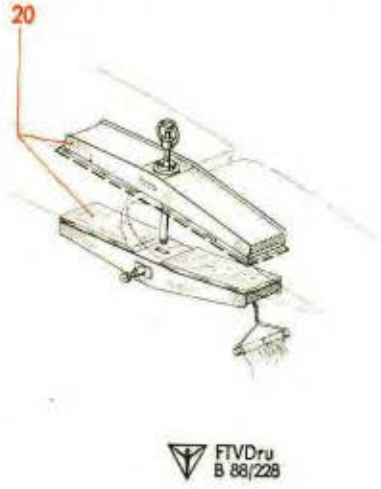

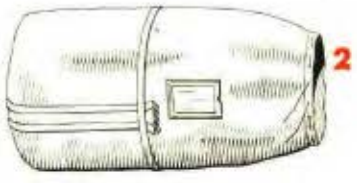

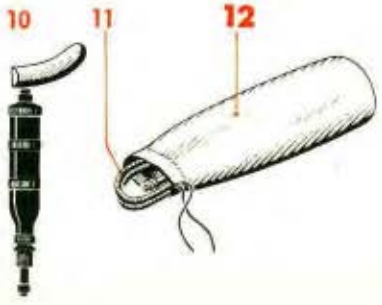

Werk-stoff	Stück	Benennung	Ersatzteil-Nr.	Bild: 2 Orts-Nr.	Bem.
	1	**Bordsack mit Gerät und Sonder-werkzeug I. Ordnung, vollst.** bestehend aus Orts-Nr. 2-20	88.977-Z 02[6])	1	
	1	**Bordsack, leer**	8897-07[6])	2	
	1	**Bezug für Laufrad, links**	88.977-18[6])	3	
	1	**Bezug für Laufrad, rechts**	88.977-01[6])	4	
	2	**Bezug für Motor**	88.977-02[6])	5	
	1	**Bezug für Führerraum und Kanzel**	88.977-03[6])	6	
	1	**Bezug für Staurohr**	8897-04	7	
	1	**Bezug für Gummienteiser, links**	8897-05	8	
	1	**Bezug für Gummienteiser, rechts**	8897-13	9	
	1	Universal-Fortschritt-Überdruckpresse 58 ø x 140 (für allgemeine Schmierung (Lief.: Tecalemit)	(Nr. 21)	10	
	2	Stahldrahtschlauch für Presse und Nippel M 4-250 lang	(Nr. 214 E)	11	
	1	**Bezug für Fettpresse**	8897-12	12	
	1	**Bezug für Hutze am „Kärcher-Heizgerät"**	1. Deckblatt zu 88.165-331[5])	(13)	
	2	**Deckel (zum Abdecken des Durch-bruches bei abgenommenen Enteisern)**	88.342-24	14	n. XV. 4826/41

[5]) Nur für Baureihe D-1/D-1 trop

[6]) Bei Bestellung Maschinen-Nr. angeben

Unbefugte Verwendung ist strafbar und macht schadenersatzpflichtig

JFM-FTVDru 090442 PaGeKü

Gerät und Sonderwerkzeug I. Ordnung

(Bordsack mit Gerät und Sonderwerkzeug I. Ordnung)

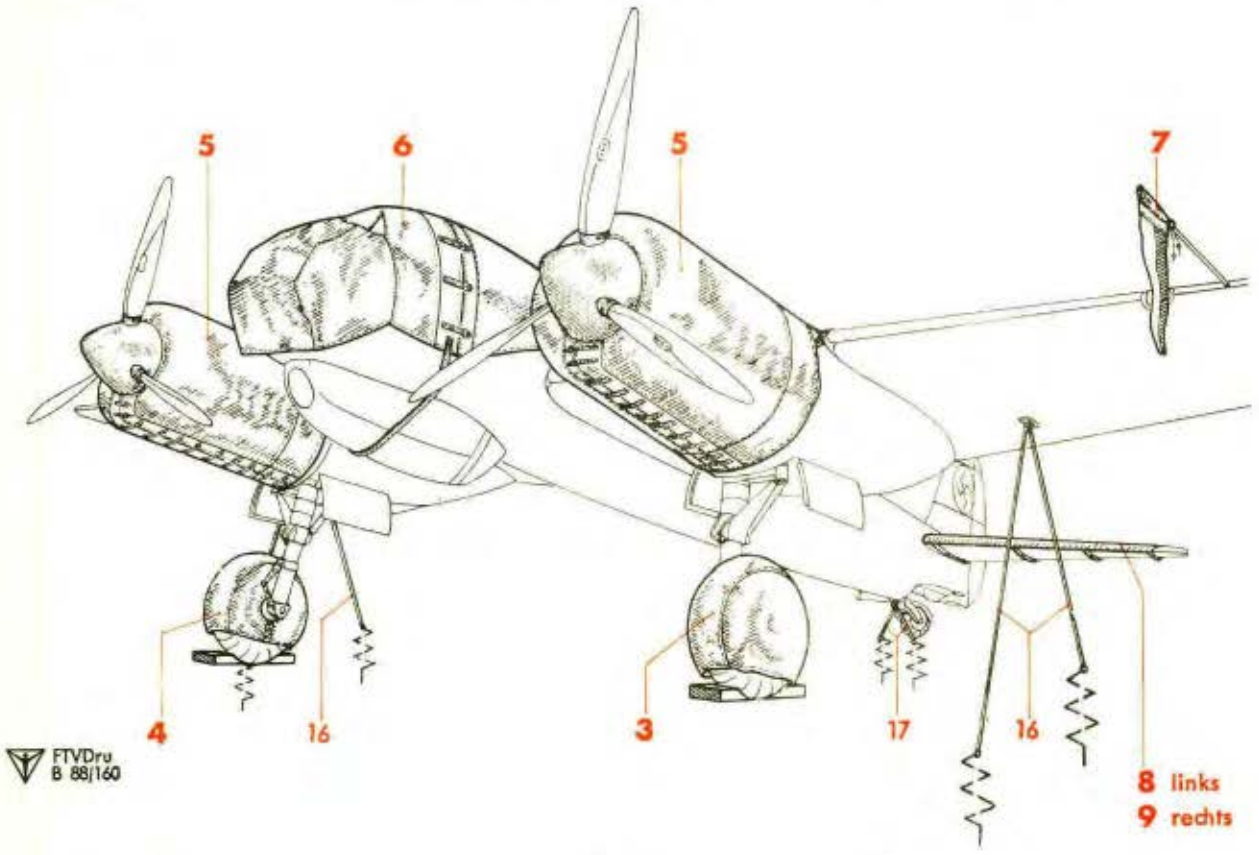

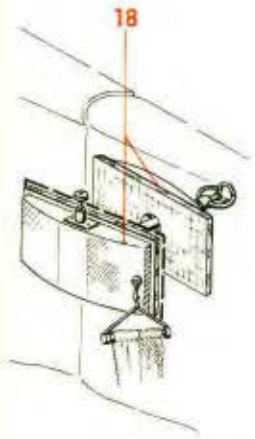

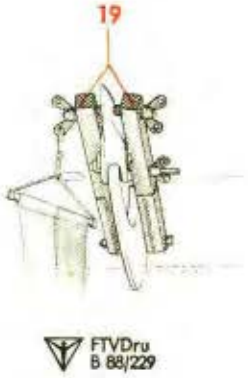

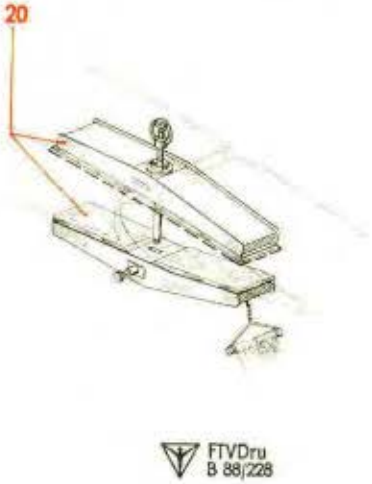

1

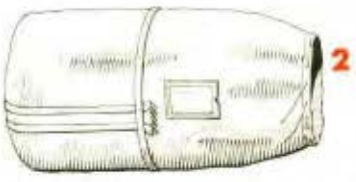

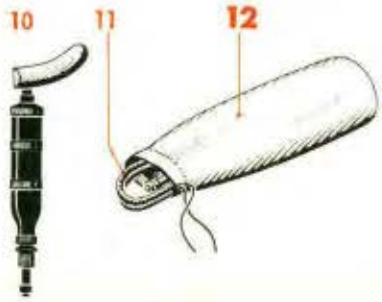

Werk-stoff	Stück	Benennung	Ersatzteil-Nr.	Bild: 2 Orts-Nr.	Bem.
		Verankerungsteile		**(15)**	aus 8897.15
		hierzu Orts-Nr. 16 und 17			
	2	Seil für Tragfläche 5000 lang (A 20 Hg N 15521)	8897-1501	16	
	2	Seil für Spornrad 2500 lang (A 20 Hg N 15521)	8897-1502	17	
	1	Seitenruderfeststellschere	Fl 37255	18	
	2	Höhenruderfeststellschere	Fl 37256	19	
	2	Querruderfeststellschere	Fl 37257	20	

Unbefugte Verwendung ist strafbar und macht schadenersatzpflichtig

Inhaltsverzeichnis

Bild	Benennung	Seite
1-3	**Gerät und Sonderwerkzeug II. Ordnung**	**1-5**
1	Gerät und Werkzeug für Fahrwerk	1 u. 2
2	Kiste für Gerät und Sonderwerkzeug II. Ordnung, Gerät und Werkzeug II. Ordnung für VS 11-Luftschraube, Gerät und Werkzeug für Triebwerk	3
3	Ablaßvorrichtung für Kühlstoff und Schmierstoff, Gerät und Werkzeug für Trag- und Leitwerk, Gerät und Werkzeug (allgemein), Lenkerdeichsel für Spornradgabel	4 u. 5

Anm.: **Truppen-Ersatzteil-Liste** ist auf Tabellenseiten durch **Rotdruck** gekennzeichnet

Unbefugte Verwendung ist strafbar und macht schadenersatzpflichtig

JFM-FTVDru
050542
Sb

Februar 1942

Junkers Flugzeug- und -Motorenwerke Aktiengesellschaft, Dessau

Gerät und Sonderwerkzeug II. Ordnung

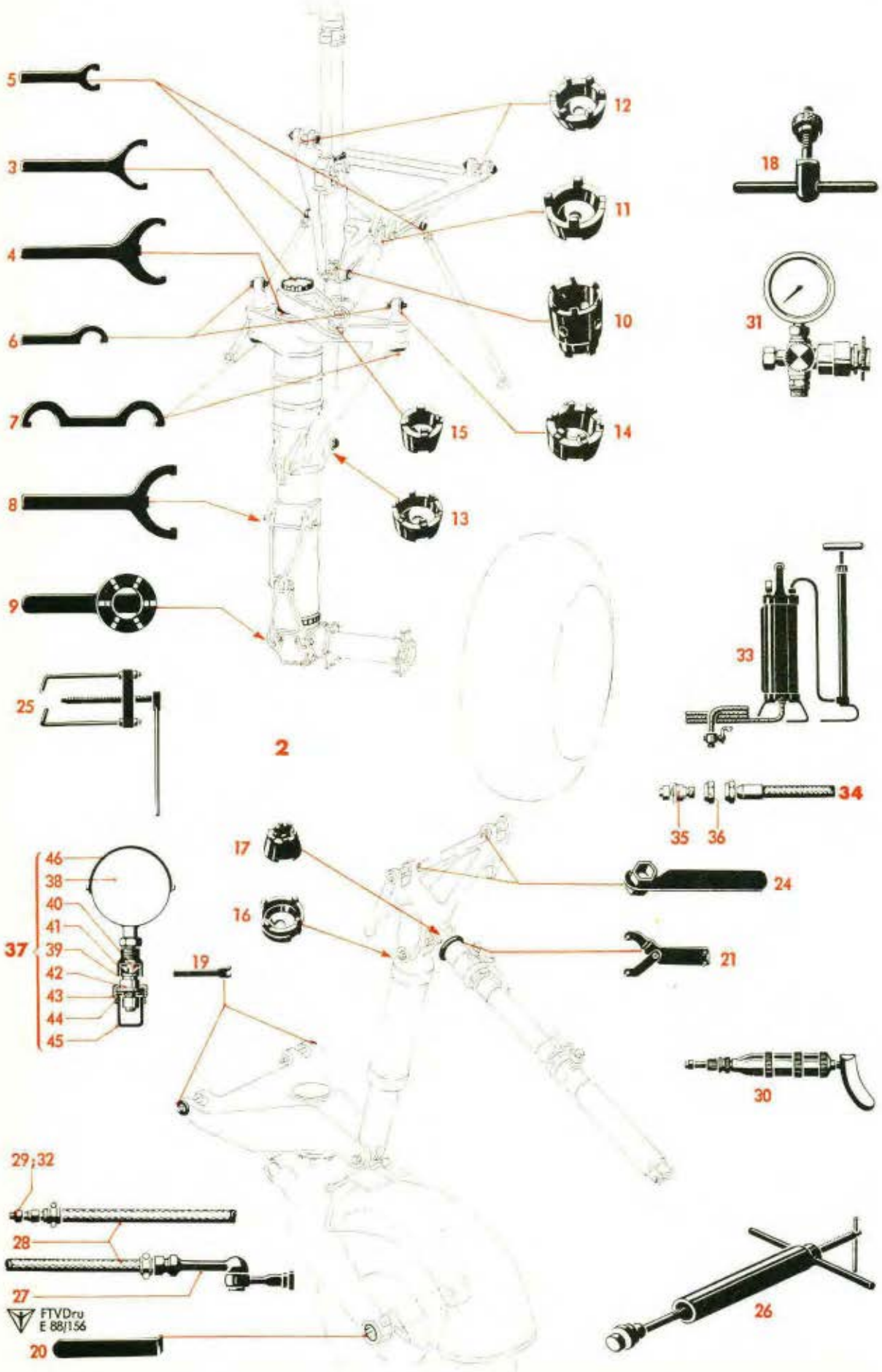

Werk-stoff	Stück	Benennung	Ersatzteil-Nr.	Bild: 1 Orts-Nr.	Bem.
	1	**Gerät und Sonderwerkzeug II. Ordnung, vollst.**	**88.978[6])**	**(1)**	5)
	1	**Gerät und Werkzeug für Fahrwerk, vollst.** einschließlich Orts-Nr. 3-46	**88.978-21**	2	
		a) Schlüssel			
	1	Spezialschlüssel (Aufsteckschlüssel), für Schwenkhebel-Befestigungsmutter	Ju W 8571	3	
	1	Spezialschlüssel (Aufsteckschlüssel), für Federbein-Befestigungsmutter am Federbeinrahmen	Ju W 8572	4	
	1	Spezialschlüssel (Aufsteckschlüssel), 25 ø, für Gewindering an Stoßstange für vorderen Klappenantrieb	Ju W 6278	5	
	1	Spezialhakenschlüssel 40 ø, für Ringmutter am Rahmen-Anschlußkopf	Ju W 6276	6	
	1	Spezialhakenschlüssel 98 ø, für Nutmutter am Rahmen-Anschlußkopf	Ju W 6548	7	
	1	Spezialschlüssel (Aufsteckschlüssel), für Stopfbuchsenmutter am Federbein	Ju W 8573	8	
	1	Spezialschlüssel (Steckschlüssel), für Nutmutter am Achsknotenstück	Ju W 8577	9	
	1	Spezialschlüssel (Steckschlüssel), für Nutmutter an unterer Knickstrebe, oben	Ju W 8578	10	
	1	Spezialschlüssel (Steckschlüssel), für Gewindering an Schwenkstoßstange (für Anschluß an obere Knickstrebe)	Ju W 8574	11	
	1	Spezialschlüssel (Steckschlüssel), für Lagerung der oberen Knickstrebe	Ju W 8575	12	
	1	Spezialschlüssel (Steckschlüssel), für Nutmutter an unterer Knickstrebe, unten	Ju W 8579	13	
	1	Spezialschlüssel (Steckschlüssel), für Gewindering am Rahmen-Anschlußkopf	Ju W 8576	14	
	1	Spezialschlüssel (Steckschlüssel), für Gewindering an Schwenkstoßstange (für Anschluß an Schwenkhebel)	Ju W 8580	15	
	1	Spezialschlüssel (Steckschlüssel), für Ringmutter an der Federstrebe für Sporn	Ju W 7594	16	
	1	Spezialschlüssel (Steckschlüssel), für Ringmutter an der Einziehstrebe für Sporn	Ju W 7599	17	
	1	Griff (M 8-Gewinde) für Spezialschlüssel Orts-Nr. 11-17	Ju W 7592	18	
	1	Ringmutterschlüssel (Aufsteckschlüssel), 23 ø, für Spornanschluß	Ju W 33303	19	
	1	Schlitzmutterschlüssel für Spornradachse	Ju W 6598	20	
	1	Ringmutterschlüssel, verstellbar, für Stopfbuchsenmutter an der Einziehstrebe für Sporn	Ju W 5050	21	
	4	Ersatzzapfen 5,5 ø | für Ringmutterschlüssel Ju W 5050	Ju W 5050/4	(22)	
	4	" 4,9 ø |	Ju W 5050/8	(23)	

5) Wird für 12 Maschinen einmal benötigt
6) Hierzu GS-Liste 8800-8014

Unbefugte Verwendung ist strafbar und macht schadenersatzpflicht g

Gerät und Sonderwerkzeug II. Ordnung

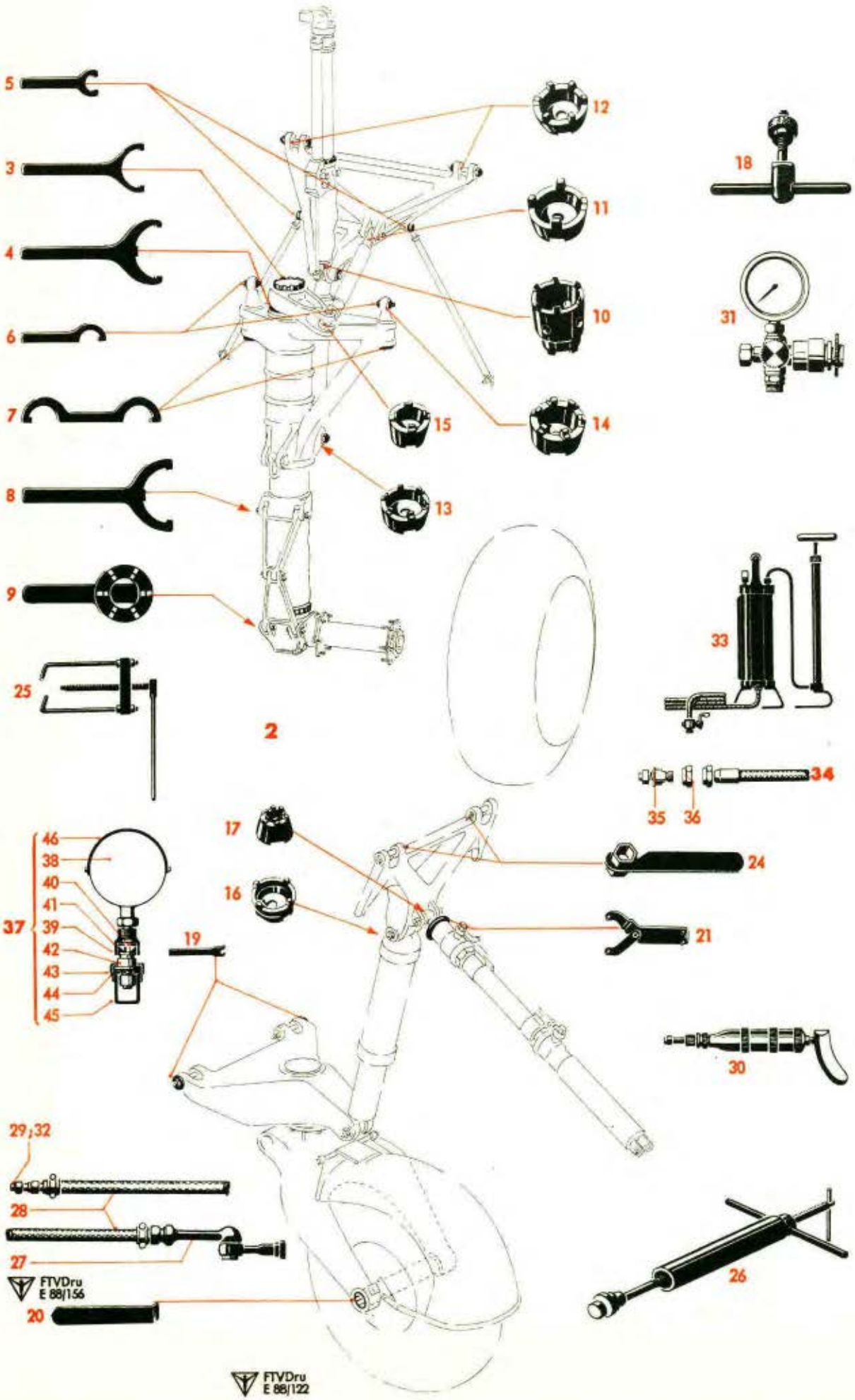

Werkstoff	Stück	Benennung	Ersatzteil-Nr.	Bild: 1 Orts-Nr.	Bem.
	1	Spezialschlüssel (Steckschlüssel), für oberen Anschluß Knickstrebe am Sporn	Ju W 7324	24	
		b) Allgemeines			
	1	Ein- und Ausziehvorrichtung für Fahrgestellbolzen (Lief.: Heila)	(Heila Nr. 330)	25	
	1	Ein- und Ausziehvorrichtung für Spornradachse (Lief.: Heila)	(Heila Nr. 300)	26	
	2	Gelenkstück (Lief.: Heila) zum Füllen der Reifen	(Heila Nr. 340)	27	
	2	Panzerschlauch 3 m lang (Lief.: VDM) zum Füllen der Reifen	(5005)	28	Jfa-Nr. 010801
	2	Reduzierstück R $^3/_8$"/M 14 x 1,5 mit 2 Reservedichtungen zur Verbindung zwischen Preßluftflasche und Panzerschlauch (Lief.: Heila)	(Heila Nr. 350)	29	
	2	Hochdruckschmierpresse zum Füllen der Federbeine mit Stoßdämpferöl (Lief.: Tecalemit)	(42/421)	30	
	2	Prüfstutzen mit Manometer zum Auffüllen der Federbeine (Lief.: MAF)	(8-3133 A-1)	31	
	2	Reduzierstück R $^1/_2$"/M 14 x 1,5 mit 2 Reservedichtungen zur Verbindung zwischen Preßluftwagen und Panzerschlauch (Lief.: Heila)	(Heila Nr. 355)	32	
	1	Bremsölfüllgerät 5 Liter mit 2,8 m Schlauch mit Anschlußstück und Absperrhahn (Lief.: EC oder Teves)		33	
	4	Überlaufschlauch 500 mm lang 5 l. W. zum Anschluß an Entlüftungsnippel beim Füllen der Bremsanlage		(33a)	
	2	**Zwischenstück zum Bremsölfüllgerät (Schlauchleitung 6 x 400 Ro N 18107.1), vollst.** einschließlich Orts-Nr. 35 und 36	**88.978-21 H 01**	**34**	
	1	Kupplungshälfte	6 Ro N 18306.5	35	
	1	Überwurfmutter M 20 x 1,5	20 Ro N 18303	36	
	1	**Bremsdruckmanometer zum Messen des Bremsbetätigungsdruckes, vollst.** einschließlich Orts-Nr. 38-46	**88.978-21 H 02**	**37**	
	1	Manometer, allein	R 60x$^1/_8$"x50 DIN 3701	38	
	1	Verbindungsmuffe R $^1/_8$"/M 14 x 1,5	88.970-2101	39	
	1	Dichtungsring 11/4,1 ø x 3 dick	88.970-2102	40	
	1	Dichtkegel	6 Ju N 18324	41	
	1	Kupplungshälfte	6 Ro N 18306.5	42	
	1	Überwurfmutter M 20 x 1,5	20 Ro N 18303	43	
	1	Dichtring	14 x 18 Jum N 18311	44	
	1	Schutzkappe M 20 x 1,5	88.970-2103	45	
	1	Schild „Vor Benutzung..."	88.970-2104	46	

Unbefugte Verwendung ist strafbar und macht schadenersatzpflichtig

Gerät und Sonderwerkzeug II. Ordnung

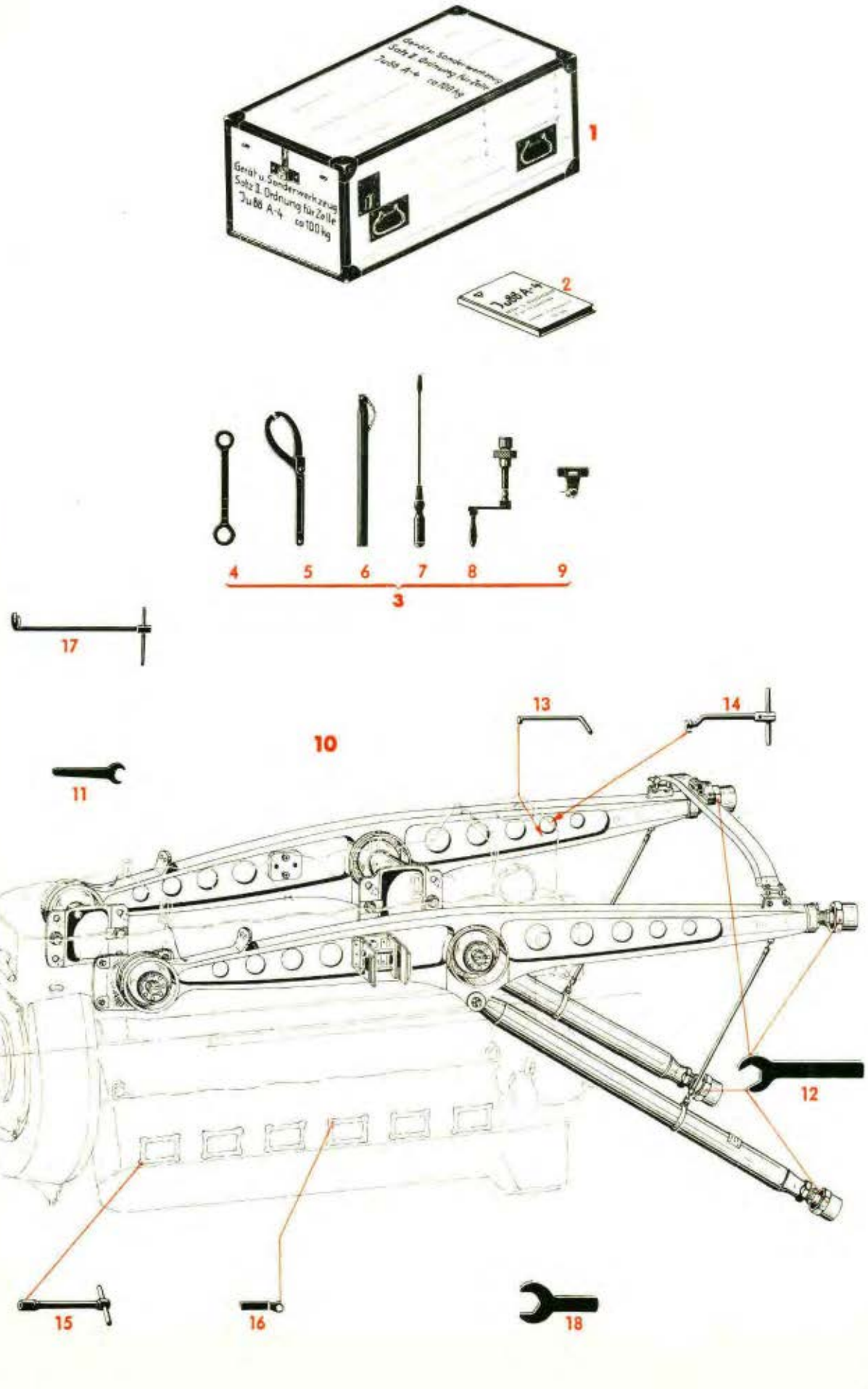

Werkstoff	Stück	Benennung	Ersatzteil-Nr.	Bild: 2 Orts-Nr.	Bem.
	1	**Kiste für Gerät und Sonderwerkzeug II. Ordnung, vollst.**	**88.978-31**	**1**	aus GS-Liste 8800-8014
	1	Bebilderte Gebrauchsanweisung für Gerät und Sonderwerkzeug I. und II. Ordnung		2	
		Gerät und Werkzeug II. Ordnung für VS 11-Luftschraube		3	aus GS-Liste 0830-8014
		hierzu Orts-Nr. 4-9a			
	1	Doppelringschlüssel SW 27/22, für Anflanschmutter	(W 9-21024-4)	4	
	2	Hakenschlüssel | für Ringmutter und	(W 9-20300.76 S 1)	5	
	2	Verlängerung | Lagerkörpermutter	(W 9-20300.76 S 2)	6	*)
	1	Schraubenzieher 535 mm lang für Anflanschmutter (Lief.: Jumo)	(9-210.910-085.10)	7	
	1	Kurbel, für Olmotor	(W 9-21011-6)	8	
	1	Einstellehre, für Luftschraubenblätter	(L 9-21101.B 2-1)	9	
	1	Einheits-Wartungskasten (F) für Holzluftschrauben (Lief.: Heine)	(140-74 A)	(9a)	
	1	**Gerät und Werkzeug für Triebwerk, vollst.**	**88.978-23**	**10**	
		einschließlich Orts-Nr. 11-18			
	1	Satz Zwölfkant-Maulschlüssel SW 24; 27; 32; 36; 41; 46 und 55, für Leitungsverschraubungen an Triebwerksanlage	Gedore Nr. 5	11	
	1	Spezialmaulschlüssel SW 75, für Überwurfmutter an Triebwerksgerüstanschluß	Ju W 6298	12	
	1	Spezialschlüssel (Ringschlüssel), für untere rechte Schraube am Generator	Ju W 6547	13	
	1	Spezialschlüssel (Klauenschlüssel) SW 14, für Schrauben am Generator und Auspuffflansch	Ju W 5229	14	
	1	Spezialsteckschlüssel, für Schrauben am Auspuffflansch (vordere Auspuffdüse)	Ju W 6564	15	
	1	Spezialschlüssel (Zwölfkantschlüssel), für Schrauben am Auspuffflansch	Ju W 6563	16	
	1	Spezialklauenschlüssel SW 46, für Schmierstoff-Schlauchleitungs-Verschraubungen	Ju W 6079	17	
	1	Spezialmaulschlüssel SW 80, für Kühlstoffleitungs-Verschraubungen	Ju W 9546	18	

*) Die Verlängerung dient nur zum Anziehen der Ringmutter, nicht der Lagerkörpermutter

Unbefugte Verwendung ist strafbar und macht schadenersatzpflichtig

JFM-FTVDru
090442
PaGeKü

Gerät und Sonderwerkzeug II. Ordnung

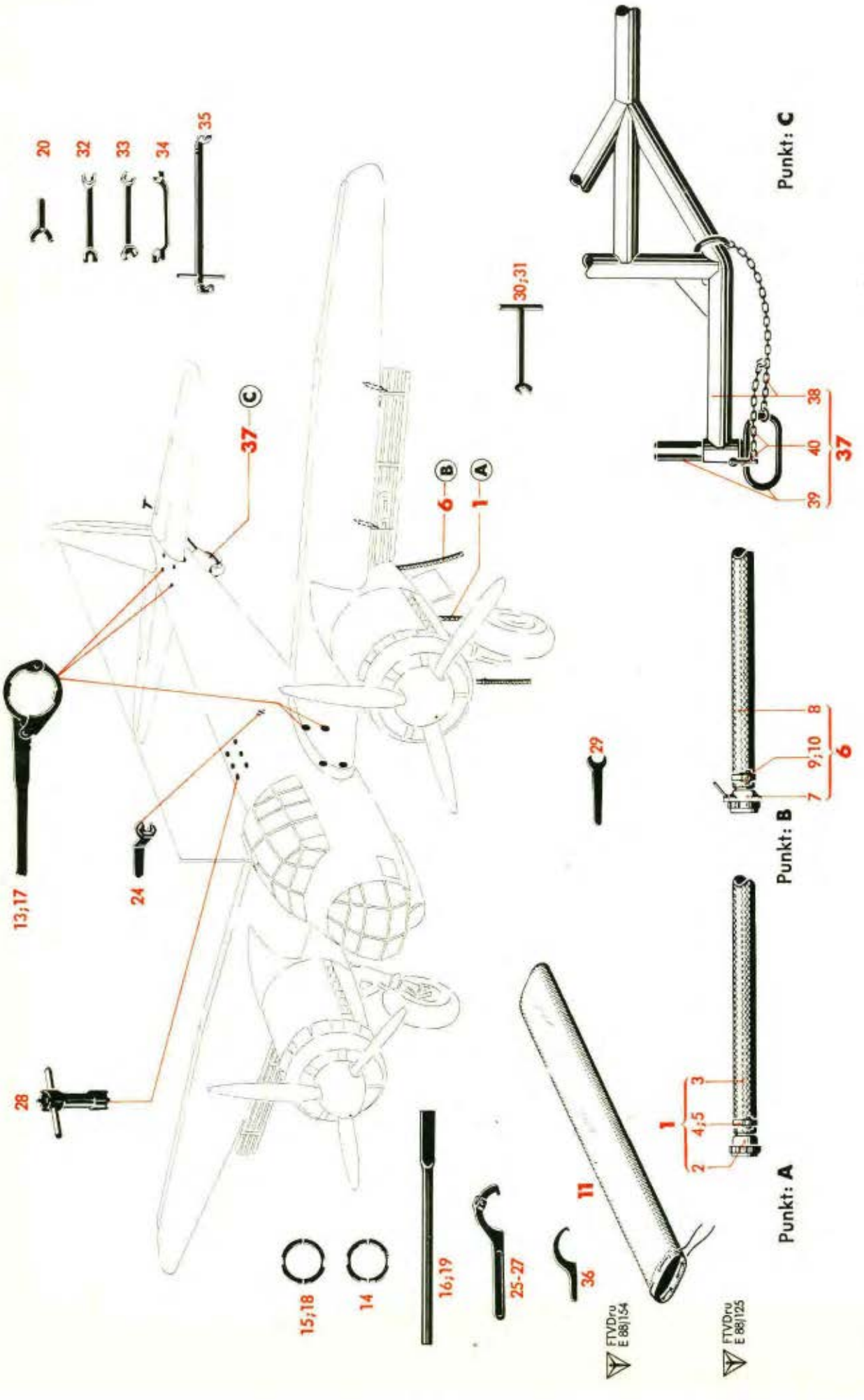

Werkstoff	Stück	Benennung	Ersatzteil-Nr.	Bild: 3 Orts-Nr.	Bem.
	4	**Ablaßvorrichtung für Kühlstoff, vollst.**	**8897-16**	**1**	
		(zur Entleerung der Kühlstoffleitungen mit Kühler)			
		einschließlich Orts-Nr. 2-5			
	1	Ablaßgerät NW 16 (Lief.: SUM)	(57-188 A)	2	
	1	Muffenschlauch	18x1800 Co N 18110.20	3	
	1	Schlauchbinderband	9 x 250 Lg N 18191	4	
	1	Spanner	9,5 Lg N 18191	5	
	4	**Ablaßvorrichtung für Schmierstoff, vollst.**	**8897-09**	**6**	
		einschließlich Orts-Nr. 7-10			
	1	Schlauchanschlußgerät, Sum-Ausführung 625 (Lief.: SUM)	(57-39 A)	7	
	1	Muffenschlauch	35 x 1800 Co N 18110.20	8	
	1	Schlauchbinderband	9 x 370 Lg N 18191	9	
	1	Spanner	9,5 Lg N 18191	10	
	4	**Schutzhülle für Kühlstoff- und Schmierstoff-Ablaßvorrichtungen**	**88.978-14**	**11**	
	1	**Gerät und Werkzeug für Trag- und Leitwerk, vollst.**	**88.978-26**	**(12)**	
		einschließlich Orts-Nr. 13-22			
	1	Gelenkschlüssel	155 Ju N 50801	13	
	1	Einsatz (für Überwurfmutter am Tragwerk-Flügel)	Ju W 7680	14	
	1	„	155 x 142 Ju N 50802	15	
	1	Verlängerungsrohr	12 x 44 Ju N 50803	16	
	1	Gelenkschlüssel	72 Ju N 50801	17	
	1	Einsatz (für Überwurfmutter an Seitenflosse)	72 x 58 Ju N 50802	18	
	1	Verlängerungsrohr	10 x 33 Ju N 50803	19	
	1	Ringmutterschlüssel, verstellbar 10-50 ø (für Gewinde-Lagerdeckel)	W 293	20	
	4	Ersatzzapfen 3 ø (an Stoßstange und Ausleger)	W 293/7	(21)	
	4	„ 3,5 ø	W 293/10	(22)	
	1	**Gerät und Werkzeug (allgemein), vollst.**	**88.978-29**	**(23)**	
		einschließlich Orts-Nr. 24-36			
	1	Schlüssel für Außenbordanschluß der Höhenatmeranlage	(10-108-9)	24	FI 30514
	1	Universal-Hakenschlüssel 20-35 ø (Lief.: Holzberger)	(Nr. 798a)	25	
	1	Universal-Hakenschlüssel 35-60 ø	(Nr. 798b)	26	
	1	Universal-Hakenschlüssel 60-90 ø	(Nr. 799)	27	
	3	Spezialschlüssel (Steckschlüssel), für Rumpfbehälter-Befestigung (Lief.: Ra)	(8-4075.13-U 01)	28	

Unbefugte Verwendung ist strafbar und macht schadenersatzpflichtig

JFM-FTVDru
100442
PaKü

Gerät und Sonderwerkzeug II. Ordnung

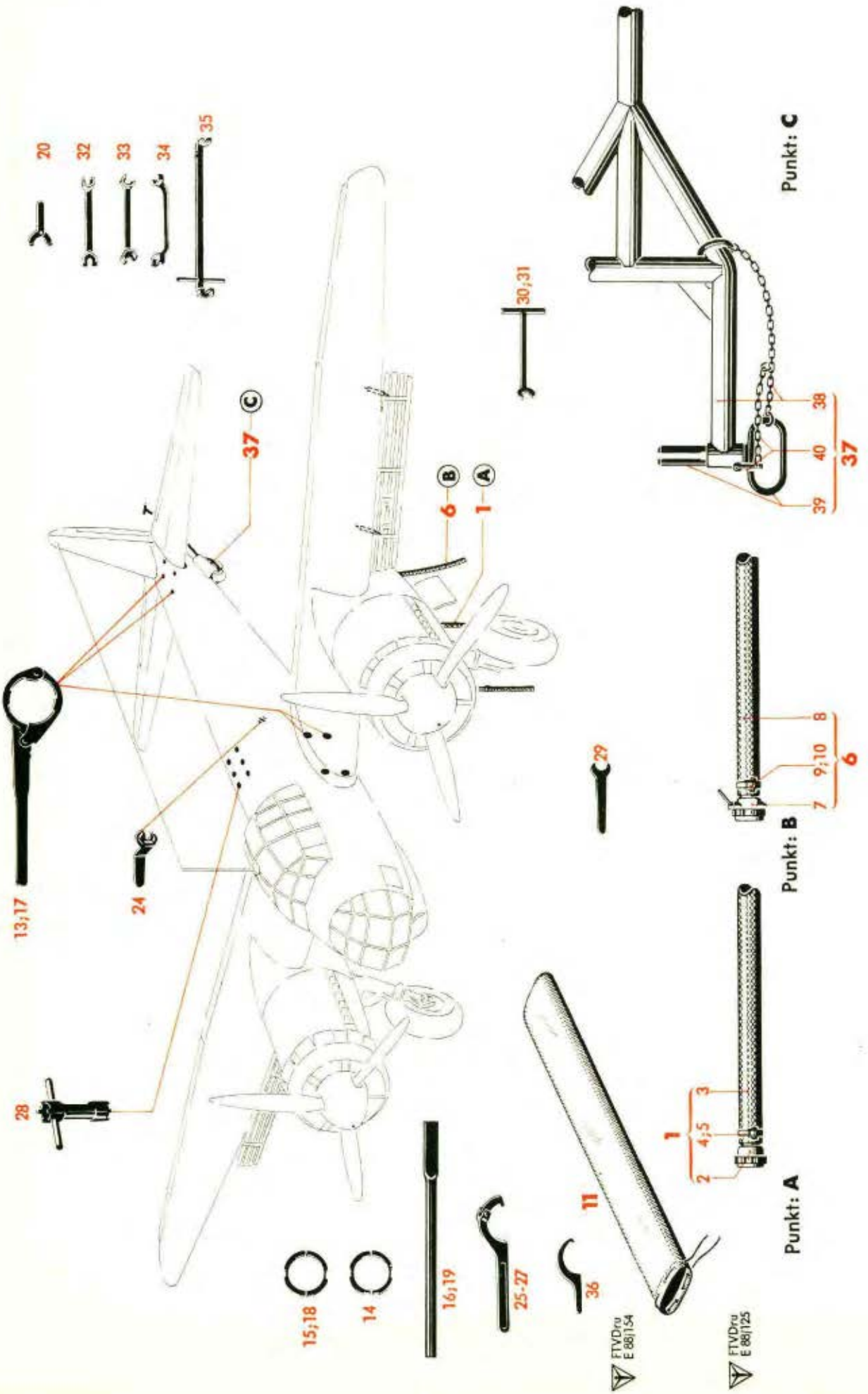

Werk-stoff	Stück	Benennung	Ersatzteil-Nr.	Bild: 3 Orts-Nr.	Bem.
	1	Satz Zwölfkant-Maulschlüssel SW 14; 17; 19 und 22, für Drucköl-Leitungsverschraubungen	Gedore Nr. 5 „geschmälert"	29	
	1	Klauenschlüssel SW 19 | für Drucköl-Leitungsverschraubungen am Spt 9	Ju W 2538/1	30	
	1	„ SW 24 | für Drucköl-Leitungsverschraubungen am Spt 9	Ju W 2538/4	31	
	1	Spezial-Maulschlüssel SW 19/22 | für Drucköl-Leitungsverschraubungen	Ju W 7868	32	
	1	Spezial-Maulschlüssel SW 19/22 | für Drucköl-Leitungsverschraubungen	Ju W 7869	33	
	1	Spezial-Maulschlüssel SW 19/22 | für Drucköl-Leitungsverschraubungen	Ju W 7870	34	
	1	Spezial-Maulschlüssel SW 19/22 | für Drucköl-Leitungsverschraubungen	Ju W 7871	35	
	1	Spezial-Hakenschlüssel für Schnellablaß-Verschraubung	Ju W 8518	36	
		Dig. Copyright LAH 2011			
	1	**Lenkerdeichsel für Spornradgabel, vollst.** einschließlich Orts-Nr. 38-40	**88.970-140**	**37**	
	1	Deichsel mit Kette	88.970-140 H 01	38	
	2	Griffbolzen	88.970-140 H 02	39	
	2	Steckbolzen mit Kette	88.970-140 H 03	40	

Unbefugte Verwendung ist strafbar und macht schadenersatzpflichtig

Ausführung

„Gc"

Ersatzteil-Liste

Ju 88

Ausrüstung

Hydraulische Anlage

Bau-Gruppe: **996**

Hydraulische Anlage

bestehend aus Bild 1-19

und Tabellenseiten 1-99

Anm.: Truppen-Ersatzteil-Liste ist auf Tabellenseiten durch **Rotdruck** gekennzeichnet.

Unbefugte Verwendung ist strafbar und macht schadenersatzpflichtig

JFM-FTVDru
240242
SbKü

Februar 1942

Junkers Flugzeug- und -Motorenwerke Aktiengesellschaft, Dessau

Hydraulische Anlage
(Übersicht)

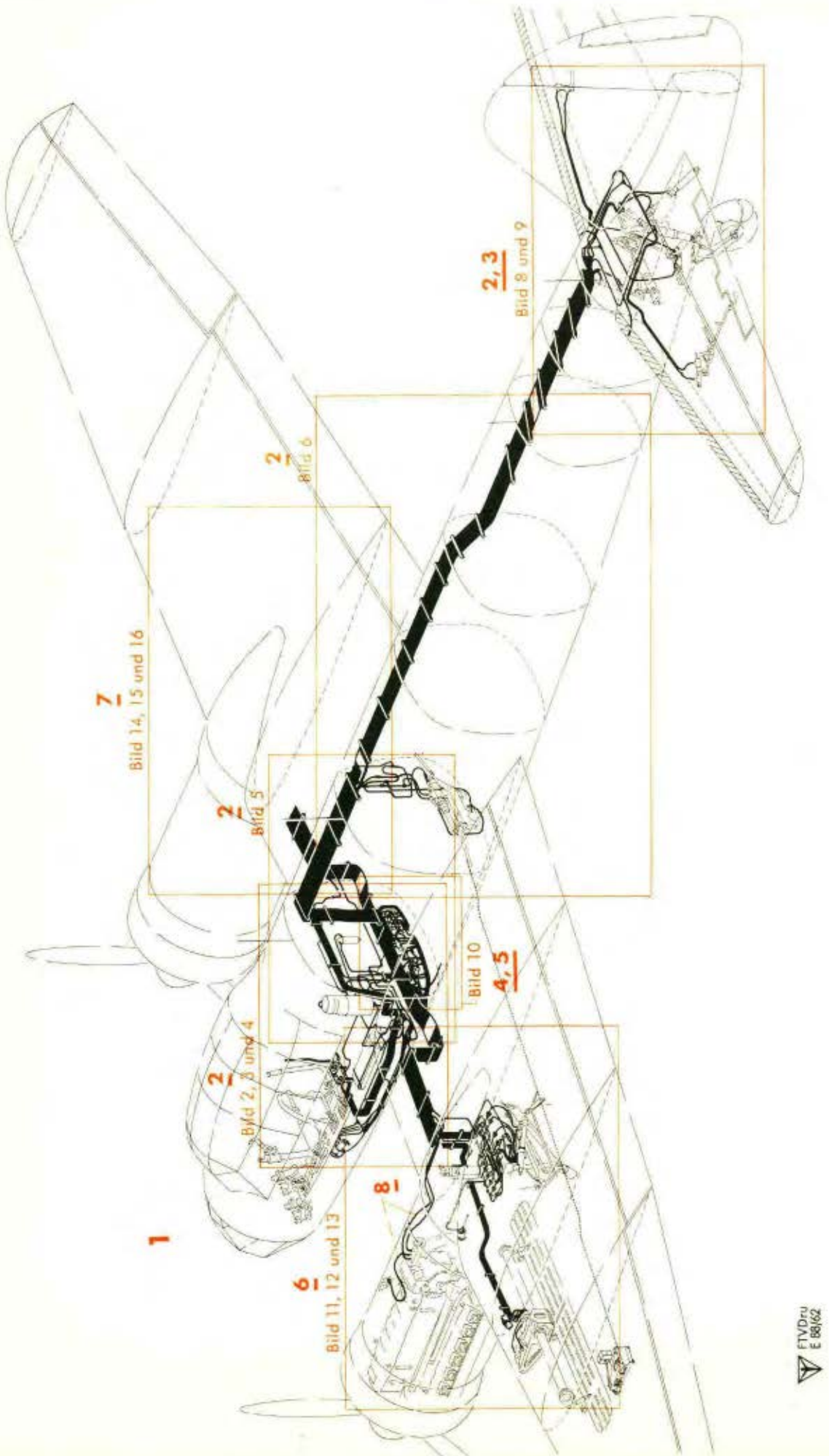

Werk-stoff	Stück	Benennung	Ersatzteil-Nr.	Bild: 1 Orts-Nr.	Bem.
	1	**Hydraulische Anlage, vollst.** bestehend aus Bild 1-19	**88.996**	**1**	
	1	**Rohrleitungen im Rumpf, vollst.** bestehend aus Bild 2-8	**88.996-Z 03**	**2**	
		Geräte und Befestigungsteile (zwischen Spant 3 und Spant 9)	siehe Bild 2		
		Rohrbündel, einzelne Leitungen, Verbindungsteile und Armaturen für hydr. Energieversorgung, hydr. Betätigung von Fahrwerksteilen sowie Mehrzweckeleitungen (zwischen Spant 3 und Spant 9)	siehe Bild 3		
		Einzelne Leitungen, Verbindungsteile und Armaturen für Notbetätigung (zwischen Spant 3 und Spant 9)	siehe Bild 4		
		Rohrbündel (von vor Spant 9 bis Spant 12)	siehe Bild 5		
		Geräte und Befestigungsteile, Rohrbündel sowie einzelne Leitungen, Verbindungsteile und Armaturen (von Spant 12 bis Spant 22)	siehe Bild 6		
		Blende und Drosselventil	siehe Bild 7		
		Geräte und Befestigungsteile, Rohrbündel sowie einzelne Leitungen, Verbindungsteile und Armaturen (von Spant 22 bis Rumpfende)	siehe Bild 8		
	1	**Rohrleitungen in der Höhenflosse, vollst.** bestehend aus Bild 9	**8899-Z 08**	**3**	
	1	**Schaltschiebereinbau, links, vollst.** einschließlich Bild/Orts-Nr. 10/2-67	**88.992-Z 01**	**4**	
	1	**Schaltschiebereinbau, rechts, vollst.** einschließlich Bild/Orts-Nr. 10/72-186	**88.992-Z 02**	**5**	
	1	**Rohrleitungen im Tragwerk-Flügel, links, vollst.** bestehend aus Bild 11-13	**8899-Z 04**	**6**	
		Geräte und Befestigungsteile sowie Rohrbündel	siehe Bild 11		
		Einzelne Leitungen, Verbindungsteile und Armaturen für hydr. Energieversorgung, hydr. Betätigung von Leit- und Steuerwerksteilen, Notbetätigung, Mehrzweckeleitungen und Enteisung der Höhenflosse	siehe Bild 12		
		Einzelne Leitungen, Verbindungsteile und Armaturen für hydr. Betätigung von Fahrwerksteilen	siehe Bild 13		

Unbefugte Verwendung ist strafbar und macht schadenersatzpflichtig

Hydraulische Anlage
(Übersicht)

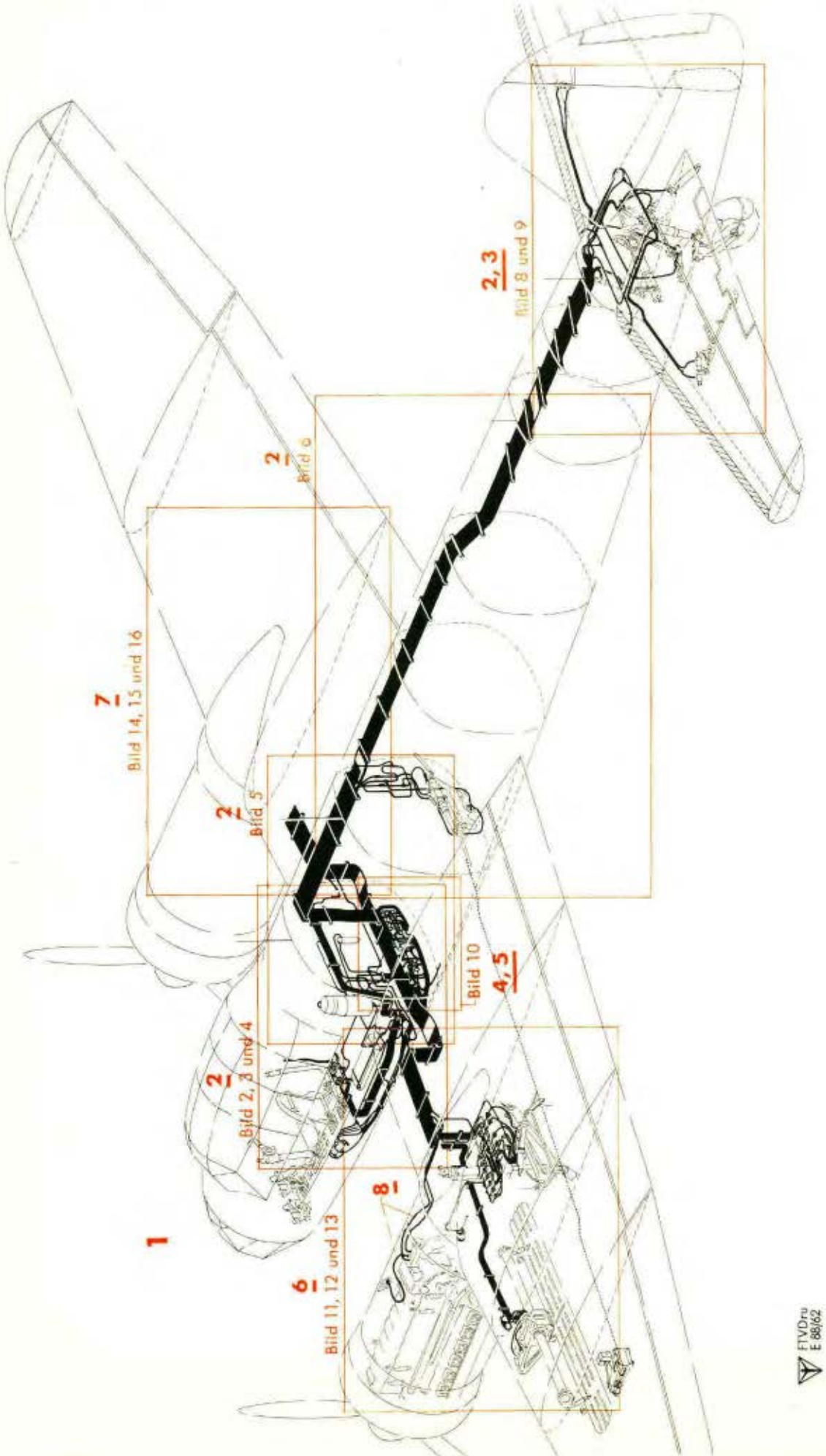

Werk-stoff	Stück	Benennung	Ersatzteil-Nr.	Bild: 1 Orts-Nr.	Bem.
	1	**Rohrleitungen im Tragwerk-Flügel, rechts, vollst.**	**8899-Z05**	7	
		bestehend aus Bild 14-16			
		Geräte und Befestigungsteile sowie Rohrbündel	siehe Bild 14		
		Einzelne Leitungen, Verbindungsteile und Armaturen für hydr. Energieversorgung, hydr. Betätigung von Leit- und Steuerwerksteilen, Notbetätigung sowie Mehrzweckeleitungen	siehe Bild 15		
		Einzelne Leitungen, Verbindungsteile und Armaturen für hydr. Betätigung von Fahrwerksteilen	siehe Bild 16		
		Rohrleitungen im Motorvorbau	s. Fertig-Gruppe Triebwerk, Hydraul. Anlage und Geräte	8	
		Rohrverbindungen	siehe Bild 17	(9)	
	1	**Abfangzylinder, vollst.**	**8899-209**	10	
		bestehend aus Bild 18			
	1	**Handpumpenschutz**	**8800-93386**	(11)	siehe auch Bild 2 Orts-Nr. 13
	1	**Schaltplan für hydraulische Anlage**	**8800-70025**	(12)	
		bestehend aus Bild 19			
		Fl-Drucköl (Kälte-Öl) 0435 oder grünes Stoßdämpfer-Öl		(13)	
		Blindverschlüsse für hydr. Leitungen bei Schneekufen-Einbau werden mit den Schneekufen geliefert.			

Unbefugte Verwendung ist strafbar und macht schadenersatzpflichtig

Hydraulische Anlage
(Rohrleitungen im Rumpf)

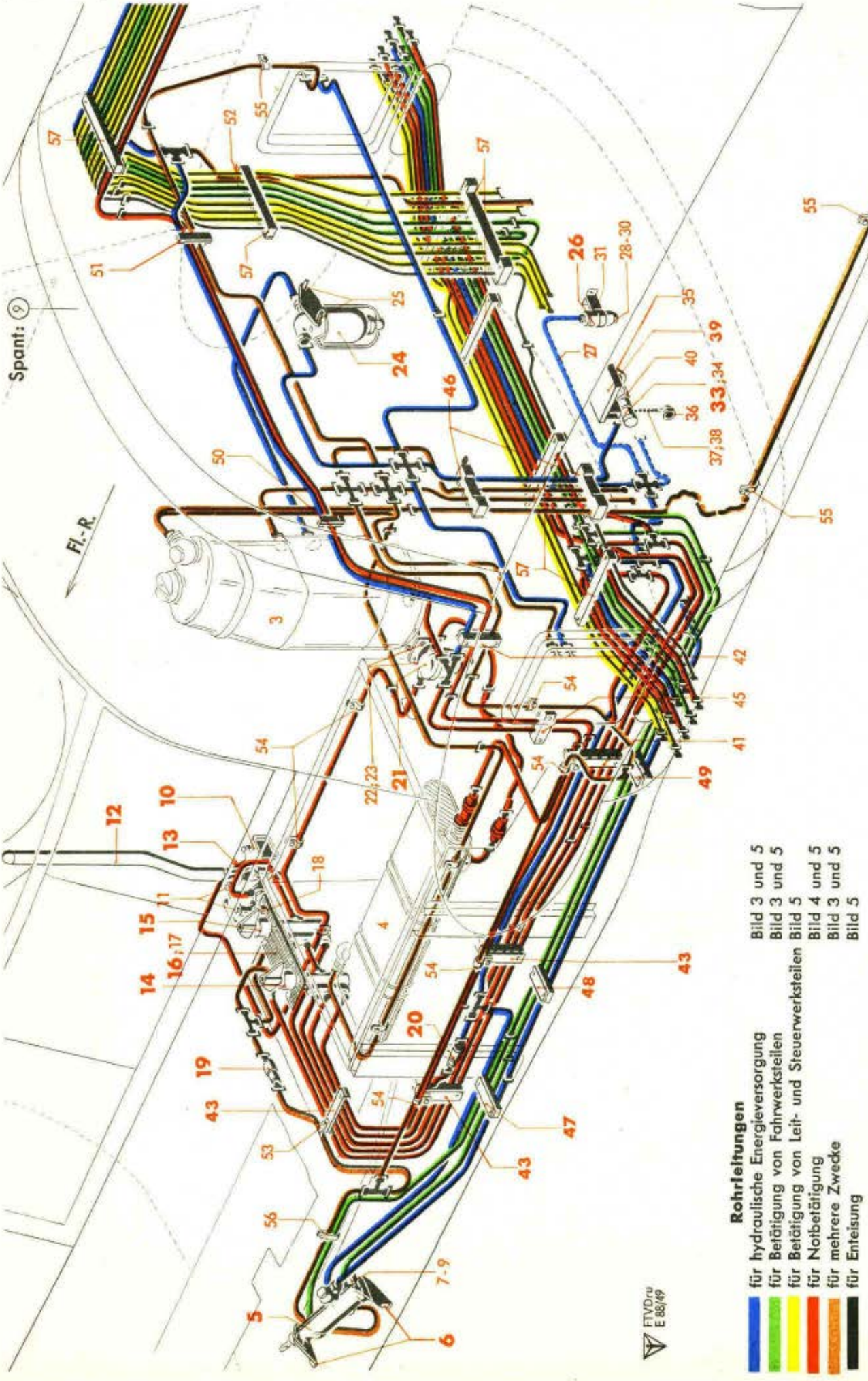

Werkstoff	Stück	Benennung	Ersatzteil-Nr.	Bild: 2 Orts-Nr.	Bem.
		Rohrleitungen im Rumpf, vollst.	**88.996-Z 03**	**(2)**	vgl. Bild 1 Orts-Nr. 2
		bestehend aus Bild 2-8			
		Geräte und Befestigungsteile			
		hierzu Bild 2, Orts-Nr. 3-57			
		„ 6, „ 1-9b			
		„ 7, „ 1-12			
		„ 8, „ 1-9			
		Sammelbehälter für hydraulische (Drucköl-) Anlage	s. Konstr.-Gr. 8	3	
		Zusatzbehälter für hydraulische (Drucköl-) Anlage	s. Konstr.-Gr. 8	4	
	1	**Steuerschieber für Fahrwerk** (Lief.: EC)	**(8-3220A-4)**	**5**	
	1	**Einbau des Steuerschiebers für Fahrwerk, vollst.**	**8899-203**	**6**	
		einschließlich Orts-Nr. 7-9			
	1	Halterung	8899-203.01	7	
	1	Schelle	8899-203.04	8	
Conti OPX 18	Nach Bedarf	Beilage	10 Ju N 15811	9	
	1	**Handpumpe** (Lief. EC)	**(8-2814 F-1)**	**10**	
	4	Sechskantschraube (für Befestigung der Handpumpe)	M 6 x 55 DIN Kr 551	11	aus 88.996-31/
	1	**Handhebel für Handpumpe (Rohr 30x1,5)**	**8899-38**	**12**	
		Handpumpenschutz	**8800-93386**	**13**	vgl. Bild 1 Orts-Nr. 11
	1	**Drehsteuerschalter, links (Notschalter für Landeklappen und Sturzflugbremse)** (Lief. EC)	**(8-2768 G 5/10/8/6)**	**14**	
	1	**Drehsteuerschalter, rechts (Notschalter für Fahrwerk)** (Lief. EC)	**(8-2768 F 5/10/8/6)**	**15**	
	1	**Einbau der Notbetätigung (Drehsteuerschalter), vollst.**	**8899-32**	**16**	
		einschließlich Orts-Nr. 17 und 18			
	1	Schild	8899-3201	17	
	1	Sicherung der Fahrgestell-Notbetätigung	8899-32 H 01	18	

Unbefugte Verwendung ist strafbar und macht schadenersatzpflichtig

Hydraulische Anlage
(Rohrleitungen im Rumpf)

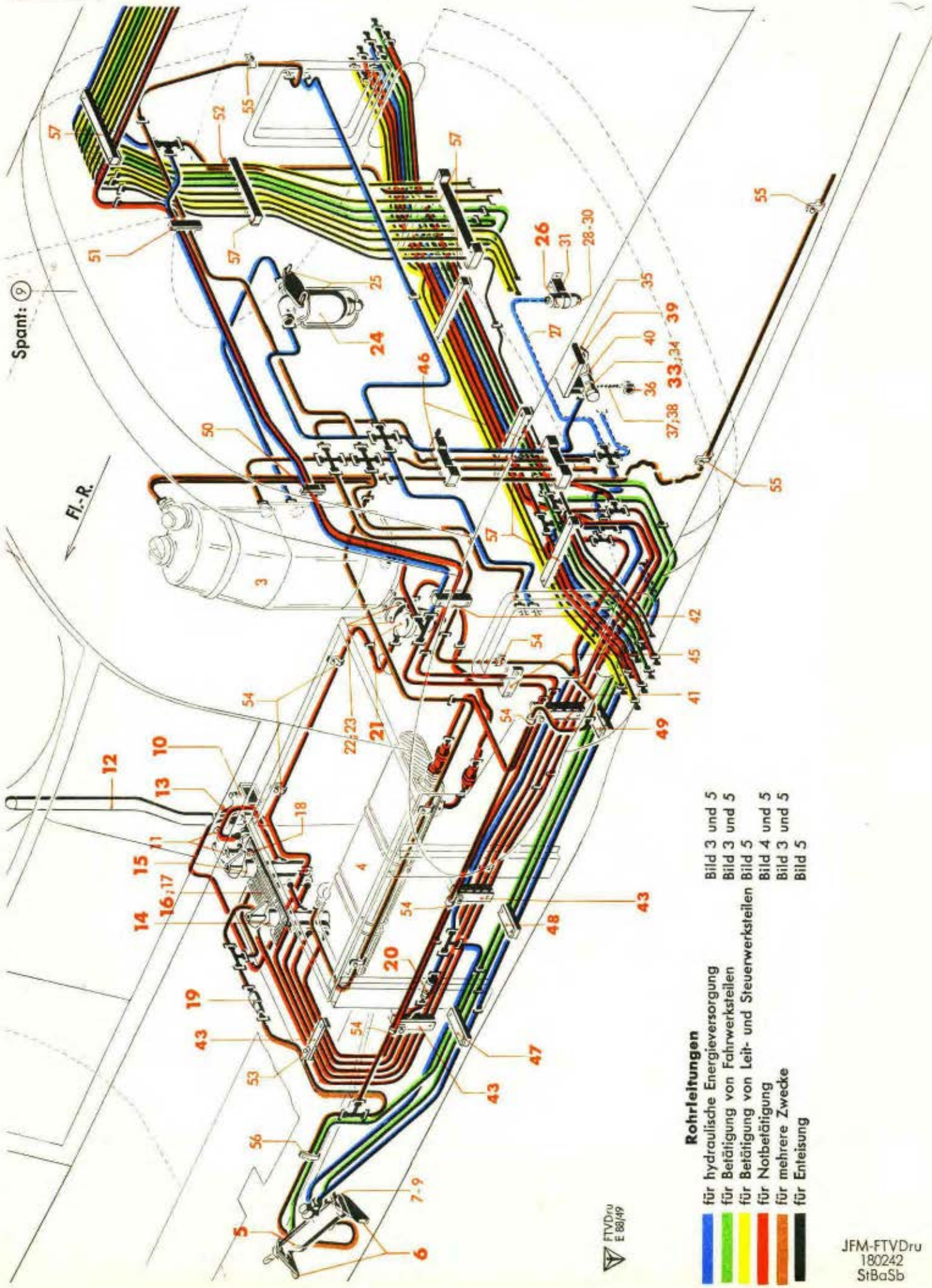

Werk-stoff	Stück	Benennung	Ersatzteil-Nr.	Bild: 2 Orts-Nr.	Bem.
	1	**Rückschlagventil** (Lief.: EC)	**(8-2782 B-3)**	**19**	
	1	**Rückschlagventil** (Lief.: EC)	**(8-2782 B-2)**	**20**	
	1	**Filter KF 1 B** (Lief. DBU)	**(9-2154 B)**	**21**	
	2	Sechskantschraube (für Filter-Befestigung)	M 6 x 20 DIN Kr 551	22	aus 88.996-31/
	2	Sechskantmutter, selbstsichernd (für Filter-Befestigung)	(M 6 S)[3]	23	aus 88.996-31/
	1	**Öl-Filter F 25 A 10** (Lief.: DBU)	**(9-2115 B-2)**	**24**	
	2	Sechskantschraube	M 8 x 18 DIN 931	25	aus 88.996-31/
	1	**Rückschlagventil** (Lief.: EC)	**(8-2782 B-2)**	**26**	
		Rohrleitung	s. Bild 10, Orts-Nr. 13	27	
	1	Blindverschluß	10 Ju N 18315	28	aus 88.996-30/
	1	Kugelkette 200 lang (Lief. Pötz)	(K 77 m. 2 Nipp. Nr. 018)	29	aus 88.996-30/
	1	Spaltring (Lief. Pötz)	(Sp 16 st)	30	aus 88.996-30/
	1	Halterung	8899-31 H 02	31	aus 88.996-31/
	1	**Absperrventil, vollst.** einschließlich Orts-Nr. 33 und 34	**8899-37**	**33**	
	1	Absperrventil, allein (A 30027) (Lief. Fernholz)	(19-3403 A-1)	34	Ifa-Nr. 010724
	1	Handrad	Ju N 33298	35	
	1	Blindverschluß	16 Ju N 18315	36	aus 88.996-30/
	1	Kugelkette 200 lang (Lief. Pötz)	(K 77 m. 2 Nipp. Nr. 018)	37	aus 88.996-30/
	1	Spaltring (Lief. Pötz)	(Sp 16 st)	38	aus 88.996-30/
	1	**Halterung für Absperrventil, vollst.** einschließlich Orts-Nr. 40	**8899-31 H 03**	**39**	aus 88.996-31/
	2	Schellenhälfte	8899-3108	40	
	1	Halterung	8899-31 H 08	41	aus 88.996-31/
	1	"	8899-31 H 09	42	aus 88.996-31/
	3	**Halterung, vollst.** einschließlich Orts-Nr. 44	**8899-31 H 16**	**43**	aus 88.996-31/
	1	Abbinder	B 6 x 100 Ju N 21001	(44)	
	1	Halterung	8899-31 H 17	45	aus 88.996-31/
	2	**Halterung, vollst.** einschließlich Orts-Nr. 44	**8899-31 H 18**	**46**	aus 88.996-31/

[3] Aus Leichtmetall (bei Bestellung angeben)

Unbefugte Verwendung ist strafbar und macht schadenersatzpflichtig

Hydraulische Anlage
(Rohrleitungen im Rumpf)

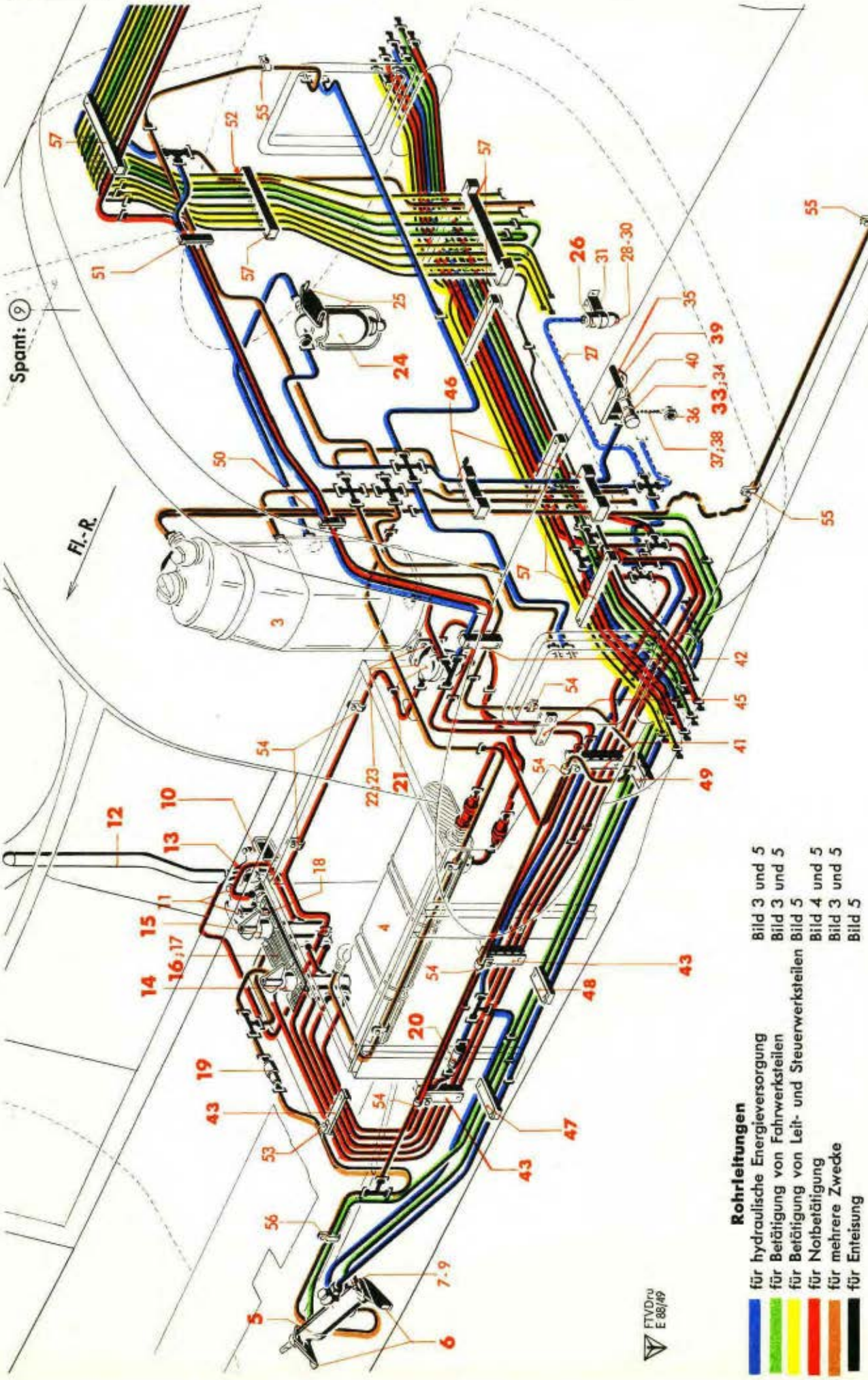

Werk-stoff	Stück	Benennung	Ersatzteil-Nr.	Bild: 2 Orts-Nr.	Bem.
	1	**Halterung, vollst.** einschließlich Orts-Nr. 44	**8899-31 H 19**	**47**	aus 88.996-31/
	1	**Halterung, vollst.** einschließlich Orts-Nr. 44	**8899-31 H 20**	**48**	aus 88.996-31/
	1	**Halterung, vollst.** einschließlich Orts-Nr. 44	**8899-31 H 21**	**49**	aus 88.996-31/
	Nach Bedarf	Halterung, einbaufertig	88.996-3149/..	50	
		" "	88.996-3150/..	51	
		Schelle, einseitige Befestigung	10 Ju N 15802	52	
		" " "	12 Ju N 15802	53	aus 88.996-31/
		" " "	14 Ju N 15802	54	
		" " "	16 Ju N 15802	55	
		Rohrschelle	2 x 12 Hs N 15808	56	
		Halterungen der Rohrbündel	siehe Bild 5, 6 und 8	57	

Unbefugte Verwendung ist strafbar und macht schadenersatzpflichtig

Hydraulische Anlage
(Rohrleitungen im Rumpf)

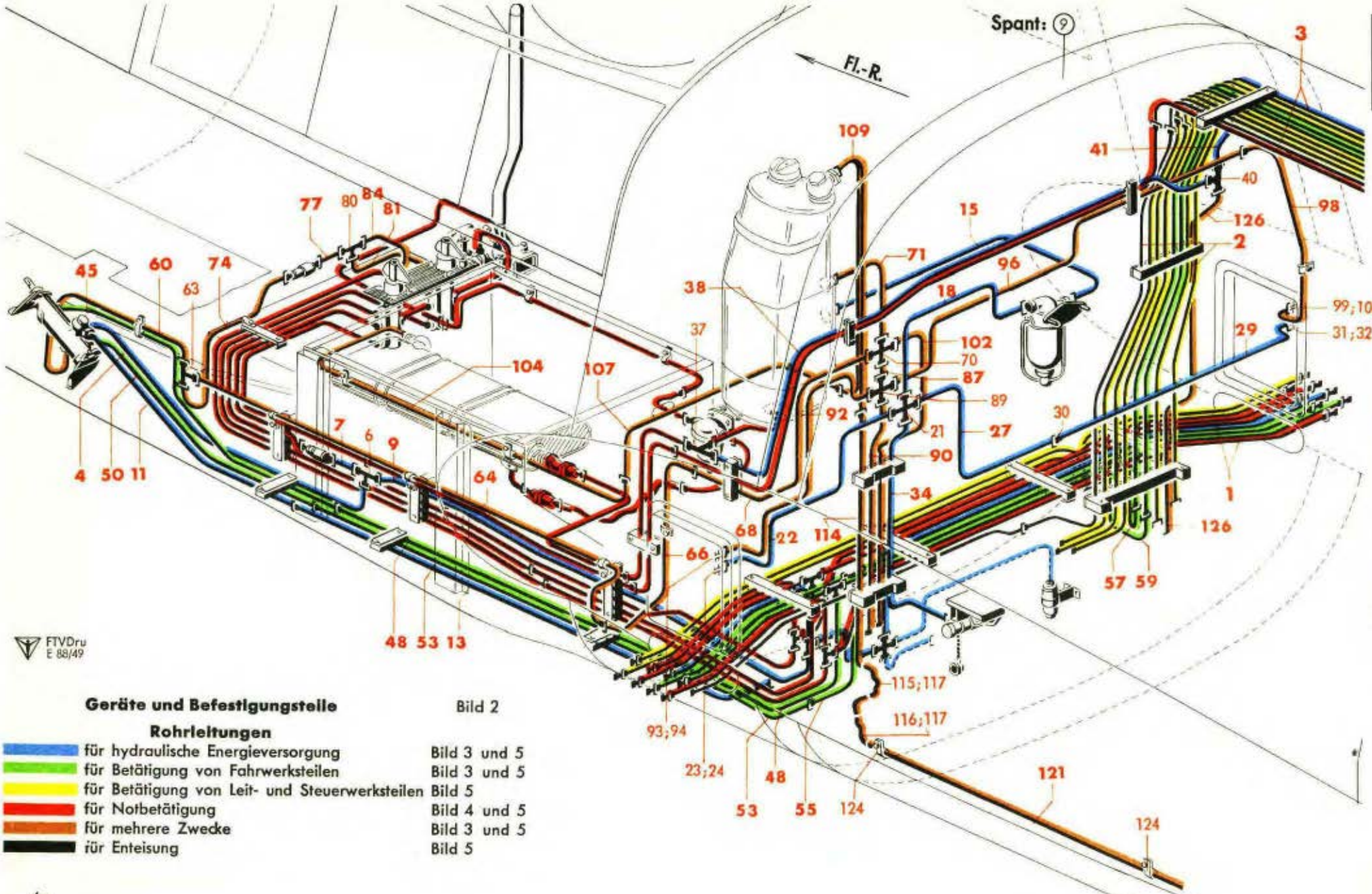

FTVDru
E 88/49

Geräte und Befestigungsteile Bild 2

Rohrleitungen

für hydraulische Energieversorgung	Bild 3 und 5
für Betätigung von Fahrwerksteilen	Bild 3 und 5
für Betätigung von Leit- und Steuerwerksteilen	Bild 5
für Notbetätigung	Bild 4 und 5
für mehrere Zwecke	Bild 3 und 5
für Enteisung	Bild 5

Werk-stoff	Stück	Benennung	Ersatzteil-Nr.	Bild: 3 Orts-Nr.	Bem.
		Rohrleitungen im Rumpf hierzu Bild 2-8			
		Eingeklammerte Kursivzahlen in Spalte „Benennung" bedeuten Kennzeichnungsziffern der Leitungen			
		Rohrleitungen, Verbindungsteile und Armaturen hierzu Bild 3, Orts-Nr. 1-127 „ 4, „ 1-68 „ 5, „ 1-132 „ 6, „ 10-137 „ 8, „ 15-105			
	1	**Rohrbündel am Schaltschieber-Einbau vor Spant 9, vollst.** (Aufteilung siehe Bild 5, Orts-Nr. 1)	8899-20	1	
	1	**Rohrbündel vor Spant 9, rechts, vollst.** (Aufteilung siehe Bild 5, Orts-Nr. 81)	8899-21	2	
	1	**Rohrbündel von Spant 9-12, vollst.** (Aufteilung siehe Bild 5, Orts-Nr. 111)	88.996-22	3	
		Einzelne Leitungen, Verbindungsteile und Armaturen hierzu Bild 3, Orts-Nr. 4-127 „ 4, „ 4-68 „ 6, „ 10-93 „ 8, „ 35-105			aus 88.996-26/ 88.996-30/
		1) Rohrleitungen für hydraulische Energieversorgung hierzu Orts-Nr. 4-42			
		Druckleitung (4)			
		Steuerschieber für Fahrwerk	s. Bild 2, Orts-Nr. 5		

Unbefugte Verwendung ist strafbar und macht schadenersatzpflichtig

Hydraulische Anlage
(Rohrleitungen im Rumpf)

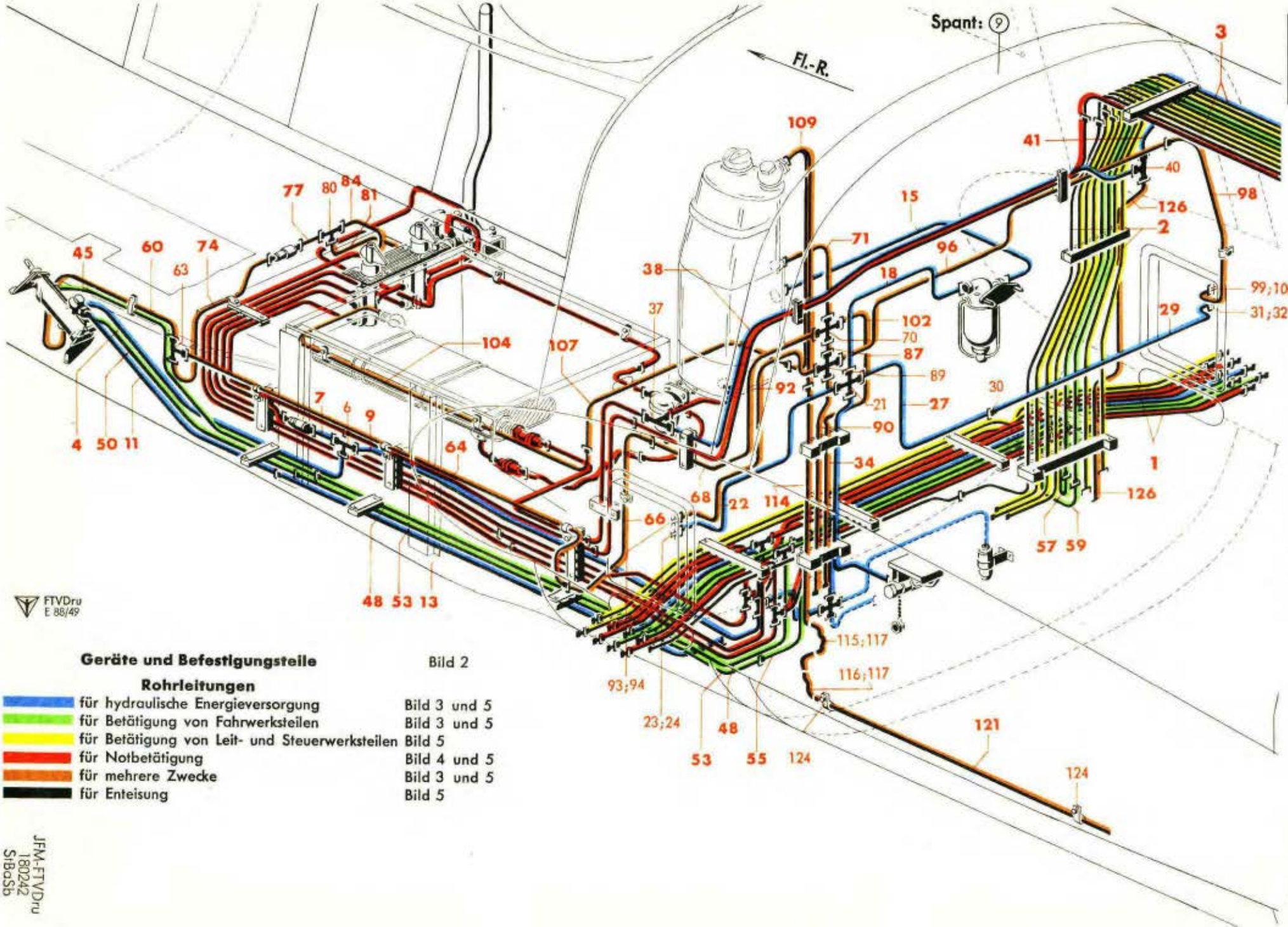

Geräte und Befestigungsteile Bild 2

Rohrleitungen

für hydraulische Energieversorgung	Bild 3 und 5
für Betätigung von Fahrwerksteilen	Bild 3 und 5
für Betätigung von Leit- und Steuerwerksteilen	Bild 5
für Notbetätigung	Bild 4 und 5
für mehrere Zwecke	Bild 3 und 5
für Enteisung	Bild 5

Werk-stoff	Stück	Benennung	Ersatzteil-Nr.	Bild: 3 Orts-Nr.	Bem.
	1.	**Rohrleitung (Rohr 12 x 1), vollst.** einschließlich Orts-Nr. 5a, 5b sowie Bild 17, je 2 Stück Orts-Nr. 28, 29, 33 und 1 Stück Orts-Nr. 40	**88.996-26 H 166**	**4**	
	1	Schild	4-48 Ju N 16607	(5a)	
	1	"	29 Ha-48 Ju N 16607	(5b)	
	1	T-Stück (wie Bild 17, Orts-Nr. 38)	10 DIN 7619	6	
	1	**Rohrleitung (Rohr 12 x 1), vollst.** einschließlich Orts-Nr. 8a, 8b, sowie Bild 17, je 2 Stück Orts-Nr. 28, 29 und 33	**88.996-26 H 181**	**7**	aus Av 4750/41
	1	Schild	4-48 Ju N 16607	(8a)	
	1	"	29 Ha-48 Ju N 16607	(8b)	
		Rückschlagventil	s. Bild 2, Orts-Nr. 20		
	1	**Rohrleitung (Rohr 12 x 1), vollst.** einschließlich Orts-Nr. 10, sowie Bild 17, je 2 Stück Orts-Nr. 28, 29, 33 und 1 Stück Orts-Nr. 40	**88.992-26 H 270**	**9**	
	1	Schild	4-48 Ju N 16607	(10)	
		T-Stück	s. Bild 5, Orts-Nr. 31		
		Druckleitung (21)			
		Steuerschieber für Fahrwerk	s. Bild 2, Orts-Nr. 5		
	1	**Rohrleitung (Rohr 12 x 1), vollst.** einschließlich Orts-Nr. 12a, 12b, sowie Bild 17, je 2 Stück Orts-Nr. 28, 33, je 1 Stück Orts-Nr. 26, 29 und 40	**88.996-26 H 162**	**11**	
	1	Schild	21-48 Ju N 16607	(12a)	
	1	"	51 Ha-48 Ju N 16607	(12b)	
	1	**Rohrleitung (Rohr 12 x 1), vollst.** einschließlich Orts-Nr. 14, sowie Bild 17, je 1 Stück Orts-Nr. 26-28, 33 und 40	**88.996-26 H 167**	**13**	
	1	Schild	21-48 Ju N 16607	(14)	
		Rohrleitung	s. Bild 10, Orts-Nr. 16		
		Saugleitung (6)			
		Sammelbehälter	s. Bild 2, Orts-Nr. 3		
	1	**Rohrleitung (Rohr 22 x 1), vollst.** einschließlich Orts-Nr. 16, 17, sowie Bild 17, je 2 Stück Orts-Nr. 61, 63 und 64	**88.996-26 H 25**	**15**	
	1	Schild	8-86 Ju N 16607	(16)	
	1	"	3 Ha-86 Ju N 16607	(17)	
		Öl-Filter	s. Bild 2, Orts-Nr. 24		

Unbefugte Verwendung ist strafbar und macht schadenersatzpflichtig

Hydraulische Anlage
(Rohrleitungen im Rumpf)

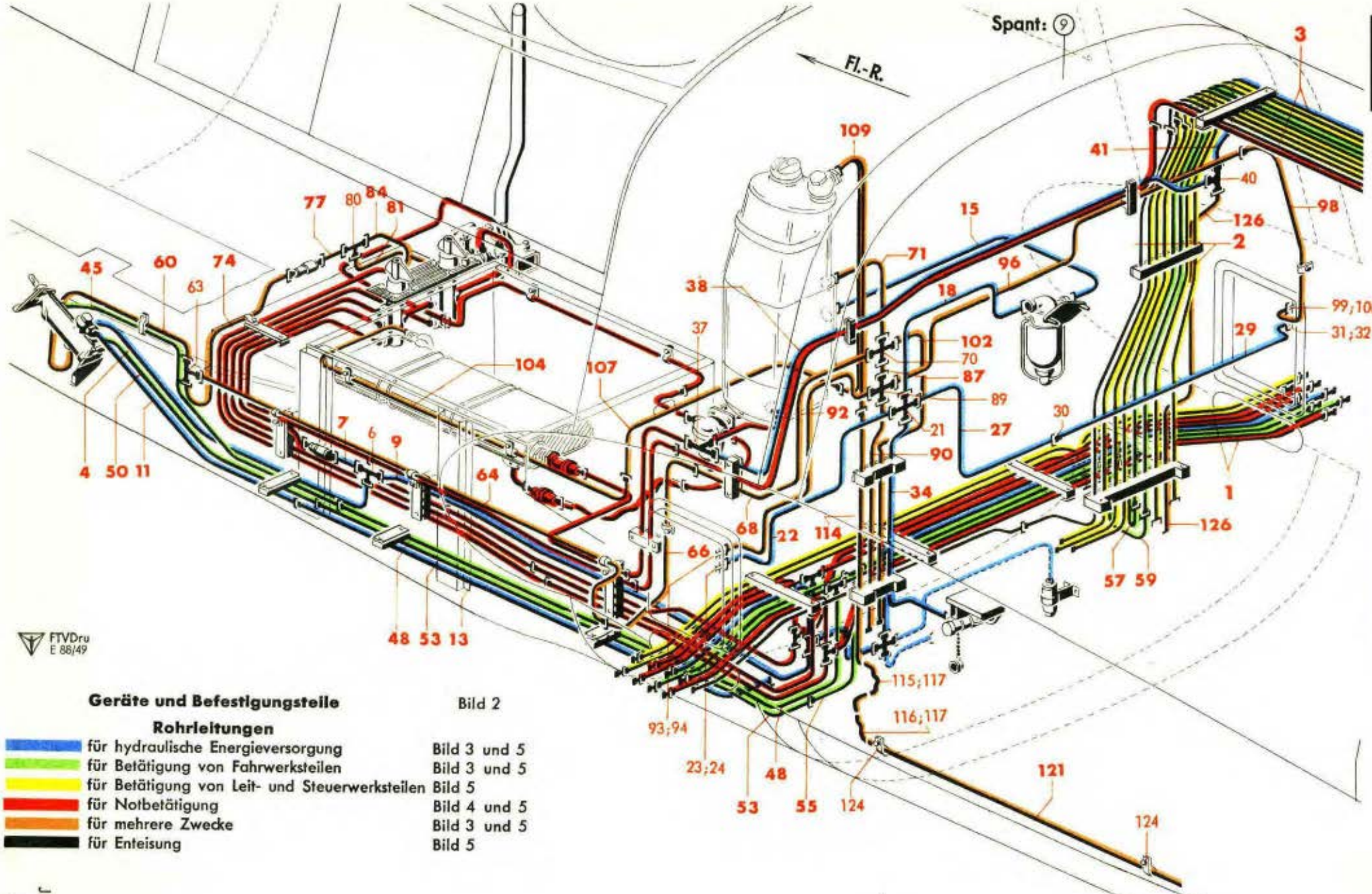

FTVDru
E 88/49

Geräte und Befestigungsteile Bild 2

Rohrleitungen

für hydraulische Energieversorgung	Bild 3 und 5
für Betätigung von Fahrwerksteilen	Bild 3 und 5
für Betätigung von Leit- und Steuerwerksteilen	Bild 5
für Notbetätigung	Bild 4 und 5
für mehrere Zwecke	Bild 3 und 5
für Enteisung	Bild 5

Werk-stoff	Stück	Benennung	Ersatzteil-Nr.	Bild: 3 Orts-Nr.	Bem.
	1	**Rohrleitung (Rohr 22 x 1), vollst.** einschließlich Orts-Nr. 19, 20, sowie Bild 17, 2 Stück Orts-Nr. 61 je 1 Stück Orts-Nr. 62-65	**88.996-26 H 26**	**18**	
	1	Schild	8-86 Ju N 16607	(19)	
	1	"	4 Ha-86 Ju N 16607	(20)	
	1	Kreuzstück (wie Bild 17, Orts-Nr. 66)	20 DIN 7620	21	
	1	**Rohrleitung (Rohr 18 x 1), vollst.** einschließlich Orts-Nr. 23-26, sowie Bild 17, je 1 Stück Orts-Nr. 53, 55 und 56	**88.996-26 H 27**	**22**	
	1	Schraubstutzen M 26 x 1,5	8899-2695	23	
	1	Sechskantmutter M 26 x 1,5	8899-26.101	24	
	1	Schild	81-68 Ju N 16607	(25)	
	1	"	17 Ha-68 Ju N 16607	(26)	
	1	**Rohrleitung (Rohr 18 x 1), vollst.** einschließlich Orts-Nr. 28, sowie Bild 17, 2 Stück Orts-Nr. 53 je 1 Stück Orts-Nr. 51 und 55-57	**88.996-26 H 175**	**27**	
	1	Schild	8 r-68 Ju N 16607	(28)	
	1	**Rohrleitung (Rohr 18 x 1), vollst.** einschließlich Orts-Nr. 30-33	**8899-26 H 138**	**29**	
	1	Schraubstutzen (wie Bild 17, Orts-Nr. 52)	16 MAF N 18332.1	30	
	1	Gewindestutzen M 26 x 1,5	8899-2695	31	
	1	Sechskantmutter M 26 x 1,5	8899-26.110	32	
	1	Schild	8 r-68 Ju N 16607	(33)	
		Saugleitung (55)			
		Kreuzstück	siehe Orts-Nr. 21		
	1	**Rohrleitung (Rohr 18 x 1), vollst.** einschließlich Orts-Nr. 35, 36, sowie Bild 17, 2 Stück Orts-Nr. 53 und je 1 Stück Orts-Nr. 54-57	**88.996-26 H 29**	**34**	
	1	Schild	55-68 Ju N 16607	(35)	
	1	"	5 Ha-68 Ju N 16607	(36)	
		Absperrventil	s. Bild 2, Orts-Nr. 33		
		Leitung für Landeklappen-Zulauf (38)			
		Sammelbehälter	s. Bild 2, Orts-Nr. 3		
		Rohrleitung	s. Bild 4, Orts-Nr. 5		
	1	T-Stück	8899-3016	37	

Unbefugte Verwendung ist strafbar und macht schadenersatzpflichtig

JFM-FTVDru
260142
BaSbKü

Hydraulische Anlage
(Rohrleitungen im Rumpf)

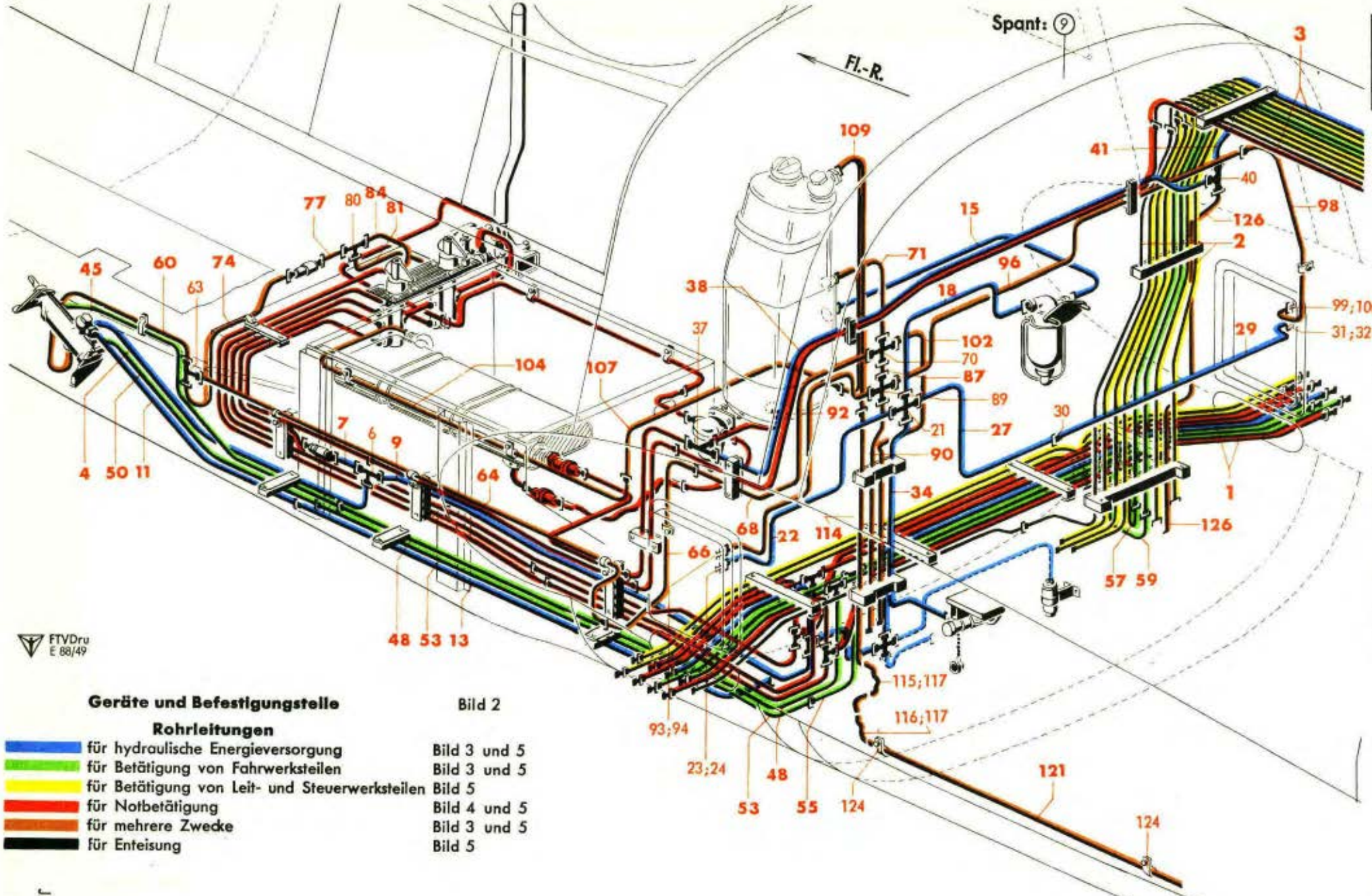

Geräte und Befestigungsteile Bild 2

Rohrleitungen

für hydraulische Energieversorgung	Bild 3 und 5
für Betätigung von Fahrwerksteilen	Bild 3 und 5
für Betätigung von Leit- und Steuerwerksteilen	Bild 5
für Notbetätigung	Bild 4 und 5
für mehrere Zwecke	Bild 3 und 5
für Enteisung	Bild 5

Werk-stoff	Stück	Benennung	Ersatzteil-Nr.	Bild: 3 Orts-Nr.	Bem.
	1	**Rohrleitung (Rohr 10 x 1), vollst.** einschließlich Orts-Nr. 39, sowie Bild 17, 2 Stück Orts-Nr. 12, je 1 Stück Orts-Nr. 13, 14, 16 und 19	**88.996-26 H07**	**38**	
	1	Schild	38-40 Ju N 16607	(39)	
	1	T-Stück (wie Bild 17, Orts-Nr. 22)	8 DIN 7619	40	
	1	**Rohrleitung (Rohr 10 x 1), vollst.** einschließlich Orts-Nr. 42, sowie Bild 17, je 1 Stück Orts-Nr. 11-13 und 19	**88.992-26 H 280**	**41**	
	1	Schild	38-40 Ju N 16607	(42)	
		Rohrleitung	s. Bild 5, Orts-Nr. 130		
		2) Rohrleitungen für hydraulische Betätigung von Fahrwerksteilen hierzu Orts-Nr. 45-59 a			
		Fahrgestell einfahren (25)			
		Steuerschieber für Fahrwerk	s. Bild 2, Orts-Nr. 5		
	1	**Rohrleitung (Rohr 12 x 1), vollst.** einschließlich Orts-Nr. 46, 47, sowie Bild 17, je 2 Stück Orts-Nr. 28, 33 „ 1 „ „ 26, 29 und 40	**88.992-26 H 263**	**45**	
	1	Schild	25-48 Ju N 16607	(46)	
	1	„	1 Hb-48 Ju N 16607	(47)	
	1	**Rohrleitung (Rohr 12x1), vollst.** einschließlich Orts-Nr. 49, sowie Bild 17, je 1 Stück Orts-Nr. 27-29, 33 und 40	**88.992-26 H 264**	**48**	
	1	Schild	25-48 Ju N 16607	(49)	
	1	T-Stück	s. Bild 5, Orts-Nr. 51		
		Fahrgestell ausfahren (26)			
		Steuerschieber für Fahrwerk	s. Bild 2, Orts-Nr. 5		
	1	**Rohrleitung (Rohr 12x1), vollst.** einschließlich Orts-Nr. 51, 52, sowie Bild 17, je 2 Stück Orts-Nr. 28, 33 „ 1 „ „ 26, 29 und 40	**88.992-26 H 265**	**50**	
	1	Schild	26-48 Ju N 16607	(51)	
	1	„	40 Hb-48 Ju N 16607	(52)	
	1	**Rohrleitung (Rohr 12x1), vollst.** einschließlich Orts-Nr. 54, sowie Bild 17, je 1 Stück Orts-Nr. 26-28, 33 und 40	**88.992-26 H 266**	**53**	
	1	Schild	26-48 Ju N 16607	(54)	

Unbefugte Verwendung ist strafbar und macht schadenersatzpflichtig

Hydraulische Anlage
(Rohrleitungen im Rumpf)

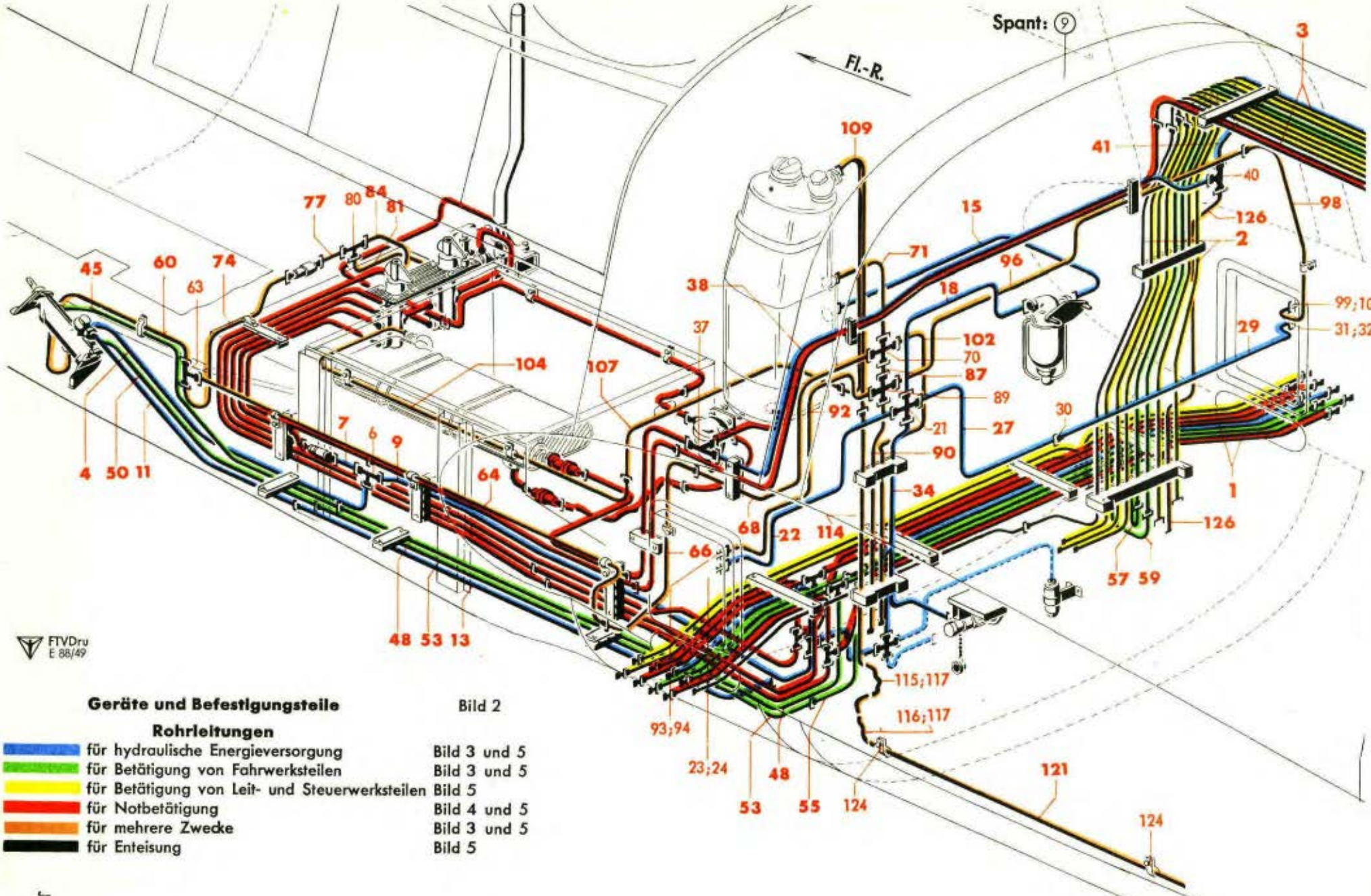

FTVDru
E 88/49

Geräte und Befestigungsteile Bild 2

Rohrleitungen

für hydraulische Energieversorgung	Bild 3 und 5
für Betätigung von Fahrwerksteilen	Bild 3 und 5
für Betätigung von Leit- und Steuerwerksteilen	Bild 5
für Notbetätigung	Bild 4 und 5
für mehrere Zwecke	Bild 3 und 5
für Enteisung	Bild 5

Werk-stoff	Stück	Benennung	Ersatzteil-Nr.	Bild: 3 Orts-Nr.	Bem.
	1	**Rohrleitung (Rohr 12x1), vollst.** einschließlich Orts-Nr. 56, sowie Bild 17, je 1 Stück Orts-Nr. 27-29, 33 und 40	**88.992-26 H 267**	**55**	
	1	Schild	26-48 Ju N 16607	(56)	
		T-Stück	s. Bild 5, Orts-Nr. 41		
		Sporn einfahren (25 s)			
	1	**Rohrleitung (Rohr 10x1), vollst.** einschließlich Orts-Nr. 58, sowie Bild 17, 2 Stück Orts-Nr. 12, je 1 Stück Orts-Nr. 10, 14, 16, 19 und 25	**8899-26 H 141**	**57**	
	1	Schild	25s-40 Ju N 16607	(58)	
		Sporn ausfahren (26 s)			
	1	**Rohrleitung (Rohr 10x1), vollst.** einschließlich Orts-Nr. 59 a, sowie Bild 17, 2 Stück Orts-Nr. 12, je 1 Stück Orts-Nr. 10, 14, 16, 19 und 25	**8899-26 H 140**	**59**	
	1	Schild	26s-40 Ju N 16607	(59a)	
		3) Mehrzweckeleitungen hierzu Orts-Nr. 60-127			
		Rücklaufleitung (37)			
		a) vom Steuerschieber für Fahrwerk bis Sammelbehälter			
		Steuerschieber für Fahrwerk	s. Bild 2, Orts-Nr. 5		
	1	**Rohrleitung (Rohr 12x1), vollst.** einschließlich Orts-Nr. 61, 62, sowie Bild 17, je 2 Stück Orts-Nr. 28, 29, 33 und 1 Stück Orts-Nr. 40	**88.996-26 H 163**	**60**	
	1	Schild	37-48 Ju N 16607	(61)	
	1	"	11 Hv-48 Ju N 16607	(62)	
	1	T-Stück (wie Bild 17, Orts-Nr. 38)	10 DIN 7619	63	
	1	**Rohrleitung (Rohr 12x1), vollst.** einschließlich Orts-Nr. 65, sowie Bild 17, je 1 Stück Orts-Nr. 27-29, 33 und 40	**88.996-26 H 164**	**64**	
	1	Schild	37-48 Ju N 16607	(65)	

Unbefugte Verwendung ist strafbar und macht schadenersatzpflichtig

JFM-FTVDru 270142 BaSbKü

Hydraulische Anlage
(Rohrleitungen im Rumpf)

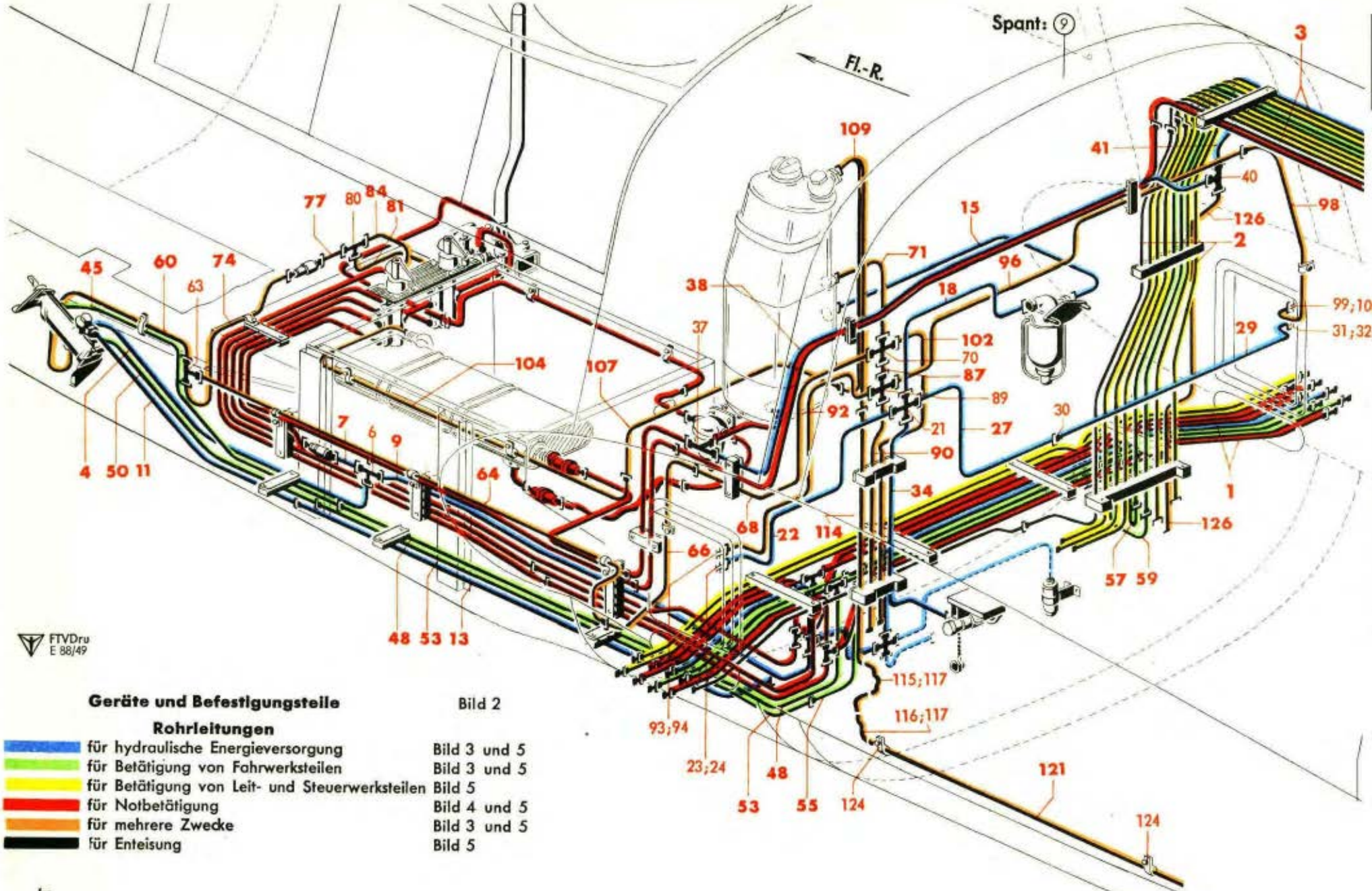

Geräte und Befestigungsteile Bild 2

Rohrleitungen

für hydraulische Energieversorgung	Bild 3 und 5
für Betätigung von Fahrwerksteilen	Bild 3 und 5
für Betätigung von Leit- und Steuerwerksteilen	Bild 5
für Notbetätigung	Bild 4 und 5
für mehrere Zwecke	Bild 3 und 5
für Enteisung	Bild 5

Werkstoff	Stück	Benennung	Ersatzteil-Nr.	Bild: 3 Orts-Nr.	Bem.
	1	**Rohrleitung (Rohr 12x1), vollst.** einschließlich Orts-Nr. 67, sowie Bild 17, je 1 Stück Orts-Nr. 26-28, 33 und 40	**88.996-26 H 165**	**66**	
	1	Schild	37-48 Ju N 16607	(67)	
	1	**Rohrleitung (Rohr 12x1), vollst.** einschließlich Orts-Nr. 69, sowie Bild 17, 2 Stück Orts-Nr. 28, je 1 Stück Orts-Nr. 26, 30, 31, 33 und 40	**8899-26 H 199**	**68**	
	1	Schild	37-48 Ju N 16607	(69)	
	1	Kreuzstück (wie Bild 17, Orts-Nr. 49)	13 DIN 7620	70	
	1	**Rohrleitung (Rohr 15x1), vollst.** einschließlich Orts-Nr. 72, 73, sowie Bild 17, je 2 Stück Orts-Nr. 43-45	**88.996-26 H 11**	**71**	
	1	Schild	37-60 Ju N 16607	(72)	
	1	„	9 Hv-60 Ju N 16607	(73)	
		Sammelbehälter	s. Bild 2, Orts-Nr. 3		
		b) vom T-Stück zu den Drehsteuer-(Not-) schaltern (37)			
		T-Stück	siehe Orts-Nr. 63		
	1	**Rohrleitung (Rohr 10x1), vollst.** einschließlich Orts-Nr. 75, 76, sowie Bild 17, 2 Stück Orts-Nr. 12, je 1 Stück Orts-Nr. 13, 14, 16 und 19	**88.992-26 H 286**	**74**	
	1	Schild	37-40 Ju N 16607	(75)	
	1	„	58 Hv-40 Ju N 16607	(76)	
		Rückschlagventil	s. Bild 2, Orts-Nr. 19		
	1	**Rohrleitung (Rohr 10x1), vollst.** einschließlich Orts-Nr. 78, 79, sowie Bild 17, je 2 Stück Orts-Nr. 12, 13 und 19	**88.996-26 H 180**	**77**	aus Äv 4750/41
	1	Schild	37-40 Ju N 16607	(78)	
	1	„	57 Hv-40 Ju N 16607	(79)	
	1	T-Stück (wie Bild 17, Orts-Nr. 22)	8 DIN 7619	80	
	1	**Rohrleitung (Rohr 8x1), vollst.** einschließlich Orts-Nr. 82, 83, sowie Bild 17, 2 Stück Orts-Nr. 3 und je 1 Stück Orts-Nr. 4-7	**88.996-26 H 177**	**81**	
	1	Schild	37-32 Ju N 16607	(82)	
	1	„	55 Hv-32 Ju N 16607	(83)	
		Drehsteuerschalter	s. Bild 2, Orts-Nr. 15		

Unbefugte Verwendung ist strafbar und macht schadenersatzpflichtig

Hydraulische Anlage
(Rohrleitungen im Rumpf)

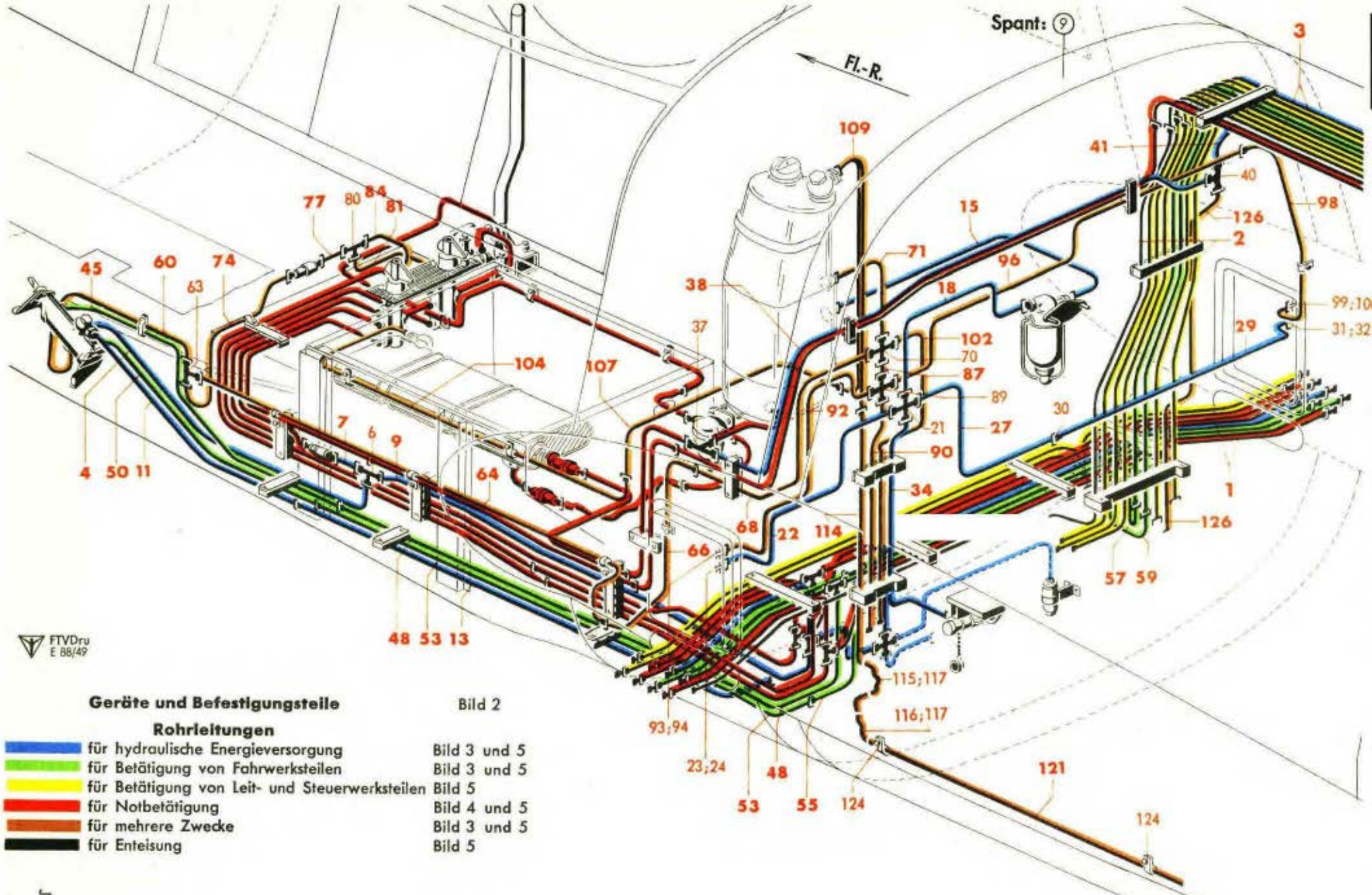

Geräte und Befestigungsteile Bild 2

Rohrleitungen

für hydraulische Energieversorgung	Bild 3 und 5
für Betätigung von Fahrwerksteilen	Bild 3 und 5
für Betätigung von Leit- und Steuerwerksteilen	Bild 5
für Notbetätigung	Bild 4 und 5
für mehrere Zwecke	Bild 3 und 5
für Enteisung	Bild 5

Werkstoff	Stück	Benennung	Ersatzteil-Nr.	Bild: 3 Orts-Nr.	Bem.
	1	**Rohrleitung (Rohr 8x1), vollst.** einschließlich Orts-Nr. 85, 86, sowie Bild 17, 2 Stück Orts-Nr. 3 und je 1 Stück Orts-Nr. 4-7	**88.996-26H178**	**84**	
	1	Schild	37-32 Ju N 16607	(85)	
	1	„	56 Hv-32 Ju N 16607	(86)	
		Drehsteuerschalter	s. Bild 2, Orts-Nr. 14		
		c) vom Kreuzstück zum Schaltschieber-einbau, links (37)			
		Kreuzstück	siehe Orts-Nr. 70		
	1	**Rohrleitung (Rohr 15x1), vollst.** einschließlich Orts-Nr. 88, sowie Bild 17, je 2 Stück Orts-Nr. 43-45 und 50	**8899-26 H 120**	**87**	
	1	Schild	37-60 Ju N 16607	(88)	
	1	Kreuzstück (wie Bild 17, Orts-Nr. 49)	13 DIN 7620	89	
	1	**Rohrleitung (Rohr 15x1), vollst.** einschließlich Orts-Nr. 91, sowie Bild 17, je 1 Stück Orts-Nr. 42-45 und 50	**8899-26 H 187**	**90**	
	1	Schild	37-60 Ju N 16607	(91)	
		Gewindemuffe Doppeldichtkegel T-Stück	s. Bild 10, Orts-Nr. 51-53		
		d) vom Kreuzstück zum Wurzelspant, links (37)			
		Kreuzstück	siehe Orts-Nr. 89		
	1	**Rohrleitung (Rohr 15x1), vollst.** einschließlich Orts-Nr. 93-95, sowie Bild 17, je 1 Stück Orts-Nr. 43-45 und 50	**8899-26H118**	**92**	
	1	Schraubstutzen M 22 x 1,5	8899-2694	93	
	1	Sechskantmutter M 22 x 1,5	8899-26.109	94	
	1	Schild	37-60 Ju N 16607	(95)	
		Schlauchleitung	s. Bild 12, Orts-Nr. 101		
		e) vom Kreuzstück zum Wurzelspant, rechts (37)			
		Kreuzstück	siehe Orts-Nr. 89		
	1	**Rohrleitung (Rohr 15x1), vollst.** einschließlich Orts-Nr. 97, sowie Bild 17, je 1 Stück Orts-Nr. 42-45 und 50	**8899-26 H 183**	**96**	
	1	Schild	37-60 Ju N 16607	(97)	

Unbefugte Verwendung ist strafbar und macht schadenersatzpflichtig

Hydraulische Anlage
(Rohrleitungen im Rumpf)

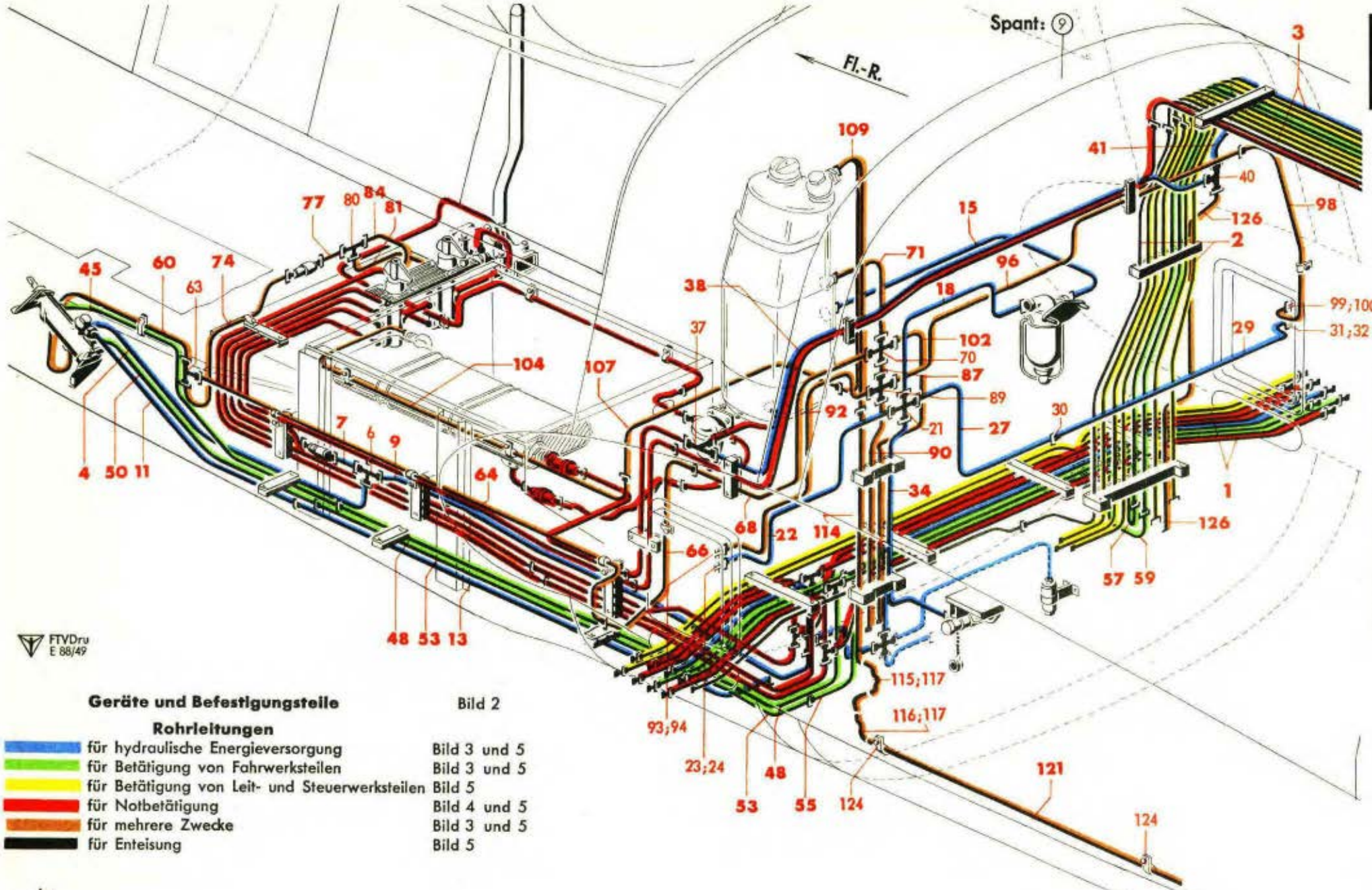

FTVDru
E 88/49

Geräte und Befestigungsteile Bild 2

Rohrleitungen

für hydraulische Energieversorgung	Bild 3 und 5
für Betätigung von Fahrwerksteilen	Bild 3 und 5
für Betätigung von Leit- und Steuerwerksteilen	Bild 5
für Notbetätigung	Bild 4 und 5
für mehrere Zwecke	Bild 3 und 5
für Enteisung	Bild 5

Werkstoff	Stück	Benennung	Ersatzteil-Nr.	Bild: 3 Orts-Nr.	Bem.
	1	**Rohrleitung (Rohr 15x1), vollst.** einschließlich Orts-Nr. 99-101, sowie Bild 17, je 1 Stück Orts-Nr. 41, 43, 45 und 50	**8899-26 H 119**	**98**	
	1	Schraubstutzen M 22 x 1,5	8899-2694	99	
	1	Sechskantmutter M 22 x 1,5	8899-26.109	100	
	1	Schild	37-60 Ju N 16607	(101)	
		Schlauchleitung	s. Bild 15, Orts-Nr. 101		
		Rücklaufleitung *(23)*			
		Rohrleitung	s. Bild 10, Orts-Nr. 63		
	1	**Rohrleitung (Rohr 12x1), vollst.** einschließlich Orts-Nr. 103, sowie Bild 17, je 1 Stück Orts-Nr. 27, 28, 30, 31 und 40	**8899-26H122**	**102**	
	1	Schild	23-48 Ju N 16607	(103)	
		Kreuzstück	siehe Orts-Nr. 70		
		Entlüftungsleitung *(47 u. 48)*			
		a) vom Zusatzbehälter bis Sammelbehälter *(47)*			
		Zusatzbehälter	s. Bild 2, Orts-Nr. 4		
	1	**Rohrleitung (Rohr 8x1), vollst.** einschließlich Orts-Nr. 105, 106, sowie Bild 17, je 1 Stück Orts-Nr. 2-4, 7 und 9	**8899-26H132**	**104**	
	1	Schild	47-32 Ju N 16607	(105)	
	1	„	39 Hv-32 Ju N 16607	(106)	
	1	**Rohrleitung (Rohr 8x1), vollst.** einschließlich Orts-Nr. 108, sowie Bild 17, je 1 Stück Orts-Nr. 1-3, 7 und 2 Stück Orts-Nr. 9	**8899-26H133**	**107**	
	1	Schild	47-32 Ju N 16607	(108)	
	1	**Rohrleitung (Rohr 8x1 und 15x1, verschweißt), vollst.** einschließlich Orts-Nr. 110-113, sowie Bild 17, je 2 Stück Orts-Nr. 43, 45, je 1 Stück Orts-Nr. 1, 3, 7, 9, 41, 44, 50	**8899-26H134**	**109**	
	1	Schild	47-32 Ju N 16607	(110)	
	1	„	39 Hv-32 Ju N 16607	(111)	
	1	„	48-60 Ju N 16607	(112)	
	1	„	40 Hv-60 Ju N 16607	(113)	
		Sammelbehälter	s. Bild 2, Orts-Nr. 3		

Unbefugte Verwendung ist strafbar und macht schadenersatzpflichtig

Hydraulische Anlage
(Rohrleitungen im Rumpf)

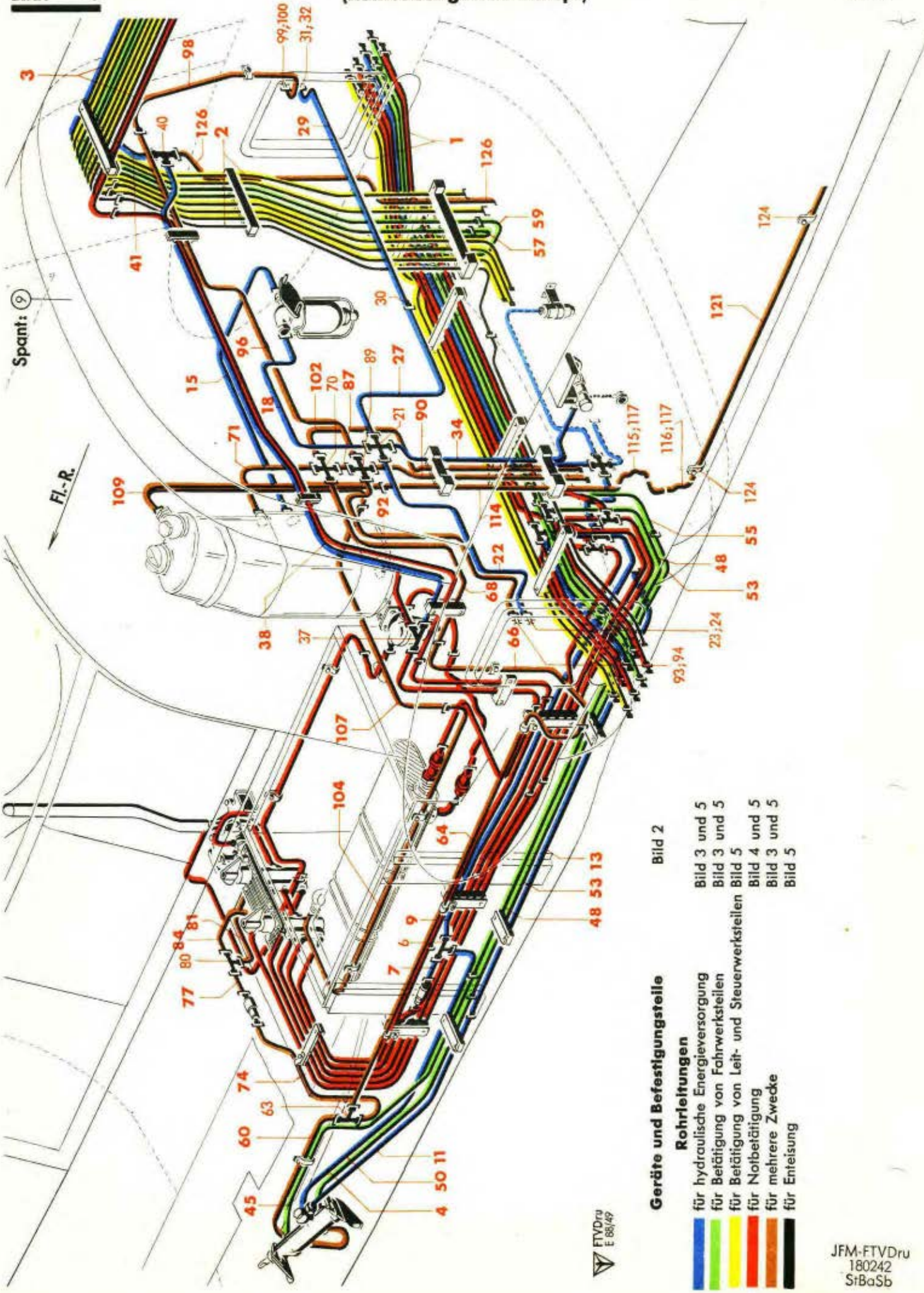

Werk-stoff	Stück	Benennung	Ersatzteil-Nr.	Bild: 3 Orts-Nr.	Bem.
		b) vom Sammelbehälter ins Freie (46)			
		Sammelbehälter	s. Bild 2, Orts-Nr. 3		
		Rohrleitung	s. Orts-Nr. 109		
	1	**Rohrleitung (Rohr 15x1), vollst.**	**8899-26H186**	**114**	
		einschließlich Orts-Nr. 115-119, sowie Bild 17, je 1 Stück Orts-Nr. 42 und 50			
	1	Muffenschlauch	15x250 Co N 18110.20	115	
	1	"	15x150 Co N 18110.20	116	
	3	SKF-Schelle	205 Ju N 116546	117	
	1	Schild	48-60 Ju N 16607	(118)	
	1	"	40 Hv-60 Ju N 16607	(119)	
	1	**Rohrleitung (Rohr 15x1), vollst.**	**8899-26H192**	**121**	
		einschließlich Orts-Nr. 122-125			
	1	SKF-Schelle	205 Ju N 116546	(122)	
	1	Schelle zum Befestigen der Abbindekabel	15 Ju N 118266	(123)	
	2	Schelle, einseitige Befestigung	16 Ju N 15802	124	
	1	Schild	48-60 Ju N 16607	(125)	
		Leckölleitung (66)			
		T-Stück	siehe Orts-Nr. 40		
	1	**Rohrleitung (Rohr 8x1), vollst.**	**88.992-26H278**	**126**	
		einschließlich Orts-Nr. 127, sowie Bild 17, je 1 Stück Orts-Nr. 2, 3, 5 und 6			
	1	Schild	68-32 Ju N 16607	(127)	
		Rohrleitung	s. Bild 10, Orts-Nr. 65		
		4) Rohrleitungen für Notbetätigung	s. Bild 4, Orts-Nr. 5-68		

Unbefugte Verwendung ist strafbar und macht schadenersatzpflichtig

Hydraulische Anlage
(Rohrleitungen im Rumpf)

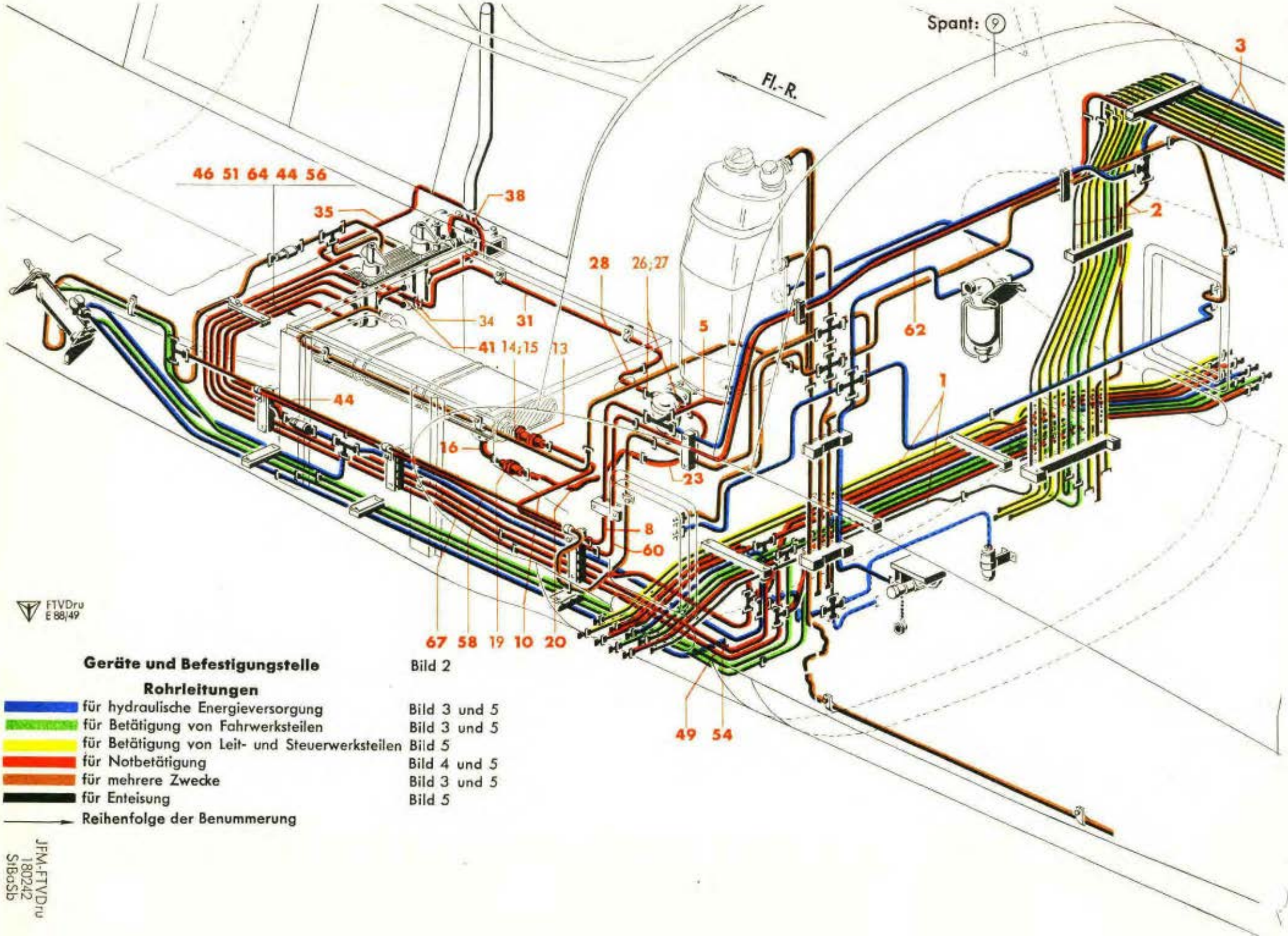

Geräte und Befestigungsteile Bild 2

Rohrleitungen

für hydraulische Energieversorgung	Bild 3 und 5
für Betätigung von Fahrwerksteilen	Bild 3 und 5
für Betätigung von Leit- und Steuerwerksteilen	Bild 5
für Notbetätigung	Bild 4 und 5
für mehrere Zwecke	Bild 3 und 5
für Enteisung	Bild 5
Reihenfolge der Benummerung	

Werkstoff	Stück	Benennung	Ersatzteil-Nr.	Bild: 4 Orts-Nr.	Bem.
		Rohrleitungen im Rumpf hierzu Bild 2-8			
		Eingeklammerte Kursivzahlen in Spalte „Benennung" bedeuten Kennzeichnungsziffern der Leitungen			
		Rohrleitungen, Verbindungsteile und Armaturen hierzu Bild 3, Orts-Nr. 1-127 „ 4, „ 1-68 „ 5, „ 1-13 „ 6, „ 10-137 „ 8, „ 15-105			
		Rohrbündel am Schaltschieber-Einbau, vor Spant 9 (Aufteilung siehe Bild 5, Orts-Nr. 1)	s. auch Bild 3, Orts-Nr. 1	1	
		Rohrbündel vor Spant 9, rechts (Aufteilung siehe Bild 5, Orts-Nr. 81)	s. auch Bild 3, Orts-Nr. 2	2	
		Rohrbündel von Spant 9-12 (Aufteilung siehe Bild 5, Orts-Nr. 111)	s. auch Bild 3, Orts-Nr. 3	3	
		Einzelne Leitungen, Verbindungsteile und Armaturen hierzu Bild 3, Orts-Nr. 4-127 „ 4, „ 4-68 „ 6, „ 10-93 „ 8, „ 35-105			aus 88.996-26/ 88.996-29/ 88.996-30/
		1) Rohrleitung für hydraulische Energieversorgung	s. Bild 3, Orts-Nr. 4-42		
		2) Rohrleitungen für hydraulische Betätigung von Fahrwerksteilen	s. Bild 3, Orts-Nr. 45-59a		
		3) Mehrzweckeleitungen	s. Bild 3, Orts-Nr. 60-127		
		4) Rohrleitungen für Notbetätigung hierzu Orts-Nr. 5-68			

Unbefugte Verwendung ist strafbar und macht schadenersatzpflichtig

IFM-FTVDru 270142 BaSbKü

Hydraulische Anlage
(Rohrleitungen im Rumpf)

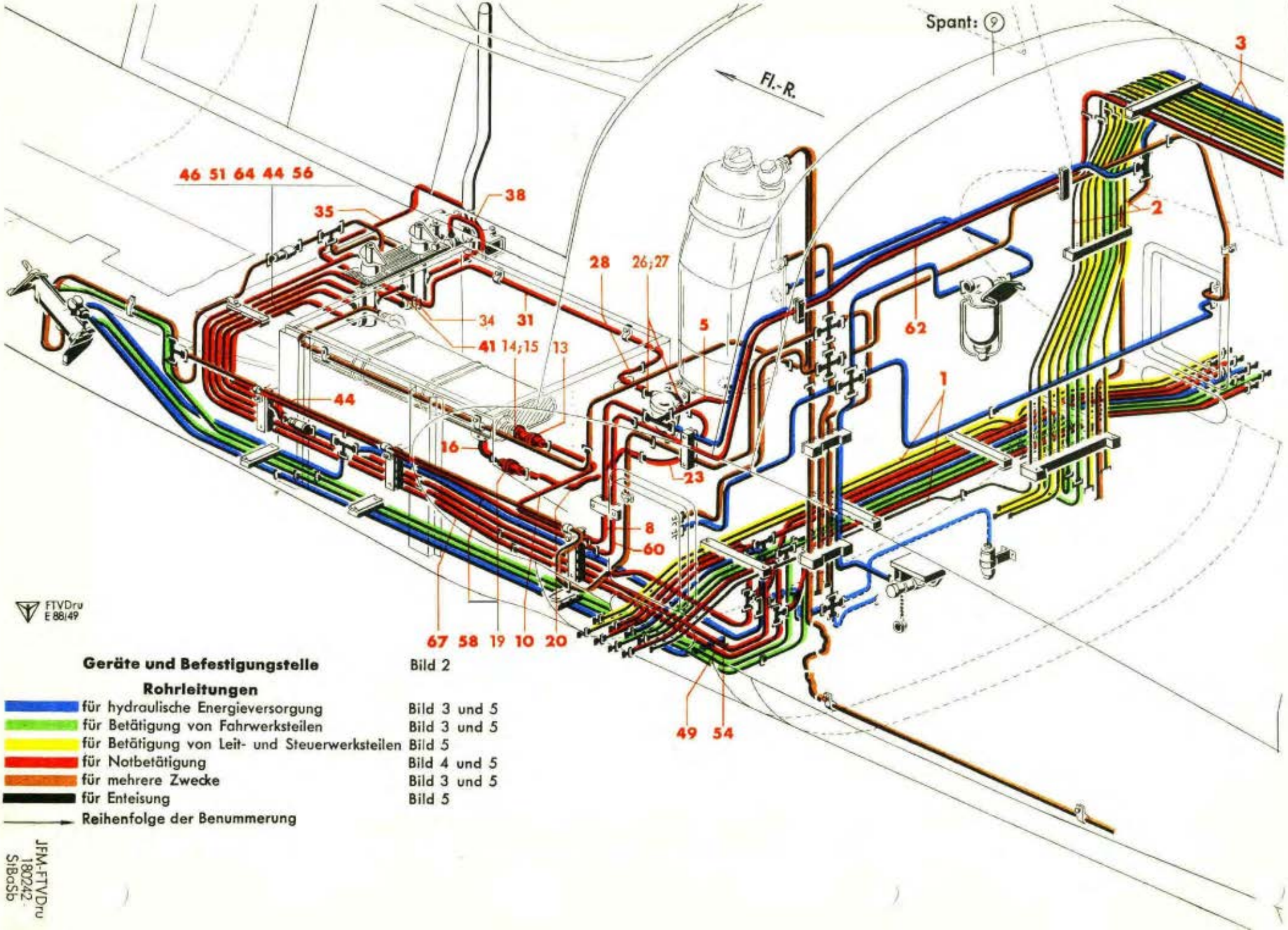

Geräte und Befestigungsstelle Bild 2

Rohrleitungen

für hydraulische Energieversorgung	Bild 3 und 5
für Betätigung von Fahrwerksteilen	Bild 3 und 5
für Betätigung von Leit- und Steuerwerksteilen	Bild 5
für Notbetätigung	Bild 4 und 5
für mehrere Zwecke	Bild 3 und 5
für Enteisung	Bild 5
Reihenfolge der Benummerung	

Werkstoff	Stück	Benennung	Ersatzteil-Nr.	Bild: 4 Orts-Nr.	Bem.
		Zulaufleitung (49)			
		Sammelbehälter	s. Bild 2, Orts-Nr. 3		
	1	**Rohrleitung (Rohr 18 x 1), vollst.** einschließlich Orts-Nr. 6, 7, sowie Bild 17, je 2 Stück Orts-Nr. 59, 60 und 1 Stück Orts-Nr. 61	**8899-26 H 123**	**5**	
	1	Schild	49-68 Ju N 16607	(6)	
	1	„	1 Ha-68 Ju N 16607	(7)	
		T-Stück	s. Bild 3, Orts-Nr. 37		
	1	**Rohrleitung (Rohr 18 x 1), vollst.** einschließlich Orts-Nr. 9, sowie Bild 17, je 2 Stück Orts-Nr. 53, 57, „ 1 „ „ 51, 54 und 59	**8899-26 H 125**	**8**	
	1	Schild	49-68 Ju N 16607	(9)	
	1	**Rohrleitung (Rohr 18 x 1), vollst.** einschließlich Orts-Nr. 11, 12, sowie Bild 17, je 1 Stück Orts-Nr. 52-54, 57 und 59	**8899-26 H 184**	**10**	
	1	Schild	49-68 Ju N 16607	(11)	
	1	„	1 Hn-68 Ju N 16607	(12)	
	1	Rohrleitungskupplung mit Sechskant	16 Ro N 18320.1	13	
	1	Doppeldichtkegel	16 Ju N 18318	14	
	1	Gewindemuffe	M 26 x 1,5 Ju N 18319	15	
		Saugleitung (51 s)			
		Zusatzbehälter	s. Bild 2, Orts-Nr. 4		
	1	**Krümmer (Rohr 12 x 1), vollst.** einschließlich Orts-Nr. 17 und 18	**8899-30 H 01**	**16**	
	2	Dichtkegel (aus A 10 DIN 7608)	8899-3005	(17)	
	2	Überwurfmutter (wie Bild 17, Orts-Nr. 32)	B 10 M 18x1,5 DIN 7606[1]	(18)	
	1	Rohrleitungskupplung mit Sechskant	10 Ro N 18320.1	19	
	1	**Schlauchleitung (10 x 170 Ro N 18106.1), vollst.** einschließlich Orts-Nr. 21 und 22	**8899-29 H 34**	**20**	
	1	Schild	51s-68 Ju N 16607	(21)	
	1	„	3 Hn-68 Ju N 16607	(22)	
	1	**Rohrleitung (Rohr 12 x 1), vollst.** einschließlich Orts-Nr. 24, 25, sowie Bild 17, je 1 Stück Orts-Nr. 33, 34, 37 und 40	**88.992-26 H 272**	**23**	
	1	Schild	51s-48 Ju N 16607	(24)	
	1	„	40 Hn-48 Ju N 16607	(25)	

[1]) Aus Flußstahl (bei Bestellung angeben)

Unbefugte Verwendung ist strafbar und macht schadenersatzpflichtig

JFM-FTVDru 270142 BaSbKü

Hydraulische Anlage
(Rohrleitungen im Rumpf)

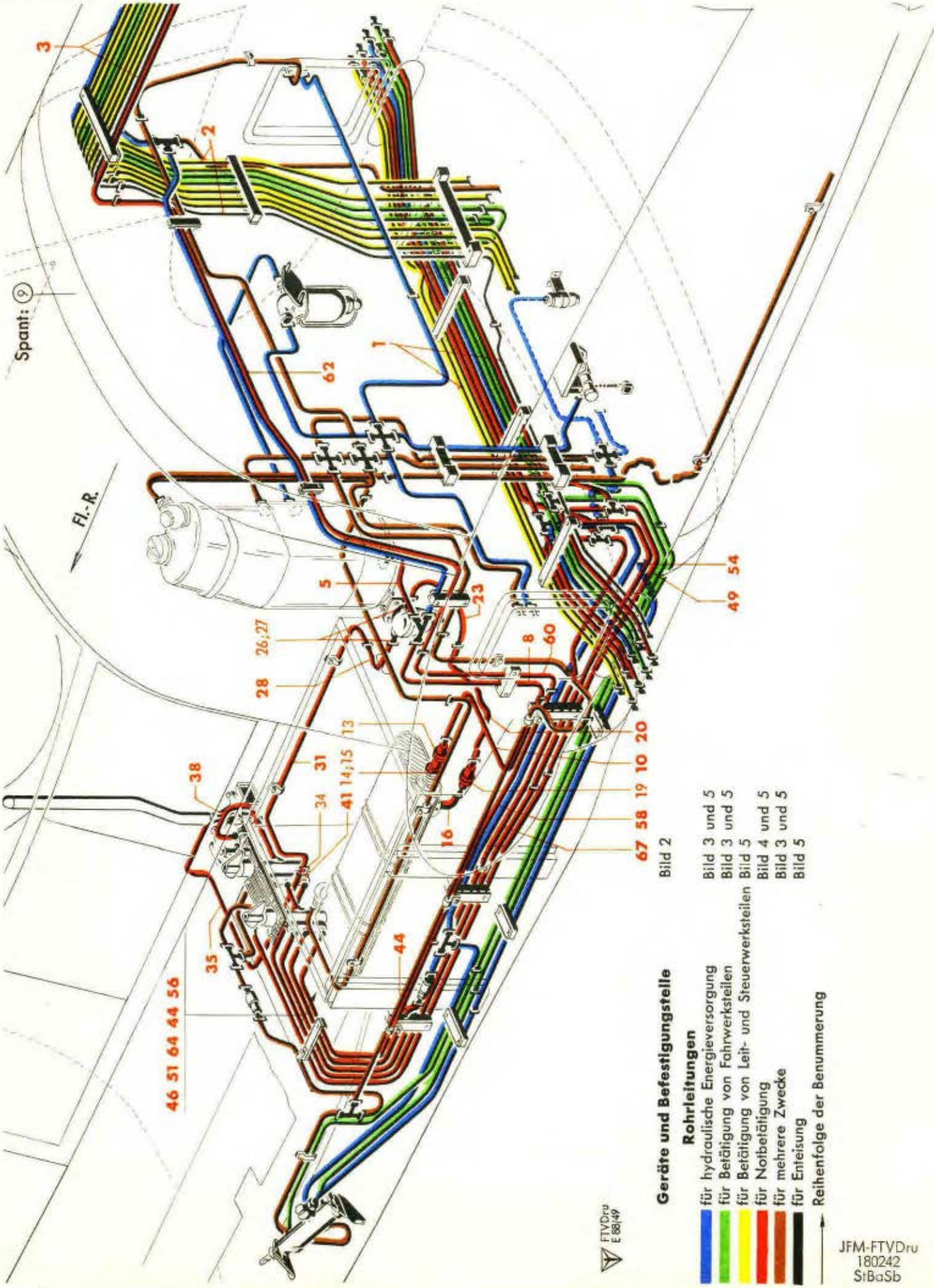

Werk-stoff	Stück	Benennung	Ersatzteil-Nr.	Bild: 4 Orts-Nr.	Bem.
		Filter	s. Bild 2, Orts-Nr. 21		
	2	Übergangsstutzen	8899-3009	26	
	2	Dichtring	12 x 16 Jum N 18311	27	
	1	**Rohrleitung (Rohr 12 x 1), vollst.** einschließlich Orts-Nr. 29, 30, sowie Bild 17, je 1 Stück Orts-Nr. 27-29, 33 und 40	**88.992-26 H 273**	**28**	
	1	Schild	51s-48 Ju N 16607	(29)	
	1	„	39 Hn-48 Ju N 16607	(30)	
	1	**Rohrleitung (Rohr 12 x 1), vollst.** einschließlich Orts-Nr. 32, 33, sowie Bild 17, je 2 Stück Orts-Nr. 28, 33, „ 1 „ „ 26, 29 und 40	**8899-26 H 182**	**31**	
	1	Schild	51s-48 Ju N 16607	(32)	
	1	„	39 Hn-48 Ju N 16607	(33)	
		Flanschdoppelstutzen	s. Konstr.-Gr. 1, Rumpf-Unterschale (Fußbodenträger, Rudermaschinen-Einbau)	34	
	1	**Rohrleitung (Rohr 12 x 1), vollst.** einschließlich Orts-Nr. 36, 37, sowie Bild 17, je 2 Stück Orts-Nr. 28, 29 und 33	**88.992-26 H 282**	**35**	
	1	Schild	51s-48 Ju N 16607	(36)	
	1	„	39 Hn-48 Ju N 16607	(37)	
		Handpumpe	s. Bild 2, Orts-Nr. 10		
		Druckleitung (51)			
		Handpumpe	s. Bild 2, Orts-Nr. 10		
	1	**Rohrleitung (Rohr 12 x 1), vollst.** einschließlich Orts-Nr. 39, 40, sowie Bild 17, je 2 Stück Orts-Nr. 28, 29, 33 und 1 Stück Orts-Nr. 40	**8899-26 H 127**	**38**	
	1	Schild	51-48 Ju N 16607	(39)	
	1	„	5 Hn-48 Ju N 16607	(40)	
		Drehsteuerschalter, rechts (Notschalter für Fahrwerk)	s. Bild 2, Orts-Nr. 15		
		Verbindungsleitung zwischen den Drehsteuer-(Not-)schaltern (52)			
	1	**Rohrleitung (Rohr 12 x 1), vollst.** einschließlich Orts-Nr. 42, 43, sowie Bild 17, je 2 Stück Orts-Nr. 28, 29, 33 und 1 Stück Orts-Nr. 40	**8899-26 H 126**	**41**	
	1	Schild	52-48 Ju N 16607	(42)	
	1	„	6 Hn-48 Ju N 16607	(43)	

Unbefugte Verwendung ist strafbar und macht schadenersatzpflichtig

Hydraulische Anlage
(Rohrleitungen im Rumpf)

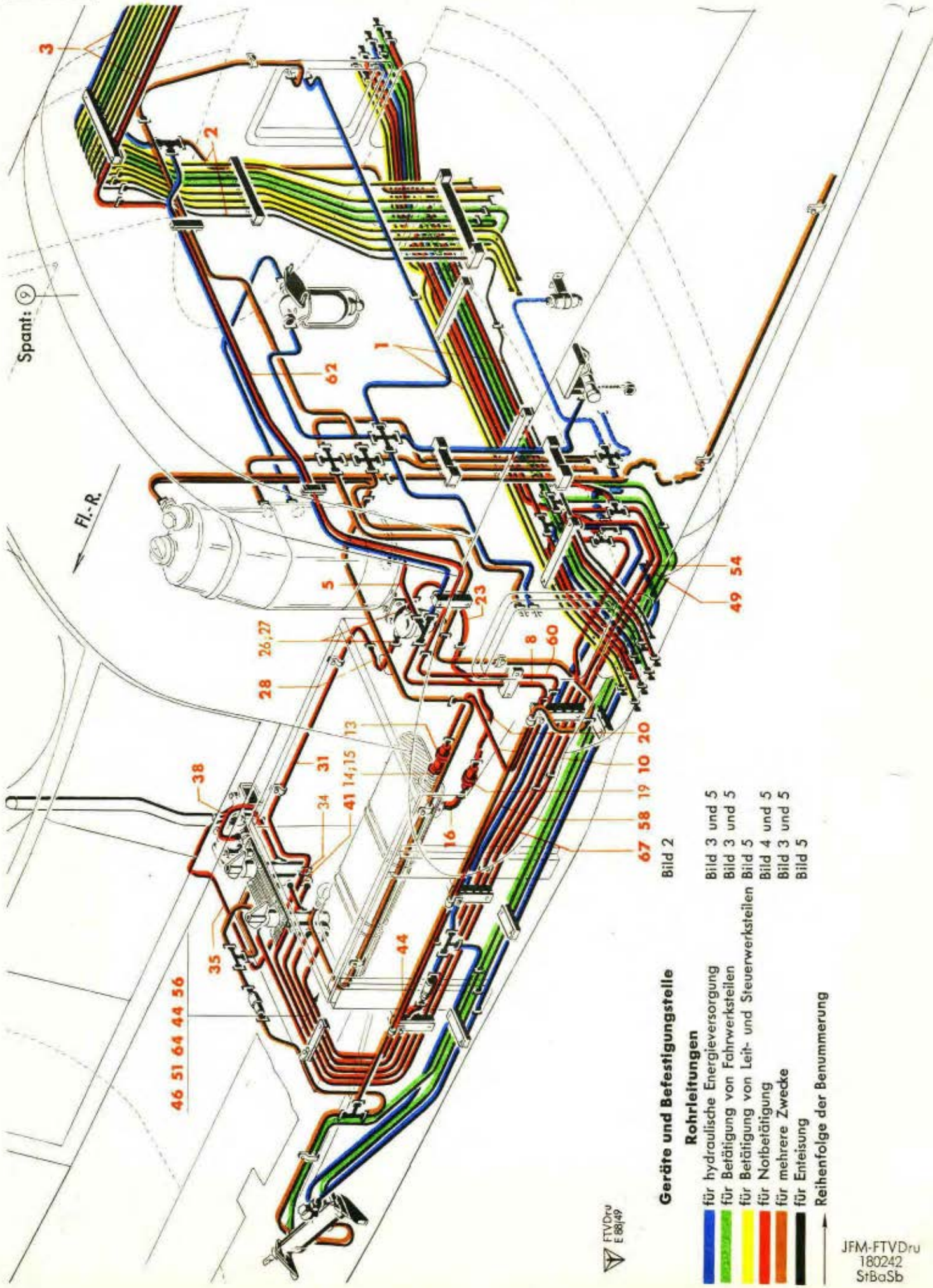

Werk-stoff	Stück	Benennung	Ersatzteil-Nr.	Bild: 4 Orts-Nr.	Bem.
		Notbetätigung Netz (5.3)			
		Drehsteuerschalter, links (Notschalter für Landeklappen und Sturzflugbremse)	s. Bild 2, Orts-Nr. 14		
	1	**Rohrleitung (Rohr 12 x 1), vollst.**	**8899-26H179**	**44**	
		einschließlich Orts-Nr. 45, sowie Bild 17, je 2 Stück Orts-Nr. 28, 29, 33 und 1 Stück Orts-Nr. 40			
	1	Schild	53-48 Ju N 16607	(45)	
		Rückschlagventil	s. Bild 2, Orts-Nr. 20		
		Notbetätigung des Fahrgestells (3.2)			
		Drehsteuerschalter, rechts (Notschalter für Fahrwerk)	s. Bild 2, Orts-Nr. 15		
	1	**Rohrleitung (Rohr 10 x 1), vollst.**	**8899-26H131**	**46**	
		einschließlich Orts-Nr. 47, 48, sowie Bild 17, je 2 Stück Orts-Nr. 12, 19, „ 1 „ „ 10 und 13			
	1	Schild	32-40 Ju N 16607	(47)	
	1	„	9 Hn-40 Ju N 16607	(48)	
	1	**Rohrleitung (Rohr 10 x 1), vollst.**	**88.992-26H277**	**49**	
		einschließlich Orts-Nr. 50, sowie Bild 17, je 1 Stück Orts-Nr. 11-13 und 19			
	1	Schild	32-40 Ju N 16607	(50)	
		T-Stück	s. Bild 5, Orts-Nr. 61		
		Notbetätigung der Fahrgestellklappen (3.3)			
		Drehsteuerschalter, rechts (Notschalter für Fahrwerk)	s. Bild 2, Orts-Nr. 15		
	1	**Rohrleitung (Rohr 10 x 1), vollst.**	**8899-26H130**	**51**	
		einschließlich Orts-Nr. 52, 53, sowie Bild 17, je 2 Stück Orts-Nr. 12, 19, „ 1 „ „ 10 und 13			
	1	Schild	33-40 Ju N 16607	(52)	
	1	„	18 Hn-40 Ju N 16607	(53)	
	1	**Rohrleitung (Rohr 10 x 1), vollst.**	**8899-26H180**	**54**	
		einschließlich Orts-Nr. 55, sowie Bild 17, je 1 Stück Orts-Nr. 11, 12, 14, 16 und 25			
	1	Schild	33-40 Ju N 16607	(55)	
		T-Stück	s. Bild 5, Orts-Nr. 24		
		Notbetätigung der Landeklappen (3.9)			
		Drehsteuerschalter, links (Notschalter für Landeklappen und Sturzflugbremse)	s. Bild 2, Orts-Nr. 14		

Unbefugte Verwendung ist strafbar und macht schadenersatzpflichtig

Hydraulische Anlage
(Rohrleitungen im Rumpf)

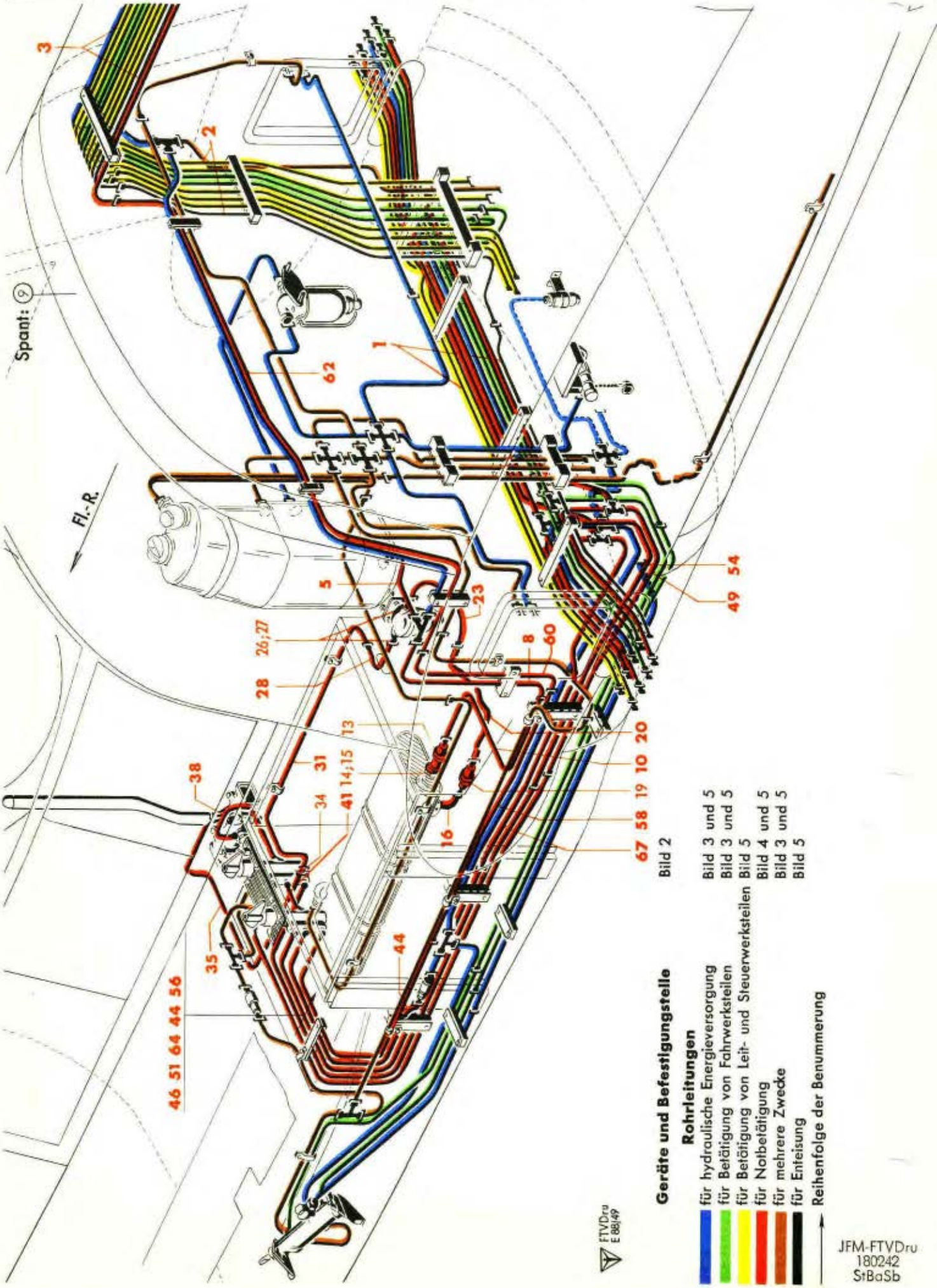

Werk-stoff	Stück	Benennung	Ersatzteil-Nr.	Bild: 4 Orts-Nr.	Bem.
	1	**Rohrleitung (Rohr 10 x 1), vollst.** einschließlich Orts-Nr. 57, sowie Bild 17, je 2 Stück Orts-Nr. 12, 19 „ 1 „ „ 10 und 13	**8899-26 H 115**	**56**	
	1	Schild	39-40 Ju N 16607	(57)	
	1	**Rohrleitung (Rohr 10 x 1), vollst.** einschließlich Orts-Nr. 59, sowie Bild 17, 2 Stück Orts-Nr. 11	**88.992-26 H 274**	**58**	
	1	Schild	39-40 Ju N 16607	(59)	
	1	**Rohrleitung (Rohr 10 x 1), vollst.** einschließlich Orts-Nr. 61, sowie Bild 17, je 1 Stück Orts-Nr. 10-12, 19 und 25	**8899-26 H 181**	**60**	
	1	Schild	39-40 Ju N 16607	(61)	
	1	**Rohrleitung (Rohr 10 x 1), vollst.** einschließlich Orts-Nr. 63, sowie Bild 17, je 1 Stück Orts-Nr. 10-12, 19 und 25	**8899-26 H 116**	**62**	
	1	Schild	39-40 Ju N 16607	(63)	
		Rohrleitung	s. Bild 5, Orts-Nr. 112		
		Notbetätigung der Sturzflug-Bremsklappen (40)			
		Drehsteuerschalter, links (Notschalter für Landeklappen und Sturzflugbremse)	s. Bild 2, Orts-Nr. 14		
	1	**Rohrleitung (Rohr 10 x 1), vollst.** einschließlich Orts-Nr. 65, 66, sowie Bild 17, je 2 Stück Orts-Nr. 12, 19, „ 1 „ „ 10 und 13	**8899-26 H 129**	**64**	
	1	Schild	40-40 Ju N 16607	(65)	
	1	„	25 Hn-40 Ju N 16607	(66)	
	1	**Rohrleitung (Rohr 10 x 1), vollst.** einschließlich Orts-Nr. 68, sowie Bild 17, je 1 Stück Orts-Nr. 11-13 und 19	**88.992-26 H 275**	**67**	
	1	Schild	40-40 Ju N 16607	(68)	
		T-Stück	s. Bild 5, Orts-Nr. 17		

Unbefugte Verwendung ist strafbar und macht schadenersatzpflichtig

Hydraulische Anlage
(Rohrleitungen im Rumpf)

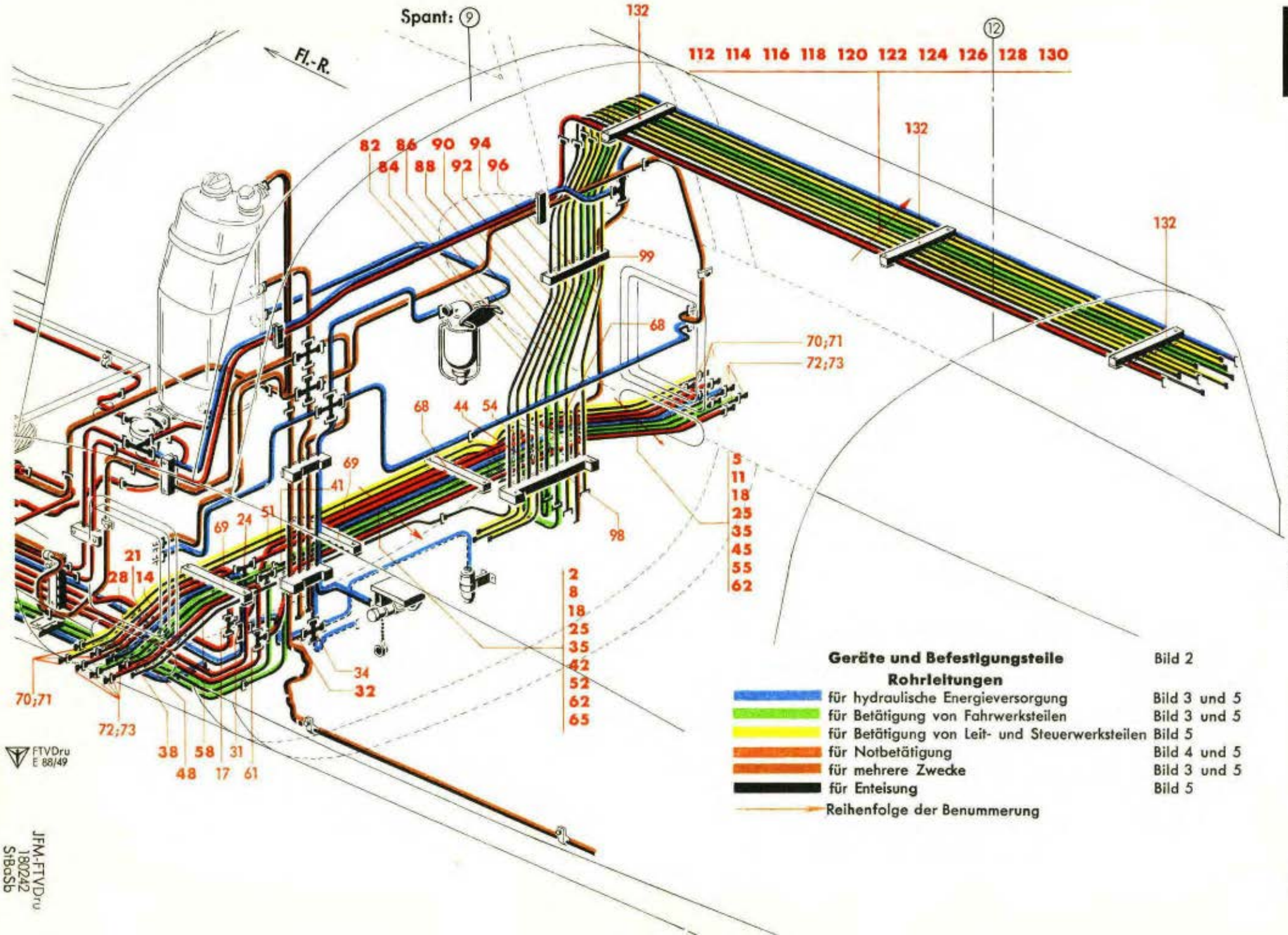

Geräte und Befestigungsteile	Bild 2
Rohrleitungen	
für hydraulische Energieversorgung	Bild 3 und 5
für Betätigung von Fahrwerksteilen	Bild 3 und 5
für Betätigung von Leit- und Steuerwerksteilen	Bild 5
für Notbetätigung	Bild 4 und 5
für mehrere Zwecke	Bild 3 und 5
für Enteisung	Bild 5

Reihenfolge der Benummerung

Werk-stoff	Stück	Benennung	Ersatzteil-Nr.	Bild: 5 Orts-Nr.	Bem.
		Rohrleitungen im Rumpf			
		hierzu Bild 2-8			
		Eingeklammerte Kursivzahlen in Spalte „Benennung" bedeuten Kennzeichnungsziffern der Leitungen			
		Aufteilung für			
		Rohrbündel am Schaltschieber-Einbau vor Spant 9, vollst. einschließlich Orts-Nr. 2-73	**8899-20**	(1)	vgl. Bild 3, Orts-Nr. 1
		Sturzflug-Bremsklappen ausfahren *(42)*			
	1	**Rohrleitung (Rohr 10x1), links, vollst.** einschließlich Orts-Nr. 3, 4, sowie Bild 17, je 1 Stück Orts-Nr. 10-12 und 19	**8899-20 H 22**	2	
	1	Schild	42-40 Ju N 16607	(3)	
	1	"	47 Hc-40 Ju N 16607	(4)	
		Rohrleitung	s. Bild 10, Orts-Nr. 135		
		"	s. Bild 10, Orts-Nr. 138		
	1	**Rohrleitung (Rohr 10x1), rechts, vollst.** einschließlich Orts-Nr. 6, 7, sowie Bild 17, je 1 Stück Orts-Nr. 10-12 und 19	**8899-20 H 23**	5	
	1	Schild	42-40 Ju N 16607	(6)	
	1	"	62 Hc-40 Ju N 16607	(7)	
		Sturzflug-Bremsklappen einfahren *(41 l u. r)*			
	1	**Rohrleitung (Rohr 10x1), links, vollst.** einschließlich Orts-Nr. 9, 10, sowie Bild 17, je 1 Stück Orts-Nr. 10-12 und 19	**8899-20 H 20**	8	
	1	Schild	41l-40 Ju N 16607	(9)	
	1	"	59 Hc-40 Ju N 16607	(10)	
		Rohrleitung	s. Bild 10, Orts-Nr. 152		
		"	s. Bild 10, Orts-Nr. 155		
	1	**Rohrleitung (Rohr 10x1), rechts, vollst.** einschließlich Orts-Nr. 12, 13, sowie Bild 17, je 1 Stück Orts-Nr. 10-12 und 19	**8899-20 H 21**	11	
	1	Schild	41r-40 Ju N 16607	(12)	
	1	"	74 Hc-40 Ju N 16607	(13)	

Unbefugte Verwendung ist strafbar und macht schadenersatzpflichtig

Hydraulische Anlage
(Rohrleitungen im Rumpf)

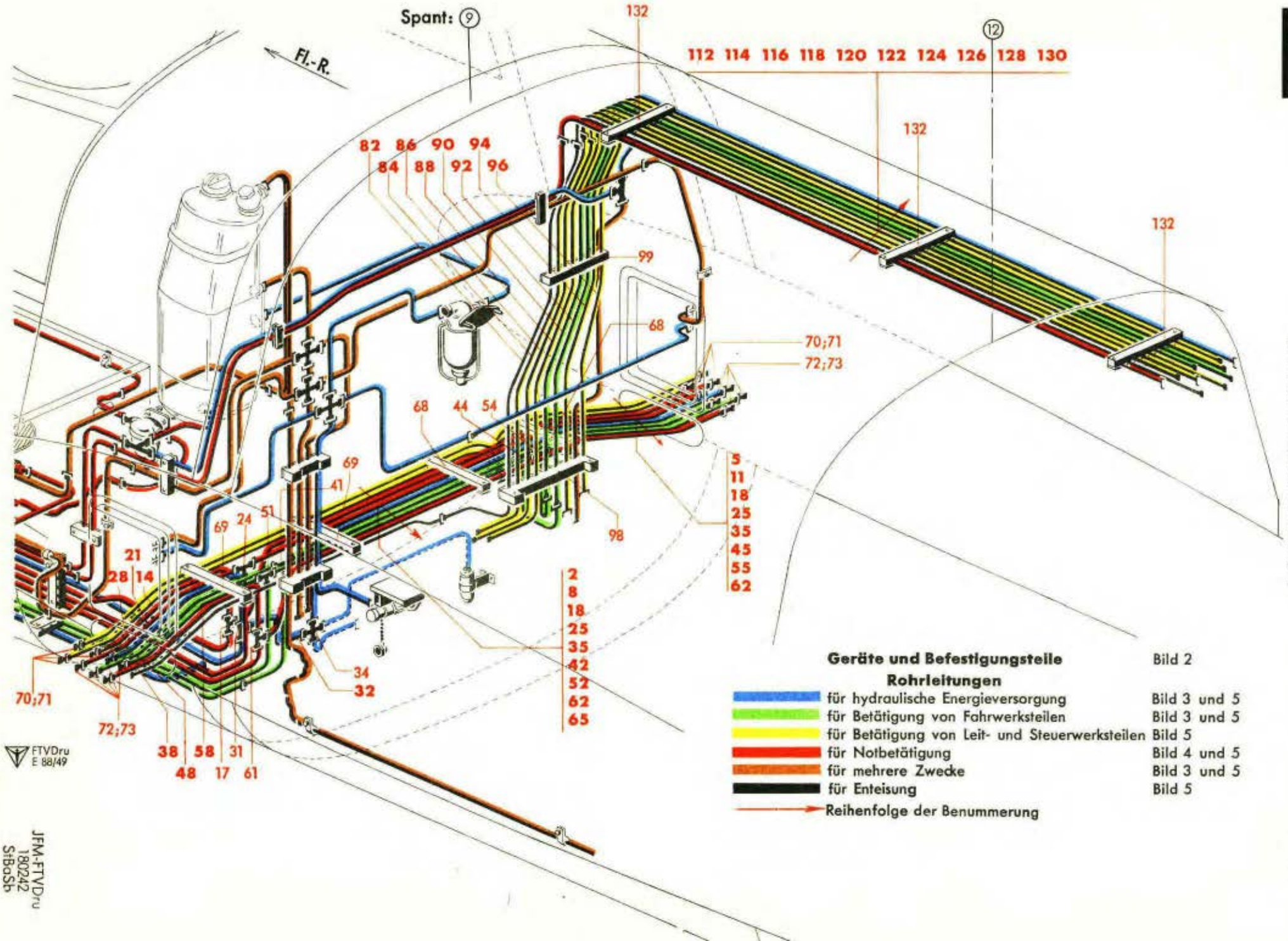

Geräte und Befestigungsteile — Bild 2

Rohrleitungen

für hydraulische Energieversorgung	Bild 3 und 5
für Betätigung von Fahrwerksteilen	Bild 3 und 5
für Betätigung von Leit- und Steuerwerksteilen	Bild 5
für Notbetätigung	Bild 4 und 5
für mehrere Zwecke	Bild 3 und 5
für Enteisung	Bild 5

→ Reihenfolge der Benummerung

JFM-FTVDru
180242
StBaSb

Werk-stoff	Stück	Benennung	Ersatzteil-Nr.	Bild: 5 Orts-Nr.	Bem.
		Notbetätigung der Sturzflug-Bremsklappen *(40)*			
	1	**Rohrleitung (Rohr 10 x 1), links, vollst.** einschließlich Orts-Nr. 15, 16, sowie Bild 17, je 1 Stück Orts-Nr. 11-13 und 19	**8899-20H18**	**14**	
	1	Schild	40-40 Ju N 16607	(15)	
	1	„	26 Hn-40 Ju N 16607	(16)	
	1	T-Stück (wie Bild 17, Orts-Nr. 22)	8 DIN 7619	17	
	1	**Rohrleitung (Rohr 10 x 1), rechts, vollst.** einschließlich Orts-Nr. 19, 20, sowie Bild 17, je 1 Stück Orts-Nr. 11-13 und 19	**8899-20H19**	**18**	
	1	Schild	40-40 Ju N 16607	(19)	
	1	„	29 Hn-40 Ju N 16607	(20)	
		Notbetätigung der Fahrgestellklappen *(33)*			
	1	**Rohrleitung (Rohr 12 x 1), links, vollst.** einschließlich Orts-Nr. 22, 23, sowie Bild 17, je 1 Stück Orts-Nr. 27-29 und 33	**8899-20H16**	**21**	
	1	Schild	33-48 Ju N 16607	(22)	
	1	„	19 Hn-48 Ju N 16607	(23)	
	1	T-Stück (wie Bild 17, Orts-Nr. 38)	10 DIN 7619	24	
	1	**Rohrleitung (Rohr 12 x 1), rechts, vollst.** einschließlich Orts-Nr. 26, 27, sowie Bild 17, je 1 Stück Orts-Nr. 27-29 und 33	**8899-20H17**	**25**	
	1	Schild	33-48 Ju N 16607	(26)	
	1	„	22 Hn-48 Ju N 16607	(27)	
		Druckleitung-Motorpumpe *(4)*			
	1	**Rohrleitung (Rohr 12 x 1), links, vollst.** einschließlich Orts-Nr. 29, 30, sowie Bild 17, je 1 Stück Orts-Nr. 27-29 und 33	**8899-20H13**	**28**	
	1	Schild	4-48 Ju N 16607	(29)	
	1	„	15 Ha-48 Ju N 16607	(30)	
	1	T-Stück (wie Bild 17, Orts-Nr. 38)	10 DIN 7619	31	
	1	**Rohrleitung (Rohr 12 x 1), mitten, vollst.** einschließlich Orts-Nr. 33, sowie Bild 17, je 2 Stück Orts-Nr. 28, 29 und 33	**8899-20H14**	**32**	
	1	Schild	4-48 Ju N 16607	(33)	
	1	Kreuzstück (wie Bild 17, Orts-Nr. 39)	10 DIN 7620	34	
	1	**Rohrleitung (Rohr 12 x 1), rechts, vollst.** einschließlich Orts-Nr. 36, 37, sowie Bild 17, je 1 Stück Orts-Nr. 27-29 und 33	**8899-20H15**	**35**	
	1	Schild	4-48 Ju N 16607	(36)	
	1	„	26 Ha-48 Ju N 16607	(37)	

Unbefugte Verwendung ist strafbar und macht schadenersatzpflichtig

JFM-FTVDru
290142
BaSbKü

Hydraulische Anlage
(Rohrleitungen im Rumpf)

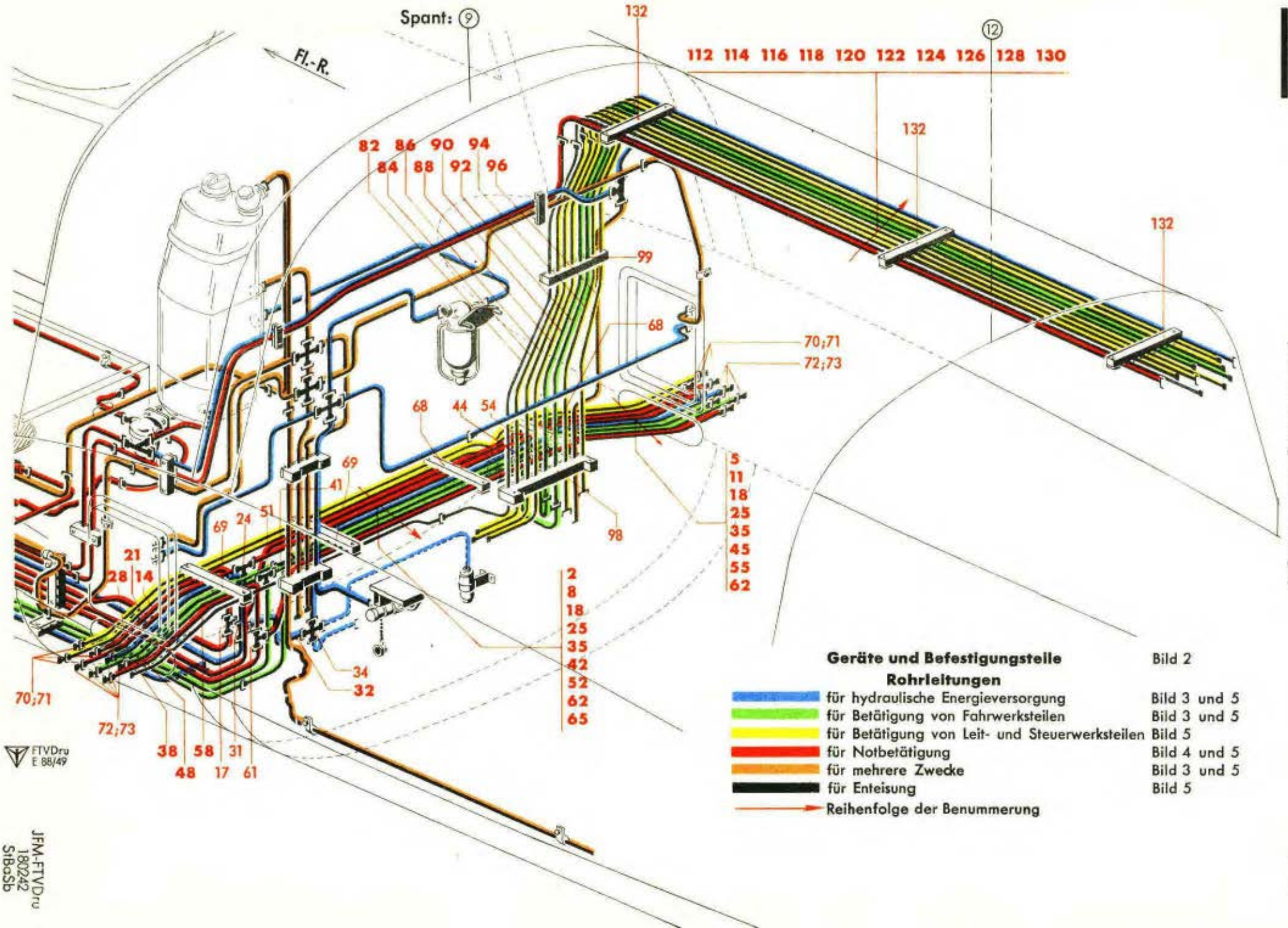

Geräte und Befestigungsteile	Bild 2
Rohrleitungen	
für hydraulische Energieversorgung	Bild 3 und 5
für Betätigung von Fahrwerksteilen	Bild 3 und 5
für Betätigung von Leit- und Steuerwerksteilen	Bild 5
für Notbetätigung	Bild 4 und 5
für mehrere Zwecke	Bild 3 und 5
für Enteisung	Bild 5
Reihenfolge der Benummerung	

Werk-stoff	Stück	Benennung	Ersatzteil-Nr.	Bild: 5 Orts-Nr.	Bem.
		Fahrgestell ausfahren (26)			
	1	**Rohrleitung (Rohr 12 x 1), links, vollst.** einschließlich Orts-Nr. 39, 40, sowie Bild 17, je 1 Stück Orts-Nr. 27-29 und 33	**8899-20H10**	**38**	
	1	Schild	26-48 Ju N 16607	(39)	
	1	"	43 Hb-48 Ju N 16607	(40)	
	1	T-Stück (wie Bild 17, Orts-Nr. 38)	10 DIN 7619	41	
	1	**Rohrleitung (Rohr 12 x 1), mitten, vollst.** einschließlich Orts-Nr. 43, sowie Bild 17, je 2 Stück Orts-Nr. 28, 29 und 33	**8899-20H11**	**42**	
	1	Schild	26-48 Ju N 16607	(43)	
	1	T-Stück (wie Bild 17, Orts-Nr. 38)	10 DIN 7619	44	
	1	**Rohrleitung (Rohr 12 x 1), rechts, vollst.** einschließlich Orts-Nr. 46, 47, sowie Bild 17, je 1 Stück Orts-Nr. 27-29 und 33	**8899-20H12**	**45**	
	1	Schild	26-48 Ju N 16607	(46)	
	1	"	46 Hb-48 Ju N 16607	(47)	
		Fahrgestell einfahren (25)			
	1	**Rohrleitung (Rohr 12 x 1), links, vollst.** einschließlich Orts-Nr. 49, 50, sowie Bild 17, je 1 Stück Orts-Nr. 27-29 und 33	**8899-20H07**	**48**	
	1	Schild	25-48 Ju N 16607	(49)	
	1	"	2 Hb-48 Ju N 16607	(50)	
	1	T-Stück (wie Bild 17, Orts-Nr. 38)	10 DIN 7619	51	
	1	**Rohrleitung (Rohr 12 x 1), mitten, vollst.** einschließlich Orts-Nr. 53, sowie Bild 17, je 2 Stück Orts-Nr. 28, 29 und 33	**8899-20H08**	**52**	
	1	Schild	25-48 Ju N 16607	(53)	
	1	T-Stück (wie Bild 17, Orts-Nr. 38)	10 DIN 7619	54	
	1	**Rohrleitung (Rohr 12 x 1), rechts, vollst.** einschließlich Orts-Nr. 56, 57, sowie Bild 17, je 1 Stück Orts-Nr. 27-29 und 33	**8899-20H09**	**55**	
	1	Schild	25-48 Ju N 16607	(56)	
	1	"	47 Hb-48 Ju N 16607	(57)	
		Notbetätigung des Fahrgestells (32)			
	1	**Rohrleitung (Rohr 12 x 1), links, vollst.** einschließlich Orts-Nr. 59, 60, sowie Bild 17, je 1 Stück Orts-Nr. 27-29 und 33	**8899-20H05**	**58**	
	1	Schild	32-48 Ju N 16607	(59)	
	1	"	10 Hn-48 Ju N 16607	(60)	
	1	T-Stück (wie Bild 17, Orts-Nr. 38)	10 DIN 7619	61	

Unbefugte Verwendung ist strafbar und macht schadenersatzpflichtig

JFM-FTVDru
290142
BaSbKü

Hydraulische Anlage
(Rohrleitungen im Rumpf)

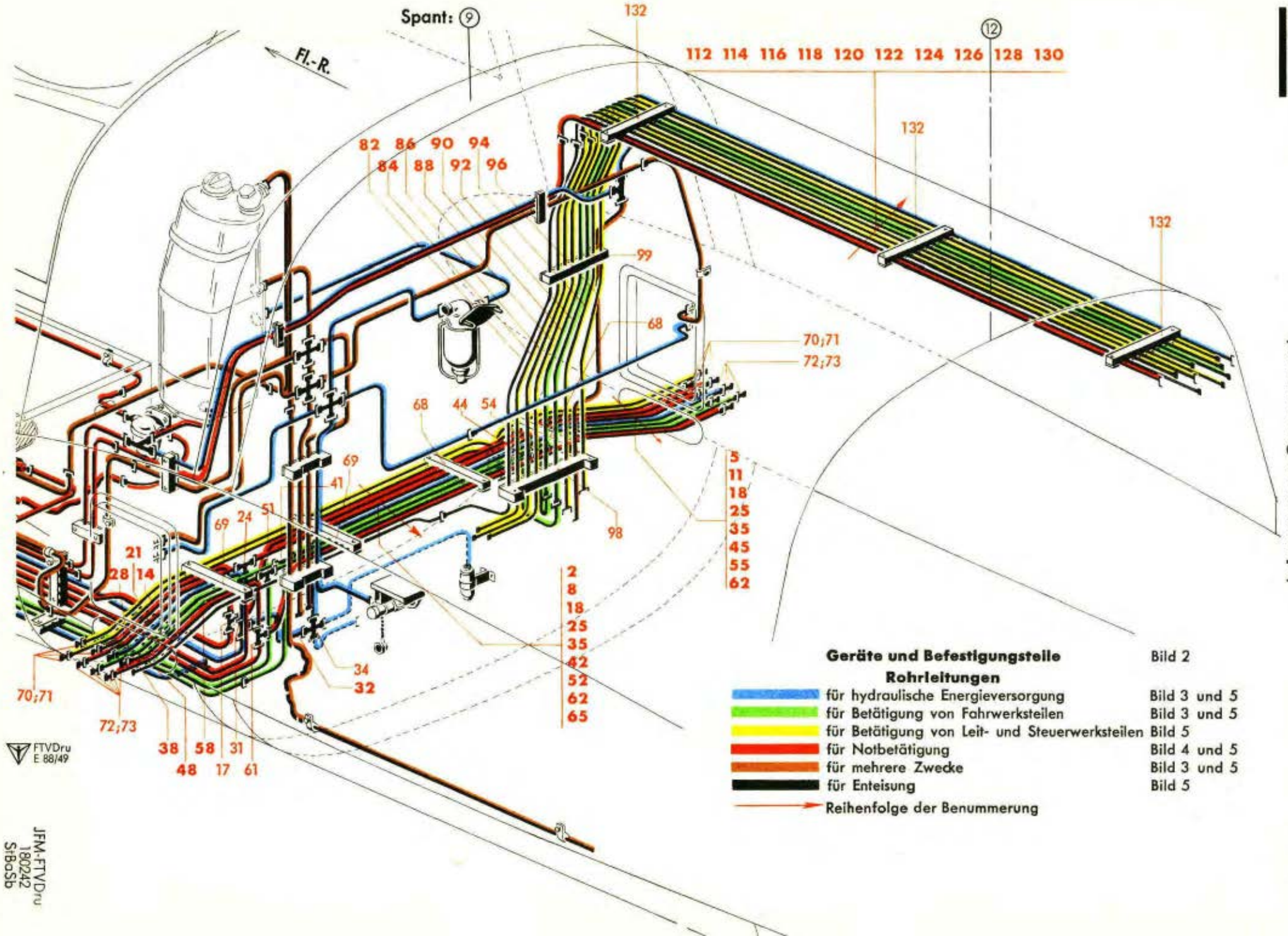

Geräte und Befestigungsteile Bild 2

Rohrleitungen

für hydraulische Energieversorgung	Bild 3 und 5
für Betätigung von Fahrwerksteilen	Bild 3 und 5
für Betätigung von Leit- und Steuerwerksteilen	Bild 5
für Notbetätigung	Bild 4 und 5
für mehrere Zwecke	Bild 3 und 5
für Enteisung	Bild 5

→ Reihenfolge der Benummerung

Werk-stoff	Stück	Benennung	Ersatzteil-Nr.	Bild: 5 Orts-Nr.	Bem.
	1	**Rohrleitung (Rohr 12 x 1), rechts, vollst.**	**8899-20 H 06**	**62**	
		einschließlich Orts-Nr. 63, 64, sowie Bild 17, je 1 Stück Orts-Nr. 27-29 und 33			
	1	Schild	32-48 Ju N 16607	(63)	
	1	"	14 Hn-48 Ju N 16607	(64)	
		Enteisung der Höhenflosse (3)			
	1	**Rohrleitung (Rohr 15 x 1), links, vollst.**	**8899-20 H 04**	**65**	
		einschließlich Orts-Nr. 66, sowie Bild 17, je 1 Stück Orts-Nr. 41-43 und 45			
	1	Schild	3-60 Ju N 16607	(66)	
	1	Schelle, einseitige Befestigung (aus 18 Ju N 15802)	8899-2050	(67)	
	2	Halterung mit Abbinder B 6 x 100 Ju N 26001	8899-20 H 01	68	
	2	" " " B 6 x 100 Ju N 26001	8899-20 H 02	69	
	6	Schraubstutzen M 16 x 1,5 außen und innen	8899-26.182	70	
	6	Dichtkegel, abgesetzt (wie Bild 17, Orts-Nr. 13)	8 MAF N 18334.1	71	
	10	Schraubstutzen M 18 x 1,5 außen und innen	8899-26.183	72	
	10	Dichtkegel, abgesetzt (wie Bild 17, Orts-Nr. 29)	10 MAF N 18334.1	73	
		Aufteilung für			
		Rohrbündel vor Spant 9, rechts, vollst.	**8899-21**	**(81)**	vgl. Bild 3, Orts-Nr. 2
		einschließlich Orts-Nr. 82-99			
		Enteisung der Höhenflosse (3)			
	1	**Rohrleitung (Rohr 15 x 1), vollst.**	**8899-21 H 02**	**82**	
		einschließlich Orts-Nr. 83 und Bild 17, 2 Stück Orts-Nr. 42			
	1	Schild	3-60 Ju N 16607	(83)	
		Landeklappen ausfahren (34)			
		Rohrleitung	s. Bild 10, Orts-Nr. 26		
	1	**Rohrleitung (Rohr 10 x 1), vollst.**	**8899-21 H 03**	**84**	
		einschließlich Orts-Nr. 85 und Bild 17, 2 Stück Orts-Nr. 11			
	1	Schild	34-40 Ju N 16607	(85)	
		Landeklappen einfahren (35)			
		Rohrleitung	s. Bild 10, Orts-Nr. 29		
	1	**Rohrleitung (Rohr 10 x 1), vollst.**	**8899-21 H 04**	**86**	
		einschließlich Orts-Nr. 87 und Bild 17, 2 Stück Orts-Nr. 11			
	1	Schild	35-40 Ju N 16607	(87)	

Unbefugte Verwendung ist strafbar und macht schadenersatzpflichtig

Hydraulische Anlage
(Rohrleitungen im Rumpf)

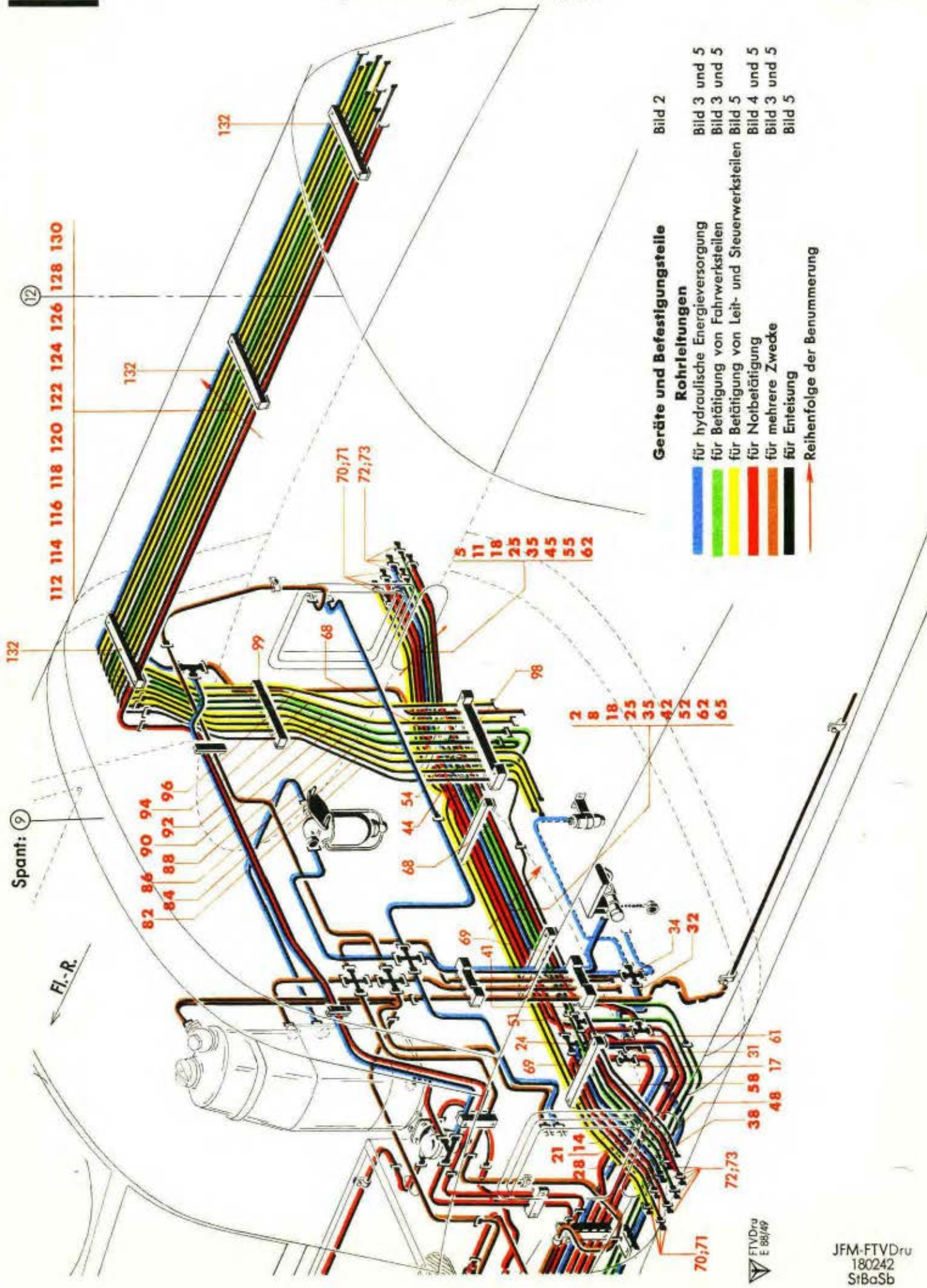

FTVDru E 86/69

JFM-FTVDru
180242
StBaSb

Werkstoff	Stück	Benennung	Ersatzteil-Nr.	Bild: 5 Orts-Nr.	Bem.
		Höhenflosse ausfahren (36)			
		Rohrleitung	s. Bild 10, Orts-Nr. 32		
	1	**Rohrleitung (Rohr 10 x 1), vollst.** einschließlich Orts-Nr. 89 und Bild 17, 2 Stück Orts-Nr. 11	**8899-21 H 05**	**88**	
	1	Schild	36-40 Ju N 16607	(89)	
		Sporn einfahren (25 s)			
	1	**Rohrleitung (Rohr 10 x 1), vollst.** einschließlich Orts-Nr. 91 und Bild 17, 2 Stück Orts-Nr. 11	**8899-21 H 06**	**90**	
	1	Schild	25s-40 Ju N 16607	(91)	
		Sporn ausfahren (26 s)			
	1	**Rohrleitung (Rohr 10 x 1), vollst.** einschließlich Orts-Nr. 93 und Bild 17, 2 Stück Orts-Nr. 11	**8899-21 H 07**	**92**	
	1	Schild	26s-40 Ju N 16607	(93)	
		Trimmklappe einfahren (43 t)			
		Übergangsstutzen	s. Bild 10, Orts-Nr. 105		
	1	**Rohrleitung (Rohr 15 x 1), vollst.** einschließlich Orts-Nr. 95, sowie Bild 17, je 1 Stück Orts-Nr. 42-45	**8899-21 H 08**	**94**	
	1	Schild	43t-60 Ju N 16607	(95)	
		Trimmklappe ausfahren (46 t)			
		Übergangsstutzen	s. Bild 10, Orts-Nr. 106		
	1	**Rohrleitung (Rohr 15 x 1), vollst.** einschließlich Orts-Nr. 97, sowie Bild 17, je 1 Stück Orts-Nr. 42-45	**8899-21 H 09**	**96**	
	1	Schild	46t-60 Ju N 16607	(97)	
	1	Halterung ohne Abbinder	8899-21 H 12	98	
	1	„ mit „ B 6 x 100 Ju N 26001	8899-21 H 13	99	
		Aufteilung für			
		Rohrbündel von Spant 9-12, vollst. einschließlich Orts-Nr. 112-132	**88.996-22**	**(111)**	vgl. Bild 3, Orts-Nr. 3
		Notbetätigung der Landeklappen (39)			

Unbefugte Verwendung ist strafbar und macht schadenersatzpflichtig

JFM-FTVDru
300142
BaSbKü

Hydraulische Anlage
(Rohrleitungen im Rumpf)

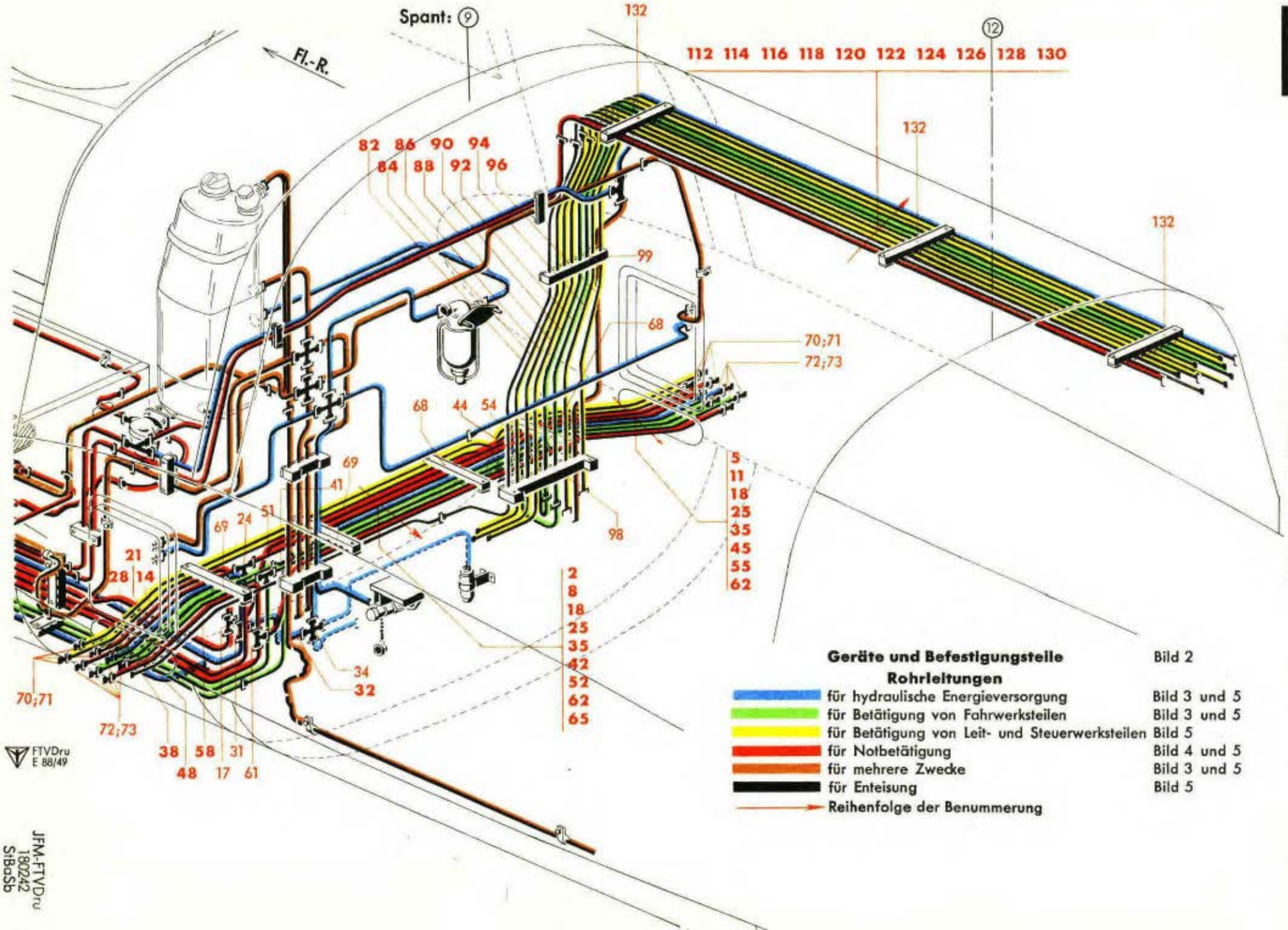

Geräte und Befestigungsteile Bild 2

Rohrleitungen

	für hydraulische Energieversorgung	Bild 3 und 5
	für Betätigung von Fahrwerksteilen	Bild 3 und 5
	für Betätigung von Leit- und Steuerwerksteilen	Bild 5
	für Notbetätigung	Bild 4 und 5
	für mehrere Zwecke	Bild 3 und 5
	für Enteisung	Bild 5
→	Reihenfolge der Benummerung	

JFM-FTVDru
180242
StBaSb

Werk-stoff	Stück	Benennung	Ersatzteil-Nr.	Bild: 5 Orts-Nr.	Bem.
	1	**Rohrleitung (Rohr 10 x 1), vollst.**	**8899-22 H 14**	**112**	
		einschließlich Orts-Nr. 113, sowie Bild 17, je 2 Stück Orts-Nr. 10, 12 und 19			
	1	Schild	39-40 Ju N 16607	(113)	
		Enteisung der Höhenflosse (3)			
	1	**Rohrleitung (Rohr 15 x 1), vollst.**	**8899-22 H 03**	**114**	
		einschließlich Orts-Nr. 115, sowie Bild 17, je 1 Stück Orts-Nr. 41-43 und 45			
	1	Schild	3-60 Ju N 16607	(115)	
		Landeklappen ausfahren (34)			
	1	**Rohrleitung (Rohr 10 x 1), vollst.**	**8899-22 H 04**	**116**	
		einschließlich Orts-Nr. 117, sowie Bild 17, je 1 Stück Orts-Nr. 10-12 und 19			
	1	Schild	34-40 Ju N 16607	(117)	
		Landeklappen einfahren (35)			
	1	**Rohrleitung (Rohr 10 x 1), vollst.**	**8899-22 H 05**	**118**	
		einschließlich Orts-Nr. 119, sowie Bild 17, je 2 Stück Orts-Nr. 12, 19, „ 1 „ „ 10 und 13			
	1	Schild	35-40 Ju N 16607	(119)	
		Höhenflosse ausfahren (36)			
	1	**Rohrleitung (Rohr 10 x 1), vollst.**	**8899-22 H 06**	**120**	
		einschließlich Orts-Nr. 121, sowie Bild 17, je 1 Stück Orts-Nr. 10-12 und 19			
	1	Schild	36-40 Ju N 16607	(121)	
		Sporn einfahren (25 s)			
	1	**Rohrleitung (Rohr 10 x 1), vollst.**	**8899-22 H 07**	**122**	
		einschließlich Orts-Nr. 123, sowie Bild 17, je 1 Stück Orts-Nr. 10-12 und 19			
	1	Schild	25s-40 Ju N 16607	(123)	
		Sporn ausfahren (26 s)			
	1	**Rohrleitung (Rohr 10 x 1), vollst.**	**8899-22 H 08**	**124**	
		einschließlich Orts-Nr. 125, sowie Bild 17, je 1 Stück Orts-Nr. 10-12 und 19			
	1	Schild	26s-40 Ju N 16607	(125)	
		Trimmklappe einfahren (43 t)			
	1	**Rohrleitung (Rohr 15 x 1), vollst.**	**8899-22 H 09**	**126**	
		einschließlich Orts-Nr. 127, sowie Bild 17, je 1 Stück Orts-Nr. 41-43 und 45			
	1	Schild	43t-60 Ju N 16607	(127)	

Unbefugte Verwendung ist strafbar und macht schadenersatzpflichtig

Hydraulische Anlage
(Rohrleitungen im Rumpf)

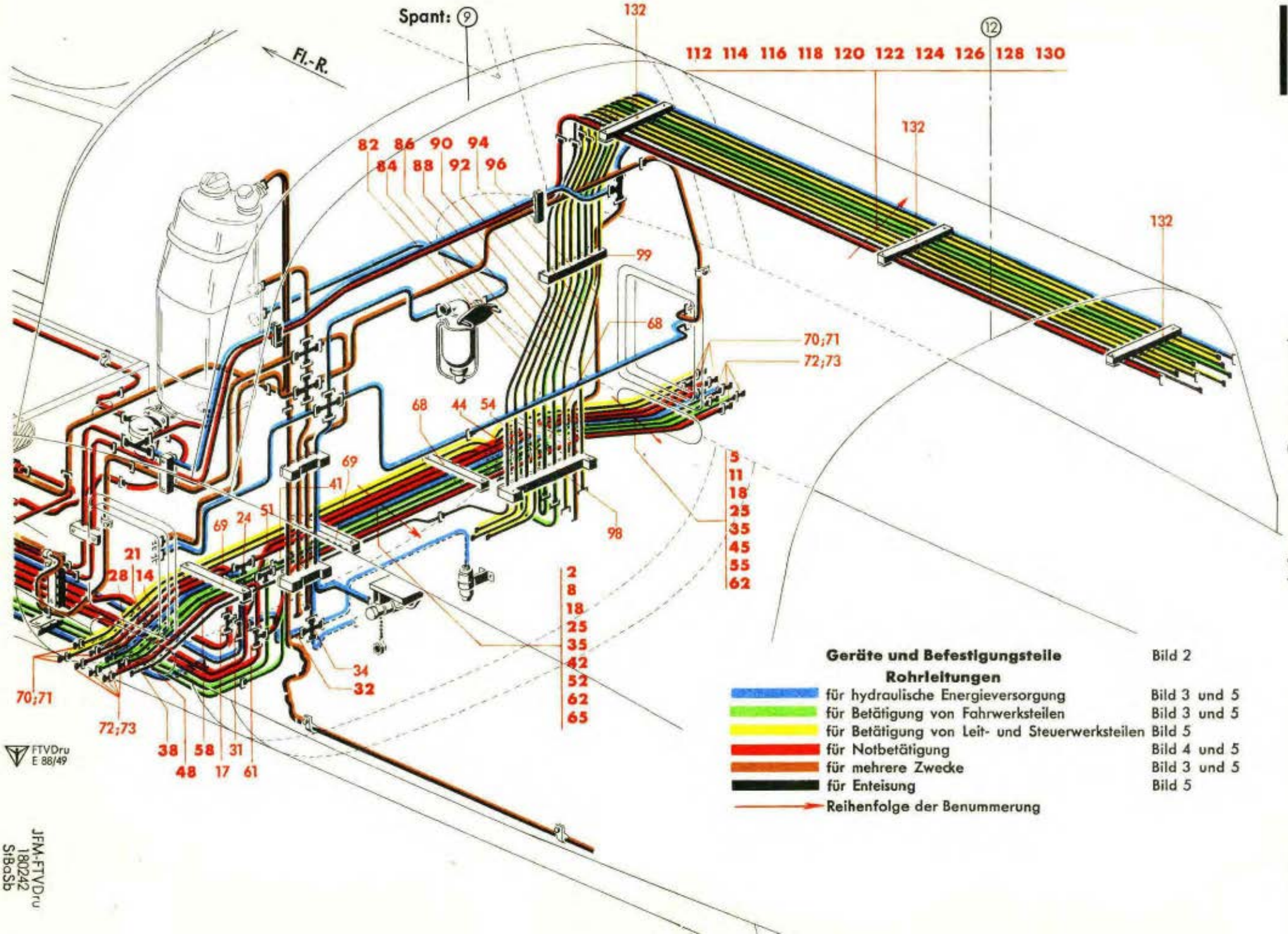

Geräte und Befestigungsteile Bild 2

Rohrleitungen

für hydraulische Energieversorgung	Bild 3 und 5
für Betätigung von Fahrwerksteilen	Bild 3 und 5
für Betätigung von Leit- und Steuerwerksteilen	Bild 5
für Notbetätigung	Bild 4 und 5
für mehrere Zwecke	Bild 3 und 5
für Enteisung	Bild 5

Reihenfolge der Benummerung

Werk-stoff	Stück	Benennung	Ersatzteil-Nr.	Bild: 5 Orts-Nr.	Bem.
		Trimmklappen ausfahren (46 t)			
	1	**Rohrleitung (Rohr 15 x 1), vollst.**	**8899-22 H 10**	**128**	
		einschließlich Orts-Nr. 129, sowie Bild 17, je 1 Stück Orts-Nr. 41-43 und 45			
	1	Schild	46t-60 Ju N 16607	(129)	
		Saugleitung für Landeklappen (38)			
	1	**Rohrleitung (Rohr 10 x 1), vollst.**	**8899-22 H 12**	**130**	
		einschließlich Orts-Nr. 131, sowie Bild 17, je 2 Stück Orts-Nr. 12, 19 „ 1 „ „ 10 und 13			
	1	Schild	38-40 Ju N 16607	(131)	
	3	Halterung mit Abbinder B 6 x 100 Ju N 26001	8899-22 H 15	132	

Unbefugte Verwendung ist strafbar und macht schadenersatzpflichtig

JFM-FTVDru
300142
BaSbKü

Hydraulische Anlage
(Rohrleitungen im Rumpf)

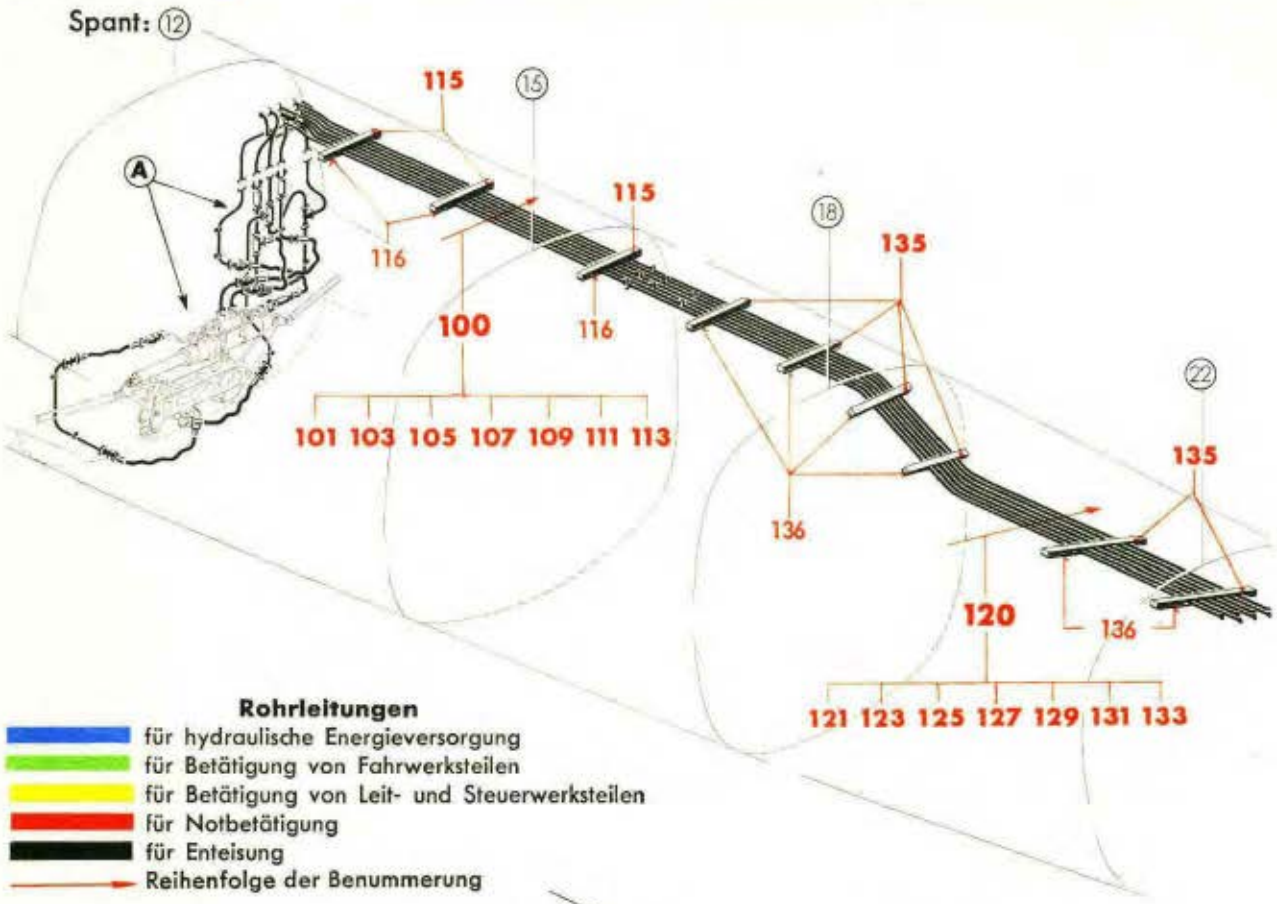

Rohrleitungen

- für hydraulische Energieversorgung
- für Betätigung von Fahrwerksteilen
- für Betätigung von Leit- und Steuerwerksteilen
- für Notbetätigung
- für Enteisung
- Reihenfolge der Benummerung

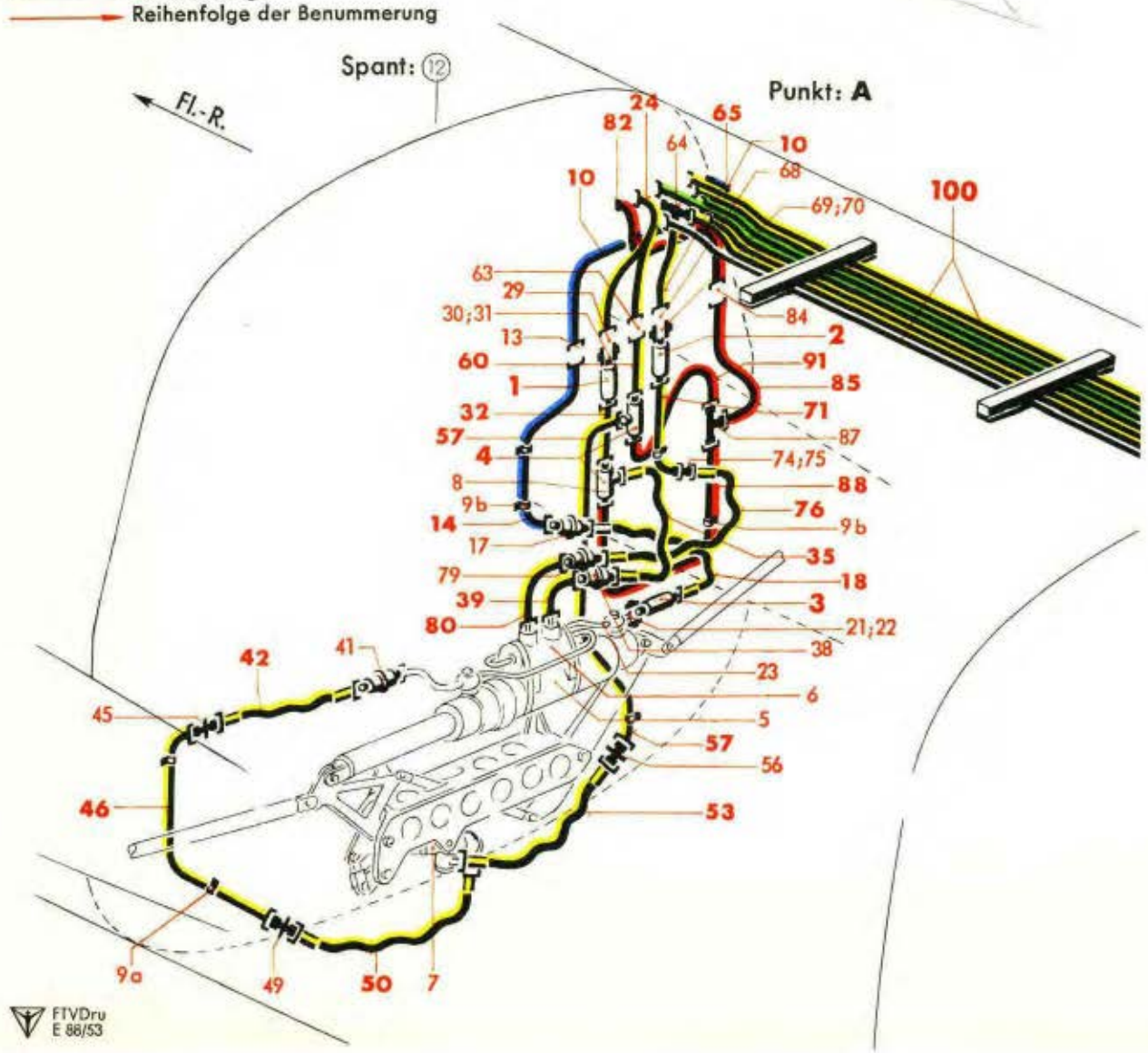

Werk-stoff	Stück	Benennung	Ersatzteil-Nr.	Bild: 6 Orts-Nr.	Bem.
		Rohrleitungen im Rumpf			
		hierzu Bild 2-8			
		Geräte und Befestigungsteile			
		hierzu Bild 2, Orts-Nr. 3-57			
		„ 6, „ 1-9 b			
		„ 7, „ 1-12			
		„ 8, „ 1-9			
	1	**Blende, vollst.**	**8899-36**	1	
		(Aufteilung siehe Bild 7, Orts-Nr. 1)			
	1	**Drosselventil, vollst.**	**8899-110**	2	
		(Aufteilung siehe Bild 7, Orts-Nr. 9)			
	1	**Rückschlagventil** (Lief. EC)	**(8-2782 B-3)**	3	
	2	**Umsteuerventil** (Lief. EC)	**(8-2808 C-4)**	4	
		Einziehstrebe für Landeklappen	s. Konstr.-Gr. 4, Steuerung im Rumpf (Landeklappen-Betätigung)	5	
		Hydraulische Verblockung		6	
		Steuerbares Überdruckventil		7	
	1	Befestigungsschelle (für Umsteuerventil)	8899-3157	8	
	Nach Bedarf	Schelle, einseitige Befestigung	16 Ju N 15802	9a	aus (88.996-31/
	„	„ „ „	12 Ju N 15802	9b	
		Rohrleitungen, Verbindungsteile und Armaturen			aus 88.996-26/ 88.996-29/ 88.996-30/
		hierzu Bild 3, Orts-Nr. 1-127			
		„ 4, „ 1-68			
		„ 5, „ 1-132			
		„ 6, „ 10-137			
		„ 8, „ 15-105			
		Eingeklammerte Kursivzahlen in Spalte „Benennung" bedeuten Kennzeichnungsziffern der Leitungen			
		Saugleitung für Landeklappen von Spant 12 bis zur hydraul. Verblockung (*38*)			
		Rohrleitung	s. Bild 5, Orts-Nr. 130		

Unbefugte Verwendung ist strafbar und macht schadenersatzpflichtig

Hydraulische Anlage
(Rohrleitungen im Rumpf)

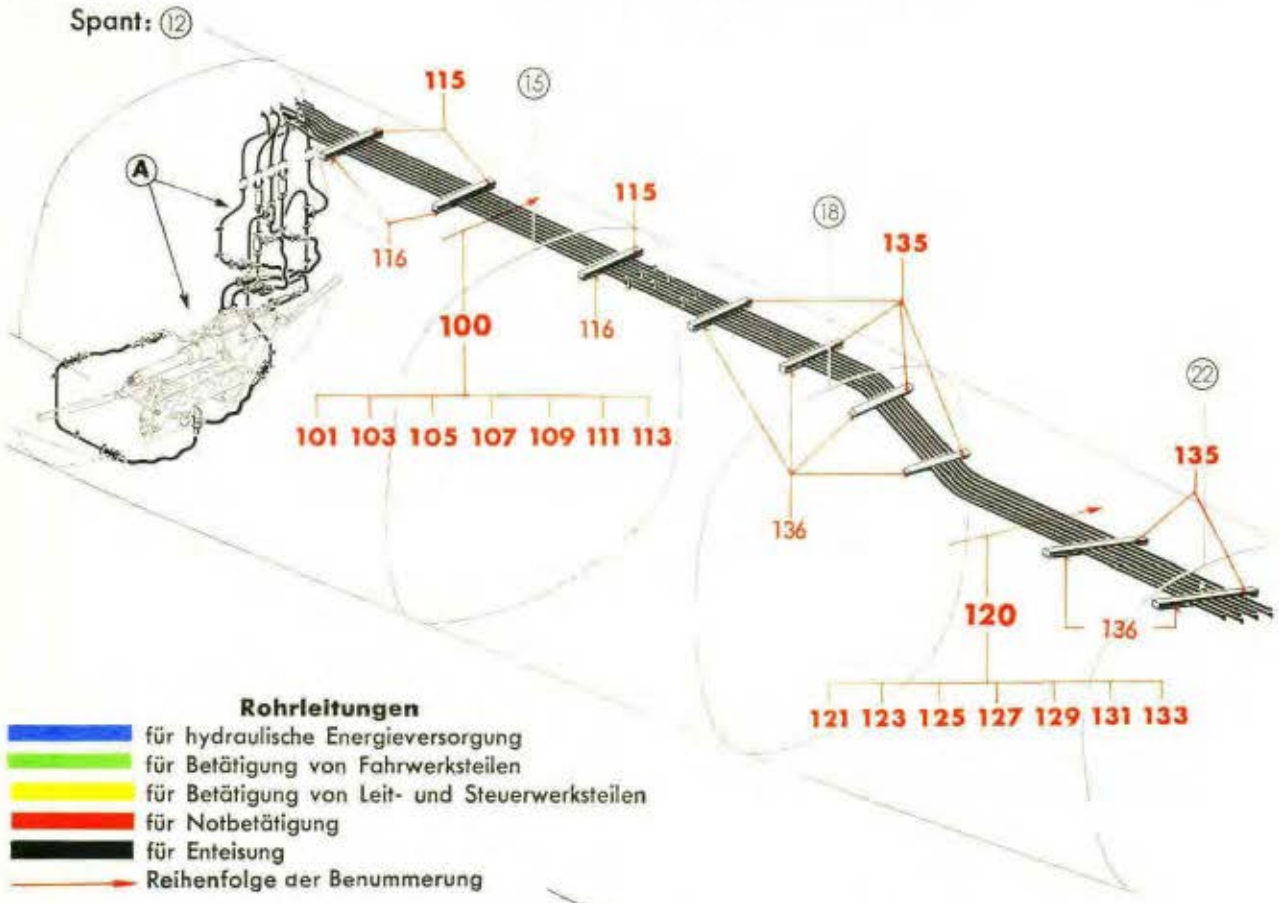

Rohrleitungen

- für hydraulische Energieversorgung
- für Betätigung von Fahrwerksteilen
- für Betätigung von Leit- und Steuerwerksteilen
- für Notbetätigung
- für Enteisung
- Reihenfolge der Benummerung

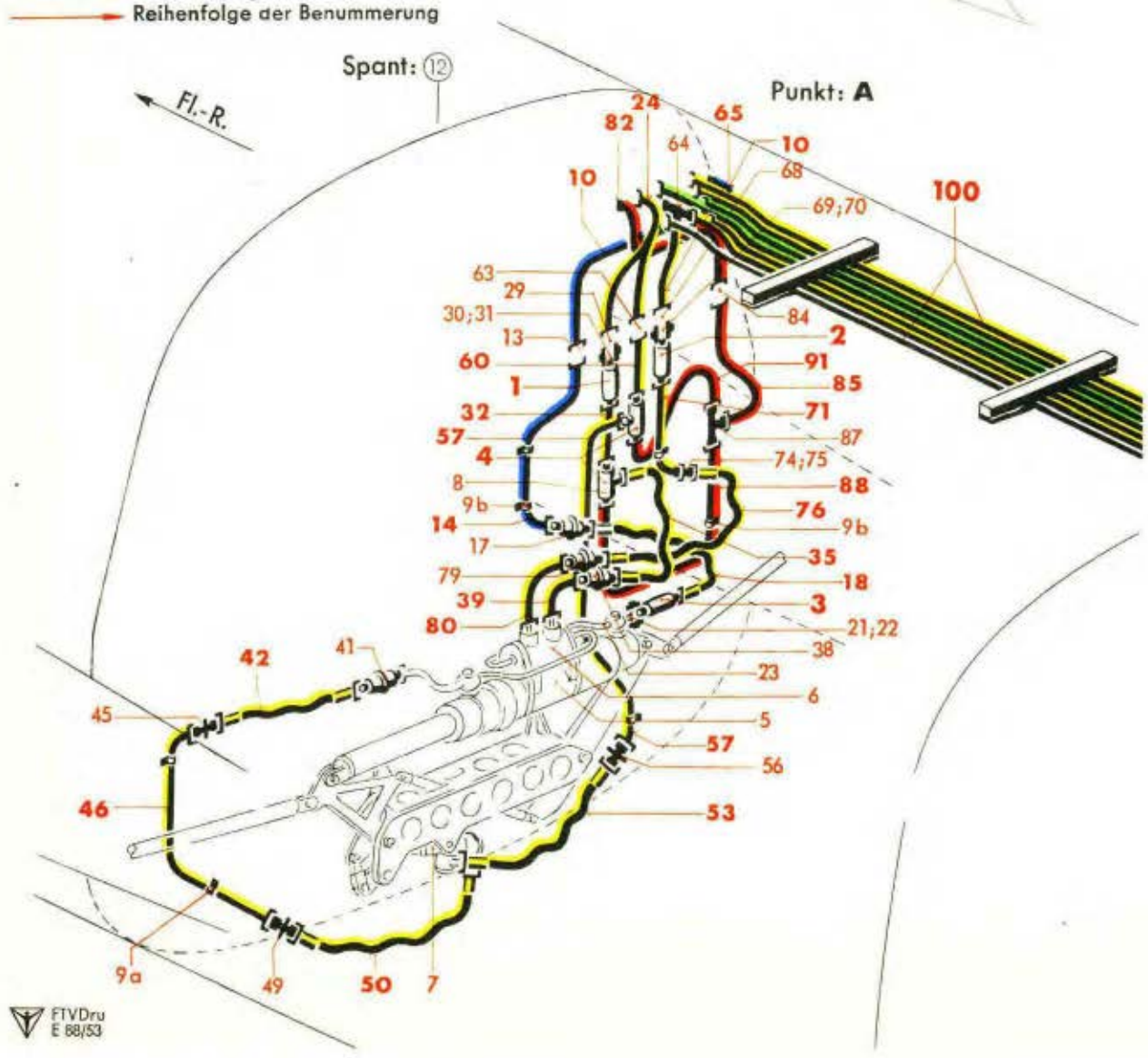

Werkstoff	Stück	Benennung	Ersatzteil-Nr.	Bild: 6 Orts-Nr.	Bem.
	1	**Rohrleitung (Rohr 10x1), vollst.** einschließlich Orts-Nr. 11, 12, sowie Bild 17, je 1 Stück Orts-Nr. 11-13, 19 und 25	**88.992-26H255**	**10**	
	1	Schild	38-40 Ju N 16607	(11)	
	1	„	34 Ha-40 Ju N 16607	(12)	
		Flanschdoppelstutzen	s. Konstr.-Gr. 1, Rumpf-Oberschale (Gestängeverkleidung zw. Spant 12 und 15, rechts)	13	
	1	**Rohrleitung (Rohr 10x1), vollst.** einschließlich Orts-Nr. 15, 16, sowie Bild 17, je 2 Stück Orts-Nr. 12, 13, 19 und 25	**88.992-26H256**	**14**	
	1	Schild	38-40 Ju N 16607	(15)	
	1	„	34 Ha-40 Ju N 16607	(16)	
	1	Rohrleitungskupplung mit Sechskant	8 Ro N 18320.1	17	
	1	**Schlauchleitung (8x325 Ro N 18106.1), vollst.** einschließlich Orts-Nr. 19 und 20	**8899-29H23**	**18**	
	1	Schild	38-60 Ju N 16607	(19)	
	1	„	17 Hc-60 Ju N 16607	(20)	
		Rückschlagventil	siehe Orts-Nr. 3		
	1	Gewindemuffe	M 16 x 1,5 Ju N 18319	21	
	1	Doppeldichtkegel	8 Ju N 18318	22	
		Rohrleitung bis zur hydraulischen Verblockung	s. Konstr.-Gr. 4, Oberschale, Steuerung im Rumpf (Landeklappenbetätigung)	23	
		Landeklappen ausfahren (34)			
		Rohrleitung	s. Bild 5, Orts-Nr. 116		
	1	**Abzweigleitung (Rohr 10x1), vollst.** (34 u. 34 ü) einschließlich Orts-Nr. 25-28, sowie Bild 17, je 3 Stück Orts-Nr. 18, 20 und 1 Stück Orts-Nr. 25	**88.992-26H245**	**24**	
	1	Schild	34-40 Ju N 16607	(25)	
	1	„	21 Hc-40 Ju N 16607	(26)	
	1	„	34ü-40 Ju N 16607	(27)	
	1	„	20 Hc-40 Ju N 16607	(28)	
		Flanschdoppelstutzen	s. Konstr.-Gr. 1, Rumpf-Oberschale (Gestängeverkleidung zw. Spant 12 und 15, rechts)	29	
	1	Gewindemuffe	M 16 x 1,5 Ju N 18319	30	
	1	Doppeldichtkegel	8 Ju N 18318	31	
		Blende	siehe Orts-Nr. 1		
	1	**Rohrleitung (Rohr 10x1), vollst.** einschließlich Orts-Nr. 33, 34, sowie Bild 17, je 2 Stück Orts-Nr. 12, 13, 19 und 1 Stück Orts-Nr. 25	**88.992-26H246**	**32**	
	1	Schild	34-40 Ju N 16607	(33)	
	1	„	19 Hc-40 Ju N 16607	(34)	
		Umsteuerventil	siehe Orts-Nr. 4		

Unbefugte Verwendung ist strafbar und macht schadenersatzpflichtig

Hydraulische Anlage
(Rohrleitungen im Rumpf)

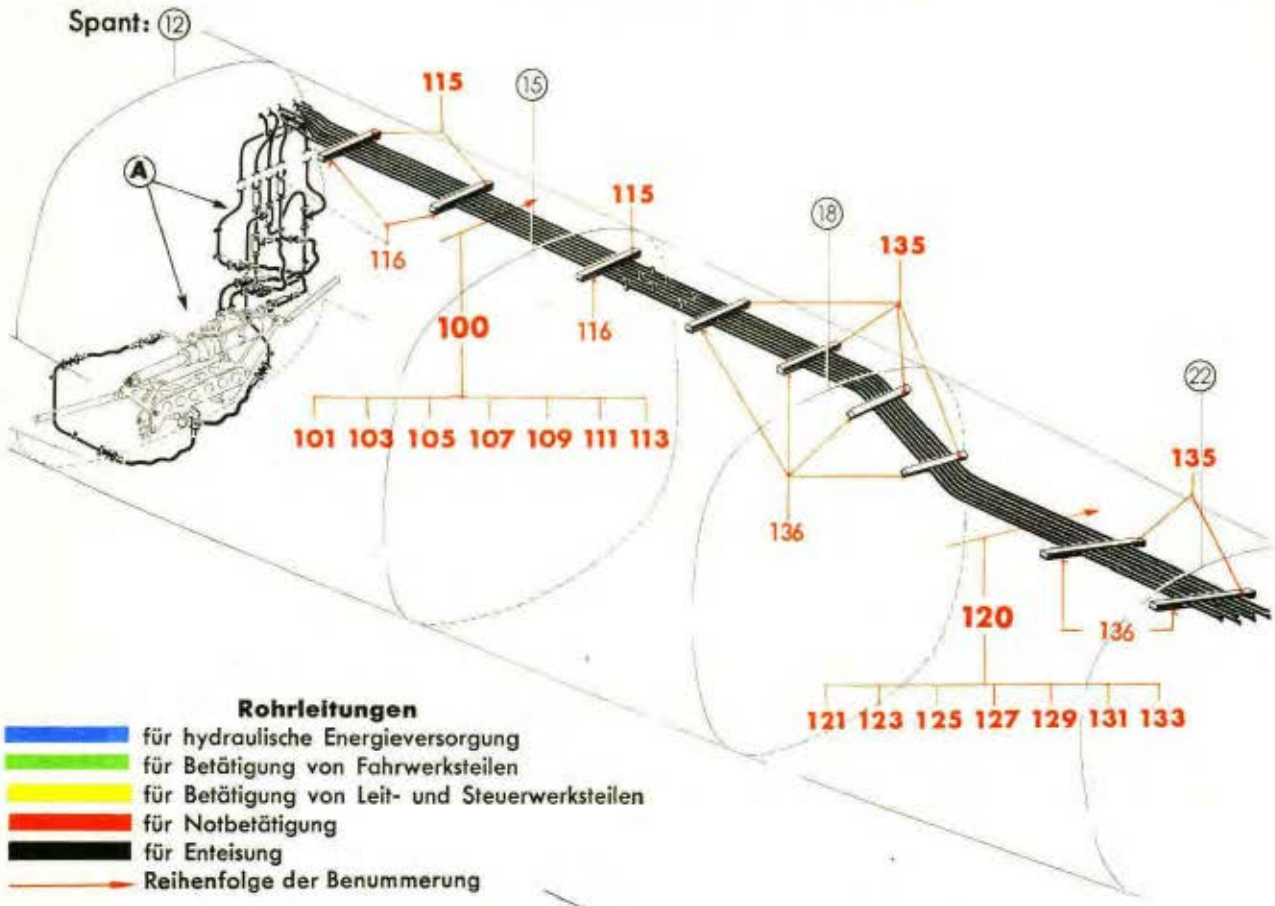

Rohrleitungen

- für hydraulische Energieversorgung
- für Betätigung von Fahrwerksteilen
- für Betätigung von Leit- und Steuerwerksteilen
- für Notbetätigung
- für Enteisung
- Reihenfolge der Benummerung

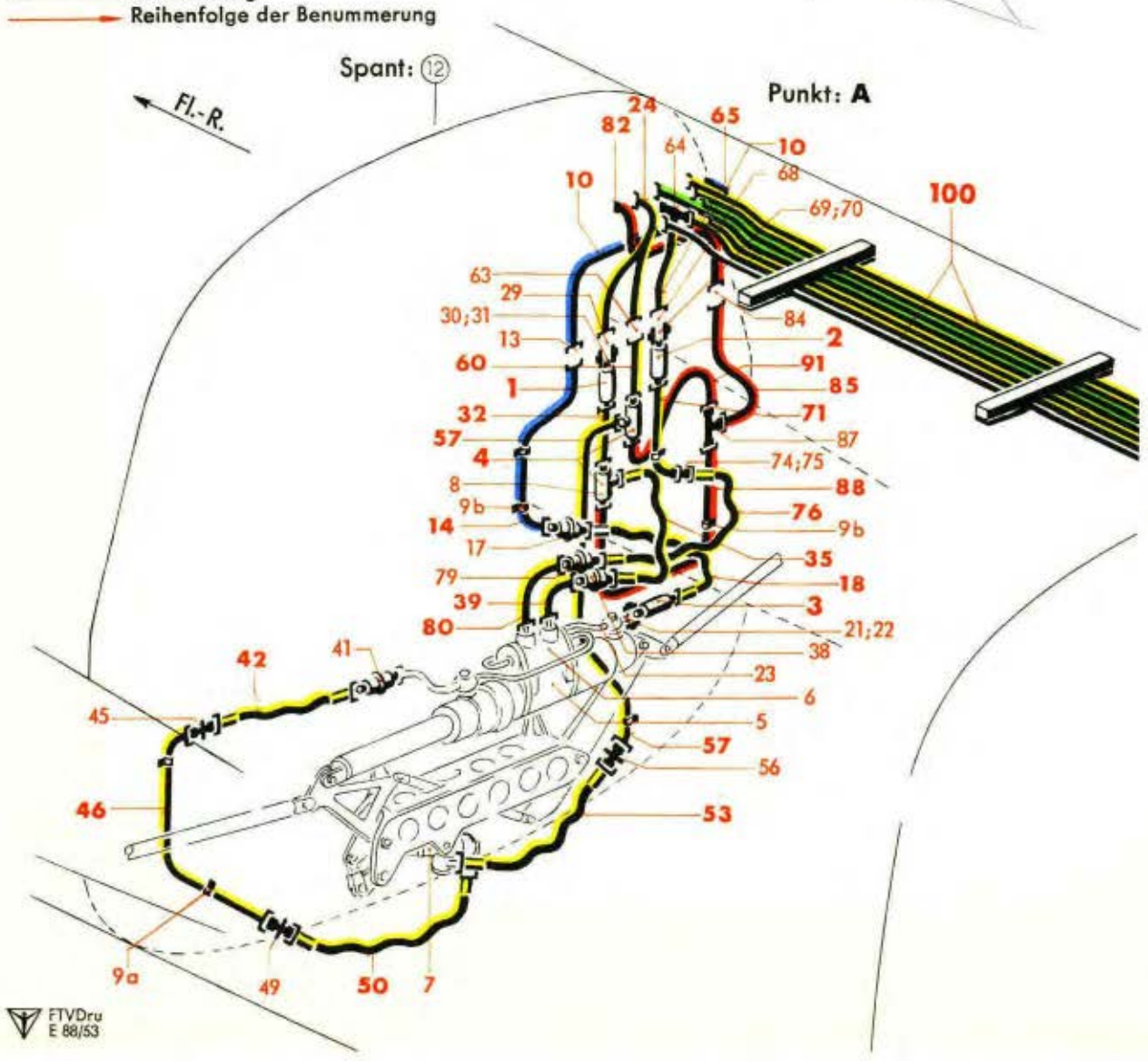

Werkstoff	Stück	Benennung	Ersatzteil-Nr.	Bild: 6 Orts-Nr.	Bem.
	1	**Schlauchleitung (8x450 Ro N 18106.1), vollst.**	**8899-29 H 26**	**35**	
		einschließlich Orts-Nr. 36 und 37			
	1	Schild	34-60 Ju N 16607	(36)	
	1	„	16 Hc-60 Ju N 16607	(37)	
	1	Rohrleitungskupplung mit Sechskant	8 Ro N 18320.1	38	
	1	**Krümmer (Rohr 10x1), vollst.**	**8899-26 H 150**	**39**	
		einschließlich Bild 17, je 2 Stück Orts-Nr. 18, 20 und 1 Stück Orts-Nr. 25			
		Hydraulische Verblockung	siehe Orts-Nr. 6		
		Überströmleitung (Blockierung) *(34 ü)*			
		Hydraulische Verblockung	siehe Orts-Nr. 6		
		Rohrleitung	s. Konstr.-Gr. 4 Steuerung im Rumpf (Landeklappenbetätigung)		
	1	Rohrleitungskupplung mit Sechskant	6 Ro N 18320.1	41	
	1	**Schlauchleitung (6x335 Ro N 18106.1), vollst.**	**88.996-29 H 02**	**42**	aus XV 4639 b/41
		einschließlich Orts-Nr. 43 und 44			
	1	Schild	34ü-60 Ju N 16607	(43)	
	1	„	24 Hc-60 Ju N 16607	(44)	
	1	Doppelstutzen (wie Bild 17, Orts-Nr. 8 a)	B 6 DIN 7611[3])	45	aus XV 4638 b/41
	1	**Rohrleitung (Rohr 8x1), vollst.**	**88.996-26 H 182**	**46**	aus XV 4639 b/41
		einschließlich Orts-Nr. 47, 48, sowie Bild 17, je 2 Stück Orts-Nr. 3, 4 und 7			
	1	Schild	34ü-32 Ju N 16607	(47)	
	1	„	25 Hc-32 Ju N 16607	(48)	-
	1	Doppelstutzen (wie Bild 17, Orts-Nr. 8 a)	B 6 DIN 7611[3])	49	aus XV 4638 b/41
	1	**Schlauchleitung (6x600 Ro N 18106.1), vollst.**	**8899-29 H 25**	**50**	
		einschließlich Orts-Nr. 51 und 52			
	1	Schild	34ü-60 Ju N 16607	(51)	
	1	„	11 Hc-60 Ju N 16607	(52)	
		Überdruckventil	siehe Orts-Nr. 7		
	1	**Schlauchleitung (8x270 Ro N 18106.1), vollst.**	**8899-29 H 24**	**53**	
		einschließlich Orts-Nr. 54 und 55			
	1	Schild	34ü-60 Ju N 16607	(54)	
	1	„	13 Hc-60 Ju N 16607	(55)	
	1	Doppelstutzen	B 8 DIN 7611[3])	56	aus XV 4638b/41

[3]) Aus Leichtmetall (bei Bestellung angeben)

Unbefugte Verwendung ist strafbar und macht schadenersatzpflichtig

Hydraulische Anlage
(Rohrleitungen im Rumpf)

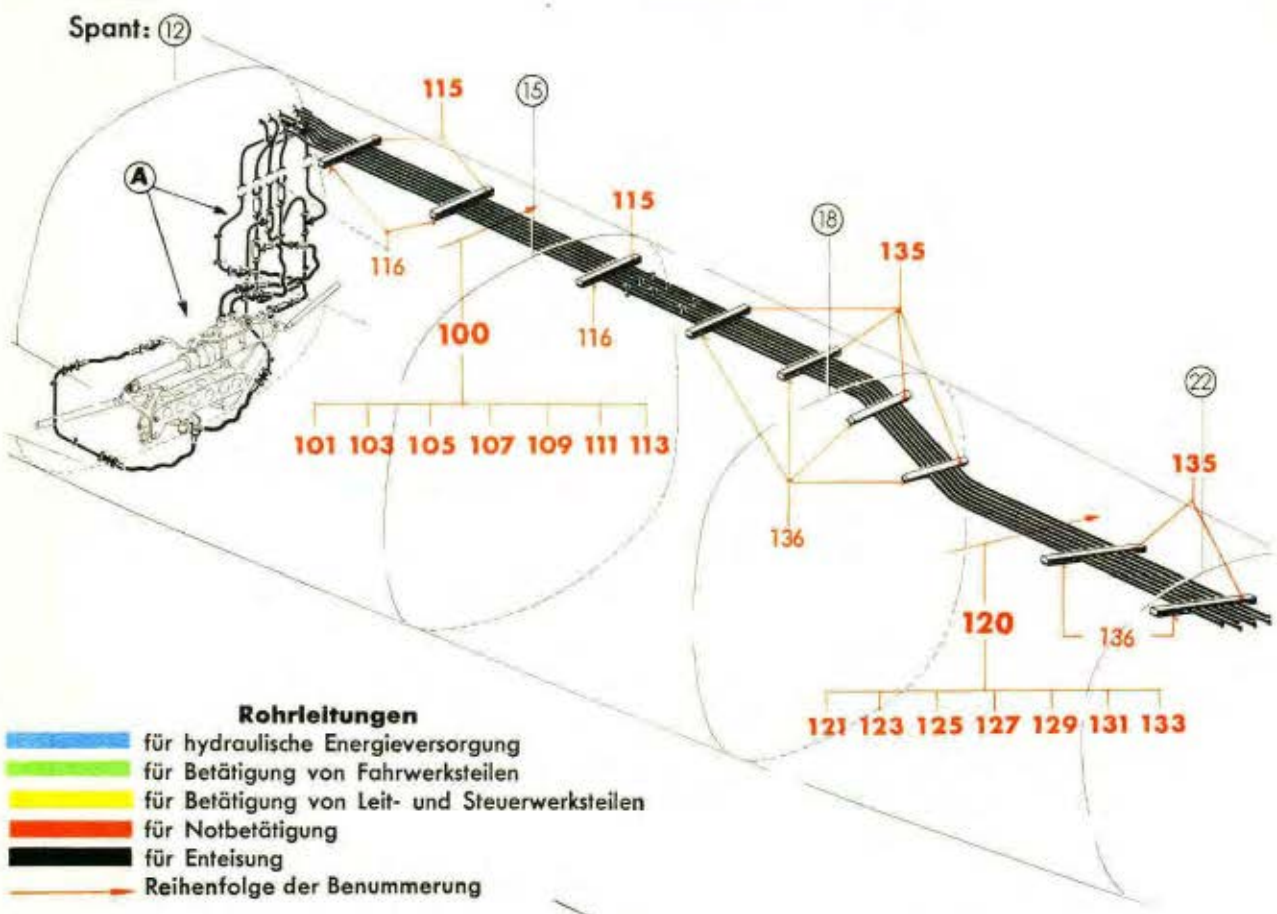

Rohrleitungen

- für hydraulische Energieversorgung
- für Betätigung von Fahrwerksteilen
- für Betätigung von Leit- und Steuerwerksteilen
- für Notbetätigung
- für Enteisung
- Reihenfolge der Benummerung

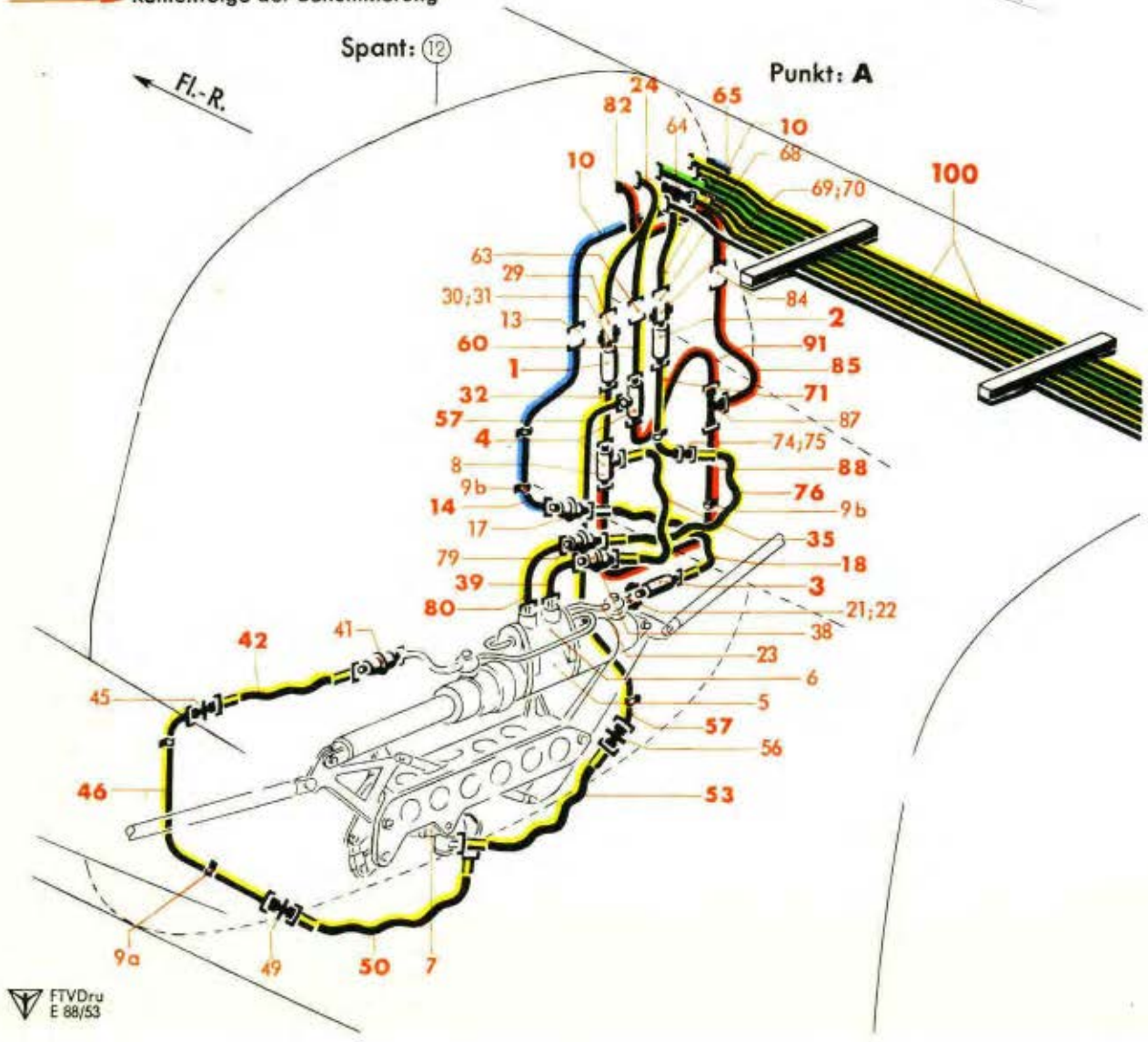

Werk-stoff	Stück	Benennung	Ersatzteil-Nr.	Bild: 6 Orts-Nr.	Bem.
	1	**Rohrleitung (Rohr 10x1), vollst.** einschließlich Orts-Nr. 58, 59, sowie Bild 17, je 2 Stück Orts-Nr. 12, 13 und 19	**88.996-26 H 138**	**57**	aus AV 4638 b/41
	1	Schild	34ü-40 Ju N 16607	(58)	
	1	„	14 Hc-40 Ju N 16607	(59)	
		Umsteuerventil	siehe Orts-Nr. 4		
	1	**Rohrleitung (Rohr 10x1), vollst.** einschließlich Orts-Nr. 61, 62, sowie Bild 17, je 2 Stück Orts-Nr. 12, 13, 19 und 1 Stück Orts-Nr. 25	**88.992-26 H 247**	**60**	
	1	Schild	34ü-40 Ju N 16607	(61)	
	1	„	20 Hc-40 Ju N 16607	(62)	
		Flanschdoppelstutzen	s. Konstr.-Gr. 1, Rumpf-Oberschale (Gestängeverkleidung zw. Spant 12 und 15, rechts)	63	
		Abzweigleitung	siehe Orts-Nr. 24		
		Landeklappen einfahren (35)			
		Rohrleitung	s. Bild 5, Orts-Nr. 118		
	1	T-Stück (wie Bild 17, Orts-Nr. 22)	8 DIN 7619	64	
	1	**Rohrleitung (Rohr 10x1), vollst.** einschließlich Orts-Nr. 66, 67, sowie Bild 17, 2 Stück Orts-Nr. 12, je 1 Stück Orts-Nr. 13, 14, 16, 19 und 25	**88.992-26 H 253**	**65**	
	1	Schild	35-40 Ju N 16607	(66)	
	1	„	5 Hc-40 Ju N 16607	(67)	
		Flanschdoppelstutzen	s. Konstr.-Gr. 1, Rumpf-Oberschale (Gestängeverkleidung zw. Spant 12 und 15, rechts)	68	
	1	Gewindemuffe	M 18 x 1,5 Ju N 18319	69	
	1	Doppeldichtkegel	10 Ju N 18318	70	
		Drosselventil	siehe Orts-Nr. 2		
	1	**Rohrleitung (Rohr 10x1), vollst.** einschließlich Orts-Nr. 72, 73, sowie Bild 17, je 1 Stück Orts-Nr. 11, 12, 14, 16 und 25	**88.992-26 H 254**	**71**	
	1	Schild	35-40 Ju N 16607	(72)	
	1	„	6 Hc-40 Ju N 16607	(73)	
	1	Schraubstutzen M 18 x 1,5, außen und innen	8899-26.182	74	
	1	Dichtkegel, abgesetzt (wie Bild 17, Orts-Nr. 13)	8 MAF N 18334.1	75	
	1	**Schlauchleitung (8x510 Ro N 18106.1), vollst.** einschließlich Orts-Nr. 77 und 78	**8899-29 H 21**	**76**	
	1	Schild	35-60 Ju N 16607	(77)	
	1	„	7 Hc-60 Ju N 16607	(78)	
	1	Rohrleitungskupplung mit Sechskant	8 Ro N 18320.1	79	

Unbefugte Verwendung ist strafbar und macht schadenersatzpflichtig

Hydraulische Anlage
(Rohrleitungen im Rumpf)

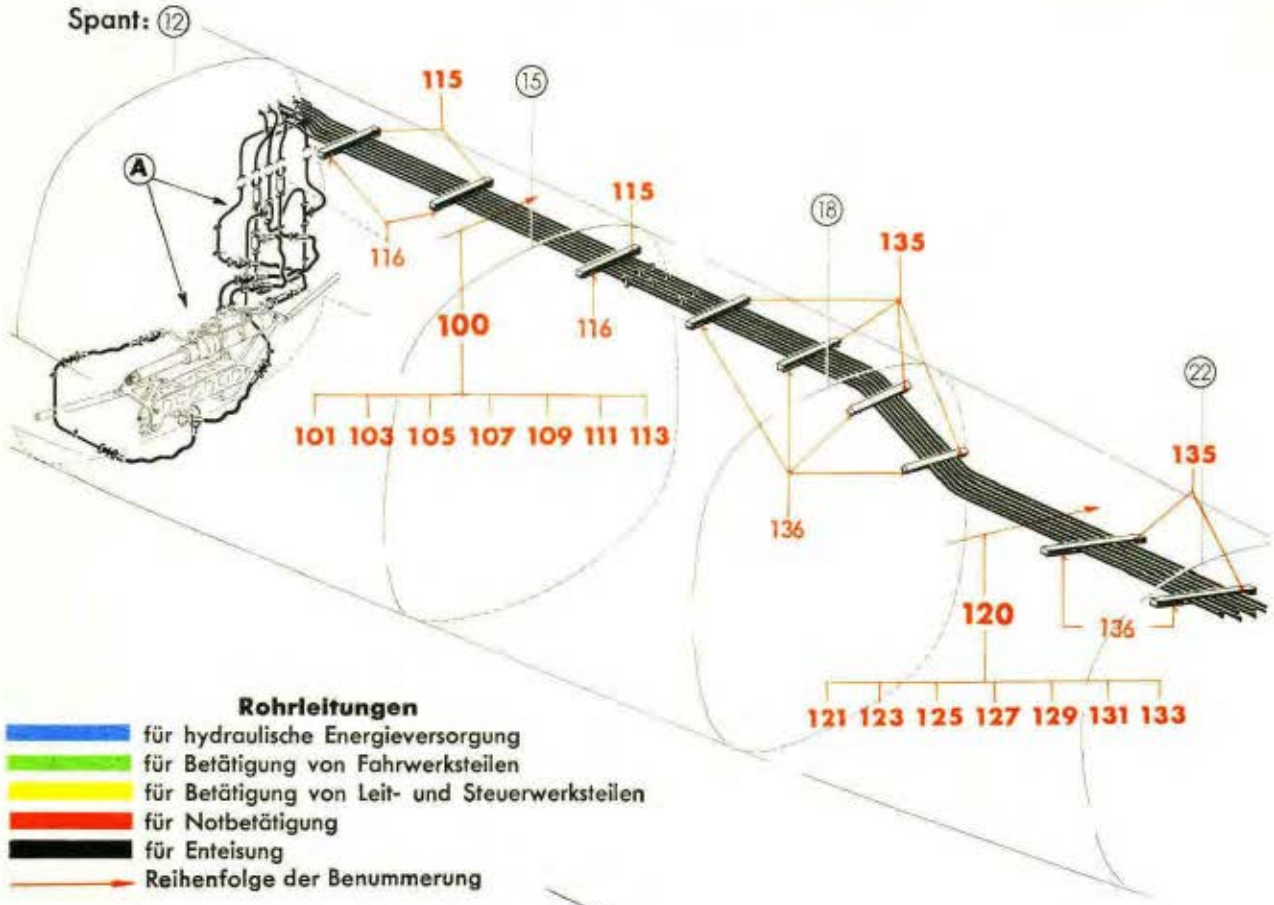

Rohrleitungen

- für hydraulische Energieversorgung
- für Betätigung von Fahrwerksteilen
- für Betätigung von Leit- und Steuerwerksteilen
- für Notbetätigung
- für Enteisung
- Reihenfolge der Benummerung

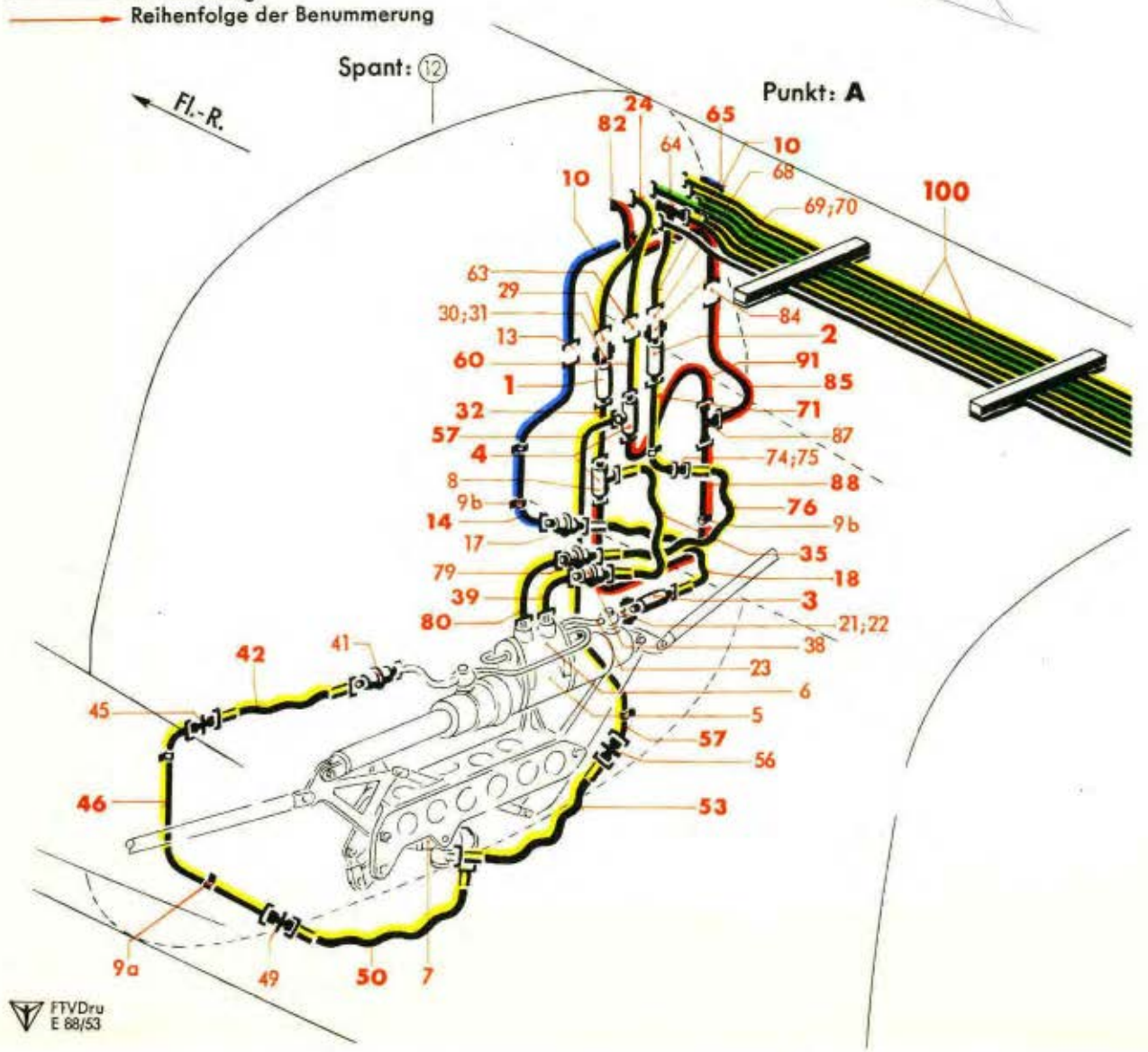

Werkstoff	Stück	Benennung	Ersatzteil-Nr.	Bild: 6 Orts-Nr.	Bem.
	1	**Krümmer (Rohr 10x1), vollst.** einschließlich Bild 17, je 2 Stück Orts-Nr. 18, 20 und 1 Stück Orts-Nr. 25	**8899-26 H 153**	**80**	
		Hydraulische Verblockung	siehe Orts-Nr. 6		
		Notbetätigung der Landeklappen (39)			
		Rohrleitung	s. Bild 5, Orts-Nr. 112		
	1	**Rohrleitung (Rohr 10x1), vollst.** einschließlich Orts-Nr. 83, sowie Bild 17, je 1 Stück Orts-Nr. 11-13, 19 und 25	**88.992-26 H 249**	**82**	
	1	Schild	39-40 Ju N 16607	83	
		Flanschdoppelstutzen	s. Konstr.-Gr. 1, Rumpf-Oberschale (Gestängeverkleidung zw. Spant 12 und 15, rechts)	84	
	1	**Rohrleitung (Rohr 10x1), vollst.** einschließlich Orts-Nr. 86, sowie Bild 17, je 2 Stück Orts-Nr. 12, 13, 19 und 1 Stück Orts-Nr. 25	**88.992-26 H 250**	**85**	
	1	Schild	39-40 Ju N 16607	(86)	
	1	T-Stück (wie Bild 17, Orts-Nr. 22)	8 DIN 7619	87	
	1	**Rohrleitung (Rohr 10x1), vollst.** einschließlich Orts-Nr. 89, 90, sowie Bild 17, je 2 Stück Orts-Nr. 12, 13, 19 und 1 Stück Orts-Nr. 25	**88.992-26 H 251**	**88**	
	1	Schild	39-40 Ju N 16607	(89)	
	1	„	34 Hn-40 Ju N 16607	(90)	
		Umsteuerventil	siehe Orts-Nr. 4		
	1	**Rohrleitung (Rohr 10x1), vollst.** einschließlich Orts-Nr. 92, 93, sowie Bild 17, je 2 Stück Orts-Nr. 12, 13, 19 und 1 Stück Orts-Nr. 25	**88.992-26 H 252**	**91**	
	1	Schild	39-40 Ju N 16607	(92)	
	1	„	33 Hn-40 Ju N 16607	(93)	
		Umsteuerventil	siehe Orts-Nr. 4		
	1	**Rohrbündel im Rumpf von Spant 12 bis 15, vollst.** bestehend aus Orts-Nr. 101-117	**88.996-23**	**100**	
		Enteisung der Höhenflosse (3)			
	1	**Rohrleitung (Rohr 15x1), vollst.** einschließlich Orts-Nr. 102, sowie Bild 17, je 1 Stück Orts-Nr. 41-43 und 45	**8899-23 H 05**	**101**	
	1	Schild	3-60 Ju N 16607	(102)	

Unbefugte Verwendung ist strafbar und macht schadenersatzpflichtig

Hydraulische Anlage
(Rohrleitungen im Rumpf)

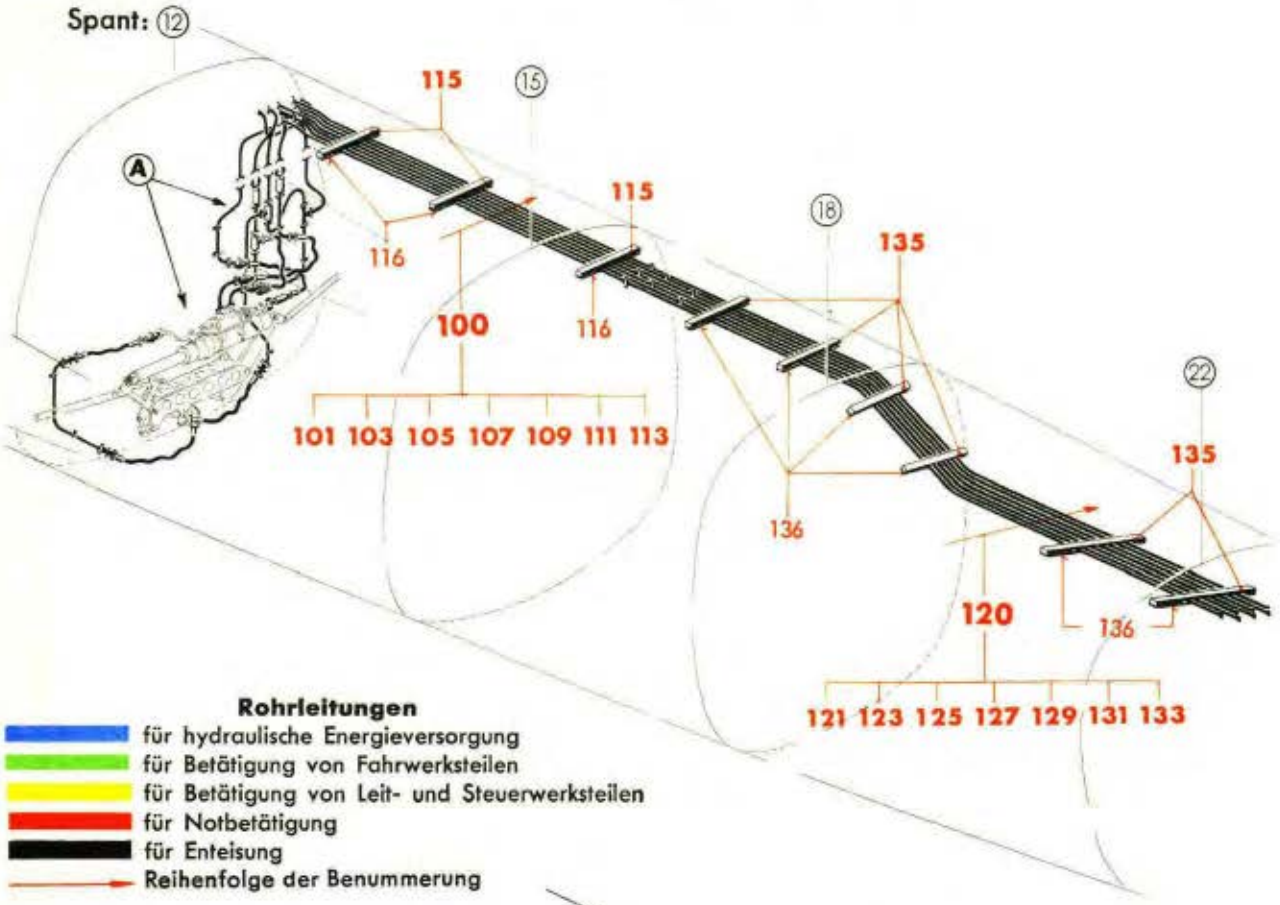

Rohrleitungen

- für hydraulische Energieversorgung
- für Betätigung von Fahrwerksteilen
- für Betätigung von Leit- und Steuerwerksteilen
- für Notbetätigung
- für Enteisung
- Reihenfolge der Benummerung

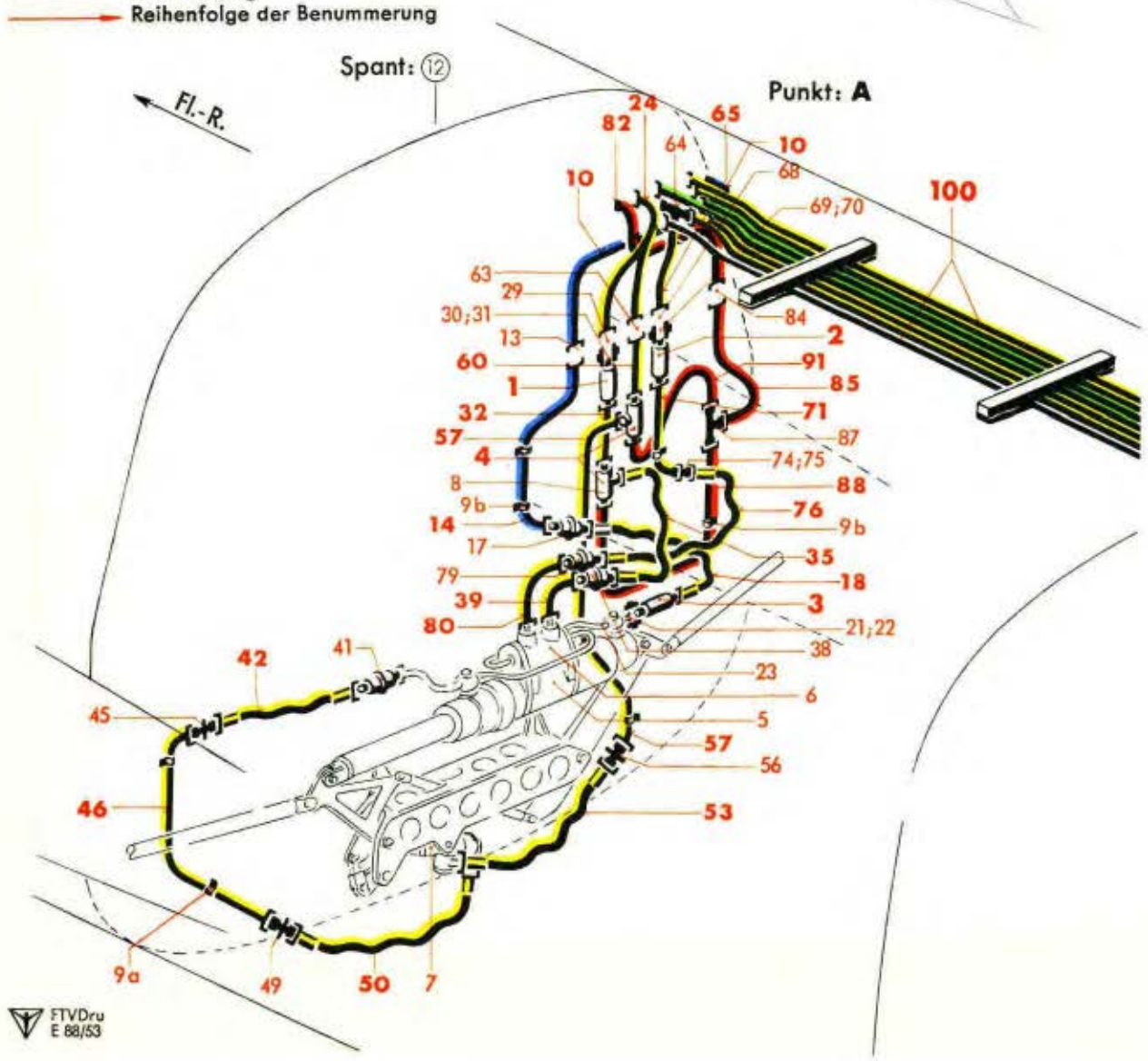

Werk-stoff	Stück	Benennung	Ersatzteil-Nr.	Bild: 6 Orts-Nr.	Bem.
		Höhenflosse einfahren (35 f)			
	1	**Rohrleitung (Rohr 10x1), vollst.** einschließlich Orts-Nr. 104, sowie Bild 17, je 1 Stück Orts-Nr. 10-12 und 19	**8899-23 H 06**	**103**	
	1	Schild	35f-40 Ju N 16607	(104)	
		Höhenflosse ausfahren (36)			
	1	**Rohrleitung (Rohr 10x1), vollst.** einschließlich Orts-Nr. 106, sowie Bild 17, je 1 Stück Orts-Nr. 10-12 und 19	**8899-23 H 07**	**105**	
	1	Schild	36-40 Ju N 16607	(106)	
		Sporn einfahren (25 s)			
	1	**Rohrleitung (Rohr 10x1), vollst.** einschließlich Orts-Nr. 108, sowie Bild 17, je 1 Stück Orts-Nr. 10-12 und 19	**8899-23 H 08**	**107**	
	1	Schild	25s-40 Ju N 16607	(108)	
		Sporn ausfahren (26 s)			
	1	**Rohrleitung (Rohr 10x1), vollst.** einschließlich Orts-Nr. 110, sowie Bild 17, je 1 Stück Orts-Nr. 10-12 und 19	**8899-23 H 09**	**109**	
	1	Schild	26s-40 Ju N 16607	(110)	
		Trimmklappe einfahren (43 t)			
	1	**Rohrleitung (Rohr 15x1), vollst.** einschließlich Orts-Nr. 112, sowie Bild 17, je 1 Stück Orts-Nr. 41-43 und 45	**8899-23 H 10**	**111**	
	1	Schild	43t-60 Ju N 16607	(112)	
		Trimmklappe ausfahren (46 t)			
	1	**Rohrleitung (Rohr 15x1), vollst.** einschließlich Orts-Nr. 114, sowie Bild 17, je 1 Stück Orts-Nr. 41-43 und 45	**8899-23 H 11**	**113**	
	1	Schild	46t-60 Ju N 16607	(114)	
	3	**Halterung, vollst.** einschließlich Orts-Nr. 116 und 117	**8899-23 H 14**	**115**	
	1	Deckplatte (aus Ju N P 113-4)	8899-2315	116	
Conti TX 204 m. Gewebe-einlage	Nach Bedarf	Beilage 1 mm dick		(117)	

Unbefugte Verwendung ist strafbar und macht schadenersatzpflichtig

Hydraulische Anlage
(Rohrleitungen im Rumpf)

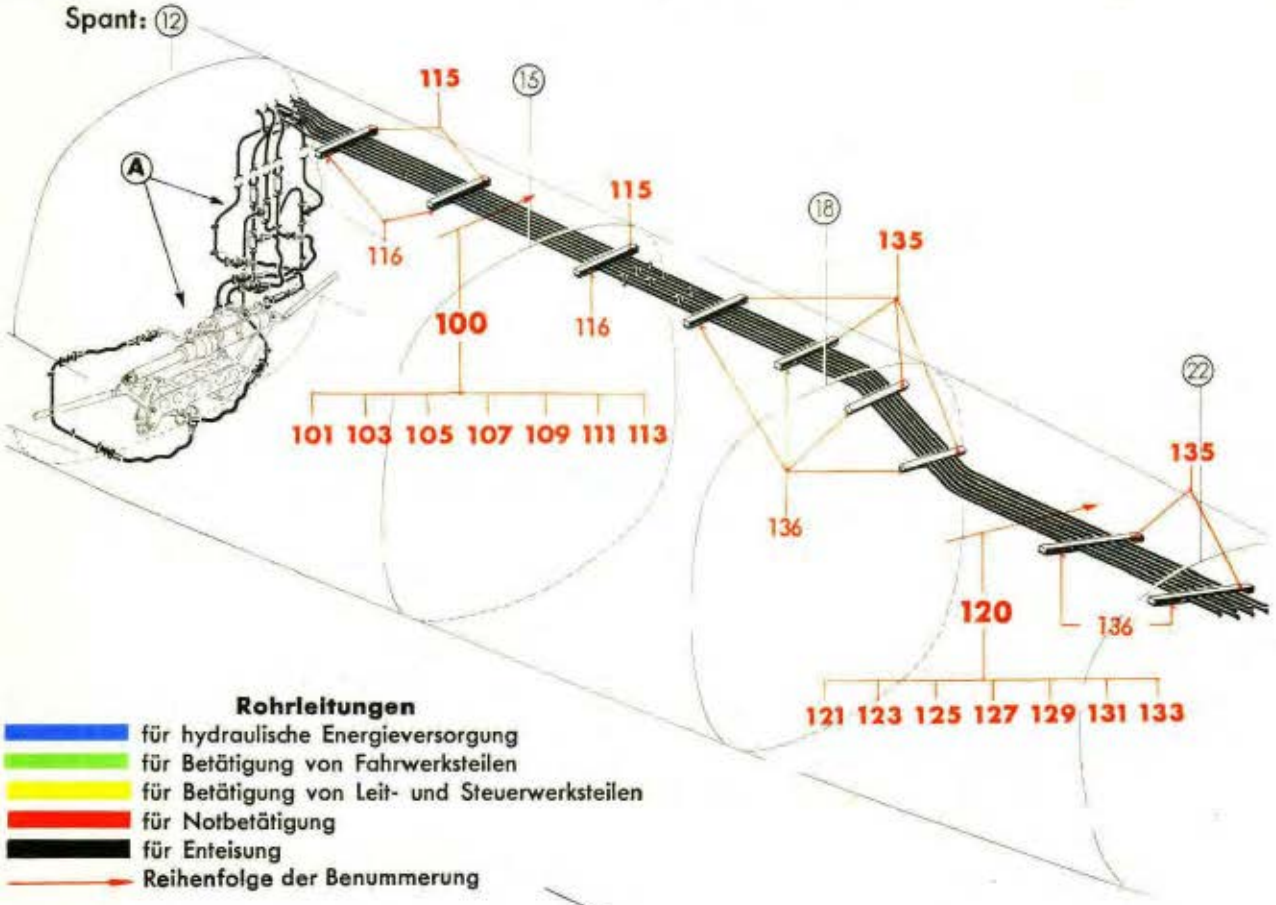

Rohrleitungen

- für hydraulische Energieversorgung
- für Betätigung von Fahrwerksteilen
- für Betätigung von Leit- und Steuerwerksteilen
- für Notbetätigung
- für Enteisung
- Reihenfolge der Benummerung

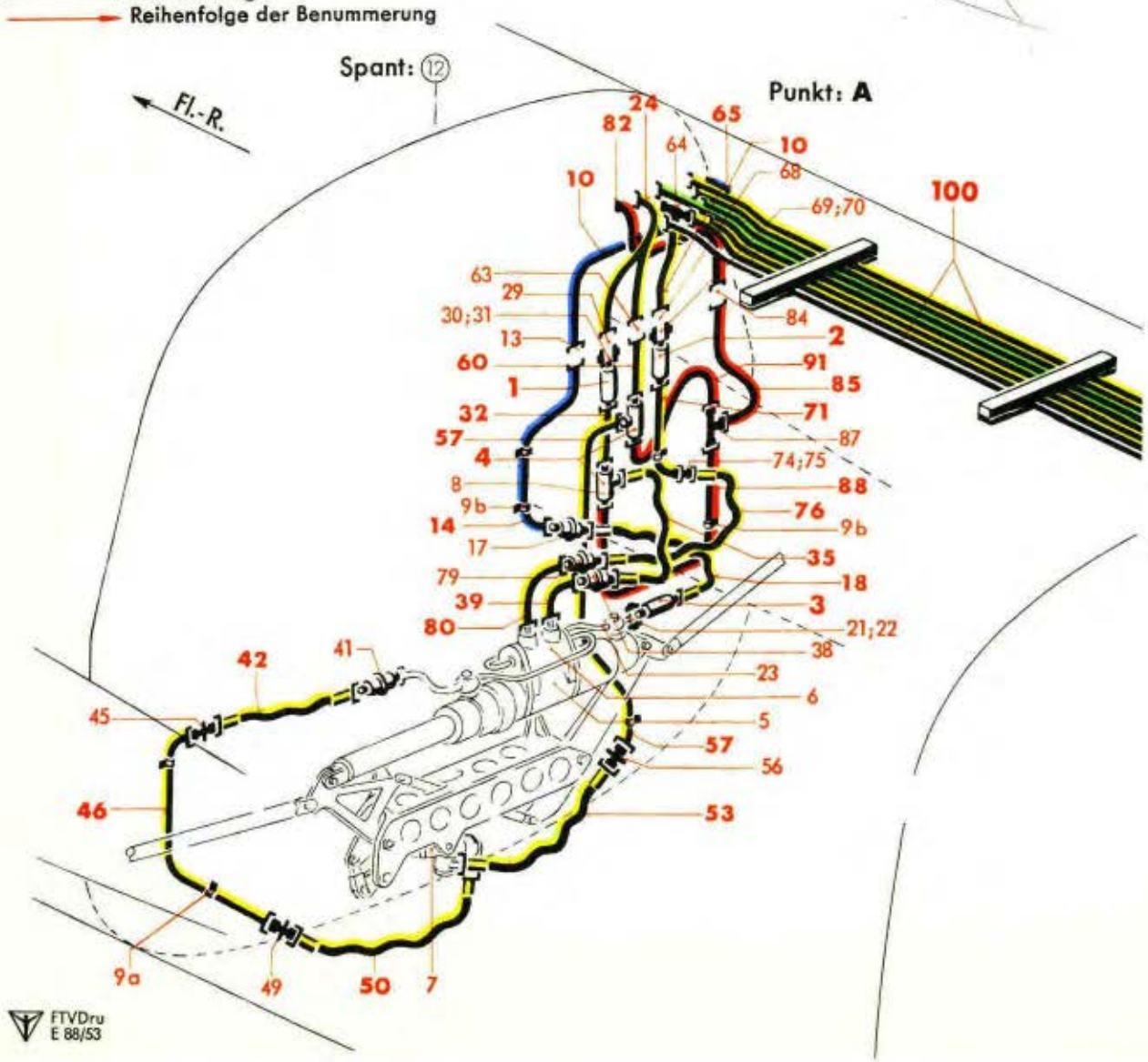

Werk-stoff	Stück	Benennung	Ersatzteil-Nr.	Bild: 6 Orts-Nr.	Bem.
	1	**Rohrbündel im Rumpf von Spant 15 bis 22, vollst.** bestehend aus Orts-Nr. 121-137	**88.996-24**	**120**	
		Enteisung der Höhenflosse (3)			
	1	**Rohrleitung (Rohr 15x1), vollst.** einschließlich Orts-Nr. 122, sowie Bild 17, je 1 Stück Orts-Nr. 41-43 und 45	*)	**121**	
	1	Schild	3-60 Ju N 16607	(122)	
		Höhenflosse einfahren (35 f)			
	1	**Rohrleitung (Rohr 10x1), vollst.** einschließlich Orts-Nr. 124, sowie Bild 17, je 1 Stück Orts-Nr. 10-12 und 19	*)	**123**	
	1	Schild	35f-40 Ju N 16607	(124)	
		Höhenflosse ausfahren (36)			
	1	**Rohrleitung (Rohr 10x1), vollst.** einschließlich Orts-Nr. 126, sowie Bild 17, je 1 Stück Orts-Nr. 10-12 und 19	*)	**125**	
	1	Schild	36-40 Ju N 16607	(126)	
		Sporn einfahren (25 s)			
	1	**Rohrleitung (Rohr 10x1), vollst.** einschließlich Orts-Nr. 128, sowie Bild 17, je 1 Stück Orts-Nr. 10-12 und 19	*)	**127**	
	1	Schild	25s-40 Ju N 16607	(128)	
		Sporn ausfahren (26 s)			
	1	**Rohrleitung (Rohr 10x1), vollst.** einschließlich Orts-Nr. 130, sowie Bild 17, je 1 Stück Orts-Nr. 10-12 und 19	*)	**129**	
	1	Schild	26s-40 Ju N 16607	(130)	
		Trimmklappe einfahren (43 f)			
	1	**Rohrleitung (Rohr 15x1), vollst.** einschließlich Orts-Nr. 132, sowie Bild 17, je 1 Stück Orts-Nr. 41-43 und 45	*)	**131**	
	1	Schild	43f-60 Ju N 16607	(132)	

*) Bei Bestellung Baugruppe/Bild/Orts-Nr. angeben

Unbefugte Verwendung ist strafbar und macht schadenersatzpflichtig

IFM-FTVDru
020242
BaSbKü

Hydraulische Anlage
(Rohrleitungen im Rumpf)

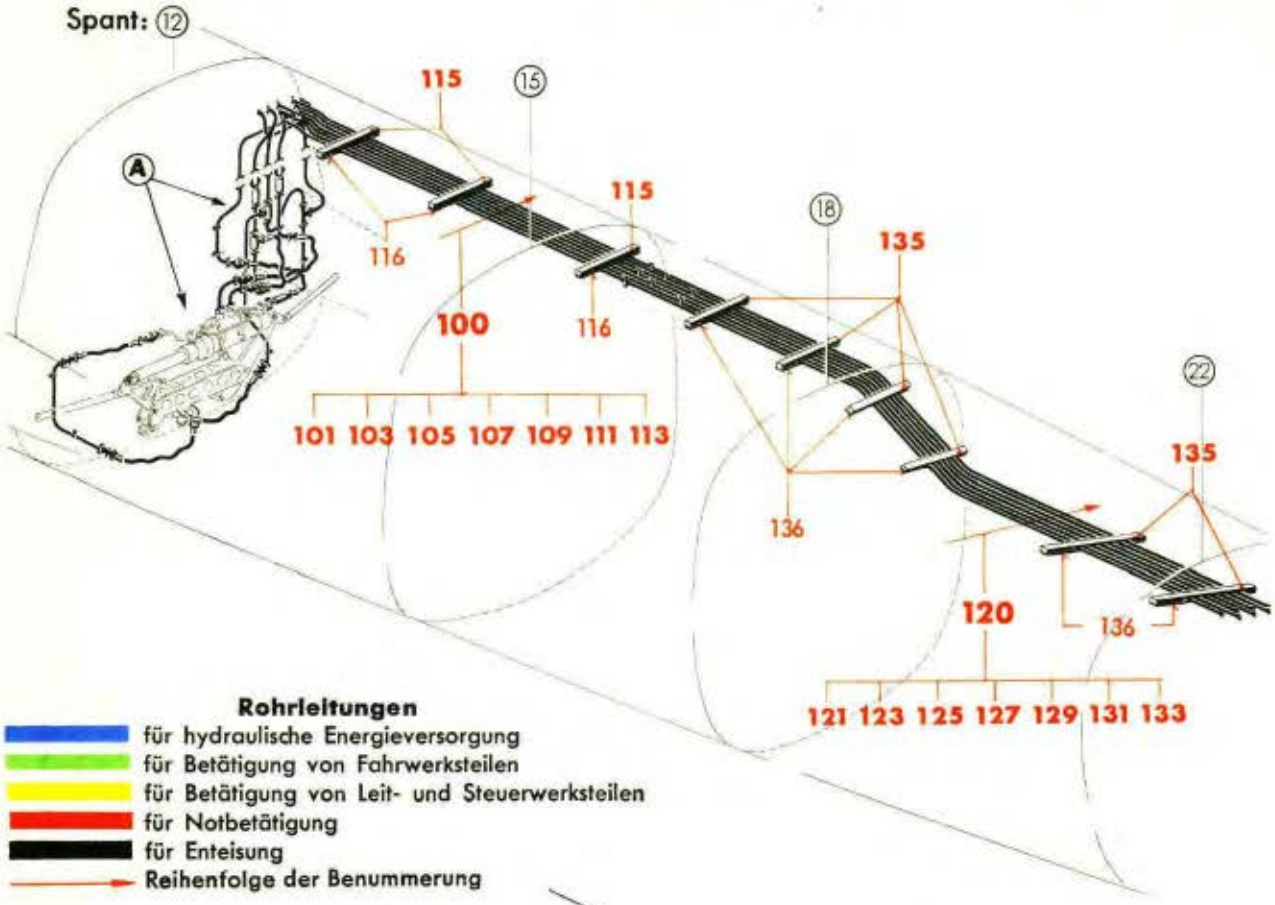

Rohrleitungen

- für hydraulische Energieversorgung
- für Betätigung von Fahrwerksteilen
- für Betätigung von Leit- und Steuerwerksteilen
- für Notbetätigung
- für Enteisung
- Reihenfolge der Benummerung

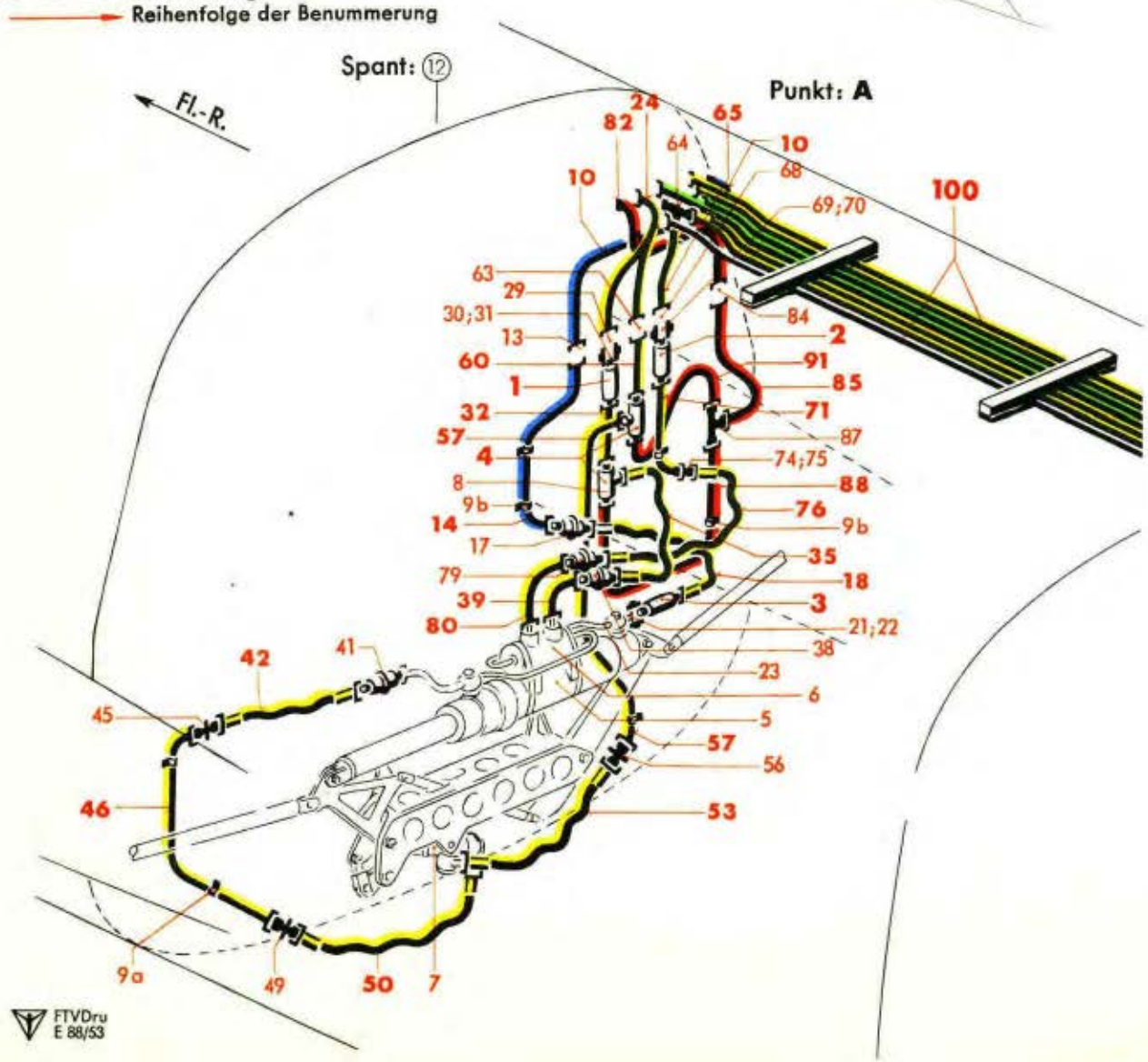

FTVDru E 88/53

JFM-FTVDru 180242 StBaSb

Werk-stoff	Stück	Benennung	Ersatzteil-Nr.	Bild: 6 Orts-Nr.	Bem.
		Trimmklappe ausfahren (46 t)			
	1	**Rohrleitung (Rohr 15x1), vollst.**	*)	**133**	
		einschließlich Orts-Nr. 134, sowie Bild 17, je 1 Stück Orts-Nr. 41-43 und 45			
	1	Schild	46t-60 Ju N 16607	(134)	
	6	**Halterung, vollst.**	**8899-23 H 14**	**135**	
		einschließlich Orts-Nr. 136 und 137			
	1	Deckplatte (aus Ju N P 113-4)	8899-2315	136	
Conti TX 204 m. Gewebe-einlage	Nach Bedarf	Beilage 1 mm dick		(137)	

*) Bei Bestellung Baugruppe/Bild/Orts-Nr. angeben

Unbefugte Verwendung ist strafbar und macht schadenersatzpflichtig

Hydraulische Anlage
(Rohrleitungen im Rumpf)

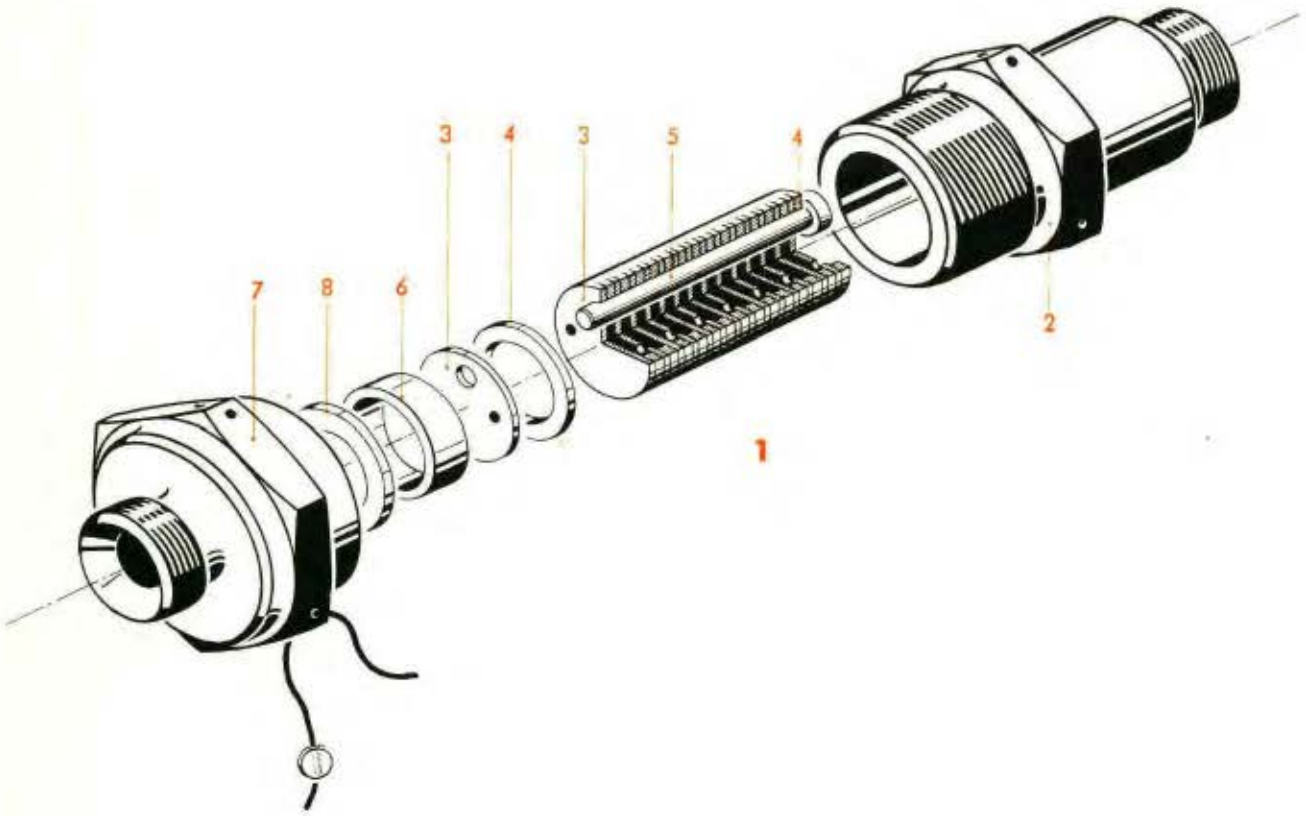

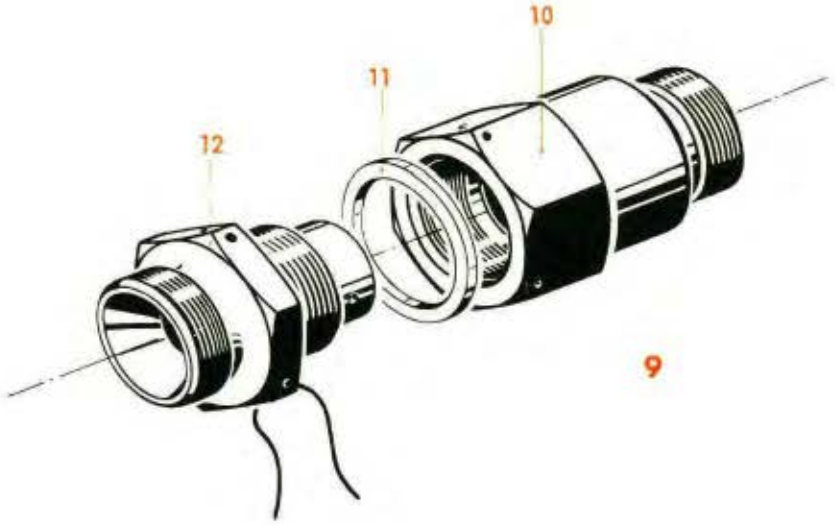

Werkstoff	Stück	Benennung	Ersatzteil-Nr.	Bild: 7 Orts-Nr.	Bem.
		Aufteilung für			
		Blende, vollst.	**8899-36**	**1**	vgl. Bild 6, Orts-Nr. 1
		einschließlich Orts-Nr. 2-8			
	1	Gehäuse M 24 x 1,5/M 16 x 1,5	8899-3601	2	
	15	Scheibe 15,8 ø x 1 dick	8899-3603	3	
	15	Dichtring	12 x 16 Jum N 18311	4	
	1	Bolzen mit Kopf	3 f 8 x 38 DIN 1434	5	
	1	Dichtring 16/12,8 ø x 5,5 dick	8899-3604	6	
	1	Verschlußmutter	8899-3602	7	
	1	Dichtring	12 x 18 Jum N 18311	8	
		Aufteilung für			
		Drosselventil, vollst.	**8899-110**	**9**	vgl. Bild 6, Orts-Nr. 2
		bestehend aus Orts-Nr. 10-12			
	1	Gehäuse M 18 x 1,5, außen und innen	8899-4301	10	
	1	Dichtring	18 x 22 Jum N 18311	11	
	1	Schraubstutzen M 18 x 1,5, außen	8899-110.01	12	

Unbefugte Verwendung ist strafbar und macht schadenersatzpflichtig

Hydraulische Anlage
(Rohrleitungen im Rumpf)

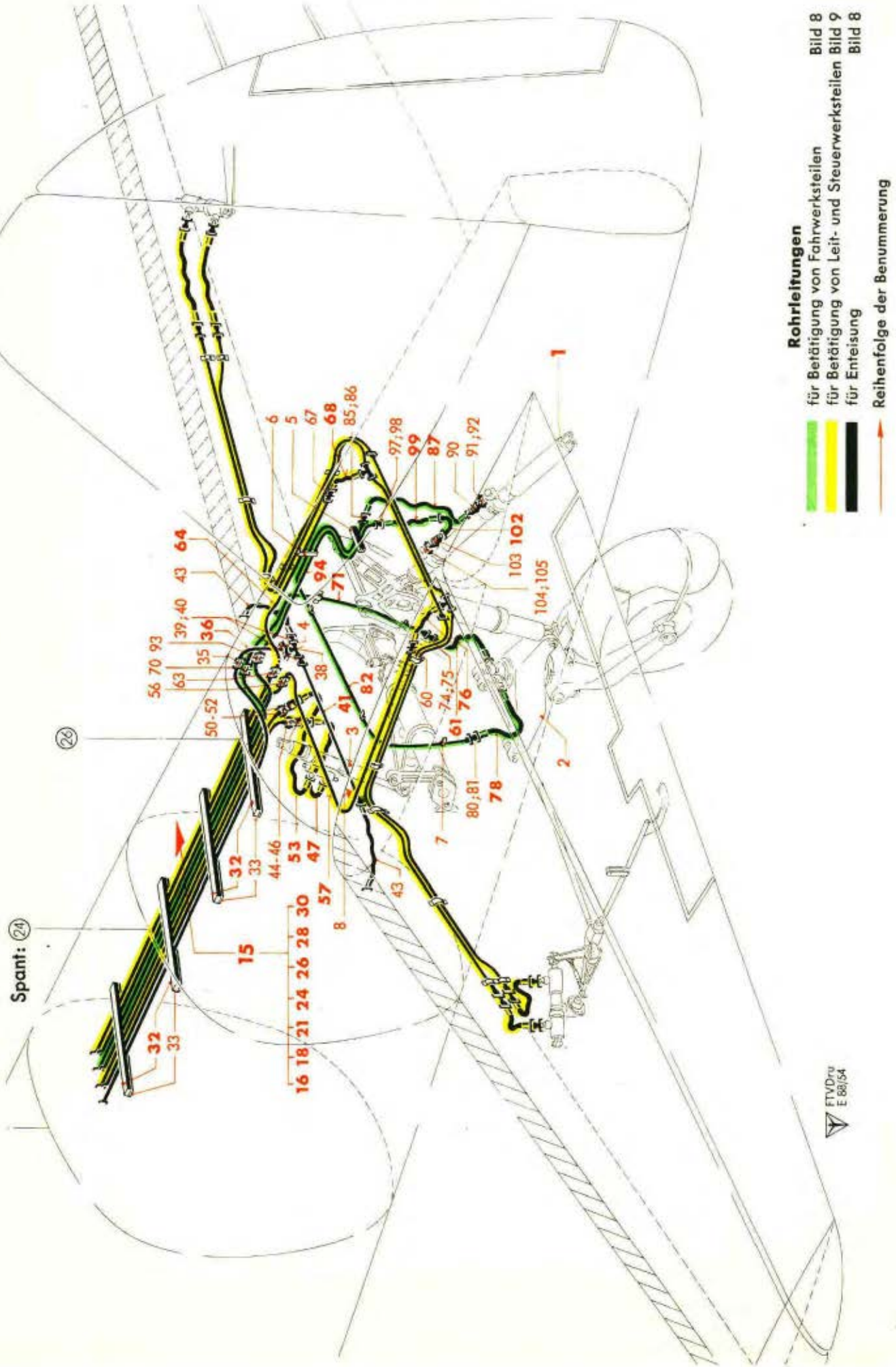

Werkstoff	Stück	Benennung	Ersatzteil-Nr.	Bild: 8 Orts-Nr.	Bem.
		Rohrleitungen im Rumpf			
		hierzu Bild 2-8			
		Geräte und Befestigungsteile			
		hierzu Bild 2, Orts-Nr. 3-57			
		„ 6, „ 1-9b			
		„ 7, „ 1-12			
		„ 8, „ 1-9			
	1	**Einziehstrebe für Sporn** (Lief. EC)	**(8-2812 C-3)**	**1**	
		Radgabel mit Lenker	s. Konstr.-Gr. 2, Fahrwerk, Spornanlage	2	
		Einziehstrebe für Höhenflosse	s. Konstr.-Gr. 4, Steuerung im Rumpf	3	
	1	Halterung	8899-31 H 13	4	aus 88.996-31/
	1	„	8899-31 H 11	5	
	1	„	8899-31 H 22	6	
	Nach Bedarf	Schelle, einseitige Befestigung	12 Ju N 15802	8	
		„ „ „	14 Ju N 15802	9	
		„ „ „	16 Ju N 15802	9	
		Rohrleitungen, Verbindungsteile und Armaturen			
		hierzu Bild 3, Orts-Nr. 1-127			
		„ 4, „ 1-68			
		„ 5, „ 1-132			
		„ 6, „ 10-137			
		„ 8, „ 15-105			
		Eingeklammerte Kursivzahlen in Spalte „Benennung" bedeuten Kennzeichnungsziffern der Leitungen			
	1	**Rohrbündel im Rumpf von Spant 22 bis 26, vollst.**	**88.996-25**	**15**	
		bestehend aus Orts-Nr. 16-34			
		Enteisung der Höhenflosse (3)			
	1	**Rohrleitung (Rohr 15x1), vollst.**	**88.992-25 H03**	**16**	
		einschließlich Orts-Nr. 17, sowie Bild 17,			
		je 2 Stück Orts-Nr. 43, 45,			
		„ 1 „ „ 41 und 44			
	1	Schild	3-60 Ju N 16607	(17)	

Unbefugte Verwendung ist strafbar und macht schadenersatzpflichtig

Hydraulische Anlage
(Rohrleitungen im Rumpf)

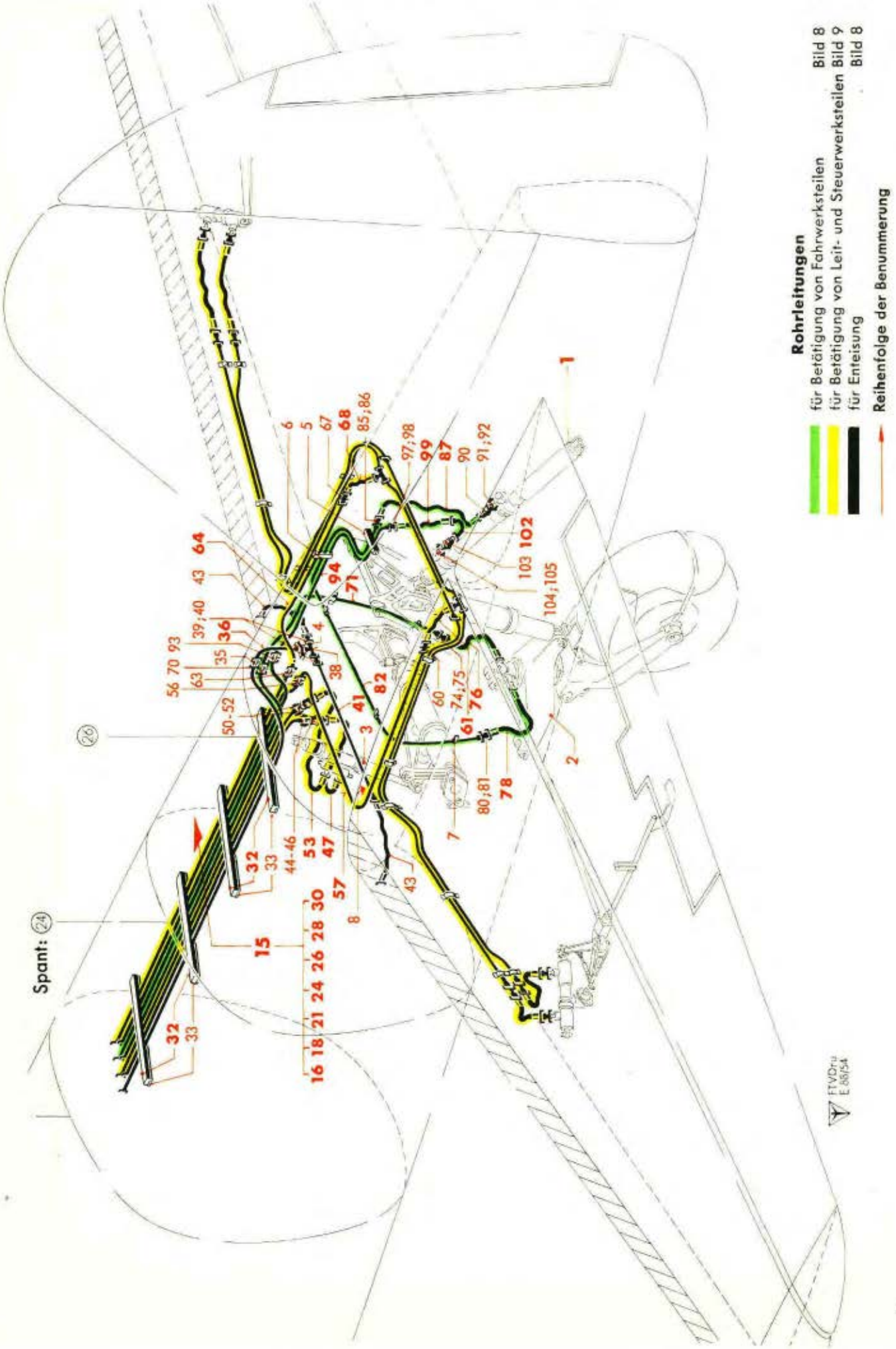

Werkstoff	Stück	Benennung	Ersatzteil-Nr.	Bild: 8 Orts-Nr.	Bem.
		Höhenflosse einfahren (35 f)			
	1	**Rohrleitung (Rohr 10x1), vollst.** einschließlich Orts-Nr. 19, 20, sowie Bild 17, je 2 Stück Orts-Nr. 12, 19, „ 1 „ „ 10 und 13	**88.992-25 H04**	**18**	
	1	Schild	35f-40 Ju N 16607	(19)	
	1	„	4 Hc-40 Ju N 16607	(20)	
		Höhenflosse ausfahren (36)			
	1	**Rohrleitung (Rohr 10x1), vollst.** einschließlich Orts-Nr. 22, 23, sowie Bild 17, je 2 Stück Orts-Nr. 12, 19, „ 1 „ „ 10 und 13	**88.992-25 H05**	**21**	
	1	Schild	36-40 Ju N 16607	(22)	
	1	„	1 Hc-40 Ju N 16607	(23)	
		Sporn einfahren (25 s)			
	1	**Rohrleitung (Rohr 10x1), vollst.** einschließlich Orts-Nr. 25, sowie Bild 17, je 2 Stück Orts-Nr. 12, 19, „ 1 „ „ 10 und 13	**88.992-25 H06**	**24**	
	1	Schild	25s-40 Ju N 16607	(25)	
		Sporn ausfahren (26 s)			
	1	**Rohrleitung (Rohr 10x1), vollst.** einschließlich Orts-Nr. 27, sowie Bild 17, je 2 Stück Orts-Nr. 12, 19, „ 1 „ „ 10 und 13	**88.992-25 H07**	**26**	
	1	Schild	26s-40 Ju N 16607	(27)	
		Trimmklappen einfahren (43 t)			
	1	**Rohrleitung (Rohr 15x1), vollst.** einschließlich Orts-Nr. 29, sowie Bild 17, je 2 Stück Orts-Nr. 43, 45, „ 1 „ „ 41 und 44	**88.992-25 H08**	**28**	
	1	Schild	43t-60 Ju N 16607	(29)	
		Trimmklappen ausfahren (46 t)			
	1	**Rohrleitung (Rohr 15x1), vollst.** einschließlich Orts-Nr. 31, sowie Bild 17, je 2 Stück Orts-Nr. 43, 45, „ 1 „ „ 41 und 44	**88.992-25 H09**	**30**	
	1	Schild	46t-60 Ju N 16607	(31)	
	4	**Halterung, vollst.** einschließlich Orts-Nr. 33 und 34	**8899-23 H14**	**32**	
	1	Deckplatte (aus Ju N P 113-4)	8899-2315	33	
Conti TX 204 m. Gewebeeinlage	Nach Bedarf	Beilage 1 mm dick		(34)	

Unbefugte Verwendung ist strafbar und macht schadenersatzpflichtig

Hydraulische Anlage
(Rohrleitungen im Rumpf)

Werk-stoff	Stück	Benennung	Ersatzteil-Nr.	Bild: 8 Orts-Nr.	Bem.
		Einzelne Leitungen, Verbindungsteile und Armaturen hierzu Bild 3, Orts-Nr. 4-127 „ 4, „ 4-68 „ 6, „ 10-93 „ 8, „ 35-105			aus 88.996-26/ 88.996-29/ 88.996-30/
		Enteisung der Höhenflosse (3)			
		Flanschdoppelstutzen	s. Konstr.-Gr. 1, Rumpf-Oberschale (Spant 26)	35	
	1	**Rohrleitung (Rohr 15 x 1) vollst.** einschließlich Orts-Nr. 37, sowie Bild 17, je 2 Stück Orts-Nr. 43-45 und 1 Stück Orts-Nr. 50	**8899-26 H 174**	**36**	
	1	Schild	3-60 Ju N 16607	(37)	
	1	T-Stück (wie Bild 17, Orts-Nr. 48)	13 DIN 7619	38	
	2	Doppeldichtkegel	13 Ju N 18318	39	
	2	Übergangsstutzenmuffe	10/13 Ju N 18320	40	
	1	**Rohrleitung (Rohr 12 x 1), vollst.** einschließlich Orts-Nr. 42, sowie Bild 17, je 1 Stück Orts-Nr. 27-29, 33 und 40	**8899-26 H 175**	**41**	
	1	Schild	3-48 Ju N 16607	(42)	
		Schlauchleitungen in Höhenflosse, links und rechts	s. Konstr.-Gr. 3, Höhenflosse, links und rechts (Enteisung)	43	
		Höhenflosse einfahren (35 f)			
		Rohrleitung	siehe Orts-Nr. 18		
	1	Rohrleitungskupplung mit Sechskant	8 Ro N 18320.1	44	
	1	Doppeldichtkegel	8 Ju N 18318	45	
	1	Gewindemuffe	M 16 x 1,5 Ju N 18319	46	
	1	**Schlauchleitung (8x385 Ro N 18106.4), vollst.** einschließlich Orts-Nr. 48 und 49	**88.996-29 H 10**	**47**	
	1	Schild	35f-60 Ju N 16607	(48)	
	1	„	92 Hc-60 Ju N 16607	(49)	
		Einziehstrebe für Höhenflosse	siehe Orts-Nr. 3		
		Höhenflosse ausfahren (36)			
		Rohrleitung	siehe Orts-Nr. 21		
	1	Rohrleitungskupplung mit Sechskant	8 Ro N 18320.1	50	
	1	Doppeldichtkegel	8 Ju N 18318	51	
	1	Gewindemuffe	M 16 x 1,5 Ju N 18319	52	
	1	**Schlauchleitung (8x340 Ro N 18106.4), vollst.** einschließlich Orts-Nr. 54 und 55	**88.996-29 H 09**	**53**	
	1	Schild	36-60 Ju N 16607	(54)	
	1	„	91 Hc-60 Ju N 16607	(55)	

Unbefugte Verwendung ist strafbar und macht schadenersatzpflichtig

Hydraulische Anlage
(Rohrleitungen im Rumpf)

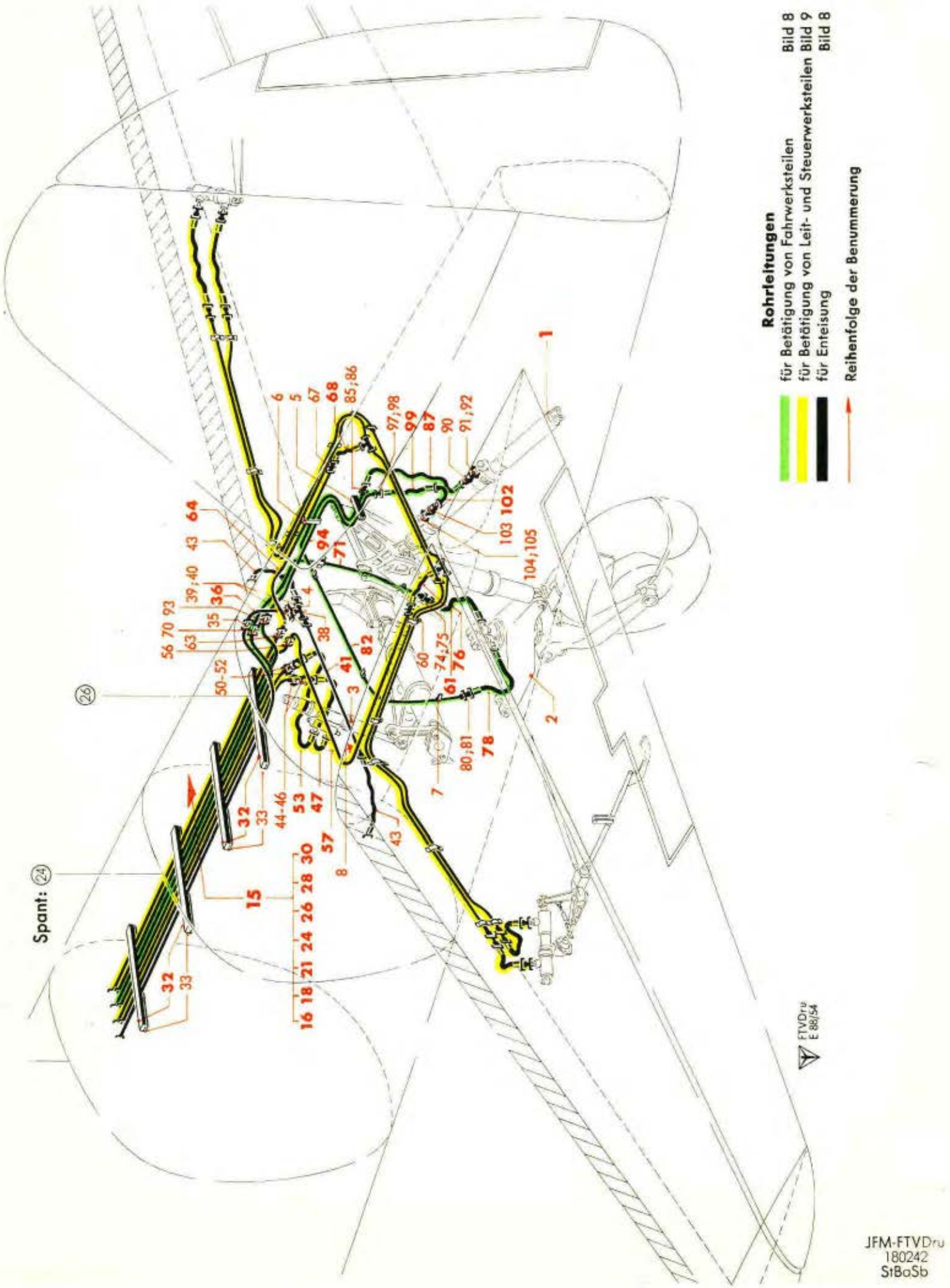

Werk-stoff	Stück	Benennung	Ersatzteil-Nr.	Bild: 8 Orts-Nr.	Bem.
		Trimmklappen einfahren *(43 t)*			
		Flanschdoppelstutzen	s. Konstr.-Gr. 1, Rumpf-Oberschale (Spant 26)	56	
	1	**Rohrleitung (Rohr 15 x 1), vollst.** einschließlich Orts-Nr. 58, 59, sowie Bild 17, je 2 Stück Orts-Nr. 43-45 und 1 Stück Orts-Nr. 50	**8899-26 H 168**	**57**	
	1	Schild	43t-60 Ju N 16607	(58)	
	1	"	44 Hc-60 Ju N 16607	(59)	
		Flanschdoppelstutzen	s. Konstr.-Gr. 1, Rumpf-Oberschale (Spant 28)	60	
	1	**Schlauchleitung (13x370 Ro N 18106.1), vollst.** einschließlich Orts-Nr. 62	**8899-29 H 36**	**61**	
	1	Schild	43t-86 Ju N 16607	(62)	
		T-Stück	s. Bild 9, Orts-Nr. 5		
		Trimmklappen ausfahren *(46 t)*			
		Flanschdoppelstutzen	s. Konstr.-Gr. 1, Rumpf-Oberschale (Spant 26)	63	
	1	**Rohrleitung (Rohr 15 x 1), vollst.** einschließlich Orts-Nr. 65, 66, sowie Bild 17, je 2 Stück Orts-Nr. 43-45 und 1 Stück Orts-Nr. 50	**8899-26 H 169**	**64**	
	1	Schild	46t-60 Ju N 16607	(65)	
	1	"	81 Hc-60 Ju N 16607	(66)	
		Flanschdoppelstutzen	s. Konstr.-Gr. 1, Rumpf-Oberschale (Spant 28)	67	
	1	**Schlauchleitung (13x370 Ro N 18106.1), vollst.** einschließlich Orts-Nr. 69	**8899-29 H 37**	**68**	
	1	Schild	46t-86 Ju N 16607	(69)	
		T-Stück	s. Bild 9, Orts-Nr. 27		
		Einziehstrebe für Höhenflosse	siehe Orts-Nr. 3		
		Sporn einfahren *(25 s)*			
		Flanschdoppelstutzen	s. Konstr.-Gr. 1, Rumpf-Oberschale (Spant 26)	70	
	1	**Rohrleitung (Rohr 10 x 1), vollst.** einschließlich Orts-Nr. 72, 73, sowie Bild 17, je 1 Stück Orts-Nr. 11-13, 19 und 25	**8899-26 H 165**	**71**	
	1	Schild	25s-40 Ju N 16607	(72)	
	1	"	51 Hb-40 Ju N 16607	(73)	
	1	Dichtkegel, abgesetzt (wie Bild 17, Orts-Nr. 13)	8 MAF N 18334.1	74	
	1	Übergangsstutzenmuffe	6/8 Ju N 18320	75	

Unbefugte Verwendung ist strafbar und macht schadenersatzpflichtig

Hydraulische Anlage
(Rohrleitungen im Rumpf)

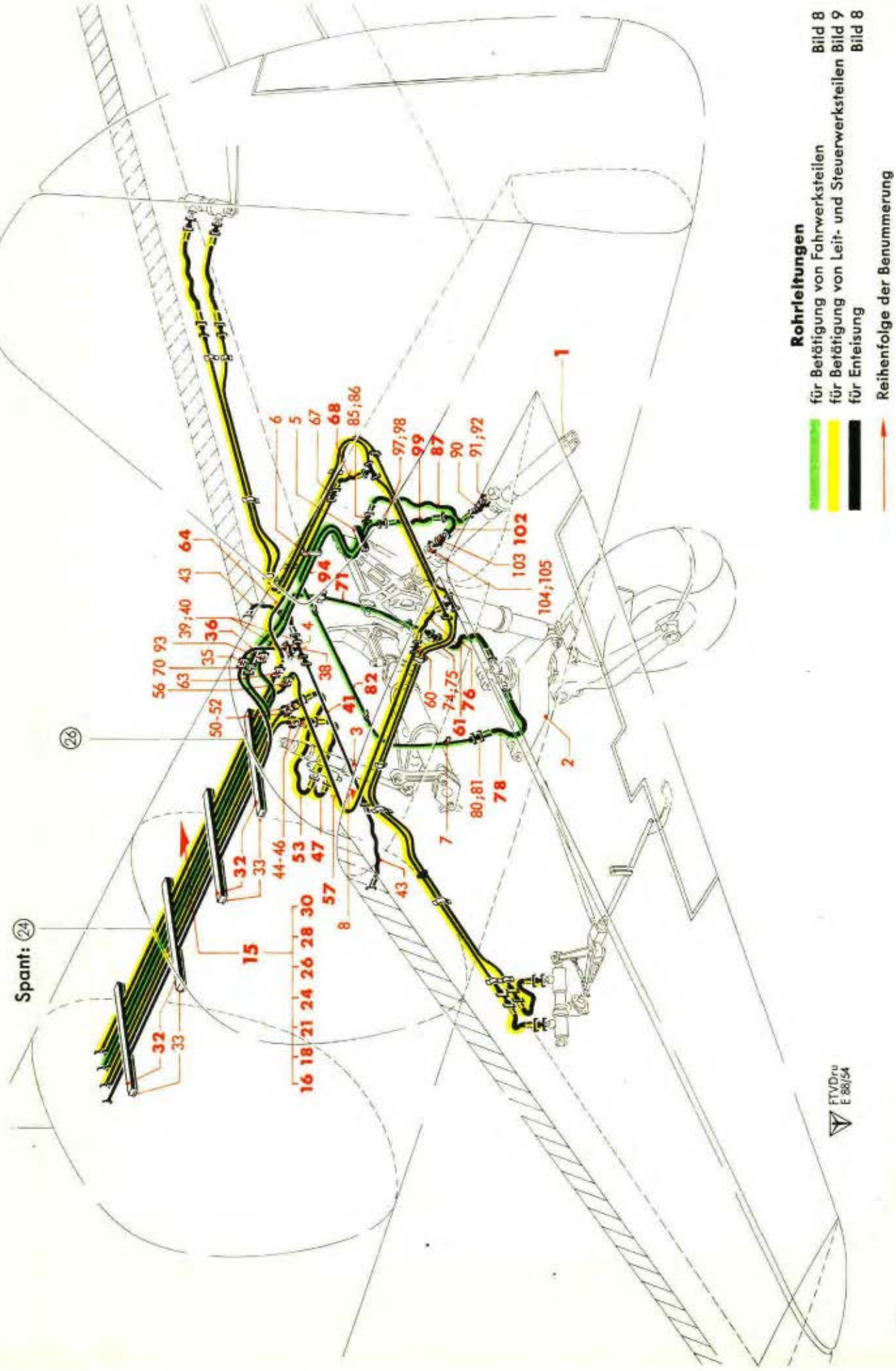

Werk-stoff	Stück	Benennung	Ersatzteil-Nr.	Bild: 8 Orts-Nr.	Bem.
	1	**Schlauchleitung (6x400 Ro N 18106.1), vollst.** einschließlich Orts-Nr. 77	**88.996-29 H 20**	**76**	
	1	Schild	25s-60 Ju N 16607	(77)	
		Radgabel mit Lenker	siehe Orts-Nr. 2		
	1	**Schlauchleitung (8x540 Ro N 18106.1), vollst.** einschließlich Orts-Nr. 79	**8899-29 H 40**	**78**	
	1	Schild	25s-60 Ju N 16607	(79)	
	1	Schraubstutzen M 16 x 1,5, außen und innen	8899-26.182	80	
	1	Dichtkegel, abgesetzt (wie Bild 17, Orts-Nr. 13)	8 MAF N 18334.1	81	
	1	**Rohrleitung (Rohr 10 x 1), vollst.** einschließlich Orts-Nr. 83, 84, sowie Bild 17, 2 Stück Orts-Nr. 11 und 1 Stück Orts-Nr. 25	**8899-26 H 166**	**82**	
	1	Schild	25 s-40 Ju N 16607	(83)	
	1	„	36 Hb-40 Ju N 16607	(84)	
	1	Schraubstutzen M 16 x 1,5, außen und innen	8899-26.182	85	
	1	Dichtkegel, abgesetzt (wie Bild 17, Orts-Nr. 13)	8 MAF N 18334.1	86	
	1	**Schlauchleitung (8x450 Ro N 18106.1), vollst.** einschließlich Orts-Nr. 88 und 89	**8899-29 H 32**	**87**	
	1	Schild	25 s-60 Ju N 16607	(88)	
	1	„	36 Hb-60 Ju N 16607	(89)	
	1	Rohrleitungskupplung mit Sechskant	8 Ro N 18320.1	90	
	1	Gewindemuffe	M 16 x 1,5 Ju N 18319	91	
	1	Doppeldichtkegel	8 Ju N 18318	92	
		Einziehstrebe für Sporn	siehe Orts-Nr. 1		
		Sporn ausfahren (26 s)			
		Flanschdoppelstutzen	s. Konstr.-Gr. 1, Rumpf-Oberschale (Spant 26)	93	
	1	**Rohrleitung (Rohr 10x1), vollst.** einschließlich Orts-Nr. 95, 96, sowie Bild 17, je 1 Stück Orts-Nr. 11-13, 19 und 25	**8899-26 H 167**	**94**	
	1	Schild	26 s-40 Ju N 16607	(95)	
	1	„	38 Hb-40 Ju N 16607	(96)	
	1	Schraubstutzen M 16 x 1,5, außen und innen	8899-26.182	97	
	1	Dichtkegel, abgesetzt (wie Bild 17, Orts-Nr. 13)	8 MAF N 18334.1	98	
	1	**Schlauchleitung (8x340 Ro N 18106.1), vollst.** einschließlich Orts-Nr. 100 und 101	**8899-29 H 33**	**99**	
	1	Schild	26s-60 Ju N 16607	(100)	
	1	„	37 Hb-60 Ju N 16607	(101)	

Unbefugte Verwendung ist strafbar und macht schadenersatzpflichtig

Hydraulische Anlage
(Rohrleitungen im Rumpf)

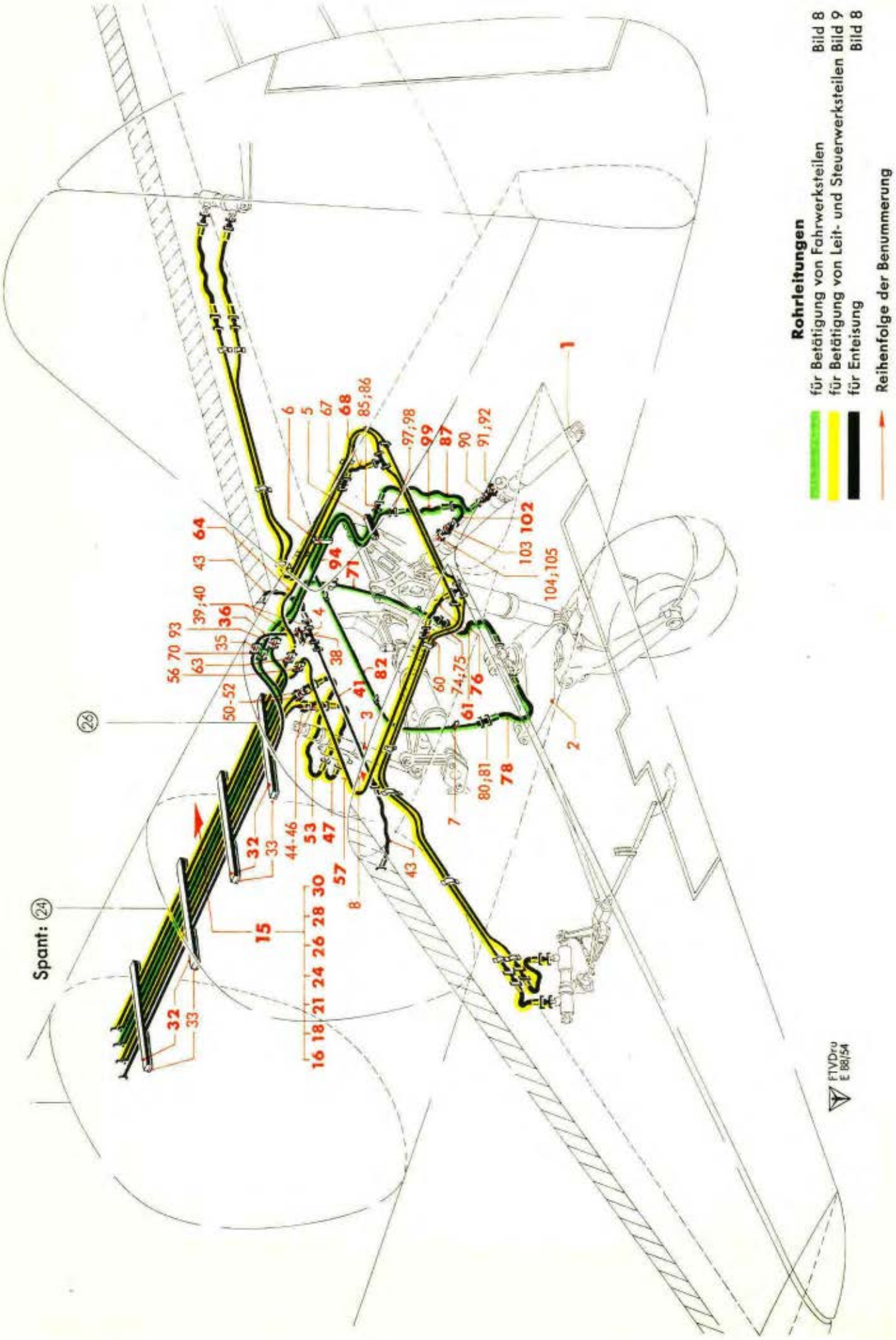

Werk-stoff	Stück	Benennung	Ersatzteil-Nr.	Bild: 8 Orts-Nr.	Bem.
	1	**Krümmer (Rohr 10x1), vollst.** einschließlich Bild 17, je 1 Stück Orts-Nr. 18, 20 und 21	**8899-30 H 04**	**102**	
	1	Rohrleitungskupplung mit Sechskant	8 Ro N 18320.1	103	
	1	Gewindemuffe	M 16 x 1,5 Ju N 18319	104	
	1	Doppeldichtkegel	8 Ju N 18318	105	
		Einziehstrebe für Sporn	siehe Orts-Nr. 1		

Unbefugte Verwendung ist strafbar und macht schadenersatzpflichtig

JFM-FTVDru
030242
BaSbKü

Hydraulische Anlage
(Rohrleitungen in der Höhenflosse)

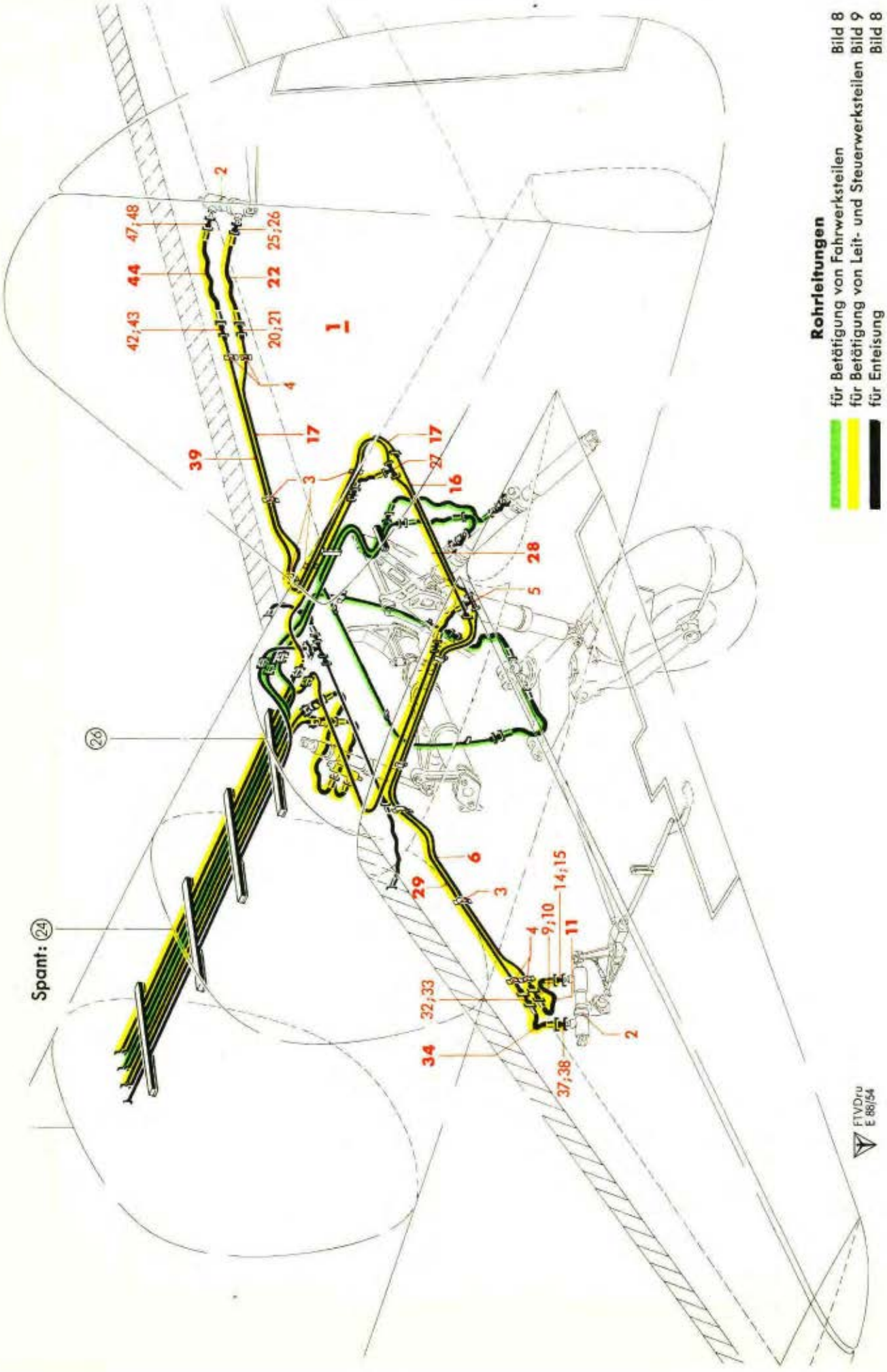

Werkstoff	Stück	Benennung	Ersatzteil-Nr.	Bild: 9 Orts-Nr.	Bem.
		Rohrleitungen in der Höhenflosse, vollst. bestehend aus Orts-Nr. 2-48	**8899-Z08**	**1**	vgl. Bild 1, Orts-Nr. 3
		Eingeklammerte Kursivzahlen in Spalte „Benennung" bedeuten Kennzeichnungsziffern der Leitungen			
		Geräte und Befestigungsteile			
		hierzu Orts-Nr. 2-4			
		Einziehstrebe für Abfangvorrichtung, links bzw. rechts	s. Konstr.-Gr. 4, Steuerung im Höhenleitwerk	2	
	Nach Bedarf	Schelle	8899-105.02	3	aus 8899-105
	Nach Bedarf	Befestigungsschelle, zweiseitig	1 x 18 DIN Kr 2573 [3]	4	aus 8899-105
		Rohrleitungen und Verbindungsteile für hydraulische Betätigung von Leit- und Steuerwerksteilen hierzu Orts-Nr. 5-48			aus 8899-101 8899-102 8899-103
		Trimmklappe einfahren *(43 t)*			
	1	T-Stück (wie Bild 17, Orts-Nr. 48)	13 DIN 7619	5	
	1	**Rohrleitung (Rohr 15 x 1), vollst.** einschließlich Orts-Nr. 7, 8, sowie Bild 17, je 1 Stück Orts-Nr. 42-45 und 50	**8899-101 H 01**	**6**	
	1	Schild	43t-60 Ju N 16607	(7)	
	1	„	39 Hc-60 Ju N 16607	(8)	
	1	Übergangsstutzenmuffe	8/13 Ju N 18320	9	
	1	Doppeldichtkegel	13 Ju N 18318	10	
	1	**Schlauchleitung (8x400 Ro N 18106.1), vollst.** einschließlich Orts-Nr. 12 und 13	**8899-102H01**	**11**	
	1	Schild	43t-60 Ju N 16607	(12)	
	1	„	38 Hc-60 Ju N 16607	(13)	
	1	Übergangsstutzenmuffe	8/13 Ju N 18320	14	
	1	Doppeldichtkegel	8899-103.02	15	
		Einziehstrebe für Abfangvorrichtung, links	siehe Orts-Nr. 2		
	1	**Rohrleitung (Rohr 15 x 1), vollst.** einschließlich Bild 17, je 1 Stück Orts-Nr. 42-45 und 50	Baugruppe/Bild/ Orts-Nr. angeben	**16**	aus XV 4619 a/41

[3] Aus Leichtmetall (bei Bestellung angeben)

Unbefugte Verwendung ist strafbar und macht schadenersatzpflichtig

Hydraulische Anlage
(Rohrleitungen in der Höhenflosse)

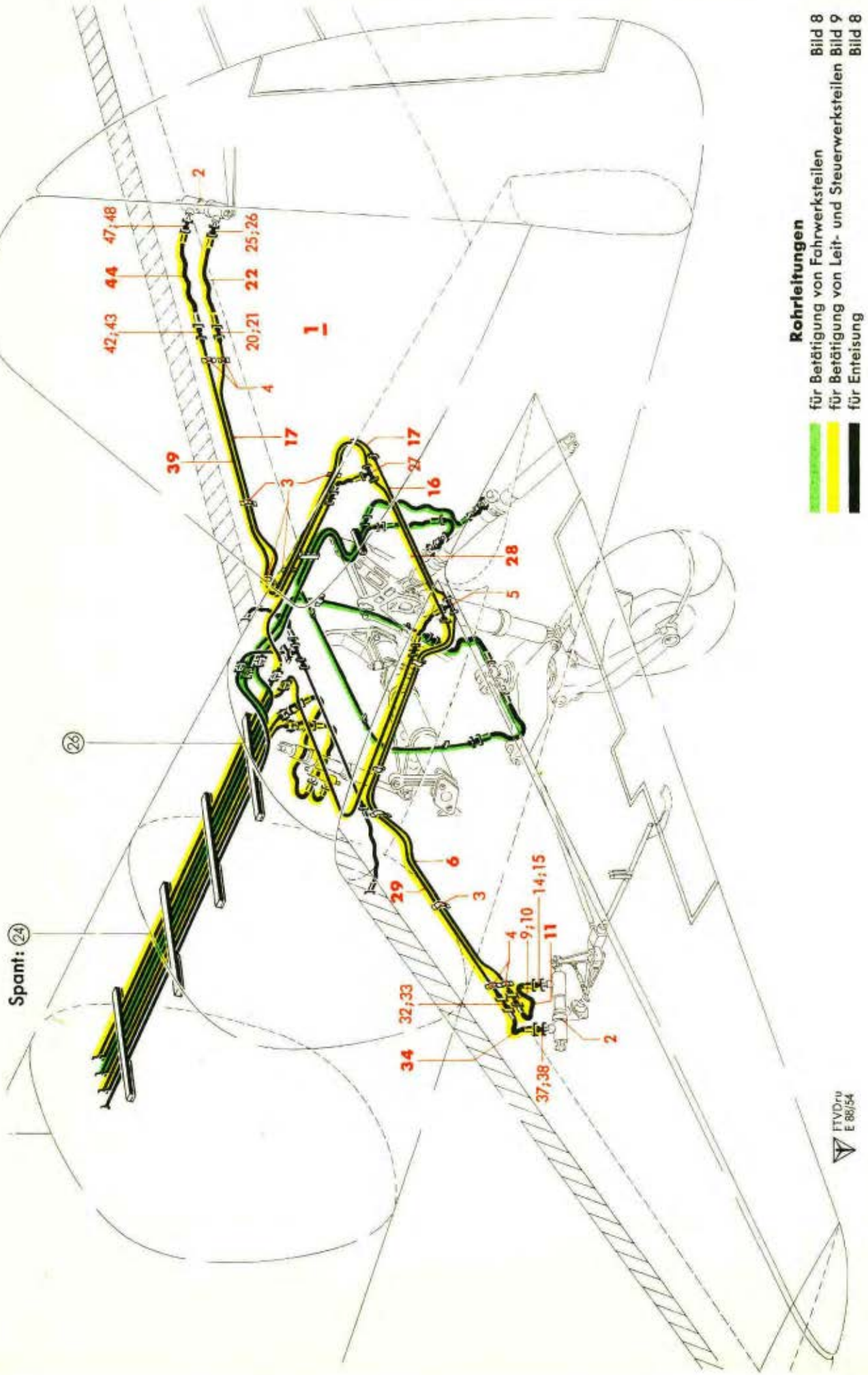

Werk-stoff	Stück	Benennung	Ersatzteil-Nr.	Bild: 9 Orts-Nr.	Bem.
	1	**Rohrleitung (Rohr 15 x 1), vollst.** einschließlich Orts-Nr. 18, 19, sowie Bild 17, je 1 Stück Orts-Nr. 41-43, 45 und 50	**8899-101 H 05**	**17**	aus AV 4619 a/41
	1	Schild	43t-60 Ju N 16607	(18)	
	1	„	43 Hc-60 Ju N 16607	(19)	
	1	Übergangsstutzenmuffe	8/13 Ju N 18320	20	
	1	Doppeldichtkegel	13 Ju N 18318	21	
	1	**Schlauchleitung (8x400 Ro N 18106.1), vollst.** einschließlich Orts-Nr. 23 und 24	**8899-102 H 03**	**22**	
	1	Schild	43t-60 Ju N 16607	(23)	
	1	„	42 Hc-60 Ju N 16607	(24)	
	1	Übergangsstutzenmuffe	8/13 Ju N 18320	25	
	1	Doppeldichtkegel	8899-103.02	26	
		Einziehstrebe für Abfangvorrichtung, rechts	siehe Orts-Nr. 2		
		Trimmklappe ausfahren *(46 t)*			
	1	T-Stück (wie Bild 17, Orts-Nr. 48)	13 DIN 7619	27	
	1	**Rohrleitung (Rohr 15 x 1), vollst.** einschließlich Bild 17, je 1 Stück Orts-Nr. 42-45 und 50	Baugruppe/Bild/ Orts-Nr. angeben	**28**	aus AV 4619 a/41
	1	**Rohrleitung (Rohr 15 x 1), vollst.** einschließlich Orts-Nr. 30, 31, sowie Bild 17, je 1 Stück Orts-Nr. 41-43, 45 und 50	**8899-101 H 02**	**29**	aus AV 4619 a/41
	1	Schild	46t-60 Ju N 16607	(30)	
	1	„	36 Hc-60 Ju N 16607	(31)	
	1	Übergangsstutzenmuffe	8/13 Ju N 18320	32	
	1	Doppeldichtkegel	13 Ju N 18318	33	
	1	**Schlauchleitung (8x400 Ro N 18106.1), vollst.** einschließlich Orts-Nr. 35 und 36	**8899-102 H 02**	**34**	
	1	Schild	46t-60 Ju N 16607	(35)	
	1	„	37 Hc-60 Ju N 16607	(36)	
	1	Übergangsstutzenmuffe	8/13 Ju N 18320	37	
	1	Doppeldichtkegel	8899-103.02	38	
		Einziehstrebe für Abfangvorrichtung, links	siehe Orts-Nr. 2		
	1	**Rohrleitung (Rohr 15 x 1), vollst.** einschließlich Orts-Nr. 40, 41, sowie Bild 17, je 1 Stück Orts-Nr. 42-45 und 50	**8899-101 H 06**	**39**	
	1	Schild	46t-60 Ju N 16607	(40)	
	1	„	40 Hc-60 Ju N 16607	(41)	
	1	Übergangsstutzenmuffe	8/13 Ju N 18320	42	
	1	Doppeldichtkegel	13 Ju N 18318	43	

Unbefugte Verwendung ist strafbar und macht schadenersatzpflichtig

Hydraulische Anlage
(Rohrleitungen in der Höhenflosse)

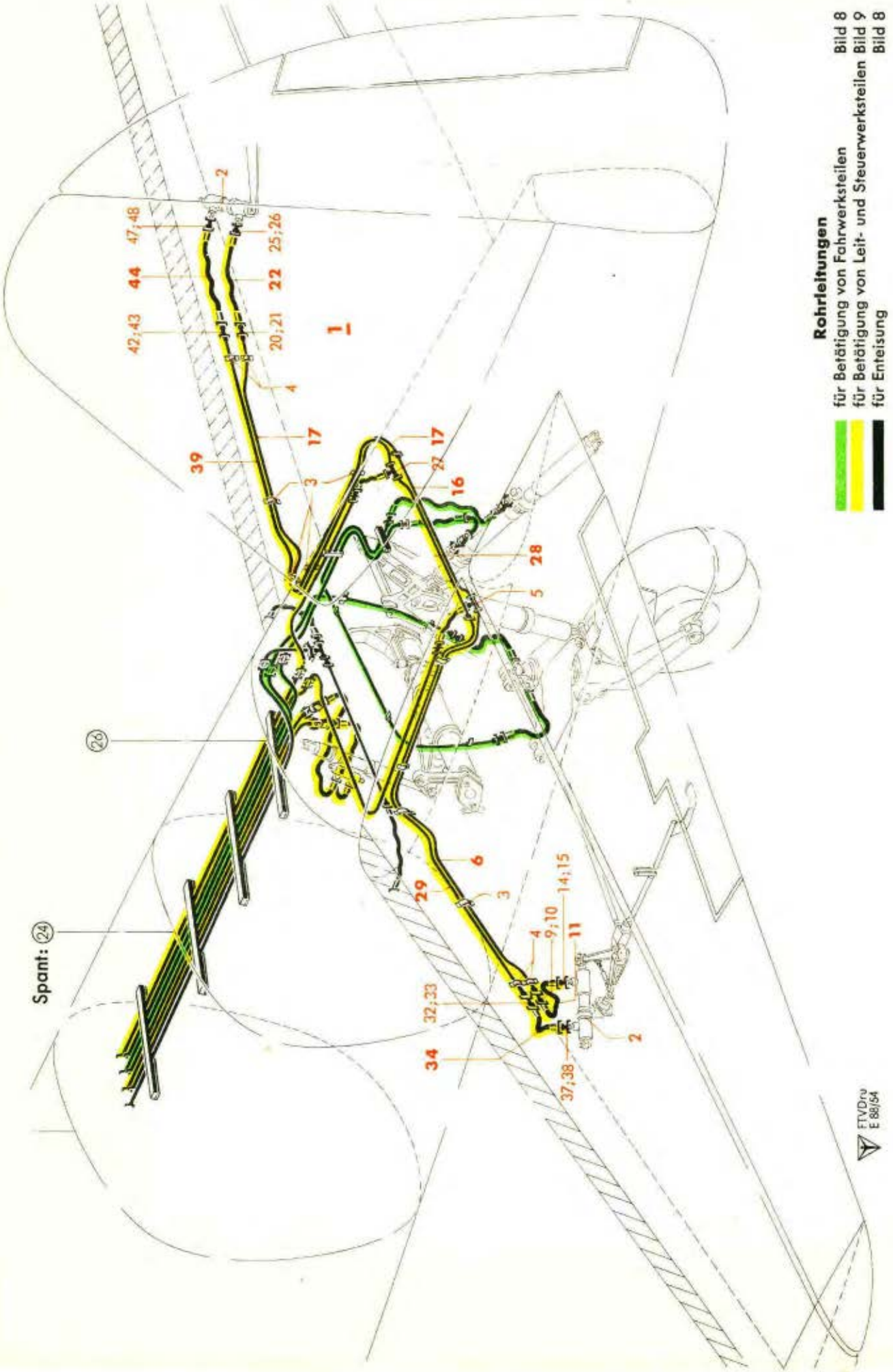

Werk-stoff	Stück	Benennung	Ersatzteil-Nr.	Bild: 9 Orts-Nr.	Bem.
	1	**Schlauchleitung (8x400 Ro N 18106.1), vollst.** einschließlich Orts-Nr. 45 und 46	**8899-102 H 04**	**44**	
	1	Schild	46t-60 Ju N 16607	(45)	
	1	"	41 Hc-60 Ju N 16607	(46)	
	1	Übergangsstutzenmuffe	8/13 Ju N 18320	47	
	1	Doppeldichtkegel	8899-103.02	48	
		Einziehstrebe für Abfangvorrichtung, rechts	siehe Orts-Nr. 2		

Unbefugte Verwendung ist strafbar und macht schadenersatzpflichtig

Hydraulische Anlage
(Schaltschiebereinbau)

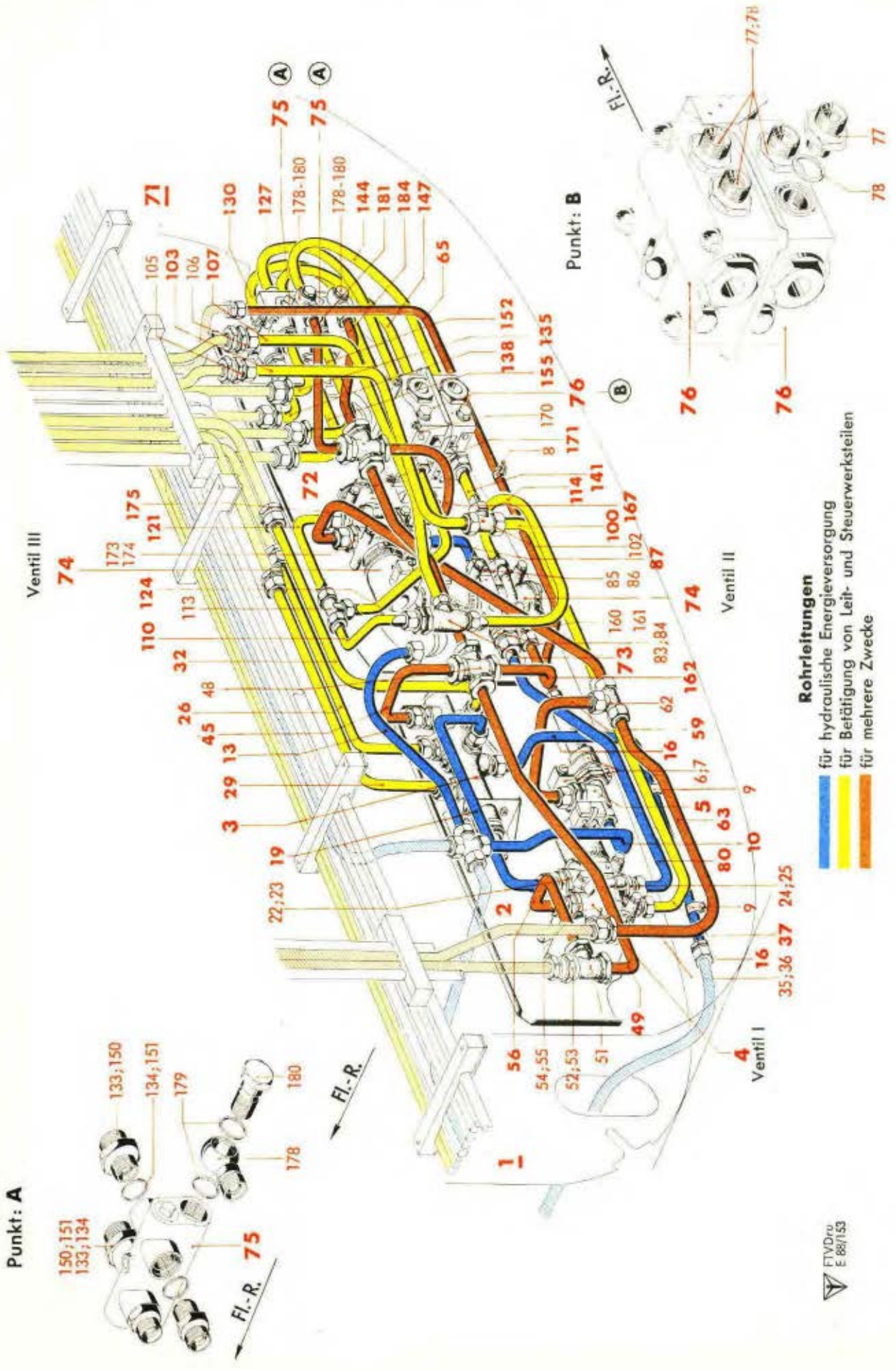

Werkstoff	Stück	Benennung	Ersatzteil-Nr.	Bild: 10 Orts-Nr.	Bem.
		Schaltschiebereinbau, links, vollst. einschließlich Orts-Nr. 2-67	**88.992-Z 01**	**1**	vgl. Bild 1 Orts-Nr. 4
		Geräte und Befestigungsteile hierzu Orts-Nr. 2-9			
	1	**Grundplatte** (Lagerung für Orts-Nr. 3 und 4)	**88.992-01**	**2**	
	1	**Schaltschieber für Landeklappen und Höhenflosse** (Lief.: EC)	**(8-3219 A-3)**	**3**	
	1	**Kreuzventil** (Lief.: KS) (Ventil I)	**(19 D 1709 A-1)**	**4**	
	1	**Überdruckventil 85 atü**	**8899-214**	**5**	
	1	Unterteil } (Halterung für	88.992-0301	6	aus 88.992-03/
	1	Schelle } Überdruckventil)	88.992-0302	7	
	1	„ einseitige Befestigung	10 Ju N 15802	8	
	2	„ „ „	14 Ju N 15802	9	
		Einzelleitungen und Verbindungsteile hierzu Orts-Nr. 10-67			aus 88.992-02 und 88.992-03/
		Eingeklammerte Kursivzahlen in Spalte „Benennung" bedeuten Kennzeichnungsziffern der Leitungen			
		1) Rohrleitungen für hydraulische Energieversorgung hierzu Orts-Nr. 10-25			
		Druckleitung-Motorpumpe (4)			
		Kreuzstück	s. Bild 5 Orts-Nr. 34		
	1	**Rohrleitung (Rohr 12 x 1), vollst.** einschließlich Orts-Nr. 11, 12, sowie Bild 17, je 2 Stück Orts-Nr. 33, 34 und 1 Stück Orts-Nr. 40	**88.992-02 H 12**	**10**	
	1	Schild	4-48 Ju N 16607	(11)	
	1	„	28 Ha-48 Ju N 16607	(12)	
		Überdruckventil	siehe Orts Nr. 5		

Unbefugte Verwendung ist strafbar und macht schadenersatzpflichtig

Hydraulische Anlage
(Schaltschiebereinbau)

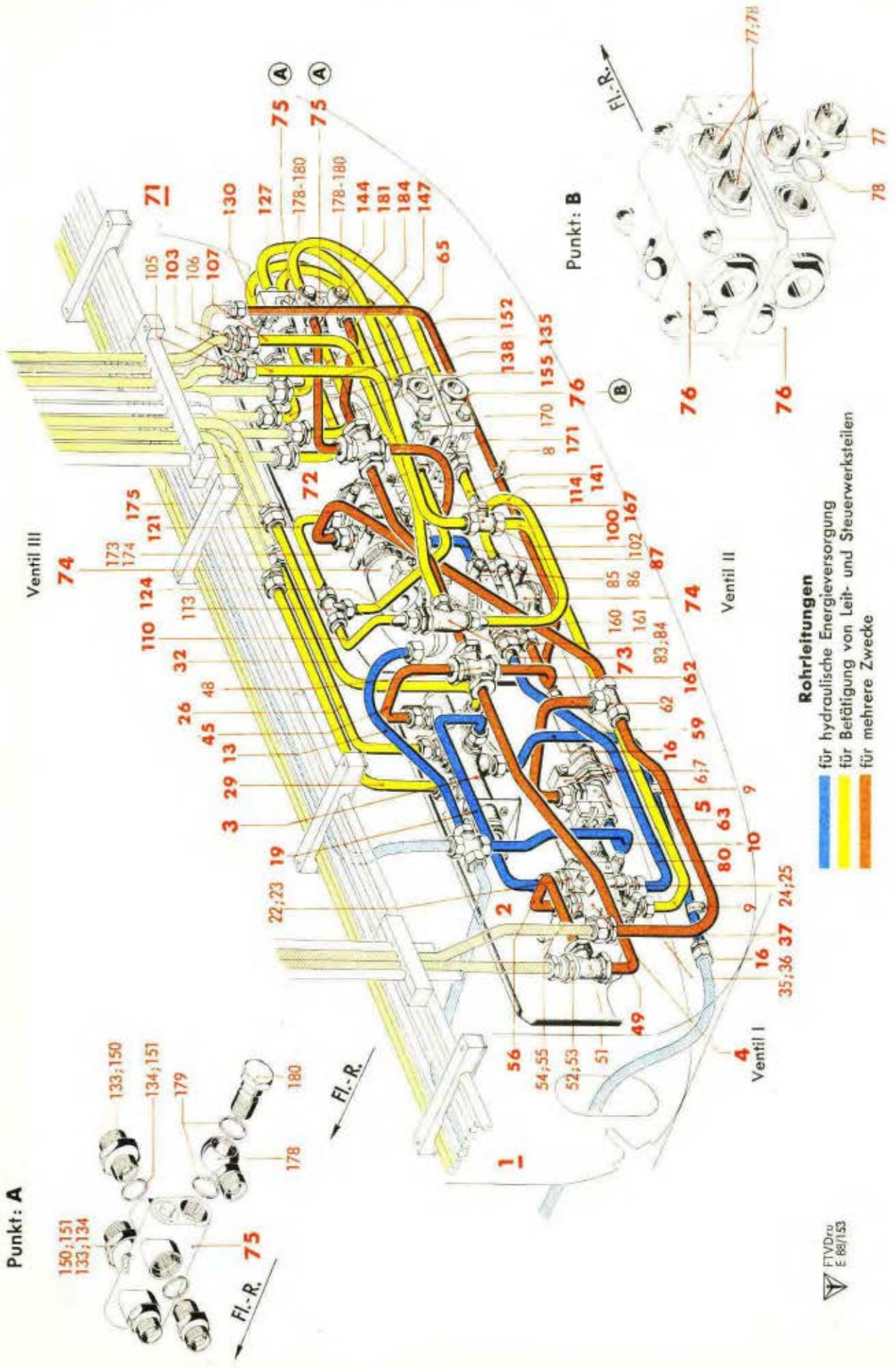

Werkstoff	Stück	Benennung	Ersatzteil-Nr.	Bild: 10 Orts-Nr.	Bem.
		Druckleitung-Außenbord (56)			
		Kreuzstück	s. Bild 5 Orts-Nr. 34		
	1	**Rohrleitung (Rohr 12 x 1), vollst.** einschließlich Orts-Nr. 14, 15, sowie Bild 17, je 2 Stück 33, 34 und 1 Stück Orts-Nr. 40	**88.992-02 H 11**	**13**	
	1	Schild	56-48 Ju N 16607	(14)	
	1	„	27 Ha-48 Ju N 16607	(15)	
		Rückschlagventil	s. Bild 2 Orts-Nr. 26		
		Druckleitung vom Steuerschieber für Fahrwerk (21a u. 22)			
		Rohrleitung	s. Bild 3 Orts-Nr. 13		
	1	**Rohrleitung (Rohr 12x1), vollst.** einschließlich Orts-Nr. 17, 18, sowie Bild 17, je 1 Stück Orts-Nr. 27-29, 33 und 40	**88.992-02 H 10**	**16**	
	1	Schild	21a-48 Ju N 16607	(17)	
	1	„	52 Ha-48 Ju N 16607	(18)	
		Schaltschieber für Landeklappen und Höhenflosse	siehe Orts-Nr. 3		
	1	**Rohrleitung (Rohr 12x1), vollst.** einschließlich Orts-Nr. 20, 21, sowie Bild 17, je 2 Stück Orts-Nr. 33, 34 und 1 Stück Orts-Nr. 40	**88.992-02 H 02**	**19**	
	1	Schild	22-48 Ju N 16607	(20)	
	1	„	53 Ha-48 Ju N 16607	(21)	
	1	Dichtring	22 x 27 Jum N 18311	22	
	1	Übergangsstutzen (wie Bild 17, Orts-Nr. 47)	B 13/10 DIN 7612 [3]	23	
		Kreuzventil (Ventil I)	siehe Orts-Nr. 4		
	1	Dichtring (für Leitung Orts-Nr. 80)	18 x 22 Jum N 18311	24	
	1	Doppelstutzen (wie Bild 17, Orts-Nr. 36 a) (für Leitung Orts-Nr. 80)	B 10 DIN 7611 [3]	25	
		2) Rohrleitungen für Betätigung von Leit- und Steuerwerksteilen hierzu Orts-Nr. 26-39			
		Landeklappen ausfahren (34)			
		Schaltschieber für Landeklappen und Höhenflosse	siehe Orts-Nr. 3		

[3] Aus Leichtmetall (bei Bestellung angeben)

Unbefugte Verwendung ist strafbar und macht schadenersatzpflichtig

JFM-FTVDru
050242
BaSbKü

Hydraulische Anlage
(Schaltschiebereinbau)

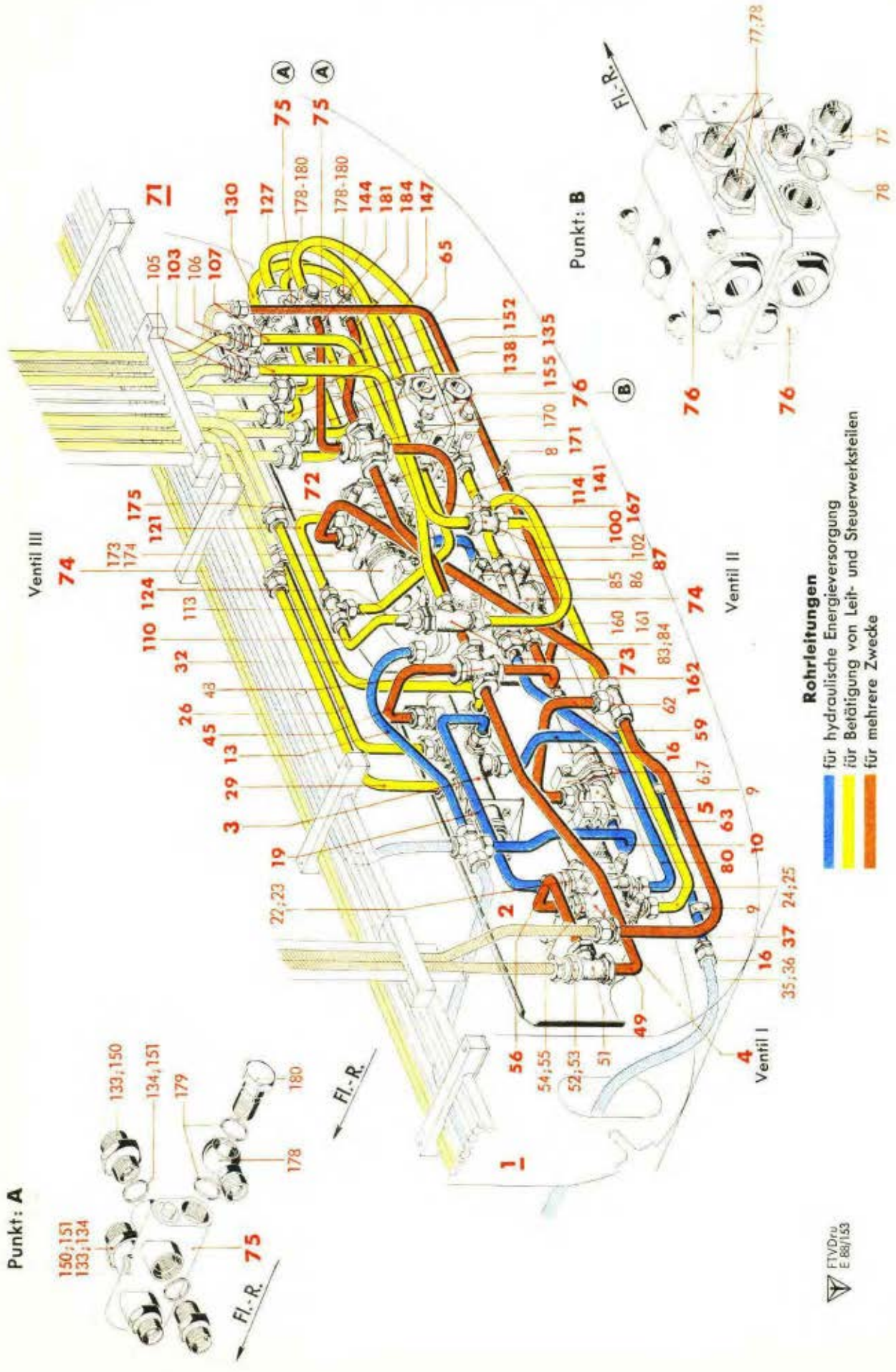

Werkstoff	Stück	Benennung	Ersatzteil-Nr.	Bild: 10 Orts-Nr.	Bem.
	1	**Rohrleitung (Rohr 10x1), vollst.** einschließlich Orts-Nr. 27, 28, sowie Bild 17, 2 Stück Orts-Nr. 12, je 1 Stück Orts-Nr. 10, 14, 16, 19 und 25	**88.992-02 H04**	26	
	1	Schild	34-40 Ju N 16607	(27)	
	1	„	22 Hc-40 Ju N 16607	(28)	
		Rohrleitung	s. Bild 5 Orts-Nr. 84		
		Landeklappen einfahren (35)			
		Schaltschieber für Landeklappen und Höhenflosse	siehe Orts-Nr. 3		
	1	**Rohrleitung (Rohr 10x1), vollst.** einschließlich Orts-Nr. 30, 31, sowie Bild 17, 2 Stück Orts-Nr. 12, je 1 Stück Orts-Nr. 10, 14, 16, 19 und 25	**88.992-02 H03**	29	
	1	Schild	35-40 Ju N 16607	(30)	
	1	„	23 Hc-40 Ju N 16607	(31)	
		Rohrleitung	s. Bild 5 Orts-Nr. 86		
		Höhenflosse ausfahren (36)			
		Schaltschieber für Landeklappen und Hohenflosse	siehe Orts-Nr. 3		
	1	**Rohrleitung (Rohr 10x1), vollst.** einschließlich Orts-Nr. 33, 34, sowie Bild 17, 2 Stück Orts-Nr. 12, je 1 Stück Orts-Nr. 10, 14, 16, 19 und 25	**88.992-02 H05**	32	
	1	Schild	36-40 Ju N 16607	(33)	
	1	„	1 Hc-40 Ju N 16607	(34)	
		Rohrleitung	s. Bild 5 Orts-Nr. 88		
		Trimmklappe einfahren (43 f)			
		Kreuzventil (Ventil I)	siehe Orts-Nr. 4		
	1	Dichtring	18 x 22 Jum N 18311	35	
	1	Doppelstutzen (wie Bild 17, Orts-Nr. 36 a)	B 10 DIN 7611[3])	36	
	1	**Rohrleitung (Rohr 12x1), vollst.** einschließlich Orts-Nr. 38, 39, sowie Bild 17, je 1 Stück Orts-Nr. 27-29, 33 und 40	**88.992-02 H01**	37	
	1	Schild	43t-48 Ju N 16607	(38)	
	1	„	82 Hc-48 Ju N 16607	(39)	
		Rohrleitung	siehe Orts-Nr. 100		

[3]) Aus Leichtmetall (bei Bestellung angeben)

Unbefugte Verwendung ist strafbar und macht schadenersatzpflichtig

Hydraulische Anlage
(Schaltschiebereinbau)

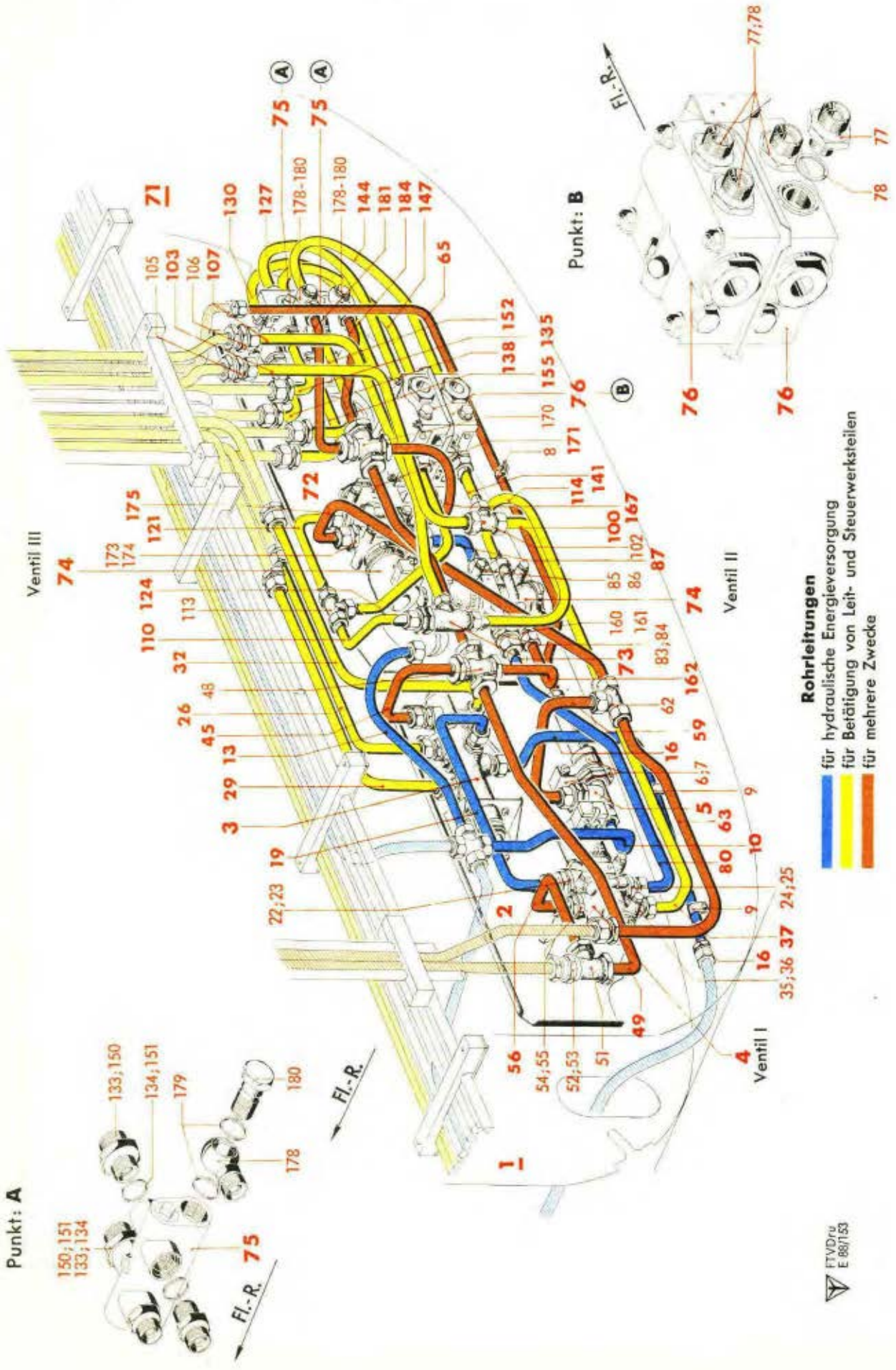

Werk-stoff	Stück	Benennung	Ersatzteil-Nr.	Bild: 10 Orts-Nr.	Bem.
		3) Mehrzweckeleitungen			
		hierzu Orts-Nr. 45-67			
		Rücklaufleitung (37, 23 u. 68)			
		a) vom Schaltschieber für Landeklappen und Höhenflosse (37)			
		Schaltschieber für Landeklappen und Höhenflosse	siehe Orts-Nr. 3		
	1	**Rohrleitung (Rohr 12x1), vollst.**	**88.992-02 H 06**	45	
		einschließlich Orts-Nr. 46, 47, sowie Bild 17, 2 Stück Orts-Nr. 28, je 1 Stück Orts-Nr. 29-31, 33 und 40			
	1	Schild	37-48 Ju N 16607	(46)	
	1	„	14 Hv-48 Ju N 16607	(47)	
	1	Kreuzstück (wie Bild 17, Orts-Nr. 49)	13 DIN 7620	48	
	1	**Rohrleitung (Rohr 15x1), vollst.**	**88.992-02 H 07**	49	
		einschließlich Orts-Nr. 50, sowie Bild 17, je 2 Stück Orts-Nr. 43-45 und 50			
	1	Schild	37-60 Ju N 16607	(50)	
	1	T-Stück (wie Bild 17, Orts-Nr. 48)	13 DIN 7619	51	
	1	Doppeldichtkegel	13 Ju N 18318	52	
	1	Gewindemuffe	M 22x1,5 Ju N 18319	53	
		Rohrleitung	s. Bild 3, Orts-Nr. 90		
		b) vom Kreuzventil (Ventil I) (37)			
		Kreuzventil (Ventil I)	siehe Orts-Nr. 4		
	1	Dichtring	18 x 22 Jum N 18311	54	
	1	Doppelstutzen (wie Bild 17, Orts-Nr. 36 a)	B 10 DIN 7611[3])	55	
	1	**Rohrleitung (Rohr 12x1), vollst.**	**88.992-02 H 08**	56	
		einschließlich Orts-Nr. 57, 58, sowie Bild 17, 2 Stück Orts-Nr. 28, je 1 Stück Orts-Nr. 29-31, 33 und 40			
	1	Schild	37-48 Ju N 16607	(57)	
	1	„	45 Hv-48 Ju N 16607	(58)	
		c) vom Überdruckventil 85 atü (23)			
		Überdruckventil 85 atü	siehe Orts Nr. 5		
	1	**Rohrleitung (Rohr 10x1), vollst.**	**88.992-02 H 13**	59	
		einschließlich Orts-Nr. 60, 61, sowie Bild 17, 2 Stück Orts-Nr. 12, je 1 Stück Orts-Nr. 13, 14, 16, 19 und 25			
	1	Schild	23-40 Ju N 16607	(60)	
	1	„	12 Hv-40 Ju N 16607	(61)	
	1	T-Stück (wie Bild 17, Orts-Nr. 38)	10 DIN 7619	62	

[3]) Aus Leichtmetall (bei Bestellung angeben)

Unbefugte Verwendung ist strafbar und macht schadenersatzpflichtig

Hydraulische Anlage
(Schaltschiebereinbau)

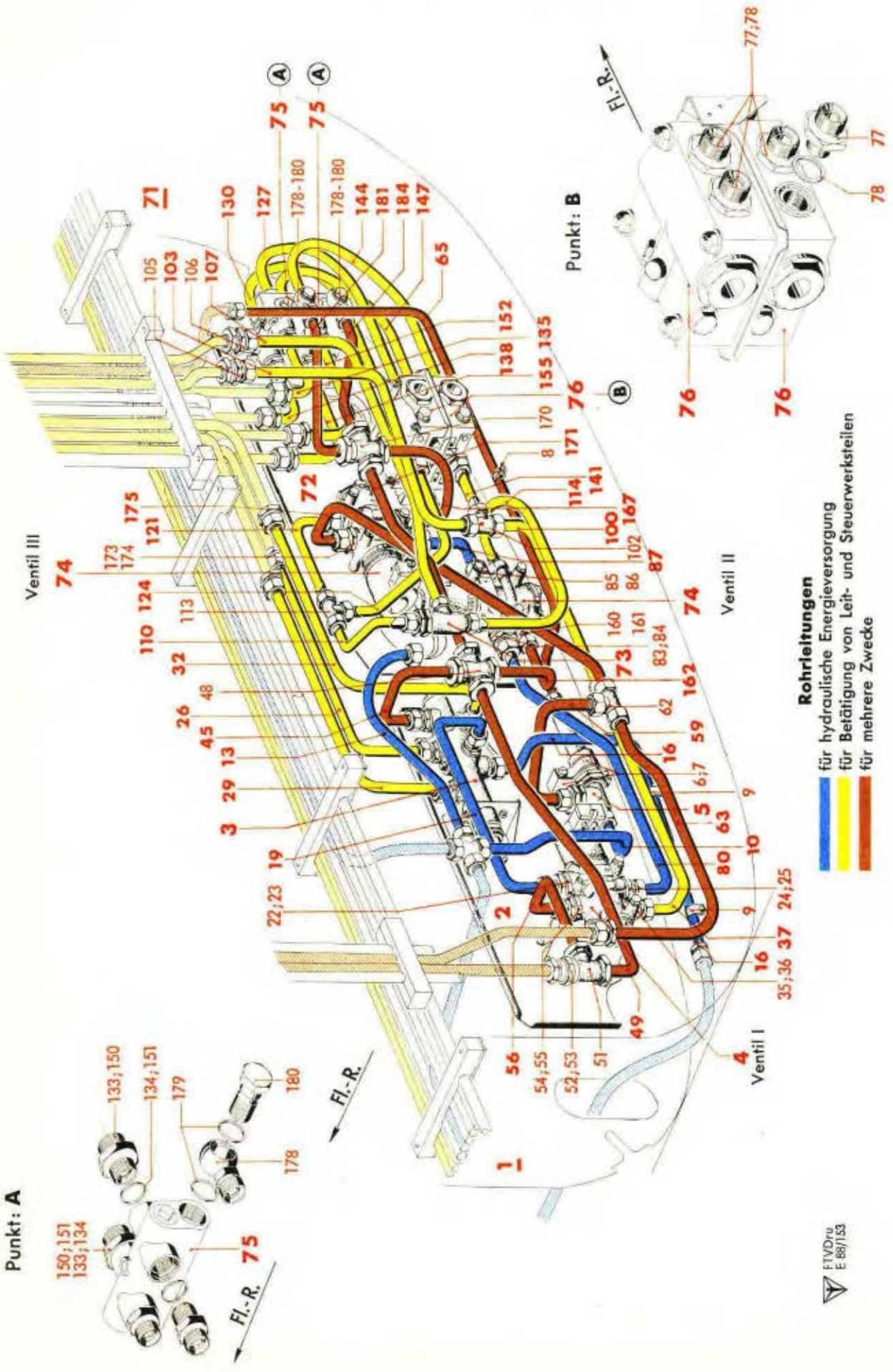

Werk-stoff	Stück	Benennung	Ersatzteil-Nr.	Bild: 10 Orts-Nr.	Bem.
	1	**Rohrleitung (Rohr 12x1), vollst.** einschließlich Orts-Nr. 64, sowie Bild 17, je 2 Stück Orts-Nr. 28, 33, je 1 Stück Orts-Nr. 26, 29 und 40	**88.992-02H09**	**63**	
	1	Schild	23-48 Ju N 16607	(64)	
		Rohrleitung	s. Bild 3, Orts-Nr. 102		
		d) Leckölleitung *(68)*			
		Überdruckventil 85 atü	siehe Orts Nr. 5		
	1	**Rohrleitung (Rohr 8x1), vollst.** einschließlich Orts-Nr. 66, 67, sowie Bild 17, je 2 Stück Orts-Nr. 3, 7, je 1 Stück Orts-Nr. 1 und 4	**88.992-02H14**	**65**	
	1	Schild	68-32 Ju N 16607	(66)	
	1	„	50 Hv-32 Ju N 16607	(67)	
		Rohrleitung	s. Bild 3, Orts-Nr. 126		
		Schaltschiebereinbau, rechts, vollst. einschließlich Orts-Nr. 72-186	**88.992-Z02**	**71**	vgl. Bild 1, Orts-Nr. 5
		Geräte hierzu Orts-Nr. 72-78			
	1	**Grundplatte**	**88.992-11**	**72**	
	1	**Umsteuerventil** (Lief.: EC)	**(8-2808 C-4)**	**73**	
	2	**Kreuzventil** (Lief. KS) (Ventil II und III)	**(19D1709A-1)**	**74**	
	2	**Abschaltregler** (Lief. EC)	**(8-3216C-1)**	**75**	
	2	**Mengenverteiler, vollst.** einschließlich Orts-Nr. 77 und 78	**8899-206**	**76**	
	2	Übergangsstutzen	B 10/8 DIN 7612[3])	77	
	2	Dichtring	16 x 20 Jum N 18311	78	

[3]) Aus Leichtmetall (bei Bestellung angeben)

Unbefugte Verwendung ist strafbar und macht schadenersatzpflichtig

Hydraulische Anlage
(Schaltschiebereinbau)

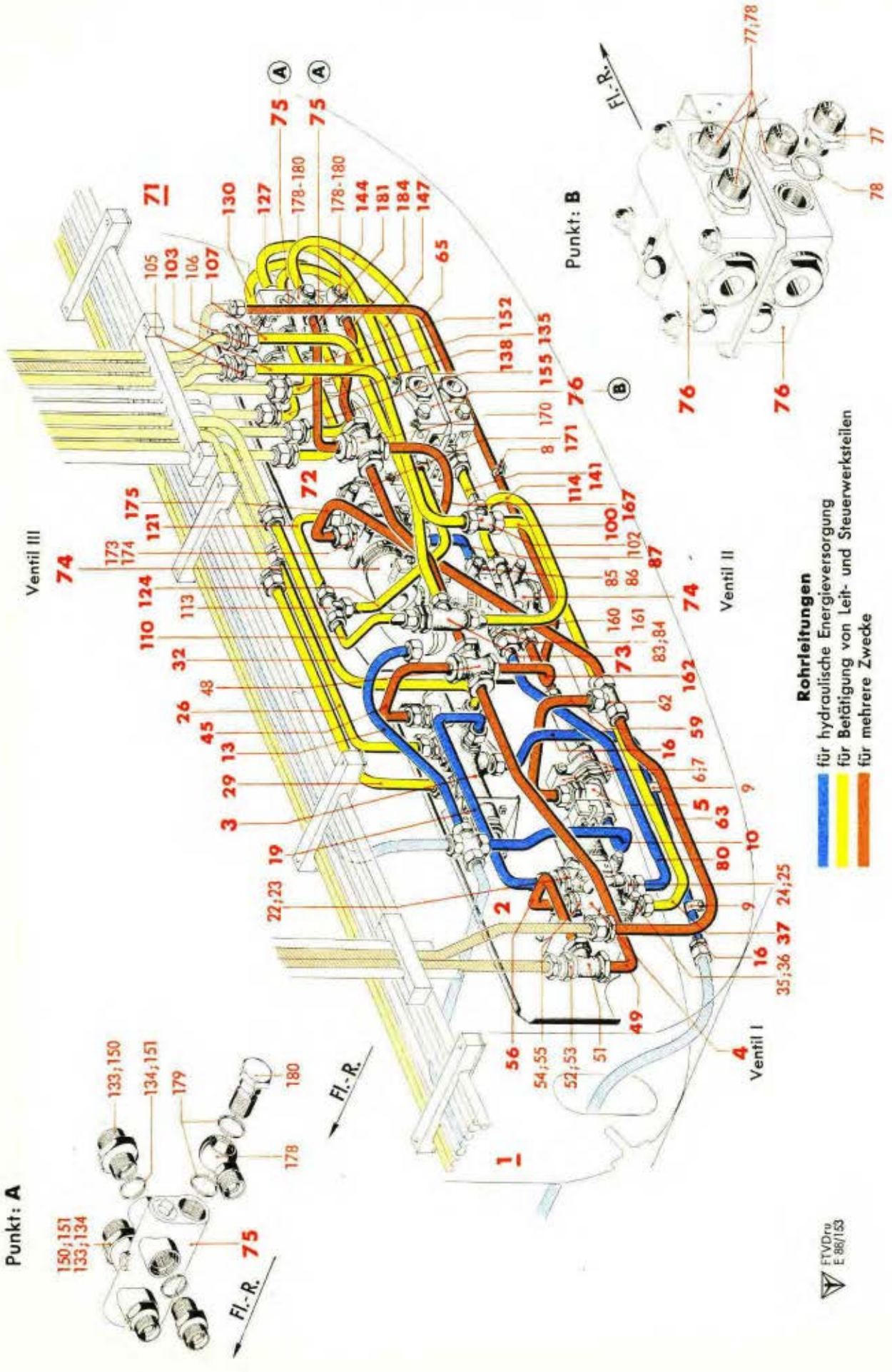

Werkstoff	Stück	Benennung	Ersatzteil-Nr.	Bild: 10 Orts-Nr.	Bem.
		Einzelleitungen und Verbindungsteile hierzu Orts-Nr. 80-186			aus 88.992-12 und 88.992-13
		Eingeklammerte Kursivzahlen in Spalte „Benennung" bedeuten Kennzeichnungsziffern der Leitungen			
		1) Rohrleitungen für hydraulische Energieversorgung hierzu Orts-Nr. 80-91			
		Druckleitung von Ventil I bis Ventil II (22a)			
		Kreuzventil (Ventil I)	siehe Orts-Nr. 4		
		Dichtring	siehe Orts-Nr. 24 und 25		
		Übergangsstutzen			
	1	**Rohrleitung (Rohr 12x1), vollst.** einschließlich Orts-Nr. 81, 82, sowie Bild 17, je 2 Stück Orts-Nr. 33, 34 und 1 Stück Orts-Nr. 40	**88.992-12 H15**	80	
	1	Schild	22a-48 Ju N 16607	(81)	
	1	"	54 Ha-48 Ju N 16607	(82)	
	1	Übergangsstutzen (wie Bild 17, Orts-Nr. 47)	B 13/10 DIN 7612[3])	83	
	1	Dichtring	22 x 27 Jum N 18311	84	
		Kreuzventil (Ventil II)	siehe Orts-Nr. 74		
		Druckleitung von Ventil II bis Ventil III (22b)			
		Kreuzventil (Ventil II)	siehe Orts-Nr. 74		
	1	Dichtring	18 x 22 Jum N 18311	85	
	1	Doppelstutzen (wie Bild 17, Orts-Nr. 36a)	B 10 DIN 7611[3])	86	
	1	**Rohrleitung (Rohr 12x1), vollst.** einschließlich Orts-Nr. 88, 89, sowie Bild 17, je 2 Stück Orts-Nr. 33, 34 und 40	**88.992-12 H 02**	87	
	1	Schild	22b-48 Ju N 16607	(88)	
	1	"	55 Ha-48 Ju N 16607	(89)	
	1	Übergangsstutzen (wie Bild 17, Orts-Nr. 47)	B 13/10 DIN 7612[3])	(90)	
	1	Dichtring	22 x 27 Jum N 18311	(91)	
		Kreuzventil (Ventil III)	siehe Orts-Nr. 74		

[3]) Aus Leichtmetall (bei Bestellung angeben)

Unbefugte Verwendung ist strafbar und macht schadenersatzpflichtig

Hydraulische Anlage
(Schaltschiebereinbau)

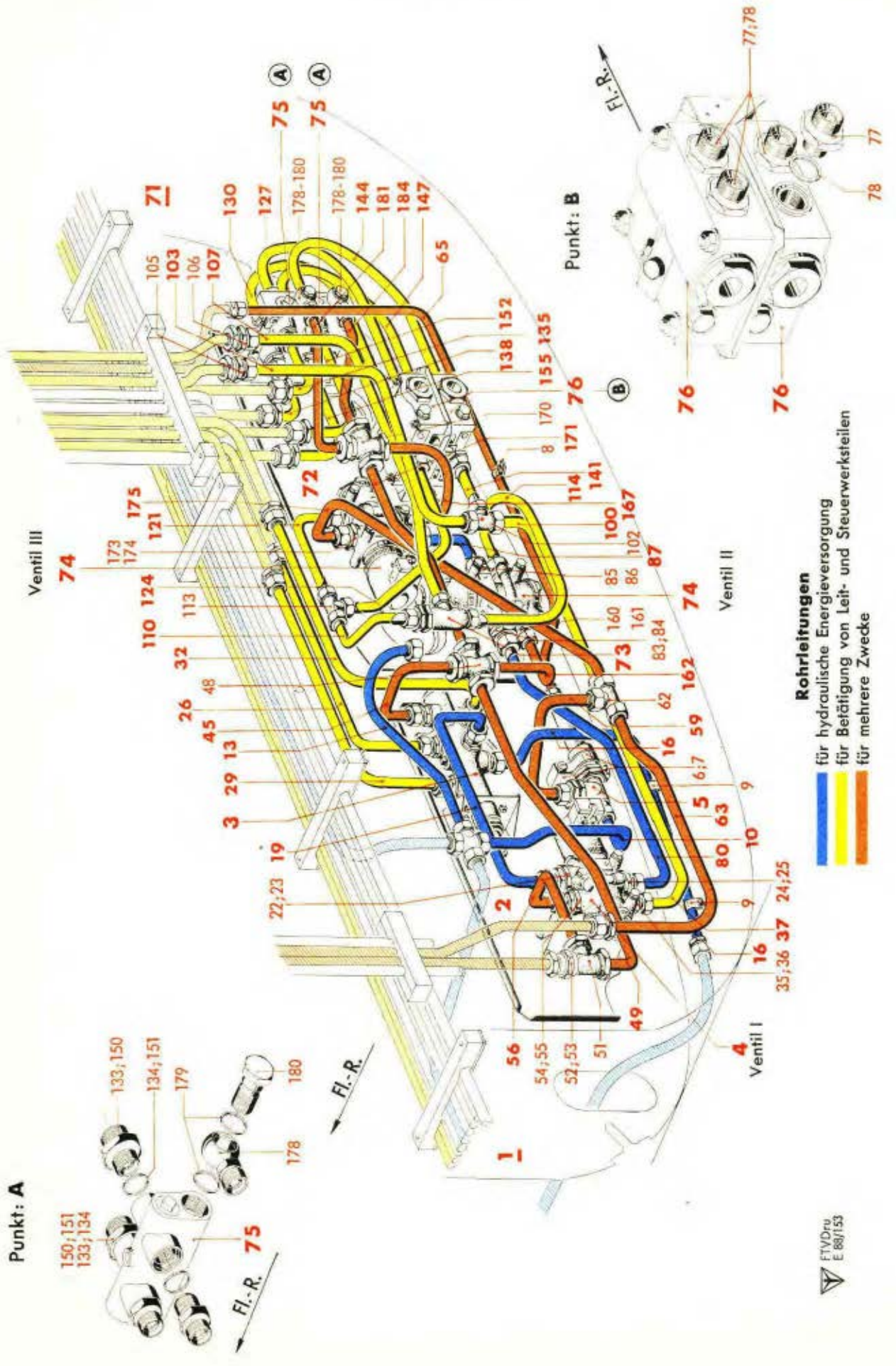

Werkstoff	Stück	Benennung	Ersatzteil-Nr.	Bild: 10 Orts-Nr.	Bem.
		2) Rohrleitungen für Betätigung von Leit- und Steuerwerksteilen hierzu Orts-Nr. 100-157			
		Trimmklappe einfahren *(43 t)*			
		Rohrleitung	siehe Orts-Nr. 37		
	1	**Rohrleitung (Rohr 12x1), vollst.** einschließlich Orts-Nr. 101, sowie Bild 17, je 2 Stück Orts-Nr. 28, 33, „ 1 „ „ 26 und 29	**88.992-12 H 27**	**100**	
	1	Schild	43t-48 Ju N 16607	(101)	
	1	T-Stück (wie Bild 17, Orts-Nr. 38)	10 DIN 7619	102	
	1	**Rohrleitung (Rohr 12x1), vollst.** einschließlich Orts-Nr. 104, sowie Bild 17, je 2 Stück Orts-Nr. 28, 29, 33 und 1 Stück Orts-Nr. 40	**88.992-12 H 19**	**103**	
	1	Schild	43t-48 Ju N 16607	(104)	
	1	Übergangsstutzen (wie Bild 17, Orts-Nr. 47)	B 13/10 DIN 7612[3])	105	
		Rohrleitung	s. Bild 5, Orts-Nr. 94		
		Trimmklappe ausfahren *(46 t)*			
		Rohrleitung	s. Bild 5, Orts-Nr. 96		
	1	Übergangsstutzen (wie Bild 17, Orts-Nr. 47)	B 13/10 DIN 7612[3])	106	
	1	**Rohrleitung (Rohr 10x1), vollst.** einschließlich Orts-Nr. 108, 109, sowie Bild 17, 2 Stück Orts-Nr. 12, je 1 Stück Orts-Nr. 13, 14, 16, 19 und 25	**88.992-12 H 08**	**107**	
	1	Schild	46t-40 Ju N 16607	(108)	
	1	„	83 Hc-40 Ju N 16607	(109)	
		Umsteuerventil	siehe Orts-Nr. 73		
	1	**Rohrleitung (Rohr 10x1), vollst.** einschließlich Orts-Nr. 111, 112, sowie Bild 17, je 1 Stück Orts-Nr. 18, 20, 32, 35 und 25	**88.992-12 H 13**	**110**	
	1	Schild	46t-40 Ju N 16607	(111)	
	1	„	86 Hc-40 Ju N 16607	(112)	
	1	T-Stück (wie Bild 17, Orts-Nr. 38)	10 DIN 7619	113	
		Umsteuerventil	siehe Orts-Nr. 73		

[3]) Aus Leichtmetall (bei Bestellung angeben)

Unbefugte Verwendung ist strafbar und macht schadenersatzpflichtig

Hydraulische Anlage
(Schaltschiebereinbau)

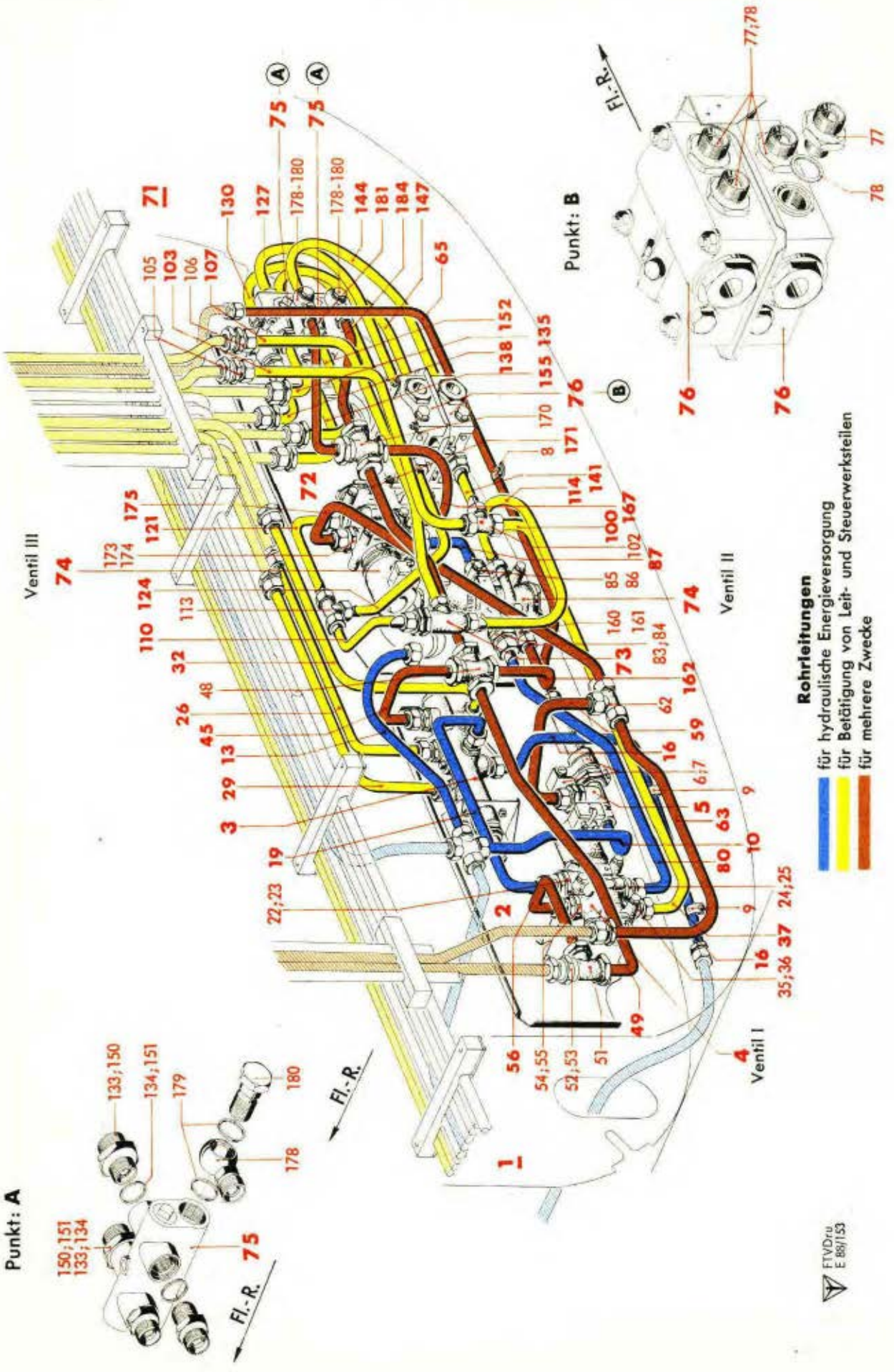

Werk-stoff	Stück	Benennung	Ersatzteil-Nr.	Bild: 10 Orts-Nr.	Bem.
	1	**Rohrleitung (Rohr 10x1), vollst.** einschließlich Orts-Nr. 115, 116, sowie Bild 17, je 1 Stück Orts-Nr. 18, 20, 25, 32 und 35	**88.992-12H12**	**114**	
	1	Schild	46t-40 Ju N 16607	(115)	
	1	„	85 Hc-40 Ju N 16607	(116)	
	1	Doppelstutzen (wie Bild 17, Orts-Nr. 36 a)	B 10 DIN 7611[3])	(117)	
	1	Dichtring	18 x 22 Jum N 18311	(118)	
		Kreuzventil (Ventil II)	siehe Orts-Nr. 74		
		Sturzflug-Bremsklappen ausfahren *(42, 42 l u. r)*			
		Kreuzventil (Ventil III)	siehe Orts-Nr. 74		
	1	Dichtring	18 x 22 Jum N 18311	(119)	
	1	Doppelstutzen (wie Bild 17, Orts-Nr. 36 a)	B 10 DIN 7611[3])	(120)	
	1	**Rohrleitung (Rohr 12x1), vollst.** einschließlich Orts-Nr. 122, 123, sowie Bild 17, je 2 Stück Orts-Nr. 33, 34 und 1 Stück Orts-Nr. 40	**88.992-12H20**	**121**	
	1	Schild	42-48 Ju N 16607	(122)	
	1	„	B8 Hc-48 Ju N 16607	(123)	
		T-Stück	siehe Orts-Nr. 113		
	1	**Rohrleitung (Rohr 12x1), vollst.** einschließlich Orts-Nr. 125, 126, sowie Bild 17, je 2 Stück Orts-Nr. 33, 34 und 1 Stück Orts-Nr. 40	**88.992-12H05**	**124**	
	1	Schild	42-48 Ju N 16607	(125)	
	1	„	87 Hc-48 Ju N 16607	(126)	
		Mengenverteiler	siehe Orts-Nr. 76		
	1	**Rohrleitung (Rohr 12x1), vollst.** einschließlich Orts-Nr. 128, 129, sowie Bild 17, je 2 Stück Orts-Nr. 28, 29, 33 und 1 Stück Orts-Nr. 40	**88.992-12H04**	**127**	
	1	Schild	42l-48 Ju N 16607	(128)	
	1	„	46 Hc 48 Ju N 16607	(129)	
	1	**Rohrleitung (Rohr 12x1), vollst.** einschließlich Orts-Nr. 131, 132, sowie Bild 17, je 2 Stück Orts-Nr. 28, 29, 33 und 1 Stück Orts-Nr. 40	**88.992-12H03**	**130**	
	1	Schild	42r-48 Ju N 16607	(131)	
	1	„	61 Hc-48 Ju N 16607	(132)	
	2	Übergangsstutzen	B 10/8 DIN 7612[3])	133	
	2	Dichtring	16 x 20 Jum N 18311	134	
		Abschaltregler	siehe Orts-Nr. 75		

[3]) Aus Leichtmetall (bei Bestellung angeben)

Unbefugte Verwendung ist strafbar und macht schadenersatzpflichtig

Hydraulische Anlage
(Schaltschiebereinbau)

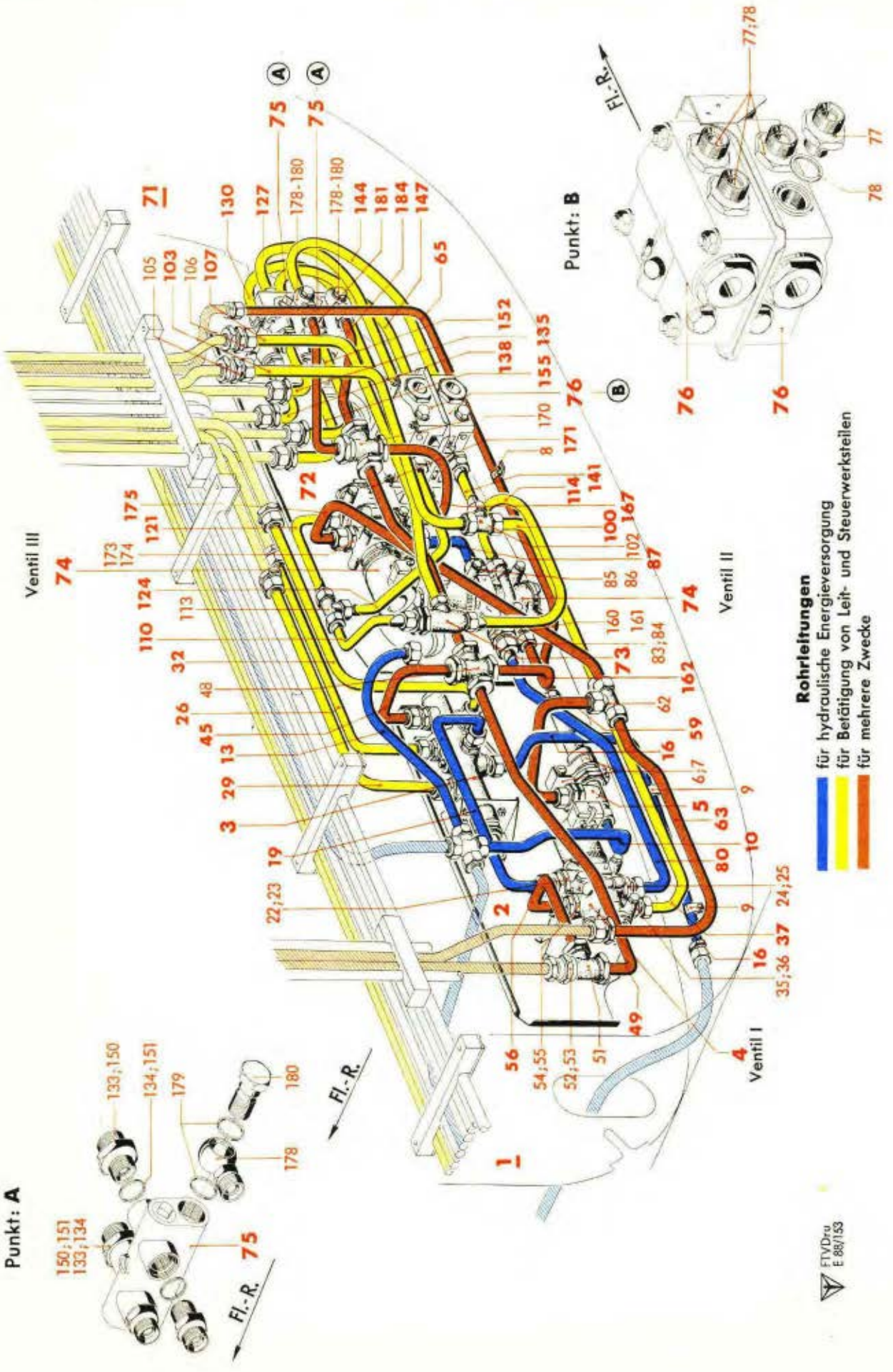

Werkstoff	Stück	Benennung	Ersatzteil-Nr.	Bild: 10 Orts-Nr.	Bem.
	1	**Rohrleitung (Rohr 10x1), vollst.** einschließlich Orts-Nr. 136, 137, sowie Bild 17, je 1 Stück Orts-Nr. 11-13, 19 und 25	**88.992-12 H 22**	**135**	
	1	Schild	42 l-48 Ju N 16607	(136)	
	1	„	47 Hc-48 Ju N 16607	(137)	
		Rohrleitung	s. Bild 5, Orts-Nr. 2		
	1	**Rohrleitung (Rohr 10x1), vollst.** einschließlich Orts-Nr. 139, 140, sowie Bild 17, je 1 Stück Orts-Nr. 11-13, 19 und 25	**88.992-12 H 21**	**138**	
	1	Schild	42r-48 Ju N 16607	(139)	
	1	„	62 Hc-48 Ju N 16607	(140)	
		Rohrleitung	s. Bild 5, Orts-Nr. 5		
		Sturzflug-Bremsklappen einfahren *(41, 411 u. r)*			
		T-Stück	siehe Orts-Nr. 102		
	1	**Rohrleitung (Rohr 12x1), vollst.** einschließlich Orts-Nr. 142, 143, sowie Bild 17, je 2 Stück Orts-Nr. 33, 34 und 1 Stück Orts-Nr. 40	**88.992-12 H 09**	**141**	
	1	Schild	41-48 Ju N 16607	(142)	
	1	„	78 Hc-48 Ju N 16607	(143)	
		Mengenverteiler	siehe Orts-Nr. 76		
	1	**Rohrleitung (Rohr 12x1), vollst.** einschließlich Orts-Nr. 145, 146, sowie Bild 17, je 2 Stück Orts-Nr. 28, 29, 33 und 1 Stück Orts-Nr. 40	**88.992-12 H 06**	**144**	
	1	Schild	41 l-48 Ju N 16607	(145)	
	1	„	60 Hc-48 Ju N 16607	(146)	
	1	**Rohrleitung (Rohr 12x1), vollst.** einschließlich Orts-Nr. 148, 149, sowie Bild 17, je 2 Stück Orts-Nr. 28, 29, 33 und 1 Stück Orts-Nr. 40	**88.992-12 H 07**	**147**	
	1	Schild	41r-48 Ju N 16607	(148)	
	1	„	75 Hc-48 Ju N 16607	(149)	
	2	Übergangsstutzen	B 10/8 DIN 7612[3])	150	
	2	Dichtring	16 x 20 Jum N 18311	151	
		Abschaltregler	siehe Orts-Nr. 75		

[3]) Aus Leichtmetall (bei Bestellung angeben)

Unbefugte Verwendung ist strafbar und macht schadenersatzpflichtig

Hydraulische Anlage
(Schaltschiebereinbau)

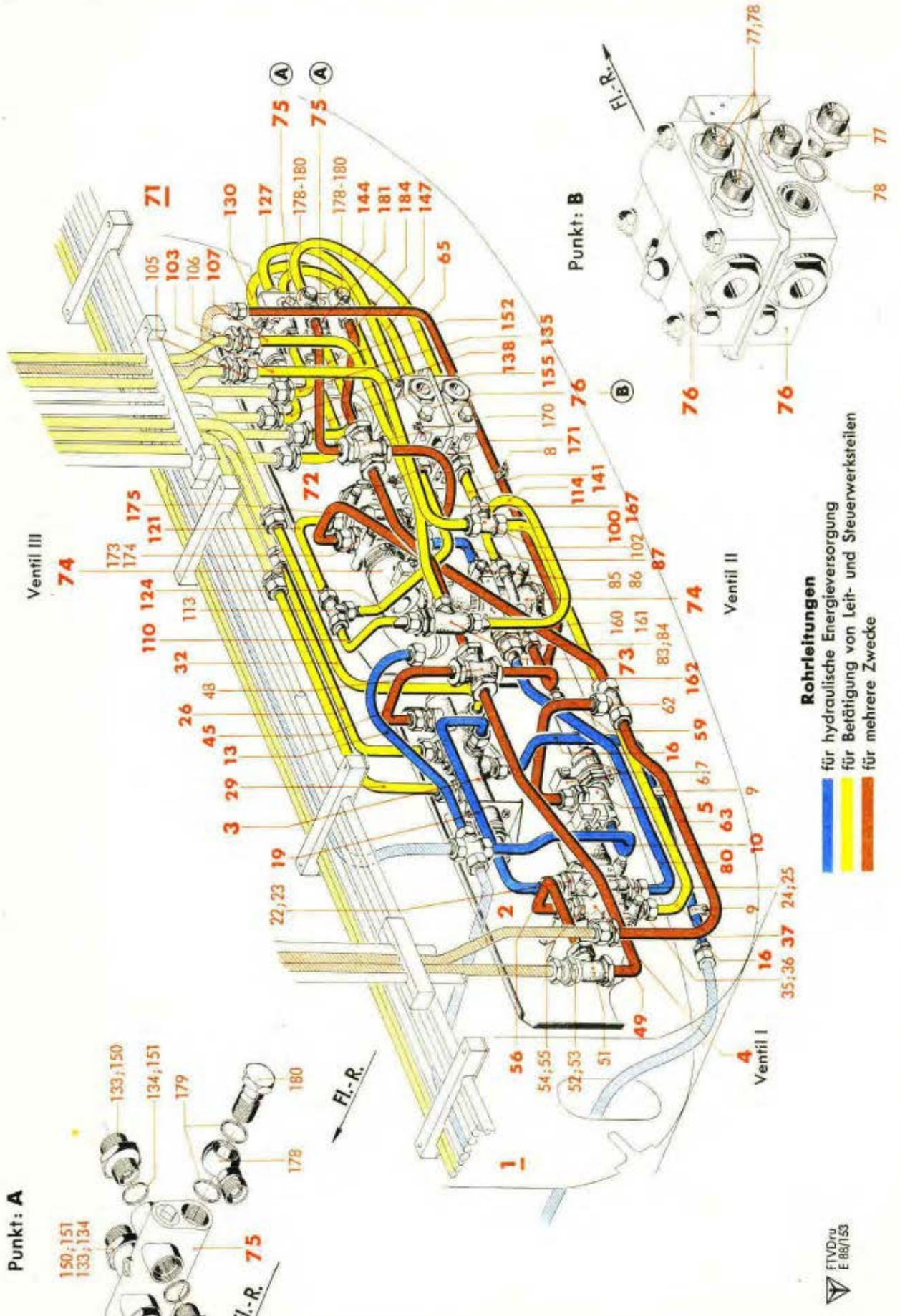

Werk-stoff	Stück	Benennung	Ersatzteil-Nr.	Bild: 10 Orts-Nr.	Bem.
	1	**Rohrleitung (Rohr 10x1), vollst.** einschließlich Orts-Nr. 153, 154, sowie Bild 17, je 1 Stück Orts-Nr. 11-13, 19 und 25	**88.992-12 H 24**	**152**	
	1	Schild	41 l-40 Ju N 16607	(153)	
	1	„	59 Hc-40 Ju N 16607	(154)	
		Rohrleitung	s. Bild 5, Orts-Nr. 8		
	1	**Rohrleitung (Rohr 10x1), vollst.** einschließlich Orts-Nr. 156, 157, sowie Bild 17, je 1 Stück Orts-Nr. 11-13, 19 und 25	**88.992-12 H 23**	**155**	
	1	Schild	41r-40 Ju N 16607	(156)	
	1	„	74 Hc-40 Ju N 16607	(157)	
		Rohrleitung	s. Bild 5, Orts-Nr. 11		
		3) Mehrzweckeleitungen hierzu Orts-Nr. 160-186			
		Rücklaufleitung *(37 u. 23)*			
		a) von Ventil II			
		Kreuzventil (Ventil II)	siehe Orts-Nr. 74		
	1	Dichtring	18 x 22 Jum N 18311	160	
	1	Doppelstutzen (wie Bild 17, Orts-Nr. 36 a)	B 10 DIN 7611[3])	161	
	1	**Rohrleitung (Rohr 12x1), vollst.** einschließlich Orts-Nr. 163, 164, sowie Bild 17, 2 Stück Orts-Nr. 28, je 1 Stück Orts-Nr. 29-31, 33 und 40	**88.992-12 H 14**	**162**	
	1	Schild	37-40 Ju N 16607	(163)	
	1	„	46 Hv-40 Ju N 16607	(164)	
		Kreuzstück	siehe Orts-Nr. 48		
		b) von Ventil III			
		Kreuzventil (Ventil III)	siehe Orts-Nr. 74		
	1	Dichtring	18 x 22 Jum N 18311	(165)	
	1	Doppelstutzen (wie Bild 17, Orts-Nr. 36 a)	B 10 DIN 7611[3])	(166)	
	1	**Rohrleitung (Rohr 12x1), vollst.** einschließlich Orts-Nr. 168, 169, sowie Bild 17, 2 Stück Orts-Nr. 28, je 1 Stück Orts-Nr. 29-31, 33 und 40	**88.992-12 H 01**	**167**	
	1	Schild	37-48 Ju N 16607	(168)	
	1	„	48 Hv-48 Ju N 16607	(169)	
	1	Kreuzstück (wie Bild 17, Orts-Nr. 49)	13 DIN 7620	170	

[3]) Aus Leichtmetall (bei Bestellung angeben)

Unbefugte Verwendung ist strafbar und macht schadenersatzpflichtig

Dig. Copyright LAH 2011

Hydraulische Anlage
(Schaltschiebereinbau)

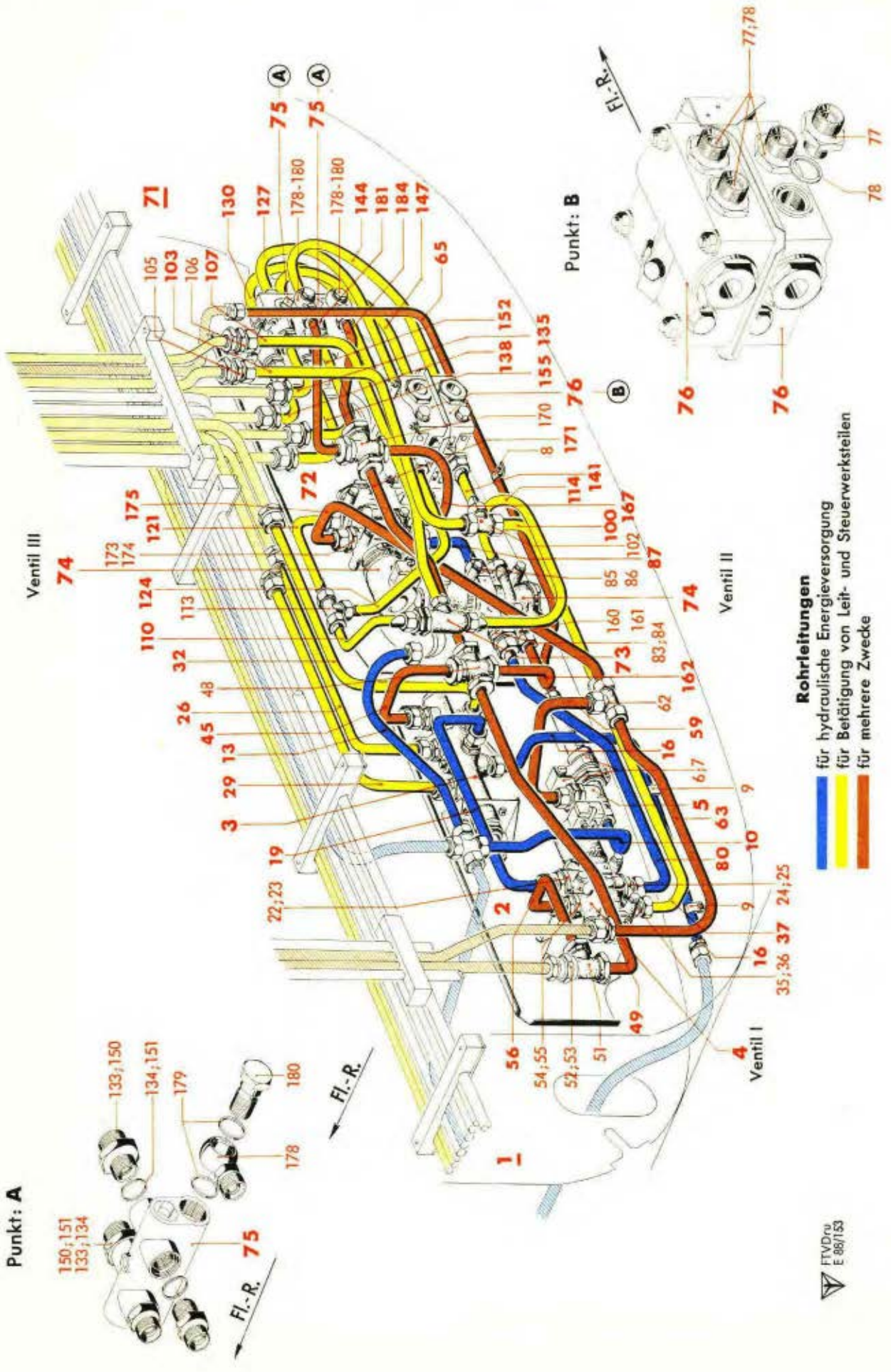

Werkstoff	Stück	Benennung	Ersatzteil-Nr.	Bild: 10 Orts-Nr.	Bem.
	1	**Rohrleitung (Rohr 15x1), vollst.** einschließlich Orts-Nr. 172, sowie Bild 17, je 2 Stück Orts-Nr. 43-45 und 1 Stück Orts-Nr. 50	**88.992-12 H 18**	**171**	
	1	Schild	37-60 Ju N 16607	(172)	
		Kreuzstück	siehe Orts-Nr. 48		
		Kreuzventil (Ventil III)	siehe Orts-Nr. 74		
	1	Dichtring	18 x 22 Jum N 18311	173	
	1	Doppelstutzen (wie Bild 17, Orts-Nr. 36 a)	B 10 DIN 7611[3])	174	
	1	**Rohrleitung (Rohr 12x1), vollst.** einschließlich Orts-Nr. 176, 177, sowie Bild 17, je 2 Stück Orts-Nr. 28, 29, 33 und 1 Stück Orts-Nr. 40	**88.992-12 H 17**	**175**	
	1	Schild	23-48 Ju N 16607	(176)	
	1	„	49 Hv-48 Ju N 16607	(177)	
		T-Stück	siehe Orts-Nr. 62		
		c) von den Abschaltreglern			
		Abschaltregler	siehe Orts-Nr. 75		
	2	Ringstutzen	B 8 DIN 7621[3])	178	
	4	Dichtring	14 x 18 Jum N 18311	179	
	2	Hohlschraube	B 8 DIN 7623[3])	180	
	1	**Rohrleitung (Rohr 10x1), vollst.** einschließlich Orts-Nr. 182, 183, sowie Bild 17, 2 Stück Orts-Nr. 12, je 1 Stück Orts-Nr. 13, 15, 17, 19 und 25	**88.992-12 H 26**	**181**	
	1	Schild	37-40 Ju N 16607	(182)	
	1	„	21 Hv-40 Ju N 16607	(183)	
	1	**Rohrleitung (Rohr 10x1), vollst.** einschließlich Orts-Nr. 185, 186, sowie Bild 17, 2 Stück Orts-Nr. 12, je 1 Stück Orts-Nr. 13, 15, 17, 19 und 25	**88.992-12 H 25**	**184**	
	1	Schild	37-40 Ju N 16607	(185)	
	1	„	20 Hv-40 Ju N 16607	(186)	

[3]) Aus Leichtmetall (bei Bestellung angeben)

Unbefugte Verwendung ist strafbar und macht schadenersatzpflichtig

Hydraulische Anlage

(Rohrleitungen im Tragwerk-Flügel, links)

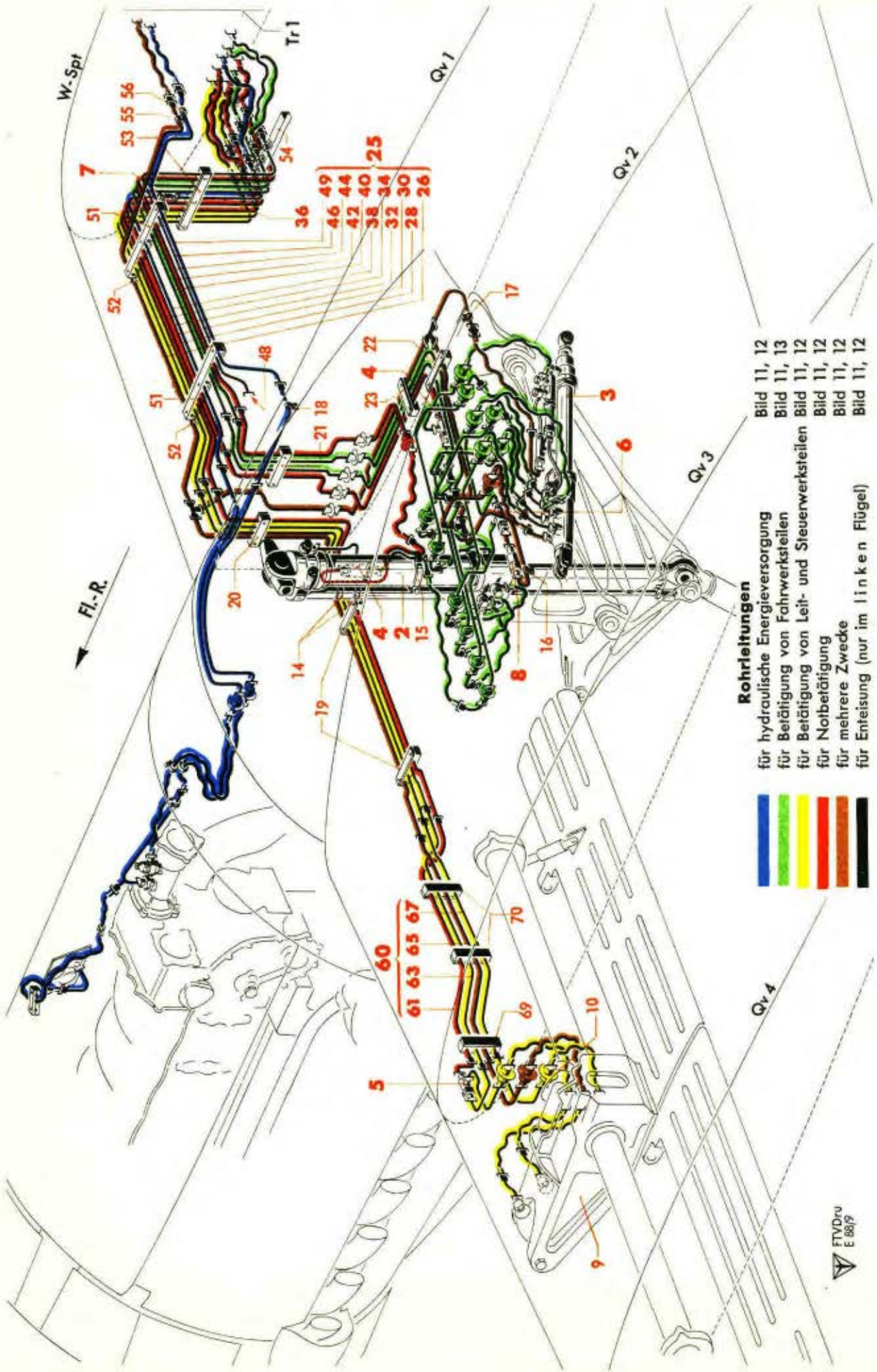

Werk-stoff	Stück	Benennung	Ersatzteil-Nr.	Bild: 11 Orts-Nr.	Bem.
		Rohrleitungen im Tragwerk-Flügel, links, vollst.	**8899-Z04**	(1)	vgl. Bild 1 Orts-Nr. 6
		bestehend aus Bild 11-13			
		Geräte und Befestigungsteile			
		hierzu Orts-Nr. 2-23			
	1	**Einziehstrebe für Fahrgestell** (Lief. EC)	(8-2842 D-1)	2	
	1	**Einziehstrebe für Fahrgestellklappen** (Lief. EC)	(8-3035 B-1)	3	
	2	**Umsteuerventil** (Lief. EC)	(8-2808 C-3)	4	
	1	**Umsteuerventil** (Lief.: EC)	(8-2808 C-4)	5	
	1	**Umsteuerventil** (Lief. EC)	(8-2808 D-1)	6	
	1	**Rückschlagventil** (Lief. EC)	(8-2782 B-2)	7	
	1	**Rückschlagventil mit Drosselscheibe** (Lief. EC)	(8-3228 A-3)	8	
		Einziehstrebe für Sturzflugbremse	s. Konstr.-Gr. 4, Steuerung für Sturzflugbremse, links	9	
		Steuerschalter für Sturzflugbrems-Verriegelung		10	
	1	Halterung (Schweißstück) (für Verbindung von Orts-Nr. 2 mit 4)	8899-90 H 02	(11)	
	2	Schlauchbinderband	9 x 270 Lg N 18191	(12)	
	2	Spanner	9,5 Lg N 18191	(13)	
	2	Rohrschelle (ohne Schraube)	42 Ju N 15803	14	aus 8899-90/
	1	Schelle mit Schraube, einbaufertig	8899-9012/..	15	
	1	„ einseitige Befestigung	10 Ju N 15802	16	
	2	„ „ „	15 Ju N 15802	17	
	2	„ „ „	18 Ju N 15802	18	
	2	Halterung	8899-50 H 01	19	
	1	„	8899-50 H 04	20	
	1	„	8899-50 H 05	21	aus 8899-50/
	1	„	8899-50 H 12	22	
	1	„	8899-50 H 13	23	

Unbefugte Verwendung ist strafbar und macht schadenersatzpflichtig

Hydraulische Anlage

(Rohrleitungen im Tragwerk-Flügel, links)

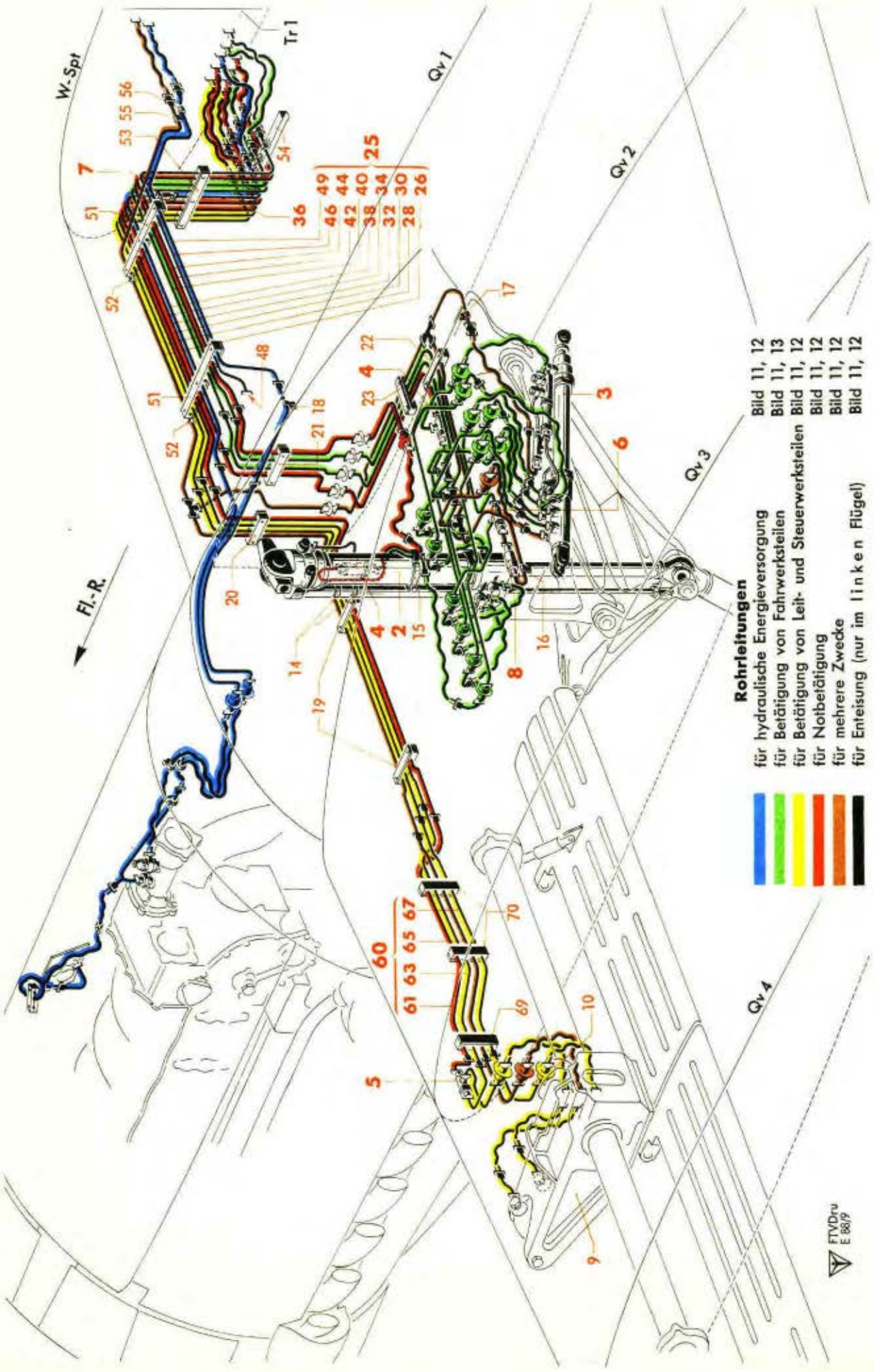

Werk-stoff	Stück	Benennung	Ersatzteil-Nr.	Bild: 11 Orts-Nr.	Bem.
		Rohrleitungen, Verbindungsteile und Armaturen hierzu Bild 11, Orts-Nr. 25-70 „ 12, „ 1-144 „ 13, „ 1-103			
		Eingeklammerte Kursivzahlen in Spalte „Benennung" bedeuten Kennzeichnungsziffern der Leitungen			
	1	**Rohrbündel zwischen Wurzelspant und Querverband 1, vollst.** einschließlich Orts-Nr. 26-56	**8899-46**	**25**	
		Rücklaufleitung (*37*)			
	1	**Rohrleitung (Rohr 15x1), vollst.** einschließlich Orts-Nr. 27, sowie Bild 17, je 1 Stück Orts-Nr. 42-45	**8899-46 H 14**	**26**	
	1	Schild	37-60 Ju N 16607	(27)	
		Sturzflug-Bremsklappen ausfahren (*42 I*)			
	1	**Rohrleitung (Rohr 10x1), vollst.** einschließlich Orts-Nr. 29, sowie Bild 17, je 1 Stück Orts-Nr. 10-12 und 19	**8899-46 H 13**	**28**	
	1	Schild	42 I-40 Ju N 16607	(29)	
		Sturzflug-Bremsklappen einfahren (*41 I*)			
	1	**Rohrleitung (Rohr 10x1), vollst.** einschließlich Orts-Nr. 31, sowie Bild 17, je 1 Stück Orts-Nr. 10-12 und 19	**8899-46 H 12**	**30**	
	1	Schild	41 I-40 Ju N 16607	(31)	
		Notbetätigung der Sturzflug-Bremsklappen (*40*)			
	1	**Rohrleitung (Rohr 10x1), vollst.** einschließlich Orts-Nr. 33, sowie Bild 17, je 1 Stück Orts-Nr. 10-12 und 19	**8899-46 H 11**	**32**	
	1	Schild	40-40 Ju N 16607	(33)	
		Notbetätigung der Fahrgestellklappen (*33*)			
	1	**Rohrleitung (Rohr 12x1), vollst.** einschließlich Orts-Nr. 35, sowie Bild 17, je 1 Stück Orts-Nr. 26-28 und 33	**8899-46 H 10**	**34**	
	1	Schild	33-48 Ju N 16607	(35)	

Unbefugte Verwendung ist strafbar und macht schadenersatzpflichtig

Hydraulische Anlage

(Rohrleitungen im Tragwerk-Flügel, links)

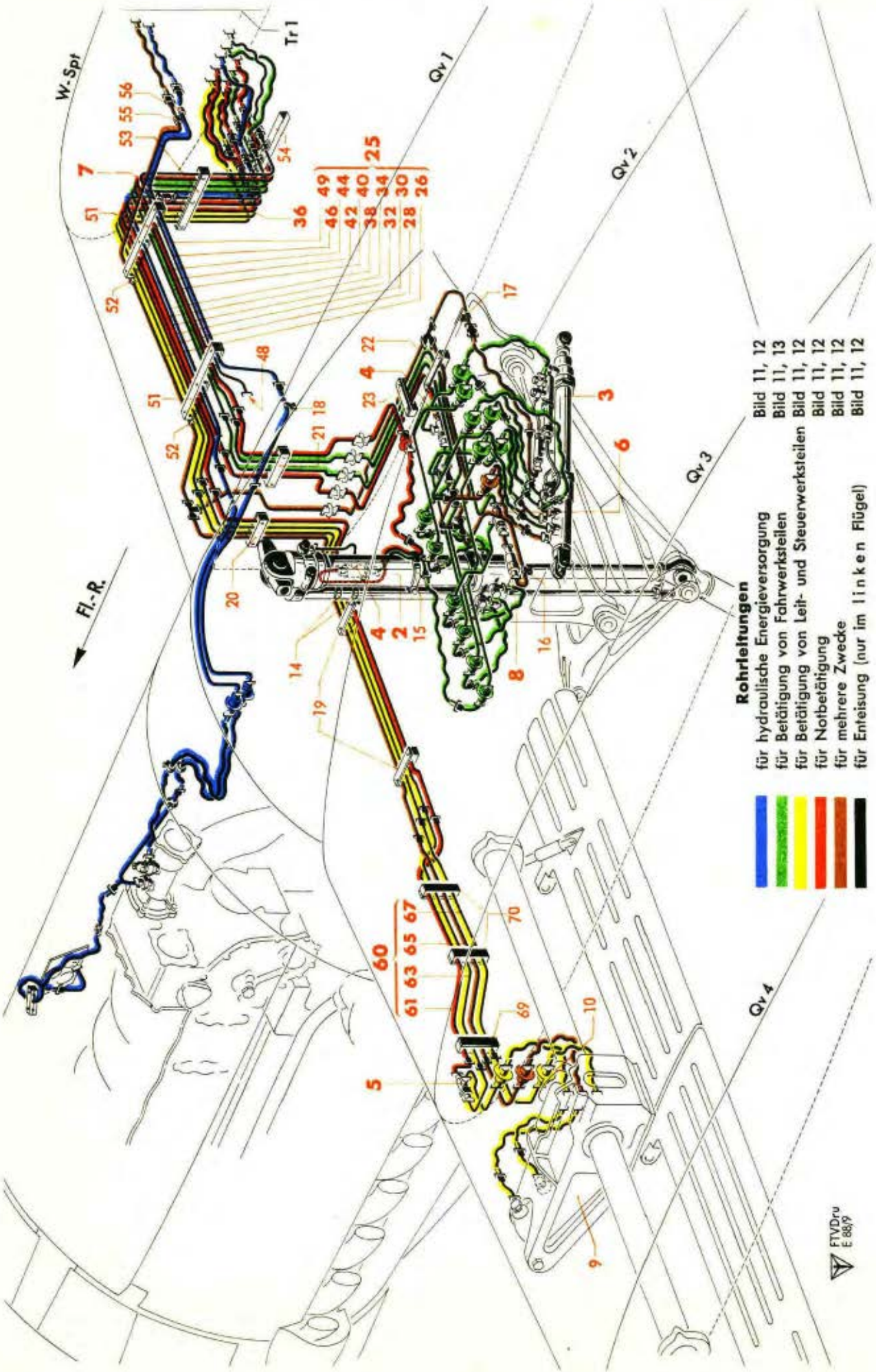

Werk-stoff	Stück	Benennung	Ersatzteil-Nr.	Bild: 11 Orts-Nr.	Bem.
		Druckleitung-Motorpumpe (41)			
	1	**Rohrleitung (Rohr 12x1), vollst.**	**8899-46 H 09**	**36**	
		einschließlich Orts-Nr. 37, sowie Bild 17, je 1 Stück Orts-Nr. 27-29 und 33			
	1	Schild	41-48 Ju N 16607	(37)	
		Rückschlagventil	siehe Orts-Nr. 7		
	1	**Rohrleitung (Rohr 12x1), vollst.**	**8899-46 H 08**	**38**	
		einschließlich Orts-Nr. 39, sowie Bild 17, je 2 Stück Orts-Nr. 28, 33, je 1 Stück Orts-Nr. 26 und 29			
	1	Schild	41-48 Ju N 16607	(39)	
		Fahrgestell ausfahren (26)			
	1	**Rohrleitung (Rohr 12x1), vollst.**	**8899-46 H 07**	**40**	
		einschließlich Orts-Nr. 41, sowie Bild 17, je 1 Stück Orts-Nr. 26-28 und 33			
	1	Schild	26-48 Ju N 16607	(41)	
		Fahrgestell einfahren (25)			
	1	**Rohrleitung (Rohr 12x1), vollst.**	**8899-46 H 06**	**42**	
		einschließlich Orts-Nr. 43, sowie Bild 17, je 1 Stück Orts-Nr. 26-28 und 33			
	1	Schild	25-48 Ju N 16607	(43)	
		Notbetätigung des Fahrgestells (32)			
	1	**Rohrleitung (Rohr 12x1), vollst.**	**8899-46 H 05**	**44**	
		einschließlich Orts-Nr. 45, sowie Bild 17, je 1 Stück Orts-Nr. 26-28 und 33			
	1	Schild	32-48 Ju N 16607	(45)	
		Enteisung der Höhenflosse (3)			
	1	**Rohrleitung (Rohr 15x1), vollst.**	**8899-46 H 15**	**46**	
		einschließlich Orts-Nr. 47, sowie Bild 17, je 1 Stück Orts-Nr. 41-43 und 45			
	1	Schild	3-60 Ju N 16607	(47)	
		Fortsetzung der Enteisungsleitung bis zur Motorwand siehe Konstr.-Gr. 9, Enteisungsanlage im Tragwerk-Flügel, links		48	
		Saugleitung (81)			
	1	**Rohrleitung (Rohr 18x1), vollst.**	**8899-46 H 04**	**49**	
		einschließlich Orts-Nr. 50, sowie Bild 17, je 1 Stück Orts-Nr. 51-53 und 57			
	1	Schild	81-68 Ju N 16607	(50)	

Unbefugte Verwendung ist strafbar und macht schadenersatzpflichtig

Hydraulische Anlage

(Rohrleitungen im Tragwerk-Flügel, links)

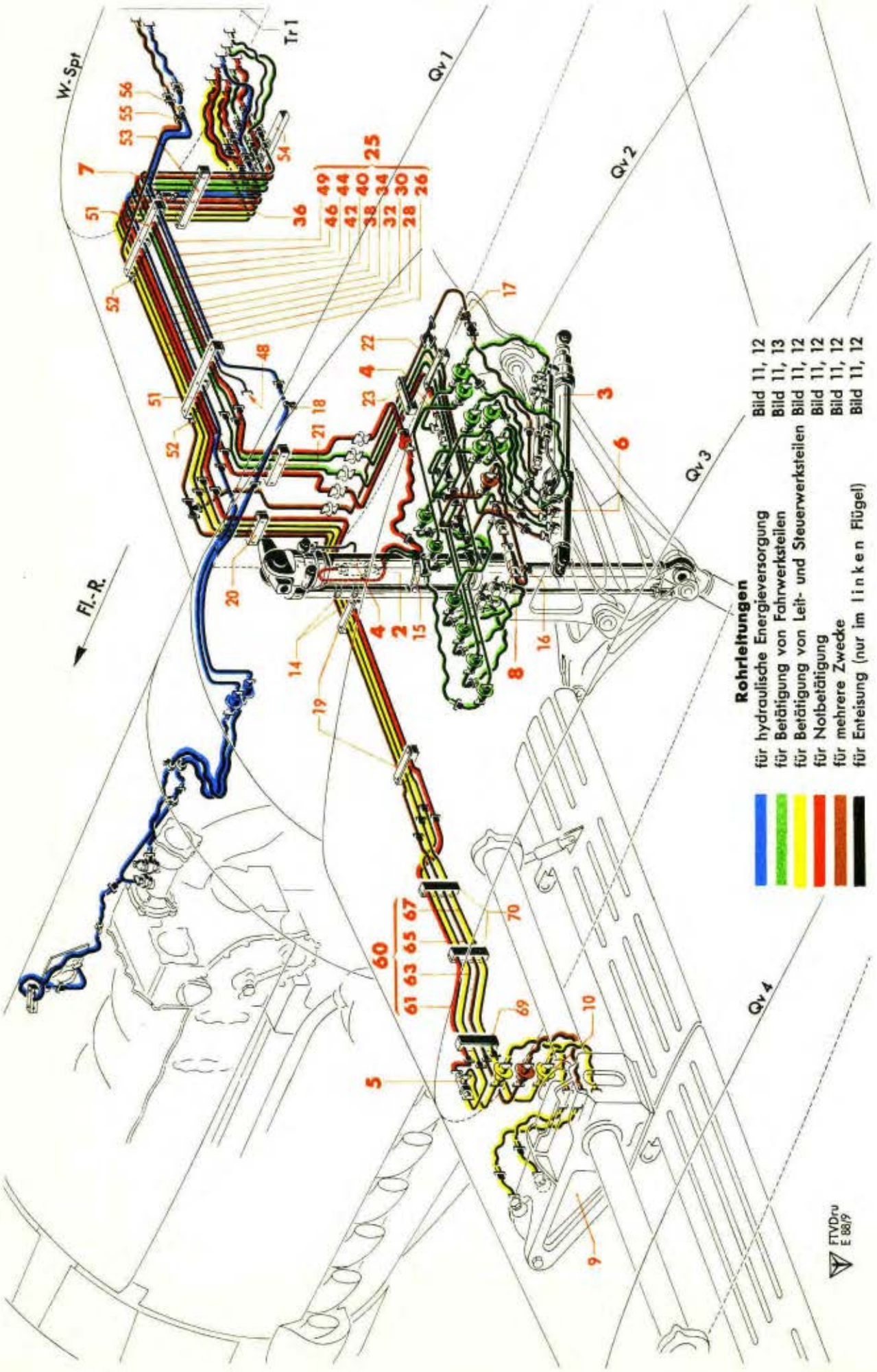

Werk-stoff	Stück	Benennung	Ersatzteil-Nr.	Bild: 11 Orts-Nr.	Bem.
	2	Halterung |	8899-46 H 01	51	
	2	Schelle, einseitige Befestigung |	18 Ju N 15802	52	
	1	Halterung	8899-46 H 02	53	
	1	"	8899-46 H 03	54	
	1	Schelle, einseitige Befestigung |	18 Ju N 15802	55	
	1	" " " |	20 Ju N 15802	56	
	1	**Rohrbündel zwischen Querverband 2 und Querverband 3, vollst.** einschließlich Orts-Nr. 61-70	**8899-47**	**60**	
		Notbetätigung der Sturzflug-Bremsklappen (40)			
	1	**Rohrleitung (Rohr 10x1), vollst.** einschließlich Orts-Nr. 62, sowie Bild 17, 2 Stück Orts-Nr. 11	**8899-47 H 10**	**61**	
	1	Schild	40-40 Ju N 16607	(62)	
		Sturzflug-Bremsklappen einfahren (41 l)			
	1	**Rohrleitung (Rohr 10x1), vollst.** einschließlich Orts-Nr. 64, sowie Bild 17, 2 Stück Orts-Nr. 11	**8899-47 H 09**	**63**	
	1	Schild	41 l-40 Ju N 16607	(64)	
		Rücklaufleitung (37)			
	1	**Rohrleitung (Rohr 10x1), vollst.** einschließlich Orts-Nr. 66, sowie Bild 17, 2 Stück Orts-Nr. 11	**8899-47 H 07**	**65**	
	1	Schild	37-40 Ju N 16607	(66)	
		Sturzflug-Bremsklappen ausfahren (42 l)			
	1	**Rohrleitung (Rohr 10x1), vollst.** einschließlich Orts-Nr. 68, sowie Bild 17, 2 Stück Orts-Nr. 11	**8899-47 H 08**	**67**	
	1	Schild	42 l-40 Ju N 16607	(68)	
	1	Halterung	8899-57 H 01	69	
	2	"	8899-57 H 02	70	
		Einzelne Leitungen, Verbindungsteile und Armaturen	s. Bild 12 und 13		

Unbefugte Verwendung ist strafbar und macht schadenersatzpflichtig

JFM-FTVDru
070242
BaSbKü

Hydraulische Anlage

(Rohrleitungen im Tragwerk-Flügel, links)

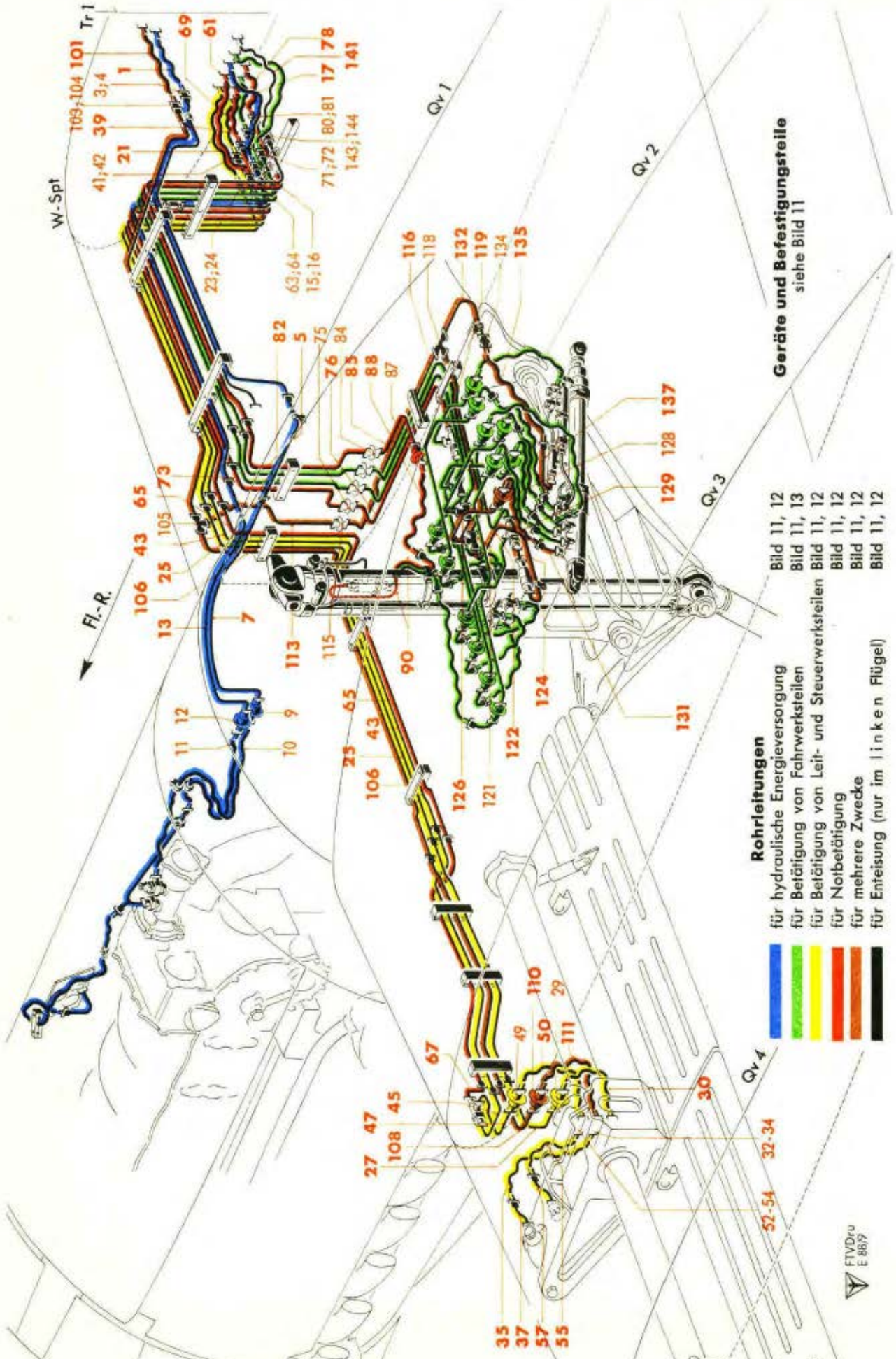

Werk-stoff	Stück	Benennung	Ersatzteil-Nr.	Bild: 12 Orts-Nr.	Bem.
		Rohrleitungen im Tragwerk-Flügel, links			
		hierzu Bild 11-13			
		Rohrleitungen, Verbindungsteile und Armaturen			aus 8899-48/ 8899-49/ 8899-90/
		hierzu Bild 11, Orts-Nr. 25-70 „ 12, „ 1-144 „ 13, „ 1-103			
		Eingeklammerte Kursivzahlen in Spalte „Benennung" bedeuten Kennzeichnungsziffern der Leitungen			
		1) Rohrleitungen für hydraulische Energieversorgung			
		hierzu Orts-Nr. 1-18			
		Saugleitung *(8 l)*			
	1	**Schlauchleitung (16x250 Ro N 18106.1), vollst.** einschließlich Orts-Nr. 2	**8899-49 H 47**	**1**	
	1	Schild	8 l-98 Ju N 16607	(2)	
	1	Schraubstutzen M 26 x 1,5 innen und außen	8899-26.184	3	
	1	Dichtkegel, abgesetzt (wie Bild 17, Orts-Nr. 54)	16 MAF N 18334.1	4	
		Rohrleitung	s. Bild 11, Orts-Nr. 49		
	1	**Rohrleitung (Rohr 18x1), vollst.** einschließlich Orts-Nr. 6, sowie Bild 17, je 1 Stück Orts-Nr. 51-53 und 57	**8899-48 H 43**	**5**	
	1	Schild	8 l-68 Ju N 16607	(6)	
	1	**Rohrleitung (Rohr 18x1), vollst.** einschließlich Orts-Nr. 8, sowie Bild 17, je 1 Stück Orts-Nr. 52-54 und 57	**8899-48 H 30**	**7**	
	1	Schild	8 l-68 Ju N 16607	(8)	
	1	Kupplungshälfte mit Flansch	16 Ro N 18307.9	9	
		Hydraulische Anlage im Triebwerk	s. Konstr.-Gr. 7, Triebwerk	10	
		Druckleitung-Motorpumpe *(4 l)*			
		Hydraulische Anlage im Triebwerk	s. Konstr.-Gr. 7, Triebwerk	11	
	1	Kupplungshälfte mit Flansch	10 Ro N 18307.7	12	

Unbefugte Verwendung ist strafbar und macht schadenersatzpflichtig

Hydraulische Anlage

(Rohrleitungen im Tragwerk-Flügel, links)

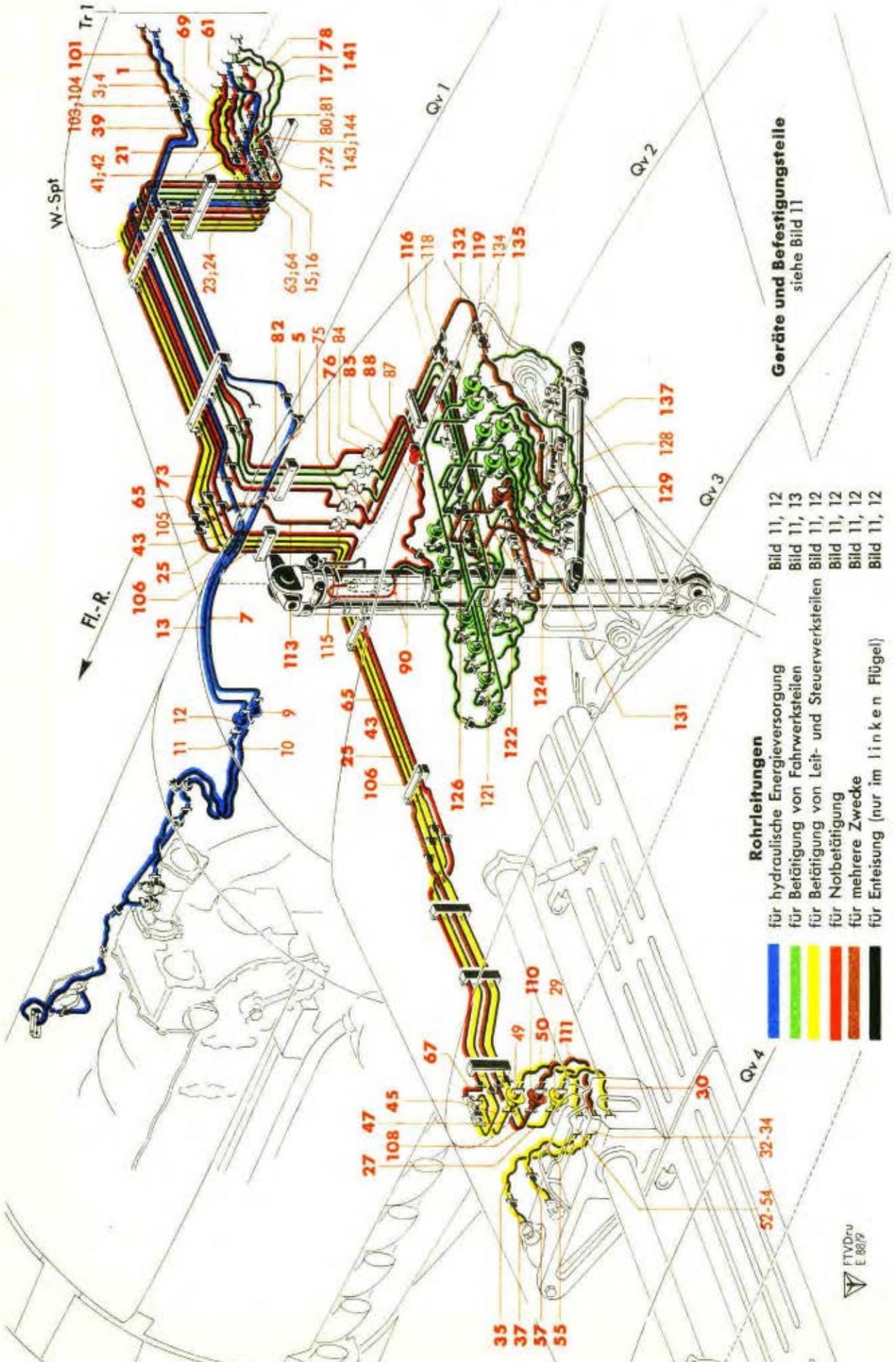

Werk-stoff	Stück	Benennung	Ersatzteil-Nr.	Bild: 12 Orts-Nr.	Bem.
	1	**Rohrleitung (Rohr 12x1), vollst.** einschließlich Orts-Nr. 14, sowie Bild 17, je 1 Stück Orts-Nr. 27-29 und 33	**8899-48 H 18**	**13**	
	1	Schild	41-48 Ju N 16607	(14)	
		Rohrleitung	s. Bild 11, Orts-Nr. 38		
		Rückschlagventil	s. Bild 11, Orts-Nr. 7		
		Rohrleitung	s. Bild 11, Orts-Nr. 36		
	1	Dichtkegel, abgesetzt (wie Bild 17, Orts-Nr. 29)	10 MAF N 18334.1	15	
	1	Schraubstutzen M 18 x 1,5 innen und außen	8899-26.183	16	
	1	**Schlauchleitung (10x250 Ro N 18106.1), vollst.** einschließlich Orts-Nr. 18	**8899-49 H 05**	**17**	
	1	Schild	41-68 Ju N 16607	(18)	
		2) Rohrleitungen für hydraulische Betätigung von Fahrwerksteilen	siehe Bild 13		
		3) Rohrleitungen für hydraulische Betätigung von Leit- und Steuerwerksteilen hierzu Orts-Nr. 21-58			
		Sturzflug-Bremsklappen ausfahren *(42 l)*			
	1	**Schlauchleitung (8x250 Ro N 18106.1), vollst.** einschließlich Orts-Nr. 22	**8899-49 H 09**	**21**	
	1	Schild	42 l-60 Ju N 16607	(22)	
	1	Schraubstutzen M 16 x 1,5 innen und außen	8899-26.182	23	
	1	Dichtkegel, abgesetzt (wie Bild 17, Orts-Nr. 13)	8 MAF N 18334.1	24	
		Rohrleitung	s. Bild 11, Orts-Nr. 28		
	1	**Rohrleitung (Rohr 10x1), vollst.** einschließlich Orts-Nr. 26, sowie Bild 17, je 1 Stück Orts-Nr. 10-12 und 19	**8899-48 H 77**	**25**	
	1	Schild	42 l-40 Ju N 16607	(26)	
		Rohrleitung	s. Bild 11, Orts-Nr. 67		
	1	**Rohrleitung (Rohr 10x1), vollst.** einschließlich Orts-Nr. 28, sowie Bild 17, je 2 Stück Orts-Nr. 12, 19, je 1 Stück Orts-Nr. 10 und 13	**8899-48 H 09**	**27**	
	1	Schild	42 l-40 Ju N 16607	(28)	
	1	Rohrleitungskupplung mit Flansch	8 Ro N 18311.6	29	

Unbefugte Verwendung ist strafbar und macht schadenersatzpflichtig

JFM-FTVDru
080242
BaSbKü

Hydraulische Anlage

(Rohrleitungen im Tragwerk-Flügel, links)

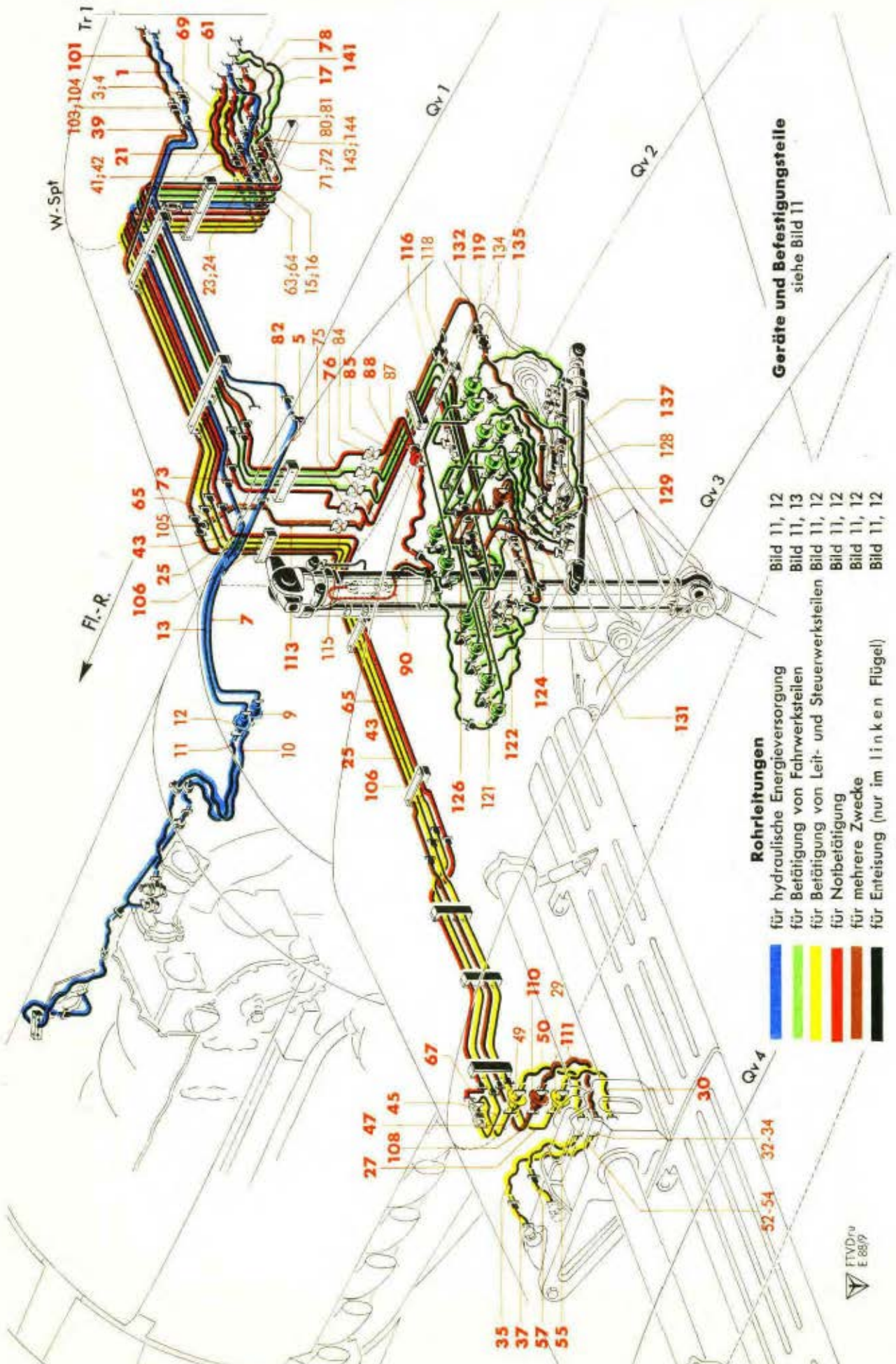

Werk-stoff	Stück	Benennung	Ersatzteil-Nr.	Bild: 12 Orts-Nr.	Bem.
	1	**Schlauchleitung (8x275 Ro N 18106.1), vollst.** einschließlich Orts-Nr. 31	**8899-49 H 53**	**30**	
	1	Schild	42 I-60 Ju N 16607	(31)	
		Steuerschalter für Sturzflugbrems-Verriegelung	s. Bild 11, Orts-Nr. 10		
	1	Ringstutzen (wie Bild 17, Orts-Nr. 23) (für Orts-Nr. 35)	B 8 DIN 7621[3])	32	
	2	Dichtring	14 x 20 Jum N 18311	33	
	1	Hohlschraube (wie Bild 17, Orts-Nr. 24)	B 8 DIN 7623[3])	34	
	1	**Schlauchleitung (8x325 Ro N 18106.1), vollst.** einschließlich Orts-Nr. 36	**8899-49 H 51**	**35**	
	1	Schild	42 I-60 Ju N 16607	(36)	
	1	**Rohrleitung (Rohr 10x1), vollst.** einschließlich Orts-Nr. 38, sowie Bild 17, je 1 Stück Orts-Nr. 21, 32 und 35	**8899-48 H 10**	**37**	
	1	Schild	42 I-40 Ju N 16607	(38)	
		Einziehstrebe für Sturzflugbremse	s. Bild 11, Orts-Nr. 9		
		Sturzflug-Bremsklappen einfahren *(41)*			
	1	**Schlauchleitung (8x250 Ro N 18106.1), vollst.** einschließlich Orts-Nr. 40	**8899-49 H 08**	**39**	
	1	Schild	41 I-60 Ju N 16607	(40)	
	1	Schraubstutzen M 16 x 1,5 innen und außen	8899-26.182	41	
	1	Dichtkegel, abgesetzt (wie Bild 17, Orts-Nr. 13)	8 MAF N 18334.1	42	
		Rohrleitung	s. Bild 11, Orts-Nr. 30		
	1	**Rohrleitung (Rohr 10x1), vollst.** einschließlich Orts-Nr. 44, sowie Bild 17, je 1 Stück Orts-Nr. 10-12 und 19	**8899-48 H 78**	**43**	
	1	Schild	41 I-40 Ju N 16607	(44)	
		Rohrleitung	s. Bild 11, Orts-Nr. 63		
	1	**Rohrleitung (Rohr 10x1), vollst.** einschließlich Orts-Nr. 46, sowie Bild 17, je 2 Stück Orts-Nr. 12, 19, je 1 Stück Orts-Nr. 10 und 13	**8899-48 H 12**	**45**	
	1	Schild	41 I-40 Ju N 16607	(46)	
		Umsteuerventil	s. Bild 11, Orts-Nr. 5		

[3]) Aus Leichtmetall (bei Bestellung angeben)

Unbefugte Verwendung ist strafbar und macht schadenersatzpflichtig

Hydraulische Anlage

(Rohrleitungen im Tragwerk-Flügel, links)

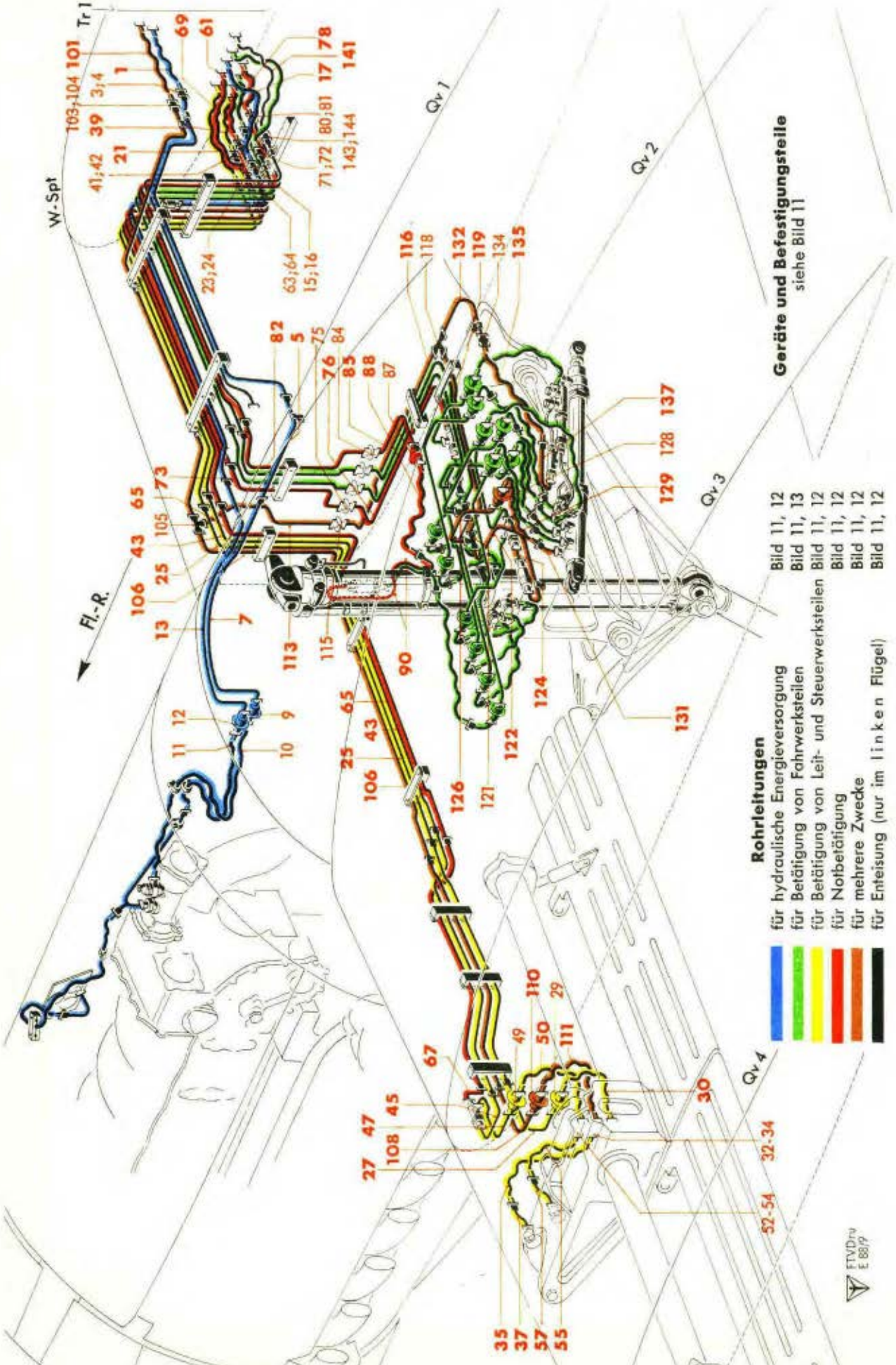

Werk-stoff	Stück	Benennung	Ersatzteil-Nr.	Bild: 12 Orts-Nr.	Bem.
	1	**Rohrleitung (Rohr 10x1), vollst.**	**8899-48 H 13**	**47**	
		einschließlich Orts-Nr. 48, sowie Bild 17, je 2 Stück Orts-Nr. 12, 13 und 19			
	1	Schild	41 I-40 Ju N 16607	(48)	
	1	Rohrleitungskupplung mit Flansch	8 Ro N 18311.6	49	
	1	**Schlauchleitung (8x275 Ro N 18106.1), vollst.**	**8899-49 H 54**	**50**	
		einschließlich Orts-Nr. 51			
	1	Schild	41 I-60 Ju N 16607	(51)	
		Steuerschalter für Sturzflugbrems-Verriegelung	s. Bild 11, Orts-Nr. 10		
	1	Ringstutzen (wie Bild 17, Orts-Nr. 23) (für Orts-Nr. 55)	B 8 DIN 7621[3])	52	
	2	Dichtring (für Orts-Nr. 55)	14 x 20 Jum N 18311	53	
	1	Hohlschraube (wie Bild 17, Orts-Nr. 24) (für Orts-Nr. 55)	B 8 DIN 7623[3])	54	
	1	**Schlauchleitung (8x275 Ro N 18106.1), vollst.**	**8899-49 H 12**	**55**	
		einschließlich Orts-Nr. 56			
	1	Schild	41 I-60 Ju N 16607	(56)	
	1	**Rohrleitung (Rohr 10x1), vollst.**	**8899-48 H 45**	**57**	
		einschließlich Orts-Nr. 58, sowie Bild 17, je 1 Stück Orts-Nr. 21, 32 und 35			
	1	Schild	41 I-40 Ju N 16607	(58)	
		Einziehstrebe für Sturzflugbremse	s. Bild 11, Orts-Nr. 9		
		4) Rohrleitungen für Notbetätigung hierzu Orts-Nr. 61-91			
		Notbetätigung der Sturzflug-Bremsklappen (40)			
	1	**Schlauchleitung (8x250 Ro N 18106.1), vollst.**	**8899-49 H 07**	**61**	
		einschließlich Orts-Nr. 62			
	1	Schild	40-60 Ju N 16607	(62)	
	1	Schraubstutzen M 16 x 1,5 innen und außen	8899-26.182	63	
	1	Dichtkegel, abgesetzt (wie Bild 17, Orts-Nr. 13)	8 MAF N 18334.1	64	
		Rohrleitung	s. Bild 11, Orts-Nr. 32		
	1	**Rohrleitung (Rohr 10x1), vollst.**	**8899-48 H 79**	**65**	
		einschließlich Orts-Nr. 66, sowie Bild 17, je 1 Stück Orts-Nr. 10-12 und 19			
	1	Schild	40-40 Ju N 16607	(66)	
		Rohrleitung	s. Bild 11, Orts-Nr. 61		

[3]) Aus Leichtmetall (bei Bestellung angeben)

Unbefugte Verwendung ist strafbar und macht schadenersatzpflichtig

Hydraulische Anlage

(Rohrleitungen im Tragwerk-Flügel, links)

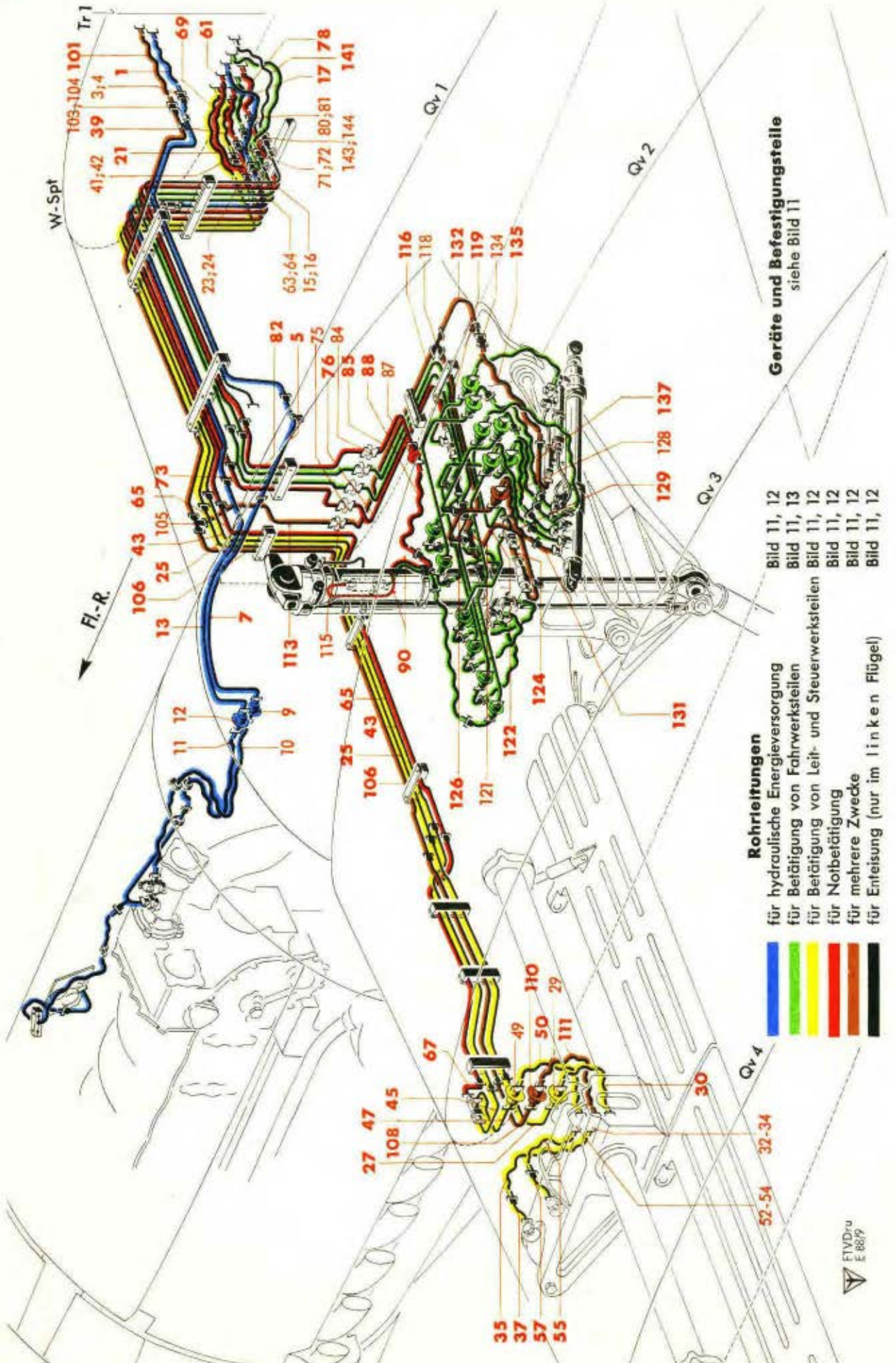

Werk-stoff	Stück	Benennung	Ersatzteil-Nr.	Bild: 12 Orts-Nr.	Bem.
	1	**Rohrleitung (Rohr 10x1), vollst.** einschließlich Orts-Nr. 68, sowie Bild 17, je 2 Stück Orts-Nr. 12, 19, je 1 Stück Orts-Nr. 10 und 13	**8899-48 H 15**	**67**	
	1	Schild	40-40 Ju N 16607	(68)	
		Umsteuerventil	s. Bild 11, Orts-Nr. 5		
		Notbetätigung der Fahrgestellklappen (3.3)			
	1	**Schlauchleitung (10x235 Ro N 18106.1), vollst.** einschließlich Orts-Nr. 70	**8899-49 H 50**	**69**	
	1	Schild	33-68 Ju N 16607	(70)	
	1	Schraubstutzen M 18 x 1,5 innen und außen	8899-26.183	71	
	1	Dichtkegel, abgesetzt (wie Bild 17, Orts-Nr. 29)	10 MAF N 18334.1	72	
		Rohrleitung	s. Bild 11, Orts-Nr. 34		
	1	**Rohrleitung (Rohr 12x1), vollst.** einschließlich Orts-Nr. 74, sowie Bild 17, je 1 Stück Orts-Nr. 27-29 und 33	**8899-48 H 80**	**73**	
	1	Schild	33-48 Ju N 16607	(74)	
		Flanschdoppelstutzen	s. Konstr.-Gr. 5, Tragwerk-Flügel, links (Unterhaut)	75	
	1	**Rohrleitung (Rohr 12x1), vollst.** einschließlich Orts-Nr. 77, sowie Bild 17, je 2 Stück Orts-Nr. 28, 29 und 33	**8899-48 H 81**	**76**	
	1	Schild	33-48 Ju N 16607	(77)	
		Umsteuerventil	s. Bild 11, Orts-Nr. 4		
		Notbetätigung des Fahrgestells (3.2)			
	1	**Schlauchleitung (10x235 Ro N 18106.1), vollst.** einschließlich Orts-Nr. 79	**8899-49 H 48**	**78**	
	1	Schild	32-68 Ju N 16607	(79)	
	1	Schraubstutzen M 18 x 1,5 innen und außen	8899-26.183	80	
	1	Dichtkegel, abgesetzt (wie Bild 17, Orts-Nr. 29)	10 MAF N 18334.1	81	
		Rohrleitung	s. Bild 11, Orts-Nr. 44		
	1	**Rohrleitung (Rohr 12x1), vollst.** einschließlich Orts-Nr. 83, sowie Bild 17, je 1 Stück Orts-Nr. 27-29 und 33	**8899-48 H 27**	**82**	
	1	Schild	32-48 Ju N 16607	(83)	
		Flanschdoppelstutzen	s. Konstr.-Gr. 5, Tragwerk-Flügel, links (Unterhaut)	84	

Unbefugte Verwendung ist strafbar und macht schadenersatzpflichtig

Hydraulische Anlage

(Rohrleitungen im Tragwerk-Flügel, links)

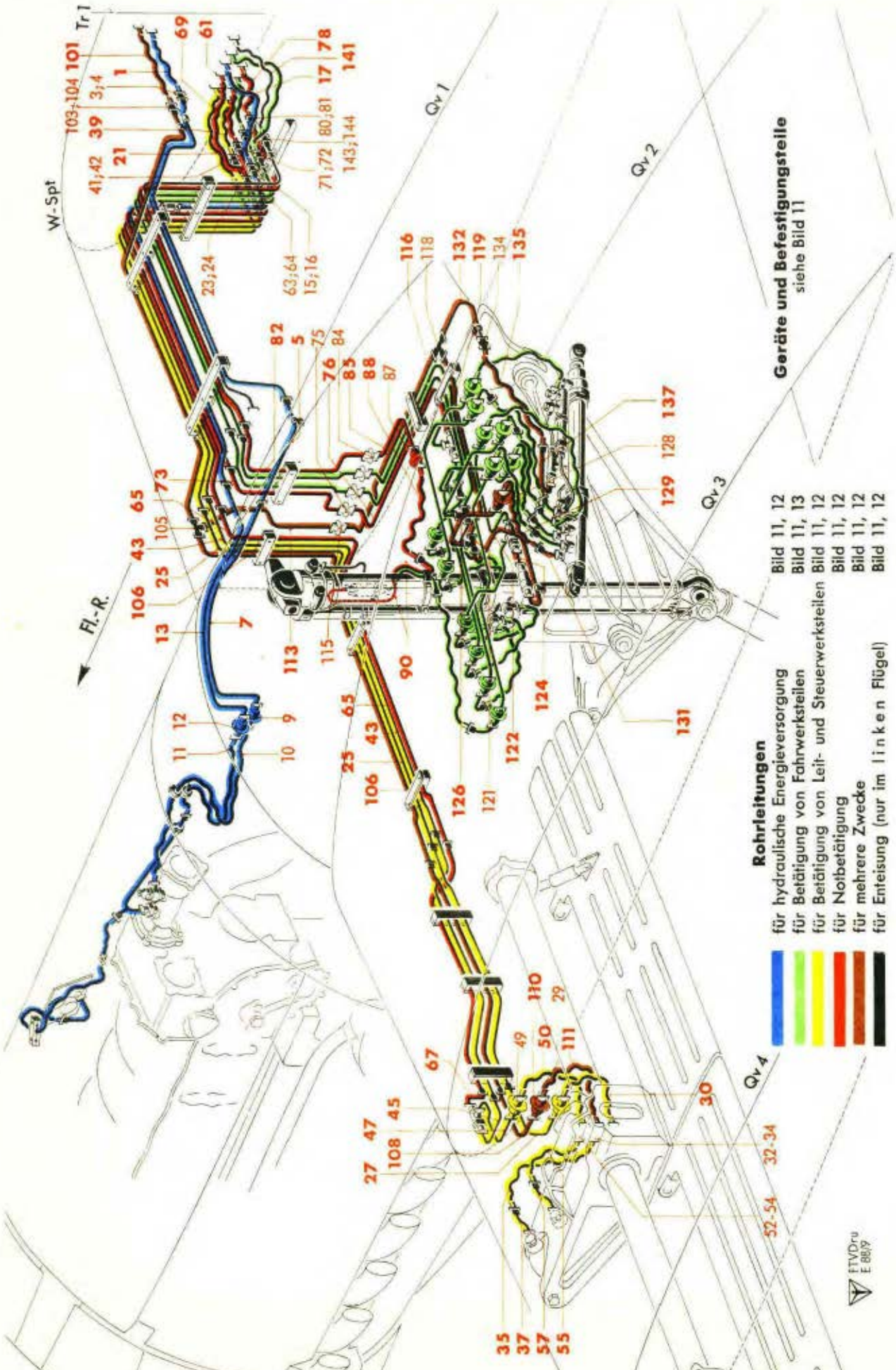

Werk-stoff	Stück	Benennung	Ersatzteil-Nr.	Bild: 12 Orts-Nr.	Bem.
	1	**Rohrleitung (Rohr 12x1), vollst.** einschließlich Orts-Nr. 86, sowie Bild 17, je 2 Stück Orts-Nr. 28, 29 und 33	**8899-48 H 50**	**85**	
	1	Schild	32-48 Ju N 16607	(86)	
	1	Rohrleitungskupplung mit Flansch	10 Ro N 18311.7	87	
	1	**Schlauchleitung (10x420 Ro N 18106.1), vollst.** einschließlich Orts-Nr. 89	**8899-49 H 45**	**88**	
	1	Schild	32-48 Ju N 16607	(89)	
	1	**Rohrleitung (Rohr 12x1), vollst.** einschließlich Orts-Nr. 91, sowie Bild 17, je 1 Stück Orts-Nr. 33, 34 und 37	**8899-48 H 54**	**90**	
	1	Schild	32-48 Ju N 16607	(91)	
		Umsteuerventil (an Einziehstrebe für Fahrgestell)	s. Bild 11, Orts-Nr. 4		
		5) Mehrzweckeleitungen hierzu Orts-Nr. 101-137			
		Rücklaufleitung *(37, 57, 62)*			
		a) vom Wurzelspant bis zum Steuerschalter für Sturzflugbremsverriegelung *(37)*			
	1	**Schlauchleitung (13x250 Ro N 18106.1), vollst.** einschließlich Orts-Nr. 102	**8899-49 H 34**	**101**	
	1	Schild	37-86 Ju N 16607	(102)	
	1	Schraubstutzen M 22 x 1,5 innen und außen	8899-26.185	103	
	1	Dichtkegel, abgesetzt (wie Bild 17, Orts-Nr. 44)	13 MAF N 18334.1	104	
		Rohrleitung	s. Bild 11, Orts-Nr. 26		
	1	T-Stück (wie Bild 17, Orts-Nr. 48)	13 DIN 7619	105	
	1	**Rohrleitung (Rohr 10x1), vollst.** einschließlich Orts-Nr. 107, sowie Bild 17, 2 Stück Orts-Nr. 12, je 1 Stück Orts-Nr. 10, 15, 17 und 19	**8899-48 H 76**	**106**	
	1	Schild	37-40 Ju N 16607	(107)	
		Rohrleitung	s. Bild 11, Orts-Nr. 65		
	1	**Rohrleitung (Rohr 10x1), vollst.** einschließlich Orts-Nr. 109, sowie Bild 17, je 2 Stück Orts-Nr. 12, 19, je 1 Stück Orts-Nr. 10 und 13	**8899-48 H 02**	**108**	
	1	Schild	37-40 Ju N 16607	(109)	
	1	Rohrleitungskupplung mit Flansch	8 Ro N 18311.6	110	

Unbefugte Verwendung ist strafbar und macht schadenersatzpflichtig

Hydraulische Anlage

(Rohrleitungen im Tragwerk-Flügel, links)

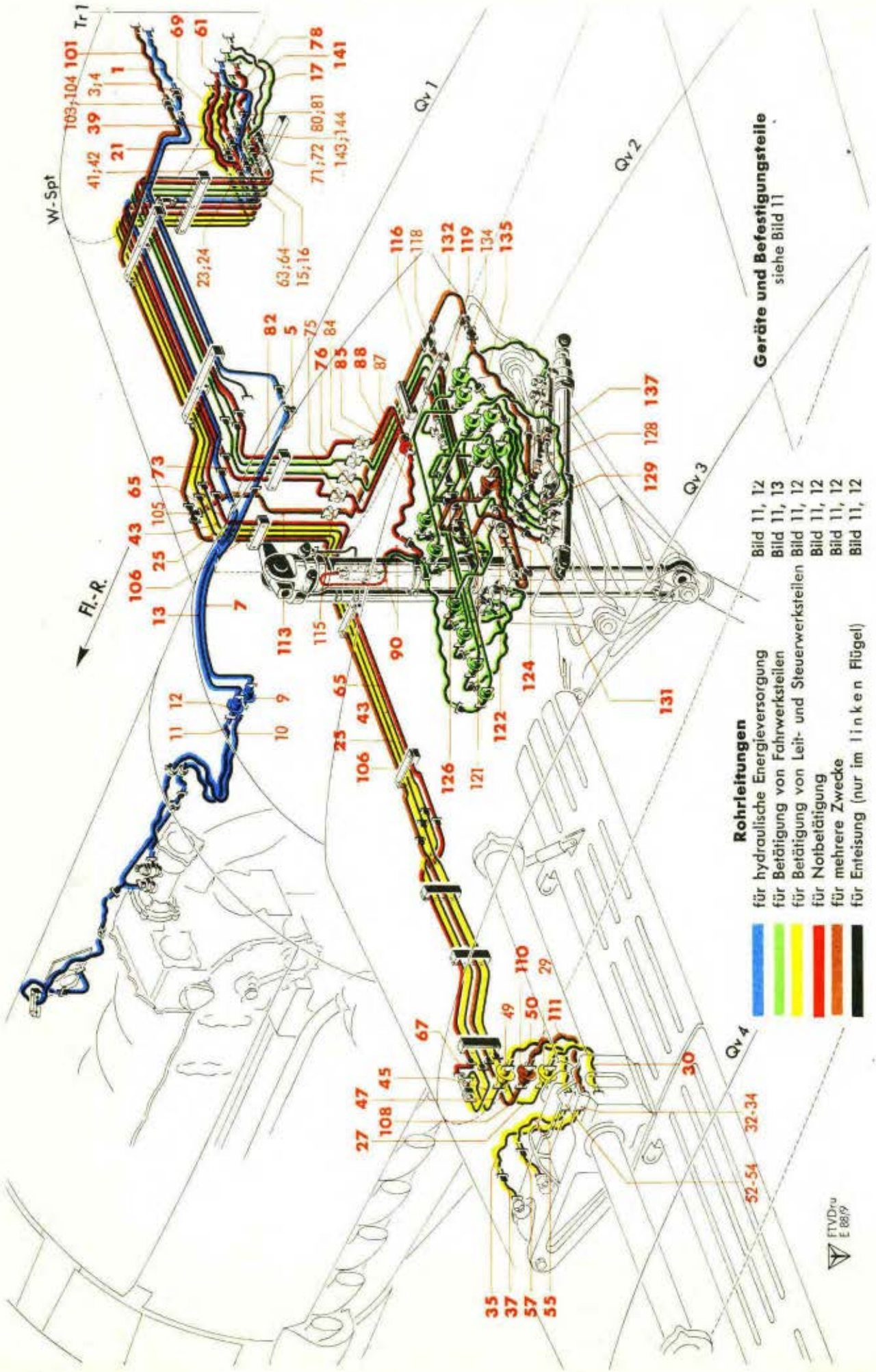

Werk-stoff	Stück	Benennung	Ersatzteil-Nr.	Bild: 12 Orts-Nr.	Bem.
	1	**Schlauchleitung (8x275 Ro N 18106.1, vollst.** einschließlich Orts-Nr. 112	**8899-49 H 52**	**111**	
	1	Schild	37-60 Ju N 16607	(112)	
		Steuerschalter für Sturzflugbrems-Verriegelung	s. Bild 11, Orts-Nr. 10		
		b) vom T-Stück zum Umsteuerventil (*37, 57*)			
		T-Stück	siehe Orts-Nr. 105		
	1	**Rohrleitung (Rohr 15x1), vollst.** einschließlich Orts-Nr. 114, sowie Bild 17, je 2 Stück Orts-Nr. 43-45	**8899-48 H 55**	**113**	
	1	Schild	37-60 Ju N 16607	(114)	
		Flanschdoppelstutzen	s. Konstr.-Gr. 5, Tragwerk-Flügel, links (Unterhaut)	115	
	1	**Rohrleitung (Rohr 15x1), vollst.** einschließlich Orts-Nr. 117, sowie Bild 17, je 2 Stück Orts-Nr. 43-45	**8899-48 H 56**	**116**	
	1	Schild	37-60 Ju N 16607	(117)	
	1	T-Stück (wie Bild 17, Orts-Nr. 48)	13 DIN 7619	118	
	1	**Rohrleitung (Rohr 10x1), vollst.** einschließlich Orts-Nr. 120, sowie Bild 17, 2 Stück Orts-Nr. 12, je 1 Stück Orts-Nr. 13, 15, 17 und 19	**8899-48 H 58**	**119**	
	1	Schild	37-40 Ju N 16607	(120)	
	1	T-Stück (wie Bild 17, Orts-Nr. 22)	8 DIN 7619	121	
	1	**Rohrleitung (Rohr 10x1), vollst.** einschließlich Orts-Nr. 123, sowie Bild 17, je 2 Stück Orts-Nr. 12, 13 und 19	**8899-48 H 75**	**122**	
	1	Schild	37-40 Ju N 16607	(123)	
		Drosselrückschlagventil	s. Bild 11, Orts-Nr. 8		
	1	**Rohrleitung (Rohr 10x1), vollst.** einschließlich Orts-Nr. 125, sowie Bild 17, je 2 Stück Orts-Nr. 12, 13 und 19	**8899-48 H 07**	**124**	
	1	Schild	57-40 Ju N 16607	(125)	
		Umsteuerventil	s. Bild 11, Orts-Nr. 6		
		c) vom T-Stück zur Einziehstrebe für Fahrgestellklappen (*37*)			
		T-Stück	siehe Orts-Nr. 121		

Unbefugte Verwendung ist strafbar und macht schadenersatzpflichtig

Hydraulische Anlage

(Rohrleitungen im Tragwerk-Flügel, links)

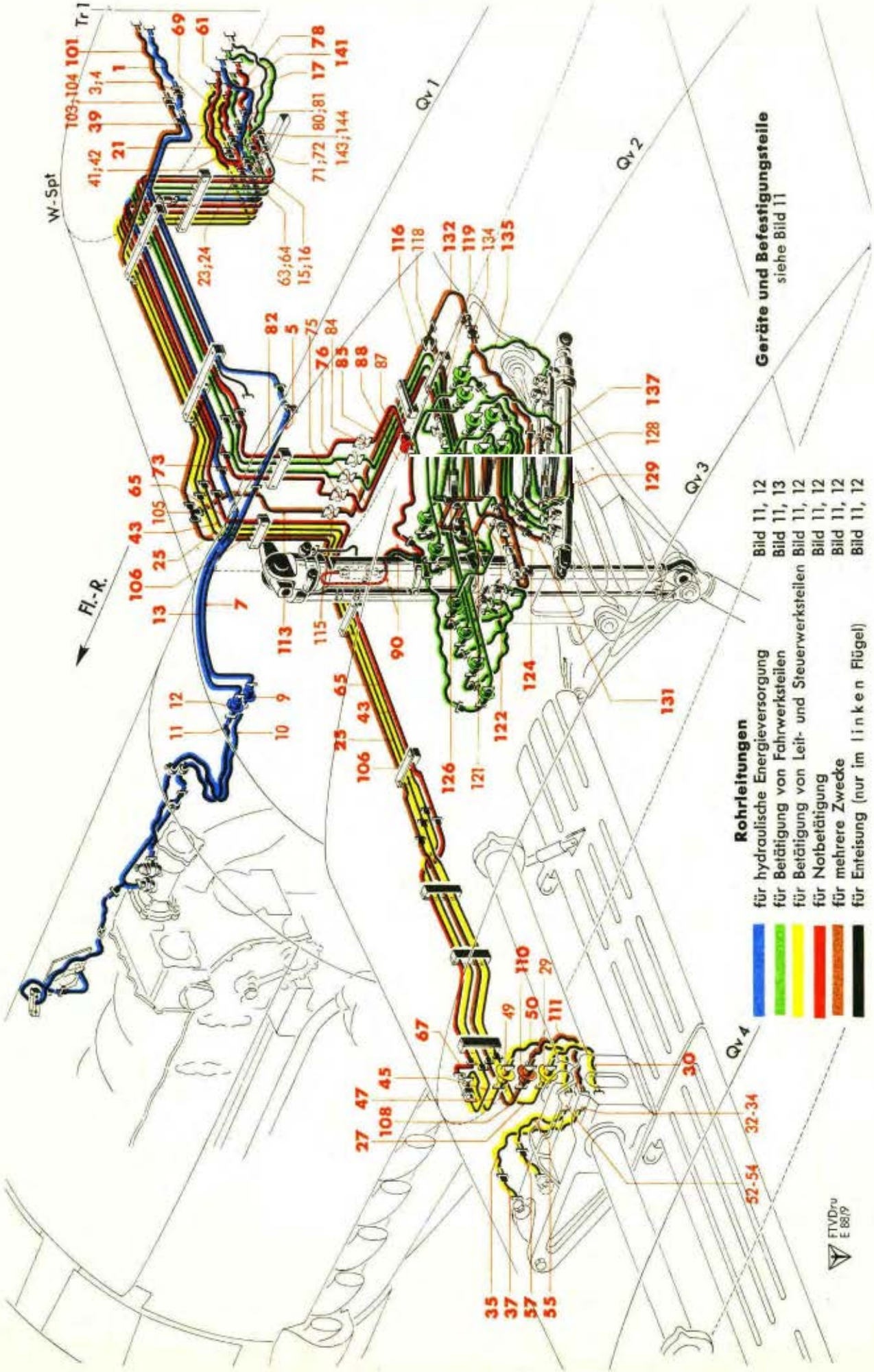

Werk-stoff	Stück	Benennung	Ersatzteil-Nr.	Bild: 12 Orts-Nr.	Bem.
	1	**Rohrleitung (Rohr 10x1), vollst.**	**8899-48 H 59**	**126**	
		einschließlich Orts-Nr. 127, sowie Bild 17, 2 Stück Orts-Nr. 12, je 1 Stück Orts-Nr. 13, 14, 16 und 19			
	1	Schild	37-40 Ju N 16607	(127)	
	1	Rohrleitungskupplung mit Flansch	10 Ro N 18311.7	128	
	1	**Schlauchleitung (10x260 Ro N 18106.1), vollst.**	**8899-4 9 35**	**129**	
		einschließlich Orts-Nr. 130			
	1	Schild	37-68 Ju N 16607	(130)	
	1	**Rohrkrümmer (Rohr 12x1), vollst.**	**8899-48 H 66**	**131**	
		einschließlich Bild 17, je 1 Stück Orts-Nr. 32, 34 und 37			
		Einziehstrebe für Fahrgestellklappen	s. Bild 11, Orts-Nr. 3		
		d) vom T-Stück zur Einziehstrebe für Fahrgestellklappen (67)			
		T-Stück	siehe Orts-Nr. 118		
	1	**Rohrleitung (Rohr 15x1), vollst.**	**8899-48 H 57**	**132**	
		einschließlich Orts-Nr. 133, sowie Bild 17, je 2 Stück Orts-Nr. 43-45			
	1	Schild	67-60 Ju N 16607	(133)	
	1	Übergangsstutzen (wie Bild 17, Orts-Nr. 47)	B 13/10 DIN 7612[3])	134	
	1	**Schlauchleitung (10x350 Ro N 18106.1), vollst.**	**8899-49 H 33**	**135**	
		einschließlich Orts-Nr. 136			
	1	Schild	67-68 Ju N 16607	(136)	
	1	**Rohrkrümmer (Rohr 12x1), vollst.**	**8899-48 H 68**	**137**	
		einschließlich Bild 17, je 1 Stück Orts-Nr. 32, 34 und 37			
		Einziehstrebe für Fahrgestellklappen	s. Bild 11, Orts-Nr. 3		

[3]) Aus Leichtmetall (bei Bestellung angeben)

Unbefugte Verwendung ist strafbar und macht schadenersatzpflichtig

JFM-FTVDru
080242
BaSbKü

Hydraulische Anlage

(Rohrleitungen im Tragwerk-Flügel, links)

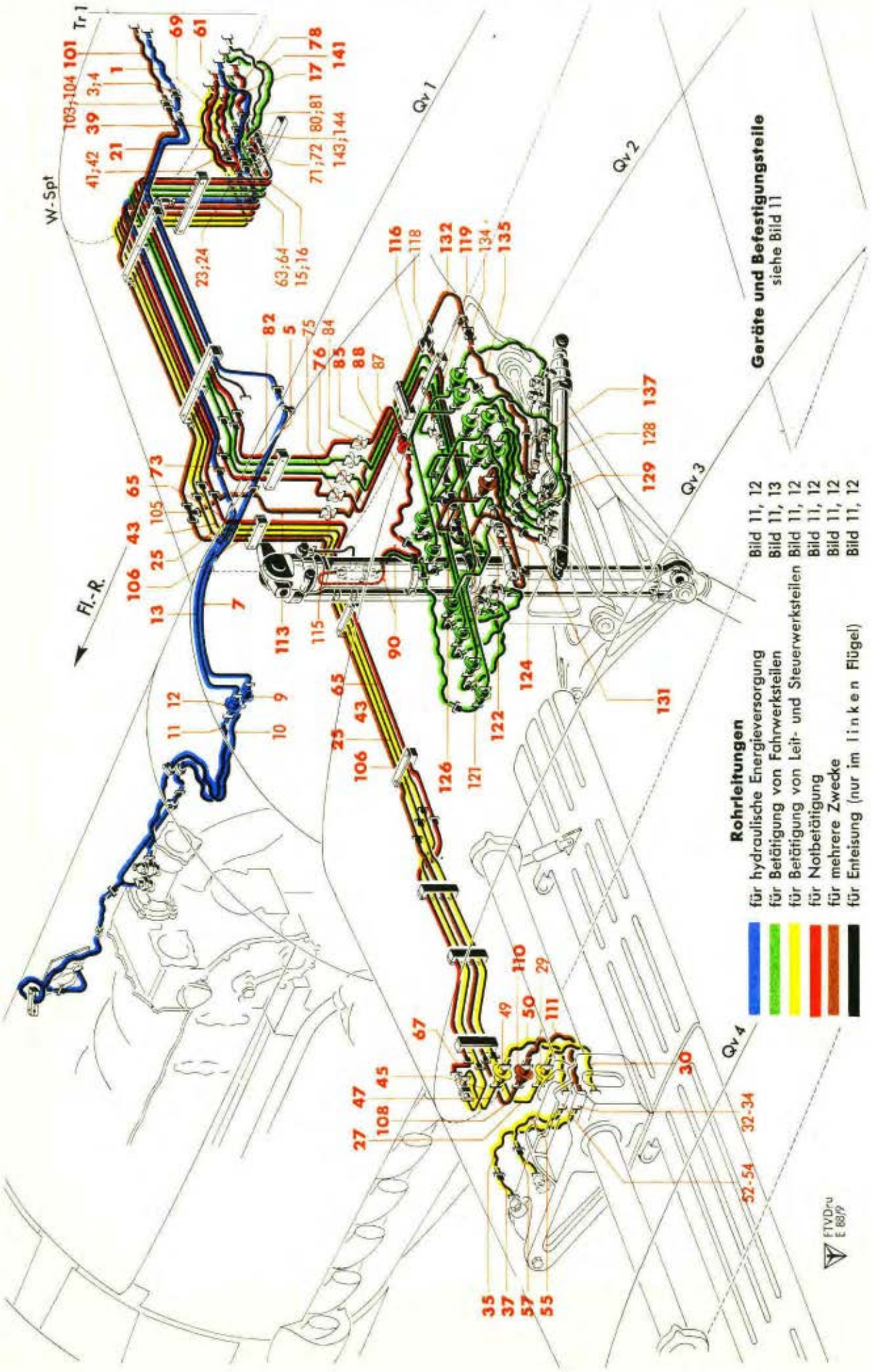

Werk-stoff	Stück	Benennung	Ersatzteil-Nr.	Bild: 12 Orts-Nr.	Bem.
		6) Rohrleitung für Enteisung der Höhenflosse			
		hierzu Orts-Nr. 141-144			
		Enteisungsleitung (3)			
	1	**Schlauchleitung (13x250 Ro N 18107.1), vollst.**	**8899-49 H 28**	**141**	
		einschließlich Orts-Nr. 142			
	1	Schild	3-86 Ju N 16607	(142)	
	1	Schraubstutzen M 22 x 1,5 innen und außen	8899-26.185	143	
	1	Dichtkegel, abgesetzt (wie Bild 17, Orts-Nr. 44)	13 MAF N 18334.1	144	
		Rohrleitung	s. Bild 11, Orts-Nr. 46		

Unbefugte Verwendung ist strafbar und macht schadenersatzpflichtig

Hydraulische Anlage
(Rohrleitungen im Tragwerk-Flügel, links)

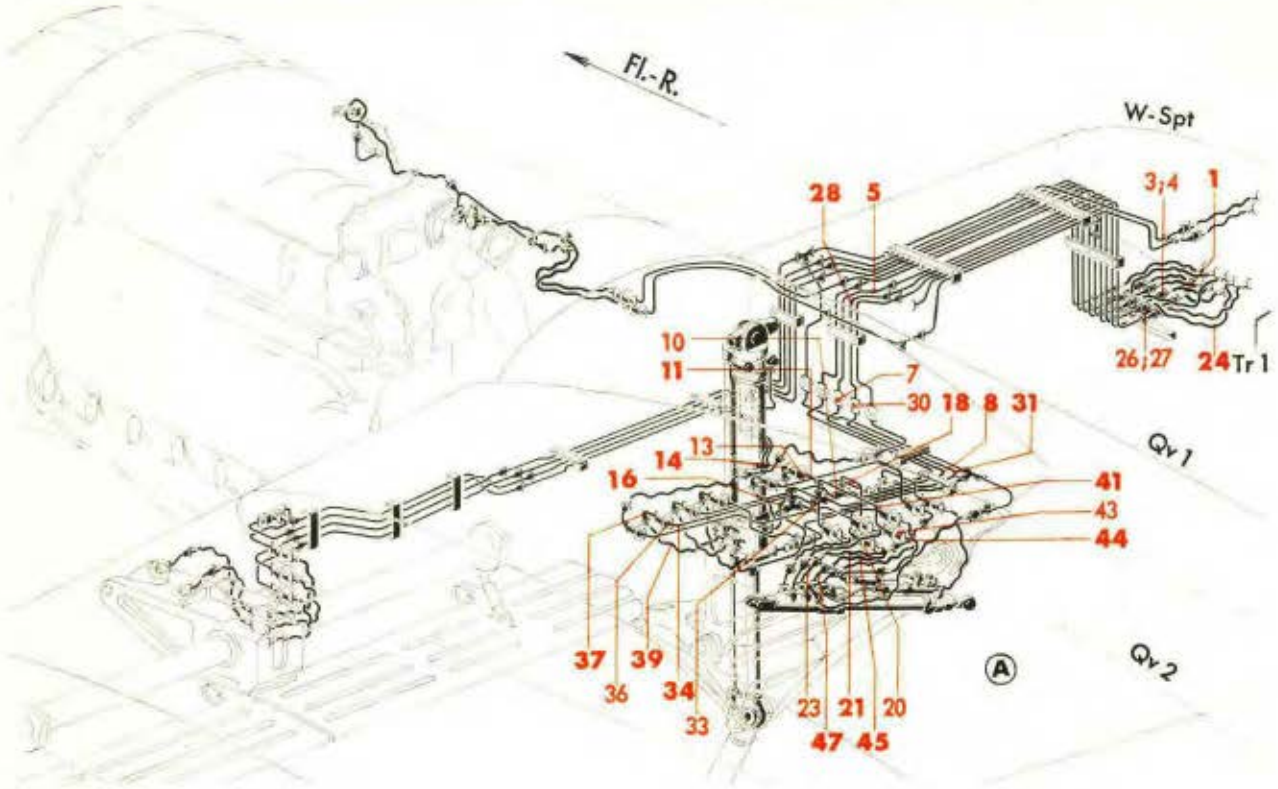

Rohrleitungen

	für hydraulische Energieversorgung	Bild 11, 12
	für Betätigung von Fahrwerksteilen	Bild 11, 13
	für Betätigung von Leit- und Steuerwerksteilen	Bild 11, 12
	für Notbetätigung	Bild 11, 12
	für mehrere Zwecke	Bild 11, 12
	für Enteisung (nur im linken Flügel)	Bild 11, 12

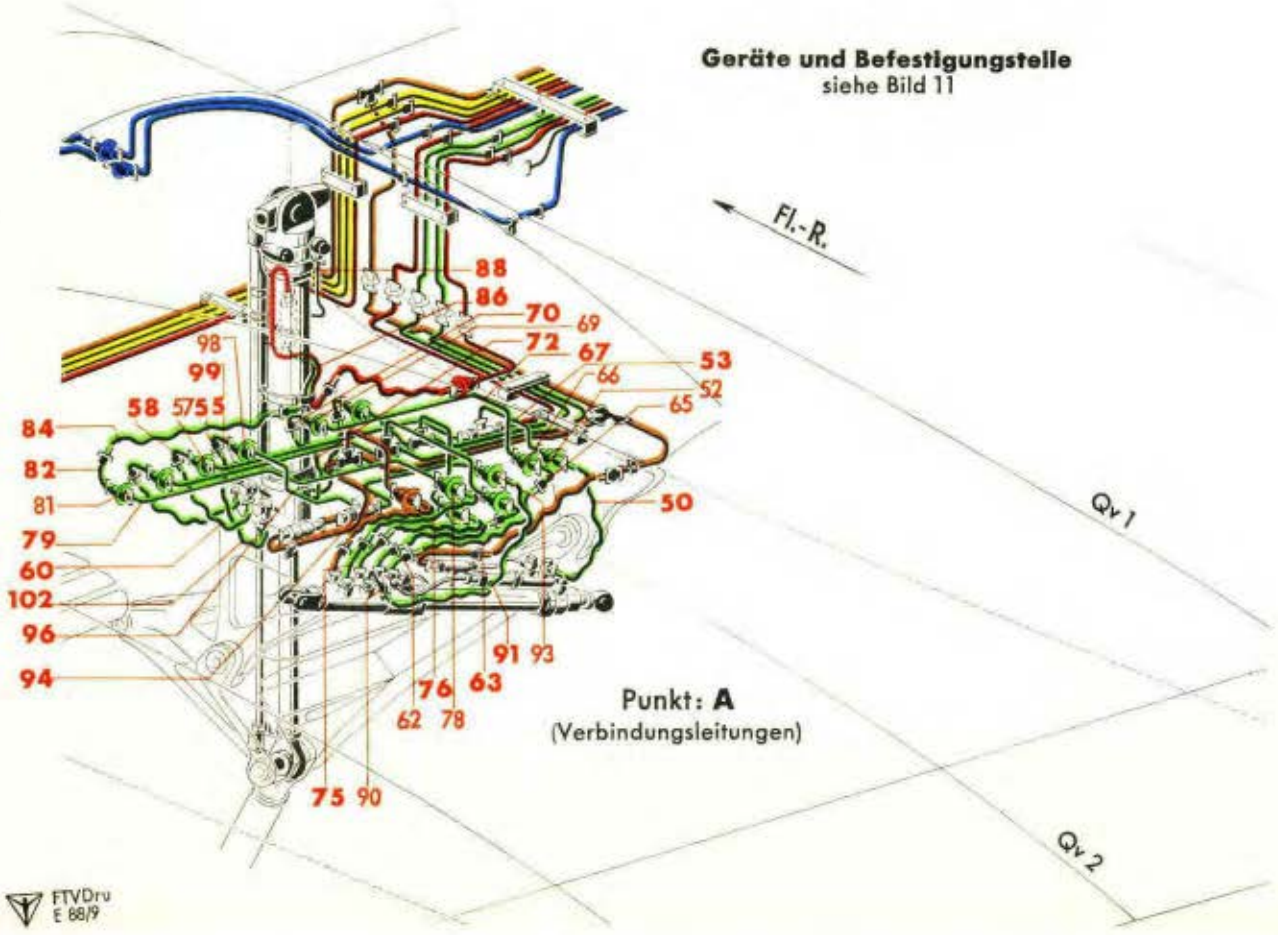

Geräte und Befestigungsstelle
siehe Bild 11

Punkt: **A**
(Verbindungsleitungen)

Werk-stoff	Stück	Benennung	Ersatzteil-Nr.	Bild: 13 Orts-Nr.	Bem.
		Rohrleitungen im Tragwerk-Flügel, links			
		hierzu Bild 11-13			
		Rohrleitungen, Verbindungsteile und Armaturen			aus 8899-48/ 8899-49/ 8899-90/
		hierzu Bild 11, Orts-Nr. 25-70 „ 12 „ 1-144 „ 13 „ 1-103			
		1) Rohrleitungen für hydraulische Energieversorgung	s. Bild 12, Orts-Nr. 1-18		
		2) Rohrleitungen für hydraulische Betätigung von Fahrwerksteilen			
		hierzu Orts-Nr. 1-103			
		Fahrgestell ausfahren (26)			
		a) vom Wurzelspant bis zur Einziehstrebe für Fahrgestell			
	1	**Schlauchleitung (10x235 Ro N 18106.1), vollst.** einschließlich Orts-Nr. 2	**8899-49 H 49**	1	
	1	Schild	26-68 Ju N 16607	(2)	
	1	Schraubstutzen M 18 x 1,5 innen und außen	8899-26.183	3	
	1	Dichtkegel, abgesetzt (wie Bild 17, Orts-Nr. 29)	10 MAF N 18334.1	4	
		Rohrleitung	s. Bild 11, Orts-Nr. 40		
	1	**Rohrleitung (Rohr 12x1), vollst.** einschließlich Orts-Nr. 6, sowie Bild 17, je 1 Stück Orts-Nr. 27-29 und 33	**8899-48 H 82**	5	
	1	Schild	26-48 Ju N 16607	(6)	
		Flanschdoppelstutzen	s. Konstr.-Gr. 5, Tragwerk-Flügel, links (Unterhaut)	7	
	1	**Rohrleitung (Rohr 12x1), vollst.** einschließlich Orts-Nr. 9, sowie Bild 17, je 2 Stück Orts-Nr. 28, 29 und 33	**8899-48 H 83**	8	
	1	Schild	26-48 Ju N 16607	(9)	
	1	T-Stück (wie Bild 17, Orts-Nr. 38)	10 DIN 7619	10	
	1	**Rohrleitung (Rohr 12x1), vollst.** einschließlich Orts-Nr. 12, sowie Bild 17, je 2 Stück Orts-Nr. 28, 29 und 33	**8899-48 H 42**	11	
	1	Schild	26-48 Ju N 16607	(12)	
	1	Rohrleitungskupplung mit Flansch	10 Ro N 18311.7	13	

Unbefugte Verwendung ist strafbar und macht schadenersatzpflichtig

Hydraulische Anlage
(Rohrleitungen im Tragwerk-Flügel, links)

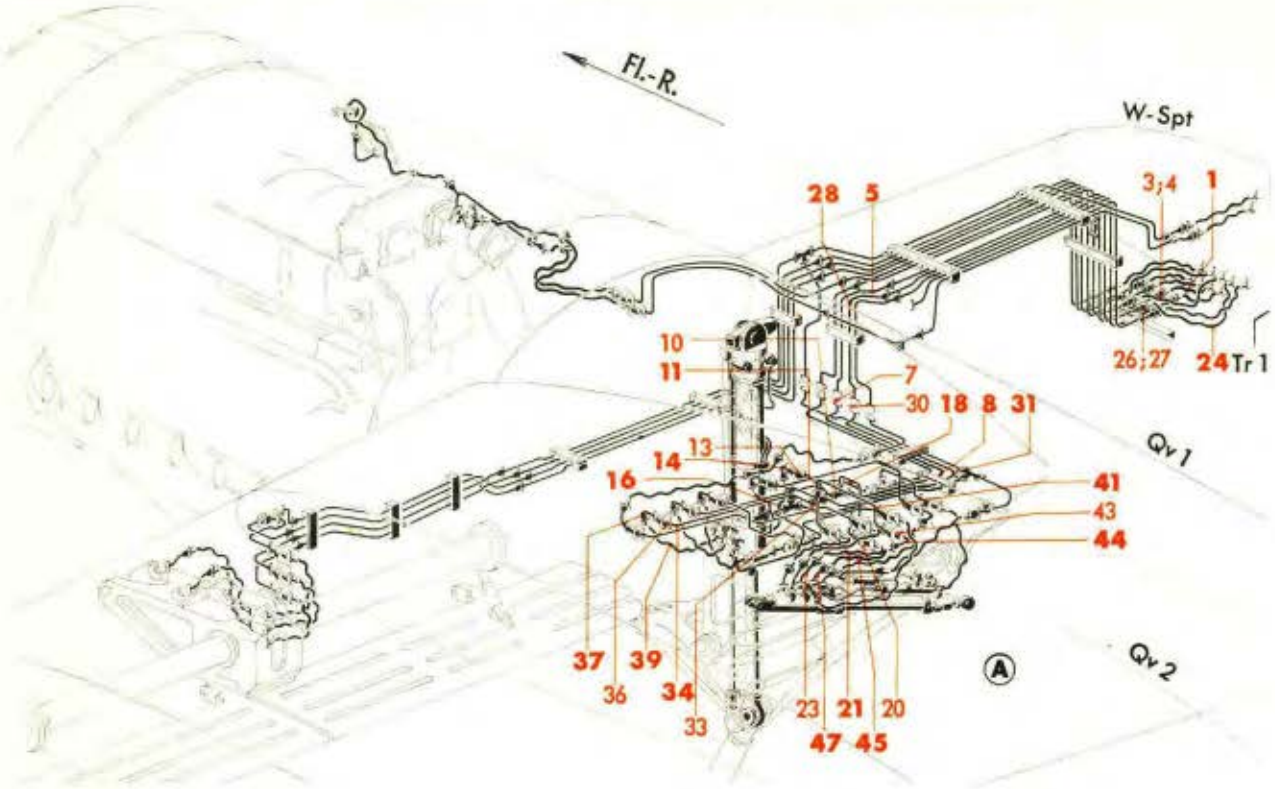

Rohrleitungen

	für hydraulische Energieversorgung	Bild 11, 12
	für Betätigung von Fahrwerksteilen	Bild 11, 13
	für Betätigung von Leit- und Steuerwerksteilen	Bild 11, 12
	für Notbetätigung	Bild 11, 12
	für mehrere Zwecke	Bild 11, 12
	für Enteisung (nur im linken Flügel)	Bild 11, 12

Geräte und Befestigungsteile
siehe Bild 11

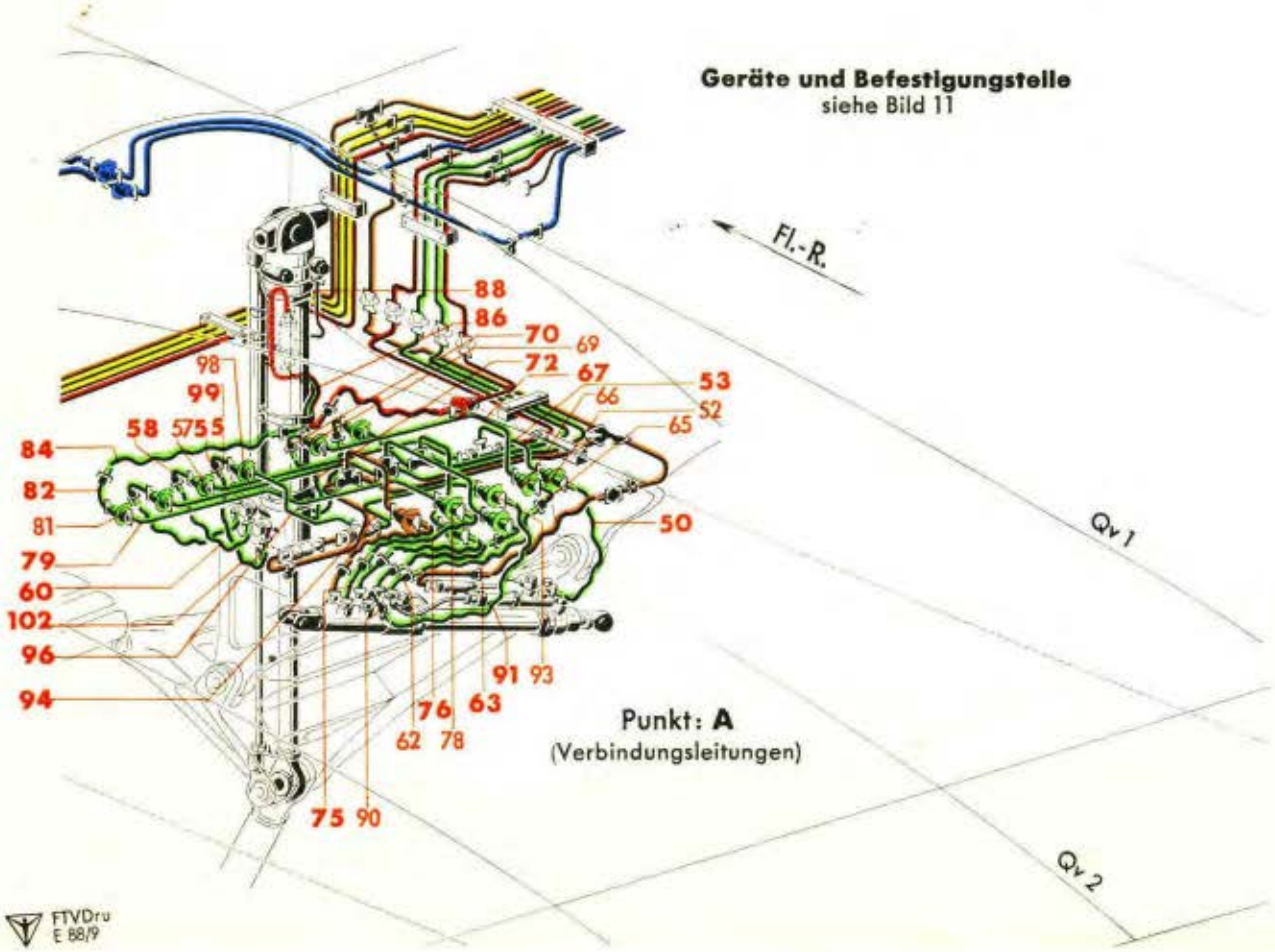

Punkt: **A**
(Verbindungsleitungen)

Werk-stoff	Stück	Benennung	Ersatzteil-Nr.	Bild: 13 Orts-Nr.	Bem.
	1	**Rohrleitung (Rohr 12x1), vollst.** einschließlich Orts-Nr. 15, sowie Bild 17, je 1 Stück Orts-Nr. 32, 34 und 37	**8899-48 H 46**	**14**	
	1	Schild	26-48 Ju N 16607	(15)	
	1	**Schlauchleitung (10x400 Ro N 18106.1), vollst.** einschließlich Orts-Nr. 17	**8899-49 H 40**	**16**	
	1	Schild	26-68 Ju N 16607	(17)	
		Einziehstrebe für Fahrgestell	s. Bild 11, Orts-Nr. 2		
		b) vom T-Stück bis zur Einziehstrebe für Fahrgestellklappen			
		T-Stück	siehe Orts-Nr. 10		
	1	**Rohrleitung (Rohr 12x1), vollst.** einschließlich Orts-Nr. 19, sowie Bild 17, je 2 Stück Orts-Nr. 28, 29, 33	**8899-48 H 48**	**18**	
	1	Schild	26-48 Ju N 16607	(19)	
	1	Rohrleitungskupplung mit Flansch	10 Ro N 18311.7	20	
	1	**Schlauchleitung (10x280 Ro N 18106.1), vollst.** einschließlich Orts-Nr. 22	**8899-49 H 36**	**21**	
	1	Schild	26-68 Ju N 16607	(22)	
	1	Krümmer (Schweißstück)	8899-48 H 67	23	
		Einziehstrebe für Fahrgestellklappen	s. Bild 11, Orts-Nr. 3		
		Fahrgestell einfahren (25) **a) vom Wurzelspant bis zur Einziehstrebe für Fahrgestell**			
	1	**Schlauchleitung (10x250 Ro N 18106.1), vollst.** einschließlich Orts-Nr. 25	**8899-49 H 03**	**24**	
	1	Schild	25-68 Ju N 16607	(25)	
	1	Schraubstutzen M 18 x 1,5 innen und außen	8899-26.183	26	
	1	Dichtkegel, abgesetzt (wie Bild 17, Orts-Nr. 29)	10 MAF N 18334.1	27	
		Rohrleitung	s. Bild 11, Orts-Nr. 42		
	1	**Rohrleitung (Rohr 12x1), vollst.** einschließlich Orts-Nr. 29, sowie Bild 17, je 1 Stück Orts-Nr. 27-29 und 33	**8899-48 H 23**	**28**	
	1	Schild	25-48 Ju N 16607	(29)	
		Flanschdoppelstutzen	s. Konstr.-Gr. 5, Tragwerk-Flügel, links (Unterhaut)	30	

Unbefugte Verwendung ist strafbar und macht schadenersatzpflichtig

Hydraulische Anlage
(Rohrleitungen im Tragwerk-Flügel, links)

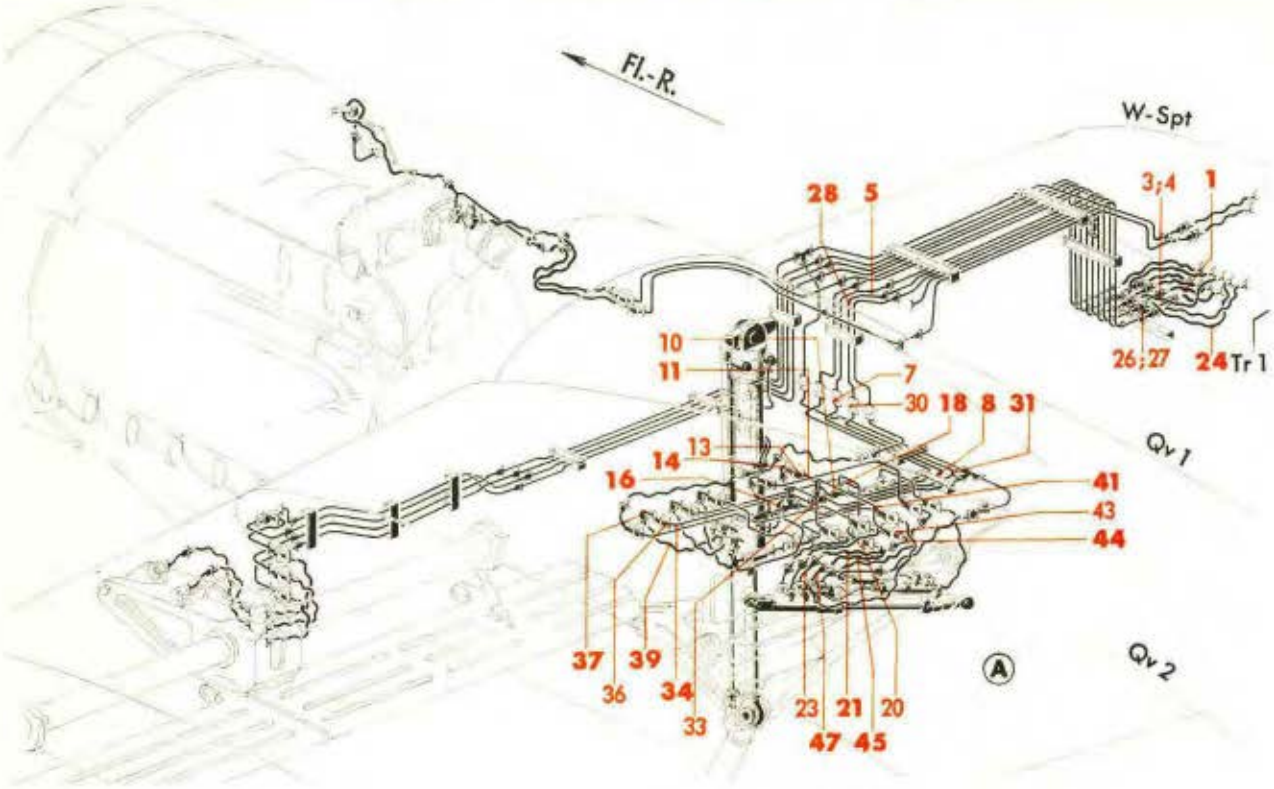

Rohrleitungen

	für hydraulische Energieversorgung	Bild 11, 12
	für Betätigung von Fahrwerksteilen	Bild 11, 13
	für Betätigung von Leit- und Steuerwerksteilen	Bild 11, 12
	für Notbetätigung	Bild 11, 12
	für mehrere Zwecke	Bild 11, 12
	für Enteisung (nur im linken Flügel)	Bild 11, 12

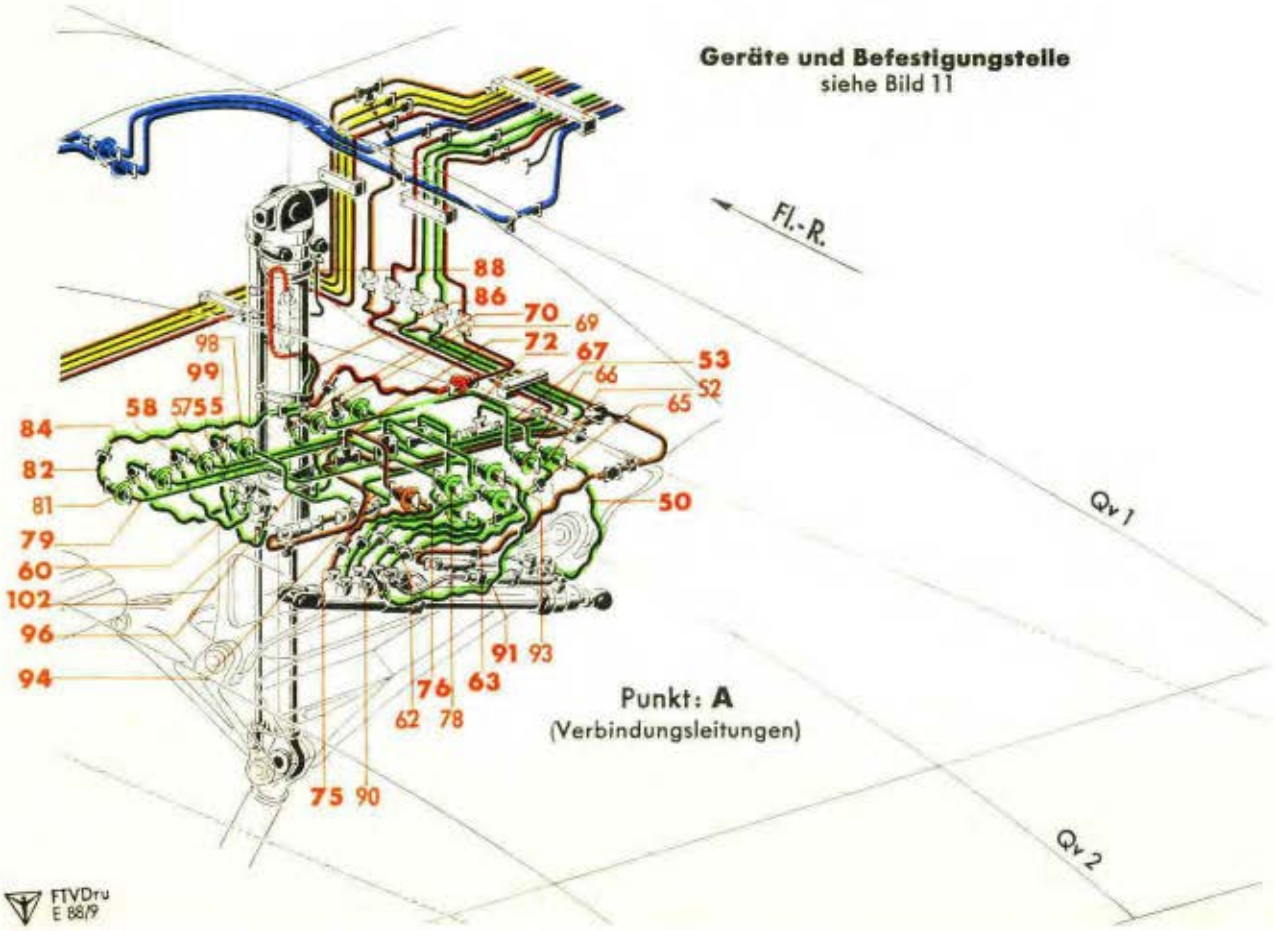

Geräte und Befestigungsteile
siehe Bild 11

Punkt: **A**
(Verbindungsleitungen)

Werk-stoff	Stück	Benennung	Ersatzteil-Nr.	Bild: 13 Orts-Nr.	Bem.
	1	**Rohrleitung (Rohr 12x1), vollst.** einschließlich Orts-Nr. 32, sowie Bild 17, je 2 Stück Orts-Nr. 28, 29 und 33	**8899-48 H 24**	**31**	
	1	Schild	25-48 Ju N 16607	(32)	
	1	T-Stück (wie Bild 17, Orts-Nr. 38)	10 DIN 7619	33	
	1	**Rohrleitung (Rohr 12x1), vollst.** einschließlich Orts-Nr. 35, sowie Bild 17, je 2 Stück Orts-Nr. 28, 29 und 33	**8899-48 H 84**	**34**	
	1	Schild	25-48 Ju N 16607	(35)	
	1	Rohrleitungskupplung mit Flansch	10 Ro N 18311.7	36	
	1	**Rohrleitung (Rohr 12x1), vollst.** einschließlich Orts-Nr. 38, sowie Bild 17, je 1 Stück Orts-Nr. 32, 34 und 37	**8899-48 H 49**	**37**	
	1	Schild	25-48 Ju N 16607	(38)	
	1	**Schlauchleitung (10x480 Ro N 18106.1), vollst.** einschließlich Orts-Nr. 40	**8899-49 H 41**	**39**	
	1	Schild	25-68 Ju N 16607	(40)	
		Einziehstrebe für Fahrgestell	s. Bild 11, Orts-Nr. 2		
		b) vom T-Stück bis zur Einziehstrebe für Fahrgestellklappen			
		T-Stück	siehe Orts-Nr. 33		
	1	**Rohrleitung (Rohr 12x1), vollst.** einschließlich Orts-Nr. 42, sowie Bild 17, je 2 Stück Orts-Nr. 28, 29 und 33	**8899-48 H 47**	**41**	
	1	Schild	25-48 Ju N 16607	(42)	
	1	Rohrleitungskupplung mit Flansch	10 Ro N 18311.7	43	
	1	**Rohrkrümmer (Rohr 12x1, Schweißstück), vollst.** einschließlich Bild 17, je 1 Stück Orts-Nr. 32, 34 und 37	**8899-48 H 70**	**44**	
	1	**Schlauchleitung (10x340 Ro N 18106.1), vollst.** einschließlich Orts-Nr. 46	**8899-49 H 38**	**45**	
	1	Schild	25-68 Ju N 16607	(46)	
	1	**Rohrkrümmer (Rohr 12x1), vollst.** einschließlich Orts-Nr. 48, sowie Bild 17, je 1 Stück Orts-Nr. 32 und 37	**8899-48 H 69**	**47**	
	1	Dichtkegel	8896-7816	(48)	
		Einziehstrebe für Fahrgestellklappen	s. Bild 11, Orts-Nr. 3		

Unbefugte Verwendung ist strafbar und macht schadenersatzpflichtig

Hydraulische Anlage
(Rohrleitungen im Tragwerk-Flügel, links)

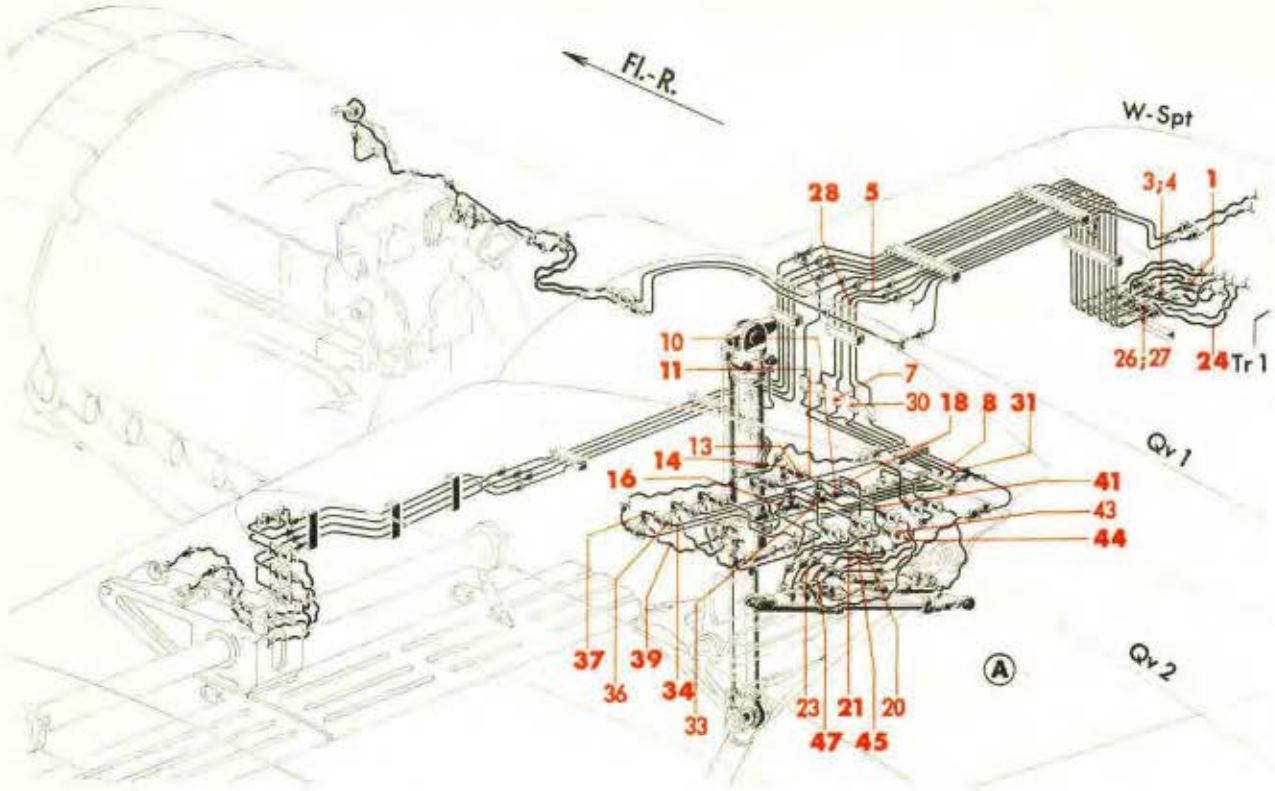

Rohrleitungen

	für hydraulische Energieversorgung	Bild 11, 12
	für Betätigung von Fahrwerksteilen	Bild 11, 13
	für Betätigung von Leit- und Steuerwerksteilen	Bild 11, 12
	für Notbetätigung	Bild 11, 12
	für mehrere Zwecke	Bild 11, 12
	für Enteisung (nur im linken Flügel)	Bild 11, 12

Geräte und Befestigungsteile
siehe Bild 11

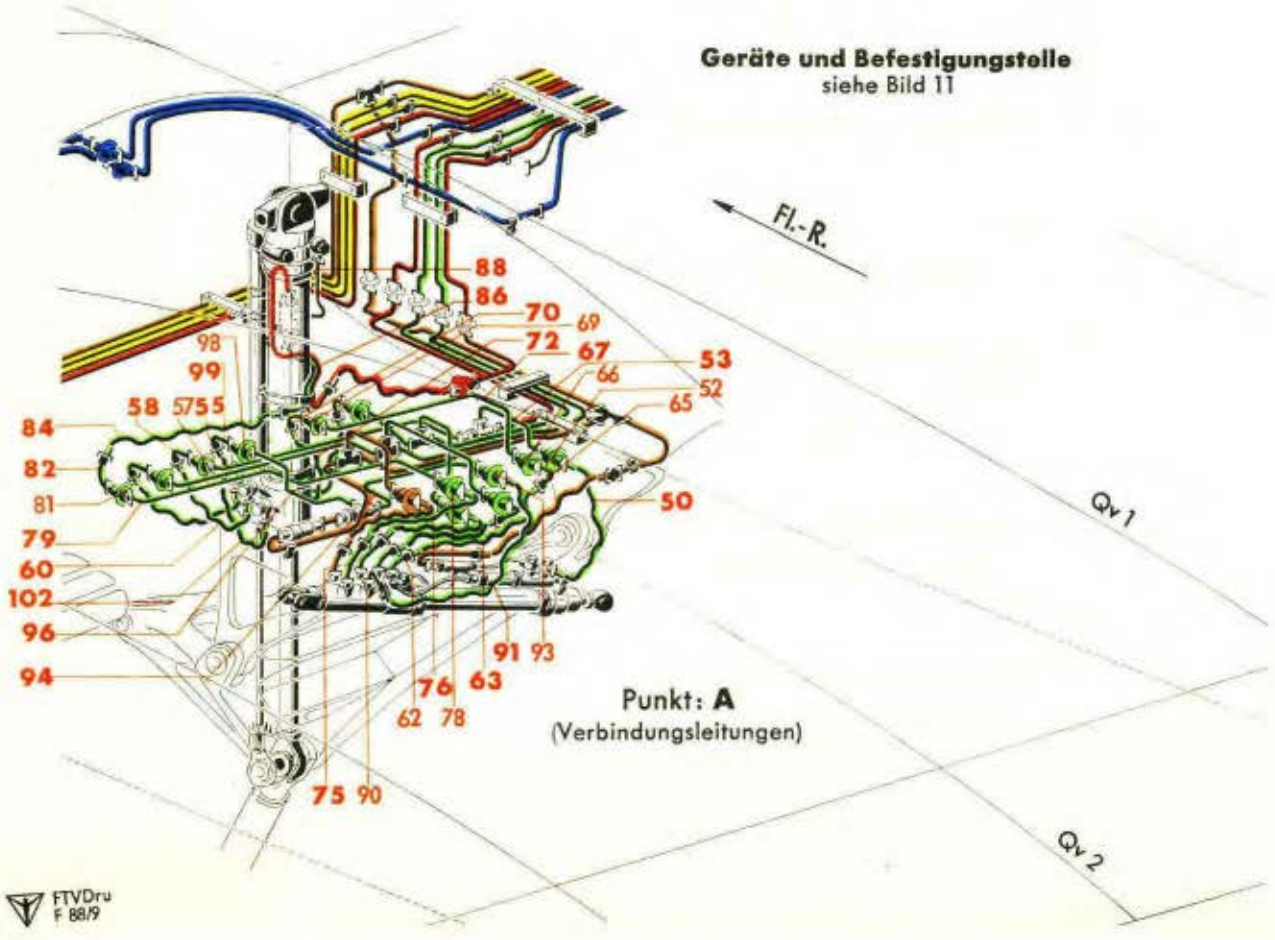

Punkt: **A**
(Verbindungsleitungen)

Werk-stoff	Stück	Benennung	Ersatzteil-Nr.	Bild: 13 Orts-Nr.	Bem.
		Verbindungsleitungen zwischen Einzieh-strebe für Fahrgestellklappen und Ein-ziehstrebe für Fahrgestell *(27, 28, 29, 30, 31)*			
		Verbindungsleitung *(27)*			
		Einziehstrebe für Fahrgestellklappen	s. Bild 11, Orts-Nr. 3		
	1	**Schlauchleitung (10x330 Ro N 18106.1), vollst.** einschließlich Orts-Nr. 51	**8899-49 H 20**	**50**	
	1	Schild	27-68 Ju N 16607	(51)	
	1	Rohrleitungskupplung mit Flansch	10 Ro N 18311.7	52	
	1	**Rohrleitung (Rohr 12x1), vollst.** einschließlich Orts-Nr. 54, sowie Bild 17, je 2 Stück Orts-Nr. 28, 29 und 33	**8899-48 H 89**	**53**	
	1	Schild	27-48 Ju N 16607	(54)	
		Umsteuerventil	s. Bild 11, Orts-Nr. 4		
	1	**Rohrleitung (Rohr 12x1), vollst.** einschließlich Orts-Nr. 56, sowie Bild 17, je 2 Stück Orts-Nr. 28, 29 und 33	**8899-48 H 88**	**55**	
	1	Schild	27-48 Ju N 16607	(56)	
	1	Rohrleitungskupplung mit Flansch	10 Ro N 18311.7	57	
	1	**Rohrleitung (Rohr 12x1), vollst.** einschließlich Orts-Nr. 59, sowie Bild 17, je 1 Stück Orts-Nr. 32, 34 und 37	**8899-48 H 37**	**58**	
	1	Schild	27-48 Ju N 16607	(59)	
	1	**Schlauchleitung (10x460 Ro N 18106.1), vollst.** einschließlich Orts-Nr. 61	**8899-49 H 42**	**60**	
	1	Schild	27-68 Ju N 16607	(61)	
		Einziehstrebe für Fahrgestell	s. Bild 11, Orts-Nr. 2		
		Verbindungsleitung *(28)*			
		Einziehstrebe für Fahrgestellklappen	s. Bild 11, Orts-Nr. 3		
	1	Rohrkrümmer (Schweißstück)	8899-48 H 62	62	
	1	**Schlauchleitung (10x350 Ro N 18106.1), vollst.** einschließlich Orts-Nr. 64	**8899-49 H 19**	**63**	
	1	Schild	28-68 Ju N 16607	(64)	
	1	Krümmer (Schweißstück)	8899-48 H 67	65	
	1	Rohrleitungskupplung mit Flansch	10 Ro N 18311.7	66	

Unbefugte Verwendung ist strafbar und macht schadenersatzpflichtig

Hydraulische Anlage
(Rohrleitungen im Tragwerk-Flügel, links)

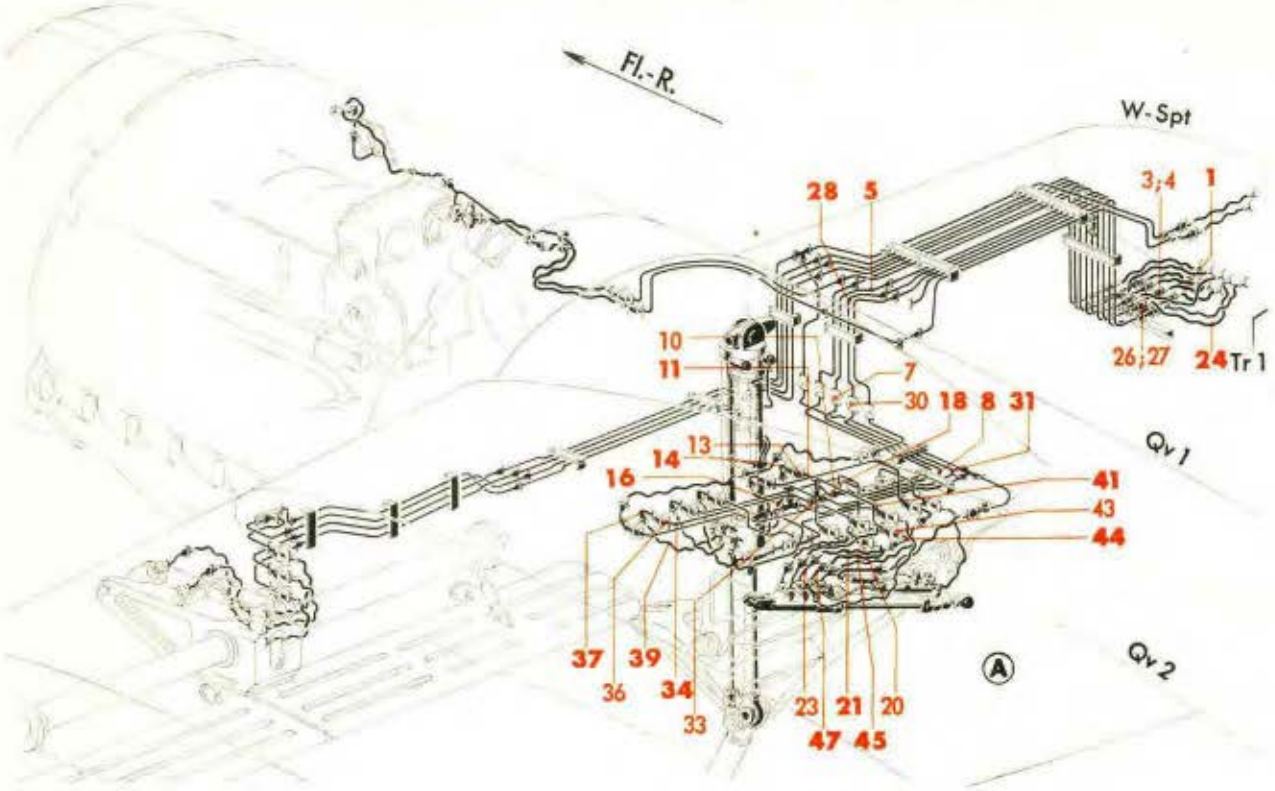

Rohrleitungen

	für hydraulische Energieversorgung	Bild 11, 12
	für Betätigung von Fahrwerksteilen	Bild 11, 13
	für Betätigung von Leit- und Steuerwerksteilen	Bild 11, 12
	für Notbetätigung	Bild 11, 12
	für mehrere Zwecke	Bild 11, 12
	für Enteisung (nur im linken Flügel)	Bild 11, 12

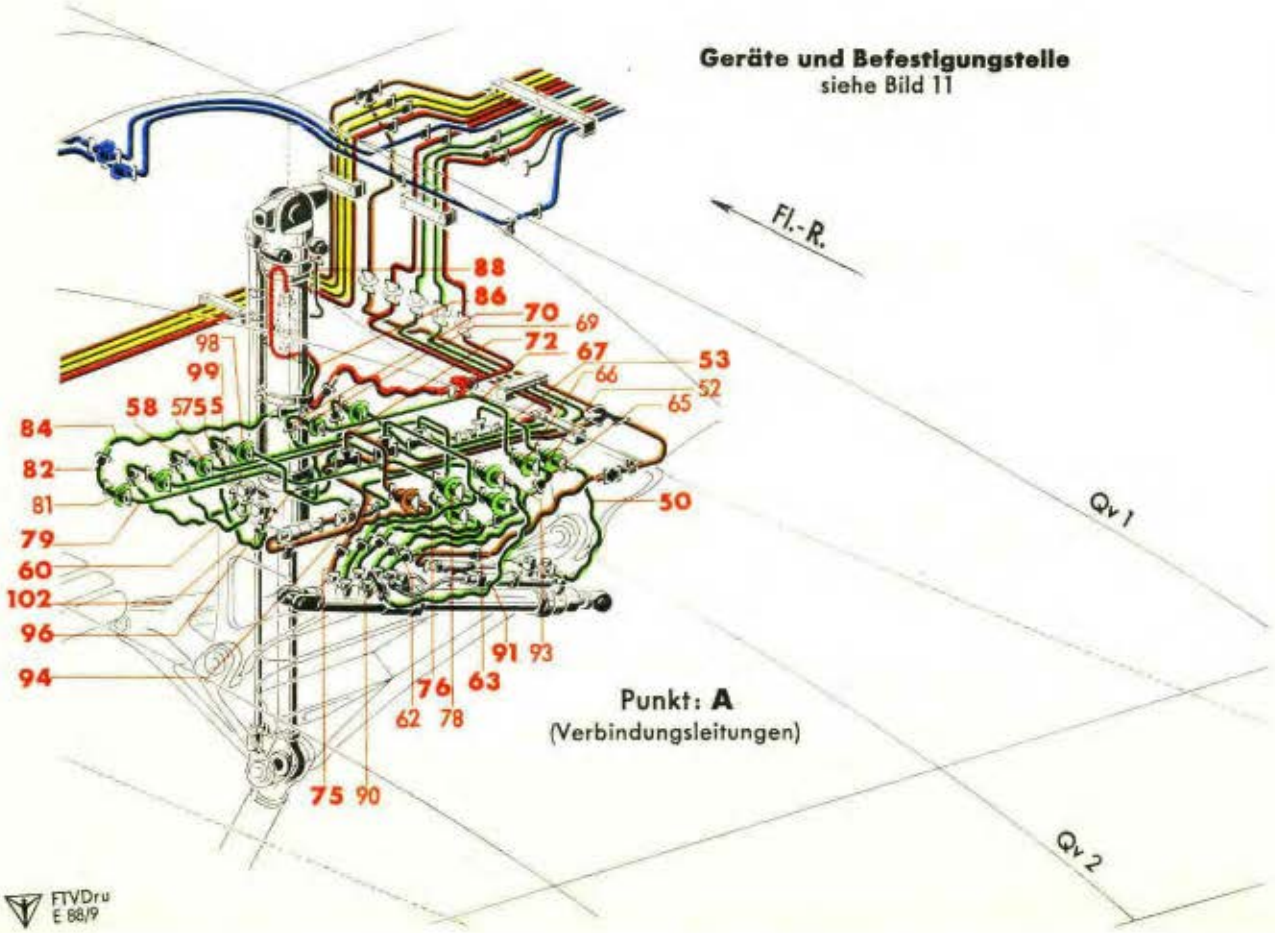

Geräte und Befestigungsstelle
siehe Bild 11

Punkt: **A**
(Verbindungsleitungen)

Werk-stoff	Stück	Benennung	Ersatzteil-Nr.	Bild: 13 Orts-Nr.	Bem.
	1	**Rohrleitung (Rohr 12x1), vollst.**	**8899-48 H 87**	**67**	
		einschließlich Orts-Nr. 68, sowie Bild 17, je 2 Stück Orts-Nr. 28, 29 und 33			
	1	Schild	28-48 Ju N 16607	(68)	
	1	Rohrleitungskupplung mit Flansch	10 Ro N 18311.7	69	
	1	**Rohrleitung (Rohr 12x1), vollst.**	**8899-48 H 35**	**70**	
		einschließlich Orts-Nr. 71, sowie Bild 17, je 1 Stück Orts-Nr. 32, 34 und 37			
	1	Schild	28-48 Ju N 16607	(71)	
	1	**Schlauchleitung (10x450 Ro N 18106.1), vollst.**	**8899-49 H 44**	**72**	
		einschließlich Orts-Nr. 73			
	1	Schild	28-68 Ju N 16607	(73)	
		Einziehstrebe für Fahrgestell	s. Bild 11, Orts-Nr. 2		
		Verbindungsleitung *(29 u. 30)*			
		Einziehstrebe für Fahrgestellklappen	s. Bild 11, Orts-Nr. 3		
	1	**Rohrkrümmer (Rohr 12x1), vollst.**	**8899-48 H 60**	**75**	
		einschließlich Bild 17, je 1 Stück Orts-Nr. 32, 34 und 37			
	1	**Schlauchleitung (10x290 Ro N 18106.1), vollst.**	**8899-49H 37**	**76**	
		einschließlich Orts-Nr. 77			
	1	Schild	29-68 Ju N 16607	(77)	
	1	Rohrleitungskupplung mit Flansch	10 Ro N 18311.7	78	
	1	**Rohrleitung (Rohr 12x1), vollst.**	**8899-48 H 32**	**79**	
		einschließlich Orts-Nr. 80, sowie Bild 17, je 2 Stück Orts-Nr. 28, 29 und 33			
	1	Schild	29-48 Ju N 16607	(80)	
	1	Rohrleitungskupplung mit Flansch	10 Ro N 18311.7	81	
	1	**Rohrleitung (Rohr 12x1), vollst.**	**8899-48 H 53**	**82**	
		einschließlich Orts-Nr. 83, sowie Bild 17, je 1 Stück Orts-Nr. 32, 34 und 37			
	1	Schild	29-48 Ju N 16607	(83)	
	1	**Schlauchleitung (10x450 Ju N 18106.1), vollst.**	**8899-49 H 46**	**84**	
		einschließlich Orts-Nr. 85			
	1	Schild	29-68 Ju N 16607	(85)	

Unbefugte Verwendung ist strafbar und macht schadenersatzpflichtig

Hydraulische Anlage
(Rohrleitungen im Tragwerk-Flügel, links)

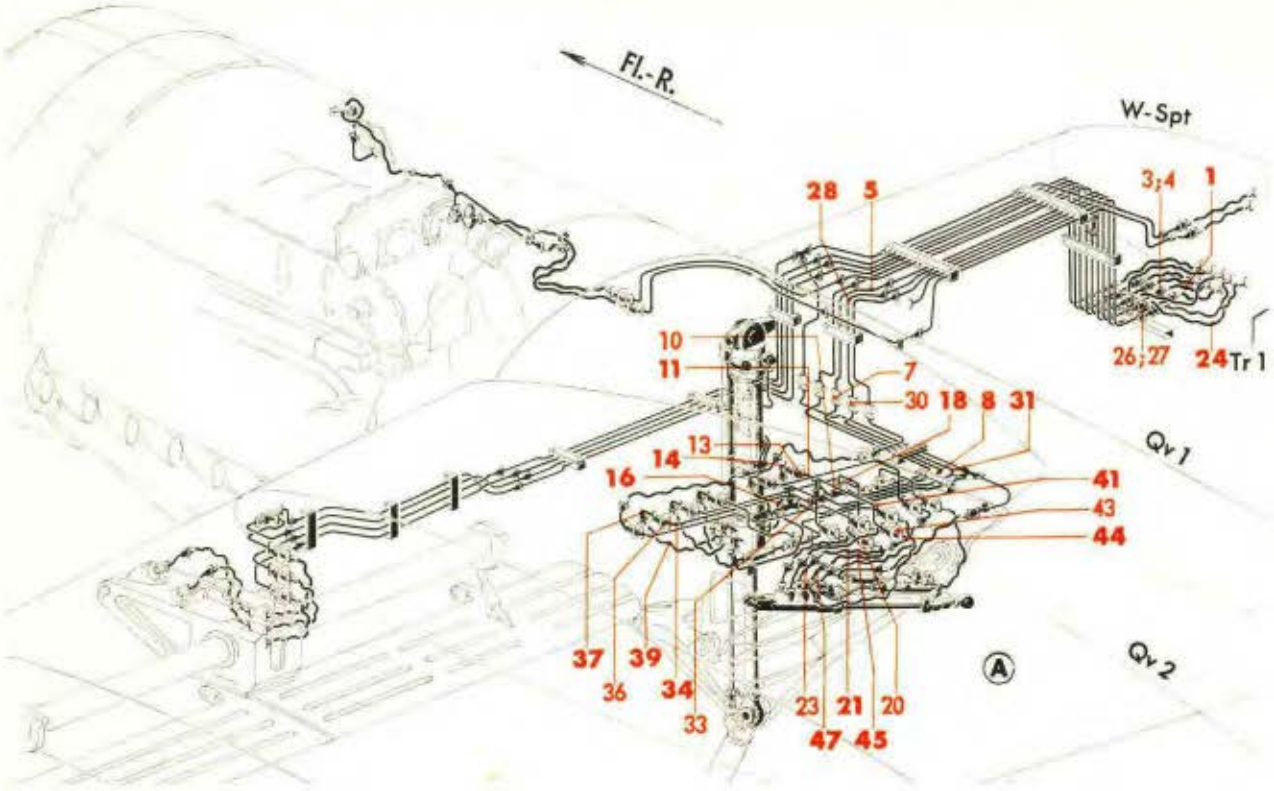

Rohrleitungen

	für hydraulische Energieversorgung	Bild 11, 12
	für Betätigung von Fahrwerksteilen	Bild 11, 13
	für Betätigung von Leit- und Steuerwerksteilen	Bild 11, 12
	für Notbetätigung	Bild 11, 12
	für mehrere Zwecke	Bild 11, 12
	für Enteisung (nur im linken Flügel)	Bild 11, 12

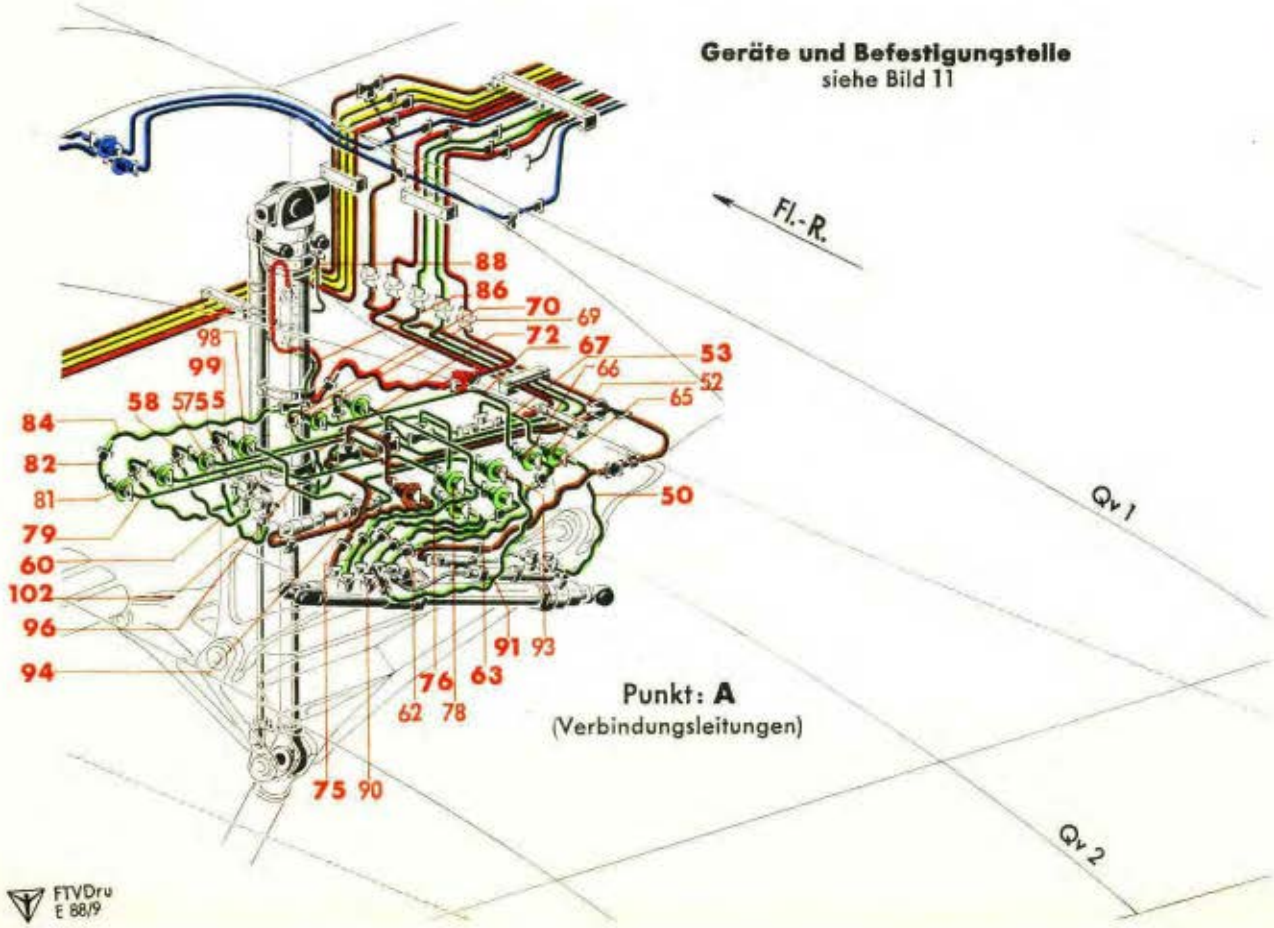

Geräte und Befestigungsteile
siehe Bild 11

Punkt: **A**
(Verbindungsleitungen)

Werk-stoff	Stück	Benennung	Ersatzteil-Nr.	Bild: 13 Orts-Nr.	Bem.
	1	**Rohrleitung (Rohr 12x1), vollst.** einschließlich Orts-Nr. 87, sowie Bild 17, je 1 Stück Orts-Nr. 32, 34 und 37	**8899-48 H 52**	**86**	
	1	Schild	29-48 Ju N 16607	(87)	
		Umsteuerventil (an Einziehstrebe für Fahrgestell)	s. Bild 11, Orts-Nr. 4		
	1	**Rohrleitung (Rohr 12x1), vollst.** einschließlich Orts-Nr. 89, sowie Bild 17, je 2 Stück Orts-Nr. 33 und 34	**8899-48 H 44**	**88**	
	1	Schild	30-48 Ju N 16607	(89)	
		Einziehstrebe für Fahrgestell	s. Bild 11, Orts-Nr. 2		
		Verbindungsleitung (31)			
		Einziehstrebe für Fahrgestellklappen	s. Bild 11, Orts-Nr. 3		
	1	Rohrkrümmer (Schweißstück)	8899-48 H 62	90	
	1	**Schlauchleitung (10x360 Ro N 18106.1), vollst.** einschließlich Orts-Nr. 92	**8899-49 H 39**	**91**	
	1	Schild	31-68 Ju N 16607	(92)	
	1	Rohrleitungskupplung mit Flansch	10 Ro N 18311.7	93	
	1	**Rohrleitung (Rohr 12x1), vollst.** einschließlich Orts-Nr. 95, sowie Bild 17, je 2 Stück Orts-Nr. 28, 29 und 33	**8899-48 H 85**	**94**	
	1	Schild	31-48 Ju N 16607	(95)	
		Umsteuerventil	s. Bild 11, Orts-Nr. 6		
	1	**Rohrleitung (Rohr 12x1), vollst.** einschließlich Orts-Nr. 97, sowie Bild 17, je 2 Stück Orts-Nr. 28, 29 und 33	**8899-48 H 86**	**96**	
	1	Schild	31-48 Ju N 16607	(97)	
	1	Rohrleitungskupplung mit Flansch	10 Ro N 18311.7	98	
	1	**Rohrleitung (Rohr 12x1), vollst.** einschließlich Orts-Nr. 100, sowie Bild 17, je 1 Stück Orts-Nr. 32, 34 und 37	**8899-48 H 40**	**99**	
	1	Schild	31-48 Ju N 16607	(100)	
	1	**Schlauchleitung (10x410 Ro N 18106.1), vollst.** einschließlich Orts-Nr. 103	**8899-49 H 43**	**102**	
	1	Schild	31-68 Ju N 16607	(103)	
		Einziehstrebe für Fahrgestell	s. Bild 11, Orts-Nr. 2		

Unbefugte Verwendung ist strafbar und macht schadenersatzpflichtig

Dig. Copyright LAH 2011

Hydraulische Anlage
(Rohrleitungen im Tragwerk-Flügel, links)

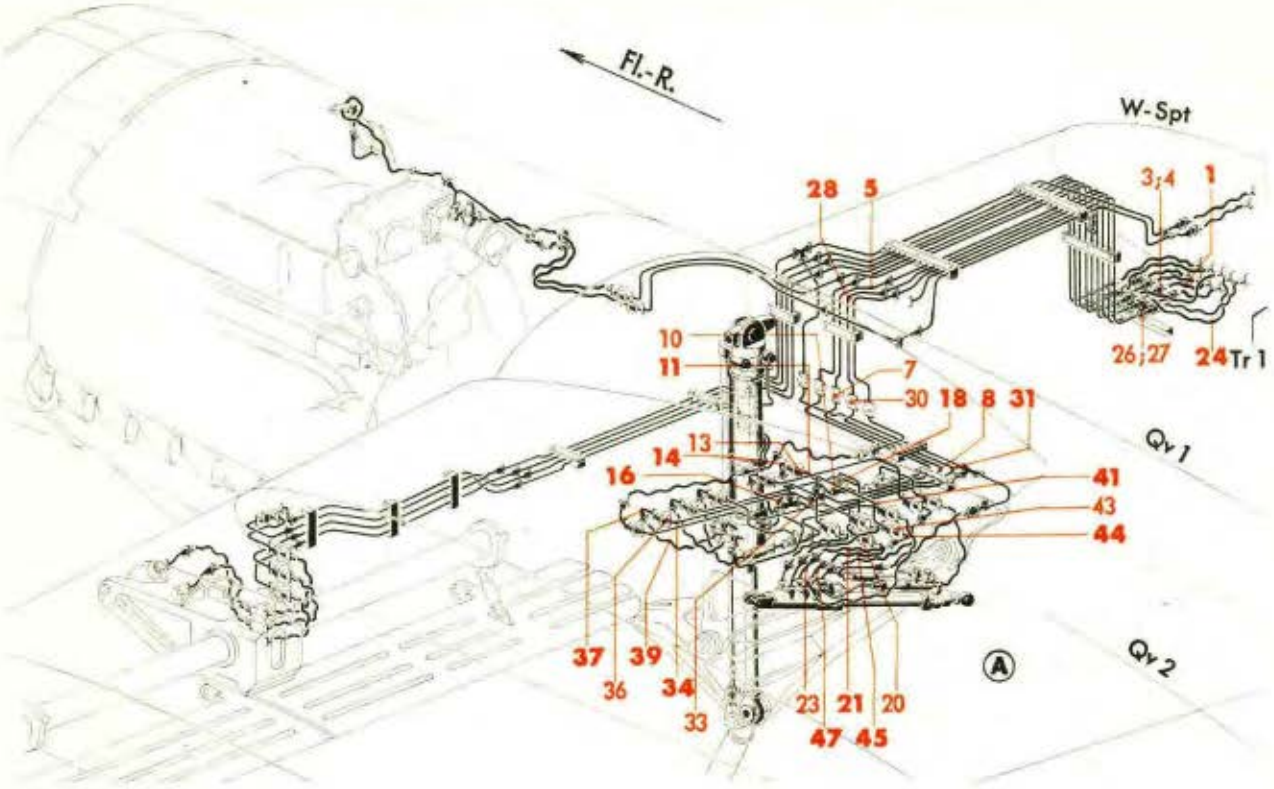

Rohrleitungen

	für hydraulische Energieversorgung	Bild 11, 12
	für Betätigung von Fahrwerksteilen	Bild 11, 13
	für Betätigung von Leit- und Steuerwerksteilen	Bild 11, 12
	für Notbetätigung	Bild 11, 12
	für mehrere Zwecke	Bild 11, 12
	für Enteisung (nur im linken Flügel)	Bild 11, 12

Geräte und Befestigungsteile
siehe Bild 11

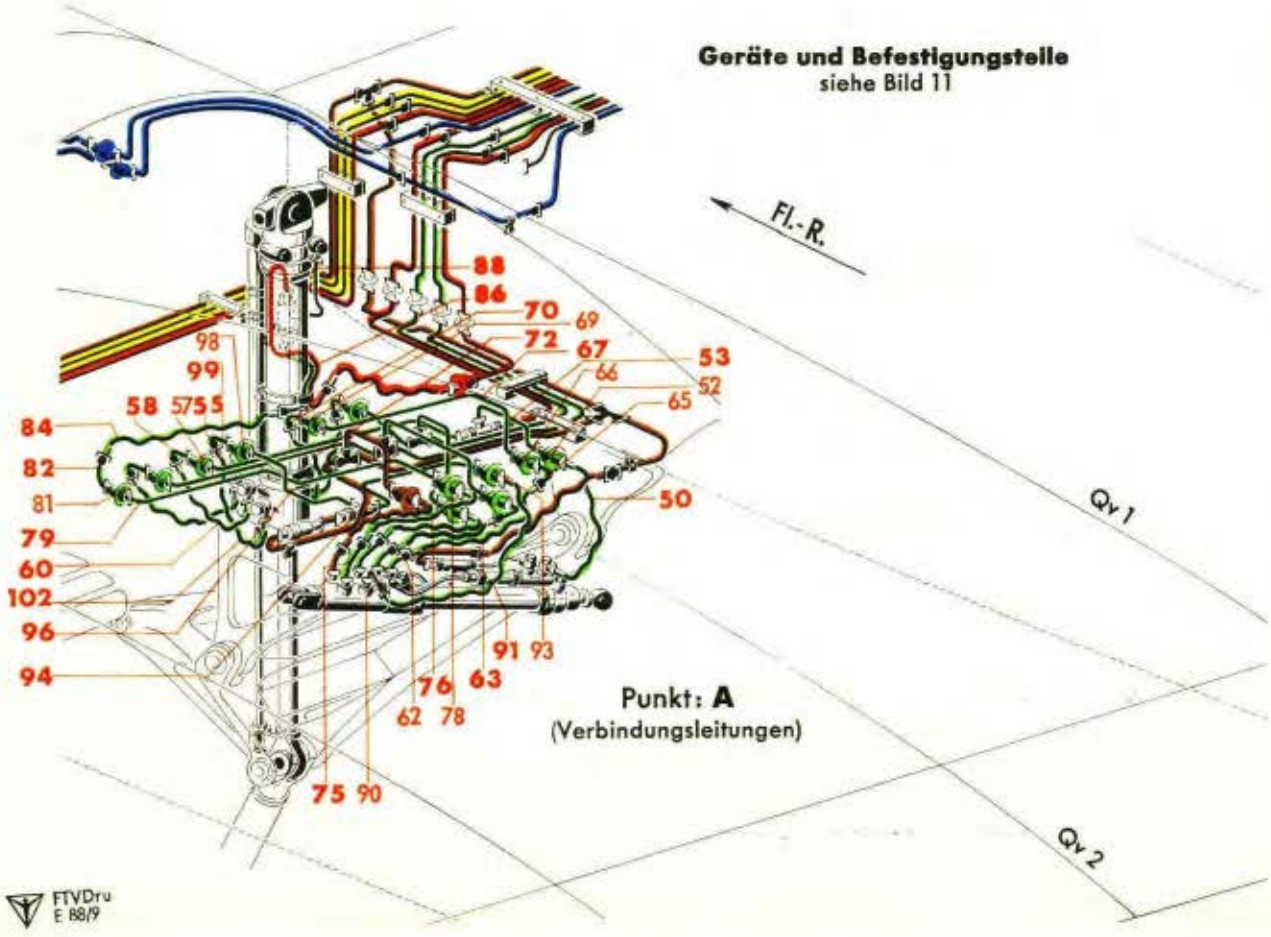

Punkt: **A**
(Verbindungsleitungen)

Werkstoff	Stück	Benennung	Ersatzteil-Nr.	Bild: 13 / Orts-Nr.	Bem.
		3) Rohrleitungen für hydraulische Betätigung von Leit- und Steuerwerksteilen	s. Bild 12, Orts-Nr. 21-58		
		4) Rohrleitungen für Notbetätigung	s. Bild 12, Orts-Nr. 61-91		
		5) Mehrzweckeleitungen	s. Bild 12, Orts-Nr. 101-137		
		6) Rohrleitungen für Enteisung der Höhenflosse	s. Bild 12, Orts-Nr. 141-144		

Unbefugte Verwendung ist strafbar und macht schadenersatzpflichtig

Hydraulische Anlage

(Rohrleitungen im Tragwerk-Flüael, rechts)

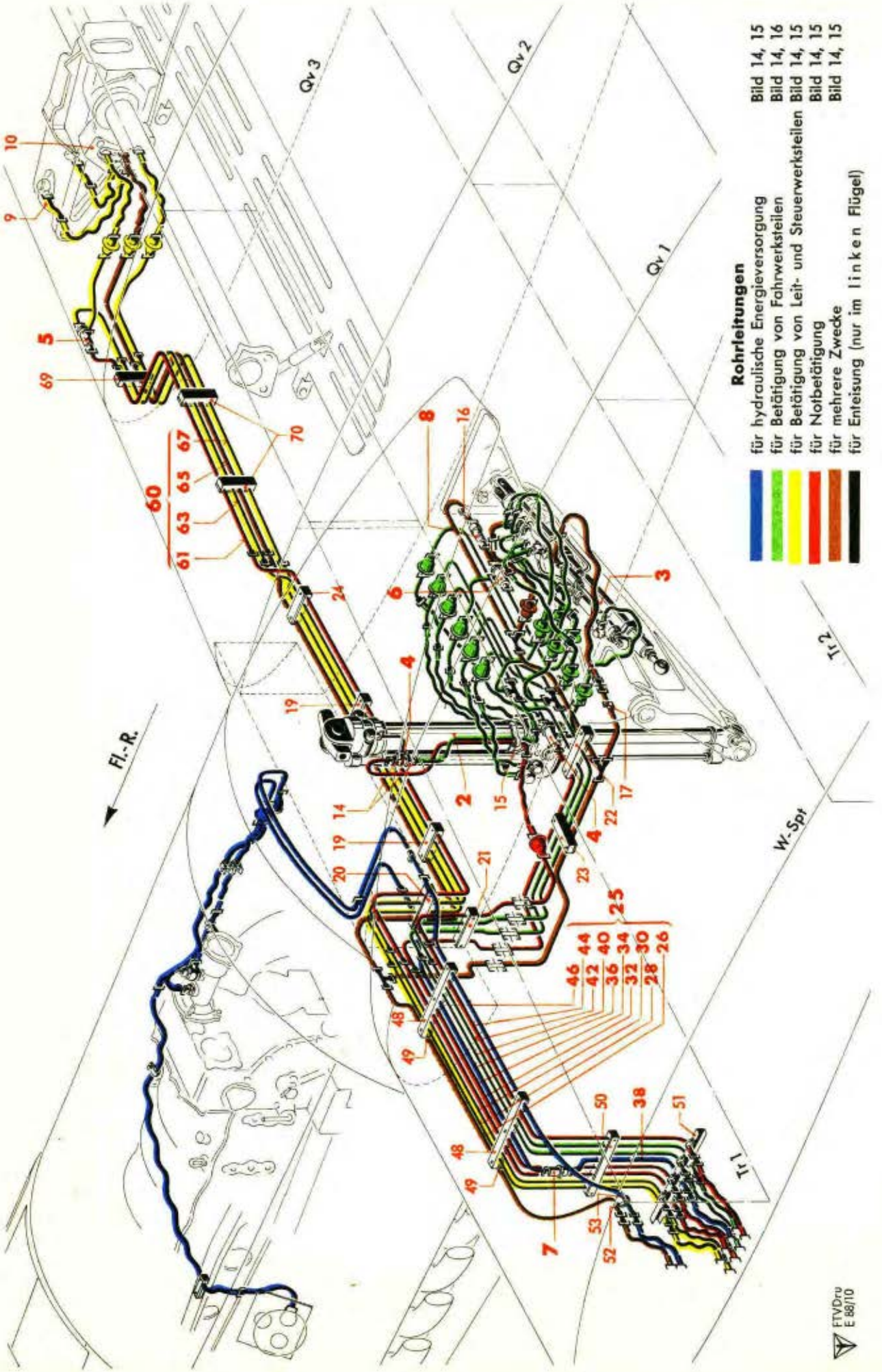

Werk-stoff	Stück	Benennung	Ersatzteil-Nr.	Bild: 14 Orts-Nr.	Bem.
		Rohrleitungen im Tragwerk-Flügel, rechts, vollst. bestehend aus Bild 14-16	**8899-Z 05**	**1**	vgl. Bild 1 Orts-Nr. 7
		Geräte und Befestigungsteile hierzu Orts-Nr. 2-24			
	1	**Einziehstrebe für Fahrgestell** (Lief. EC)	**(8-2842 D-1)**	**2**	
	1	**Einziehstrebe für Fahrgestell-klappen** (Lief. EC)	**(8-3035 B-1)**	**3**	
	2	**Umsteuerventil** (Lief. EC)	**(8-2808 C-3)**	**4**	
	1	**Umsteuerventil** (Lief.: EC)	**(8-2808 C-4)**	**5**	
	1	**Umsteuerventil** (Lief.: EC)	**(8-2808 D-1)**	**6**	
	1	**Rückschlagventil** (Lief.: EC)	**(8-2782 B-2)**	**7**	
	1	**Rückschlagventil mit Drossel-scheibe** (Lief.: EC)	**(8-3228 A-3)**	**8**	
		Einziehstrebe für Sturzflugbremse	s. Konstr.-Gr. 4, Steuerung für Sturzflug-bremse, rechts	9	
		Steuerschalter für Sturzflugbrems-Verriegelung		10	
	1	Halterung (Schweißstück) (für Verbindung von Orts-Nr. 2 mit 4)	8899-90 H 02	(11)	
	2	Schlauchbinderband	9 x 270 Lg N 18191	(12)	
	2	Spanner	9,5 Lg N 18191	(13)	
	2	Rohrschelle (ohne Schraube)	42 Ju N 15803	14	aus 8899-80/
	1	Schelle mit Schraube, einbaufertig	8899-9012/..	15	
	1	Schelle, einseitige Befestigung	10 Ju N 15802	16	
	2	" " "	15 Ju N 15802	17	
	2	Halterung	8899-60 H 01	19	
	1	"	8899-50 H 04	20	
	1	"	8899-50 H 05	21	aus 8899-60
	1	"	8899-50 H 12	22	
	1	"	8899-50 H 13	23	
	1	"	8899-57 H 02	24	

Unbefugte Verwendung ist strafbar und macht schadenersatzpflichtig

Dig. Copyright LAH 2011

Hydraulische Anlage

(Rohrleitungen im Tragwerk-Flügel, rechts)

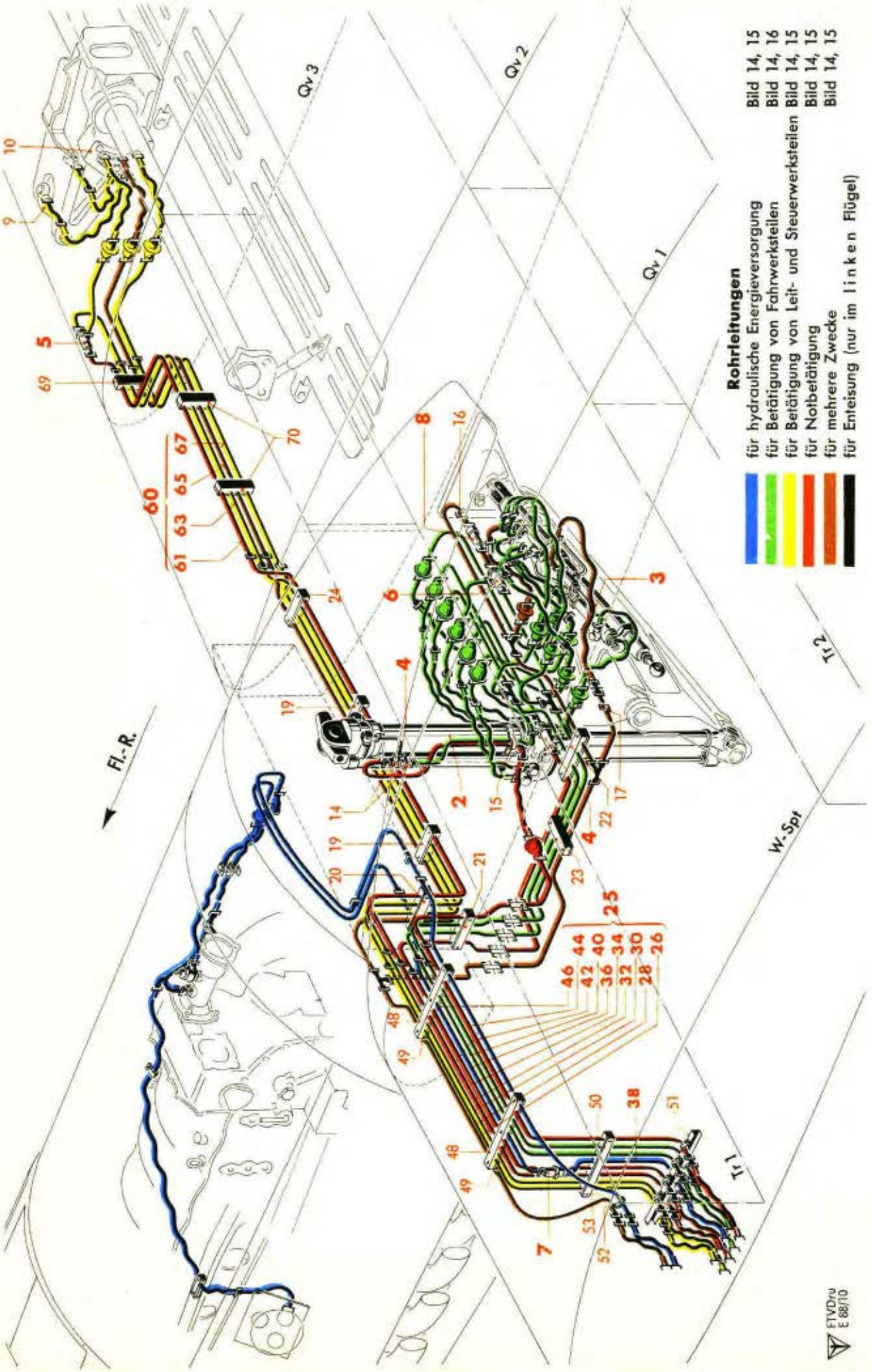

Werk-stoff	Stück	Benennung	Ersatzteil-Nr.	Bild: 14 Orts-Nr.	Bem.
		Rohrleitungen, Verbindungsteile und Armaturen hierzu Bild 14, Orts-Nr. 25-70 „ 15 „ 1-137 „ 16 „ 1-103			
		Eingeklammerte Kursivzahlen in Spalte „Benennung" bedeuten Kennzeichnungsziffern der Leitungen			
	1	**Rohrbündel zwischen Wurzelspant und Querverband 1, vollst.** einschließlich Orts-Nr. 26-53	**8899-56**	**25**	
		Rücklaufleitung (37)			
	1	**Rohrleitung (Rohr 15x1), vollst.** einschließlich Orts-Nr. 27, sowie Bild 17, je 1 Stück Orts-Nr. 42-45	**8899-56 H 14**	**26**	
	1	Schild	37-60 Ju N 16607	(27)	
		Sturzflug-Bremsklappen ausfahren (42 r)			
	1	**Rohrleitung (Rohr 10x1), vollst.** einschließlich Orts-Nr. 29, sowie Bild 17, je 1 Stück Orts-Nr. 10-12 und 19	**8899-56 H 13**	**28**	
	1	Schild	42r-40 Ju N 16607	(29)	
		Sturzflug-Bremsklappen einfahren (41 r)			
	1	**Rohrleitung (Rohr 10x1), vollst.** einschließlich Orts-Nr. 31, sowie Bild 17, je 1 Stück Orts-Nr. 10-12 und 19	**8899-56 H 12**	**30**	
	1	Schild	41r-40 Ju N 16607	(31)	
		Notbetätigung der Sturzflug-Bremsklappen (40)			
	1	**Rohrleitung (Rohr 10x1), vollst.** einschließlich Orts-Nr. 33, sowie Bild 17, je 1 Stück Orts-Nr. 10-12 und 19	**8899-56 H 11**	**32**	
	1	Schild	40-40 Ju N 16607	(33)	
		Notbetätigung der Fahrgestellklappen (33)			
	1	**Rohrleitung (Rohr 12x1), vollst.** einschließlich Orts-Nr. 35, sowie Bild 17, je 1 Stück Orts-Nr. 26-28 und 33	**8899-56 H 10**	**34**	
	1	Schild	33-48 Ju N 16607	(35)	

Unbefugte Verwendung ist strafbar und macht schadenersatzpflichtig

JFM-FTVDru
100242
BaSbKü

Hydraulische Anlage

(Rohrleitungen im Tragwerk-Flügel, rechts)

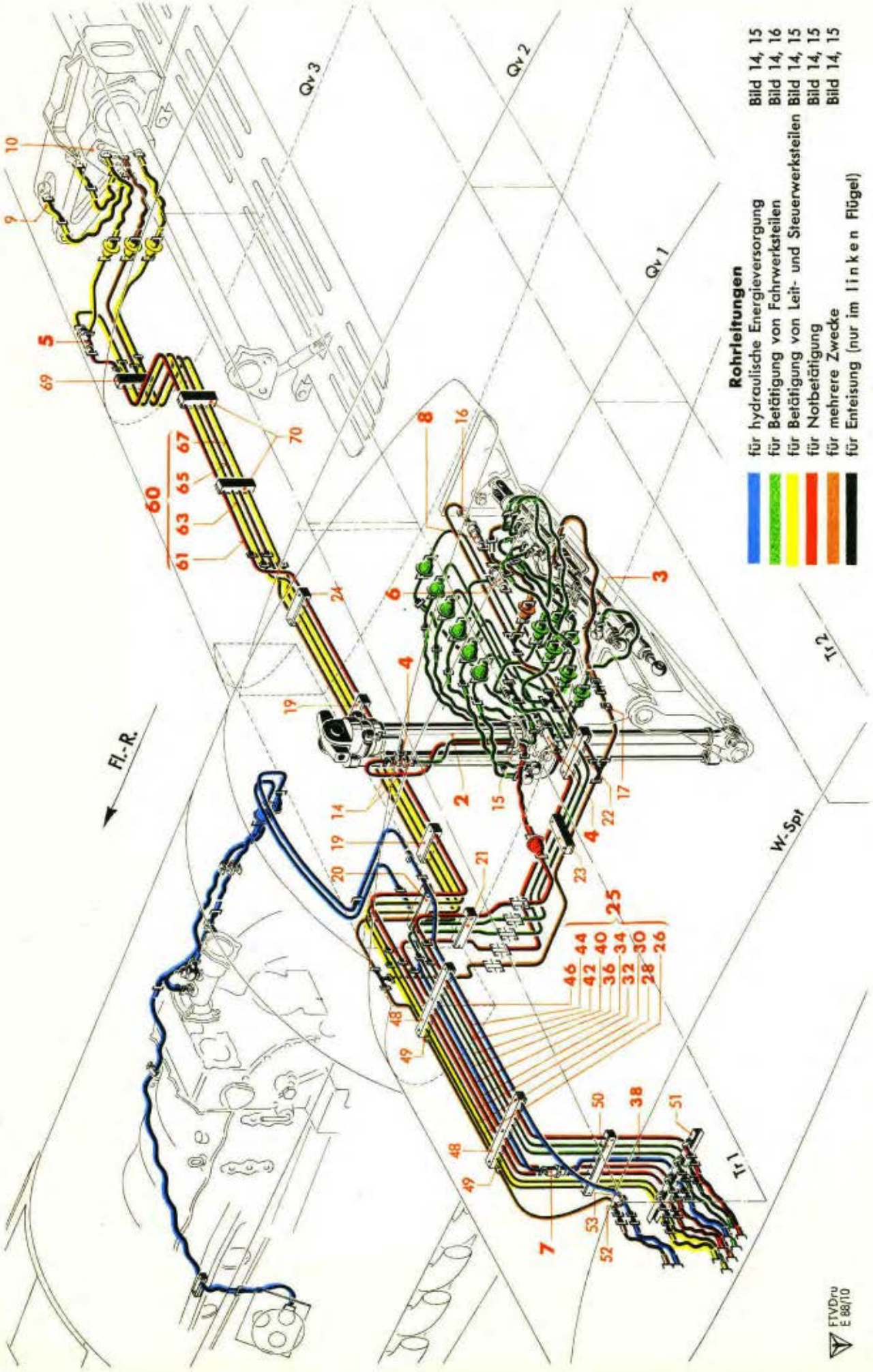

Werk-stoff	Stück	Benennung	Ersatzteil-Nr.	Bild: 14 Orts-Nr.	Bem.
		Druckleitung-Motorpumpe (4 r)			
	1	**Rohrleitung (Rohr 12x1), vollst.** einschließlich Orts-Nr. 37, sowie Bild 17, je 1 Stück Orts-Nr. 27-29 und 33	**8899-56 H 09**	**36**	
	1	Schild	4r-48 Ju N 16607	(37)	
		Rückschlagventil	siehe Orts-Nr. 7		
	1	**Rohrleitung (Rohr 12x1), vollst.** einschließlich Orts-Nr. 39, sowie Bild 17, je 2 Stück Orts-Nr. 28, 33, je 1 Stück Orts-Nr. 26 und 29	**8899-56 H 08**	**38**	
	1	Schild	4r-48 Ju N 16607	(39)	
		Fahrgestell ausfahren (26)			
	1	**Rohrleitung (Rohr 12x1), vollst.** einschließlich Orts-Nr. 41, sowie Bild 17, je 1 Stück Orts-Nr. 26-28 und 33	**8899-56 H 07**	**40**	
	1	Schild	26-48 Ju N 16607	(41)	
		Fahrgestell einfahren (25)			
	1	**Rohrleitung (Rohr 12x1), vollst.** einschließlich Orts-Nr. 43, sowie Bild 17, je 1 Stück Orts-Nr. 26-28 und 33	**8899-56 H 06**	**42**	
	1	Schild	25-48 Ju N 16607	(43)	
		Notbetätigung des Fahrgestells (32)			
	1	**Rohrleitung (Rohr 12x1), vollst.** einschließlich Orts-Nr. 45, sowie Bild 17, je 1 Stück Orts-Nr. 26-28 und 33	**8899-56 H 05**	**44**	
	1	Schild	32-48 Ju N 16607	(45)	
		Saugleitung (8 r)			
	1	**Rohrleitung (Rohr 18x1), vollst.** einschließlich Orts-Nr. 47, sowie Bild 17, je 1 Stück Orts-Nr. 51-53 und 57	**8899-56 H 04**	**46**	
	1	Schild	8r-68 Ju N 16607	(47)	
	2	Halterung	8899-56 H 01	48	
	2	Schelle, einseitige Befestigung	18 Ju N 15802	49	
	1	Halterung	8899-56 H 02	50	
	1	"	8899-56 H 15	51	
	1	Schelle, einseitige Befestigung	18 Ju N 15802	52	
	1	" " "	20 Ju N 15802	53	

Unbefugte Verwendung ist strafbar und macht schadenersatzpflichtig

Hydraulische Anlage

(Rohrleitungen im Tragwerk-Flügel, rechts)

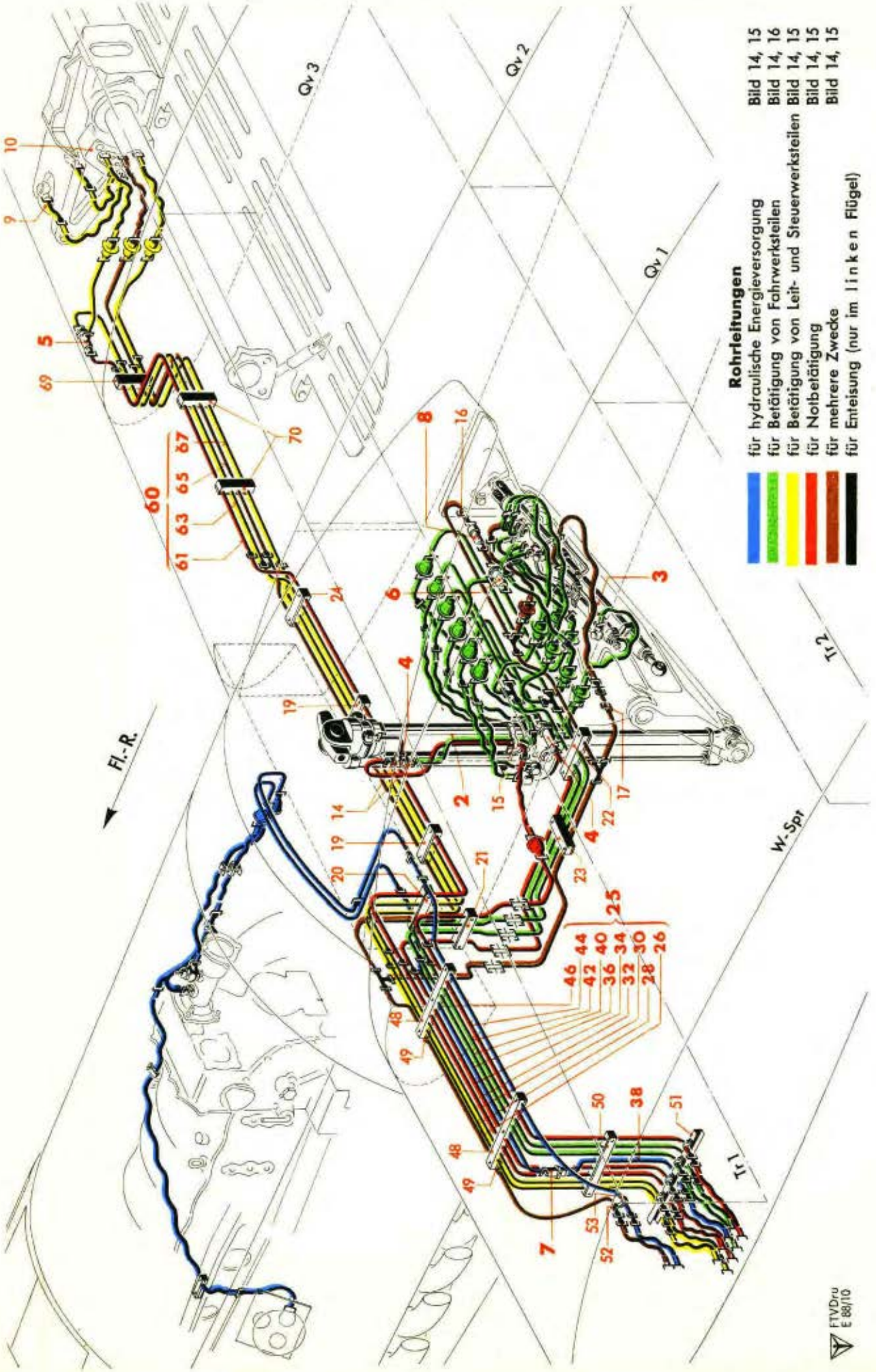

Werk-stoff	Stück	Benennung	Ersatzteil-Nr.	Bild: 14 Orts-Nr.	Bem.
	1	**Rohrbündel zwischen Querverband 2 und Querverband 3, vollst.** einschließlich Orts-Nr. 61-70	**8899-57**	**60**	
		Notbetätigung der Sturzflug-Bremsklappen (40)			
	1	**Rohrleitung (Rohr 10x1), vollst.** einschließlich Orts-Nr. 62, sowie Bild 17, 2 Stück Orts-Nr. 11	**8899-57 H 10**	**61**	
	1	Schild	40-40 Ju N 16607	(62)	
		Sturzflug-Bremsklappen einfahren (41 r)			
	1	**Rohrleitung (Rohr 10x1), vollst.** einschließlich Orts-Nr. 64, sowie Bild 17, 2 Stück Orts-Nr. 11	**8899-57 H 09**	**63**	
	1	Schild	41r-40 Ju N 16607	(64)	
		Rücklaufleitung (37)			
	1	**Rohrleitung (Rohr 10x1), vollst.** einschließlich Orts-Nr. 66, sowie Bild 17, 2 Stück Orts-Nr. 11	**8899-57 H 07**	**65**	
	1	Schild	37-40 Ju N 16607	(66)	
		Sturzflug-Bremsklappen ausfahren (42 r)			
	1	**Rohrleitung (Rohr 10x1), vollst.** einschließlich Orts-Nr. 68, sowie Bild 17, 2 Stück Orts-Nr. 11	**8899-57 H 08**	**67**	
	1	Schild	42r-40 Ju N 16607	(68)	
	1	Halterung	8899-57 H 01	69	
	2	"	8899-57 H 02	70	
		Einzelne Leitungen, Verbindungsteile und Armaturen	siehe Bild 15 und 16		

Unbefugte Verwendung ist strafbar und macht schadenersatzpflichtig

JFM-FTVDru 100242 BaSbKü

Hydraulische Anlage

(Rohrleitungen im Tragwerk-Flügel, rechts)

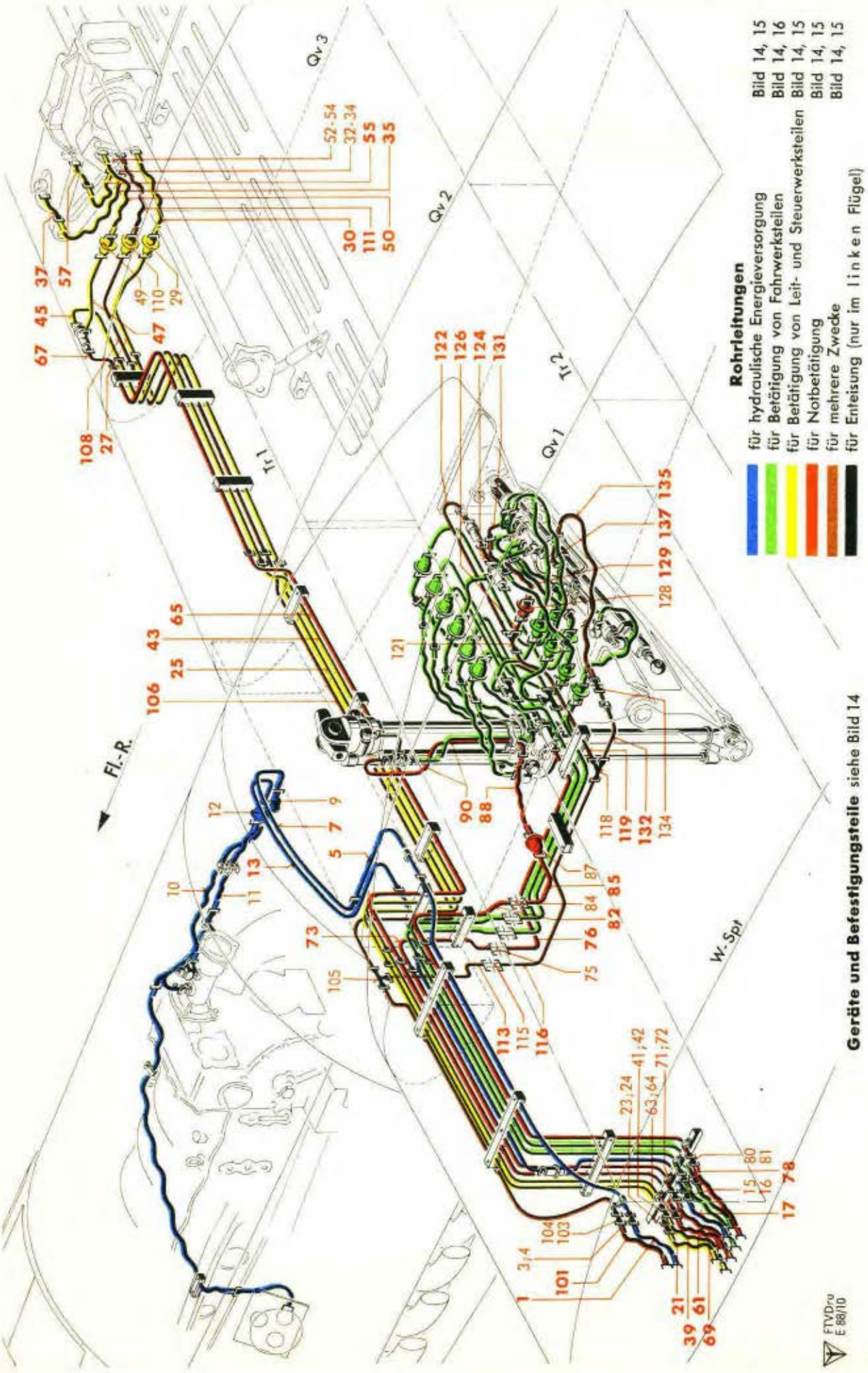

Werk-stoff	Stück	Benennung	Ersatzteil-Nr.	Bild: 15 Orts-Nr.	Bem.
		Rohrleitungen im Tragwerk-Flügel, rechts			
		hierzu Bild 14-16			
		Rohrleitungen, Verbindungsteile und Armaturen			aus 8899-58/ 8899-59/ 8899-80/
		hierzu Bild 14, Orts-Nr. 25-70			
		„ 15 „ 1-137			
		„ 16 „ 1-103			
		Eingeklammerte Kursivzahlen in Spalte „Benennung" bedeuten Kennzeichnungsziffern der Leitungen			
		1) Rohrleitungen für hydraulische Energieversorgung			
		hierzu Orts-Nr. 1-18			
		Saugleitung (8 r)			
	1	**Schlauchleitung (16x250 Ro N 18106.1), vollst.** einschließlich Orts-Nr. 2	**8899-59 H 01**	**1**	
	1	Schild	8r-98 Ju N 16607	(2)	
	1	Schraubstutzen M 26 x 1,5 innen und außen	8899-26.184	3	
	1	Dichtkegel, abgesetzt (wie Bild 17, Orts-Nr. 54)	16 MAF N 18334.1	4	
		Rohrleitung	s. Bild 14, Orts-Nr. 46		
	1	**Rohrleitung (Rohr 18x1), vollst.** einschließlich Orts-Nr. 6, sowie Bild 17, je 1 Stück Orts-Nr. 51-53 und 57	**8899-58 H 43**	**5**	
	1	Schild	8r-68 Ju N 16607	(6)	
	1	**Rohrleitung (Rohr 18x1), vollst.** einschließlich Orts-Nr. 8, sowie Bild 17, je 1 Stück Orts-Nr. 52-54 und 57	**8899-58 H 30**	**7**	
	1	Schild	8r-68 Ju N 16607	(8)	
	1	Kupplungshälfte mit Flansch	16 Ro N 18307.9	9	
		Hydraulische Anlage im Triebwerk	s. Konstr.-Gr. 7, Triebwerk	10	
		Druckleitung-Motorpumpe (4 r)			
		Hydraulische Anlage im Triebwerk	s. Konstr.-Gr. 7, Triebwerk	11	
	1	Kupplungshälfte mit Flansch	10 Ro N 18307.7	12	

Unbefugte Verwendung ist strafbar und macht schadenersatzpflichtig

JFM-FTVDru 100242 BaSbKü

Hydraulische Anlage

(Rohrleitungen im Tragwerk-Flügel, rechts)

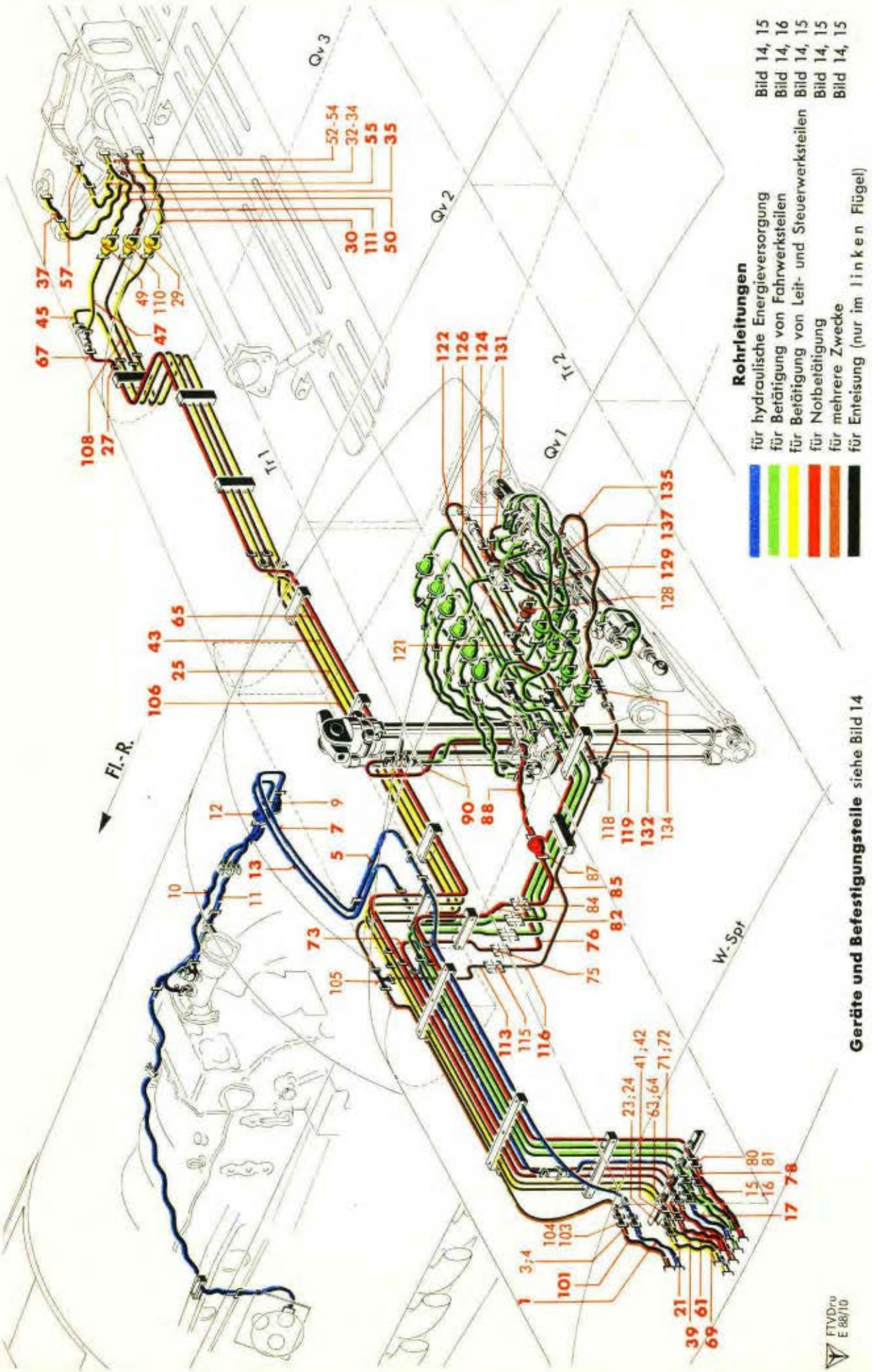

Werk-stoff	Stück	Benennung	Ersatzteil-Nr.	Bild: 15 Orts-Nr.	Bem.
	1	**Rohrleitung (Rohr 12x1), vollst.** einschließlich Orts-Nr. 14, sowie Bild 17, je 1 Stück Orts-Nr. 27-29 und 33	**8899-58 H 18**	**13**	
	1	Schild	4r-48 Ju N 16607	(14)	
		Rohrleitung	s. Bild 14, Orts-Nr. 36		
		Rückschlagventil	s. Bild 14, Orts-Nr. 7		
		Rohrleitung	s. Bild 14, Orts-Nr. 38		
	1	Dichtkegel, abgesetzt (wie Bild 17, Orts-Nr. 29)	10 MAF N 18334.1	15	
	1	Schraubstutzen M 18 x 1,5 innen und außen	8899-26.183	16	
	1	**Schlauchleitung (10x250 Ro N 18106.1), vollst.** einschließlich Orts-Nr. 18	**8899-59 H 05**	**17**	
	1	Schild	4r-68 Ju N 16607	(18)	
		2) Rohrleitungen für hydraulische Betätigung von Fahrwerksteilen	siehe Bild 16		
		3) Rohrleitungen für hydraulische Betätigung von Leit- und Steuerwerksteilen hierzu Orts-Nr. 21-58			
		Sturzflug-Bremsklappen ausfahren (42 r)			
	1	**Schlauchleitung (8x250 Ro N 18106.1), vollst.** einschließlich Orts-Nr. 22	**8899-59 H 09**	**21**	
	1	Schild	42r-60 Ju N 16607	(22)	
	1	Schraubstutzen M 16 x 1,5 innen und außen	8899-26.182	23	
	1	Dichtkegel, abgesetzt (wie Bild 17, Orts-Nr. 13)	8 MAF N 18334.1	24	
		Rohrleitung	s. Bild 14, Orts-Nr. 28		
	1	**Rohrleitung (Rohr 10x1), vollst.** einschließlich Orts-Nr. 26, sowie Bild 17, je 1 Stück Orts-Nr. 10-12 und 19	**8899-58 H 08**	**25**	
	1	Schild	42r-40 Ju N 16607	(26)	
		Rohrleitung	s. Bild 14, Orts-Nr. 67		
	1	**Rohrleitung (Rohr 10x1), vollst.** einschließlich Orts-Nr. 28, sowie Bild 17, je 2 Stück Orts-Nr. 12, 19, je 1 Stück Orts-Nr. 10 und 13	**8899-58 H 09**	**27**	
	1	Schild	42r-40 Ju N 16607	(28)	
	1	Rohrleitungskupplung mit Flansch	8 Ro N 18311.6	29	

Unbefugte Verwendung ist strafbar und macht schadenersatzpflichtig

Hydraulische Anlage

(Rohrleitungen im Tragwerk-Flügel, rechts)

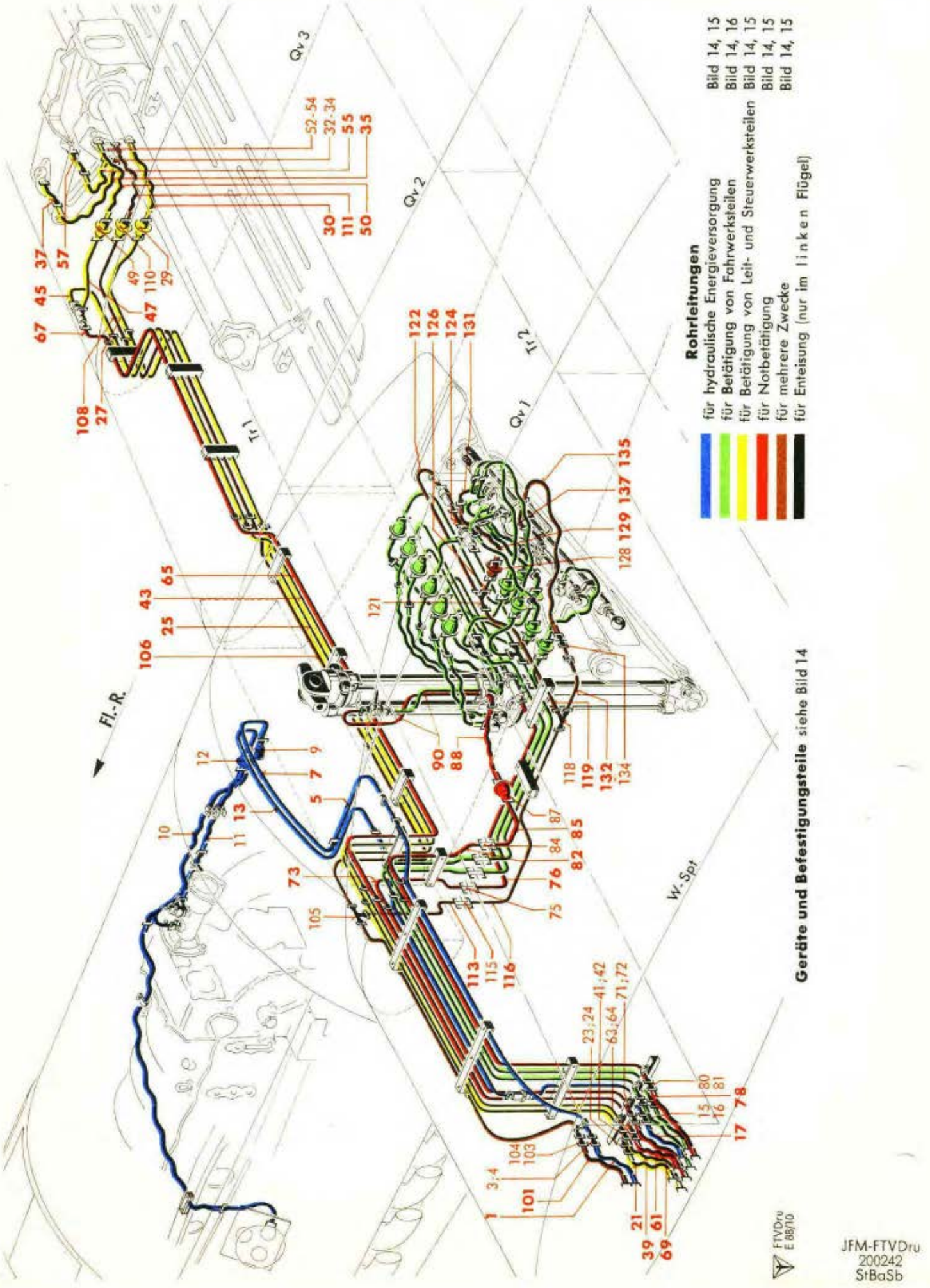

Werk-stoff	Stück	Benennung	Ersatzteil-Nr.	Bild: 15 Orts-Nr.	Bem.
	1	**Schlauchleitung (8x275 Ro N 18106.1), vollst.** einschließlich Orts-Nr. 31	**8899-59 H 34**	**30**	
	1	Schild	42r-60 Ju N 16607	(31)	
		Steuerschalter für Sturzflugbrems-Verriegelung	s. Bild 14, Orts-Nr. 10		
	1	Ringstutzen (wie Bild 17, Orts-Nr. 23) (für Orts-Nr. 35)	B 8 DIN 7621[3])	32	
	2	Dichtring (für Orts-Nr. 35)	14 x 20 Jum N 18311	33	
	1	Hohlschraube (wie Bild 17, Orts-Nr. 24) (für Orts-Nr. 35)	B 8 DIN 7623[3])	34	
	1	**Schlauchleitung (8x325 Ro N 18106.1), vollst.** einschließlich Orts-Nr. 36	**8899-59 H 11**	**35**	
	1	Schild	42r-60 Ju N 16607	(36)	
	1	**Rohrleitung (Rohr 10x1), vollst.** einschließlich Orts-Nr. 38, sowie Bild 17, je 1 Stück Orts-Nr. 21, 32 und 35	**8899-58 H 10**	**37**	
	1	Schild	42r-40 Ju N 16607	(38)	
		Einziehstrebe für Sturzflugbremse	s. Bild 14, Orts-Nr. 9		
		Sturzflug-Bremsklappen einfahren *(41r)*			
	1	**Schlauchleitung (8x250 Ro N 18106.1), vollst.** einschließlich Orts-Nr. 40	**8899-59 H 08**	**39**	
	1	Schild	41r-60 Ju N 16607	(40)	
	1	Schraubstutzen M 16 x 1,5 innen und außen	8899-26.182	41	
	1	Dichtkegel, abgesetzt (wie Bild 17, Orts-Nr. 13)	8 MAF N 18334.1	42	
		Rohrleitung	s. Bild 14, Orts-Nr. 30		
	1	**Rohrleitung (Rohr 10x1), vollst.** einschließlich Orts-Nr. 44, sowie Bild 17, je 1 Stück Orts-Nr. 10-12 und 19	**8899-58 H 11**	**43**	
	1	Schild	41r-40 Ju N 16607	(44)	
		Rohrleitung	s. Bild 14, Orts-Nr. 63		
	1	**Rohrleitung (Rohr 10x1), vollst.** einschließlich Orts-Nr. 46, sowie Bild 17, je 2 Stück Orts-Nr. 12, 19, je 1 Stück Orts-Nr. 10 und 13	**8899-58 H 12**	**45**	
	1	Schild	41r-40 Ju N 16607	(46)	
		Umsteuerventil	s. Bild 14, Orts-Nr. 5		

[3]) Aus Leichtmetall (bei Bestellung angeben)

Unbefugte Verwendung ist strafbar und macht schadenersatzpflichtig

JFM-FTVDru 100242 BaSbKü

Hydraulische Anlage

(Rohrleitungen im Tragwerk-Flügel, rechts)

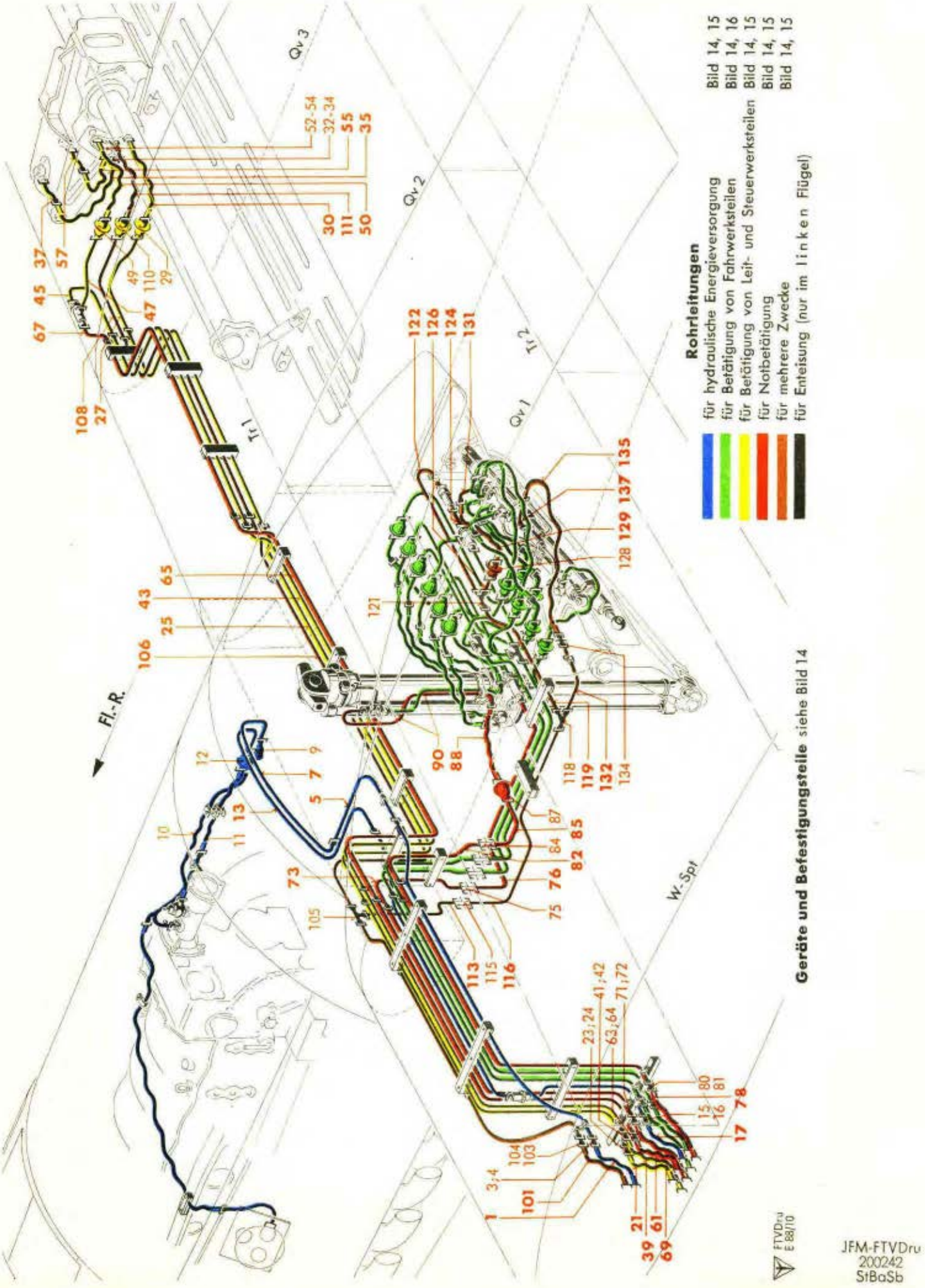

Werkstoff	Stück	Benennung	Ersatzteil-Nr.	Bild: 15 Orts-Nr.	Bem.
	1	**Rohrleitung (Rohr 10x1), vollst.** einschließlich Orts-Nr. 48, sowie Bild 17, je 2 Stück Orts-Nr. 12, 13 und 19	**8899-58 H 13**	**47**	
	1	Schild	41r-40 Ju N 16607	(48)	
	1	Rohrleitungskupplung mit Flansch	8 Ro N 18311.6	49	
	1	**Schlauchleitung (8x275 Ro N 18106.1), vollst.** einschließlich Orts-Nr. 51	**8899-59 H 30**	**50**	
	1	Schild	41r-60 Ju N 16607	(51)	
		Steuerschalter für Sturzflugbrems-Verriegelung	s. Bild 14, Orts-Nr. 10		
	1	Ringstutzen (wie Bild 17, Orts-Nr. 23) (für Orts-Nr. 55)	B 8 DIN 7621[3]	52	
	2	Dichtring (für Orts-Nr. 55)	14 x 20 Jum N 18311	53	
	1	Hohlschraube (wie Bild 17, Orts-Nr. 24) (für Orts-Nr. 55)	B 8 DIN 7623[3]	54	
	1	**Schlauchleitung (8x275 Ro N 18106.1), vollst.** einschließlich Orts-Nr. 56	**8899-59 H 12**	**55**	
	1	Schild	41r-60 Ju N 16607	(56)	
	1	**Rohrleitung (Rohr 10x1), vollst.** einschließlich Orts-Nr. 58, sowie Bild 17, je 1 Stück Orts-Nr. 21, 32 und 35	**8899-58 H 45**	**57**	
	1	Schild	41r-40 Ju N 16607	(58)	
		Einziehstrebe für Sturzflugbremse	s. Bild 14, Orts-Nr. 9		
		4) Rohrleitungen für Notbetätigung hierzu Orts-Nr. 61-91			
		Notbetätigung der Sturzflug-Bremsklappen (40)			
	1	**Schlauchleitung (8x250 Ro N 18106.1), vollst.** einschließlich Orts-Nr. 62	**8899-59 H 07**	**61**	
	1	Schild	40-60 Ju N 16607	(62)	
	1	Schraubstutzen M 16 x 1,5 innen und außen	8899-26.182	63	
	1	Dichtkegel, abgesetzt (wie Bild 17, Orts-Nr. 13)	8 MAF N 18334.1	64	
		Rohrleitung	s. Bild 14, Orts-Nr. 32		
	1	**Rohrleitung (Rohr 10x1), vollst.** einschließlich Orts-Nr. 66, sowie Bild 17, je 1 Stück Orts-Nr. 10-12 und 19	**8899-58 H 14**	**65**	
	1	Schild	40-40 Ju N 16607	(66)	
		Rohrleitung	s. Bild 14, Orts-Nr. 61		

[3]) Aus Leichtmetall (bei Bestellung angeben)

Unbefugte Verwendung ist strafbar und macht schadenersatzpflichtig

Hydraulische Anlage

(Rohrleitungen im Tragwerk-Flügel, rechts)

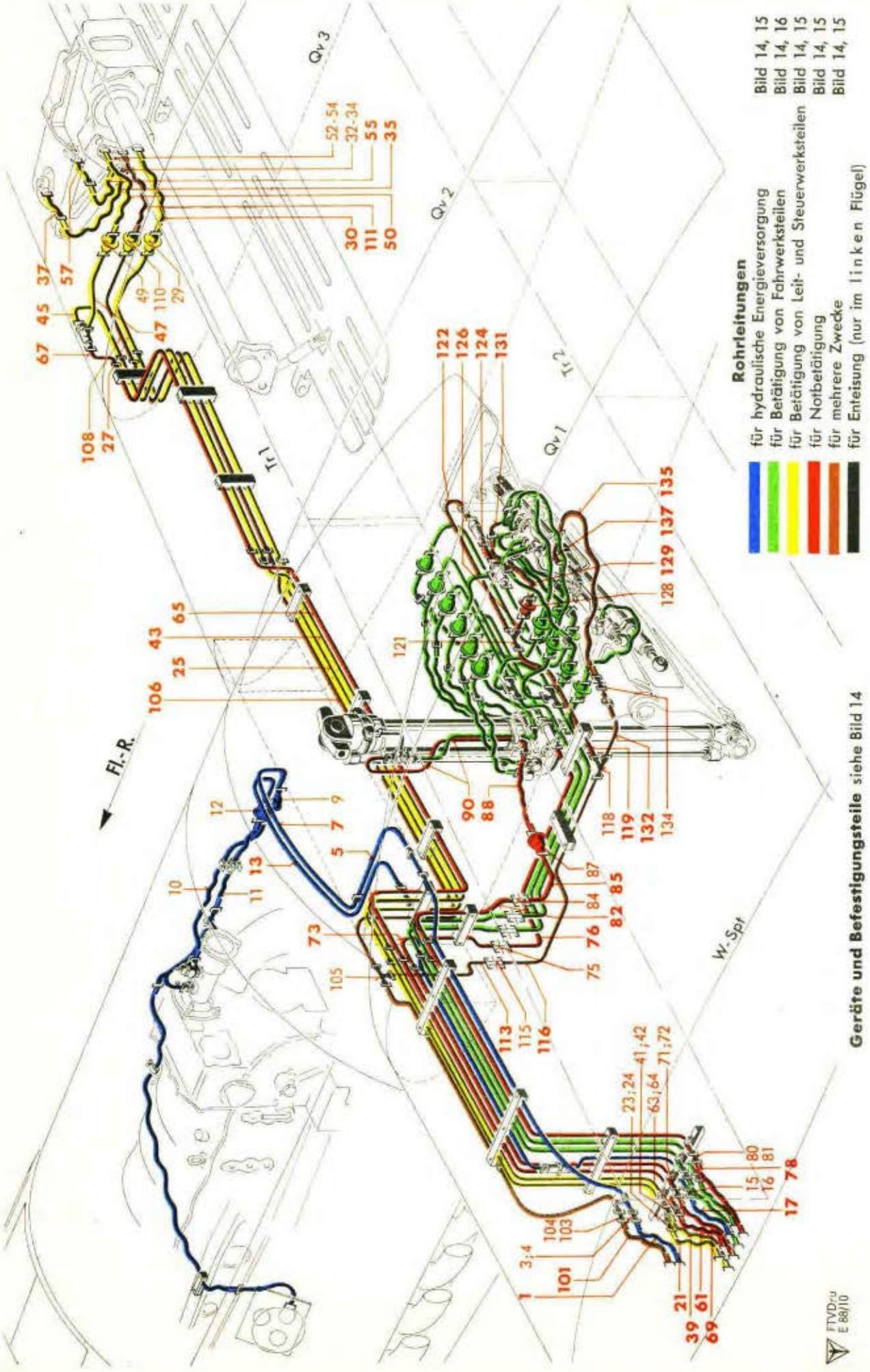

Geräte und Befestigungsteile siehe Bild 14

Werk-stoff	Stück	Benennung	Ersatzteil-Nr.	Bild: 15 Orts-Nr.	Bem.
	1	**Rohrleitung (Rohr 10x1), vollst.** einschließlich Orts-Nr. 68, sowie Bild 17, je 2 Stück Orts-Nr. 12, 19, je 1 Stück Orts-Nr. 10 und 13	**8899-58 H 15**	**67**	
	1	Schild	40-40 Ju N 16607	(68)	
		Umsteuerventil	s. Bild 14, Orts-Nr. 5		
		Notbetätigung der Fahrgestellklappen (3.3)			
	1	**Schlauchleitung (10x250 Ro N 18106.1), vollst.** einschließlich Orts-Nr. 70	**8899-59 H 06**	**69**	
	1	Schild	33-68 Ju N 16607	(70)	
	1	Schraubstutzen M 18 x 1,5 innen und außen	8899-26.183	71	
	1	Dichtkegel, abgesetzt (wie Bild 17, Orts-Nr. 29)	10 MAF N 18334.1	72	
		Rohrleitung	s. Bild 14, Orts-Nr. 34		
	1	**Rohrleitung (Rohr 12x1), vollst.** einschließlich Orts-Nr. 74, sowie Bild 17, je 1 Stück Orts-Nr. 27-29 und 33	**8899-58 H 16**	**73**	
	1	Schild	33-48 Ju N 16607	(74)	
		Flanschdoppelstutzen	s. Konstr.-Gr. 5, Tragwerk-Flügel rechts (Unterhaut)	75	
	1	**Rohrleitung (Rohr 12x1), vollst.** einschließlich Orts-Nr. 77, sowie Bild 17, je 2 Stück Orts-Nr. 28, 29 und 33	**8899-58 H 17**	**76**	
	1	Schild	33-48 Ju N 16607	(77)	
		Umsteuerventil	s. Bild 14, Orts-Nr. 4		
		Notbetätigung des Fahrgestells (3.2)			
	1	**Schlauchleitung (10x250 Ro N 18106.1), vollst.** einschließlich Orts-Nr. 79	**8899-59 H 02**	**78**	
	1	Schild	32-68 Ju N 16607	(79)	
	1	Schraubstutzen M 18 x 1,5 innen und außen	8899-26.183	80	
	1	Dichtkegel, abgesetzt (wie Bild 17, Orts-Nr. 29)	10 MAF N 18334.1	81	
		Rohrleitung	s. Bild 14, Orts-Nr. 44		
	1	**Rohrleitung (Rohr 12x1), vollst.** einschließlich Orts-Nr. 83, sowie Bild 17, je 1 Stück Orts-Nr. 27-29 und 33	**8899-58 H 27**	**82**	
	1	Schild	32-48 Ju N 16607	(83)	
		Flanschdoppelstutzen	s. Konstr.-Gr. 5, Tragwerk-Flügel rechts (Unterhaut)	84	

Unbefugte Verwendung ist strafbar und macht schadenersatzpflichtig

Hydraulische Anlage

(Rohrleitungen im Tragwerk-Flügel, rechts)

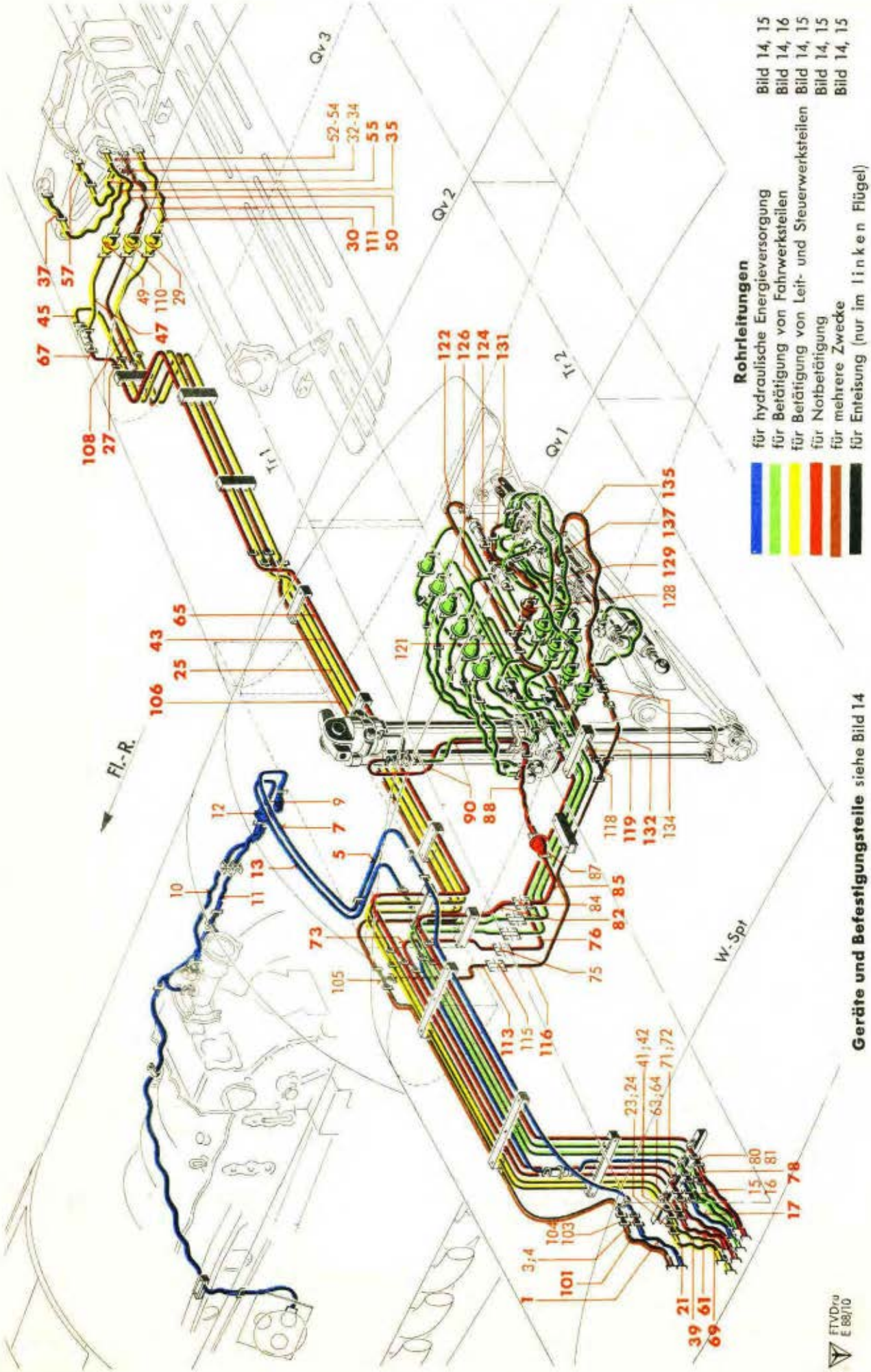

Werkstoff	Stück	Benennung	Ersatzteil-Nr.	Bild: 15 Orts-Nr.	Bem.
	1	**Rohrleitung (Rohr 12x1), vollst.**	**8899-58 H 50**	**85**	
		einschließlich Orts-Nr. 86, sowie Bild 17,			
		je 2 Stück Orts-Nr. 28, 29 und 33			
	1	Schild	32-48 Ju N 16607	(86)	
	1	Rohrleitungskupplung mit Flansch	10 Ro N 18311.7	87	
	1	**Schlauchleitung (10x360 Ro N 18106.1), vollst.**	**8899-59 H 27**	**88**	
		einschließlich Orts-Nr. 89			
	1	Schild	32-68 Ju N 16607	(89)	
	1	**Rohrleitung (Rohr 12x1), vollst.**	**8899-58 H 52**	**90**	
		einschließlich Orts-Nr. 91, sowie Bild 17,			
		je 1 Stück Orts-Nr. 33, 34 und 37			
	1	Schild	32-48 Ju N 16607	(91)	
		Umsteuerventil (an Einziehstrebe für Fahrgestell)	s. Bild 14, Orts-Nr. 4		
		5) Mehrzweckeleitungen			
		hierzu Orts-Nr. 101-137			
		Rücklaufleitung *(37, 57, 67)*			
		a) vom Wurzelspant bis zum Steuerschalter für Sturzflugbremsverriegelung *(37)*			
	1	**Schlauchleitung (13x250 Ro N 18106.1), vollst.**	**8899-59 H 10**	**101**	
		einschließlich Orts-Nr. 102			
	1	Schild	37-86 Ju N 16607	(102)	
	1	Schraubstutzen M 22 x 1,5 innen und außen	8899-26.185	103	
	1	Dichtkegel, abgesetzt (wie Bild 17, Orts-Nr. 44)	13 MAF N 18334.1	104	
		Rohrleitung	s. Bild 14, Orts-Nr. 26		
	1	T-Stück (wie Bild 17, Orts-Nr. 48)	13 DIN 7619	105	
	1	**Rohrleitung (Rohr 10x1), vollst.**	**8899-58 H 63**	**106**	
		einschließlich Orts-Nr. 107, sowie Bild 17,			
		2 Stück Orts-Nr. 12,			
		je 1 Stück Orts-Nr. 10, 15, 17 und 19			
	1	Schild	37-40 Ju N 16607	(107)	
		Rohrleitung	s. Bild 14, Orts-Nr. 65		
	1	**Rohrleitung (Rohr 10x1), vollst.**	**8899-58 H 02**	**108**	
		einschließlich Orts-Nr. 109, sowie Bild 17,			
		je 2 Stück Orts-Nr. 12, 19,			
		je 1 Stück Orts-Nr. 10 und 13			
	1	Schild	37-40 Ju N 16607	(109)	
	1	Rohrleitungskupplung mit Flansch	8 Ro N 18311.6	110	

Unbefugte Verwendung ist strafbar und macht schadenersatzpflichtig

JFM-FTVDru 100242 BaSbKü

Hydraulische Anlage

(Rohrleitungen im Tragwerk-Flügel, rechts)

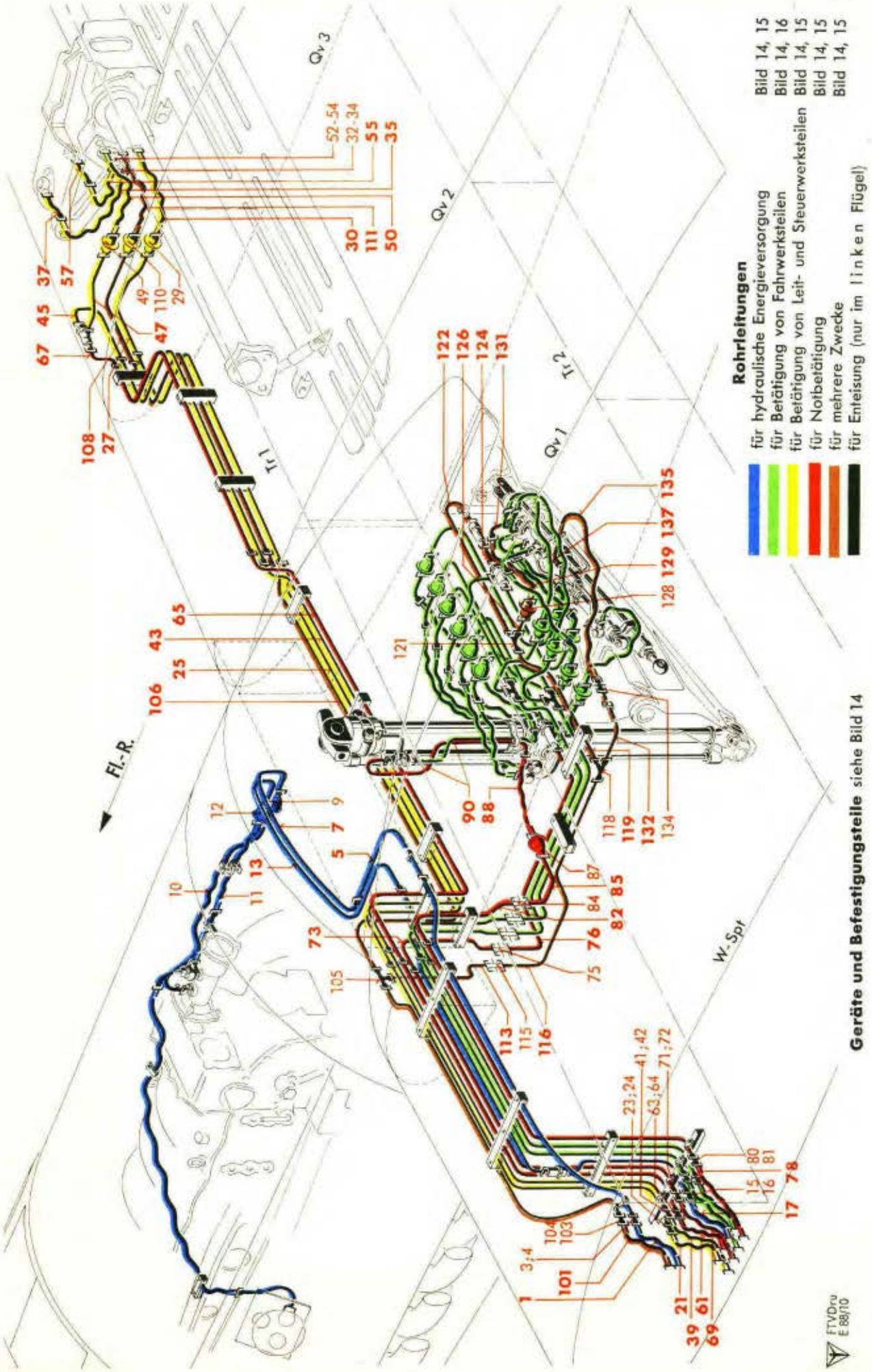

Werk-stoff	Stück	Benennung	Ersatzteil-Nr.	Bild: 15 Orts-Nr.	Bem.
	1	**Schlauchleitung (8x275 Ro N 18106.1), vollst.** einschließlich Orts-Nr. 112	**8899-59 H 28**	**111**	
	1	Schild	37-60 Ju N 16607	(112)	
		Steuerschalter für Sturzflugbrems-Verriegelung	s. Bild 14, Orts-Nr. 10		
		b) vom T-Stück zum Umsteuerventil *(37, 57)**			
		T-Stück	siehe Orts-Nr. 105		
	1	**Rohrleitung (Rohr 15x1), vollst.** einschließlich Orts-Nr. 114, sowie Bild 17, je 2 Stück Orts-Nr. 43-45	**8899-58 H 57**	**113**	
	1	Schild	37-60 Ju N 16607	(114)	
		Flanschdoppelstutzen	s. Konstr.-Gr. 5, Tragwerk-Flügel rechts (Unterhaut)	115	
	1	**Rohrleitung (Rohr 15x1), vollst.** einschließlich Orts-Nr. 117, sowie Bild 17, je 2 Stück Orts-Nr. 43-45	**8899-58 H 58**	**116**	
	1	Schild	37-60 Ju N 16607	(117)	
	1	T-Stück (wie Bild 17, Orts-Nr. 48)	13 DIN 7619	118	
	1	**Rohrleitung (Rohr 10x1), vollst.** einschließlich Orts-Nr. 120, sowie Bild 17, 2 Stück Orts-Nr. 12, je 1 Stück Orts-Nr. 13, 15, 17 und 19	**8899-58 H 60**	**119**	
	1	Schild	37-40 Ju N 16607	(120)	
	1	T-Stück (wie Bild 17, Orts-Nr. 22)	8 DIN 7619	121	
	1	**Rohrleitung (Rohr 10x1), vollst.** einschließlich Orts-Nr. 123, sowie Bild 17, je 2 Stück Orts-Nr. 12, 13 und 19	**8899-58 H 62**	**122**	
	1	Schild	37-40 Ju N 16607	(123)	
		Drosselrückschlagventil	s. Bild 14, Orts-Nr. 8		
	1	**Rohrleitung (Rohr 10x1), vollst.** einschließlich Orts-Nr. 125, sowie Bild 17, je 2 Stück Orts-Nr. 12, 13 und 19	**8899-58 H 07**	**124**	
	1	Schild	57-40 Ju N 16607	(125)	
		Umsteuerventil	s. Bild 14, Orts-Nr. 6		
		c) vom T-Stück zur Einziehstrebe für Fahrgestellklappen *(37)*			
		T-Stück	siehe Orts-Nr. 121		

Unbefugte Verwendung ist strafbar und macht schadenersatzpflichtig

Hydraulische Anlage

(Rohrleitungen im Tragwerk-Flügel, rechts)

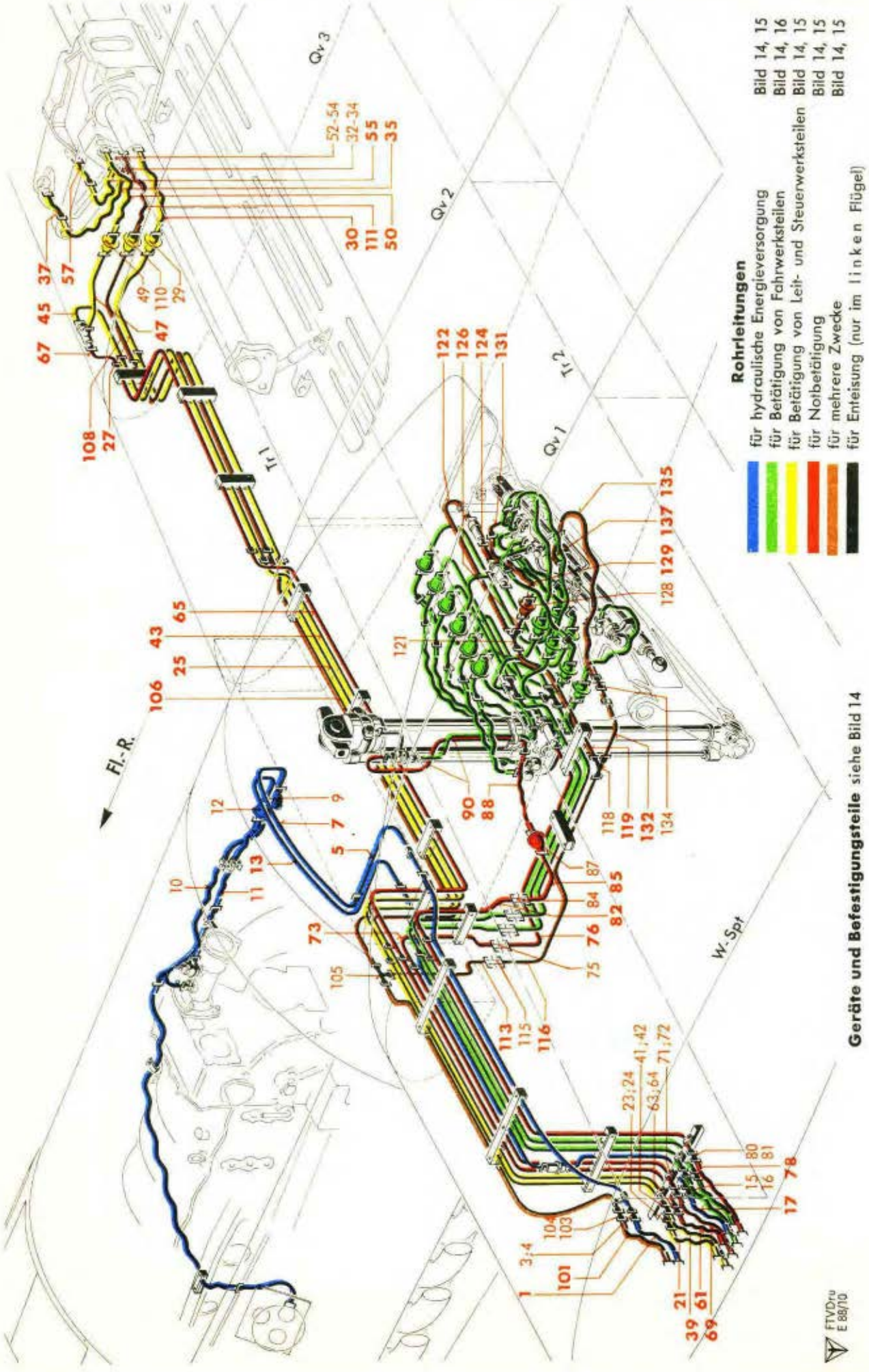

Werk-stoff	Stück	Benennung	Ersatzteil-Nr.	Bild: 15 Orts-Nr.	Bem.
	1	**Rohrleitung (Rohr 10x1), vollst.** einschließlich Orts-Nr. 127, sowie Bild 17, 2 Stück Orts-Nr. 12, je 1 Stück Orts-Nr. 13, 14, 16 und 19	**8899-58 H 61**	**126**	
	1	Schild	37-40 Ju N 16607	(127)	
	1	Rohrleitungskupplung mit Flansch	10 Ro N 18311.7	128	
	1	**Schlauchleitung (10x260 Ro N 18106.1), vollst.** einschließlich Orts-Nr. 130	**8899-59 H 13**	**129**	
	1	Schild	37-68 Ju N 16607	(130)	
	1	**Rohrkrümmer (Rohr 12x1), vollst.** einschließlich Bild 17, je 1 Stück Orts-Nr. 32, 34 und 37	**8899-48 H 66**	**131**	
		Einziehstrebe für Fahrgestellklappen	s. Bild 14, Orts-Nr. 3		
		d) vom T-Stück zur Einziehstrebe für Fahrgestellklappen (67)			
		T-Stück	siehe Orts-Nr. 118		
	1	**Rohrleitung (Rohr 15x1), vollst.** einschließlich Orts-Nr. 133, sowie Bild 17, je 2 Stück Orts-Nr. 43-45	**8899-58 H 59**	**132**	
	1	Schild	67-60 Ju N 16607	(133)	
	1	Übergangsstutzen (wie Bild 17, Orts-Nr. 47)	B 13/10 DIN 7612[3])	134	
	1	**Schlauchleitung (10x340 Ro N 18106.1), vollst.** einschließlich Orts-Nr. 136	**8899-59 H 33**	**135**	
	1	Schild	67-68 Ju N 16607	(136)	
	1	**Rohrkrümmer (Rohr 12x1), vollst.** einschließlich Bild 17, je 1 Stück Orts-Nr. 32, 34 und 37	**8899-48 H 68**	**137**	
		Einziehstrebe für Fahrgestellklappen	s. Bild 14, Orts-Nr. 3		
		6) Rohrleitung für Enteisung der Höhenflosse nur im Tragwerk-Flügel, links			

[3]) Aus Leichtmetall (bei Bestellung angeben)

Unbefugte Verwendung ist strafbar und macht schadenersatzpflichtig

JFM-FTVDru
110242
BaSbKü

Hydraulische Anlage
(Rohrleitungen im Tragwerk-Flügel, rechts)

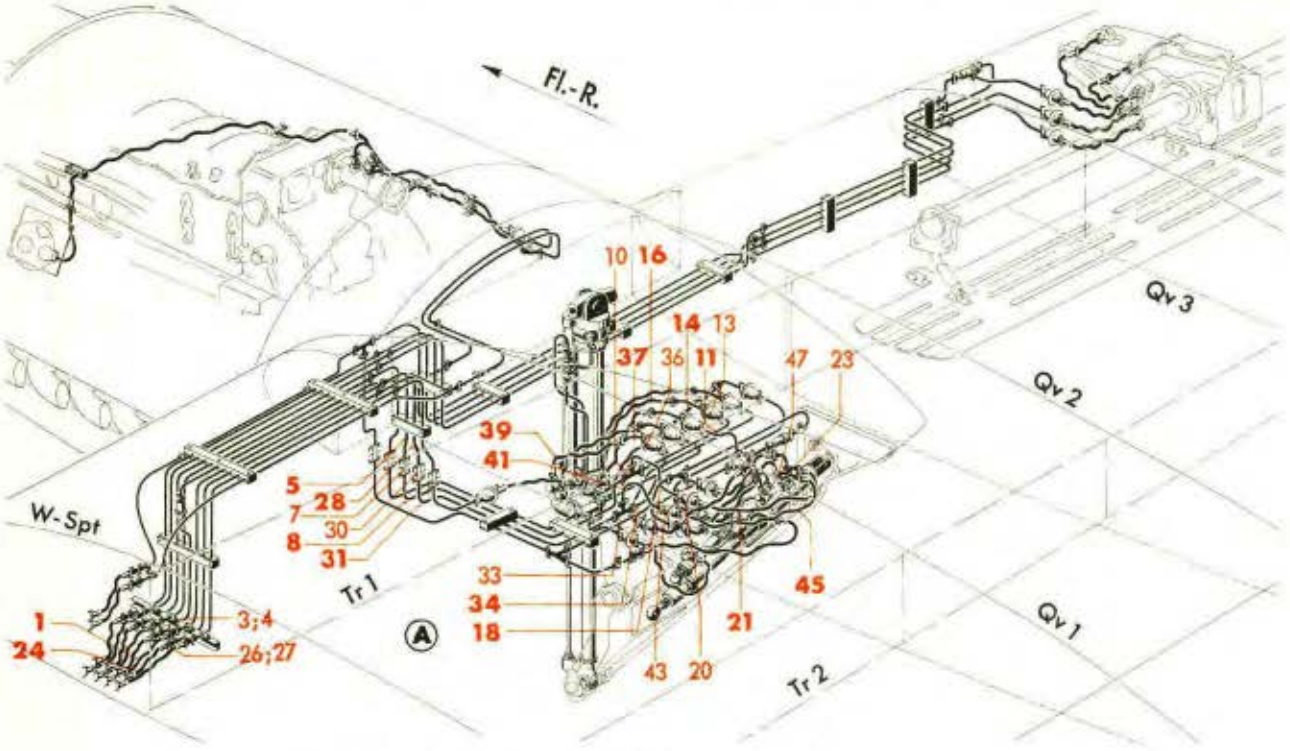

Geräte und Befestigungsteile siehe Bild 14

Rohrleitungen

	für hydraulische Energieversorgung	Bild 14, 15
	für Betätigung von Fahrwerksteilen	Bild 14, 16
	für Betätigung von Leit- und Steuerwerksteilen	Bild 14, 15
	für Notbetätigung	Bild 14, 15
	für mehrere Zwecke	Bild 14, 15
	für Enteisung (nur im linken Flügel)	

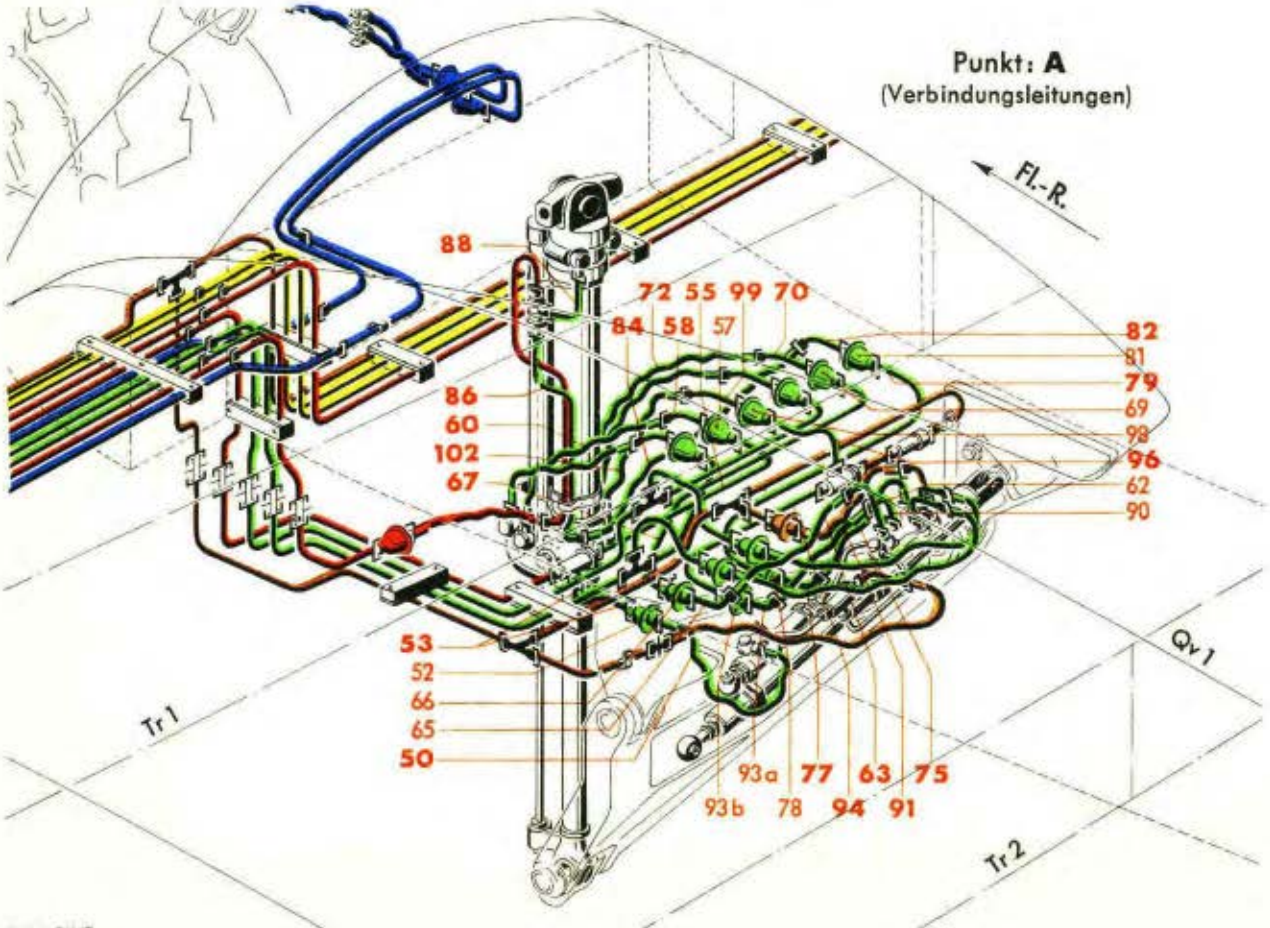

Werk-stoff	Stück	Benennung	Ersatzteil-Nr.	Bild: 16 Orts-Nr.	Bem.
		Rohrleitungen im Tragwerk-Flügel, rechts			
		hierzu Bild 14-16			
		Rohrleitungen, Verbindungsteile und Armaturen			aus 8899-58/ 8899-59/ 8899-80/
		hierzu Bild 14, Orts-Nr. 25-70			
		„ 15 „ 1-137			
		„ 16 „ 1-103			
		Eingeklammerte Kursivzahlen in Spalte „Benennung" bedeuten Kennzeichnungsziffern der Leitungen			
		1) Rohrleitungen für hydraulische Energieversorgung	s. Bild 15, Orts-Nr. 1-18		
		2) Rohrleitungen für hydraulische Betätigung von Fahrwerksteilen			
		hierzu Orts-Nr. 1-103			
		Fahrgestell ausfahren (26)			
		a) vom Wurzelspant bis zur Einziehstrebe für Fahrgestell			
	1	**Schlauchleitung (10x250 Ro N 18106.1), vollst.** einschließlich Orts-Nr. 2	**8899-59 H 04**	1	
	1	Schild	26-68 Ju N 16607	(2)	
	1	Schraubstutzen M 18 x 1,5 innen und außen	8899-26.183	3	
	1	Dichtkegel, abgesetzt (wie Bild 17, Orts-Nr. 29)	10 MAF N 18334.1	4	
		Rohrleitung	s. Bild 14, Orts-Nr. 40		
	1	**Rohrleitung (Rohr 12x1), vollst.** einschließlich Orts-Nr. 6, sowie Bild 17, je 1 Stück Orts-Nr. 27-29 und 33	**8899-58 H 64**	5	
	1	Schild	26-48 Ju N 16607	(6)	
		Flanschdoppelstutzen	s. Konstr.-Gr. 5, Tragwerk-Flügel rechts (Unterhaut)	7	
	1	**Rohrleitung (Rohr 12x1), vollst.** einschließlich Orts-Nr. 9, sowie Bild 17, je 2 Stück Orts-Nr. 28, 29 und 33	**8899-58 H 65**	8	
	1	Schild	26-48 Ju N 16607	(9)	
	1	T-Stück (wie Bild 17, Orts-Nr. 38)	10 DIN 7619	10	

Unbefugte Verwendung ist strafbar und macht schadenersatzpflichtig

JFM-FTVDru 110242 BaSbKü

Hydraulische Anlage
(Rohrleitungen im Tragwerk-Flügel, rechts)

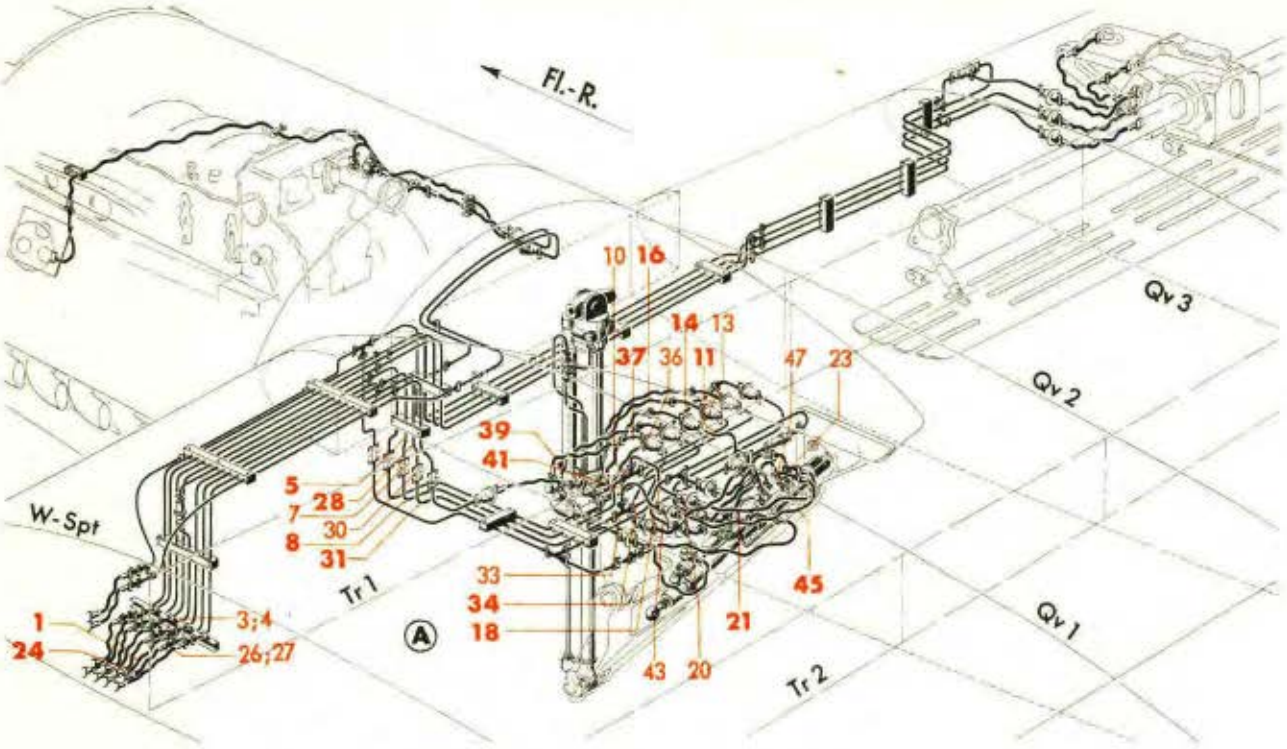

Geräte und Befestigungsteile siehe Bild 14

Rohrleitungen

	für hydraulische Energieversorgung	Bild 14, 15
	für Betätigung von Fahrwerksteilen	Bild 14, 16
	für Betätigung von Leit- und Steuerwerksteilen	Bild 14, 15
	für Notbetätigung	Bild 14, 15
	für mehrere Zwecke	Bild 14, 15
	für Enteisung (nur im linken Flügel)	

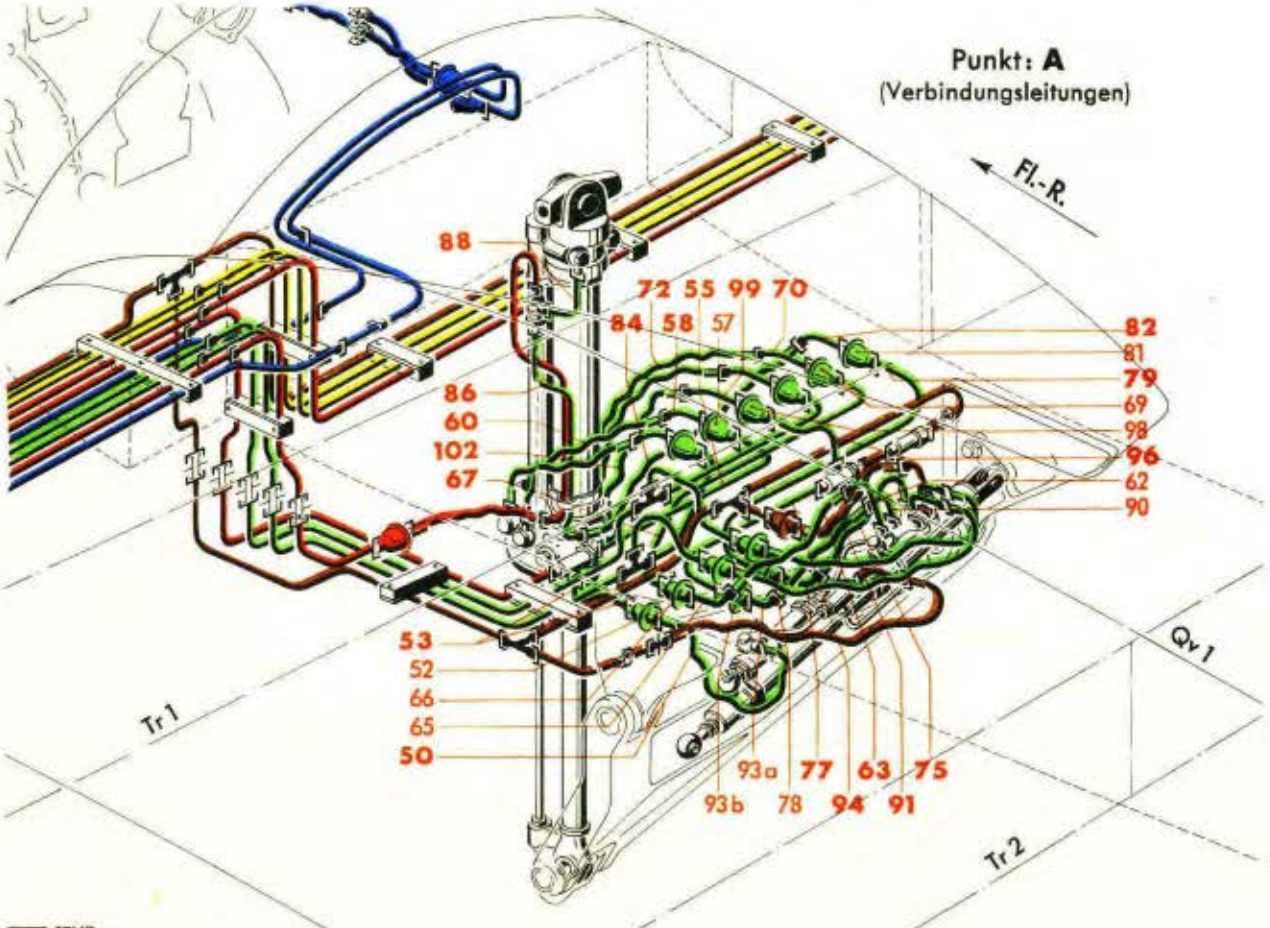

Werk-stoff	Stück	Benennung	Ersatzteil-Nr.	Bild: 16 Orts-Nr.	Bem.
	1	**Rohrleitung (Rohr 12x1), vollst.** einschließlich Orts-Nr. 12, sowie Bild 17, je 2 Stück Orts-Nr. 28, 29 und 33	**8899-58 H 42**	**11**	
	1	Schild	26-48 Ju N 16607	(12)	
	1	Rohrleitungskupplung mit Flansch	10 Ro N 18311.7	13	
	1	**Rohrleitung (Rohr 12x1), vollst.** einschließlich Orts-Nr. 15, sowie Bild 17, je 1 Stück Orts-Nr. 32, 34 und 37	**8899-58 H 46**	**14**	
	1	Schild	26-48 Ju N 16607	(15)	
	1	**Schlauchleitung (10x460 Ro N 18106.1), vollst.** einschließlich Orts-Nr. 17	**8899-59 H 21**	**16**	
	1	Schild	26-68 Ju N 16607	(17)	
		Einziehstrebe für Fahrgestell	s. Bild 14, Orts-Nr. 2		
		b) vom T-Stück bis zur Einziehstrebe für Fahrgestellklappen			
		T-Stück	siehe Orts-Nr. 10		
	1	**Rohrleitung (Rohr 12x1), vollst.** einschließlich Orts-Nr. 19, sowie Bild 17, je 2 Stück Orts-Nr. 28, 29 und 33	**8899-58 H 47**	**18**	
	1	Schild	26-48 Ju N 16607	(19)	
	1	Rohrleitungskupplung mit Flansch	10 Ro N 18311.7	20	
	1	**Schlauchleitung (10x320 Ro N 18106.1), vollst.** einschließlich Orts-Nr. 22	**8899-59 H 15**	**21**	
	1	Schild	26-68 Ju N 16607	(22)	
	1	Krümmer (Schweißstück)	8899-48 H 63	23	
		Einziehstrebe für Fahrgestellklappen	s. Bild 14, Orts-Nr. 3		
		Fahrgestell einfahren (25)			
		a) vom Wurzelspant bis zur Einziehstrebe für Fahrgestell			
	1	**Schlauchleitung (10x250 Ro N 18106.1), vollst.** einschließlich Orts-Nr. 25	**8899-59 H 03**	**24**	
	1	Schild	25-68 Ju N 16607	(25)	
	1	Schraubstutzen M 18 x 1,5 innen und außen	8899-26.183	26	
	1	Dichtkegel, abgesetzt (wie Bild 17, Orts-Nr. 29)	10 MAF N 18334.1	27	
		Rohrleitung	s. Bild 14, Orts-Nr. 42		

Unbefugte Verwendung ist strafbar und macht schadenersatzpflichtig

Hydraulische Anlage
(Rohrleitungen im Tragwerk-Flügel, rechts)

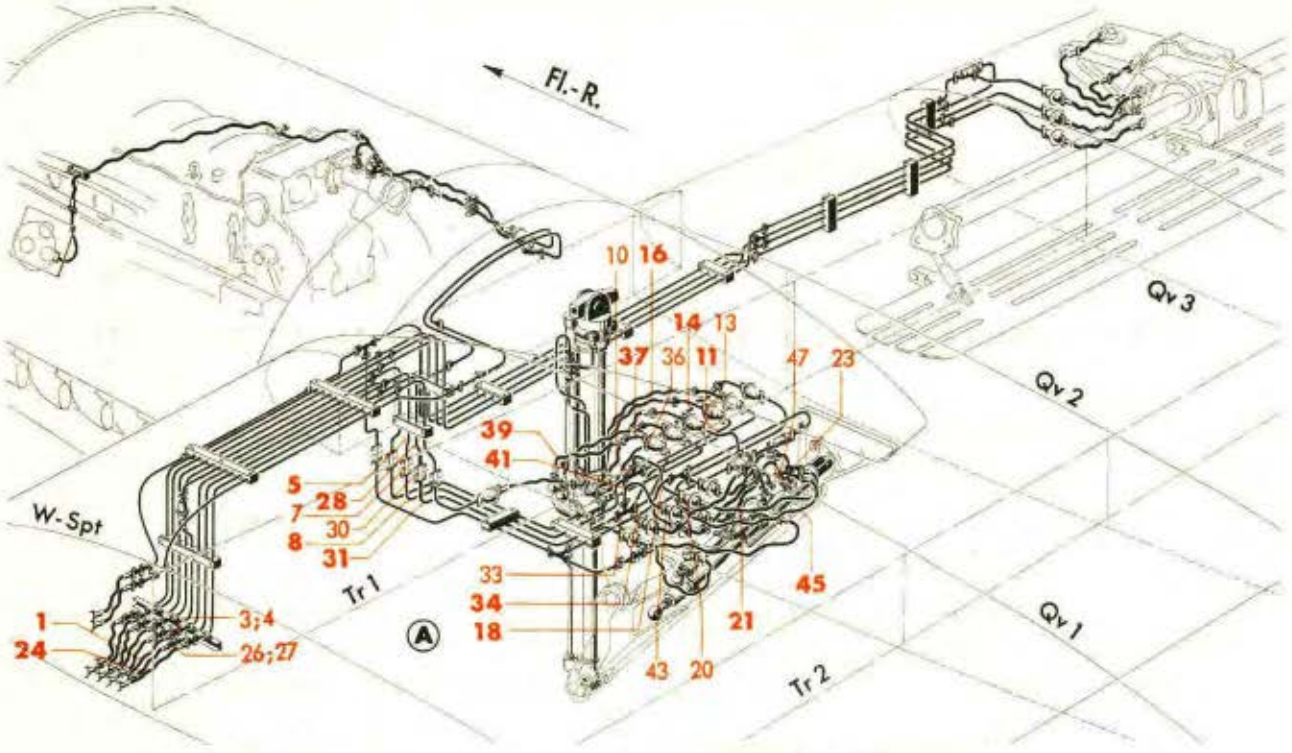

Geräte und Befestigungsteile siehe Bild 14

Rohrleitungen

	für hydraulische Energieversorgung	Bild 14, 15
	für Betätigung von Fahrwerksteilen	Bild 14, 16
	für Betätigung von Leit- und Steuerwerksteilen	Bild 14, 15
	für Notbetätigung	Bild 14, 15
	für mehrere Zwecke	Bild 14, 15
	für Enteisung (nur im linken Flügel)	

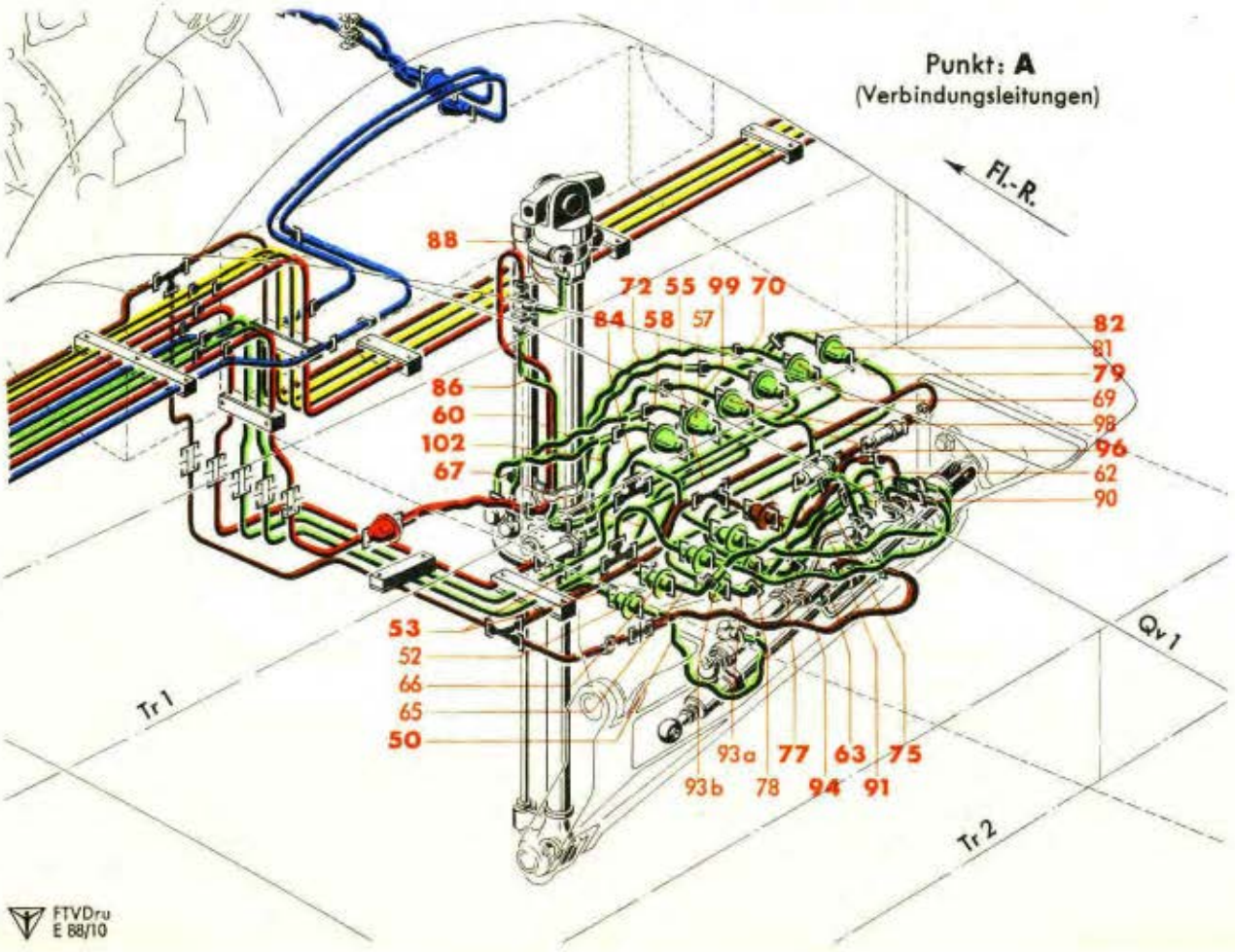

Werk-stoff	Stück	Benennung	Ersatzteil-Nr.	Bild: 16 Orts-Nr.	Bem.
	1	**Rohrleitung (Rohr 12x1), vollst.** einschließlich Orts-Nr. 29, sowie Bild 17, je 1 Stück Orts-Nr. 27-29 und 33	**8899-58 H 23**	**28**	
	1	Schild	25-48 Ju N 16607	(29)	
		Flanschdoppelstutzen	s. Konstr.-Gr. 5, Tragwerk-Flügel, rechts (Unterhaut)	30	
	1	**Rohrleitung (Rohr 12x1), vollst.** einschließlich Orts-Nr. 32, sowie Bild 17, je 2 Stück Orts-Nr. 28, 29 und 33	**8899-58 H 24**	**31**	
	1	Schild	25-48 Ju N 16607	(32)	
	1	T-Stück (wie Bild 17, Orts-Nr. 38)	10 DIN 7619	33	
	1	**Rohrleitung (Rohr 12x1), vollst.** einschließlich Orts-Nr. 35, sowie Bild 17, je 2 Stück Orts-Nr. 28, 29 und 33	**8899-58 H 26**	**34**	
	1	Schild	25-48 Ju N 16607	(35)	
	1	Rohrleitungskupplung mit Flansch	10 Ro N 18311.7	36	
	1	**Rohrleitung (Rohr 12x1), vollst.** einschließlich Orts-Nr. 38, sowie Bild 17, je 1 Stück Orts-Nr. 32, 34 und 37	**8899-58 H 49**	**37**	
	1	Schild	25-48 Ju N 16607	(38)	
	1	**Schlauchleitung (10x480 Ro N 18106.1), vollst.** einschließlich Orts-Nr. 40	**8899-59 H 22**	**39**	
	1	Schild	25-68 Ju N 16607	(40)	
		Einziehstrebe für Fahrgestell	s. Bild 14, Orts-Nr. 2		
		b) vom T-Stück bis zur Einziehstrebe für Fahrgestellklappen			
		T-Stück	siehe Orts-Nr. 33		
	1	**Rohrleitung (Rohr 12x1), vollst.** einschließlich Orts-Nr. 42, sowie Bild 17, je 2 Stück Orts-Nr. 28, 29 und 33	**8899-58 H 48**	**41**	
	1	Schild	25-48 Ju N 16607	(42)	
	1	Rohrleitungskupplung mit Flansch	10 Ro N 18311.7	43	
	1	**Schlauchleitung (10x380 Ro N 18106.1), vollst.** einschließlich Orts-Nr. 46	**8899-59 H 17**	**45**	
	1	Schild	25-68 Ju N 16607	(46)	
	1	Rohrkrümmer (Schweißstück)	8899-48 H 62	47	
		Einziehstrebe für Fahrgestellklappen	s. Bild 14, Orts-Nr. 3		

Unbefugte Verwendung ist strafbar und macht schadenersatzpflichtig

Hydraulische Anlage
(Rohrleitungen im Tragwerk-Flügel, rechts)

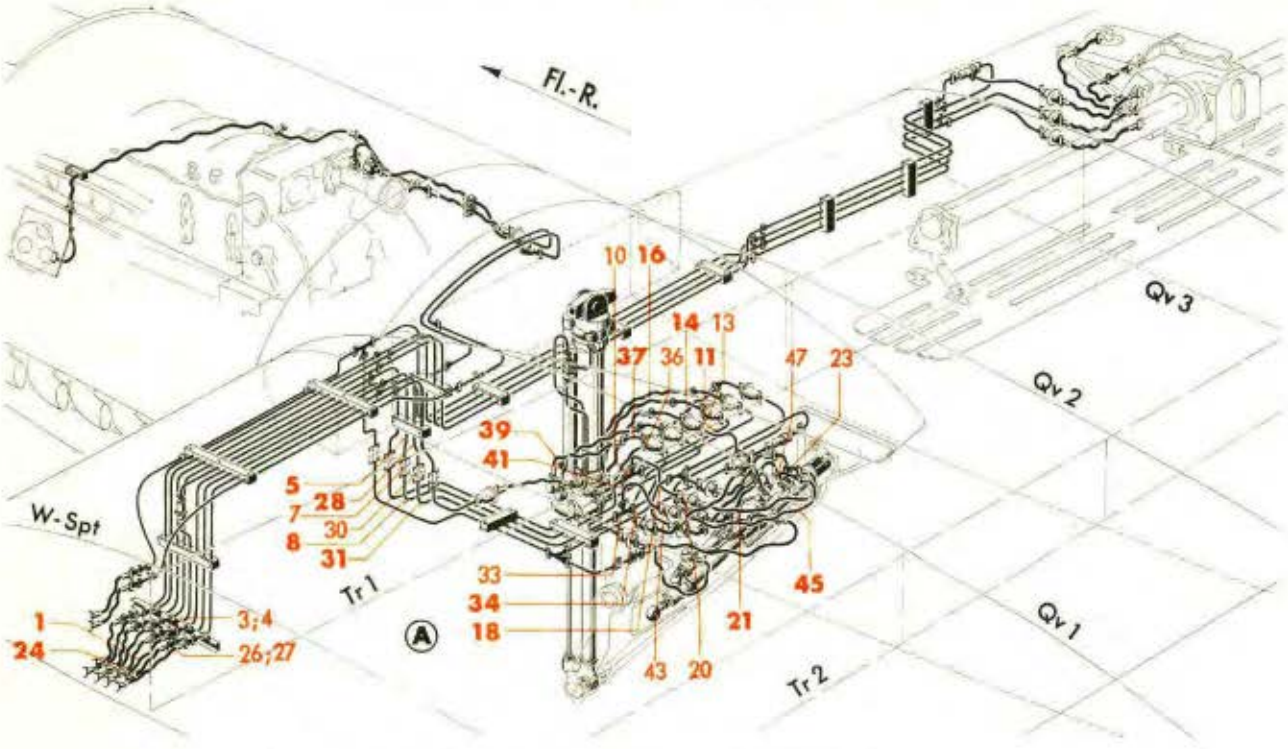

Geräte und Befestigungsteile siehe Bild 14

Rohrleitungen

	für hydraulische Energieversorgung	Bild 14, 15
	für Betätigung von Fahrwerksteilen	Bild 14, 16
	für Betätigung von Leit- und Steuerwerksteilen	Bild 14, 15
	für Notbetätigung	Bild 14, 15
	für mehrere Zwecke	Bild 14, 15
	für Enteisung (nur im linken Flügel)	

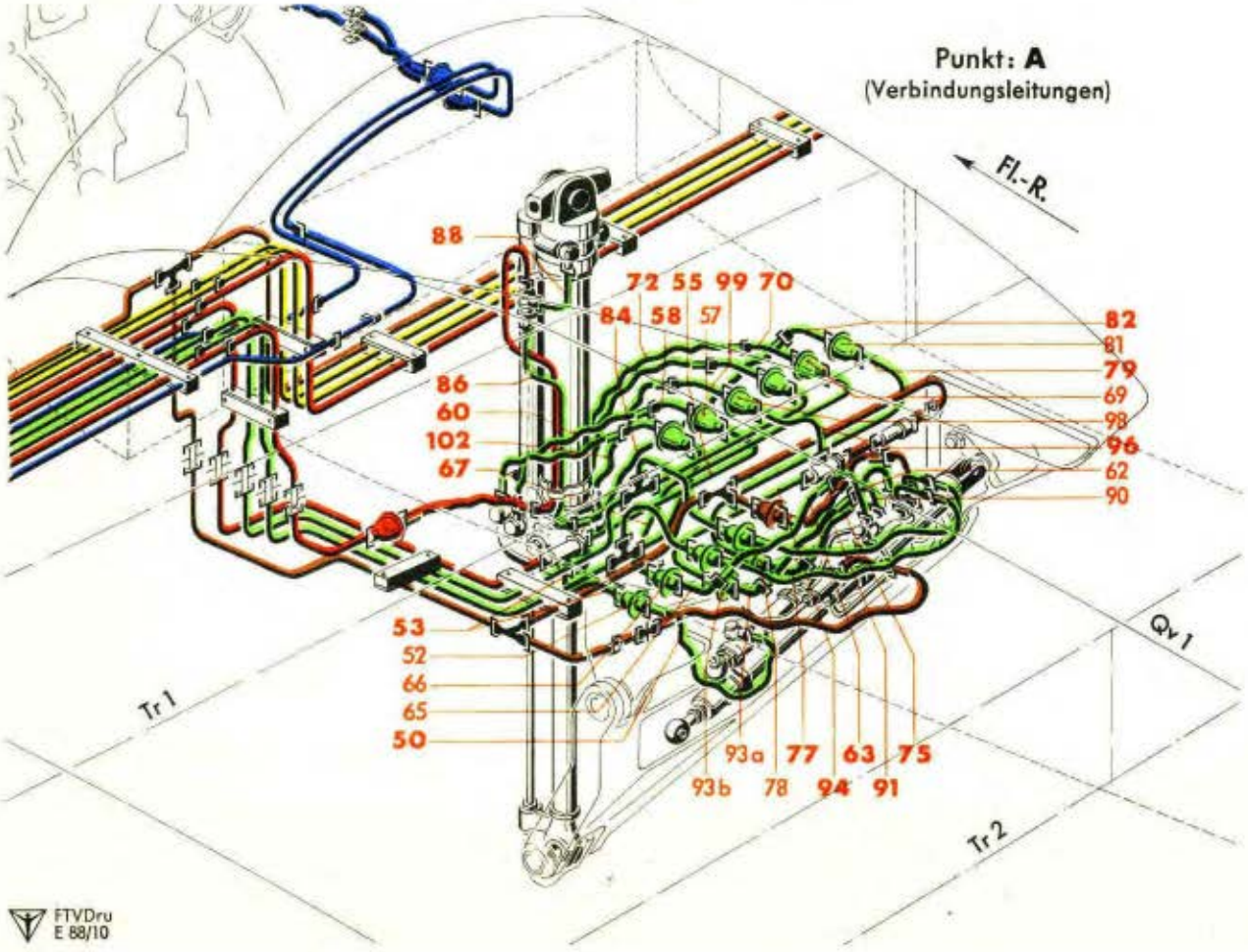

Werk-stoff	Stück	Benennung	Ersatzteil-Nr.	Bild: 16 Orts-Nr.	Bem.
		Verbindungsleitungen zwischen Einzieh-strebe für Fahrgestellklappen und Einzieh-strebe für Fahrgestell (27, 28, 29, 30, 31)			
		Verbindungsleitung (27)			
		Einziehstrebe für Fahrgestellklappen	s. Bild 14, Orts-Nr. 3		
	1	**Schlauchleitung (10x350 Ro N 18106.1), vollst.** einschließlich Orts-Nr. 51	**8899-59 H 20**	**50**	
	1	Schild	27-68 Ju N 16607	(51)	
	1	Rohrleitungskupplung mit Flansch	10 Ro N 18311.7	52	
	1	**Rohrleitung (Rohr 12x1), vollst.** einschließlich Orts-Nr. 54, sowie Bild 17, je 2 Stück Orts-Nr. 28, 29 und 33	**8899-58 H 39**	**53**	
	1	Schild	27-48 Ju N 16607	(54)	
		Umsteuerventil	s. Bild 14, Orts-Nr. 4		
	1	**Rohrleitung (Rohr 12x1), vollst.** einschließlich Orts-Nr. 56, sowie Bild 17, je 2 Stück Orts-Nr. 28, 29 und 33	**8899-58 H 38**	**55**	
	1	Schild	27-48 Ju N 16607	(56)	
	1	Rohrleitungskupplung mit Flansch	10 Ro N 18311.7	57	
	1	**Rohrleitung (Rohr 12x1), vollst.** einschließlich Orts-Nr. 59, sowie Bild 17, je 1 Stück Orts-Nr. 32, 34 und 37	**8899-58 H 37**	**58**	
	1	Schild	27-48 Ju N 16607	(59)	
	1	**Schlauchleitung (10x410 Ro N 18106.1), vollst.** einschließlich Orts-Nr. 61	**8899-59 H 23**	**60**	
	1	Schild	27-68 Ju N 16607	(61)	
		Einziehstrebe für Fahrgestell	s. Bild 14, Orts-Nr. 2		
		Verbindungsleitung (28)			
		Einziehstrebe für Fahrgestellklappen	s. Bild 14, Orts-Nr. 3		
	1	Rohrkrümmer (Schweißstück)	8899-48 H 62	62	
	1	**Schlauchleitung (10x360 Ro N 18106.1), vollst.** einschließlich Orts-Nr. 64	**8899-59 H 19**	**63**	
	1	Schild	28-68 Ju N 16607	(64)	
	1	Rohrkrümmer (Schweißstück)	8899-48 H 61	65	
	1	Rohrleitungskupplung mit Flansch	10 Ro N 18311.7	66	

Unbefugte Verwendung ist strafbar und macht schadenersatzpflichtig

Hydraulische Anlage
(Rohrleitungen im Tragwerk-Flügel, rechts)

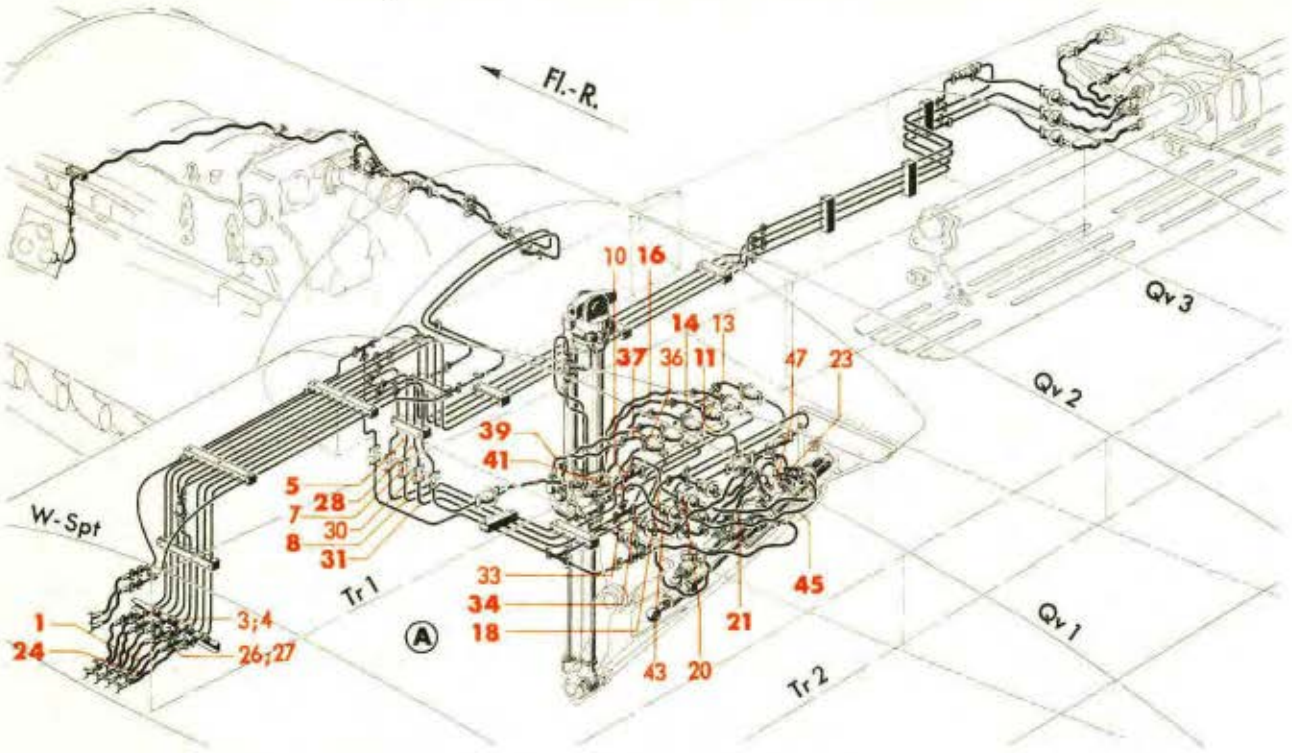

Geräte und Befestigungsteile siehe Bild 14

Rohrleitungen

	für hydraulische Energieversorgung	Bild 14, 15
	für Betätigung von Fahrwerksteilen	Bild 14, 16
	für Betätigung von Leit- und Steuerwerksteilen	Bild 14, 15
	für Notbetätigung	Bild 14, 15
	für mehrere Zwecke	Bild 14, 15
	für Enteisung (nur im linken Flügel)	

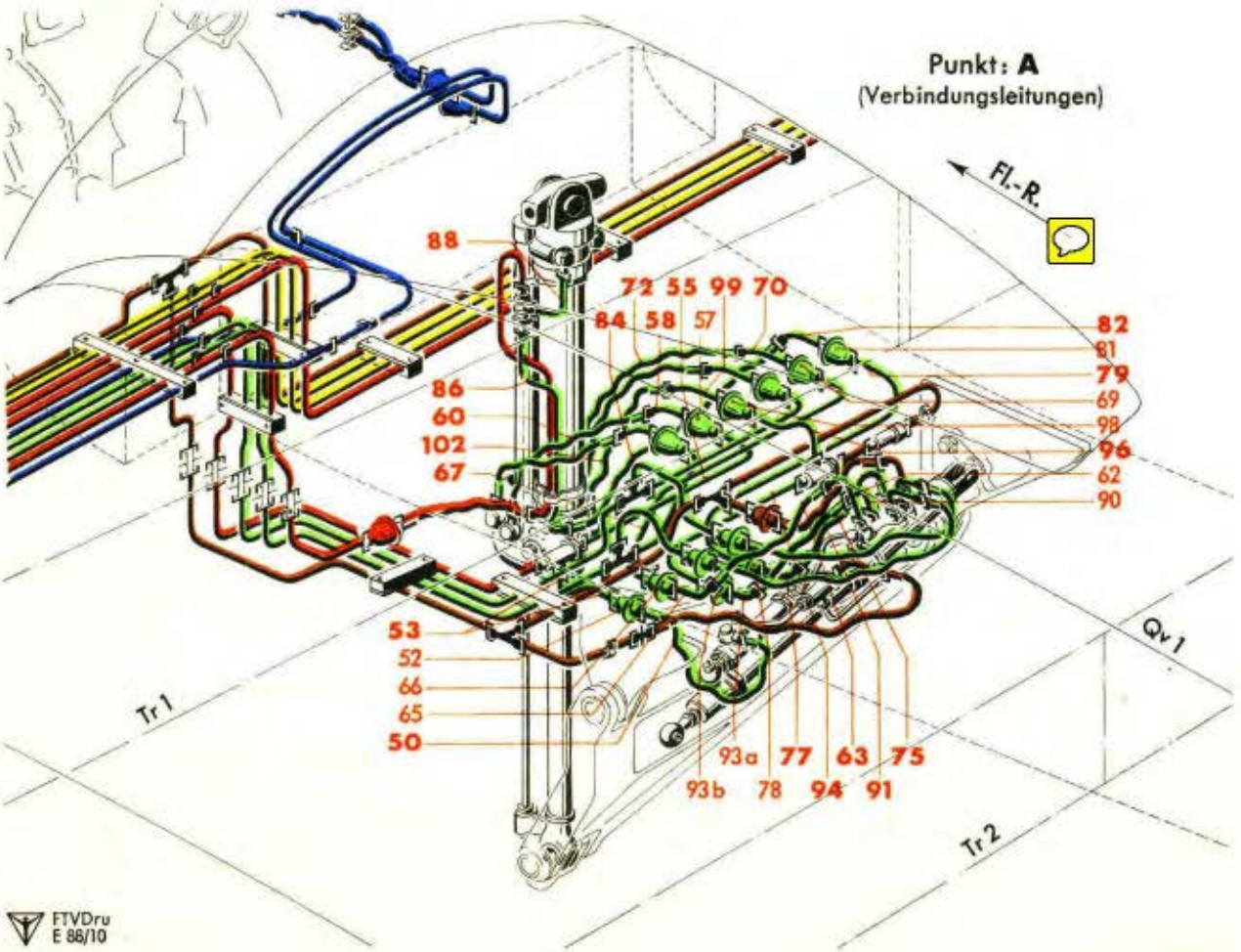

Werk-stoff	Stück	Benennung	Ersatzteil-Nr.	Bild: 16 Orts-Nr.	Bem.
	1	**Rohrleitung (Rohr 12x1), vollst.** einschließlich Orts-Nr. 68, sowie Bild 17, je 2 Stück Orts-Nr. 28, 29 und 33	**8899-58 H 36**	**67**	
	1	Schild	28-48 Ju N 16607	(68)	
	1	Rohrleitungskupplung mit Flansch	10 Ro N 18311.7	69	
	1	**Rohrleitung (Rohr 12x1), vollst.** einschließlich Orts-Nr. 71, sowie Bild 17, je 1 Stück Orts-Nr. 32, 34 und 37	**8899-58 H 35**	**70**	
	1	Schild	28-48 Ju N 16607	(71)	
	1	**Schlauchleitung (10x480 Ro N 18106.1), vollst.** einschließlich Orts-Nr. 73	**8899-59 H 26**	**72**	
	1	Schild	28-68 Ju N 16607	(73)	
		Einziehstrebe für Fahrgestell	s. Bild 14, Orts-Nr. 2		
		Verbindungsleitung *(29 u. 30)*			
		Einziehstrebe für Fahrgestellklappen	s. Bild 14, Orts-Nr. 3		
	1	**Schlauchleitung (10x210 Ro N 18106.1), vollst.** einschließlich Orts-Nr. 76	**8899-59 H 14**	**75**	
	1	Schild	29-68 Ju N 16607	(76)	
	1	**Rohrkrümmer (Rohr 12x1), vollst.** einschließlich Bild 17, je 1 Stück Orts-Nr. 32, 34 und 37	**8899-58 H 56**	**77**	
	1	Rohrleitungskupplung mit Flansch	10 Ro N 18311.7	78	
	1	**Rohrleitung (Rohr 12x1), vollst.** einschließlich Orts-Nr. 80, sowie Bild 17, je 2 Stück Orts-Nr. 28, 29 und 33	**8899-58 H 32**	**79**	
	1	Schild	29-48 Ju N 16607	(80)	
	1	Rohrleitungskupplung mit Flansch	10 Ro N 18311.7	81	
	1	**Rohrleitung (Rohr 12x1), vollst.** einschließlich Orts-Nr. 83, sowie Bild 17, je 1 Stück Orts-Nr. 32, 34 und 37	**8899-58 H 53**	**82**	
	1	Schild	29-48 Ju N 16607	(83)	
	1	**Schlauchleitung (10x480 Ro N 18106.1), vollst.** einschließlich Orts-Nr. 85	**8899-59 H 32**	**84**	
	1	Schild	29-68 Ju N 16607	(85)	

Unbefugte Verwendung ist strafbar und macht schadenersatzpflichtig

Hydraulische Anlage
(Rohrleitungen im Tragwerk-Flügel, rechts)

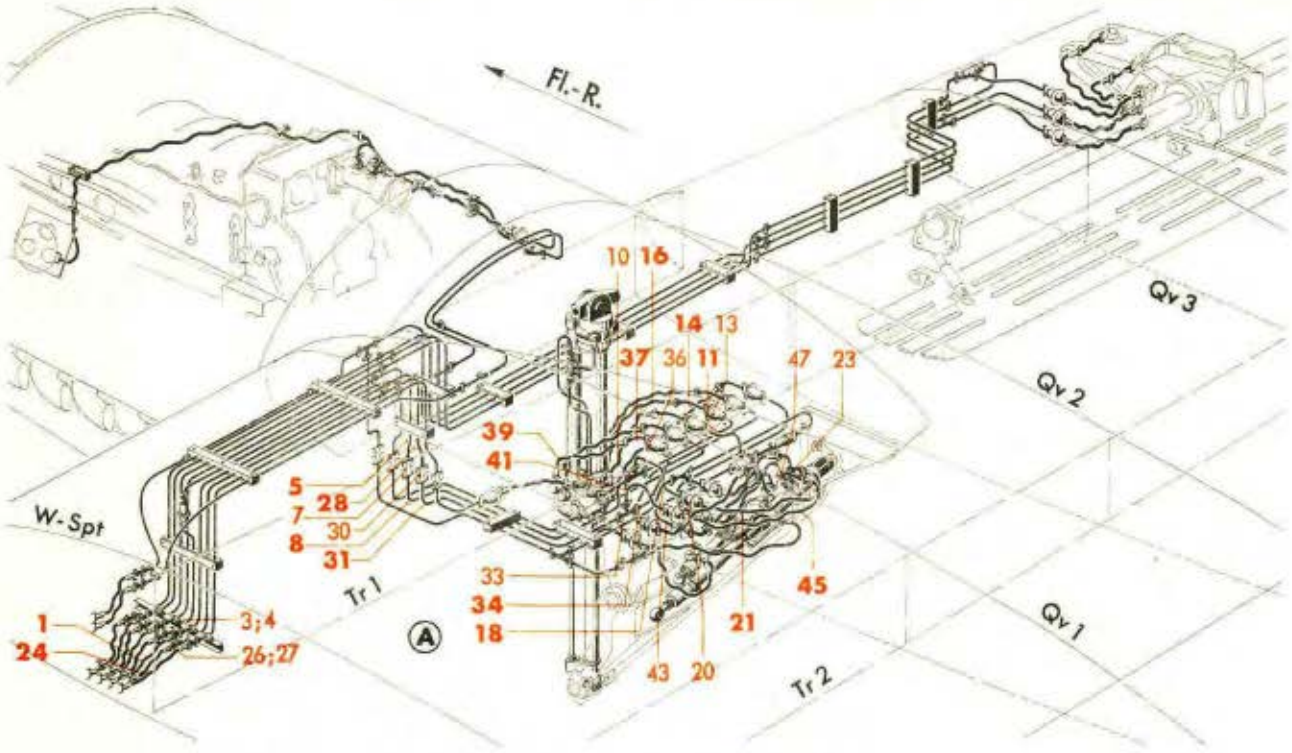

Geräte und Befestigungsteile siehe Bild 14

Rohrleitungen

	für hydraulische Energieversorgung	Bild 14, 15
	für Betätigung von Fahrwerksteilen	Bild 14, 16
	für Betätigung von Leit- und Steuerwerksteilen	Bild 14, 15
	für Notbetätigung	Bild 14, 15
	für mehrere Zwecke	Bild 14, 15
	für Enteisung (nur im linken Flügel)	

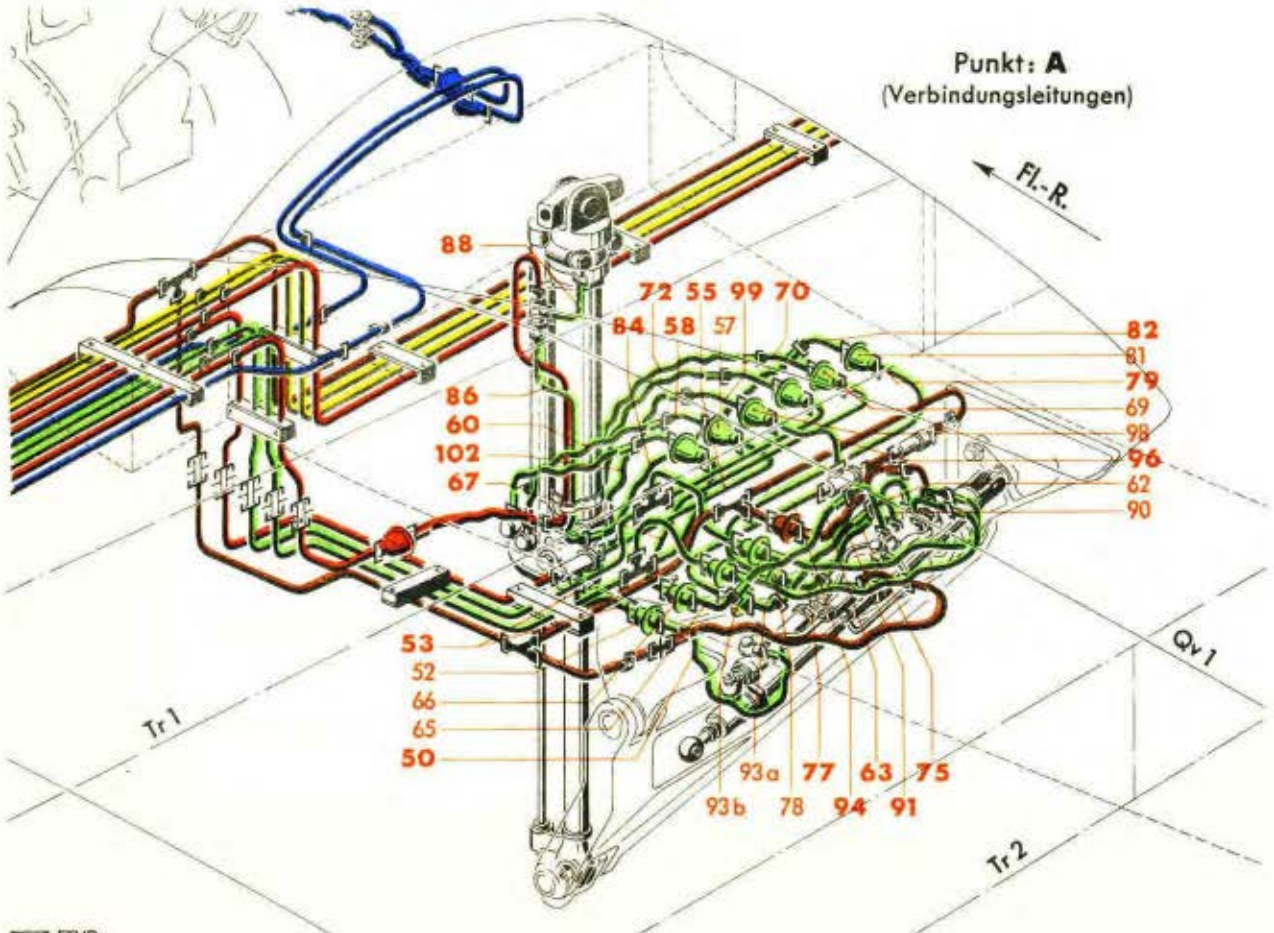

Werk-stoff	Stück	Benennung	Ersatzteil-Nr.	Bild: 16 Orts-Nr.	Bem.
	1	**Rohrleitung (Rohr 12x1), vollst.** einschließlich Orts-Nr. 87, sowie Bild 17, je 1 Stück Orts-Nr. 32, 34 und 37	**8899-58 H 54**	**86**	
	1	Schild	29-48 Ju N 16607	(87)	
		Umsteuerventil (an Einziehstrebe für Fahrgestell)	s. Bild 14, Orts-Nr. 4		
	1	**Rohrleitung (Rohr 12x1), vollst.** einschließlich Orts-Nr. 89, sowie Bild 17, je 2 Stück Orts-Nr. 33 und 34	**8899-54 H 44**	**88**	
	1	Schild	30-48 Ju N 16607	(89)	
		Einziehstrebe für Fahrgestell	s. Bild 14, Orts-Nr. 2		
		Verbindungsleitung (31)			
		Einziehstrebe für Fahrgestellklappen	s. Bild 14, Orts-Nr. 3		
	1	Rohrkrümmer (Schweißstück)	8899-48 H 62	90	
	1	**Schlauchleitung (10x230 Ro N 18106.1), vollst.** einschließlich Orts-Nr. 92	**8899-59 H 16**	**91**	
	1	Schild	31-68 Ju N 16607	(92)	
	1	Rohrkrümmer (Schweißstück)	8899-48 H 62	93a	
	1	Rohrleitungskupplung mit Flansch	10 Ro N 18311.7	93b	
	1	**Rohrleitung (Rohr 12x1), vollst.** einschließlich Orts-Nr. 95, sowie Bild 17, je 2 Stück Orts-Nr. 28, 29 und 33	**8899-58 H 70**	**94**	
	1	Schild	31-48 Ju N 16607	(95)	
		Umsteuerventil	s. Bild 14, Orts-Nr. 6		
	1	**Rohrleitung (Rohr 12x1), vollst.** einschließlich Orts-Nr. 97, sowie Bild 17, je 2 Stück Orts-Nr. 28, 29 und 33	**8899-58 H 34**	**96**	
	1	Schild	31-48 Ju N 16607	(97)	
	1	Rohrleitungskupplung mit Flansch	10 Ro N 18311.7	98	
	1	**Rohrleitung (Rohr 12x1), vollst.** einschließlich Orts-Nr. 100, 101, sowie Bild 17, je 1 Stück Orts-Nr. 32 und 37	**8899-58 H 40**	**99**	
	1	Schild	31-48 Ju N 16607	(100)	
	1	Dichtkegel	8896-7816	(101)	
	1	**Schlauchleitung (10x380 Ro N 18106.1), vollst.** einschließlich Orts-Nr. 103	**8899-59 H 25**	**102**	
	1	Schild	31-68 Ju N 16607	(103)	
		Einziehstrebe für Fahrgestell	s. Bild 14, Orts-Nr. 2		

Unbefugte Verwendung ist strafbar und macht schadenersatzpflichtig

Hydraulische Anlage
(Rohrleitungen im Tragwerk-Flügel, rechts)

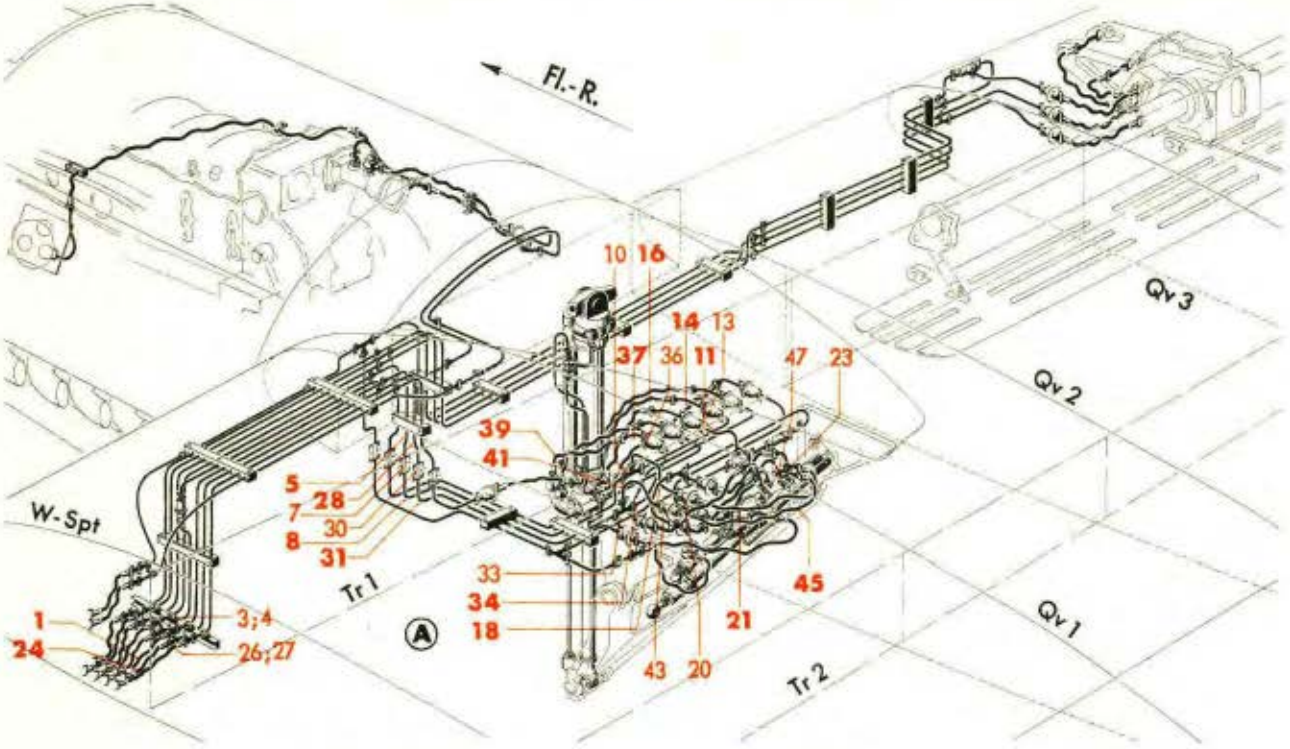

Geräte und Befestigungsteile siehe Bild 14

Rohrleitungen

	für hydraulische Energieversorgung	Bild 14, 15
	für Betätigung von Fahrwerksteilen	Bild 14, 16
	für Betätigung von Leit- und Steuerwerksteilen	Bild 14, 15
	für Notbetätigung	Bild 14, 15
	für mehrere Zwecke	Bild 14, 15
	für Enteisung (nur im linken Flügel)	

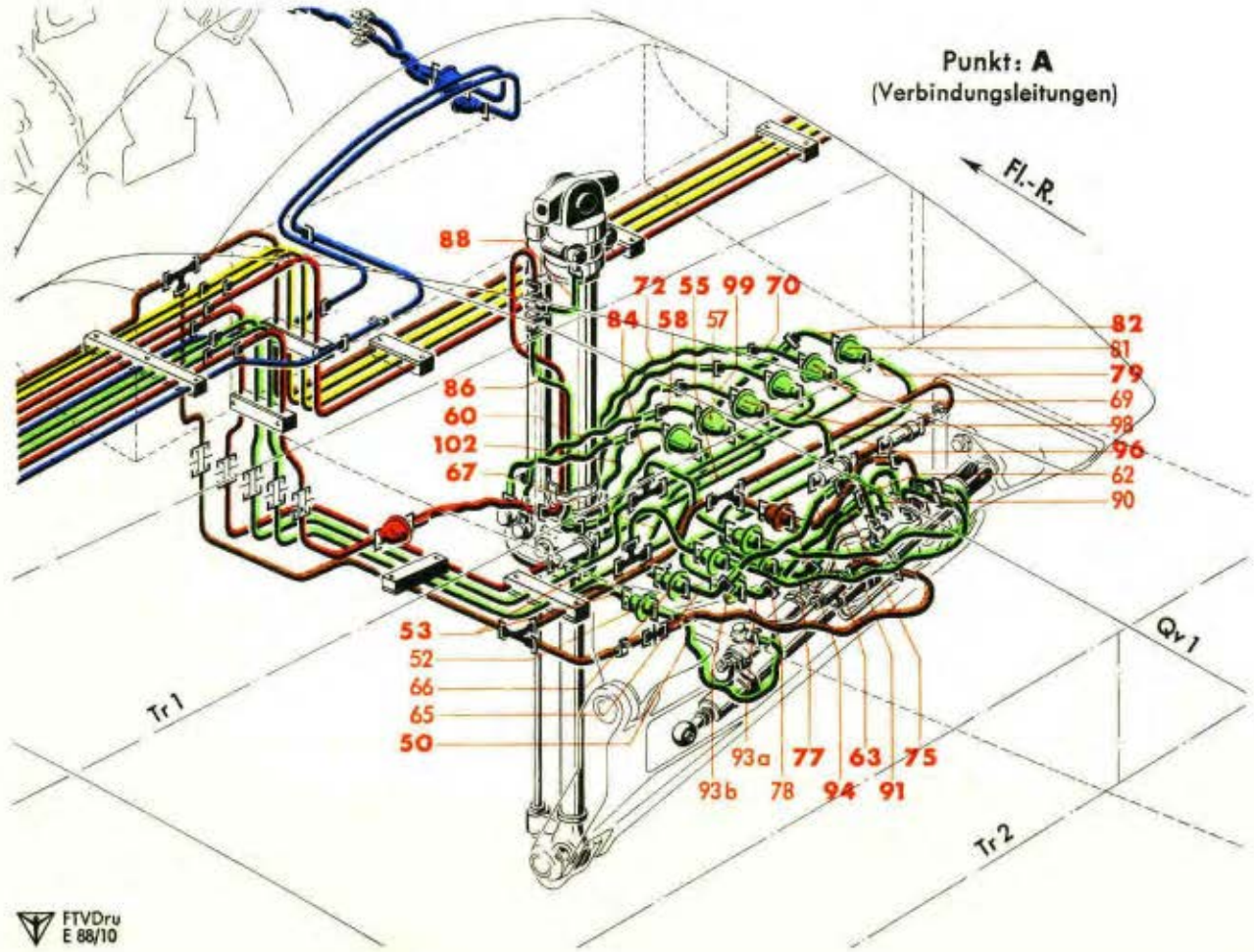

Werkstoff	Stück	Benennung	Ersatzteil-Nr.	Bild: 16 / Orts-Nr.	Bem.
		3) Rohrleitungen für hydraulische Betätigung von Leit- und Steuerwerksteilen	s. Bild 15, Orts-Nr. 21-58		
		4) Rohrleitungen für Notbetätigung	s. Bild 15, Ort-Nr. 61-91		
		5) Mehrzweckeleitungen	s. Bild 15, Orts-Nr. 101-137		
		6) Rohrleitungen für Enteisung der Höhenflosse **nur im Tragwerk-Flügel, links**			

Unbefugte Verwendung ist strafbar und macht schadenersatzpflichtig

Hydraulische Anlage
(Rohrverschraubungen)

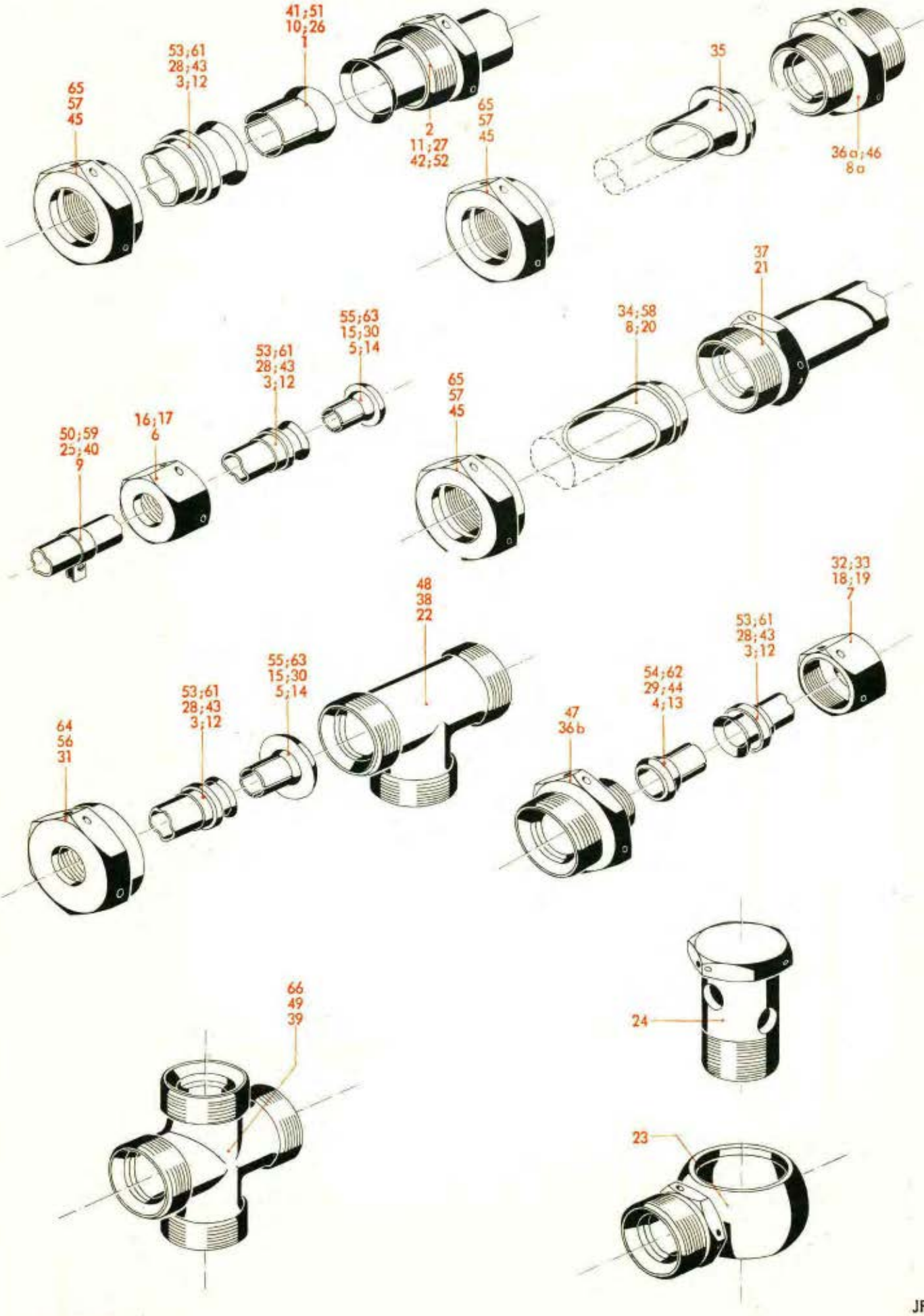

Werkstoff	Stück	Benennung	Ersatzteil-Nr.	Bild: 17 Orts-Nr.	Bem.
		Rohrverschraubungen			
		hierzu Orts-Nr. 1-66			
		für Rohr 8x1			
		Dichtkegel	6 MAF N 18331.1	1	
		Schraubstutzen	6 MAF N 18332.1	2	
		Stützring (Rohrstutzen)	6 MAF N 18345	3	
		Dichtkegel, abgesetzt	6 MAF N 18334.1	4	
		Übergangsdichtkegel	6/8 MAF N 18335.1	5	
		Übergangs-Überwurfmutter	6/8 MAF N 18336.1	6	
		Überwurfmutter	B 6 M 14x1,5 DIN 7606[3])	7	
		Dichtkegel	A 6 DIN 7608[1])	8	
		Doppelstutzen	B 6 DIN 7611[3])	8a	
		Schelle zum Befestigen der Abbindekabel	8 Ju N 118266	9	
		für Rohr 10x1			
		Dichtkegel	8 MAF N 18331.1	10	
		Schraubstutzen	8 MAF N 18332.1	11	
		Stützring (Rohrstutzen)	8 MAF N 18345	12	
		Dichtkegel, abgesetzt	8 MAF N 18334.1	13	
		Übergangsdichtkegel	8/10 MAF N 18335.1	14	
		"	8/13 MAF N 18335.1	15	
		Übergangs-Überwurfmutter	8/10 MAF N 18336.1	16	
		" "	8/13 MAF N 18336.1	17	
		Überwurfmutter	B 8 M 16x1,5 DIN 7606[1])	18	
		"	B 8 M 16x1,5 DIN 7606[3])	19	
		Dichtkegel	A 8 DIN 7608[1])	20	
		Lötstutzen	BC 8 DIN 7613[1])	21	
		T-Stück	8 DIN 7619	22	
		Ringstutzen	B 8 DIN 7621[3])	23	
		Hohlschraube	B 8 DIN 7623[3])	24	
		Schelle zum Befestigen der Abbindekabel	10 Ju N 118266	25	
		für Rohr 12x1			
		Dichtkegel	10 MAF N 18331.1	26	
		Schraubstutzen	10 MAF N 18332.1	27	
		Stützring (Rohrstutzen)	10 MAF N 18345	28	
		Dichtkegel, abgesetzt	10 MAF N 18334.1	29	
		Übergangsdichtkegel	10/13 MAF N 18335.1	30	
		Übergangs-Überwurfmutter	10/13 MAF N 18336.1	31	
		Überwurfmutter	B 10 M 18x1,5 DIN 7606[1])	32	
		"	B 10 M 18x1,5 DIN 7606[3])	33	
		Dichtkegel	A 10 DIN 7608[1])	34	
		Übergangsdichtkegel	A 10/8 DIN 7609[1])	35	
		Doppelstutzen	B 10 DIN 7611[3])	36a	
		Übergangsstutzen	B 10/8 DIN 7612[3])	36b	
		Lötstutzen	BC 10 DIN 7613[1])	37	

[1]) Aus Flußstahl (bei Bestellung angeben)
[3]) Aus Leichtmetall (bei Bestellung angeben)

Unbefugte Verwendung ist strafbar und macht schadenersatzpflichtig

Hydraulische Anlage
(Rohrverschraubungen)

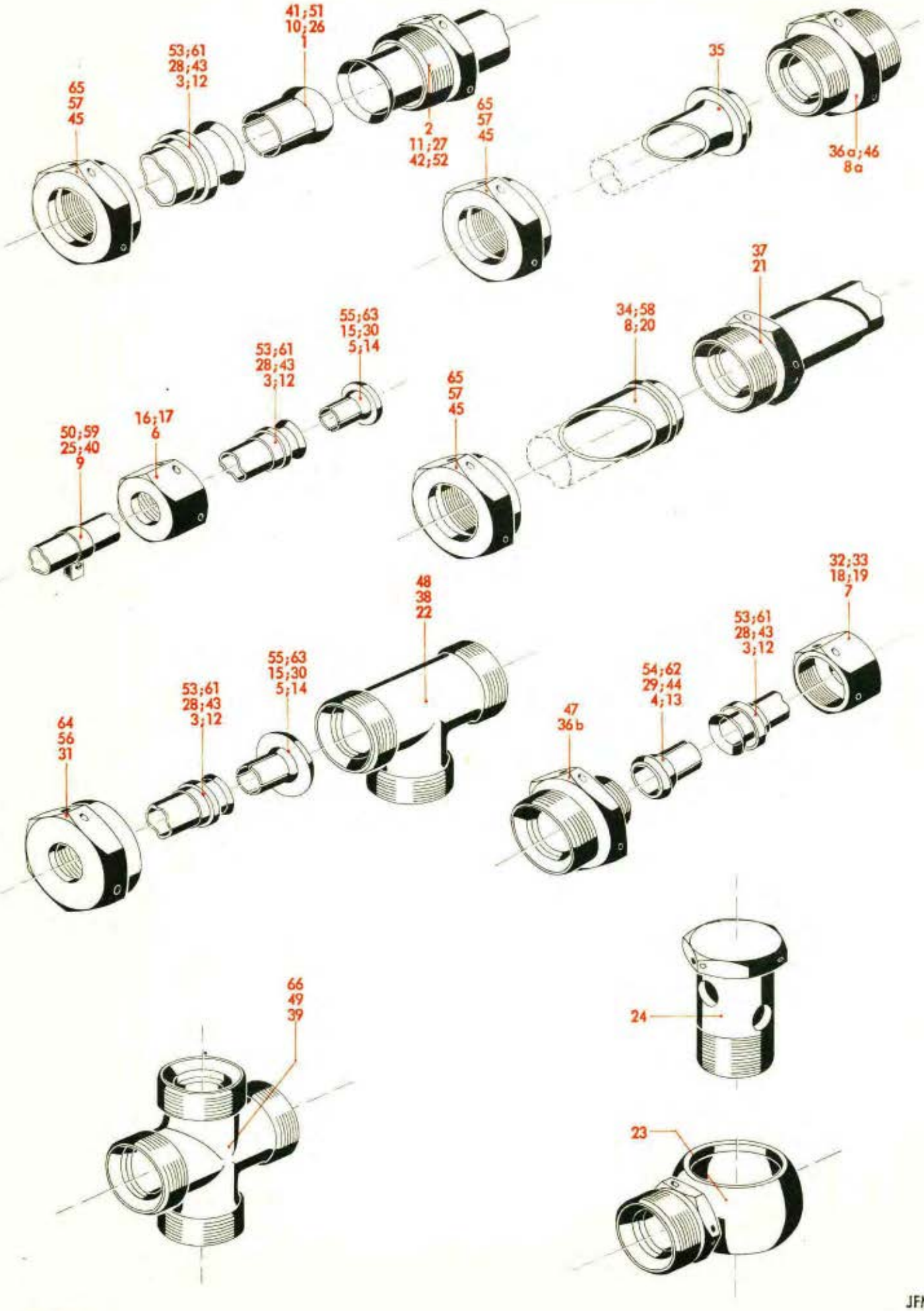

Werkstoff	Stück	Benennung	Ersatzteil-Nr.	Bild: 17 Orts-Nr.	Bem.
		T-Stück	10 DIN 7619	38	
		Kreuzstück	10 DIN 7620	39	
		Schelle zum Befestigen der Abbindekabel	12 Ju N 118266	40	
		für Rohr 15x1			
		Dichtkegel	13 MAF N 18331.1	41	
		Schraubstutzen	13 MAF N 18332.1	42	
		Stützring (Rohrstutzen)	13 MAF N 18345	43	
		Dichtkegel, abgesetzt	13 MAF N 18334.1	44	
		Überwurfmutter	B 13 M 22x1,5 DIN 7606[3])	45	
		Doppelstutzen	B 13 DIN 7611[3])	46	
		Übergangsstutzen	B 13/10 DIN 7612[3])	47	
		T-Stück	13 DIN 7619	48	
		Kreuzstück	13 DIN 7620	49	
		Schelle zum Befestigen der Abbindekabel	15 Ju N 118266	50	
		für Rohr 18x1			
		Dichtkegel	16 MAF N 18331.1	51	
		Schraubstutzen	16 MAF N 18332.1	52	
		Stützring (Rohrstutzen)	16 MAF N 18333.1	53	
		Dichtkegel, abgesetzt	16 MAF N 18334.1	54	
		Übergangsdichtkegel	16/20 MAF N 18335.1	55	
		Übergangs-Überwurfmutter	16/20 MAF N 18336.1	56	
		Überwurfmutter	B 16 M 26x1,5 DIN 7606[3])	57	
		Dichtkegel	A 16 DIN 7608[1])	58	
		Schelle zum Befestigen der Abbindekabel	18 Ju N 118266	59	
		für Rohr 22x1			
		Stützring (Rohrstutzen)	20 MAF N 18333.1	61	
		Dichtkegel, abgesetzt	20 MAF N 18334.1	62	
		Übergangsdichtkegel	20/25 MAF N 18335.1	63	
		Übergangs-Überwurfmutter	20/25 MAF N 18336.1	64	
		Überwurfmutter	B 20 M 30x1,5 DIN 7606[3])	65	
		Kreuzstück	20 DIN 7620	66	

[1]) Aus Flußstahl (bei Bestellung angeben)
[3]) Aus Leichtmetall (bei Bestellung angeben)

Unbefugte Verwendung ist strafbar und macht schadenersatzpflichtig

JFM-FTVDru
120242
BaSbKü

Hydraulische Anlage
(Abfangzylinder in der Bodenwanne)

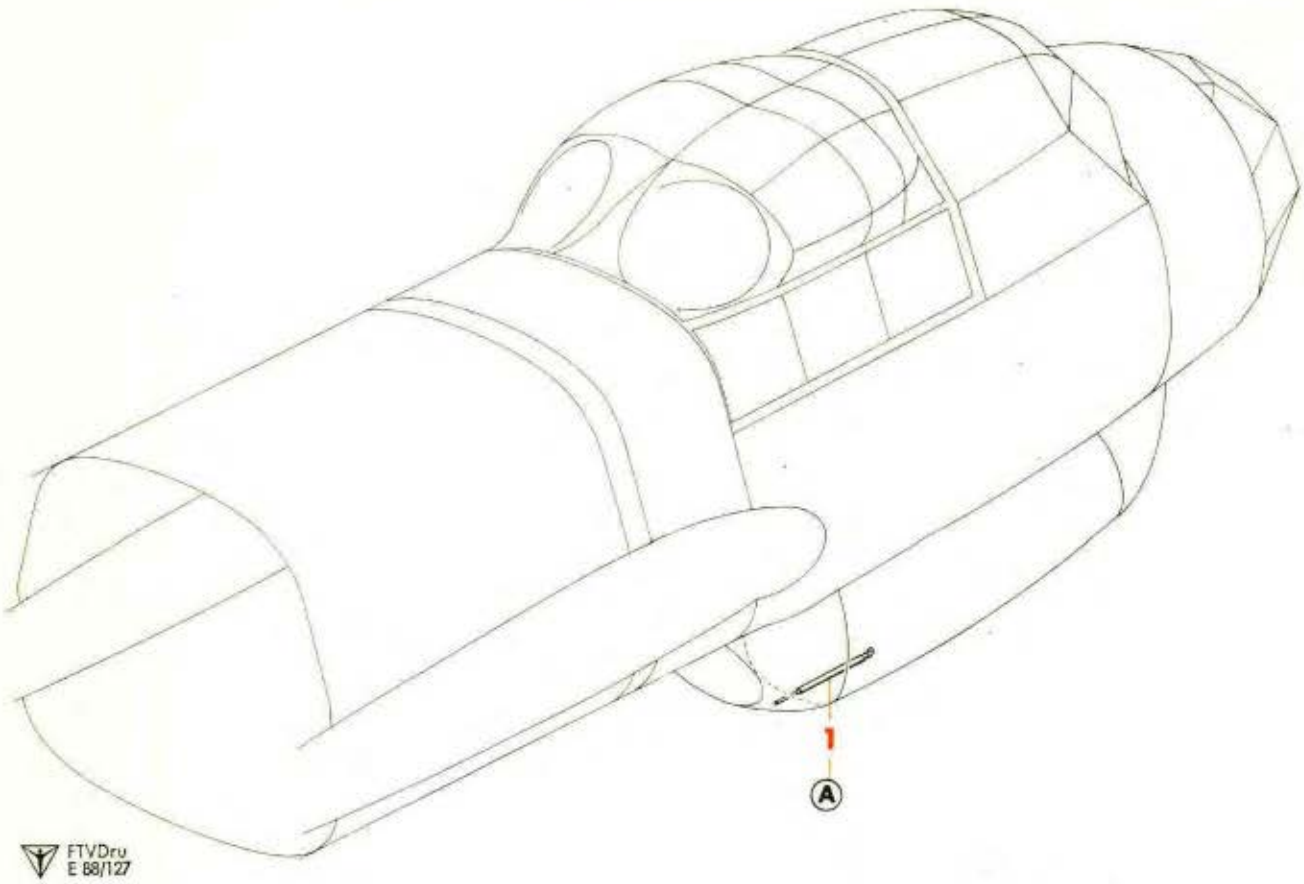

FTVDru
E 88/127

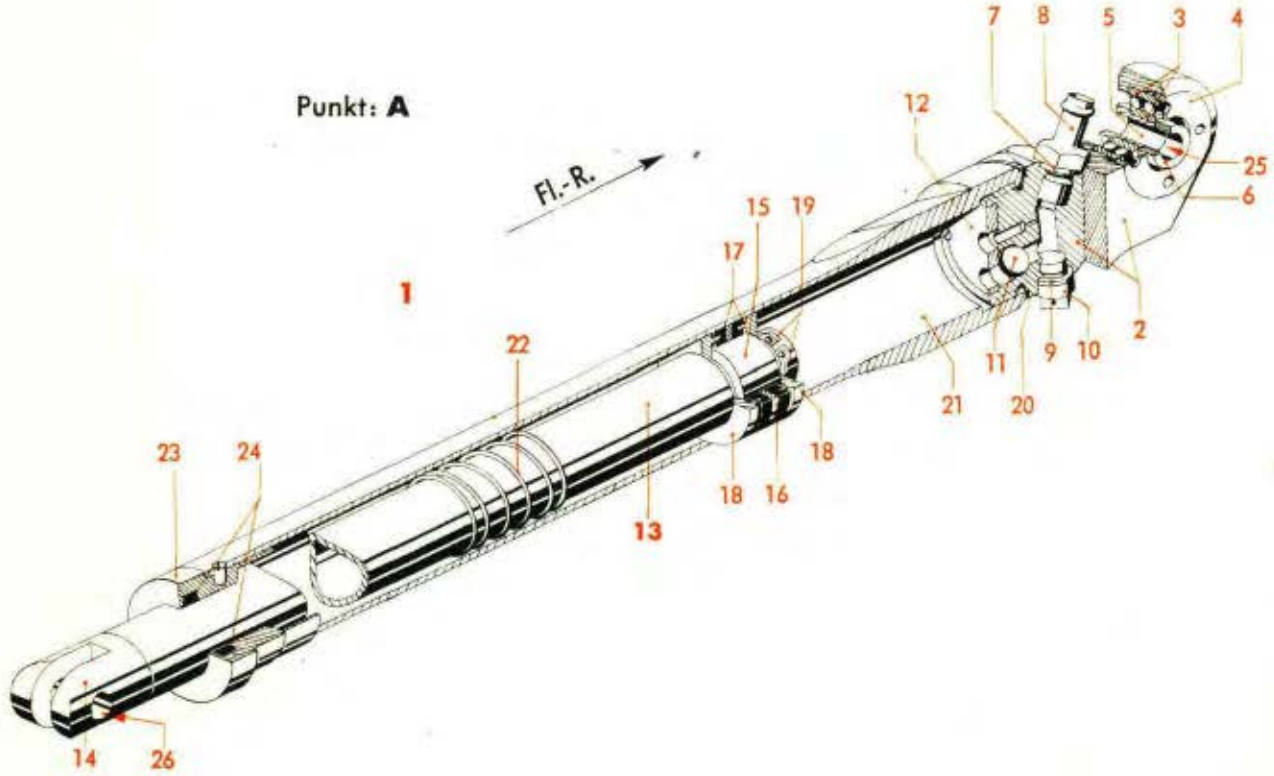

FTVDru
E 88/126

Werkstoff	Stück	Benennung	Ersatzteil-Nr.	Bild: 18 Orts-Nr.	Bem.
		Abfangzylinder, vollst.	**8899-209**	**1**	vgl. Bild 1, Orts-Nr. 10
		einschließlich Orts-Nr. 2-24			
	1	Zylinderkopf (Preßteil)	8899-207.15	2	
		„ (Behelf)	8899-207.02		
	1	Pendelkugellager 8 ø Bohrung	13303 DIN L 89	3	
	1	Gewindering	B 18 M 24x1 Ju N 17011	4	
	1	Buchse mit Bund 8 ø h 6/6 ø H 7 x 10,3 lang	8899-200.14	5	
	1	Buchse (Abstandsbuchse) 10 ø/6 ø H 7 x 4,2 lang	8899-200.15	6	
	1	Dichtring	8 x 12 Jum N 18311	7	
	1	Stutzen mit Gewinde M 8 m	8899-207.10	8	
	1	Dichtring 8/6 ø x 1 mm dick	8899-207.13	9	
	1	Verschlußschraube M 6 m (mit Vierkant)	8899-207.11	10	
	1	Stahlkugel	6 Lg N 17113	11	
	1	Scheibe 22 ø x 3 mm dick	8899-207.03	12	
	1	**Kolbenstange mit Gabelkopf (Rohr 16x1,5) vollst.**	**8899-207 H 02**	**13**	
		einschließlich Orts-Nr. 14-19			
	1	Gabelkopf	8899-207.08	14	
	1	Kolben-Innenstück	8899-207.19	15	
	1	Kolbenring 24,5 ø/18 ø H 11 x 2 mm dick	8899-207.16	16	
Buna-Gummi	2	Manschette	25 x 12 VDM N 18751	17	
	2	Kolben 25 ø f 8/13 ø H 11	8899-207.17	18	
	1	Sg-Ring	A 12 x 1 Lg N 15236	19	
	1	Dichtring 32/28 ø x 1 mm dick	8899-207.12	20	
	1	Zylinder	8899-207.01	21	
	1	Druckfeder	8899-207.09	22	
	1	Buchse	8899-207.04	23	
	1	Filzdichtung	8899-207.14	24	
		Bolzen	s. Konstr.-Gr. 1, Rumpf-Unterschale (Bodenwanne, fester Teil)	25	
		Konus mit Zylinderstift	s. Sonderabschnitt Bewaffnung (Bodenwanne, abwerfbarer Teil)	26	

Unbefugte Verwendung ist strafbar und macht schadenersatzpflichtig

Bau-Gruppe: **996**

Bild: **19**

Hydraulische Anlage

(Schaltplan)

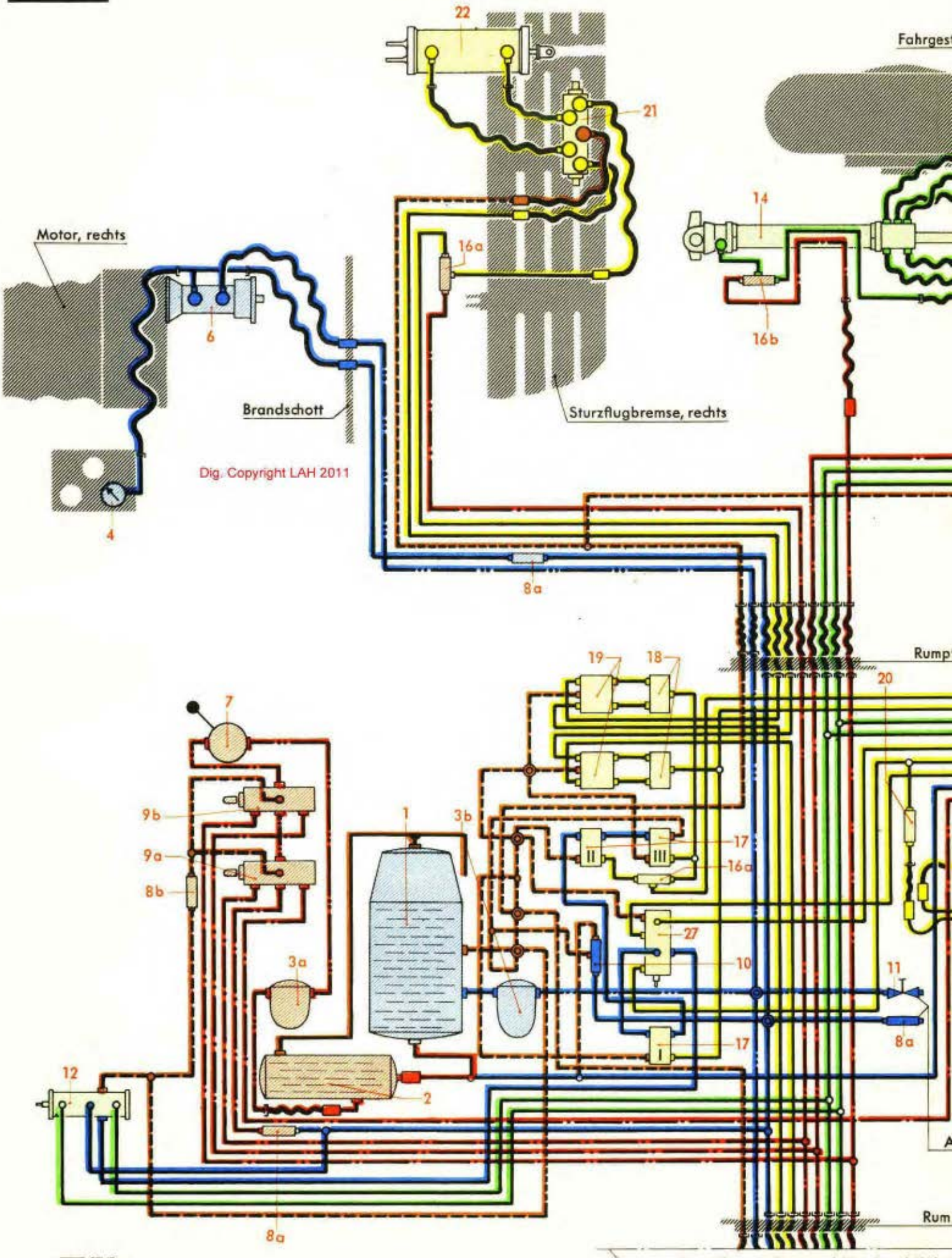

FTVDru
E 88/47

Leitungen und Geräte

- für hydraulische Energieversorgung
- für Betätigung von Fahrwerksteilen
- für Betätigung von Leit- und Steuerwerksteilen
- für Notbetätigung
- für mehrere Zwecke
- für Enteisung

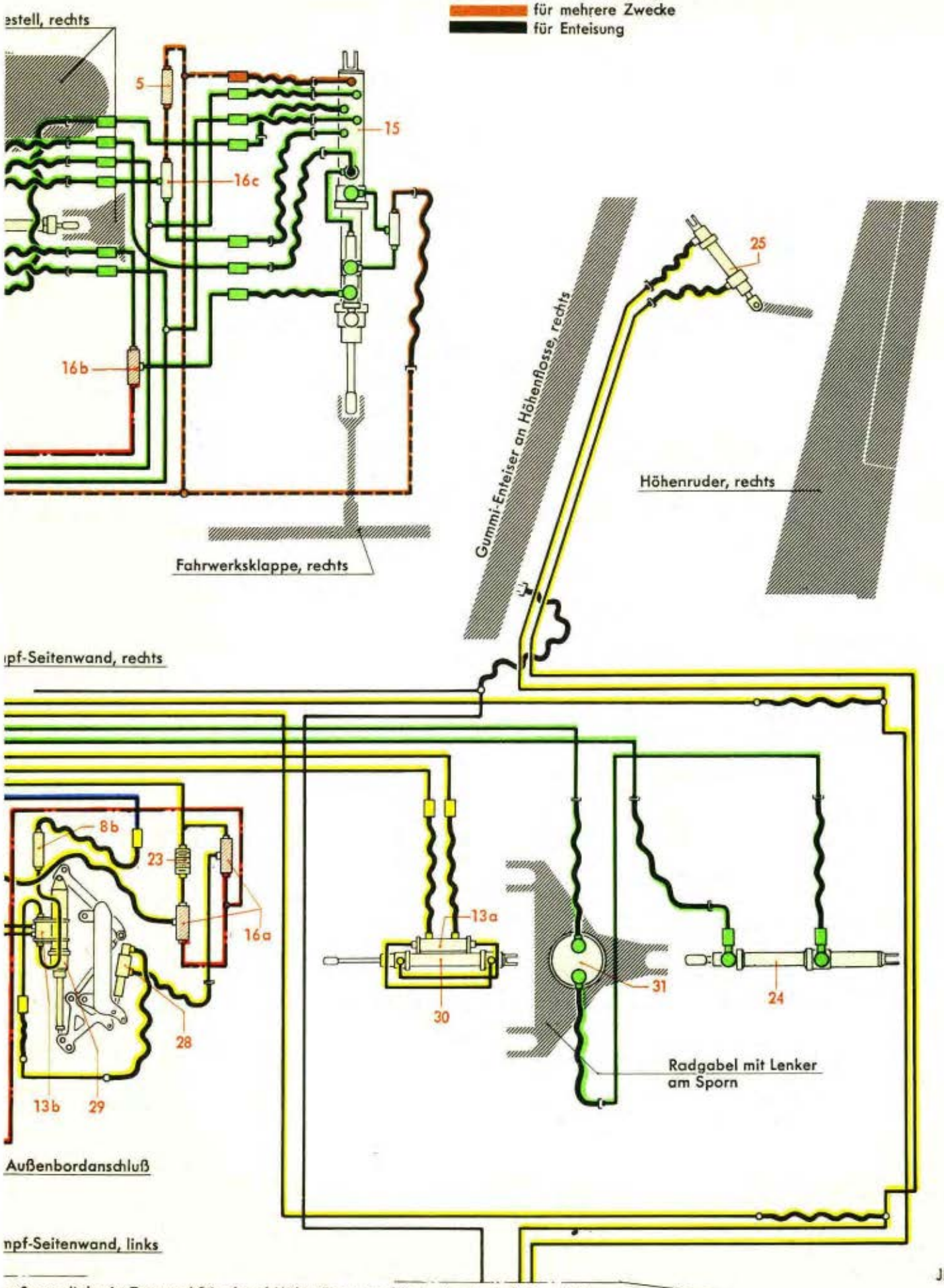

enflosse, links, ist Tragwerkflügel und Höhenflosse, rechts (s. oben), als Spiegelbild zu verwenden

Unbefugte Verwendung ist strafbar und macht schadenersatzpflichtig

Stück	Benennung	Bild: 19 Orts-Nr.	Vorkommen
	Schaltplan der Hydraulischen Anlage (nach 8800-70025 und 8800-70206)		
1	Sammelbehälter für hydraulische (Drucköl-)Anlage	1	Konstr.-Gruppe 8
1	Zusatzbehälter „ „ „ „	2	
1	Filter	3a	Bild/Orts-Nr. 2/21
1	Öl-Filter	3b	„ „ 2/24
2	Druckmesser	4	Fertig-Gruppe: Triebwerk (Hydr. Anlage und Geräte)
2	Rückschlagventil mit Drosselscheibe	5	Bild/Orts-Nr. 11/8 und 14/8
2	Motorpumpe (Druckölpumpe)	6	Konstr.-Gruppe 7: Flugmotor
1	Handpumpe	7	Bild/Orts-Nr. 2/10
4	Rückschlagventil	8a	Bild/Orts-Nr. 2/20, 2/26, 11/7 und 14/7
2	„	8b	Bild/Orts-Nr. 2/19 und 6/3
1	Drehsteuerschalter, links (Notschalter für Landeklappen und Sturzflugbremse)	9a	Bild/Orts-Nr. 2/14
1	Drehsteuerschalter, rechts (Notschalter für Fahrwerk)	9b	„ „ 2/15
1	Überdruckventil 85 atü	10	„ „ 10/5
1	Absperrventil	11	„ „ 2/33
1	Steuerschieber für Fahrwerk	12	„ „ 2/5
1	Hydraulische Verblockung	13a	siehe Orts-Nr. 30
1	„ „	13b	Konstr.-Gruppe 4: Steuerung im Rumpf (Landeklappenbetätigung)
2	Einziehstrebe für Fahrgestell	14	Bild/Orts-Nr. 11/2 und 14/2
2	„ „ Fahrgestell-Klappen	15	Bild/Orts-Nr. 11/3 und 14/3
5	Umsteuerventil	16a	Bild/Orts-Nr. 6/4, 10/73, 11/5 und 14/5
4	„	16b	Bild/Orts-Nr. 11/4 und 14/4
2	„	16c	Bild/Orts-Nr. 11/6 und 14/6
3	Kreuzventil	17	Bild/Orts-Nr. 10/4 und 10/74

JFM-FTVDru 140242 BaSbKü

Stück	Benennung	Bild: 19 Orts-Nr.	Vorkommen
2	Mengenverteiler	18	Bild/Orts-Nr. 10/76
2	Abschaltregler	19	„ „ 10/75
1	Drosselventil	20	„ „ 6/2
2	Steuerschalter für Sturzflugbrems-Verriegelung	21	Konstr.-Gruppe 4: Steuerung für Sturzflugbremse, links bzw. rechts
2	Einziehstrebe für Sturzflugbremse	22	
1	Blende	23	Bild/Orts-Nr. 6/1
1	Einziehstrebe für Sporn	24	„ „ 8/1
2	Einziehstrebe für Abfangvorrichtung (Trimmklappen-Einziehstrebe)	25	Konstr.-Gruppe 4: Steuerung im Höhenleitwerk
1	Schaltschieber für Landeklappen und Höhenflosse	27	Bild/Orts-Nr. 10/3
1	Steuerbares Überdruckventil	28	
1	Einziehstrebe für Landeklappen	29	Konstr.-Gruppe 4: Steuerung im Rumpf
1	„ „ Höhenflosse	30	
1	Radgabel mit Lenker	31	Konstr.-Gruppe 2: Spornanlage

Unbefugte Verwendung ist strafbar und macht schadenersatzpflichtig

1484

Ju 88 A-4

Ersatzteil-Liste

Konstruktions-Gruppe

9

Ausrüstung

JUNKERS FLUGZEUG- UND -MOTORENWERKE AG. DESSAU

Der Reichsminister der Luftfahrt und
Oberbefehlshaber der Luftwaffe
Generalluftzeugmeister

Nr. LC 2/V - 10222/41/75

Berlin, den 21. Juni 1941

Diese Druckschrift: **Ju 88 A-4 Ersatzteil-Liste,** Ausgabe 1941, gilt als vorläufige Ersatzteil-Liste.

I. A.

gez. **Gebauer**
Flieger-Oberstabsingenieur
und Gruppenleiter

Zur Beachtung!

Die vorliegende **Ju 88 A-4 Ersatzteil-Liste** enthält gleichzeitig das Baumuster Ju 88 A-8, das sich nur durch geringe Abweichungen vom Grundmuster Ju 88 A-4 unterscheidet (siehe fettumrandete Baureihen der Baugruppen-Gesamtübersicht).

Für **Ju 88 A-1, A-5** enthält eine besondere **Ersatzteil-Liste** gleichzeitig die Baumuster Ju 88 A-3, A-6, A-7; letztere unterscheiden sich wiederum nur durch geringe Abweichungen vom Grundmuster Ju 88 A-1, A-5.

Die weitere Verwendung der Baugruppen der Ju 88 A-4 Ersatzteil-Liste für die übrigen Baureihen der Ju 88 ist ebenfalls aus der **Baugruppen-Gesamtübersicht** zu ersehen.

Das Auffinden bzw. Vorkommen der Ersatzteil-Nr. in den Baugruppen der Baureihen A-1, A-3 bis A-8 ist aus der **Schlüssel-Liste der Ersatzteilnummern** zu ersehen. Darüber hinaus wird daselbst auf das Vorhandensein in den Vorratssätzen (Plan- und Reparaturwerksbevorratung) durch entsprechende Schlüsselzahlen (1-6) hingewiesen.

Inhaltsübersicht*)

Gliederung der Ersatzteil-Liste

Konstruktions-Gruppen:

1 Rumpfwerk
2 Fahrwerk
3 Leitwerk
4 Steuerwerk
5 Tragwerk
6 Triebwerks-Gerüst und -Verkleidung
7 Triebwerksanlage
8 Triebwerksbehälter
9 Ausrüstung

Anhang:

A Normteil-Liste
B Ausrüstungs-Geräteliste
C Elt-Geräteliste
D Auswärtsteil-Liste

Untergliederung in Baugruppen siehe auf der entsprechenden **Baugruppen - Gesamtübersicht.** Die **weitere Unterteilung der Baugruppen** ist auf dem jeweiligen **Inhaltsverzeichnis** zu ersehen.

*) Titelei, d. h. Titelblatt, Erklärungen, Berichtigungen usw. befinden sich jeweils am Anfang eines Ersatzteillisten-Einbandes.

Sämtliche Angaben bleiben unser Eigentum und dürfen nur für Betrieb, Wartung und Ausbesserung von Junkers-Flugzeugen benutzt werden. Wir behalten uns vor, jede andere Benutzung und Mitteilung an Dritte zivil- und strafrechtlich zu verfolgen. Etwaige bestehende Geheimhaltungsbestimmungen sind zu beachten.
Copyright 1941 by Junkers Flugzeug- und -Motorenwerke Aktiengesellschaft, Dessau.

Manuskript (Bild und Text): JFM-FTVDru

Satz und Druck: Gebr. Feyl, Berlin SW 68

Dezember 1942

Deckblätter Nr. 74-84

zur

Ju 88 A-1, A-5 bzw. Ju 88 A-4 Ersatzteil-Liste

Konstr.-Gruppe 9: Ausrüstung (Bewaffnung)

Ausgabe 1941

Die Deckblätter sind an der betr. Stelle (Baugruppe, Bild, Orts-Nr.) in die Ersatzteil-Liste einzukleben bzw. handschriftlich nachzutragen.

Deckblatt Nr. 74*)	Baugruppe	95,	Bild	3,	Orts-Nr.	16		
„ „ 75*)	„	95,	„	3,	„	23		
„ „ 76*)	„	95,	„	3,	„	38		
„ „ 77*)	„	942,	„	7,	„	5-7		
„ „ 78*)	„	942,	„	7,	„	26 u. 27		
„ „ 79**)	„	957,	„	3,	„	16		
Deckblatt Nr. 80**)	Baugruppe	957,	Bild	3,	Orts-Nr.	23		
„ „ 81**)	„	957,	„	3,	„	38		
„ „ 82**)	„	957,	„	5,	„	7		
„ „ 83*)	„	9401,	„	9,	„	6 u. 7		
			„	10,	„	6 u. 7		
			„	15,	„	6 u. 7		
„ „ 84*)	„	942,	„	46,	„	17		

*) Deckblatt Nr. 74-78, 83 und 84 wird nur für Ju 88 A-1, A-5 Ersatzteil-Liste benötigt.

**) Deckblatt Nr. 79-82 wird nur für Ju 88 A-4 Ersatzteil-Liste benötigt.

Deckbl. Nr. 74 Baugr. 95 Bild 3, Orts-Nr. 16

Ersatzteil-Nr.: Sp 11 ändere in Sp 16 st

Deckbl. Nr. 75 Baugr. 95 Bild 3, Orts-Nr. 23

Ersatzteil-Nr.: 50 Ju N 113834 ändere in 48 Ju N 113834

Deckbl. Nr. 75 Baug Bild Orts-Nr. 38

Sechskantschraube M 6x50 DIN Kr 551
ändere in
Sechskantbolzen 6 ø, nicht abgesetzt 48 Ju N 113834

Deckbl. Nr. 77 Baugr. 942 Bild 7, Orts-Nr. 5-7

1	Hebelwelle (Rohr 25 x 1,5)	88.942-01 H 05	5
2	Kegelstift	5x30 Ju N 15214	6
1	Buchse	16x15 Ju N 17002.1	7

Deckbl. Nr. 78 Baugr. 942 Bild 7, Orts-Nr. 26,27

Ersatzteil-Nr.: 16 Ju N 113834 ändere in 14 Ju N 113834
Orts-Nr. 27 „entfällt"

Deckbl. Nr. 79 Baugr. 957 Bild 3, Orts-Nr. 16

Ersatzteil-Nr.: Sp 11 ändere in Sp 16 st

Verzeichnis der Ersatzteil-Nummern

Ersatzteil-Nr.	Baureihe A-1	A-3	A-4	A-5	A-6	A-7	Vorkommen Baugruppe/ Bild/Orts-Nr.
8895-0204	■		■	■	■		95/3/24, 42
							957/3/24, 42
-0205	■		■	■	■		95/3/25
							957/3/25
-03	■		■	■	■		95/2/4
							957/2/4
-03 H 01	■		■	■	■		95/3/32
							957/3/32
-0301	■		■	■	■		95/3/32
							957/3/32
-0302	■		■	■	■		95/3/35
							957/3/35
-0303	■		■	■	■		95/3/43
							957/3/43
-0304	■		■	■	■		95/3/44
							957/3/44
-0323	■		■	■	■		95/3/35
							957/3/35
-06	■			■	■		95/2/7
-0603	■		■	■	■		„ /4/10
							957/4/10
-0604	■		■	■	■		95/4/11
							957/4/11
-0605	■		■	■	■		95/4/12
							957/4/12
-0607	■		■	■	■		95/4/14
							957/4/14
-0608	■		■	■	■		95/4/13
							957/4/13
-08	■			■	■		95/5/12
-09	■		■	■	■		„ /2/6
							957/2/6
-0901	■		■	■	■		95/4/2
							957/4/2
-0902	■		■	■	■		95/4/3
							957/4/3
-15	■			■	■		95/5/3
-15 H 01	■			■	■		„ /5/4
-1501	■			■	■		„ /5/4
-1502	■			■	■		„ /5/7, 9
-16	■			■	■		„ /5/19
-1601	■		■	■	■		„ /5/20
							957/5/12
-17	■			■	■		95/5/8

Ersatzteil-Nr.	Baureihe A-1	A-3	A-4	A-5	A-6	A-7	Vorkommen Baugruppe/ Bild/Orts-Nr.
8895-17 H 01	■			■	■		95/5/10
-1701	■			■	■		„ /5/10
-18	■			■	■		„ /5/9
-18 H 01	■			■	■		„ /5/10
-1801	■			■	■		„ /5/10
88.123-135.06	■	■	■	■	■	■	947/10/22
88.148-Z 04			■				947/1/4
88.403-3101	■	■	■	■	■	■	942/2/10
							„ /5/9
							„ /6/27
							„ /11/1
							9402/2/10
							„ /5/9
							„ /6/27
							„ /11/1
88.735-75 H 01	■			■	■	■	942/37/52
							„ /45/35
-75 H 02	■			■	■	■	„ /37/46
-7501	■	■	■	■	■	■	„ /37/14
							„ /45/31
							9401/5/14
							„ /14/34
							9402/37/34
							„ /41/34
-7502	■	■	■	■	■	■	942/37/24
							„ /45/36
							9401/5/24
							„ /14/38
							9402/37/38
							„ /41/38
-7503	■	■	■	■	■	■	942/37/16
							„ /45/33
							9401/5/16
							„ /14/36
							9402/37/36
							„ /41/36

Unbefugte Verwendung ist strafbar und macht schadenersatzpflichtig

Verzeichnis der Ersatzteil-Nummern

Ersatzteil-Nr.	Baureihe A-1	A-3	A-4	A-5	A-6	A-7	Vorkommen Baugruppe/ Bild/Orts-Nr.
88.735-7506	▒	▒	▒	▒	▒	▒	942/37/26
							„ /45/38
							9401/5/26
							„ /14/40
							9402/37/40
							„ /41/40
-7507	▒	▒	▒	▒	▒	▒	942/37/15
							„ /45/32
							9401/5/15
							„ /14/35
							9402/37/35
							„ /41/35
-7508	▒	▒	▒	▒	▒	▒	942/37/25
							„ /45/37
							9401/5/25
							„ /14/39
							9402/37/39
							„ /41/39
-7510	▒	▒	▒	▒	▒	▒	942/37/17
							„ /45/34
							9401/5/17
							„ /14/37
							9402/37/37
							„ /41/37
-7511	▒	▒	▒	▒	▒	▒	942/37/27
							„ /45/39
							9401/5/27
							„ /14/41
							9402/37/41
							„ /41/41
-7513	▒	▒	▒	▒	▒	▒	942/37/43
							„ /45/42
							9401/5/43
							„ /14/42
							9402/37/42
							„ /41/42
88.904-Z 05	▒	▒	▒	▒	▒	▒	906/34/1
-Z 16	▒	▒		▒	▒	▒	„ /31/36-39
							„ /33/18, 47-49, 58
							„ /35/6
							„ /36/17
88.904-Z 17	▒	▒		▒	▒	▒	906/31/36, 37, 53
							„ /33/16, 50-52, 56
							„ /35/8
							„ /36/20
-Z 20	▒	▒		▒	▒	▒	„ /38/1
-Z 22	▒	▒		▒	▒	▒	„ /36/1-4, 16, 18
-70	▒	▒		▒	▒	▒	„ /31/61, 66
							„ /32/3
							„ /33/4, 7, 14, 61
							„ /35/4
							„ /36/10
-91	▒	▒	▒	▒	▒	▒	„ /34/2
-92	▒	▒	▒	▒	▒	▒	„ /34/6
-93	▒	▒	▒	▒	▒	▒	„ /34/3
-95	▒	▒	▒	▒	▒	▒	„ /34/4
-96	▒	▒	▒	▒	▒	▒	„ /34/7
-97	▒	▒	▒	▒	▒	▒	„ /34/5
-99	▒	▒	▒	▒	▒	▒	„ /34/13
-100	▒	▒	▒	▒	▒	▒	„ /34/8
-100 H 01	▒	▒	▒	▒	▒	▒	„ /34/10
-100 H 02	▒	▒	▒	▒	▒	▒	„ /34/9
-148	▒	▒		▒	▒	▒	„ /31/36-39
							„ /33/18, 47-49, 58
							„ /35/6
							„ /36/17
-168	▒	▒		▒	▒	▒	„ /31/36-39, 53
							„ /33/16, 50-52, 56
							„ /35/8
							„ /36/20
-196	▒	▒		▒	▒	▒	„ /38/46
-197	▒	▒		▒	▒	▒	„ /38/82
-197.02	▒	▒		▒	▒	▒	„ /38/83
-197.03	▒	▒		▒	▒	▒	„ /38/84
-197.04	▒	▒		▒	▒	▒	„ /38/85
-197.07	▒	▒		▒	▒	▒	„ /38/86
-198	▒	▒		▒	▒	▒	„ /38/44

Unbefugte Verwendung ist strafbar und macht schadenersatzpflichtig

Forts. Seite 5

Ersatzteil-Nr.	Baureihe A-1	A-3	A-4	A-5	A-6	A-7	Vorkommen Baugruppe/ Bild/Orts-Nr.
88.904-199	■	■		■	■	■	906/38/45
-206	■	■		■	■	■	„ /36/3, 4, 16, 18
88.906-Z 06	■	■	■	■	■	■	906/34/30
-Z 16	■	■		■	■	■	„ /31/
							„ /33/
							„ /35/6
							„ /36/17
							„ /37/
-Z 17	■	■		■	■	■	„ /31/
							„ /33/
							„ /35/8
							„ /36/20
							„ /37/
-Z 22	■	■		■	■	■	„ /36/
-88	■	■		■	■	■	„ /31/10, 14, 18, 22
							„ /33/10, 19, 27, 31
-90	■	■	■	■	■	■	„ /34/34
-91	■	■	■	■	■	■	„ /34/31
-91 H 01	■	■	■	■	■	■	„ /34/32
-91 H 02	■	■	■	■	■	■	„ /34/33
-121	■	■		■	■	■	„ /31/26, 30, 67
							„ /33/36, 37 41, 63
-148	■	■		■	■	■	„ /31/
							„ /33/
							„ /35/6
							„ /36/17
							„ /37/
-168	■	■		■	■	■	„ /31/
							„ /33/
							„ /35/8
							„ /36/20
							„ /37/
-206	■	■		■	■	■	„ /36/3, 4 16, 18
88.916-78	■	■		■	■	■	906/35/3
-127	■	■		■	■	■	„ /32/53
-128	■	■		■	■	■	„ /32/52

Ersatzteil-Nr.	Baureihe A-1	A-3	A-4	A-5	A-6	A-7	Vorkommen Baugruppe/ Bild/Orts-Nr.
88.921-0102	■	■		■	■	■	932/3/4
-02	■	■		■	■	■	„ /2/19
88.932	■	■		■	■	■	932/1/1
88.932-Z 01	■	■		■	■	■	„ /1/2
-Z 02	■	■		■	■	■	„ /1/5
-Z 03	■	■		■	■	■	„ /1/6
-Z 04	■	■		■	■	■	„ /1/4
-Z 07	■	■		■	■	■	„ /1/3
-Z 08	■	■		■	■	■	„ /1/3
-01	■	■		■	■	■	„ /2/17
-01 H 01	■	■	■	■	■	■	„ /3/2
							947/6/2
-01 H 02	■	■	■	■	■	■	932/3/36
							947/6/36
-01 H 04	■	■	■	■	■	■	932/3/11
							947/6/11
-01 H 05	■	■	■	■	■	■	932/3/29
							947/6/29
-01 H 06	■	■	■	■	■	■	932/3/35
							947/6/35
-01 H 07	■	■	■	■	■	■	932/3/9
							947/6/9
-01 H 08	■	■	■	■	■	■	932/3/8
							947/6/8
-01 H 10	■	■	■	■	■	■	932/3/41
							947/6/41
-0104	■	■		■	■	■	932/3/4
-0105	■	■	■	■	■	■	„ /3/26
							947/6/26
-0107	■	■	■	■	■	■	932/3/23
							947/6/23
-0109	■	■	■	■	■	■	932/3/37
							947/6/37
-0110	■	■	■	■	■	■	932/3/22
							947/6/22
-0114	■	■	■	■	■	■	932/3/25
							947/6/25
-0115	■	■		■	■	■	932/3/5
-0125	■	■	■	■	■	■	„ /3/40
							947/6/40
-0128	■	■	■	■	■	■	932/3/38
							947/6/38

Unbefugte Verwendung ist strafbar und macht schadenersatzpflichtig

Verzeichnis der Ersatzteil-Nummern

Ersatzteil-Nr.	Baureihe A-1	A-3	A-4	A-5	A-6	A-7	Vorkommen Baugruppe/ Bild/Orts-Nr.
88.932-0129	■	■	■	■	■	■	932/3/39
							947/6/39
-0132	■	■	■	■	■	■	932/3/19
							947/6/19
-0133	■	■	■	■	■	■	932/3/26
							947/6/26
-0142	■	■	■	■	■	■	932/3/7
							947/6/7
-0145	■	■	■	■	■	■	932/3/10
							947/6/10
-0146	■	■	■	■	■	■	932/3/21
							947/6/21
-0147	■	■	■	■	■	■	932/3/24
							947/6/24
-0148	■	■	■	■	■	■	932/3/28
							947/6/28
-0149	■	■	■	■	■	■	932/3/16
							947/6/16
-0150	■	■	■	■	■	■	932/3/17
							947/6/17
-0151	■	■	■	■	■	■	932/3/18
							947/6/18
-0154	■	■	■	■	■	■	932/3/20
							947/6/20
-0156	■	■	■	■	■	■	932/3/29
							947/6/29
-0157	■	■		■	■	■	932/3/5
-0158	■	■	■	■	■	■	„ /3/34
							947/6/34
-0160	■	■	■	■	■	■	932/3/19
							947/6/19
-0167	■	■	■	■	■	■	932/3/12
							947/6/12
-0168	■	■	■	■	■	■	932/3/13
							947/6/13
-0170	■	■	■	■	■	■	932/3/14
							947/6/14
-02	■	■		■	■	■	932/2/19
-0201	■	■		■	■	■	„ /3/44
-0202	■	■		■	■	■	„ /3/43
-04 H 03	■	■		■	■	■	„ /3/51
-10	■	■	■	■	■	■	„ /2/18
							947/2/26

Ersatzteil-Nr.	Baureihe A-1	A-3	A-4	A-5	A-6	A-7	Vorkommen Baugruppe/ Bild/Orts-Nr.
88.932-26	■	■		■	■	■	932/4/10
							„ /6/10
							„ /8/10
							„ /9/10
-26 H 01	■	■		■	■	■	„ /5/13
-26 H 03	■	■		■	■	■	„ /5/12
-26 H 04	■	■		■	■	■	„ /5/18
-26 H 05	■	■		■	■	■	„ /5/14
-26 H 06	■	■		■	■	■	„ /5/19
-26 H 07	■	■		■	■	■	„ /5/11
-2601	■	■		■	■	■	„ /5/10
-2602	■	■		■	■	■	„ /5/7
-2604	■	■		■	■	■	„ /5/8
-2606	■	■		■	■	■	„ /5/4
-2608	■	■		■	■	■	„ /5/3
-2609	■	■		■	■	■	„ /5/2
-2644	■	■		■	■	■	„ /5/5
-2645	■	■		■	■	■	„ /5/6
-2650	■	■		■	■	■	„ /5/10
-2693	■	■		■	■	■	„ /5/15, 18
-2694	■	■		■	■	■	„ /5/16, 18
-26.105	■	■		■	■	■	„ /5/20
-26.106	■	■		■	■	■	„ /5/22
-26.121	■	■		■	■	■	„ /5/13
-29	■	■		■	■	■	„ /4/11
							„ /6/11
							„ /8/11
							„ /9/11
-33	■	■		■	■	■	„ /8/16
-3302	■	■	■	■	■	■	„ /5/33
							„ /6/14b
							„ /8/19
							„ /9/19
							947/9/35
-3306	■	■	■	■	■	■	932/5/33
							„ /6/14b
							„ /8/19
							„ /9/19
							947/9/35
-34	■	■	■	■	■	■	932/4/12
							„ /6/12
							„ /8/12
							„ /9/12
							947/7/19

Unbefugte Verwendung ist strafbar und macht schadenersatzpflichtig

Forts. Seite 7

Verzeichnis der Ersatzteil-Nummern

Ersatzteil-Nr.	Baureihe A-1	A-3	A-4	A-5	A-6	A-7	Vorkommen Baugruppe/ Bild/Orts-Nr.
88.932-3401	■	■	■	■	■	■	932/5/26, 32
							„ /6/14a
							„ /8/18
							„ /9/18
							947/9/28, 34
-3408	■	■	■	■	■	■	932/5/26, 32
							„ /6/14a
							„ /8/18
							„ /9/18
							947/9/28, 34
-36	■	■	■	■	■	■	932/4/13
							„ /6/13
							„ /8/13
							„ /9/13
							947/7/20
-3602	■	■	■	■	■	■	932/5/28
							947/9/30
-3603	■	■	■	■	■	■	932/5/29
							947/9/31
-3604	■	■	■	■	■	■	932/5/30
							947/9/32
-38	■	■		■	■	■	932/8/29
-41	■	■		■	■	■	„ /8/14
							„ /9/14
-46	■	■		■	■	■	„ /8/15
							„ /9/15
-48	■	■		■	■	■	„ /9/16
-49	■	■		■	■	■	„ /7/11
-50	■	■		■	■	■	„ /2/20
-50 H 01	■	■		■	■	■	„ /3/47
-50 H 02	■	■		■	■	■	„ /3/48
-50 H 03	■	■		■	■	■	„ /3/49
-50 H 04	■	■		■	■	■	„ /3/50
-5001	■	■		■	■	■	„ /3/56
-5002	■	■		■	■	■	„ /3/54
-5003	■	■		■	■	■	„ /3/52
-5006	■	■		■	■	■	„ /3/58
-65	■	■		■	■	■	„ /4/17
							„ /6/17
-6501	■	■		■	■	■	„ /4/18
							„ /6/18
-6502	■	■		■	■	■	„ /4/19
							„ /6/19

Ersatzteil-Nr.	Baureihe A-1	A-3	A-4	A-5	A-6	A-7	Vorkommen Baugruppe/ Bild/Orts-Nr.
88.932-70	■	■		■	■	■	932/4/16
							„ /6/16
-70 H 01	■	■		■	■	■	„ /5/36
-7002	■	■		■	■	■	„ /5/37
-7004	■	■		■	■	■	„ /5/38
-75	■	■		■	■	■	„ /6/14
-80	■	■		■	■	■	„ /4/14
-81	■	■		■	■	■	„ /4/21
							„ /6/21
-82	■	■		■	■	■	„ /4/22
							„ /6/22
-83	■	■		■	■	■	„ /4/23
							„ /6/23
-84	■	■		■	■	■	„ /4/24
							„ /6/24
88.933-1630			■				947/4/14, 35
							„ /6a/14, 31
-3541			■				„ /10/14
-3542			■				„ /10/13
88.934-13 H 02			■				947/10/11
							„ /12a/31
-13 H 03			■				„ /10/8
							„ /11/13
							„ /12a/28
							„ /12b/13
-13 H 04			■				„ /10/9
							„ /11/14
							„ /12a/29
							„ /12b/14
-1712			■				„ /12/8a
							„ /12c/9
-1713			■				„ /4/9, 30
							„ /6a/9, 26
							„ /10/7
							„ /12a/27
88.939-79			■				947/7/40
88.942	■	■		■	■	■	942/1/1
88.942-Z 01	■	■	■	■	■	■	„ /1/3
							9401/1/3
							9402/1/3

Unbefugte Verwendung ist strafbar und macht schadenersatzpflichtig

Verzeichnis der Ersatzteil-Nummern

Ersatzteil-Nr.	Baureihe A-1	A-3	A-4	A-5	A-6	A-7	Vorkommen Baugruppe/ Bild/Orts-Nr.
88.942-Z 02	■	■	■	■	■	■	942/1/4
							9401/1/4
							9402/1/4
-Z 04	■	■	■	■	■	■	942/1/9
							9401/1/9
							9402/1/8
-Z 05	■	■	■	■	■	■	942/1/7
							9401/1/7
							9402/1/6
-Z 06	■	■	■	■	■	■	942/1/8
							9401/1/8
							9402/1/7
-Z 08	■	■		■	■	■	942/1/12
							9401/1/12
-Z 09	■	■		■	■	■	942/1/13
							9401/1/13
-Z 10	■	■		■	■	■	942/1/5
							9401/1/5
-Z 12	■	■		■	■	■	942/1/17
							9401/1/19
-Z 15	■	■	■	■	■	■	942/1/2
							9401/1/2
							9402/1/2
-Z 20	■	■	■	■	■	■	942/1/10
							9401/1/10
							9402/1/19
-Z 21	■	■	■	■	■	■	942/1/11
							9401/1/11
							9402/1/10
-Z 23	■	■		■	■	■	942/1/14
-Z 24	■	■		■	■	■	„ /1/15
-Z 25	■	■		■	■	■	„ /1/16
-Z 26	■	■	■	■	■	■	„ /1/19
							9401/1/26
							9402/1/21
-Z 30	■	■		■	■	■	942/1/18
							9401/1/20
-01	■	■	■	■	■	■	942/6/2
							9402/6/2
-01 H 02	■	■	■	■	■	■	942/7/8
							9402/7/8
-01 H 03	■	■	■	■	■	■	942/7/18
							9402/7/18
88.942-01 H 04	■	■	■	■	■	■	942/7/20
							9402/7/20
-01 H 05	■	■	■	■	■	■	942/7/5
							9402/7/5
-0104	■	■	■	■	■	■	942/7/2
							9402/7/2
-0107	■	■	■	■	■	■	942/11/9, 16
							9402/11/9, 16
-0108	■	■	■	■	■	■	942/11/9, 16
							9402/11/9, 16
-0109	■	■	■	■	■	■	942/7/2
							9402/7/2
-0112	■	■	■	■	■	■	942/3/20
							„ /11/11, 16
							9402/3/20
							„ /11/11, 16
-0113	■	■	■	■	■	■	942/3/19
							„ /11/12, 16
							9402/3/19
							„ /11/12, 16
-0115	■	■	■	■	■	■	942/3/18
							„ /11/10, 16
							9402/3/18
							„ /11/10, 16
-0117	■	■	■	■	■	■	942/7/14
							9402/7/14
-0120	■	■	■	■	■	■	942/7/16
							9402/7/16
-0125	■	■	■	■	■	■	942/7/10
							9402/7/10
-0126	■	■	■	■	■	■	942/7/15
							9402/7/15
-0127	■	■	■	■	■	■	942/7/15
							9402/7/15
-0129	■	■	■	■	■	■	942/7/13
							9402/7/13
-0132	■	■	■	■	■	■	942/7/11
							9402/7/11
-0133	■	■	■	■	■	■	942/7/3
							9402/7/3
-0134	■	■	■	■	■	■	942/7/3
							9402/7/3
-0150	■	■	■	■	■	■	942/7/10
							9402/7/10

Unbefugte Verwendung ist strafbar und macht schadenersatzpflichtig

Forts. Seite 9

Ersatzteil-Nr.	Baureihe A-1	A-3	A-4	A-5	A-6	A-7	Vorkommen Baugruppe/ Bild/Orts-Nr.
88.942-0161							942/7/21
							9402/7/21
-0164							942/7/22
							9402/7/22
-02							942/6/6/
							9402/6/6
-02 H 01							942/8/10
							9402/8/10
-0201							942/4/12
							„ /8/11
							9402/4/12
							„ /8/11
-0202							942/4/9
							„ /8/8
							9402/4/9
							„ /8/8
-0203							942/4/9
							„ /8/8
							9402/4/9
							„ /8/8
-04							942/2/12
							„ /6/30
							9402/2/12
							„ /6/30
-05							942/2/13
							„ /6/31
							9402/2/13
							„ /6/31
-06							942/6/29
							9402/6/29
-0610							942/11/24
							9402/11/24
-0611							942/11/24
							9402/11/24
-07							942/6/9
							9402/6/9
-0702							942/8/21
							9402/8/21
-0707							942/8/22
							9402/8/22
-0708							942/8/22
							9402/8/22
-08							942/6/10
							9402/6/10

Ersatzteil-Nr.	Baureihe A-1	A-3	A-4	A-5	A-6	A-7	Vorkommen Baugruppe/ Bild/Orts-Nr.
88.942-0801							942/8/27, 32
							9402/8/27, 32
-0805							942/8/27, 32
							9402/8/27, 32
-09							942/6/11
							9402/6/11
-0902							942/8/29, 32
							9402/8/29, 32
-0903							942/4/30
							„ /8/33
							„ /11/34
							9402/4/30
							„ /8/33
							„ /11/34
-10							942/6/5
							9402/6/5
-11							942/6/3
							9402/6/3
-1104							942/10/2
							9402/10/2
-17							942/6/7
							9402/6/7
-1703							942/10/12
							9402/10/12
-1704							942/10/11
							9402/10/11
-18							942/6/16
							9402/6/16
-20							942/6/8
							9402/6/8
-2001							942/8/16
							9402/8/16
-21							942/6/13
							9402/6/13
-2104							942/9/2, 11
							9402/9/2, 11
-2107							942/9/3, 11
							9402/9/3, 11
-2108							942/9/4, 11
							9402/9/4, 11
-2109							942/9/5, 11
							9402/9/5, 11
-2112							942/9/6, 11
							9402/9/6, 11

Unbefugte Verwendung ist strafbar und macht schadenersatzpflichtig

Verzeichnis der Ersatzteil-Nummern

Ersatzteil-Nr.	Baureihe A-1	A-3	A-4	A-5	A-6	A-7	Vorkommen Baugruppe/ Bild/Orts-Nr.
88.942-2113	▒	▒	▒	▒	▒	▒	942/9/6, 11
							9402/9/6, 11
-2114	▒	▒	▒	▒	▒	▒	942/9/7, 11
							9402/9/7, 11
-2115	▒	▒	▒	▒	▒	▒	942/9/7, 11
							9402/9/7, 11
-22	▒	▒	▒	▒	▒	▒	942/6/14
							9402/6/14
-23	▒	▒	▒	▒	▒	▒	942/6/32
							9402/6/32
-24							942/6/12
							9402/6/12
-25	▒	▒	▒	▒	▒	▒	942/22/13
							9402/22/13
-26	▒	▒	▒	▒	▒	▒	942/22/17
							9402/22/17
-27	▒	▒	▒	▒	▒	▒	942/22/19
							9402/22/19
-28	▒	▒	▒	▒	▒	▒	942/6/17
							9402/6/17
-29	▒	▒	▒	▒	▒	▒	942/6/22
							9402/6/22
-30	▒	▒	▒	▒	▒	▒	942/6/24
							9402/6/24
-32	▒	▒	▒	▒	▒	▒	942/6/28
							9402/6/28
-36	▒	▒	▒	▒	▒	▒	942/22/11
							9402/22/11
-3603	▒	▒	▒	▒	▒	▒	942/24/31
							„ /27/39
							9402/24/31
							„ /27/39
-3604	▒	▒	▒	▒	▒	▒	942/24/31
							„ /27/39
							9402/24/31
							„ /27/39
-3607	▒	▒	▒	▒	▒	▒	942/24/32, 33
							9402/24/32, 33
-3610	▒	▒	▒	▒	▒	▒	942/24/28, 33
							9402/24/28, 33
-3611	▒	▒	▒	▒	▒	▒	942/24/28, 33
							9402/24/28, 33
-37	▒	▒	▒	▒	▒	▒	942/22/12
							9402/22/12

Ersatzteil-Nr.	Baureihe A-1	A-3	A-4	A-5	A-6	A-7	Vorkommen Baugruppe/ Bild/Orts-Nr.
88.942-3701	▒	▒	▒	▒	▒	▒	942/24/34
							„ /27/40
							9402/24/34
							„ /27/40
-3702	▒	▒	▒	▒	▒	▒	942/24/34
							„ /27/40
							9402/24/34
							„ /27/40
-38	▒	▒	▒	▒	▒	▒	942/6/18
							9402/6/18
-3802	▒	▒	▒	▒	▒	▒	942/29/9
							9402/29/9
-3803	▒	▒	▒	▒	▒	▒	942/9/15, 23
							9402/9/15, 23
-3804	▒	▒	▒	▒	▒	▒	942/9/16, 24
							9402/9/16, 24
-3805	▒	▒	▒	▒	▒	▒	942/27/41
							9402/27/41
-3806	▒	▒	▒	▒	▒	▒	942/9/17, 25
							9402/9/17, 25
-3808	▒	▒	▒	▒	▒	▒	942/29/9
							9402/29/9
-3810	▒	▒	▒	▒	▒	▒	942/9/13
							9402/9/13
-3811	▒	▒	▒	▒	▒	▒	942/9/13
							9402/9/13
-39	▒	▒	▒	▒	▒	▒	942/6/20
							9402/6/20
-40	▒	▒	▒	▒	▒	▒	942/22/20
							9402/22/20
-4001	▒	▒	▒	▒	▒	▒	942/25/42
							9402/25/42
-4002	▒	▒	▒	▒	▒	▒	942/25/40
							9402/25/40
-4003	▒	▒	▒	▒	▒	▒	942/25/40
							9402/25/40
-41	▒	▒	▒	▒	▒	▒	942/22/18
							9402/22/18
-4102	▒	▒	▒	▒	▒	▒	942/25/34
							9402/25/34
-4201	▒	▒	▒	▒	▒	▒	942/29/13
							9402/29/13
-4202	▒	▒	▒	▒	▒	▒	942/29/14
							9402/29/14

Unbefugte Verwendung ist strafbar und macht schadenersatzpflichtig

Forts. Seite 11

Ersatzteil-Nr.	Baureihe A-1	A-3	A-4	A-5	A-6	A-7	Vorkommen Baugruppe/Bild/Orts-Nr.
88.942-5906							9402/23/7, 15, 24, 28
							„ /28/8, 16, 25, 29
-60							942/28/12
							9402/28/12
-6004							942/15/51
							9402/15/51
-6005							942/15/52
							9402/15/52
-6006							942/23/8, 16, 25, 28
							„ /28/9, 17, 26, 29
							9402/23/8, 16, 25, 28
							„ /28/9, 17, 26, 29
-61							942/22/4
							„ /28/19
							9402/22/4
							„ /28/19
-6101							942/23/29
							„ /28/30
							9402/23/29
							„ /28/30
-6102							942/23/19
							„ /28/20
							9402/23/19
							„ /28/20
-6104							942/23/21, 28
							„ /28/22, 29
							9402/23/21, 28
							„ /28/22, 29
-62							942/22/5
							„ /28/29
							9402/22/5
							„ /28/29
-63							942/12/16
							9402/12/16
-6302							942/14/15, 18
							9402/14/15, 18
-6305							942/14/16
							9402/14/16
-64							942/12/15
							9402/12/15
88.942-6402							942/14/11
							9402/14/11
-65							942/28/2
							9402/28/2
-6501							942/23/2
							„ /28/3
							9402/23/2
							„ /28/3
-6502							942/23/5, 13, 22, 28
							„ /28/6, 14, 23, 29
							9402/23/5, 13, 22, 28
							„ /28/6, 14, 23, 29
-6503							942/23/4, 12
							„ /28/5, 13
							9402/23/4, 12
							„ /28/5, 13
-66							942/22/2
							9402/22/2
-67							942/12/17
							9402/12/17
-70							942/12/18
							9402/12/18
-70 H 01							942/17/16
							9402/17/16
-70 H 02							942/17/40
							9402/17/40
-70 H 03							942/17/26
							9402/17/26
-7020							942/17/16
							9402/17/16
-7021							942/17/3
							9402/17/3
-7022							942/17/11
							9402/17/11
-7023							942/17/29
							9402/17/29
-7024							942/17/24
							9402/17/24
-7025							942/17/26
							9402/17/26

Unbefugte Verwendung ist strafbar und macht schadenersatzpflichtig

Verzeichnis der Ersatzteil-Nummern

Ersatzteil-Nr.	Baureihe A-1	A-3	A-4	A-5	A-6	A-7	Vorkommen Baugruppe/ Bild/Orts-Nr.
88.942-7026							942/17/32
							9402/17/32
-7027							942/17/35
							9402/17/35
-7028							942/23/31
							„ /28/32
							9402/23/31
							„ /28/32
-7029							942/23/32
							„ /28/33
							9402/23/32
							„ /28/33
-7030							942/17/13
							9402/17/13
-7031							942/17/7
							9402/17/7
-7032							942/17/21
							9402/17/21
-7036							942/16/17
							9402/16/17
-7037							942/17/25
							9402/17/25
-7039							942/17/22
							9402/17/22
-7040							942/17/8
							9402/17/8
-7041							942/16/14
							9402/16/14
-7042							942/16/16
							9402/16/16
-7044							942/17/28, 31, 37
							9402/17/28, 31, 37
-7045							942/16/9
							9402/16/9
-7046							942/16/3
							9402/16/3
-7053							942/16/6, 8
							9402/16/6, 8
-7054							942/16/7, 8
							9402/16/7, 8
-7060							942/17/29
							9402/17/29

Ersatzteil-Nr.	Baureihe A-1	A-3	A-4	A-5	A-6	A-7	Vorkommen Baugruppe/ Bild/Orts-Nr.
88.942-7061							942/17/24
							9402/17/24
-7063							942/17/32
							9402/17/32
-7064							942/17/35
							9402/17/35
-7065							942/23/31
							„ /28/32
							9402/23/31
							„ /28/32
-7066							942/23/32
							„ /28/33
							9402/23/32
							„ /28/33
-7067							942/16/9
							9402/16/9
-7068							942/16/3
							9402/16/3
-7069							942/17/5
							9402/17/5
-7070							942/17/12, 19
							9402/17/12, 19
-7071							942/17/6
							9402/17/6
-7072							942/17/20
							9402/17/20
-7073							942/15/55
							9402/15/55
-7074							942/17/4
							9402/17/4
-7079							942/17/39
							9402/17/39
-7080							942/13/32
							9402/13/32
-7081							942/16/11
							9402/16/11
-7082							942/16/12
							9402/16/12
-72							942/12/8
							9402/12/8
-73							942/12/3
							9402/12/3
-74							942/12/5
							9402/12/5

Unbefugte Verwendung ist strafbar und macht schadenersatzpflichtig

Forts. Seite 15

Ersatzteil-Nr.	Baureihe A-1	A-3	A-4	A-5	A-6	A-7	Vorkommen Baugruppe/ Bild/Orts-Nr.
88.942-75							942/12/7
							9402/12/7
-76							942/12/4
							9402/12/4
-77							942/12/6
							9402/12/6
-78							942/12/10
							9402/12/10
-7801							942/15/33
							9402/15/33
-7802							942/15/38
							9402/15/38
-7803							942/15/32
							9402/15/32
-7804							942/15/35
							9402/15/35
-7820							942/15/33
							9402/15/33
-7821							942/15/32
							9402/15/32
-95							942/2/4
							9402/2/4
-9501							942/3/29
							9402/3/29
-9502							942/3/35
							9402/3/35
-9503							942/3/29
							9402/3/29
-96							942/30/5
							9402/30/5
-97							942/30/4
							9402/30/4
-9701							942/31/2
							9402/31/2
-9702							942/31/2
							9402/31/2
-98							942/30/6
							9402/30/6
-100							942/2/11
							9402/2/11
-101							942/2/16
							9402/2/16
-102							942/19/14
							9402/19/14

Ersatzteil-Nr.	Baureihe A-1	A-3	A-4	A-5	A-6	A-7	Vorkommen Baugruppe/ Bild/Orts-Nr.
88.942-102 H 01							942/21/20
							9402/21/20
-120							942/22/7
							„ /26/2
							9402/22/7
							„ /26/2
-120.01							942/24/2
							„ /27/2
							9402/24/2
							„ /27/2
-120.02							942/24/5, 11
							„ /27/5, 11
							9402/24/5, 11
							„ /27/5, 11
-120.03							942/24/3, 11
							„ /27/3, 11
							9402/24/3, 11
							„ /27/3, 11
-120.05							942/24/8, 11
							„ /27/8, 11
							9402/24/8, 11
							„ /27/8, 11
-120.40							942/24/2
							„ /27/2
							9402/24/2
							„ /27/2
-121							942/22/8
							„ /26/3
							9402/22/8
							„ /26/3
-121.01							942/24/12
							„ /27/12
							9402/24/12
							„ /27/12
-121.40							942/24/12
							„ /27/12
							9402/24/12
							„ /27/12
-125							942/22/16
							9402/22/16
-125 H 01							942/25/25
							9402/25/25
-125 H 02							942/25/18
							9402/25/18

Unbefugte Verwendung ist strafbar und macht schadenersatzpflichtig

Verzeichnis der Ersatzteil-Nummern

Ersatzteil-Nr.	Baureihe A-1	A-3	A-4	A-5	A-6	A-7	Vorkommen Baugruppe/ Bild/Orts-Nr.
88.942-125.02							942/25/5
							9402/25/5
-125.04							942/25/7
							9402/25/7
-125.05							942/25/8
							9402/25/8
-125.12							942/25/12
							9402/25/12
-125.13							942/25/10
							9402/25/10
-125.14							942/25/11
							9402/25/11
-125.28							942/25/2
							9402/25/2
-125.30							942/25/19, 25
							9402/25/19, 25
-125.31							942/25/23, 25
							9402/25/23, 25
-125.32							942/25/19, 25
							9402/25/19, 25
-125.33							942/25/23, 25
							9402/25/23, 25
-125.36							942/25/16
							9402/25/16
-125.51							942/25/5
							9402/25/5
-127							942/22/10
							„ /26/5
							9402/22/10
							„ /26/5
-127.01							942/24/25
							„ /27/25
							9402/24/25
							„ /27/25
-128							942/22/9
							9402/22/9
-128.01							942/24/14
							9402/24/14
-128.02							942/24/16
							9402/24/16
-128.05							942/24/22
							„ /27/22
							9402/24/22
							„ /27/22

Ersatzteil-Nr.	Baureihe A-1	A-3	A-4	A-5	A-6	A-7	Vorkommen Baugruppe/ Bild/Orts-Nr.
88.942-128.06							942/24/18
							„ /27/18
							9402/24/18
							„ /27/18
-128.07							942/24/19
							„ /27/19
							9402/24/19
							„ /27/19
-128.08							942/24/21
							„ /27/21
							9402/24/21
							„ /27/21
-128.09							942/24/20
							„ /27/20
							9402/24/20
							„ /27/20
-128.40							942/24/18
							„ /27/18
							9402/24/18
							„ /27/18
-129							942/25/4
							9402/26/4
-129.01							942/27/14
							9402/27/14
-129.02							942/27/15
							9402/27/15
-140							942/19/2
							9402/19/2
-140.01							942/20/2
							9402/20/2
-140.02							942/20/5, 19, 29, 38
							9402/20/5, 19, 29, 38
-140.03							942/20/8
							9402/20/8
-140.04							942/20/8
							9402/20/8
-140.05							942/20/9
							9402/20/9
-140.06							942/20/9
							9402/20/9
-140.08							942/20/7, 21, 31
							9402/20/7, 21, 31

Unbefugte Verwendung ist strafbar und macht schadenersatzpflichtig

Forts. Seite 17

Ersatzteil-Nr.	Baureihe A-1	A-3	A-4	A-5	A-6	A-7	Vorkommen Baugruppe/Bild/Orts-Nr.
88.942-140.09							942/20/32, 40
							9402/20/32, 40
-143							942/19/4
							9402/19/4
-143.01							942/20/25
							9402/20/25
-144							942/19/3
							9402/19/3
-144.01							942/20/15
							9402/20/15
-144.02							942/20/22
							9402/20/22
-144.03							942/20/22
							9402/20/22
-147							942/19/8
							9402/19/8
-148							942/19/7
							9402/19/7
-149							942/19/9
							9402/19/9
-150							942/19/10
							9402/19/10
-151							942/19/12
							9402/19/12
-152							942/19/11
							9402/19/11
-156							942/19/5
							9402/19/5
-156.01							942/20/36
							9402/20/36
-157							942/26/9
							„ /27/32
							9402/26/9
							„ /27/32
-157.24							942/21/8
							9402/21/8
-157.25							942/21/9
							9402/21/9
-157.26							942/21/10
							9402/21/10
-157.27							942/21/11
							9402/21/11
-157.28							942/21/12
							9402/21/12

Ersatzteil-Nr.	Baureihe A-1	A-3	A-4	A-5	A-6	A-7	Vorkommen Baugruppe/Bild/Orts-Nr.
88.942-158							942/28/31
							9402/28/31
-159							942/22/21
							9402/22/21
-159.03							942/24/46
							„ /27/34
							9402/24/46
							„ /27/34
-159.04							942/24/45
							„ /27/33
							9402/24/45
							„ /27/33
-159.05							942/25/45
							9402/25/45
-159.06							942/24/49
							„ /27/37
							9402/24/49
							„ /27/37
-159.07							942/24/48
							„ /27/36
							9402/24/48
							„ /27/36
-159.27							942/24/47
							„ /27/35
							9402/24/47
							„ /27/35
-160							942/19/13
							9402/19/13
-160.01							942/21/3
							9402/21/3
-160.04							942/21/5
							9402/21/5
-160.06							942/21/4
							9402/21/4
-160.07							942/21/2
							9402/21/2
-162							942/19/6
							9402/19/6
-162.02							942/20/45
							9402/20/45
-162.03							942/20/44
							9402/20/44
-162.05							942/20/43
							„ /47/21

Unbefugte Verwendung ist strafbar und macht schadenersatzpflichtig

Verzeichnis der Ersatzteil-Nummern

Ersatzteil-Nr.	Baureihe A-1	A-3	A-4	A-5	A-6	A-7	Vorkommen Baugruppe/ Bild/Orts-Nr.
88.942-162.05							9402/20/43
							„ /53/21
-164							942/29/2
							9402/29/2
-164.01							942/29/3
							9402/29/3
-164.02							942/29/4
							9402/29/4
-164.15							942/29/3
							9402/29/3
-165							942/26/8
							9402/26/8
-168							942/46/18
							9402/52/18
-168 H 06							942/49/19
							9402/49/19
-168 H 07							942/49/23
							9402/55/23
-168 H 08							942/49/24
							9402/55/24
-168 H 09							942/49/25
							9402/55/25
-168.01							942/49/26
							9402/55/26
-168.02							942/49/28
							9402/55/28
-168.07							942/49/18
							9402/55/18
-168.08							942/49/27
							9402/55/27
-168.22							942/49/22, 23
							9402/55/22, 23
-168.49							942/49/20, 23
							9402/55/20, 23
-168.50							942/49/21, 23
							9402/55/21, 23
-170							942/22/14
							„ /26/6
							9402/22/14
							„ /26/6
-171							942/22/15
							„ /26/7
							9402/22/15
							„ /26/7

Ersatzteil-Nr.	Baureihe A-1	A-3	A-4	A-5	A-6	A-7	Vorkommen Baugruppe/ Bild/Orts-Nr.
88.942-171.01							942/24/42
							„ /27/30
							9402/24/42
							„ /27/30
-171.02							942/24/43
							„ /27/31
							9402/24/43
							„ /27/31
-171.10							942/24/42
							„ /27/30
							9402/24/42
							„ /27/30
-180							942/29/6
							9402/29/6
-181							942/29/8
							9402/29/8
-181 H 01							942/29/17
							9402/29/17
-197.16							942/18/22
-198							„ /18/2
-198.01							„ /18/3
-198.02							„ /18/4
-198.03							„ /18/5
-199							„ /18/6
-199 H 01							„ /18/23
-199.01							„ /18/7
-199.02							„ /18/8
-199.03							„ /18/9
-199.04							„ /18/10
-199.05							„ /18/17
-199.06							„ /18/18
-199.07							„ /18/11
-199.08							„ /18/14
-199.10							„ /18/15
-199.11							„ /18/19
-200							„ /18/30
-200.01	●	●		●	●	●	9402/18/3
-200.15	●	●		●	●	●	„ /18/3
-201.03							942/5/6, 9
							9402/5/6, 9

● Im Flugzeug eingebaut, jedoch in Ersatzteil-Liste nicht aufgegeben

Unbefugte Verwendung ist strafbar und macht schadenersatzpflichtig

Forts. Seite 19

Ersatzteil-Nr.	Baureihe A-1	A-3	A-4	A-5	A-6	A-7	Vorkommen Baugruppe/ Bild/Orts-Nr.
88.942-202.01	■	■	■	■	■	■	942/31/22
							9402/31/22
-202.10	■	■		■	■	■	942/31/27, 31
-202.11	■	■		■	■	■	„ /31/27, 31
-203.02	■	■		■	■	■	„ /32/2
-203.07	■	■	■	■	■	■	„ /32/4, 11
							9402/32/4, 13
-203.10	■	■		■	■	■	942/32/7
-203.11	■	■		■	■	■	„ /32/7
-204	■	■		■	■	■	„ /30/25
-204.03	■	■	■	■	■	■	„ /9/33, 37, 44
							„ /32/30, 34
							9402/9/33, 37, 44
-204.04	■	■		■	■	■	942/32/31, 34
-204.06	■	■	■	■	■	■	„ /5/3, 9
							„ /9/42
							„ /32/15, 29, 34
							9402/5/3, 9
							„ /9/42
							„ /32/18
-204.07	■	■	■	■	■	■	942/5/3, 9
							„ /9/42
							„ /32/15, 29, 34
							9402/5/3, 9
							„ /9/42
							„ /32/18
-205	■	■		■	■	■	942/30/14
-205.01	■	■		■	■	■	„ /32/9, 11
-206	■	■		■	■	■	„ /30/17
-206.04	■	■	■	■	■	■	„ /32/16
							9402/32/19
-206.05	■	■	■	■	■	■	942/32/18
							9402/32/21
-206.07	■	■		■	■	■	942/32/17
-206.10	■	■	■	■	■	■	„ /29/10
							9402/29/10
-206.11	■	■	■	■	■	■	942/29/10
							9402/29/10
-207	■	■		■	■	■	942/30/19
-207.03	■	■	■	■	■	■	„ /3/34, 43
							„ /31/7
							„ /32/23, 26, 27

Ersatzteil-Nr.	Baureihe A-1	A-3	A-4	A-5	A-6	A-7	Vorkommen Baugruppe/ Bild/Orts-Nr.
88.942-207.03							9402/3/34, 43
							„ /31/7
-207.05	■	■	■	■	■	■	942/3/31, 40
							„ /31/4, 26, 31
							„ /32/5, 11, 21, 26, 27
							9402/3/31, 40
							„ /31/4, 26, 31
							„ /32/6, 13, 16, 25, 32, 38, 39, 42
-207.06	■	■	■	■	■	■	942/3/31, 40
							„ /31/4, 26, 31
							„ /32/5, 11, 21, 26, 27
							9402/3/31, 40
							„ /31/4, 26, 31
							„ /32/6, 13, 16, 25, 32, 38, 39, 42
-208	■	■		■	■	■	942/30/21
-209	■	■		■	■	■	„ /30/23
-210	■	■		■	■	■	„ /30/15
-211.01	■	■	■	■	■	■	„ /4/2, 5-8
							„ /10/8, 13-17
							„ /11/19, 22
							„ /24/36
							„ /25/29, 36
							„ /29/18
							„ /33/2, 5, 7, 10-17
							„ /35/43
							„ /36/6, 15, 25, 35
							„ /39/43
							„ /44/14, 23, 29, 36, 42
							9401/3/52
							„ /4/6, 15, 25
							„ /7/52
							„ /13/8, 17, 19, 29, 35
							„ /16/6
							„ /17/6

Unbefugte Verwendung ist strafbar und macht schadenersatzpflichtig

Verzeichnis der Ersatzteil-Nummern

Ersatzteil-Nr.	Baureihe A-1	A-3	A-4	A-5	A-6	A-7	Vorkommen Baugruppe/ Bild/Orts-Nr.
88.942-211.01							9402/4/2, 5-8
							„ /10/8, 13-17
							„ /11/19, 22
							„ /24/36
							„ /25/29, 36
							„ /29/18
							„ /33/2, 5, 7, 10-16, 18-25
							„ /36/8, 17, 19, 29, 35
							„ /40/8, 17, 19, 29, 35
							„ /49/6
-211.03							942/4/4-7
							„ /10/5, 6, 10, 13-17
							„ /11/21, 22
							„ /24/38
							„ /25/31, 36
							„ /29/20
							„ /33/4, 5, 9-17
							„ /35/45
							„ /36/8, 17, 25, 31, 35, 36
							„ /39/45, 53
							„ /41/18, 31
							„ /44/7, 16, 23, 34, 36, 42
							9401/3/54
							„ /4/8, 17, 25, 31
							„ /7/54
							„ /9/12, 19
							„ /10/13
							„ /13/10, 17, 19, 29, 35
							„ /15/14, 20
							„ /16/11, 17
							„ /17/8
							9402/4/4-7
							„ /10/5, 6, 10, 13-17

Ersatzteil-Nr.	Baureihe A-1	A-3	A-4	A-5	A-6	A-7	Vorkommen Baugruppe/ Bild/Orts-Nr.
88.942-211.03							9402/11/21, 22
							„ /24/38
							„ /25/31, 36
							„ /29/20
							„ /33/4, 5, 9, 10-16, 20-25
							„ /36/10, 17, 19, 29, 35
							„ /40/10, 17, 19, 29, 35
							„ /43/21
							„ /46/41, 42
							„ /48/14, 20
							„ /49/11, 17
							„ /50/12
							„ /51/9
-212							942/34/7
							9401/17/9
-213							942/38/3
							„ /41/27
							9401/18/5
-213.01							942/36/37
							„ /39/50
							„ /41/15, 28
							„ /44/3
							9401/16/13
							„ /17/10
							„ /18/6
							9402/43/18
							„ /46/37, 42
							„ /49/13
							„ /51/6
-213.03							942/36/19, 25, 36
							„ /39/52
							„ /41/17, 30
							„ /44/6, 33
							9401/4/19, 25
							„ /9/18
							„ /10/12
							„ /15/13, 19
							„ /16/10, 16
							„ /17/14

Unbefugte Verwendung ist strafbar und macht schadenersatzpflichtig

Junkers Flugzeug- und Motorenwerke Aktiengesellschaft, Dessau

Ersatzteil-Nr.	Baureihe A-1	A-3	A-4	A-5	A-6	A-7	Vorkommen Baugruppe/ Bild/Orts-Nr.
88.942-213.03							9401/18/8
							9402/43/20
							„ /46/40, 42
							„ /48/13, 19
							„ /49/10, 16
							„ /50/11
							„ /51/8
-214	▒	▒	▒	▒	▒	▒	942/30/13
							9402/30/12
-215	▒	▒	▒	▒	▒	▒	942/30/16
							9402/30/15
-216	▒	▒	▒	▒	▒	▒	942/30/18
							9402/30/17
-217	▒	▒	▒	▒	▒	▒	942/30/20
							9402/30/19
-218	▒	▒	▒	▒	▒	▒	942/30/22
							9402/30/21
-219	▒	▒	▒	▒	▒	▒	942/30/24
							9402/30/23
-222.01	▒	▒	▒	▒	▒	▒	942/31/32
							9402/31/32
-223.02	▒	▒		▒	▒	▒	942/32/12
-223.10	▒	▒		▒	▒	▒	„ /32/13
-223.11	▒	▒		▒	▒	▒	„ /32/13
-224	▒	▒		▒	▒	▒	„ /30/26
-225			▒				9402/18/2
-225.01			▒				„ /18/6
-225.02			▒				„ /18/9
-225.03			▒				„ /18/11
-230	▒	▒		▒	▒	▒	942/30/27
-250 H 01	▒	▒		▒	▒	▒	„ /35/42
							„ /39/42
							9401/3/51
							„ /7/51
-250 H 02	▒	▒		▒	▒	▒	942/35/46
							„ /39/46
							9401/3/55
							„ /7/55
-250.04	▒	▒		▒	▒	▒	942/35/18
							„ /39/18
							9401/3/15
							„ /7/15
-250.06	▒	▒		▒	▒	▒	942/35/6
							„ /39/6

Ersatzteil-Nr.	Baureihe A-1	A-3	A-4	A-5	A-6	A-7	Vorkommen Baugruppe/ Bild/Orts-Nr.
88.942-250.06							942/41/7
							9401/3/3
							„ /7/3
-250.10	▒	▒		▒	▒	▒	942/35/10
							„ /39/10
							9401/3/7
							„ /7/7
-250.11	▒	▒		▒	▒	▒	942/35/5
							„ /39/5
							9401/17/4
							„ /18/4
-250.40	▒	▒		▒	▒	▒	942/35/18
							„ /39/18
							9401/3/15
							„ /7/15
-250.85	▒	▒		▒	▒	▒	942/35/47
							„ /39/47
							9401/3/56
							„ /7/56
-250.121	▒	▒	▒	▒	▒	▒	942/35/15
							„ /39/15
							9401/3/13
							„ /7/13
							9402/43/12
-250.123	▒	▒	▒	▒	▒	▒	942/35/15
							„ /39/15
							9401/3/13
							„ /7/13
							9402/43/12
-251	▒	▒		▒	▒	▒	942/34/8
							9401/2/8
-251 H 02	▒	▒		▒	▒	▒	942/37/11
							„ /40/11
							9401/5/11
							„ /8/11
-251 H 04	▒	▒		▒	▒	▒	942/37/3
							9401/5/3
-251 H 05	▒	▒		▒	▒	▒	942/37/4
							9401/5/4
-251 H 07	▒	▒		▒	▒	▒	942/37/6
							9401/5/6
-251 H 08	▒	▒		▒	▒	▒	942/37/9
							„ /40/9

Unbefugte Verwendung ist strafbar und macht schadenersatzpflichtig

Verzeichnis der Ersatzteil-Nummern

Ersatzteil-Nr.	Baureihe A-1	A-3	A-4	A-5	A-6	A-7	Vorkommen Baugruppe/ Bild/Orts-Nr.
88.942-251 H 08							9401/5/9
							„ /8/9
-251 H 09	▒	▒		▒	▒	▒	942/37/12
							9401/5/12
-251 H 10	▒	▒		▒	▒	▒	942/40/12
							9401/8/12
-251 H 11	▒	▒		▒	▒	▒	942/37/18
							„ /40/13
							9401/5/18
							„ /8/13
-251 H 12	▒	▒		▒	▒	▒	942/37/19
							„ /40/14
							9401/5/19
							„ /8/14
-251 H 13	▒	▒		▒	▒	▒	942/37/20
							„ /40/15
							9401/5/20
							„ /8/15
-251 H 14	▒	▒		▒	▒	▒	942/37/21
							„ /40/16
							9401/5/21
							„ /8/16
-251 H 18	▒	▒		▒	▒	▒	942/37/9
							9401/5/9
-251 H 19	▒	▒	▒	▒	▒	▒	942/37/22
							„ /40/17
							„ /41/43
							9401/5/22
							„ /8/17
							9402/44/23, 28
							„ /47/23
-251 H 20	▒	▒	▒	▒	▒	▒	942/37/23
							„ /40/18
							„ /41/44
							9401/5/23
							„ /8/18
							9402/44/24, 28
							„ /47/24
-251 H 21	▒	▒		▒	▒	▒	942/37/13
							9401/5/13
-251 H 22	▒	▒		▒	▒	▒	942/37/28
							9401/5/28
-251 H 23	▒	▒		▒	▒	▒	942/37/35
							9401/5/35

Ersatzteil-Nr.	Baureihe A-1	A-3	A-4	A-5	A-6	A-7	Vorkommen Baugruppe/ Bild/Orts-Nr.
88.942-251 H 24	▒	▒		▒	▒	▒	942/37/37
							9401/5/37
-251 H 25	▒	▒		▒	▒	▒	942/37/10
							9401/5/10
-251.18	▒	▒		▒	▒	▒	942/37/2
							9401/5/2
-251.20	▒	▒		▒	▒	▒	942/37/5
							9401/5/5
-251.86	▒	▒	▒	▒	▒	▒	942/37/7, 9, 10
							„ /40/7, 9, 10
							„ /41/38, 40
							„ /45/9, 10
							9401/5/7, 9, 10
							„ /8/7, 9, 10
							„ /14/9, 10, 26
							9402/37/9, 10, 26
							„ /41/9, 10, 26
							„ /44/8, 9, 28
-251.87	▒	▒	▒	▒	▒	▒	942/37/8, 9
							„ /40/8, 9
							„ /41/39, 40
							„ /45/3, 12
							9401/5/8, 9
							„ /8/8, 9
							„ /14/3, 12, 26
							9402/37/3, 12, 26
							„ /41/3, 12, 26
							„ /47/8
-251.155	▒	▒		▒	▒	▒	942/37/40
							9401/5/40
-251.156	▒	▒		▒	▒	▒	942/37/41
							9401/5/41
-251.157	▒	▒		▒	▒	▒	942/37/42
							9401/5/42
-251.162	▒	▒		▒	▒	▒	942/37/29
							9401/5/29
-251.163	▒	▒		▒	▒	▒	942/37/36
							9401/5/36
-251.164	▒	▒		▒	▒	▒	942/37/31, 35
							9401/5/31, 35
-251.165	▒	▒	▒	▒	▒	▒	942/37/33, 35
							„ /44/49, 51
							9401/5/33, 35
							„ /13/42, 44

Unbefugte Verwendung ist strafbar und macht schadenersatzpflichtig

Forts. Seite 25

Verzeichnis der Ersatzteil-Nummern

Ersatzteil-Nr.	Baureihe A-1	A-3	A-4	A-5	A-6	A-7	Vorkommen Baugruppe/Bild/Orts-Nr.
88.942-251.165							9402/36/42, 44
							„ /40/42, 44
-251.166	■	■	■	■	■	■	942/37/30, 35
							„ /44/46, 51
							9401/5/30, 35
							„ /13/39, 44
							9402/36/39, 44
							„ /40/39, 44
-251.167	■	■	■	■	■	■	942/37/32, 35
							„ /44/48, 51
							9401/5/32, 35
							„ /13/41, 44
							9402/36/41, 44
							„ /40/41, 44
-251.194	■	■		■	■	■	942/41/42
-251.195	■	■		■	■	■	942/41/42
-252	■	■		■	■	■	942/34/9
							9401/2/9
-252 H 04	■	■		■	■	■	942/37/3
							9401/5/3
-252 H 05	■	■		■	■	■	942/37/4
							9401/5/4
-252 H 07	■	■		■	■	■	942/37/6
							9401/5/6
-252.18	■	■		■	■	■	942/37/2
							9401/5/2
-252.20	■	■		■	■	■	942/37/5
							9401/5/5
-255	■	■		■	■	■	942/34/3
							„ /38/2
-255 H 03	■	■		■	■	■	942/35/25
							„ /39/25
-255.01	■	■		■	■	■	942/35/2
							„ /39/2
							9401/3/2
							„ /7/2
-255.02	■	■		■	■	■	942/35/2
							„ /39/2
							9401/3/2
							„ /7/2
-255.05	■	■		■	■	■	942/35/20
							„ /39/20
							„ /43/6
							9401/3/17
							„ /7/17

Ersatzteil-Nr.	Baureihe A-1	A-3	A-4	A-5	A-6	A-7	Vorkommen Baugruppe/Bild/Orts-Nr.
88.942-255.06	■	■		■	■	■	942/35/21
							„ /39/21
							„ /43/7
							9401/3/18
							„ /7/18
-255.12	■	■		■	■	■	942/35/8
							„ /39/8
-255.56	■	■		■	■	■	942/35/3
							„ /39/3
-255.57	■	■		■	■	■	942/35/4
							„ /39/4
-255.153	■	■		■	■	■	942/35/37
							„ /39/37
-255.154	■	■		■	■	■	942/35/38
							„ /39/38
-255.160	■	■	■	■	■	■	942/35/11
							„ /39/11
							„ /44/20
							9401/13/14
							9402/36/14
							„ /40/14
							„ /43/13
-255.161	■	■	■	■	■	■	942/35/11
							„ /39/11
							„ /44/20
							9401/13/14
							9402/36/14
							„ /40/14
							„ /43/13
-256	■	■		■	■	■	942/38/4
							9401/6/5
-256 H 01	■	■		■	■	■	942/40/3
							9401/8/3
-256 H 02	■	■		■	■	■	942/40/4
							9401/8/4
-256 H 05	■	■		■	■	■	942/40/10
							9401/8/10
-256 H 08	■	■		■	■	■	942/40/6
							9401/8/6
-256.01	■	■		■	■	■	942/40/2
							9401/8/2
-256.04	■	■		■	■	■	942/40/5
							9401/8/5
-258	■	■		■	■	■	942/34/4
							9401/2/6

Unbefugte Verwendung ist strafbar und macht schadenersatzpflichtig

Verzeichnis der Ersatzteil-Nummern

Ersatzteil-Nr.	Baureihe A-1	A-3	A-4	A-5	A-6	A-7	Vorkommen Baugruppe/ Bild/Orts-Nr.
88.942-258 H 01	▒	▒		▒	▒	▒	942/36/9
							9401/4/9
-258 H 03	▒	▒		▒	▒	▒	942/36/14
							9401/4/14
-258 H 04	▒	▒		▒	▒	▒	942/36/5
							9401/4/5
-258 H 05	▒	▒		▒	▒	▒	942/36/2
							9401/4/2
-258 H 06	▒	▒		▒	▒	▒	942/36/20
							9401/4/20
-258 H 07	▒			▒	▒	▒	942/36/25
							9401/4/25
-258.03	▒	▒		▒	▒	▒	942/36/10
							9401/4/10
-258.10	▒	▒		▒	▒	▒	942/36/23
							9401/4/23
-258.11	▒	▒		▒	▒	▒	942/36/22
							9401/4/22
-258.35	▒	▒		▒	▒	▒	942/36/2
							9401/4/2
-258.36	▒	▒	▒	▒	▒	▒	942/36/26
							„ /44/24
							9401/4/26
							„ /13/25
							9402/36/25
							„ /40/25
-258.37	▒	▒		▒	▒	▒	942/36/11
							9401/4/11
-258.38	▒	▒		▒	▒	▒	942/36/11
							9401/4/11
-258.39	▒	▒	▒	▒	▒	▒	942/36/26
							„ /44/24
							9401/4/26
							„ /13/25
							9402/36/25
							„ /40/25
-259							942/34/5
							9401/2/7
-260.08	▒	▒	▒	▒	▒	▒	942/41/10
							9402/46/7
-260.10	▒	▒		▒	▒	▒	942/41/9
-260.11	▒	▒		▒	▒	▒	„ /41/19
-260.12	▒	▒		▒	▒	▒	„ /41/4
-260.13	▒	▒		▒	▒	▒	„ /41/5
88.942-260.14	▒	▒	▒	▒	▒	▒	942/41/6
							9402/46/54
-260.20	▒	▒	▒	▒	▒	▒	942/41/10
							9402/46/7
-260.41	▒	▒		▒	▒	▒	942/41/12
-260.42	▒	▒		▒	▒	▒	„ /41/12
-261	▒	▒		▒	▒	▒	„ /41/32
-261 H 03	▒	▒		▒	▒	▒	„ /41/37
-261 H 05	▒	▒		▒	▒	▒	„ /41/40
-261 H 06	▒	▒		▒	▒	▒	„ /41/41
-261 H 08	▒	▒		▒	▒	▒	„ /41/34
-261 H 09	▒	▒		▒	▒	▒	„ /41/35
-261.01	▒	▒		▒	▒	▒	„ /41/33
-261.04	▒	▒		▒	▒	▒	„ /41/36
-264	▒	▒		▒	▒	▒	„ /41/2
-264 H 05	▒	▒		▒	▒	▒	„ /41/21
-264 H 06	▒	▒		▒	▒	▒	„ /41/22
-264 H 07	▒	▒		▒	▒	▒	„ /41/23
-264 H 08	▒	▒		▒	▒	▒	„ /41/24
-264 H 09	▒	▒		▒	▒	▒	„ /41/25
-264.56	▒	▒		▒	▒	▒	„ /41/3
-264.57	▒	▒		▒	▒	▒	„ /41/3
-270	▒	▒		▒	▒	▒	„ /34/10
-301	▒	▒	▒	▒	▒	▒	„ /46/15
							9402/52/15
-303	▒	▒	▒	▒	▒	▒	942/46/14
							9402/52/14
-304	▒	▒	▒	▒	▒	▒	942/46/13
							9402/52/13
-304 H 01	▒	▒	▒	▒	▒	▒	942/47/10
							9402/53/10
-304 H 02	▒	▒	▒	▒	▒	▒	942/47/11
							9402/53/11
-304.01	▒	▒	▒	▒	▒	▒	942/47/12
							9402/53/12
-304.02	▒	▒	▒	▒	▒	▒	942/47/13
							9402/53/13
-304.03	▒	▒	▒	▒	▒	▒	942/47/18
							9402/53/18
-304.04	▒	▒	▒	▒	▒	▒	942/47/19
							9402/53/19
-304.05	▒	▒	▒	▒	▒	▒	942/47/22
							9402/53/22

Unbefugte Verwendung ist strafbar und macht schadenersatzpflichtig

Forts. Seite 25

Ersatzteil-Nr.	Baureihe A-1	A-3	A-4	A-5	A-6	A-7	Vorkommen Baugruppe/ Bild/Orts-Nr.
88.942-304.06							942/47/20
							9402/53/20
-304.07							942/47/17
							9402/53/17
-351							942/2/2
							9402/2/2
-351.01							942/3/17
							9402/3/17
-351.05							942/3/5
							9402/3/5
-351.07							942/3/2
							9402/3/2
-351.08							942/3/3
							9402/3/3
-351.09							942/3/12
							9402/3/12
-351.10							942/3/22
							9402/3/22
-351.11							942/3/4
							9402/3/4
-351.12							942/3/14
							9402/3/14
-351.13							942/3/22
							9402/3/22
-351.14							942/3/15
							9402/3/15
-351.16							942/3/27
							9402/3/27
-351.22							942/3/7
							9402/3/7
-351.23							942/3/7
							9402/3/7
-352							942/2/6
							9402/2/6
-352.01							942/3/38
							9402/3/38
-353							942/2/8
							9402/2/8
-353.06							942/4/11
							9402/4/11
-353.10							942/4/15
							9402/4/15
-353.11							942/4/15
							9402/4/15

Ersatzteil-Nr.	Baureihe A-1	A-3	A-4	A-5	A-6	A-7	Vorkommen Baugruppe/ Bild/Orts-Nr.
88.942-359							942/2/10
							9402/2/10
-359 H 01							942/5/2
							9402/5/2
-359.06							942/5/5,9
							9402/5/5,9
-360							942/2/14
							9402/2/14
-360.01							942/5/12
							9402/5/12
-361							942/2/15
							9402/2/15
-361.01							942/5/17
							9402/5/17
-363							942/2/5
							9402/2/5
-364							942/2/9
							9402/2/9
-365							942/2/3
							9402/2/3
-366							942/2/7
							„ /30/3
							9402/2/7
							„ /30/3
-367							942/2/10
							9402/2/10
-367 H 01							942/5/10
							9402/5/10
-381							942/30/7
							9402/30/7
-381.01							942/31/15, 18
							9402/31/15, 18
-381.14							942/31/9, 18
							9402/31/9, 18
-381.15							942/31/9, 18
							9402/31/9, 18
-381.16							942/31/12
							9402/31/12
-381.17							942/31/12
							9402/31/12
-381.18							942/31/10, 18
							9402/31/10, 18
-381.19							942/31/10, 18
							9402/31/10, 18

Unbefugte Verwendung ist strafbar und macht schadenersatzpflichtig

Verzeichnis der Ersatzteil-Nummern

Ersatzteil-Nr.	Baureihe A-1	A-3	A-4	A-5	A-6	A-7	Vorkommen Baugruppe/ Bild/Orts-Nr.
88.942-381.20	▒	▒	▒	▒	▒	▒	942/31/13
							9402/31/13
-381.21	▒	▒	▒	▒	▒	▒	942/31/13
							9402/31/13
-382	▒	▒		▒	▒	▒	942/30/11
-382.03	▒	▒	▒	▒	▒	▒	942/31/29, 31
							9402/31/29, 31
-382.05	▒	▒		▒	▒	▒	942/31/24
-382.06	▒	▒		▒	▒	▒	„ /31/24
-383	▒	▒		▒	▒	▒	„ /30/9
-384	▒	▒	▒	▒	▒	▒	„ /30/10
							9402/30/9
-385	▒	▒		▒	▒	▒	942/34/6
							9401/17/5
-391	▒	▒	▒	▒	▒	▒	942/30/8
							9402/30/8
-391.10	▒	▒	▒	▒	▒	▒	942/31/19
							9402/31/19
-391.11	▒	▒	▒	▒	▒	▒	942/31/19
							9402/31/19
-391.12	▒	▒	▒	▒	▒	▒	942/31/20
							9402/31/20
-391.13	▒	▒	▒	▒	▒	▒	942/31/20
							9402/31/20
-392	▒	▒		▒	▒	▒	942/30/12
-392.10	▒	▒		▒	▒	▒	„ /31/33
-392.11	▒	▒		▒	▒	▒	„ /31/33
-440.02	▒	▒	▒	▒	▒	▒	„ /48/2, 4
							9402/54/2, 4
-446.02	▒	▒		▒	▒	▒	942/36/32
							9401/4/32
-446.03	▒	▒		▒	▒	▒	942/36/33
							9401/4/33
-446.04	▒	▒		▒	▒	▒	942/36/34
							9401/4/34
-500 H 11	▒	▒	▒	▒	▒	▒	942/43/9
							9401/12/4
							9402/35/4
							„ /39/4
-500 H 12	▒	▒	▒	▒	▒	▒	942/44/43
							9401/13/36
							9402/36/36
							„ /40/36
88.942-500 H 14	▒	▒	▒	▒	▒	▒	942/44/35
							9401/13/28
							9402/36/28
							„ /40/28
-500 H 15	▒	▒	▒	▒	▒	▒	942/44/37
							9401/13/30
							9402/36/30
							„ /40/30
-500 H 16	▒	▒	▒	▒	▒	▒	942/44/17
							9401/13/11
							9402/36/11
							„ /40/11
-500 H 21			▒	▒	▒	▒	9401/13/19
							9402/36/19
							„ /40/19
-500 H 22	▒	▒	▒	▒	▒	▒	942/44/22
							9401/13/35
							9402/36/35
							„ /40/35
-500 H 23	▒	▒	▒	▒	▒	▒	942/44/13
							9401/13/7
							9402/36/7
							„ /40/7
-500 H 24	▒	▒	▒	▒	▒	▒	942/44/36
							9401/13/29
							9402/36/29
							„ /40/29
-500 H 25	▒	▒	▒	▒	▒	▒	942/44/23
							9401/13/17
							9402/36/17
							„ /40/17
-500 H 26	▒	▒	▒	▒	▒	▒	942/44/2
							9401/16/12
							9402/46/36
							„ /49/12
-500 H 27	▒	▒	▒	▒	▒	▒	942/44/28
							9401/16/5
							9402/49/5
-500 H 28	▒	▒	▒	▒	▒	▒	942/44/8
							9401/13/2
							9402/36/2
							„ /40/2
-500 H 30	▒	▒	▒	▒	▒	▒	942/43/15
							9401/12/12
							9402/35/12
							„ /39/12

Unbefugte Verwendung ist strafbar und macht schadenersatzpflichtig

Forts. Seite 27

Ersatzteil-Nr.	Baureihe A-1	A-3	A-4	A-5	A-6	A-7	Vorkommen Baugruppe/Bild/Orts-Nr.
88.942-500 H 31	■	■	■	■	■	■	942/43/23
							9401/12/20
							9402/35/20
							„ /39/20
-500 H 32	■	■	■	■	■	■	942/43/24
							9401/12/21
							9402/35/21
							„ /39/21
-500 H 33	■	■		■	■	■	942/43/26
							9401/12/23
-500 H 36	■	■	■	■	■	■	942/44/51
							9401/13/44
							9402/36/44
							„ /40/44
-500 H 37	■	■	■	■	■	■	942/44/44
							9401/13/37
							9402/36/37
							„ /40/37
-500.06	■	■	■	■	■	■	942/43/10
							9401/12/5
							9402/35/2, 22, 23
							„ /39/5
-500.07	■	■	■	■	■	■	942/43/11
							9401/12/6
							9402/35/6
							„ /39/6
-500.08	■	■	■	■	■	■	942/43/12
							9401/12/7
							9402/35/7
							„ /39/7
-500.09	■	■	■	■	■	■	942/43/8
							9401/12/3
							9402/39/3
-500.44	■	■	■	■	■	■	942/44/38
							9401/13/31
							9402/36/31
							„ /40/31
-500.45	■	■	■	■	■	■	942/44/18
							9401/13/12
							9402/36/12
							„ /40/12
-500.59	■	■	■	■	■	■	942/43/16, 23, 24, 26
							9401/12/13, 20, 21, 23
88.942-500.59							9402/35/13, 20, 21, 23
							„ /39/13, 20, 21, 23
-500.60	■	■	■	■	■	■	942/43/17, 23, 24, 26
							9401/12/14, 20, 21, 23
							9402/35/14, 20, 21, 23
							„ /39/14, 20, 21, 23
-500.61	■	■	■	■	■	■	942/43/18, 23, 24, 26
							9401/12/15, 20, 21, 23
							9402/35/15, 20, 21, 23
							„ /39/15, 20, 21, 23
-500.63	■	■	■	■	■	■	942/44/4
							9401/16/14
							9402/46/38
							„ /49/14
-500.64	■	■	■	■	■	■	942/44/30
							9401/16/7
							9402/49/7
-500.71	■	■	■	■	■	■	942/43/14
							9401/12/9
							9402/35/9
							„ /39/9
-500.72	■	■	■	■	■	■	942/43/13
							9401/12/8
							9402/35/8
							„ /39/8
-500.74	■	■	■	■	■	■	942/44/10
							9401/3/5
							„ /7/5
							„ /13/4
							9402/36/4
							„ /40/4
-500.75	■	■		■	■	■	942/43/3
-500.76	■	■		■	■	■	„ /43/4
-500.93	■	■	■	■	■	■	„ /44/40
							9401/13/33
							9402/36/33
							„ /40/33

Unbefugte Verwendung ist strafbar und macht schadenersatzpflichtig

Verzeichnis der Ersatzteil-Nummern

Ersatzteil-Nr.	Baureihe A-1	A-3	A-4	A-5	A-6	A-7	Vorkommen Baugruppe/ Bild/Orts-Nr.
88.942-500.108							942/44/52
							9401/13/45
							9402/36/45
							„ /40/45
-500.113							942/44/45
							9401/13/38
							9402/36/38
							„ /40/38
-500.114							942/44/47, 51
							9401/13/40, 44
							9402/36/40, 44
							„ /40/40, 44
-500.205							942/43/19, 23
							9401/12/16, 20
							9402/35/16, 20, 21, 23
							„ /39/16, 20
-500.206							942/43/25, 26
							9401/12/22, 23
							9402/35/22, 23
							„ /39/22, 23
-500.207							942/43/22, 23, 24, 26
							9401/12/19, 20, 21, 23
							9402/35/19, 20, 21, 23
							„ /39/19, 20, 21, 23
-500.208							942/43/21, 23, 24, 26
							9401/12/18, 20, 21, 23
							9402/35/18, 20, 21, 23
							„ /39/18, 20, 21, 23
-500.209							942/43/20, 23, 24, 26
							9401/12/17, 20, 21, 23
							9402/35/3, 17, 20, 21, 23
							„ /39/17, 20, 21, 23
-500.210							942/43/2
							9401/12/2
							9402/35/2
							„ /39/2

Ersatzteil-Nr.	Baureihe A-1	A-3	A-4	A-5	A-6	A-7	Vorkommen Baugruppe/ Bild/Orts-Nr.
88.942-502							942/42/2
-502 H 40							„ /43/27
-504							„ /42/4
-504 H 01							„ /45/27
-504 H 02							„ /45/30
-510							9402/34/2
-510 H 02							9401/13/49
							9402/36/49
							„ 40/49
-510 H 06							9401/13/20
							9402/36/20
							„ /40/20
-510 H 10							9401/12/45
							9402/35/45
							„ /39/45
-510 H 40							9402/35/24
-510 H 41							9401/12/32
							9402/35/32
							„ /39/32
-510 H 54							9401/12/10
							9402/35/10
							„ /39/10
-510.02							9401/13/23
							9402/36, 23
							„ /40/23
-510.03							9401/13/22
							9402/36/22
							„ /40/22
-510.105							9401/12/11
							9402/35/11
							„ /39/11
-511							„ /34/4
-511 H 01							„ /37/5
-511 H 02							„ /37/15, 26
-511 H 03							„ /37/16, 26
-511 H 04							„ /37/8, 26
-511 H 05							„ /37/10, 26
-511 H 06							„ /37/7
-511 H 07							942/45/23
							9401/14/23, 26
							9402/37/23, 26
							„ /41/23, 26
-511 H 08							942/45/24
							9401/14/24, 26
							9402/37/24, 26
							„ /41/24, 26

Unbefugte Verwendung ist strafbar und macht schadenersatzpflichtig

Forts. Seite 29

Ersatzteil-Nr.	Baureihe A-1	A-3	A-4	A-5	A-6	A-7	Vorkommen Baugruppe/ Bild/Orts-Nr.
88.945-357 H 11			■				9402/44/16, 28, 31
							„ /47/16
-357 H 20			■				„ /44/17
-357 H 21			■				„ /44/18
-357.01			■				„ /44/2, 28
-357.11			■				„ /44/10, 28
-358			■				„ /42/12
-358.03			■				„ /43/25
							„ /44/25, 28
-359			■				„ /51/4
-359.01			■				„ /51/5
-360 H 01			■				„ /43/45
-363			■				„ /42/5
-375			■				„ /45/4
-376			■				„ /45/5
-377			■				„ /45/3
-377.01			■				„ /46/14
-377.02			■				„ /46/13
-377.04			■				„ /46/11
-377.06			■				„ /46/3
-377.07			■				„ /46/17
-377.08			■				„ /46/12
-377.09			■				„ /46/10
-377.55			■				„ /46/18
-377.56			■				„ /46/19
-377.57			■				„ /46/4
-377.58			■				„ /46/4
-378			■				„ /45/6
-379			■				„ /45/7
-379.02			■				„ /46/30
-383			■				„ /45/8
-384 H 01			■				„ /46/42
-384.01			■				„ /46/49
-384.02			■				„ /46/50
-384.05			■				„ /46/56
-384.06			■				„ /46/55
-384.16			■				„ /46/43
-385 H 02			■				„ /47/3
-385 H 03			■				„ /47/7
-385 H 04			■				„ /47/5
-385 H 08			■				„ /47/13
-385 H 09			■				„ /47/14
-385 H 15			■				„ /47/17
88.945-385 H 16			■				9402/47/18
-385.15			■				„ /47/4, 5
-385.85			■				„ /47/19
-655			■				„ /42/15
-655 H 01			■				„ /44/32
-655 H 02			■				„ /44/33
-655 H 05			■				„ /44/3
-655.04			■				„ /44/6
-655.05			■				„ /44/19, 28
-655.06			■				„ /44/20, 28
							„ /47/20
-655.07			■				„ /44/21, 28
							„ /47/21
-655.22			■				„ /44/5, 30
-656			■				„ /50/2
-657			■				„ /50/7
-657.01			■				„ /50/9
-658			■	■	■	■	9401/9/5
							„ /10/5
							„ /15/5
							9402/48/5
							„ /50/4
-658.04			■	■	■	■	9401/9/6
							„ /10/6
							„ /15/6
							9402/48/6
							„ /50/5
-658.05			■	■	■	■	9401/9/7
							„ /10/7
							„ /15/7
							9402/48/7
							„ /50/6
-659			■				„ /42/14
-670			■				„ /42/16
-670 H 01			■				„ /44/29
-670 H 02			■				„ /44/30
-670 H 03			■				„ /44/31
-670 H 04			■				„ /44/34
88.946-Z 08			■				9402/1/11
-Z 09			■				„ /1/12
-Z 11			■				„ /1/5
-Z 19			■				„ /1/16
-02			■				„ /45/10

Unbefugte Verwendung ist strafbar und macht schadenersatzpflichtig

Verzeichnis der Ersatzteil-Nummern

Ersatzteil-Nr.	Baureihe A-1	A-3	A-4	A-5	A-6	A-7	Vorkommen Baugruppe/ Bild/Orts-Nr.
88.946-0201			▒				9402/46/46
-0202			▒				„ /46/46
-0203			▒				„ /46/44
-0204			▒				„ /46/53
-0205			▒				„ /46/51a
-03			▒				„ /45/11
-03 H 01			▒				„ /47/2
-03 H 02			▒				„ /47/9
-03 H 03			▒				„ /47/12
-0301			▒				„ /47/6
-201			▒				„ /30/13
-201.01			▒				„ /32/8, 13
-201.02			▒				„ /32/8, 13
-201.03			▒				„ /32/9, 13
-201.04			▒				„ /32/9, 13
-201.05			▒				„ /32/11, 13
-205			▒				„ /30/22
-206			▒				„ /30/24
-206.03			▒				„ /32/49, 54
-206.04			▒				„ /32/51, 54
-207			▒				„ /30/26
-208			▒				„ /30/27
-209			▒				„ /30/28
-210			▒				„ /30/35
-212			▒				„ /30/29
-213			▒				„ /30/30
-214			▒				„ /30/32
-215			▒				„ /30/33
-216			▒				„ /30/34
-221			▒				„ /30/14
-226			▒				„ /30/25
-656			▒	▒	▒	▒	9401/15/2
							9402/48/2
-656.02			▒	▒	▒	▒	9401/15/3, 4
							9402/48/3, 4
							„ /50/3
-657			▒	▒	▒	▒	9401/15/4
							9402/48/4
-658			▒	▒	▒	▒	9401/15/15
							9402/48/15
-658.01			▒	▒	▒	▒	9401/15/9, 16
							9402/48/9, 16
-658.02			▒	▒	▒	▒	9401/15/17
							9402/48/17

Ersatzteil-Nr.	Baureihe A-1	A-3	A-4	A-5	A-6	A-7	Vorkommen Baugruppe/ Bild/Orts-Nr.
88.946-659			▒	▒	▒	▒	9401/15/8
							9402/48/8
-659.01			▒	▒	▒	▒	9401/15/10
							9402/48/10
88.947			▒				947/1/1
88.947-Z 01			▒				„ /1/2
-Z 02			▒				„ /1/3
-03			▒				„ /2/13
-03 H 01			▒				„ /3/2
-0301			▒				„ /3/3
-0302			▒				„ /3/4
-10			▒				„ /2/19
-10 H 02			▒				„ /4/5
							„ /6a/5
-10 H 03			▒				„ /4/8, 29
							„ /6a/8, 25
							„ /10/6
							„ /12a/26
-10 H 04			▒				„ /4/15
-10 H 06			▒				„ /4/17
-10 H 07			▒				„ /4/18
-1006			▒				„ /4/2
-1015			▒				„ /4/10, 11
							„ /6a/27
-1022			▒				„ /4/13, 34
							„ /6a/13, 30
-1025			▒				„ /4/19
-1030			▒				„ /4/3
-1066			▒				„ /4/13, 34
							„ /6a/13, 30
-1072			▒				„ /4/6, 27
							„ /6a/6, 23
-1073			▒				„ /4/7, 28
							„ /6a/7, 24
							„ /12/4, 6
							„ /12c/4, 6
-1075			▒				„ /4/20
-11			▒				„ /2/20
-11 H 01			▒				„ /4/39
-11 H 02			▒				„ /4/40, 47
-11 H 03			▒				„ /4/41, 48
-11 H 04			▒				„ /4/42

Unbefugte Verwendung ist strafbar und macht schadenersatzpflichtig

Forts. Seite 33

Ersatzteil-Nr.	Baureihe A-1	A-3	A-4	A-5	A-6	A-7	Vorkommen Baugruppe/ Bild/Orts-Nr.
88.947-11 H 05			▒				947/4/43
-12			▒				„ /2/21
-12 H 01			▒				„ /5/2
-12 H 02			▒				„ /5/3
-12 H 03			▒				„ /5/11
-12 H 04			▒				„ /5/7
-12 H 05			▒				„ /5/8
-12 H 06			▒				„ /5/16
-12 H 07			▒				„ /5/17
-12 H 08			▒				„ /5/12
-12 H 09			▒				„ /5/13
-12 H 10			▒				„ /5/4
-12 H 11			▒				„ /5/22
-12 H 12			▒				„ /5/24
-1203			▒				„ /5/5
-1204			▒				„ /5/6
-1243			▒				„ /5/21
-14			▒				„ /2/24
-14 H 01			▒				„ /6/47
-14 H 02			▒				„ /6/48
-14 H 04			▒				„ /6/50
-1401			▒				„ /6/49
-1405			▒				„ /6/51
-15			▒				„ /2/22
-1501			▒				„ /6/5
-1502			▒				„ /6/4
-1503			▒				„ /6/5
-1504			▒				„ /6/4
-16			▒				„ /2/23
-16 H 01			▒				„ /6/44
-16 H 02			▒				„ /6/45
-1601			▒				„ /6/44
-1602			▒				„ /6/45
-17			▒				„ /2/15
-18			▒				„ /2/17
-18 H 01			▒				„ /3/14
-18 H 02			▒				„ /3/11
-18 H 03			▒				„ /3/12
-18 H 04			▒				„ /3/18
-18 H 05			▒				„ /3/16
-1801			▒				„ /3/16
-1802			▒				„ /3/19
-1803			▒				„ /3/13
-19			▒				„ /2/25

Ersatzteil-Nr.	Baureihe A-1	A-3	A-4	A-5	A-6	A-7	Vorkommen Baugruppe/ Bild/Orts-Nr.
88.947-20 H 02			▒				947/12/21
							„ /12c/23
-2011			▒				„ /11/5
							„ /12b/5
-2012			▒				„ /12/12
							„ /12c/14
-21			▒				„ /7/17
-21 H 02			▒				„ /9/5
							„ /12a/5
-21 H 03			▒				„ /9/8
							„ /12a/8
-21 H 04			▒				„ /9/15
							„ /12a/15
-2105			▒				„ /9/2
							„ /12a/2
-2113			▒				„ /9/3
-2115			▒				„ /9/13
-2116			▒				„ /9/12
-2126			▒				„ /9/6
							„ /12a/6
-2127			▒				„ /9/7
							„ /12a/7
-2135			▒				„ /9/9
							„ /12a/9
-22			▒				„ /7/17a
-22 H 01			▒				„ /12a/16
-2212			▒				„ /12a/3
-25			▒				„ /7/18
-25 H 01			▒				„ /9/17
-25 H 02			▒				„ /9/26
-2501			▒				„ /9/25
-2502			▒				„ /9/20
-2503			▒				„ /9/18
-2504			▒				„ /9/19
-26			▒				„ /7/26
-26 H 01			▒				„ /10/23
-26 H 06			▒				„ /10/24
-2604			▒				„ /10/16
-2605			▒				„ /10/17, 20
-2608			▒				„ /10/18, 21
-2610			▒				„ /10/19
-2653			▒				„ /10/25
-29			▒				„ /7/13
-2902			▒				„ /8/3, 4

Unbefugte Verwendung ist strafbar und macht schadenersatzpflichtig

Verzeichnis der Ersatzteil-Nummern

Ersatzteil-Nr.	Baureihe A-1	A-3	A-4	A-5	A-6	A-7	Vorkommen Baugruppe/ Bild/Orts-Nr.
88.947-2904			▒				947/8/2, 4
-30			▒				„ /7/25
-30 H 01			▒				„ /10/12
							„ /12a/32
-30 H 03			▒				„ /10/3
-3005			▒				„ /10/2
-3008			▒				„ /10/4
							„ /12a/24
-3009			▒				„ /10/5
							„ /12a/25
-31			▒				„ /7/25a
-31 H 01			▒				„ /12a/23
-31 H 02			▒				„ /12a/35
-31 H 03			▒				„ /12a/17, 36
-3101			▒				„ /12a/22
-39			▒				„ /7/37a
-39 H 01			▒				„ /12b/26
-39 H 02			▒				„ /6a/16, 33
							„ /12b/27
-3903			▒				„ /12b/3
-40			▒				„ /3/37
-40 H 01			▒				„ /11/10
							„ /12b/10
-40 H 02			▒				„ /9/10
							„ /11/8
							„ /12a/10
							„ /12b/8
-40 H 03			▒				„ /11/24
							„ /12b/24
-40 H 04			▒				„ /11/11
							„ /12b/11
-40 H 06			▒				„ /9/14
							„ /11/25
							„ /12a/14
							„ 12b/25
-4004			▒				„ /11/2
							„ /12b/2
-4011			▒				„ /11/19
							„ /12b/19
-4012			▒				„ /11/16
							„ /16b/16
-4024			▒				„ /9/11
							„ /10/10
							„ /11/9, 15

Ersatzteil-Nr.	Baureihe A-1	A-3	A-4	A-5	A-6	A-7	Vorkommen Baugruppe/ Bild/Orts-Nr.
88.947-4024							947/12a/11, 30
							„ /12b/9, 15
-4028			▒				„ /11/3
-4029			▒				„ /4/16
-4040			▒				„ /11/12
							„ /12b/12
-4061			▒				„ /11/26
							„ /12b/28
-41			▒				„ /7/38
-41 H 03			▒				„ /12/15
							„ /12c/17
-41 H 04			▒				„ /12/2
							„ /12c/2
-4113			▒				„ /9/13
							„ /11/23
							„ /12/20
							„ /12a/13, 34
							„ /12b/23
							„ /12c/22
-4114			▒				„ /9/12
							„ /11/22
							„ /12/19
							„ /12a/12, 33
							„ /12b/22
							„ /12c/21
-4172			▒				„ /12/10
							„ /12c/11
-4173			▒				„ /12/11
							„ /12c/12
-4175			▒				„ /12/3
							„ /12c/3
-4177			▒				„ /12/9
							„ /12c/10
-4189			▒				„ /12/8
							„ /12c/8
-4190			▒				„ /12/7
							„ /12c/7
-4191			▒				„ /12/5
							„ /12c/5
-4202			▒				„ /12/16
							„ /12c/18
-4203			▒				„ /12/17
							„ /12c/19
-43			▒				„ /7/39

Unbefugte Verwendung ist strafbar und macht schadenersatzpflichtig

Forts. Seite 35

Verzeichnis der Ersatzteil-Nummern

Ersatzteil-Nr.	Baureihe A-1	A-3	A-4	A-5	A-6	A-7	Vorkommen Baugruppe/ Bild/Orts-Nr.
88.947-43 H 01			▒				947/12c/24
-43 H 02			▒				„ /12c/25
-43 H 04			▒				„ /12c/26
-47			▒				„ /7/21
-52			▒				„ /2/16
							„ /7/15
-5201			▒				„ /3/8
							„ /8/6
-5202			▒				„ /3/9
							„ /8/7
-53			▒				„ /7/14
-54			▒				„ /2/14
-62	▒	▒	▒	▒	▒	▒	942/22/6
							9402/22/6
-62 H 01	▒	▒	▒	▒	▒	▒	942/23/42
							9402/23/42
-70			▒				947/2/18
-71			▒				„ /7/16
-74			▒				„ /2/19a
-74 H 03			▒				„ /6a/15a,32a
-74 H 04			▒				„ /6a/15b,32b
-7406			▒				„ /6a/20
-75			▒				„ /2/19
-75 H 01			▒				„ /4/26
-			▒				„ /6a/22
-7501			▒				„ /4/23
							„ /6a/19
-7506			▒				„ /4/24
-76			▒				„ /2/20
-76 H 01			▒				„ /4/46
-76 H 03			▒				„ /4/49
-76 H 04			▒				„ /4/50
-76 H 05			▒				„ /4/52
-7602			▒				„ /4/51
-77			▒				„ /2/19a
-77 H 01			▒				„ /6a/2
-77 H 02			▒				„ /6a/3
-77 H 03			▒				„ /6a/10
88.948-204.1			▒				9402/32/27, 39
-206.01			▒				„ /32/48
-206.02			▒				„ /32/48
-206.03			▒				„ /32/50
-206.04			▒				„ /32/50

Ersatzteil-Nr.	Baureihe A-1	A-3	A-4	A-5	A-6	A-7	Vorkommen Baugruppe/ Bild/Orts-Nr.
88.948-207.01			▒				9402/32/44
-216			▒				„ /30/31
-226.01			▒				„ /32/55
-226.02			▒				„ /32/55
-226.03			▒				„ /32/56
-226.04			▒				„ /32/56
-236.15	▒	▒	▒	▒	▒	▒	942/20/33
							9402/20/33
88.951-14			▒				957/5/3
-16			▒				„ /5/11
88.957			▒				957/1/1
88.957-Z 01			▒				„ /1/2
-Z 02			▒				„ /1/3
-Z 03			▒				„ /1/4
-06			▒				„ /2/7
88.971-2101	▒	▒	▒	▒	▒	▒	942/47/15
							9402/53/15
-2108	▒	▒	▒	▒	▒	▒	942/47/30
							947/9/23
							9402/53/30
-30	▒	▒	▒	▒	▒	▒	942/46/4
							9402/52/4
-30 H 01	▒	▒	▒	▒	▒	▒	942/48/7, 12
							9402/54/7, 12
-30 H 02	▒	▒	▒	▒	▒	▒	942/47/2
							„ /48/6, 12
							9402/53/2
							„ /54/6, 12
-3008	▒	▒	▒	▒	▒	▒	942/48/11
							9402/54/11
-3010	▒	▒	▒	▒	▒	▒	942/47/6
							„ /48/9, 12, 23
							9402/53/6
							„ /54/9, 12, 23
-3011	▒	▒	▒	▒	▒	▒	942/47/5
							„ /48/8, 12, 22
							9402/53/5
							„ /54/8/12, 22
-31	▒	▒	▒	▒	▒	▒	942/46/5
							9402/52/5

Unbefugte Verwendung ist strafbar und macht schadenersatzpflichtig

Verzeichnis der Ersatzteil-Nummern

Ersatzteil-Nr.	Baureihe A-1	A-3	A-4	A-5	A-6	A-7	Vorkommen Baugruppe/ Bild/Orts-Nr.
88.971-31 H 01							942/47/3
							9402/53/3
-32							942/46/2
							9402/52/2
-32 H 01							942/48/3, 4
							9402/54/3, 4
-33							942/46/12
							9402/52/12
-33 H 01							942/49/2
							9402/55/2
-34							942/46/8
							9402/52/8
-34 H 01							942/48/20
							9402/54/20
-34 H 02							942/48/19
							9402/54/19
-35							942/46/10
							9402/52/10
-3502							942/47/8
							9402/53/8
-38							942/46/3
							9402/52/3
-39							942/46/7
							9402/52/7
-39 H 02							942/48/17
							9402/54/17
-3901							942/48/16
							9402/54/16
-40							942/46/17
							9402/52/17
-40 H 01							942/49/9
							9402/55/9
-40 H 02							942/49/10
							9402/55/10
-40 H 03							942/49/11
							9402/55/11
-4001							942/49/4
							9402/55/4
-4002							942/49/5
							9402/55/5
-4063							942/49/6
							9402/55/6
-4064							942/49/7
							9402/55/7

Ersatzteil-Nr.	Baureihe A-1	A-3	A-4	A-5	A-6	A-7	Vorkommen Baugruppe/ Bild/Orts-Nr.
88.971-4097							942/49/13
							9402/55/13
-4098							942/49/15
							9402/55/15
-4099							942/49/12
							9402/55/12
-40.101							942/49/14
							9402/55/14
-43							942/46/6
							9402/52/6
-43 H 02							942/48/14
							9402/54/14
-44							942/46/9
							9402/52/9
-4405							942/48/26
							9402/54/26
-45							942/46/16
							9402/52/16
-45 H 01							942/47/24
							9402/53/24
-45 H 02							942/47/28
							9402/53/28
-45 H 03							942/47/32
							9402/53/33
-45 H 04							942/47/24
							9402/53/24
-4501							942/47/26
							9402/53/26
-4502							942/47/25
							9402/53/25
-4503							942/47/34
							9402/53/34
-4504							942/47/33
							9402/53/33
-4505							942/47/35
							9402/53/35
88.7301-Z 11							906/39/9
88.9204							9204/1/1
88.9204-01							„ /1/6
-01 H 01							„ /2/2
-01 H 02							„ /2/4

Unbefugte Verwendung ist strafbar und macht schadenersatzpflichtig

Forts. Seite 37

Ersatzteil-Nr.	Baureihe A-1	A-3	A-4	A-5	A-6	A-7	Vorkommen Baugruppe/ Bild/Orts-Nr.
88.9204-01 H 03			■				9204/2/5
-01 H 04			■				„ /2/8
-01 H 06			■				„ /2/5a
-0101			■				„ /2/3
-0102			■				„ /2/6
-0103			■				„ /2/7
-02			■				„ /1/7
-02 H 01			■				„ /2/10
-0201			■				„ /2/15
-0202			■				„ /2/13
-0203			■				„ /2/17
-0204			■				„ /2/14
-0205			■				„ /2/16
-0206			■				„ /2/18
-0207			■				„ /2/11
-0214			■				„ /2/13
-03			■				„ /1/8
-03 H 01			■				„ /1/9
-04			■				„ /1/11
-05			■				„ /1/12
-07			■				„ /1/13
-07 H 01			■				„ /1/14
-0701			■				„ /1/15
-08			■				„ /1/19
-09			■				„ /1/18
-09 H 01			■				„ /2/24
-09 H 02			■				„ /2/20
-0901			■				„ /2/21
-0902			■				„ /2/2
-0904			■				„ /2/22a
-10			■				„ /1/20
-11			■				„ /1/21
-1101			■				„ /1/21
88.9401				■	■	■	9401/1/1
88.9401-Z 01				■	■	■	„ /1/14
-Z 02				■	■	■	„ /1/15
-Z 03				■	■	■	„ /1/16
-Z 04				■	■	■	„ /1/17
-Z 05				■	■	■	„ /1/18
-Z 06				■	■	■	„ /1/24
-Z 07				■	■	■	„ /1/25
-01				■	■	■	„ /2/10
-01 H 01				■	■	■	„ /5/60
88.9401-01 H 02				■	■	■	9401/5/46
-01 H 03				■	■	■	„ /5/48
-02				■	■	■	„ /2/11
-02 H 01				■	■	■	„ /5/46
-03			■	■	■	■	„ /2/5
							„ /3/59
							„ 11/3
							9402/34/3
							„ /35/51
							„ /38/3
-04				■	■	■	9401/6/4
-4001	■	■	■	■	■	■	942/37/44
							„ /40/19
							„ /45/25
							9401/5/44
							„ /8/19
							„ /14/25, 26
							9402/37/25, 26
							„ /41/25, 26
							„ /44/27, 28
-50				■	■	■	9401/17/2 ÷ 4
							„ /18/2 ÷ 4
-5001				■	■	■	„ /17/2
							„ /18/2
-5002				■	■	■	„ /17/3
							„ /18/3
88.9402			■				9402/1/1
88.9402-Z 01			■				„ /1/13
-Z 02			■	■	■	■	9401/1/21
							9402/1/14
-Z 03			■				„ /1/15
-Z 04			■	■	■	■	9401/1/22
							9402/1/17
-Z 05			■				„ /1/19
-Z 07			■				„ /1/20
-01			■				„ /34/6
-01 H 01			■	■	■	■	9401/14/56
							9402/37/56
							„ /41/56
-01 H 02			■	■	■	■	9401/5/66
							„ /14/62
							9402/37/62
							„ /41/62

Unbefugte Verwendung ist strafbar und macht schadenersatzpflichtig

Verzeichnis der Ersatzteil-Nummern

Ersatzteil-Nr.	Baureihe A-1	A-3	A-4	A-5	A-6	A-7	Vorkommen Baugruppe/ Bild/Orts-Nr.
88.9402-01 H 03			▒	▒	▒	▒	9401/5/58
							„ /14/54
							9402/37/54
							„ /41/54
-01 H 04			▒				„ /37/33
-01 H 05			▒	▒	▒	▒	9401/14/43
							9402/37/43
							„ /41/43
-01 H 06			▒	▒	▒	▒	9401/14/48
							9402/37/48
							„ /41/48
-0101			▒	▒	▒	▒	9401/5/57
							„ /14/53
							9402/37/53
							„ /41/53
-0102			▒	▒	▒	▒	9401/5/65
							„ /14/61
							9402/37/61
							„ /41/61
-0117			▒	▒	▒	▒	9401/14/52
							9402/37/52
							„ /41/52
-0119			▒	▒	▒	▒	9401/5/67
							„ /14/63
							9402/37/63
							„ /41/63
-0121			▒	▒	▒	▒	9401/5/59
							„ /14/55
							9402/37/55
							„ /41/55
-02			▒	▒	▒	▒	9401/11/6
							9402/38/6
-02 H 01			▒	▒	▒	▒	9401/14/33
							9402/41/33
-03			▒				„ /42/7
-04			▒				„ /42/8
-30			▒				„ /42/6
-39			▒				„ /42/13
-3901			▒				„ /43/43
-3902			▒				„ /43/44
-3903			▒				„ /43/46
-3904			▒				„ /43/47
-50			▒	▒	▒	▒	9401/1/23
							9402/1/18

Ersatzteil-Nr.	Baureihe A-1	A-3	A-4	A-5	A-6	A-7	Vorkommen Baugruppe/ Bild/Orts-Nr.
88.9402-5001			▒	▒	▒	▒	9401/16/3
							9402/49/3
-5002			▒	▒	▒	▒	9401/16/2
							9402/49/2
-60			▒				„ /51/3

Unbefugte Verwendung ist strafbar und macht schadenersatzpflichtig

Junkers Flugzeug- und Motorenwerke Aktiengesellschaft, Dessau

Inhaltsverzeichnis

Bild	Benennung	Seite
1-13	**Bewegliche Bewaffnung**	**1-24**
1	Übersicht	1
2-6a	A-Stand	2-11
7-12c	B- und C-Stand	12-23
13	Zusätzliche Schußwaffe im B-Stand	24

Zur Beachtung! Der bisher auf den **Tabellenseiten** verwendete **Rotdruck** zur Kennzeichnung der sogenannten Truppen-Ersatzteil-Liste **fällt** in dieser Baugruppe **fort.**

Unbefugte Verwendung ist strafbar und macht schadenersatzpflichtig

Bewegliche Bewaffnung
(Übersicht)

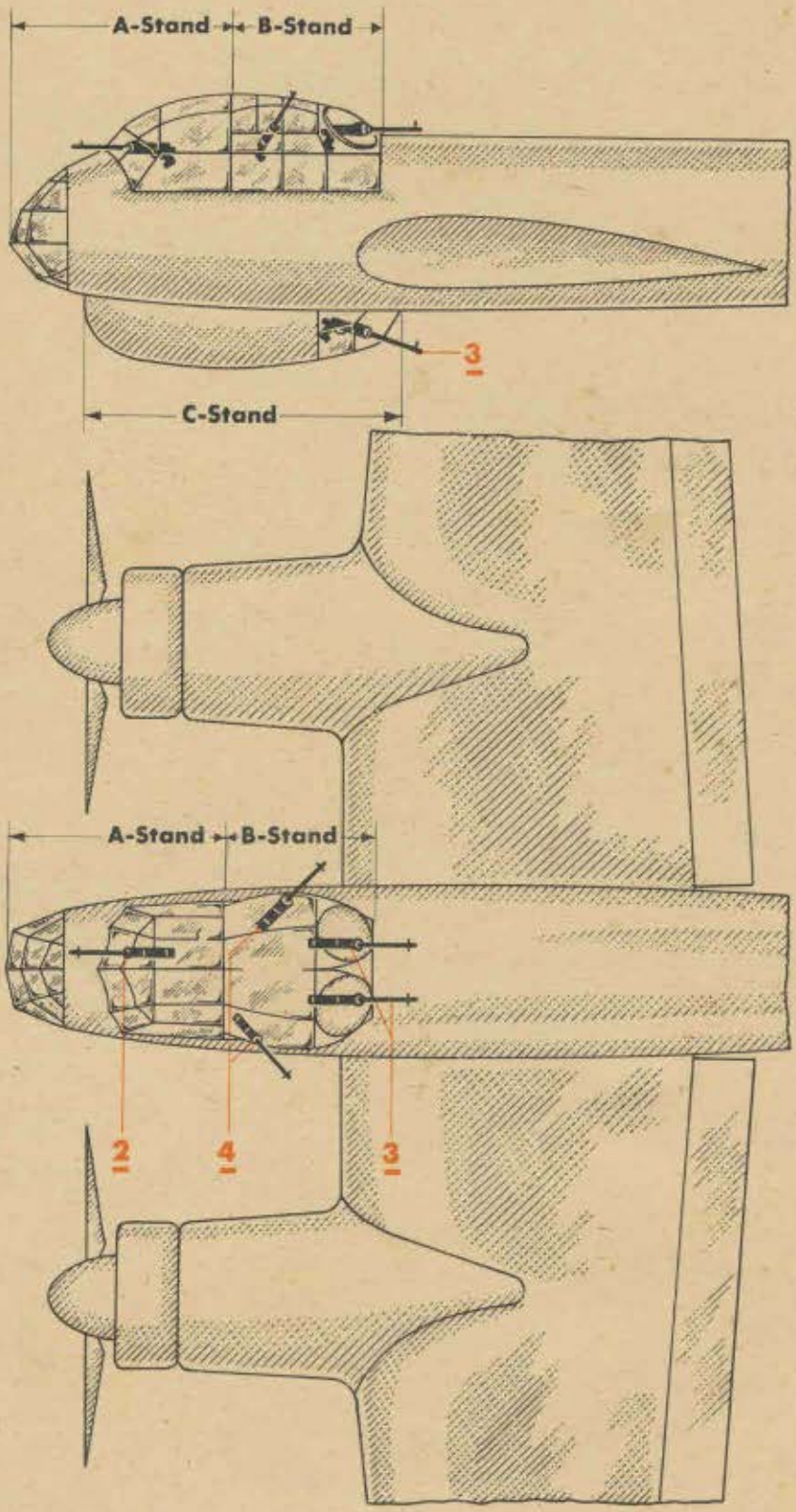

Werk-stoff	Stück	Benennung	Ersatzteil-Nr.	Bild: 1 Orts-Nr.	Bem.
	1	**Bewegliche Bewaffnung, vollst.**	**S 88.947**	**1**	
	1	**A-Stand, vollst.** (Aufteilung siehe Bild 2-6 a)	S 88.947-Z 01	2	
	1	**B- und C-Stand, vollst.** (Aufteilung siehe Bild 7-12 c)	S 88.947-Z 02	3	
	1	**Zusätzliche Schußwaffe im B-Stand, vollst.** (Aufteilung siehe Bild 13)	[10])	4	aus A. Anw. Ju 88/1037 SAg-Liste 88 A-4 und 88. 148-Z 04

[10]) Diese Zwischengruppe gehört nicht zum Lieferumfang der Baugruppe S 88.947; sie wird nur auf Sonderbestellung eingebaut.

Unbefugte Verwendung ist strafbar und macht schadenersatzpflichtig

Bewegliche Bewaffnung
(A-Stand)

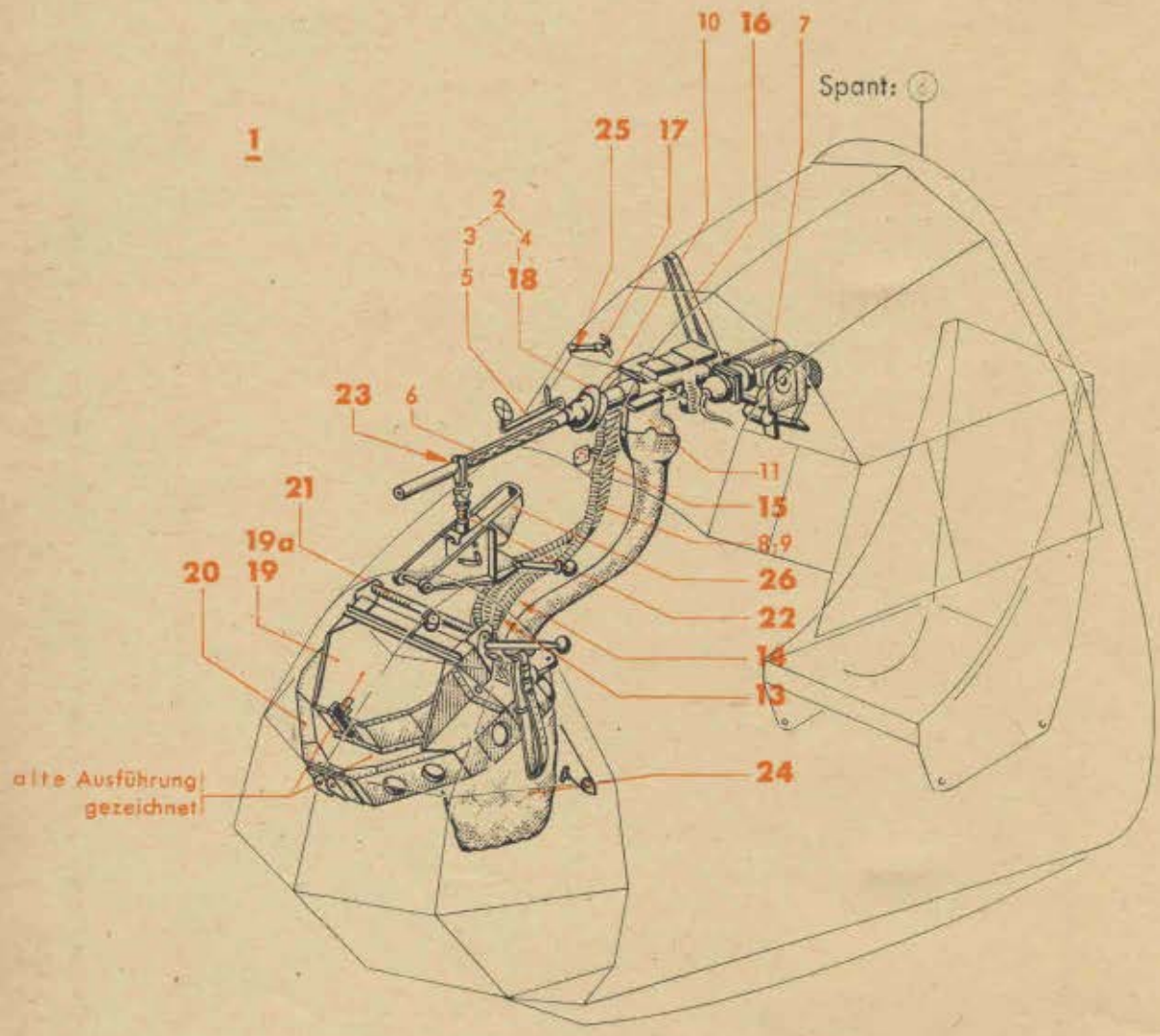

Werkstoff	Stück	Benennung	Ersatzteil-Nr.	Bild: 2 Orts-Nr.	Bem.
		A-Stand, vollst. bestehend aus Bild 2-6 und 6a	**S 88.947-Z 01**	**1**	vgl. Bild 1, Orts-Nr. 2
	1	Lager LG 81 VE, mit	Fl 203690	2	
		Visier eigengeschw. gesteuert VE 45 B	Fl 52155	3	
		Lagerring 81	Fl 45835	4	
		Visierschutzhaube VE 22/45	Fl 52121	5	
	1	Maschinengewehr MG 81 J, mechan. Rechtszuführung	Fl 203006	6	
	1	Reflexvisier Revi C/12 C	Fl 52161	7	
		„ „ C/12 D (Behelf)	Fl 52095 [5]		aus SAg-Liste
	1	Schwenkplatte für Revi SP 1 A	Fl 52195		
		„ „ „ SP 2 A (Behelf)	Fl 52196		
	1	Sturzvisier Stuvi 5			
	1	Zerfallgurt 17/81 (1000 Taschen)	Fl 47660[9]	8	
Stahl	1	Gurtführungsschlauch 81 (1400 lang)	Fl 203403[8]	9	
	1	Gurtführungs-Anschluß, mit	Fl 203401	10	
		Sicherungsnadel	Fl 203402		
	1	Hülsenableiter 81 J für Rechtszuführung	Fl 203413	11	
	1	Bordtasche 81	Fl 203475	(12)	vgl. Bild 3, Orts-Nr. 23
	1	**Halterung für Gurtführungsschlauch (an Lagerung für Funkbeschicker), vollst.** (Aufteilung siehe Bild 3, Orts-Nr. 1)	**88.947-03**	**13**	
	1	**Halterung für Gurtführungsschlauch (an Lagerung für Funkbeschicker)**	**88.947-54**	**14**	vgl. Bild 3, Orts-Nr. 5
	1	**Halterung für Gurtführungsschlauch**	**88.947-17**	**15**	vgl. Bild 3, Orts-Nr. 6
	1	**Zurrung, vollst.** (Aufteilung siehe Bild 3, Orts-Nr. 7)	**88.947-52**	**16**	
	1	**Zusätzliche Zurrung, vollst.** (Aufteilung siehe Bild 3, Orts-Nr. 10)	**88.947-18**	**17**	
	1	**Halterung für Waffenlager**	**88.947-70[4]**	**18**	vgl. Bild 3, Orts-Nr. 2

[5] Reflexvisier wird nur eingebaut, wenn Sturzvisier Stuvi 5 nicht greifbar ist
[4] Gilt nicht für serienmäßige Herstellung, sondern zum Verschließen der Lafette, beim Fliegen ohne Waffen
[8] Bei Bestellung Länge und Werkstoff angeben
[9] „ „ Anzahl der Taschen angeben

Unbefugte Verwendung ist strafbar und macht schadenersatzpflichtig

Bewegliche Bewaffnung
(A-Stand)

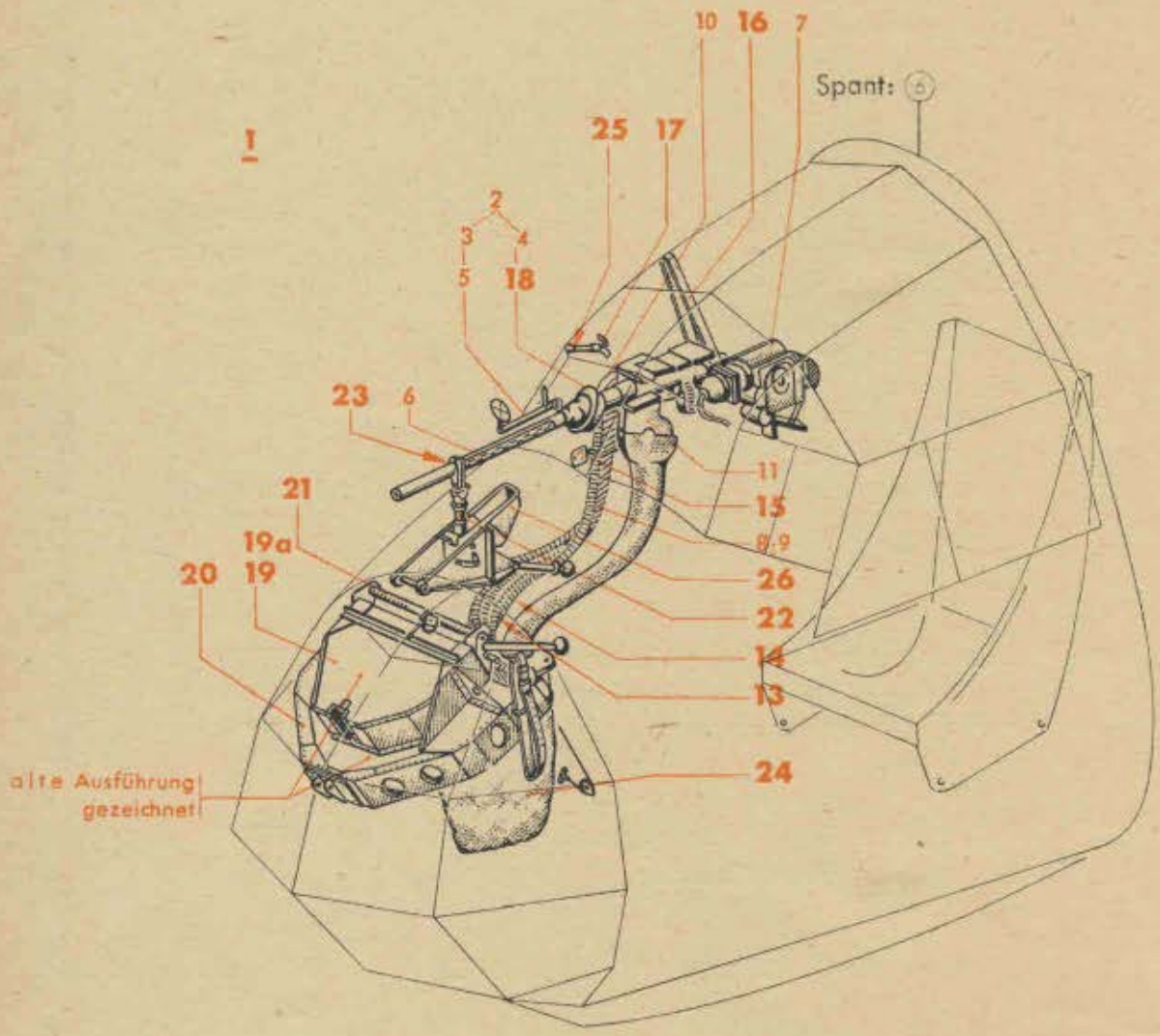

Werk-stoff	Stück	Benennung	Ersatzteil-Nr.	Bild: 2 Orts-Nr.	Bem.
		Alte Ausführung (ohne Keil)			
	1	**Vollgurtkasten für A-Stand (Doppelkasten, eckige Form), vollst.**	88.947-10	19[12]	wahl-weise
	1	**Vollgurtkasten für A-Stand (Einfachkasten, halbrunde Form), vollst.** (Aufteilung siehe Bild 4, Orts-Nr. 1 bzw. 22)	88.947-75[7]		
		Neue Ausführung (mit Keilen)			
	1	**Vollgurtkasten für A-Stand (Einfachkasten, eckige Form), vollst.**	88.947-77	19a	wahl-weise
	1	**Vollgurtkasten für A-Stand (Einfachkasten, halbrunde Form), vollst.** (Aufteilung siehe Bild 6 a, Orts-Nr. 1 bzw. 18)	88.947-74[11]		
	1	**Vollgurtkasten-Rahmen (eckige Form), vollst.**	88.947-11	20	wahl-weise
	1	**Vollgurtkasten-Rahmen (halbrunde Form), vollst.** (Aufteilung siehe Bild 4, Orts-Nr. 37 bzw. 44)	88.947-76[7][11]		
	1	**Vollgurtkasten-Lagerung, vollst.** (Aufteilung siehe Bild 5)	88.947-12	21	
	1	**MG-Lagerung mit Betätigung, vollst.** (Aufteilung siehe Bild 6, Orts-Nr. 1)	88.947-15	22	
	1	**Manteischelle, vollst.** (Aufteilung siehe Bild 6, Orts-Nr. 43)	88.947-16	23	
	1	**Hülsen- und Leergurtsack (Hülsen-abführung), vollst.** (Aufteilung siehe Bild 6, Orts-Nr. 46)	88.947-14	24	
	1	**Anschlag**	88.947-19	25	vgl. Bild 3, Orts-Nr. 22
	1	**Verkleidung**	88.932-10	26	

[7]) Wahlweise Ausführungen 88.947-75, Orts-Nr. 19 und 88.947-76, Orts-Nr. 20 nur gemeinsam austauschbar

[11]) Wahlweise Ausführungen 88.947-74, Orts-Nr. 19a und 88.947-76, Orts-Nr. 20 nur gemeinsam austauschbar

[12]) Diese Ausführungen werden ersetzt durch Orts-Nr. 19a (mit Keilen im Kasten, zur Vermeidung von Ladehemmungen)

Unbefugte Verwendung ist strafbar und macht schadenersatzpflichtig

Bewegliche Bewaffnung
(A-Stand)

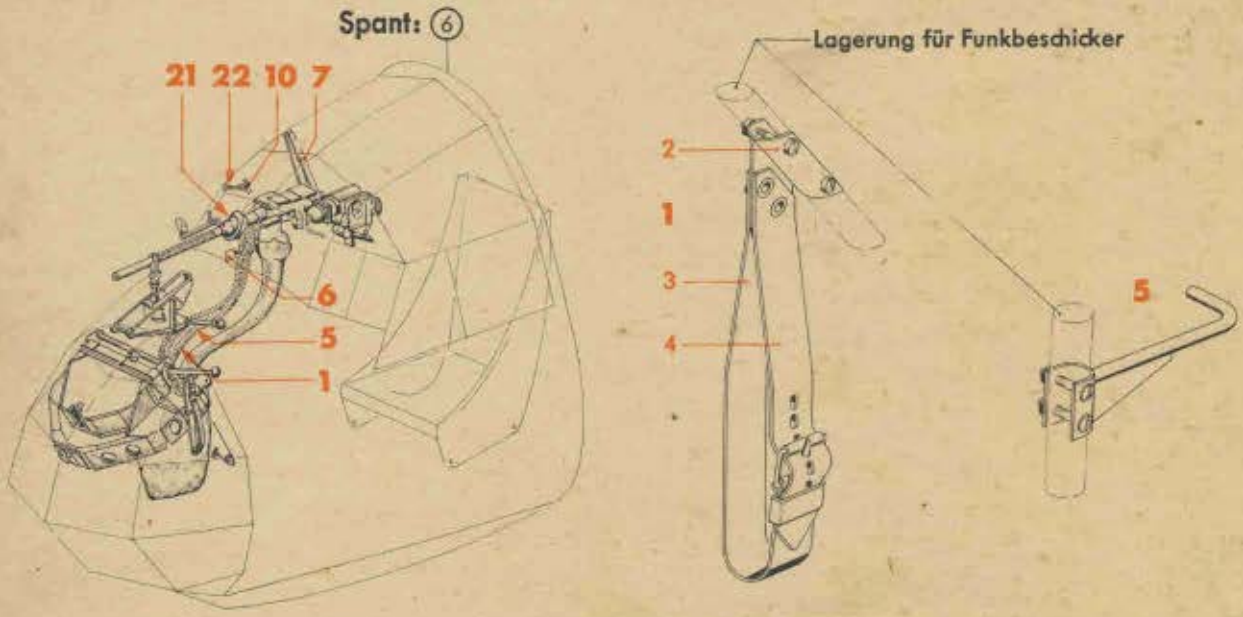

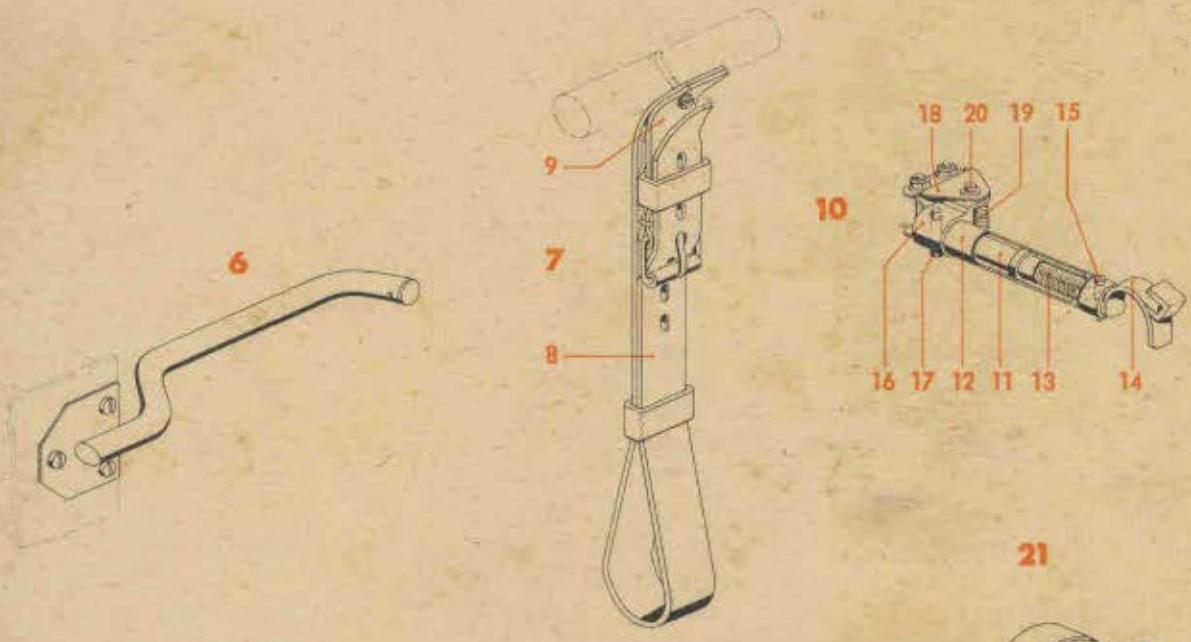

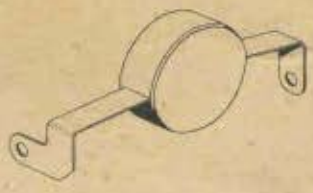

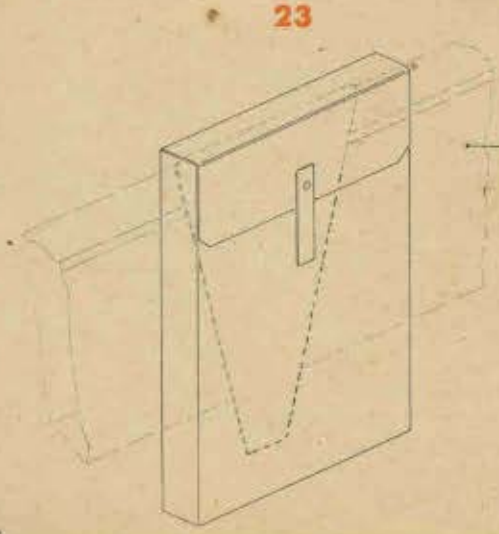

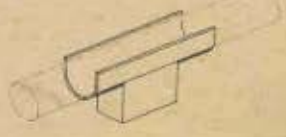

Werkstoff	Stück	Benennung	Ersatzteil-Nr.	Bild: 3 Orts-Nr.	Bem.
		Halterung für Gurtführungsschlauch (an Lagerung für Funkbeschicker), vollst. einschließlich Orts-Nr. 2-4	**88.947-03**	**1**	vgl. Bild 2, Orts-Nr. 13
	1	Halterungsbock	88.947-03 H 01	2	
	1	Riemen mit Schnalle (aus Ju N 15302)	88.947-0301	3	
	1	„ ohne „ („ Ju N 15301)	88.947-0302	4	
		Halterung für Gurtführungsschlauch (an Lagerung für Funkbeschicker)	**88.947-54**	**5**	vgl. Bild 2, Orts-Nr. 14
		Halterung für Gurtführungsschlauch	**88.947-17**	**6**	vgl. Bild 2, Orts-Nr. 15
		Zurrung, vollst. einschließlich Orts-Nr. 8 und 9	**88.947-52**	**7**	vgl. Bild 2, Orts-Nr. 16
	1	Riemen mit Riemenschieber, einbaufertig	88.947-5201/..	8	
	1	„ „ Schnalle und Schlaufe, einbaufertig	88.947-5202/..	9	
		Zusätzliche Zurrung, vollst. einschließlich Orts-Nr. 11-20	**88.947-18**	**10**	vgl. Bild 2, Orts-Nr. 17
	1	Hülse, innen	88.947-18 H 02	11	
	1	„ außen	88.947-18 H 03	12	
	1	Zugfeder	88.947-1803	13	
	1	Griff	88.947-18 H 01	14	
	1	Kegelstift	4 x 22 Ju N 15214	15	
	1	Gabelkopf	88.947-1801	16	
		„ (Behelf)	88.947-18 H 05		
	1	Kegelstift	4 x 26 Ju N 15214	17	
	1	Schelle	88.947-18 H 04	18	
	1	Verdrehungsfeder	88.947-1802	19	
	1	Bolzen (Splintbolzen)	5 x 32 LgN 15229	20	
		Halterung für Waffenlager	**88.947-70*)**	**21**	vgl. Bild 2, Orts-Nr. 18
		Anschlag	**88.947-19**	**22**	vgl. Bild 2, Orts-Nr. 25
		Bordtasche 81	Fl 203475	23	vgl. Bild 2, Orts-Nr. 12

*) Gilt nicht für serienmäßige Herstellung, sondern zum Verschließen der Lafette, beim Fliegen ohne Waffen

Unbefugte Verwendung ist strafbar und macht schadenersatzpflichtig

Bewegliche Bewaffnung
(A-Stand)

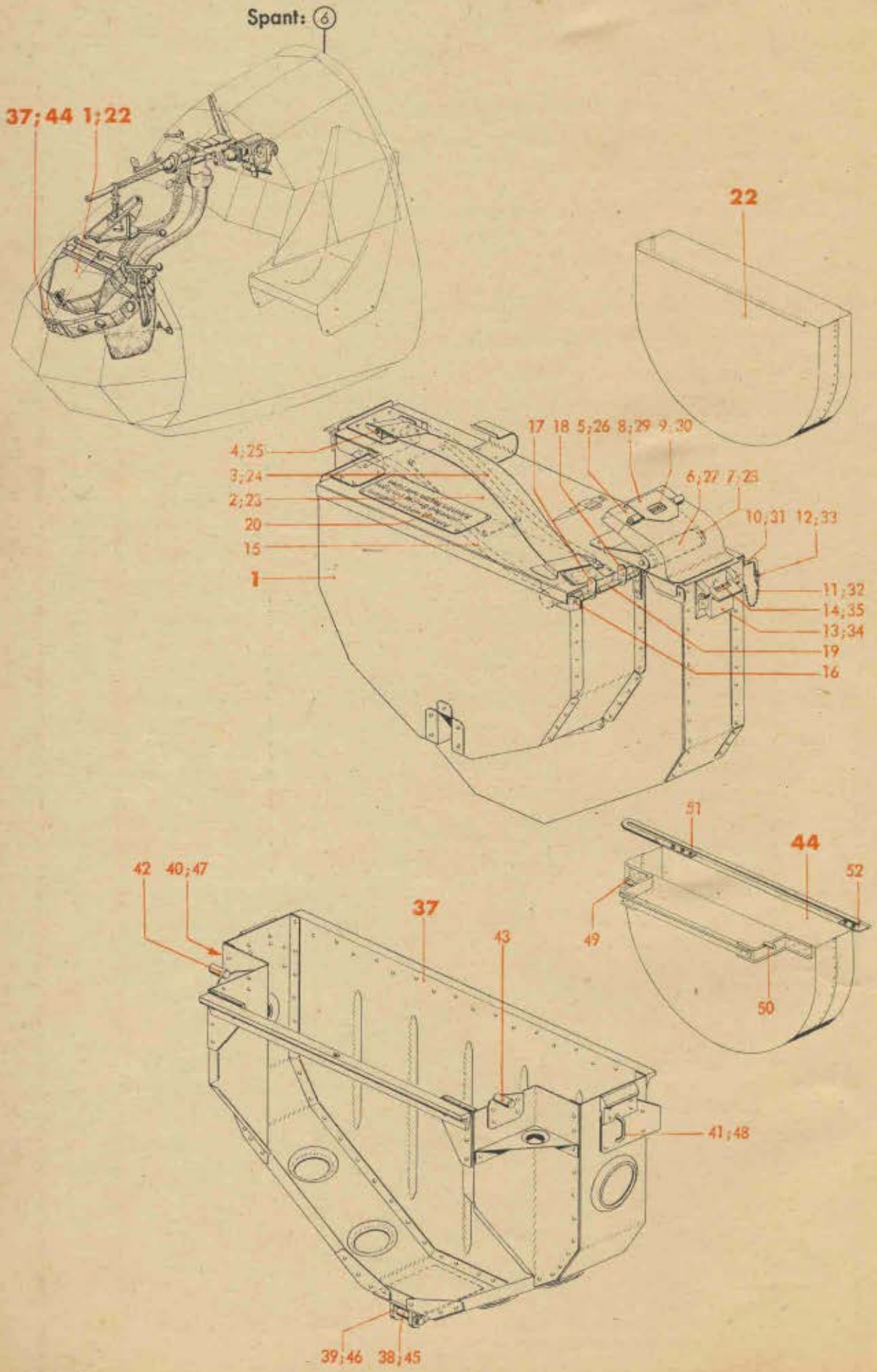

Werkstoff	Stück	Benennung	Ersatzteil-Nr.	Bild: 4 Orts-Nr.	Bem.
		Vollgurtkasten-Rahmen, vollst.	**88.947-11**	**37**	vgl. Bild 2, Orts-Nr. 20
		(Wahlweise Ausführung siehe Orts-Nr. 44) einschließlich Orts-Nr. 38-43			
	1	Bolzen (Splintbolzen)	8 x 38 LgN 15229	38	
	1	Lagerbock	88.947-11 H 01	39	
	1	Riemenöse	88.947-11 H 02	40	
	1	"	88.947-11 H 03	41	
	1	Halterung	88.947-11 H 04	42	
	1	"	88.947-11 H 05	43	
		Vollgurtkasten-Rahmen, vollst.	**88.947-76**[7])	**44**	vgl. Bild 2, Orts-Nr. 20
		(Wahlweise Ausführung für Orts-Nr. 37) einschließlich Orts-Nr. 45-52			
	1	Bolzen (Splintbolzen)	8 x 38 LgN 15229	45	
	1	Lagerbock	88.947-76 H 01	46	
	1	Riemenöse	88.947-11 H 02	47	
	1	"	88.947-11 H 03	48	
	1	Halterung	88.947-76 H 03	49	
	1	"	88.947-76 H 04	50	
	1	Blendschutzstange	88.947-7602	51	
	1	Halterung für Blendschutzstange	88.947-76 H 05	52	

[7]) Wahlweise Ausführung Orts-Nr. 22 und 44, nur gemeinsam austauschbar

Unbefugte Verwendung ist strafbar und macht schadenersatzpflichtig

Bewegliche Bewaffnung
(A-Stand)

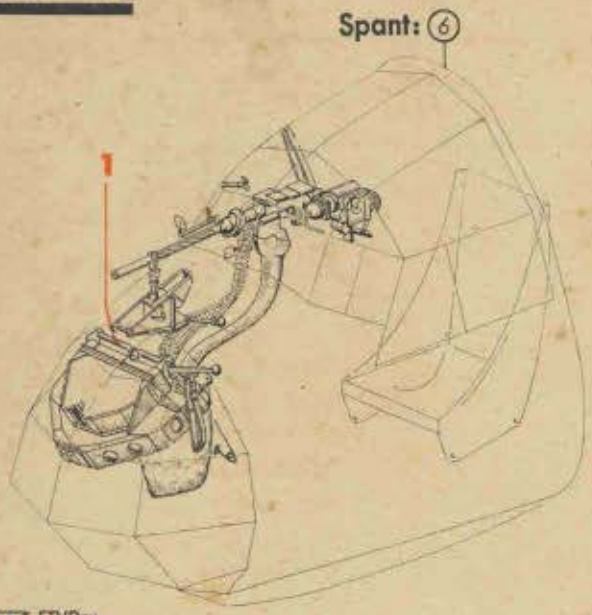

FTVDru B 88/122

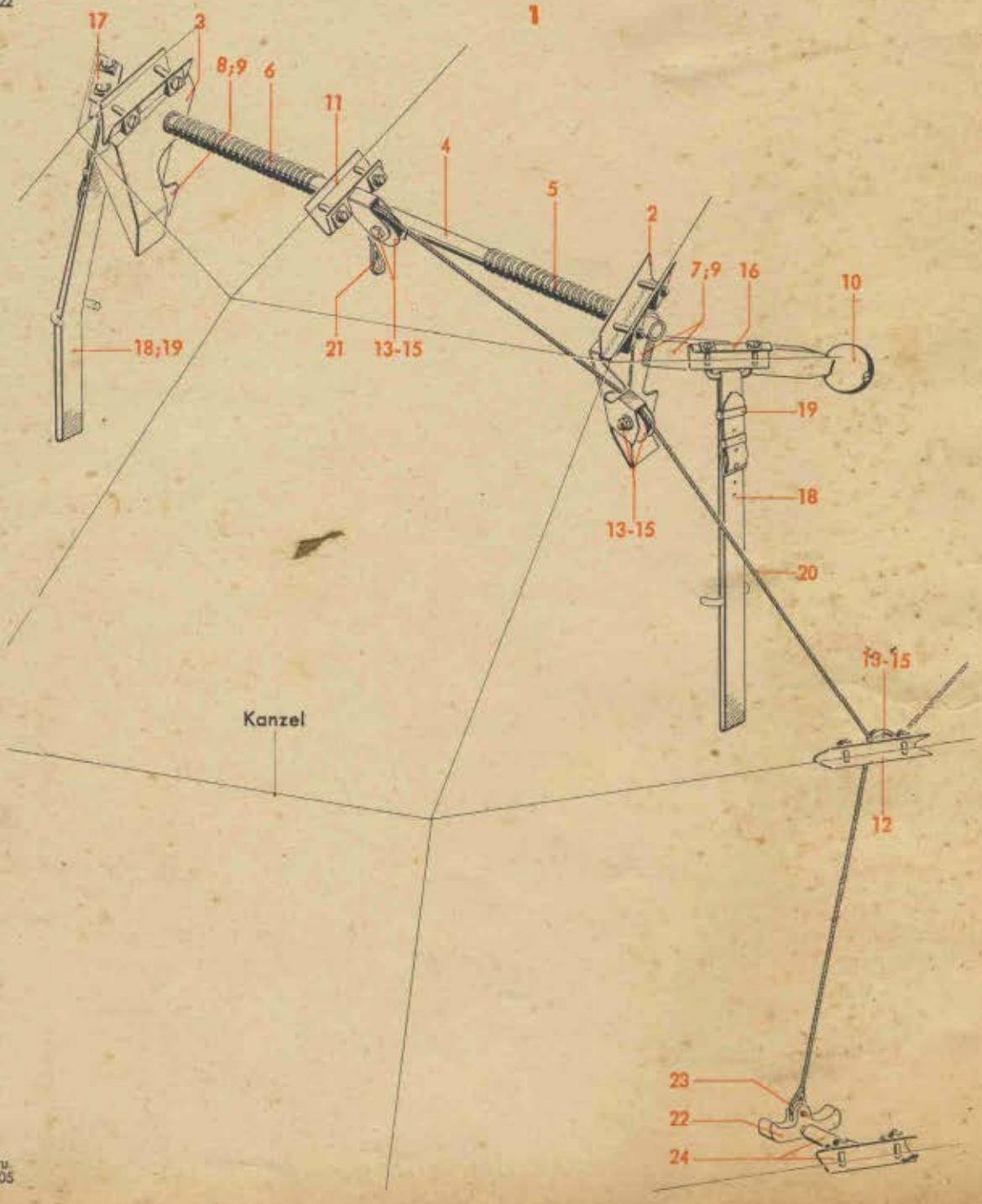

FTVDru E 88/205

JFM-FTVDru

Werk-stoff	Stück	Benennung	Ersatzteil-Nr.	Bild: 5 Orts-Nr.	Bem.
		Vollgurtkasten-Lagerung, vollst.	**88.947-12**	1	vgl. Bild 2, Orts-Nr. 21
		einschließlich Orts-Nr. 2-24			
	1	Lagerblech, links	88.947-12 H 01	2	
	1	„ rechts	88.947-12 H 02	3	
	1	Welle	88.947-12 H 10	4	
	1	Verdrehungsfeder, links	88.947-1203	5	
	1	„ rechts	88.947-1204	6	
	1	Klinke, links	88.947-12 H 04	7	
	1	„ rechts	88.947-12 H 05	8	
	2	Kegelstift	4 x 18 Ju N 15214	9	
	1	Kugelknopf, grau	G 32 Hs N 16101	10	
	1	Seilrollenlagerung, oben	88.947-12 H 03	11	
	1	„ unten	88.947-12 H 08	12	
	3	Seilrolle 25 ø mit Querkugellager	88.947-12 H 09	13	
	6	Abstandsscheibe	6,1 x 1 Ju N 17007	14	
	3	Sechskantschraube	M 6 x 20 DIN Kr 551	15	
	1	Riemenhalterung, links	88.947-12 H 06	16	
	1	„ rechts	88.947-12 H 07	17	
	2	Schnallriemen	G 20x800x10 HgN 15307	18	
	2	Riemenschieber	20 Hg N 15306	19	
	1	Drahtseil mit 1 Kausche	2 x 865 Ju N 15516	20	
	1	Kausche (aus 2,5 DIN L 69)	88.947-1243	21	
	1	Seilknebel (Handgriff)	88.947-12 H 11	22	
	1	Bolzen (Splintbolzen)	4 x 14 Lg N 15229	23	
	1	Halterung (für Handgriff)	88.947-12 H 12	24	

Unbefugte Verwendung ist strafbar und macht schadenersatzpflichtig

Bewegliche Bewaffnung
(A-Stand)

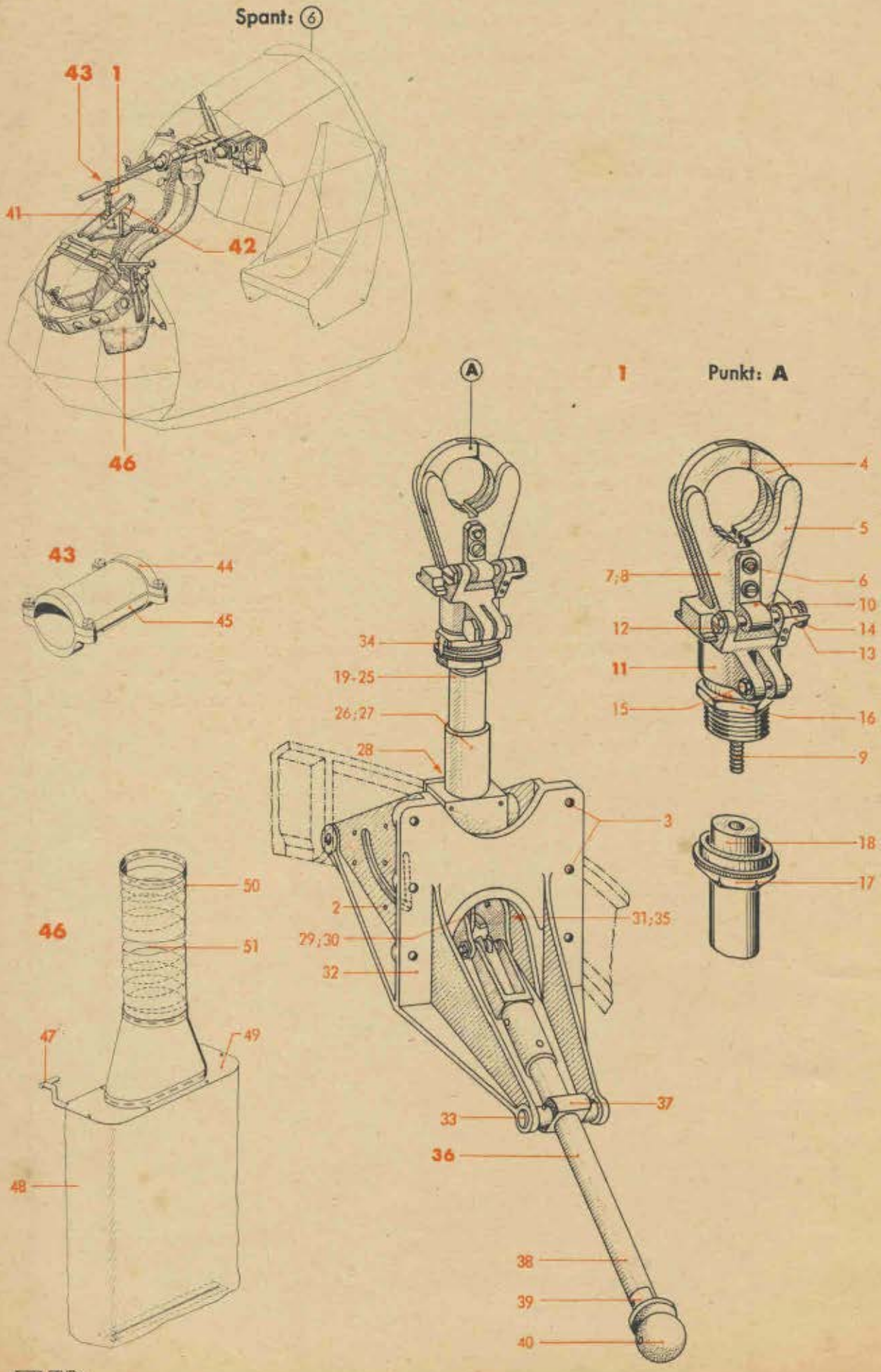

Werkstoff	Stück	Benennung	Ersatzteil-Nr.	Bild: 6 Orts-Nr.	Bem.
		MG-Lagerung mit Betätigung, vollst. einschließlich Orts-Nr. 2-41	**88.947-15**	**1**	vgl. Bild 2, Orts-Nr. 22
	1	Lagerbock mit Platte	88.932-01 H 01	2	
	8	Sechskantschraube	M 5 x 20 DIN 931	3	
	2	Haken	88.947-1502	4	
		„ (Behelf)	88.947-1504		
	1	Lager	88.947-1501	5	
		„ (Behelf)	88.947-1503		
	1	Bolzen (Splintbolzen)	5 x 26 Lg N 15229	6	
	2	Hebel	88.932-0142	7	
	1	Führungsstück	88.932-01 H 08	8	
	1	Zugstange	88.932-01 H 07	9	
	1	Lager	88.932-0145	10	
	1	**Schelle mit Führung, vollst.** einschließlich Orts-Nr. 12-15	**88.932-01 H 04**	**11**	
	1	Verstellschraube M 6	88.932-0167	12	
	1	Ring mit Rändel	88.932-0168	13	
	1	Blattfeder	88.932-0170	14	
	1	Sechskantschraube	M 6 x 22 DIN Kr 551	15	
	1	Gewindestück M 26 x 1,5/M 16 x 1	88.932-0149	16	
	1	Überwurfmutter M 26 x 1,5	88.932-0150	17	
	1	Führungsstück	88.932-0151	18	
	1	Stoßstangenführung	88.932-0160	19	
		„ (Behelf)	88.932-0132		
	1	Bolzen 8 ø h 8 x 135 lang	88.932-0154	20	
	1	Druckfeder 80 lang	88.932-0146	21	
	1	Ring 16 ø f 8/8 ø H 8 x 10 dick	88.932-0110	22	
	1	Bolzen 12 ø h 8/6 ø f 8 x 22 lang	88.932-0107	23	
	1	Druckfeder 9 lang	88.932-0147	24	
	1	Gewindestift M 4 x 18 lang	88.932-0114	25	
	1	Führung	88.932-0105	26	
		„ (Behelf)	88.932-0133		
	2	Bolzen mit Kopf	10 f 8 x 20 DIN 1434	27	
	1	Zugfeder	88.932-0148	28	
	1	Hebel	88.932-0156	29	
		„ (Behelf)	88.932-01 H 05		
	1	Bolzen (Splintbolzen)	5 x 36 Lg N 15229	30	
	1	„ („)	5 x 10 Lg N 15229	31	
	2	„ („)	5 x 8 Lg N 15229	32	
	2	„ („)	6 x 12 Lg N 15229	33	
	1	Blattfeder	88.932-0158	34	
	1	Hebel	88.932-01 H 06	35	
	1	**Stoßstange mit Griff, vollst.** einschließlich Orts-Nr. 37-40	**88.932-01 H 02**	**36**	
	1	Führung	88.932-0109	37	
	1	Druckfeder	88.932-0128	38	

Unbefugte Verwendung ist strafbar und macht schadenersatzpflichtig

Bewegliche Bewaffnung
(A-Stand)

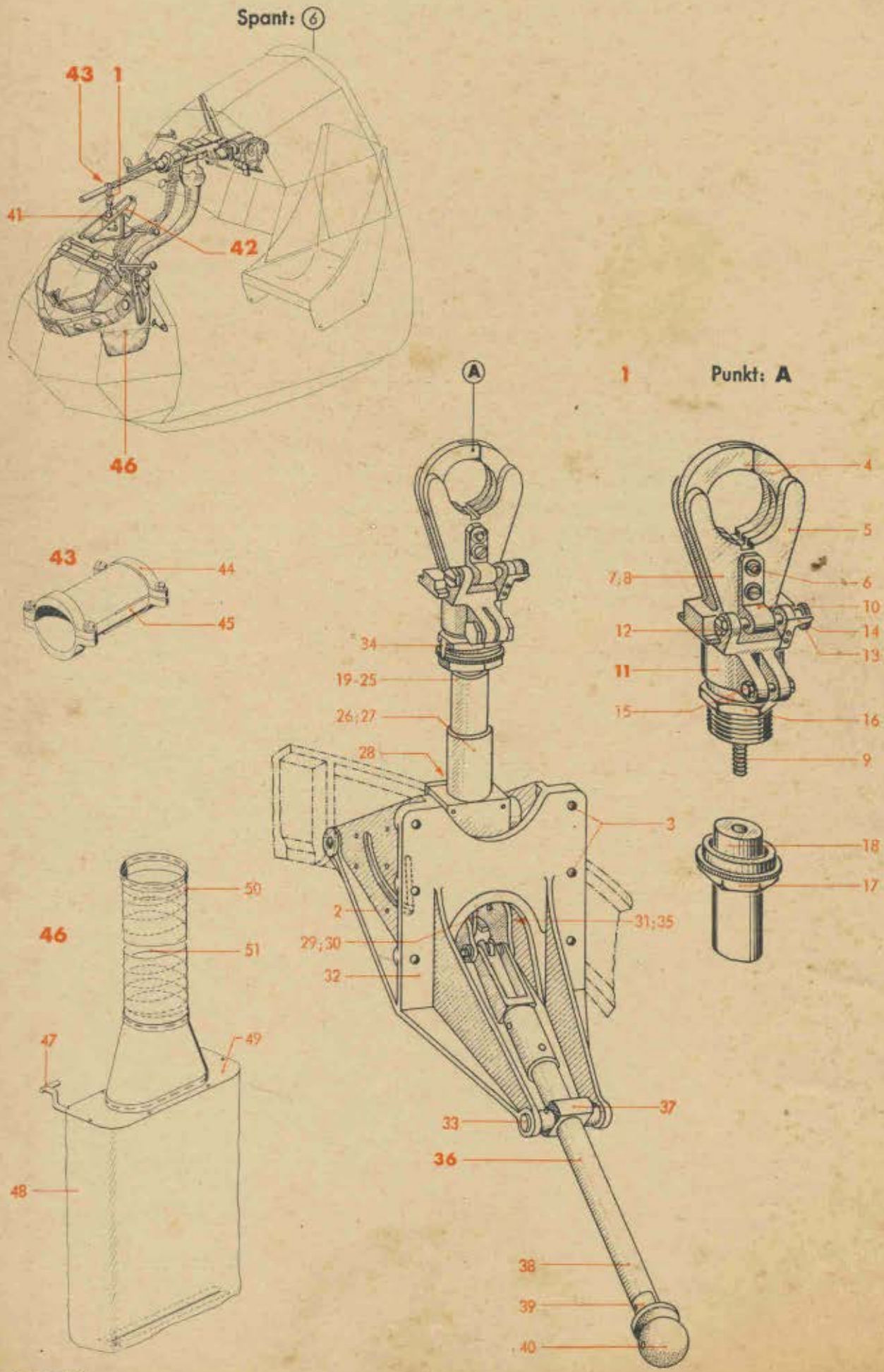

Werkstoff	Stück	Benennung	Ersatzteil-Nr.	Bild: 6 Orts-Nr.	Bem.
	1	Blattfeder	88.932-0129	39	
	1	Kugelknopf, grau	88.932-0125	40	
	1	Leitblech	88.932-01 H 10	41	
		Verkleidung	**88.932-10**	**42**	vgl. Bild 2, Orts-Nr. 26
		Mantelschelle, vollst.	**88.947-16**	**43**	vgl. Bild 2, Orts-Nr. 23
		einschließlich Orts-Nr. 44 und 45			
	1	Obere Schellenhälfte	88.947-1601	44	
		„ „ (Behelf)	88.947-16 H 01	44	
	1	Untere Schellenhälfte	3. Deckblatt zu 88.947-1602	45	
		„ „ (Behelf)	3. Deckblatt zu 88.947-16 H 02	45	
		Hülsen- und Leergurtsack (Hülsenabführung), vollst.	**88.947-14**	**46**	vgl. Bild 2, Orts-Nr. 24
		einschließlich Orts-Nr. 47-51			
	1	Rahmen	88.947-14 H 01	47	
	1	Sack	88.947-14 H 02	48	
	1	Deckblech	88.947-1401	49	
	1	Schlauch	88.947-14 H 04	50	
	1	Feder	88.947-1405	51	

Unbefugte Verwendung ist strafbar und macht schadenersatzpflichtig

Bewegliche Bewaffnung
(A-Stand)

Spant: (6)

*) Die Vollgurtkästen sind hier nur mit einem Keil gezeichnet, eingebaut sind jedoch zwei Keile

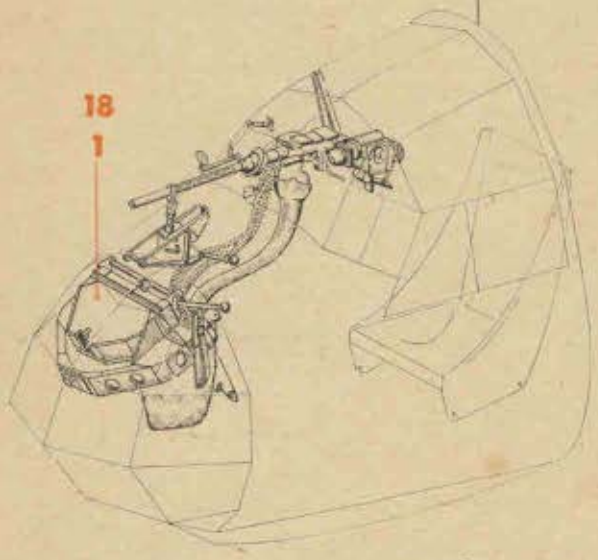

FTVDru B 88/122

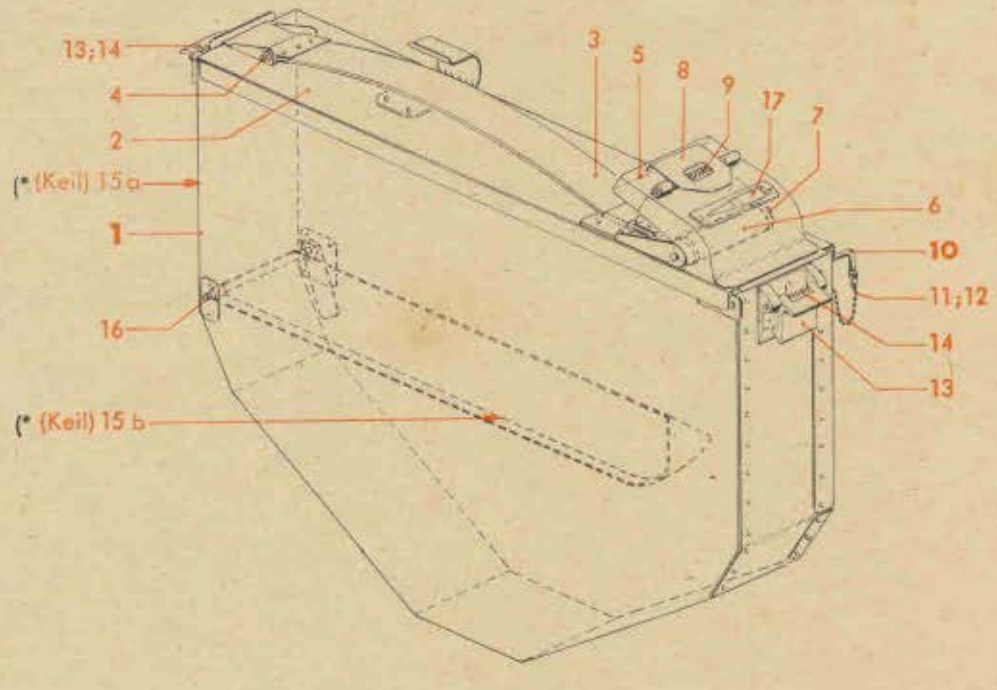

FTVDru E 88/348 a

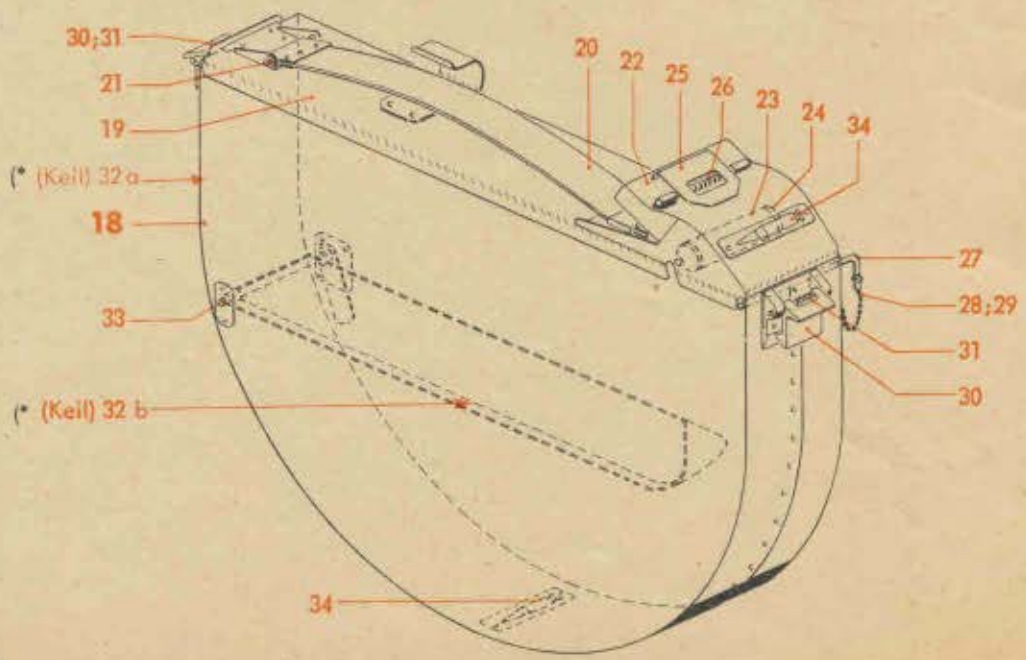

FTVDru E 88/349 a

Werkstoff	Stück	Benennung	Ersatzteil-Nr.	Bild: 6a Orts-Nr.	Bem.
		Neue Ausführung (mit Keilen)			
		Vollgurtkasten für A-Stand (Einfachkasten, eckige Form), vollst. (Wahlweise Ausführung siehe Orts-Nr. 18) einschließlich Orts-Nr. 2-17	**88.947-77**	1[15]	vgl. Bild 2, Orts-Nr. 19a
	1	Deckel	88.947-77 H 01	2	
	1	Träger (Riemen)	88.947-77 H 02	3	
	1	Bolzen (Splintbolzen)	5 x 48 Lg N 15229	4	
	1	Zuführung	88.947-10 H 02	5	
	1	Rohr 20 x 1 (Gleitrolle)	88.947-1072	6	
	2	Kappe (Gleitrolle)	88.947-1073	7	
	1	Halterung	88.947-10 H 03	8	
	1	Feder (Verdrehungsfeder)	88.934-1713	9	
	1	**Verschlußbolzen (Vorstecker), vollst.** einschließlich Orts-Nr. 11 und 12	**88.947-77 H 05**	**10**	
	1	Kugelkette 200 lang	K 77 m.2 Nipp. Nr.018	11	siehe auch Ju N 117623
	1	Spaltring	Sp 7	12	siehe auch Ju N 15401
	2	Klinke	88.947-1066	13	
		„ (Behelf)	88.947-1022		
	2	Verdrehungsfeder	88.933-1630	14	
	1	Keil, oben	88.947-74 H 03	15a	
	1	„ unten	88.947-74 H 04	15b	
	2	Stecker	88.947-39 H 02	16	
	1	Schild zur Kennzeichnung der Lage des Patronengurtes	A 18 x 74 Ju N 16628	17	
		Neue Ausführung (mit Keilen)			
		Vollgurtkasten für A-Stand (Einfachkasten, halbrunde Form), vollst. (Wahlweise Ausführung für Orts-Nr. 1) einschließlich Orts-Nr. 19-34	**88.947-74**	**18**[16]	vgl. Bild 2, Orts-Nr. 19a
	1	Deckel, einbaufertig	88.947-7501/..	19	
	1	Riemen	88.947-7406	20	
	1	Bolzen (Splintbolzen)	5 x 48 Lg N 15229	21	
	1	Zuführung	88.947-75 H 01	22	
	1	Rohr 20 x 1 (Gleitrolle)	88.847-1072	23	
	2	Kappe (Gleitrolle)	88.947-1073	24	
	1	Halterung	88.947-10 H 03	25	
	1	Feder (Verdrehungsfeder)	88.934-1713	26	
	1	Vorstecker	88.947-1015	27	
	1	Kugelkette 200 lang	K 77 m.2 Nipp. Nr.018	28	siehe auch Ju N 117623
	1	Spaltring	Sp 7	29	siehe auch Ju N 15401
	2	Klinke	88.947-1066	30	
		„ (Behelf)	88.947-1022		

[15] Alte Ausführung siehe Bild 4, Orts-Nr. 1
[16] „ „ „ „ 4, „ 22

Unbefugte Verwendung ist strafbar und macht schadenersatzpflichtig

Bewegliche Bewaffnung
(A-Stand)

Spant: (6)

*) Die Vollgurtkästen sind hier nur mit einem Keil gezeichnet, eingebaut sind jedoch zwei Keile

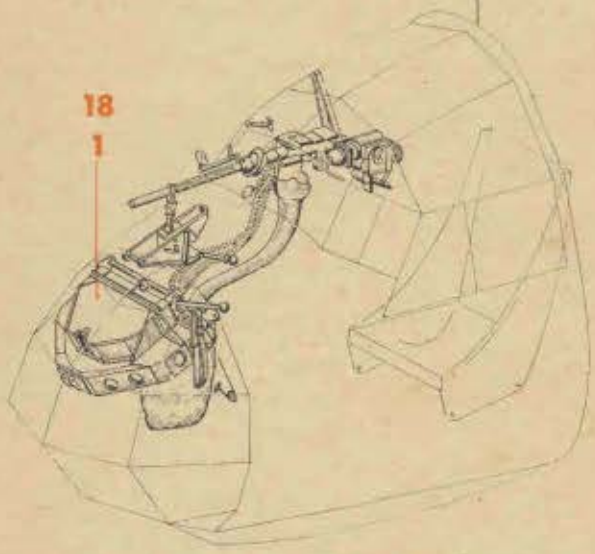

FTVDru B 88/122

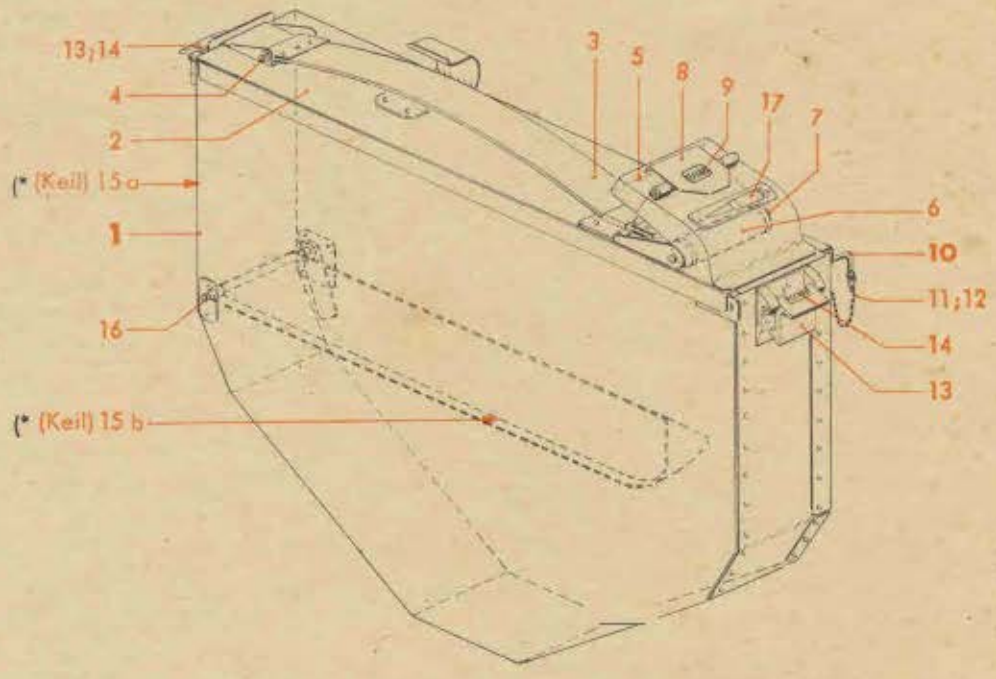

FTVDru E 88/348 a

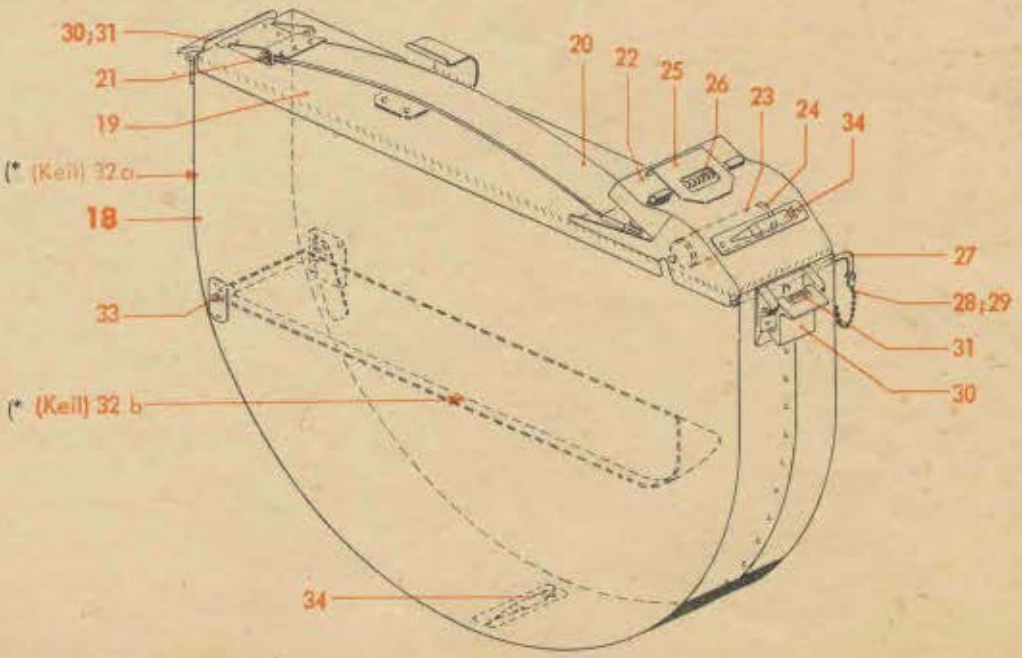

FTVDru E 88/349 a

Werk-stoff	Stück	Benennung	Ersatzteil-Nr.	Bild: 6a Orts-Nr.	Bem.
	2	Verdrehungsfeder	88.933-1630	31	
	1	Keil, oben	88.947-74 H 03	32a	
	1	„ unten	88.947-74 H 04	32b	
	2	Stecker	88.947-39 H 02	33	
	2	Schild zur Kennzeichnung der Lage des Patronengurtes	A 18 x 74 Ju N 16628	34	

Unbefugte Verwendung ist strafbar und macht schadenersatzpflichtig

Bewegliche Bewaffnung
(B- und C-Stand)

1

B-Stand

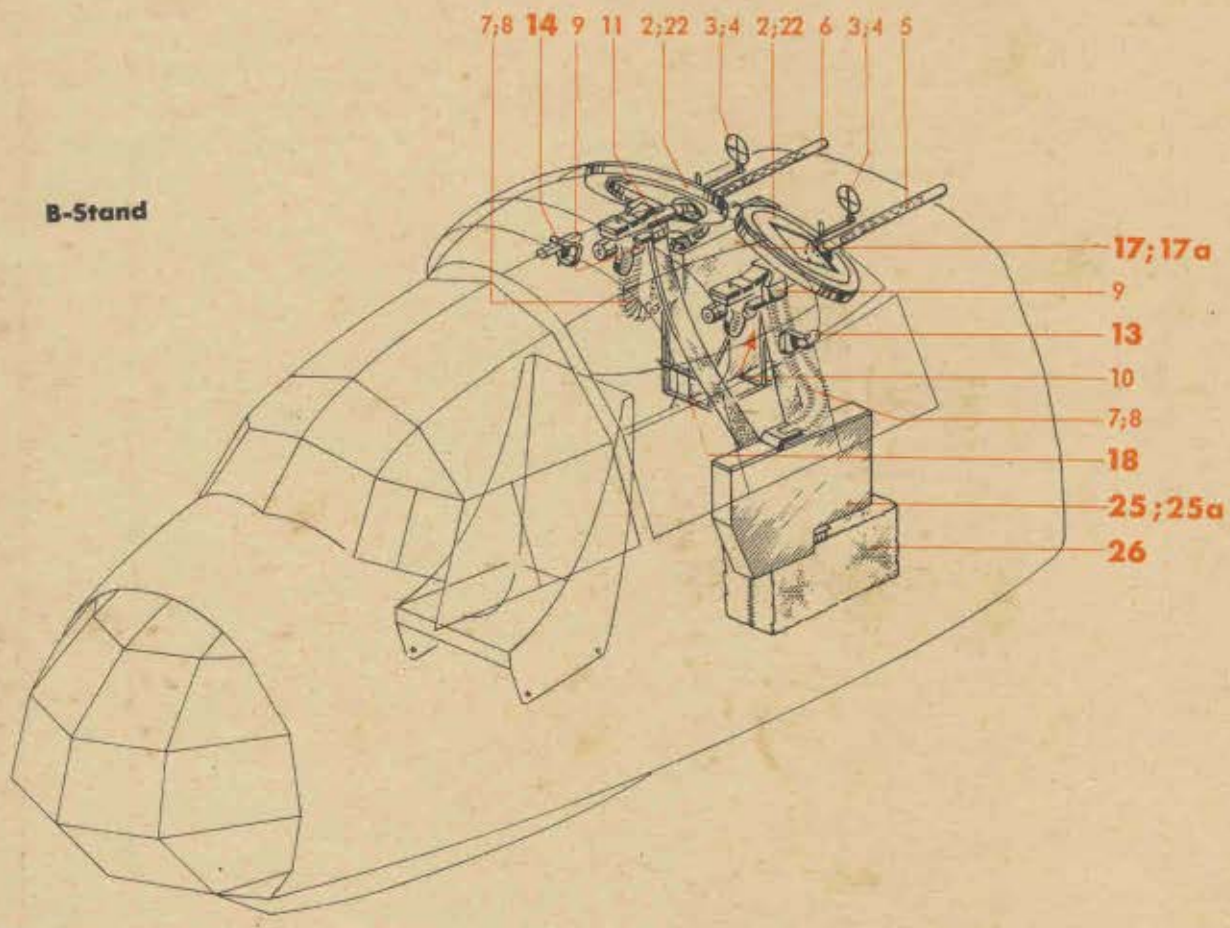

FTVDru B 88/129

C-Stand

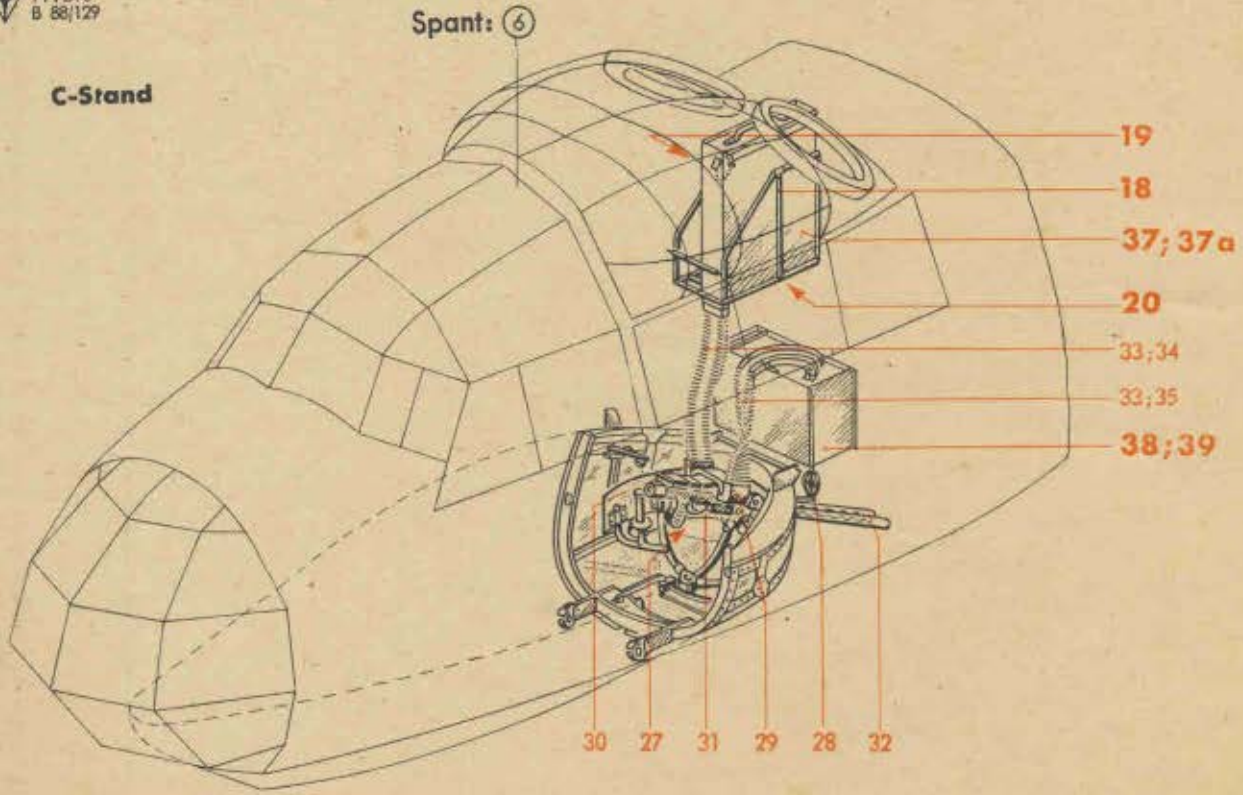

FTVDru B 88/138

Werkstoff	Stück	Benennung	Ersatzteil-Nr.	Bild: 7 Orts-Nr.	Bem.
		B- und C-Stand, vollst. bestehend aus Bild 7-12 c	**S 88.947-Z 02**	**1**	vgl. Bild 1, Orts-Nr. 3
		B-Stand			
	2	Linsenlafette LL-K 81 VE, mit Visier eigengeschw. gesteuert VE 22 B	Fl 203698	2 3	
		Visierschutzhaube VE 22/45	Fl 52121	4	
	1	Maschinengewehr MG 81 J, mechan. Rechtszuführung (links)	Fl 203006	5	
	1	Maschinengewehr MG 81 J, mechan. Linkszuführung (rechts)	Fl 203007	6	
	2	Zerfallgurt 17/81 (1000 Taschen)	Fl 47660[9])	7	
Stahl	2	Gurtführungsschlauch 81 (800 lang)	Fl 203403[8])	8	
	2	Gurtführungsanschluß, mit Sicherungsnadel	Fl 203401 Fl 203402	9	
	1	Hülsenableiter 81 J für Rechtszuführung (links)	Fl 203413	10	
	1	Hülsenableiter 81 J für Linkszuführung (rechts)	Fl 203415	11	
	1	Bordtasche 81	Fl 203475	(12)	
	1	**Zurrung (für MG links), vollst.** (Aufteilung siehe Bild 8, Orts-Nr. 1)	**88.947-29**	**13**	
	1	**Zurrung (für MG rechts), vollst.** (Aufteilung siehe Bild 8, Orts-Nr. 4)	**88.947-53**	**14**	
	2	**Zurrung (für MG links und rechts), vollst.** (Aufteilung siehe Bild 8, Orts-Nr. 5)	**88.947-52**	**(15)**	
	2	**Halterung für Waffenlager**	**88.947-71[4])**	**(16)**	vgl. Bild 8, Orts-Nr. 8
		Alte Ausführung (ohne Keil)	**88.947-21**	**17[17])**	
	1	**Vollgurtkasten für B-Stand (für MG rechts), vollst.** (Aufteilung siehe Bild 9, Orts-Nr. 1)			

[4]) Gilt nicht für serienmäßige Herstellung, sondern zum Verschließen der Lafette, beim Fliegen ohne Waffen
[8]) Bei Bestellung Länge und Werkstoff angeben
[9]) „ „ Anzahl der Taschen angeben
[17]) Diese Ausführung wird ersetzt durch Orts-Nr. 17a (mit Keilen im Kasten, zur Vermeidung von Ladehemmungen)

Unbefugte Verwendung ist strafbar und macht schadenersatzpflichtig

Bewegliche Bewaffnung
(B- und C-Stand)

1

B-Stand

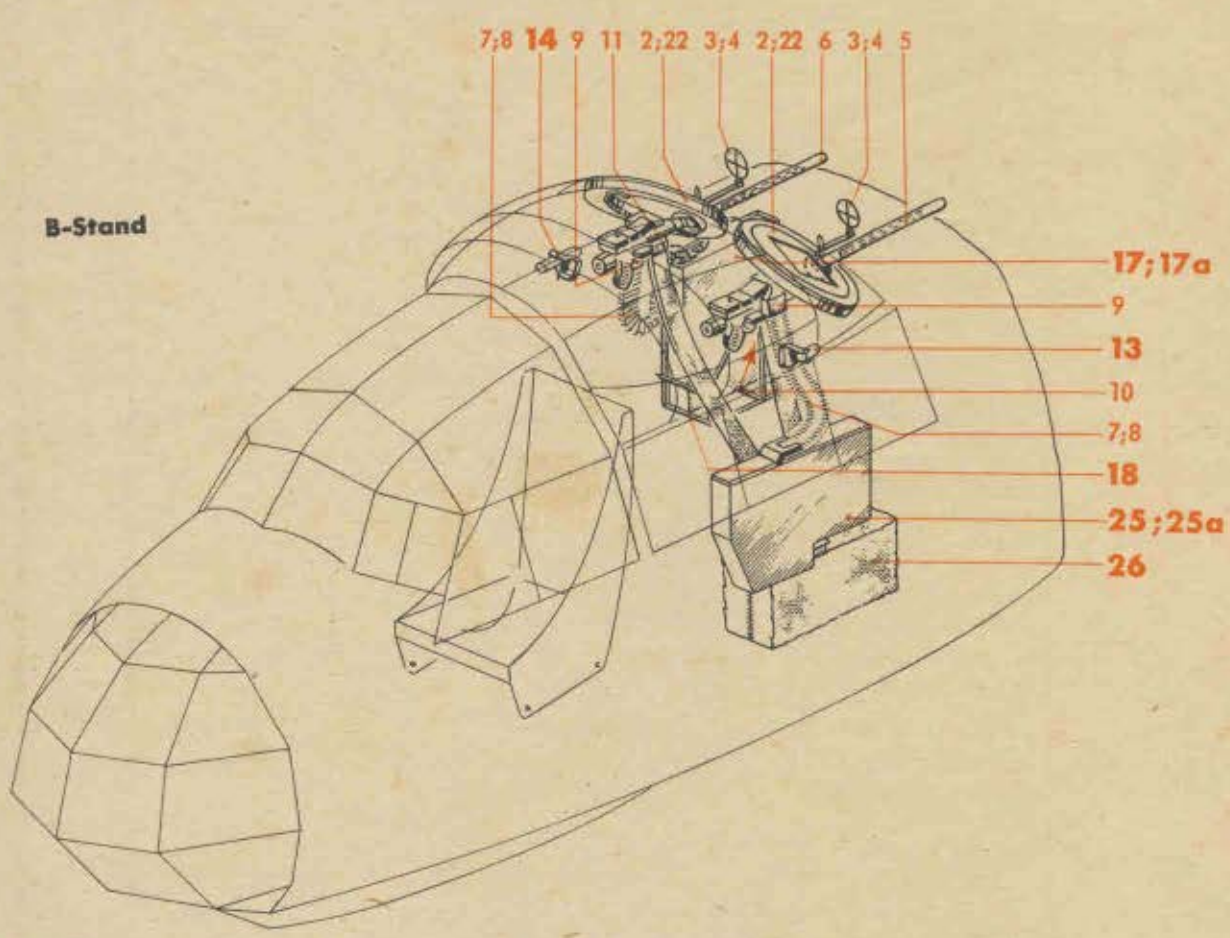

FTVDru B 88/129

C-Stand

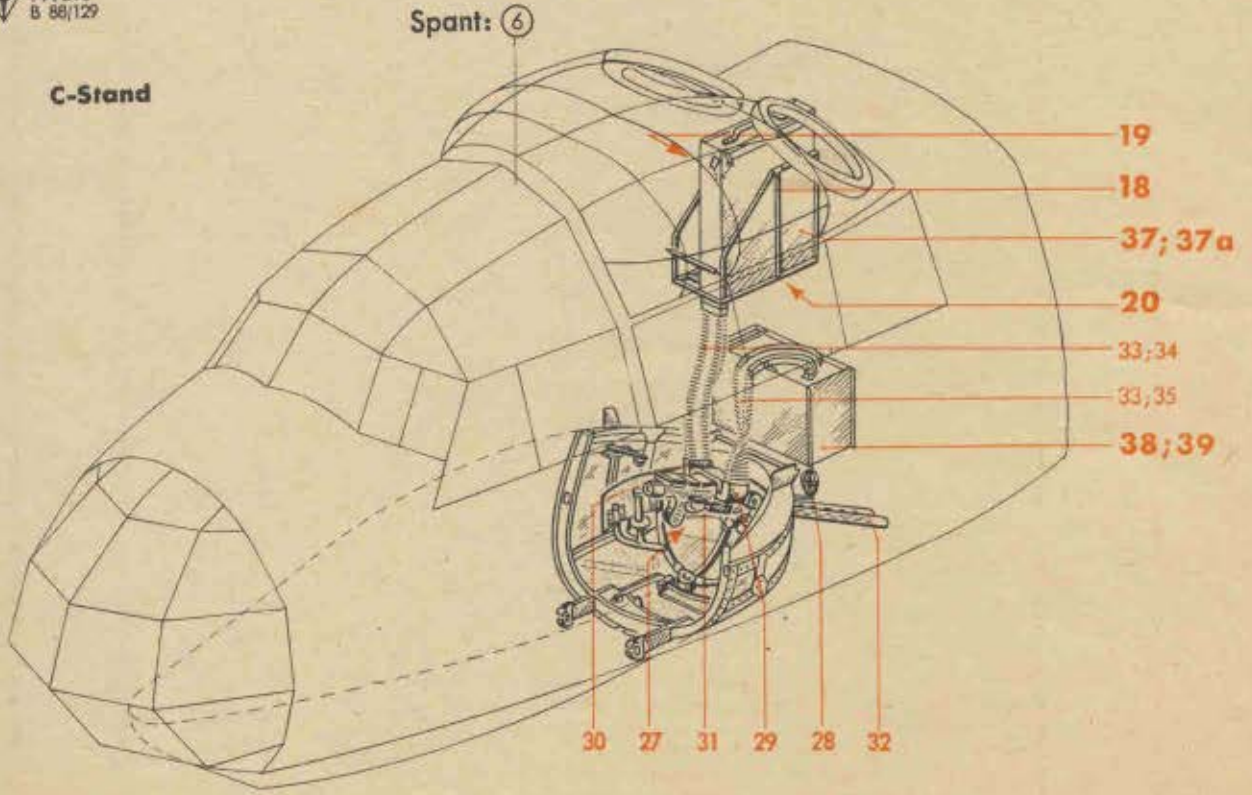

JFM-FTVDru

FTVDru B 88/138

Werkstoff	Stück	Benennung	Ersatzteil-Nr.	Bild: 7 Orts-Nr.	Bem.
		Neue Ausführung (mit Keilen)			
	1	**Vollgurtkasten für B-Stand (für MG rechts), vollst.** (Aufteilung siehe Bild 12 a, Orts-Nr. 1)	**88.947-22**	**17a**	
	1	**Lagerung für Vollgurtkasten (für B- und C-Stand), vollst.** (Aufteilung siehe Bild 9, Orts-Nr. 16)	**88.947-25**	**18**	
	1	**Lagerbock (mit Rumpf-Seitenwand vernietet), vollst.** (Aufteilung siehe Bild 9, Orts-Nr. 27)	**88.932-34**	**19**	
	1	**Riegel (mit FT-Rahmen vernietet), vollst.** (Aufteilung siehe Bild 9, Orts-Nr. 29)	**88.932-36**	**20**	
		Befestigungsteile		**(21)**	aus 88.947-47
		hierzu Orts-Nr. 22			
	6	Sechskantschraube (zum Befestigen der Ikaria-Lafette)	M 8 x 22 DIN 931	22	
		Alte Ausführung (ohne Keil)			
	1	**Vollgurtkasten für B-Stand (für MG links), vollst.** (Aufteilung siehe Bild 10, Orts-Nr. 1)	**88.947-30**	**25**[18]	
		Neue Ausführung (mit Keilen)			
	1	**Vollgurtkasten für B-Stand (für MG links), vollst.** (Aufteilung siehe Bild 12 a, Orts-Nr. 21)	**88.947-31**	**25a**	
	1	**Hülsen- und Leergurtsack (Hülsenabführung), vollst.** (Aufteilung siehe Bild 10, Orts-Nr. 15)	**88.947-26**	**26**	
		C-Stand			
	1	Bodenlafette Bola 81 Z, mit	Fl 203675	27	
		Visier eigengeschw. gesteuert VE 36		28	aus SAg-Liste
		Patronenzuführungshals (für linken Lauf)		29	
		" " (" rechten ")		30	
		Hülsenableiter 81 Z	Fl 203419	31	

[18]) Diese Ausführung wird ersetzt durch Orts-Nr. 25a (mit Keilen im Kasten, zur Vermeidung von Ladehemmungen)

Unbefugte Verwendung ist strafbar und macht schadenersatzpflichtig

Bewegliche Bewaffnung
(B- und C-Stand)

1

B-Stand

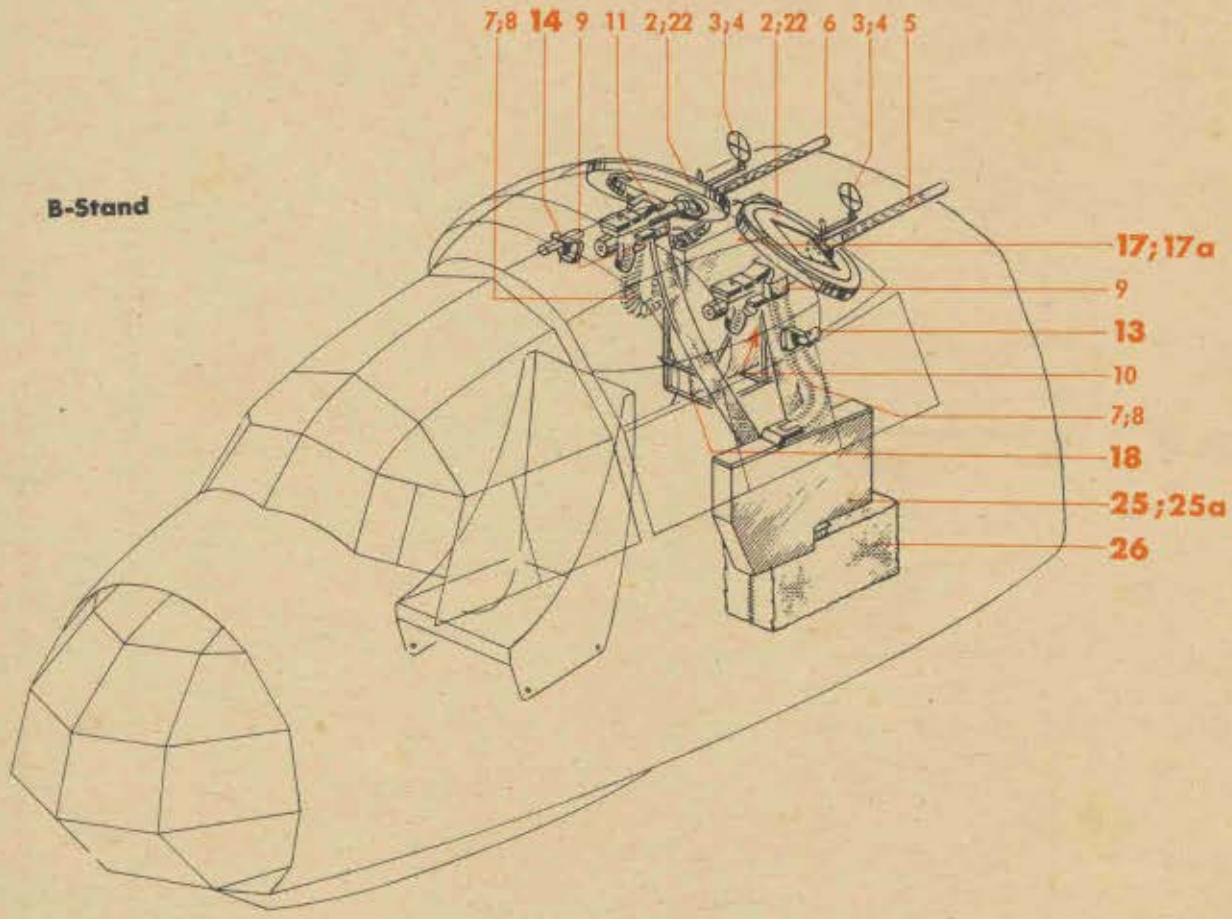

FTVDru B 88/129

C-Stand

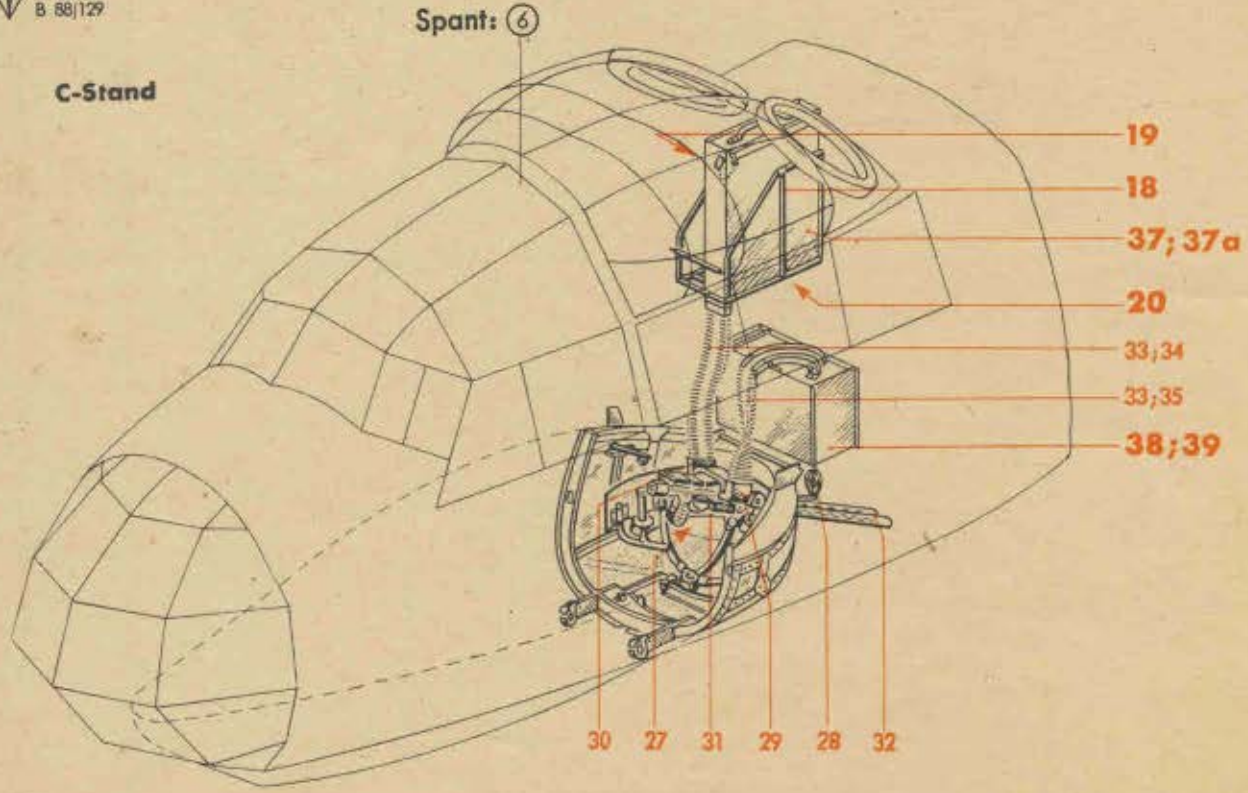

FTVDru B 88/138

Werkstoff	Stück	Benennung	Ersatzteil-Nr.	Bild: 7 Orts-Nr.	Bem.
	1	Maschinengewehr 81 Z mech.	Fl 203003	32	
	2	Zerfallgurt 17/81 (950 Taschen) (für linken und rechten Lauf)	Fl 47660[9])	33	
Stahl	1	Gurtführungsschlauch 81 (570 lang) (für rechten Lauf)	Fl 203403[8])	34	
Stahl	1	Gurtführungsschlauch 81 (670 lang) (für linken Lauf)	Fl 203403[8])	35	
	1	Bordtasche 81	Fl 203475	(36)	
		Alte Ausführung (ohne Keil)			
	1	**Vollgurtkasten für C-Stand (für rechten Lauf), vollst.** (Aufteilung siehe Bild 11)	**88.947-40**	**37[19])**	
		Neue Ausführung (mit Keilen)			
	1	**Vollgurtkasten für C-Stand (für rechten Lauf), vollst.** (Aufteilung siehe Bild 12 b)	**88.947-39**	**37a**	
		Alte Ausführung (ohne Keil)			
	1	**Vollgurtkasten für C-Stand (für linken Lauf), vollst.** (Aufteilung siehe Bild 12)	**88.947-41**	**38[20])**	
		Neue Ausführung (mit Keilen)			
	1	**Vollgurtkasten für C-Stand (für linken Lauf), vollst.** (Aufteilung siehe Bild 12 c)	**88.947-43**	**39**	
	1	**Gurtsperre (am Gurtführungsschlauch für Waffe im C-Stand)**	**88.939-79**	**(40)**	

[8]) Bei Bestellung Länge und Werkstoff angeben
[9]) „ „ Anzahl der Taschen angeben
[19]) Diese Ausführung wird ersetzt durch Orts-Nr. 37a (mit Keilen im Kasten, zur Vermeidung von Ladehemmungen)
[20]) Diese Ausführung wird ersetzt durch Orts-Nr. 39 (mit Keilen im Kasten, zur Vermeidung von Ladehemmungen)

Unbefugte Verwendung ist strafbar und macht schadenersatzpflichtig

Bewegliche Bewaffnung
(B- und C-Stand)

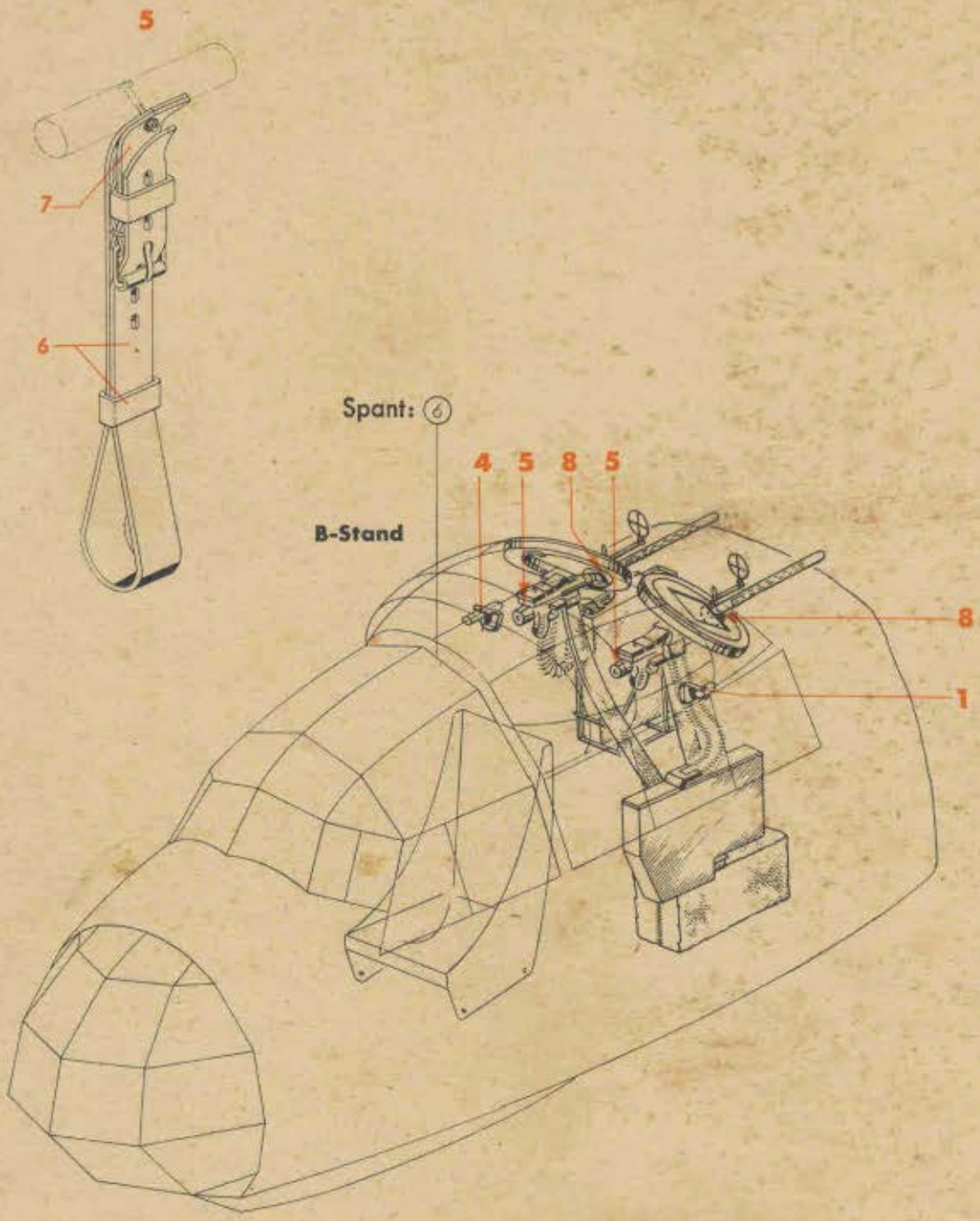

1;4

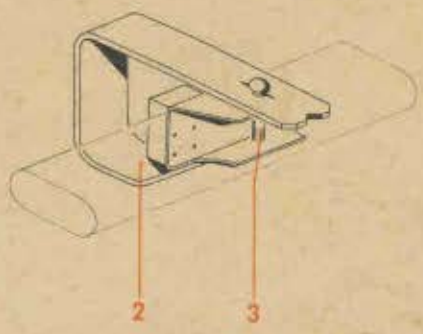

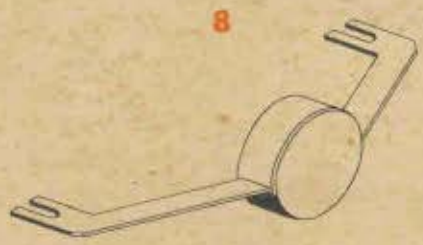

Werkstoff	Stück	Benennung	Ersatzteil-Nr.	Bild: 8 Orts-Nr.	Bem.
		Zurrung (für MG links), vollst. einschließlich Orts-Nr. 2 und 3	**88.947-29**	**1**	vgl. Bild 7, Orts-Nr. 13
	1	Riemen	88.947-2904	2	
	1	Bolzen	88.947-2902	3	
		Zurrung (für MG rechts), vollst. einschließlich Orts-Nr. 2 und 3	**88.947-53**	**4**	vgl. Bild 7, Orts-Nr. 14
		Zurrung (für MG links und rechts), vollst. einschließlich Orts-Nr. 6 und 7	**88.947-52**	**5**	vgl. Bild 7, Orts-Nr. 15
	1	Riemen mit Riemenschieber, einbaufertig	88.947-5201/..	6	
	1	Riemen mit Schnalle und Schlaufe, einbaufertig	88.947-5202/..	7	
		Halterung für Waffenlager	**88.947-71**[4])	**8**	vgl. Bild 7, Orts-Nr. 16

[4]) Gilt nicht für serienmäßige Herstellung, sondern zum Verschließen der Lafette, beim Fliegen ohne Waffen

Unbefugte Verwendung ist strafbar und macht schadenersatzpflichtig

Bewegliche Bewaffnung
(B- und C-Stand)

Spant: (6)

B-Stand

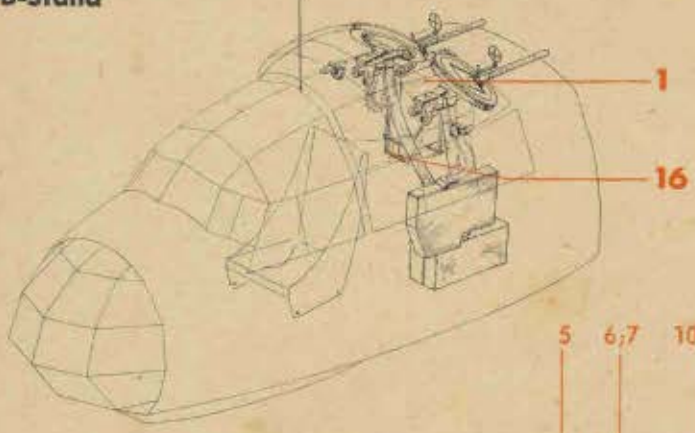

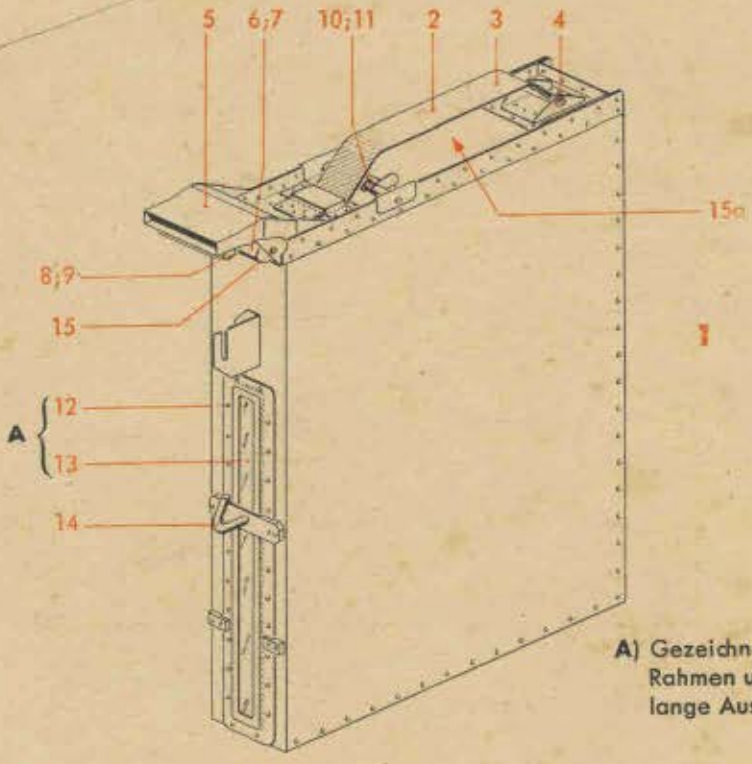

A) Gezeichnet ist: Rahmen und Scheibe, lange Ausführung

27

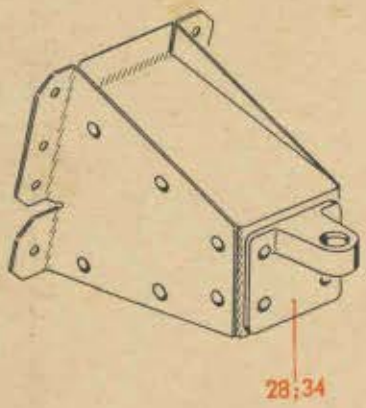

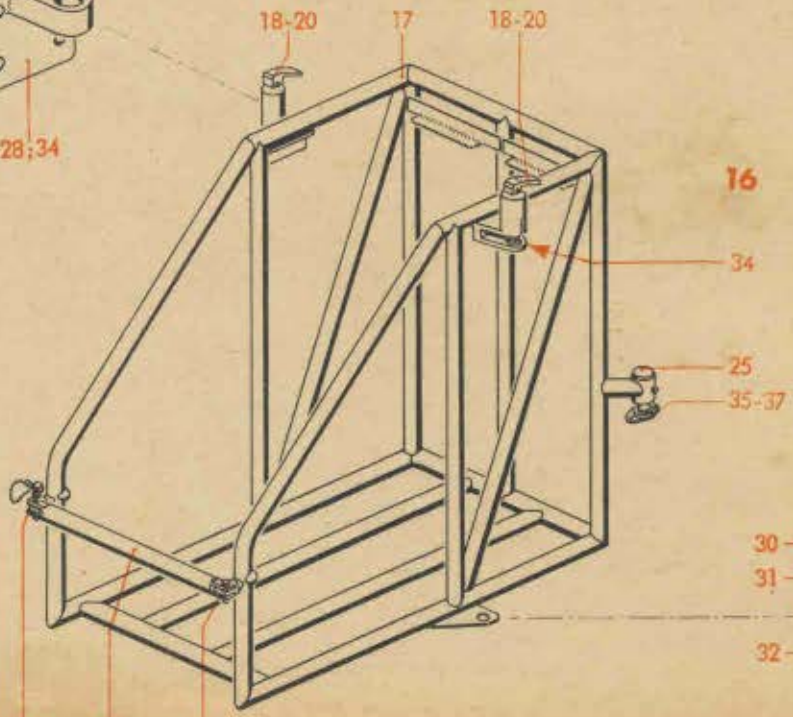

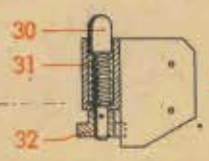

Werkstoff	Stück	Benennung	Ersatzteil-Nr.	Bild: 9 Orts-Nr.	Bem.
		Alte Ausführung (ohne Keil)			
		Vollgurtkasten für B-Stand (für MG rechts), vollst.	**88.947-21**	**1**[23]	vgl. Bild 7, Orts-Nr. 17
		einschließlich Orts-Nr. 2-15 a			
	1	Deckel, einbaufertig	88.947-2105/..	2	
	1	Riemen	88.947-2113	3	
	1	Bolzen (Splintbolzen)	5 x 48 Lg N 15229	4	
	1	Zuführung	88.947-21 H 02	5	
	1	Rohr 25 x 1 } Gleitrolle	88.947-2126	6	
	2	Kappe } Gleitrolle	88.947-2127	7	
	1	Halterung	88.947-21 H 03	8	
	1	Feder (Verdrehungsfeder)	88.947-2135	9	
	2	Verschlußbolzen } für Deckelverschluß	88.947-40 H 02	10	
	1	Druckfeder } für Deckelverschluß	88.947-4024	11	
	1	Rahmen für Scheibe, lang } Fenster	88.947-2116	12	wahlweise
	1	„ „ „ kurz } Fenster	88.947-4114	12	wahlweise
	1	Scheibe, 3 mm dick, lang } Fenster	88.947-2115	13	wahlweise
	1	„ 3 mm „ kurz } Fenster	88.947-4113	13	wahlweise
	1	Haken	88.947-40 H 06	14	
	1	Lagerbock für Gleitrolle	88.947-21 H 04	15	
	1	Schild zur Kennzeichnung der Lage des Patronengurtes	A 18 x 74 Ju N 16628	15a	
		Lagerung für Vollgurtkasten (für B- und C-Stand), vollst.	**88.947-25**	**16**	vgl. Bild 7, Orts-Nr. 18
		einschließlich Orts-Nr. 17-26			
	1	Rohrgerüst	88.947-25 H 01	17	
	2	Bolzen }	88.947-2503	18	
	2	Druckfeder }	88.947-2504	19	
	2	Griff }	88.947-2502	20	
	1	Bolzen 6 ø mit Osenkopf und Sicherung }	Ju N 400792	21	
	1	Kugelkette 80 lang }	K 77 m. 2 Nipp. Nr. 018	22	siehe auch Ju N 117623
	2	Schäkel }	88.971-2108	23	
	1	Bolzen (Splintbolzen)	6 x 14 Lg N 15229	24	
	1	„ mit Kopf 10 ø x 33 lang	88.947-2501	25	
	1	Schranke (Verbindungsstange)	88.947-25 H 02	26	
		Lagerbock (mit Rumpf-Seitenwand vernietet), vollst.	**88.932-34**	**27**	vgl. Bild 7, Orts-Nr. 19
		einschließlich Orts-Nr. 28			
	1	Führung	88.932-3401	28	
		„ (Behelf)	88.932-3408	28	
		Riegel (mit FT-Rahmen vernietet), vollst.	**88.932-36**	**29**	vgl. Bild 7, Orts-Nr. 20
		einschließlich Orts-Nr. 30-32			
	1	Bolzen	88.932-3602	30	

[23] Diese Ausführung wird ersetzt durch Bild 12a, Orts-Nr. 1 (m i t K e i l e n im Kasten, zur Vermeidung von Ladehemmungen)

Unbefugte Verwendung ist strafbar und macht schadenersatzpflichtig

Bewegliche Bewaffnung
(B- und C-Stand)

B-Stand

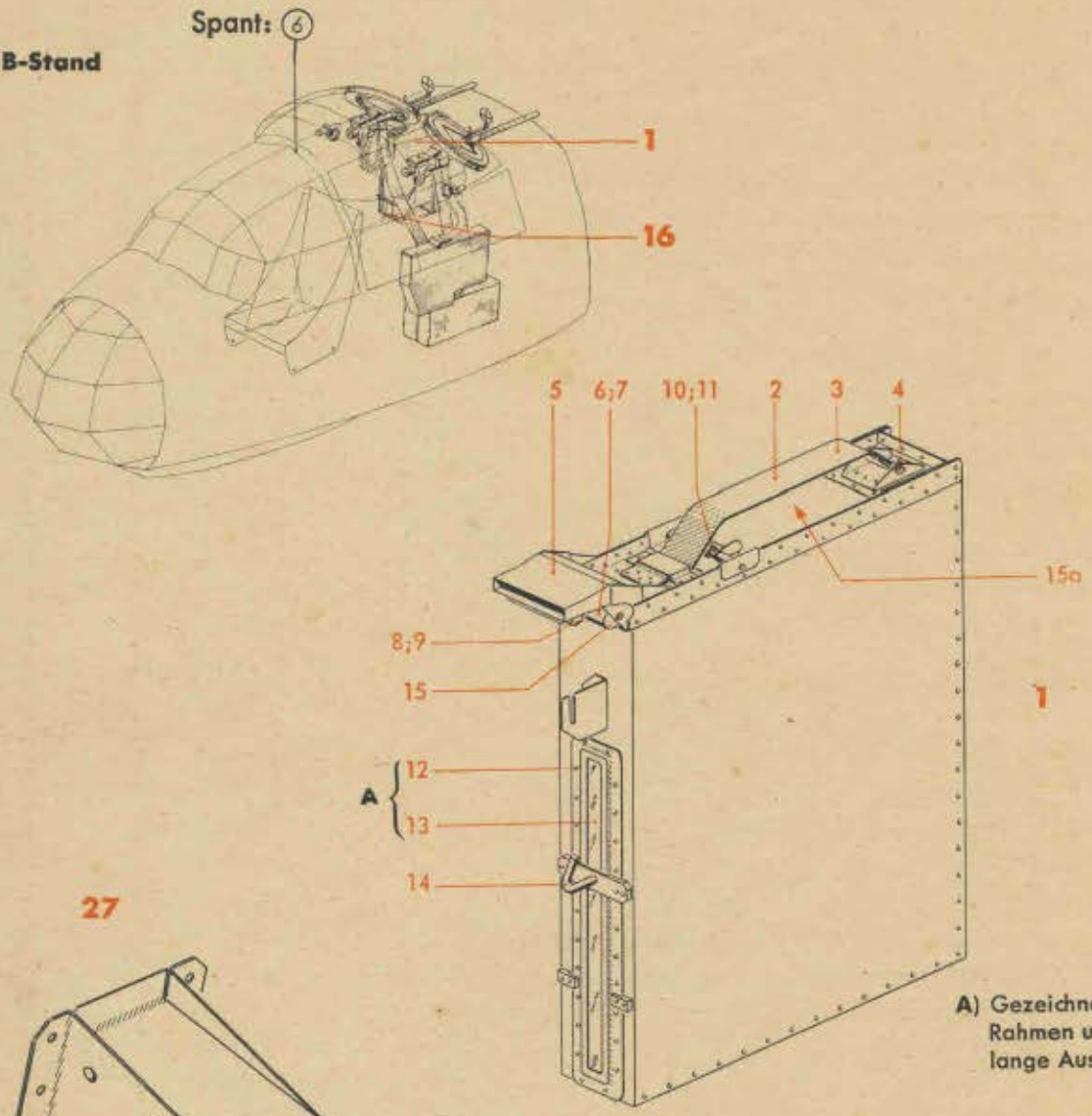

A) Gezeichnet ist: Rahmen und Scheibe, lange Ausführung

Werkstoff	Stück	Benennung	Ersatzteil-Nr.	Bild: 9 Orts-Nr.	Bem.
	1	Druckfeder	88.932-3603	31	
	1	Knopf	88.932-3604	32	
		Befestigungsteile		**(33)**	aus 88.947-47/
		hierzu Orts-Nr. 34-37			
	1	Führung) mit FT-Rahmen	88.932-3401	34	
		„ (Behelf)) vernietet	88.932-3408		
	1	Lager	88.932-3302	35	
		„ (Behelf)	88.932-3306		
	2	Sechskantschraube	M 6 x 18 DIN Kr 551	36	
	2	Sechskantmutter, selbstsichernd	M 6 S[1])	37	siehe auch Ju N 14404

[1]) Aus Flußstahl (bei Bestellung angeben)

Unbefugte Verwendung ist strafbar und macht schadenersatzpflichtig

Bewegliche Bewaffnung
(B- und C-Stand)

B-Stand

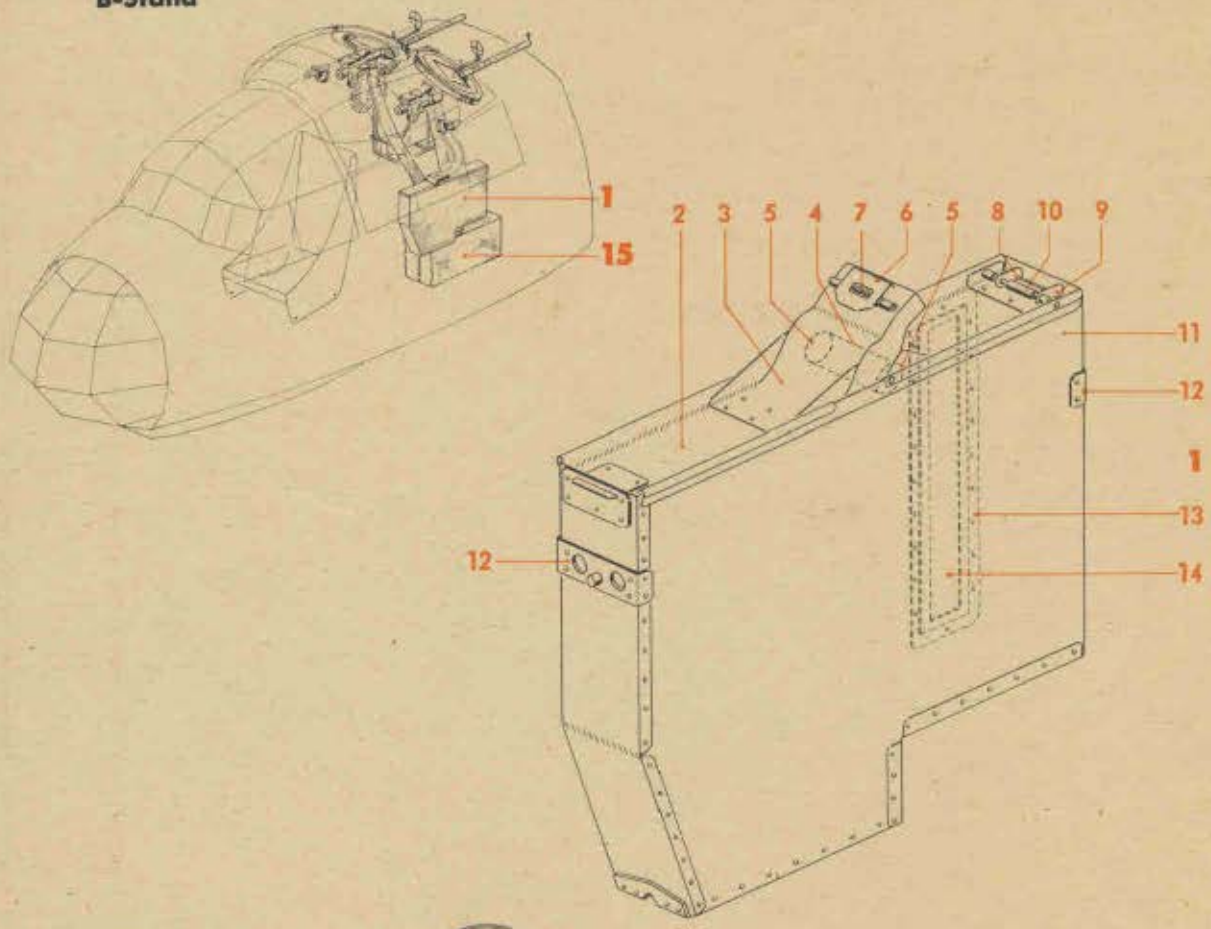

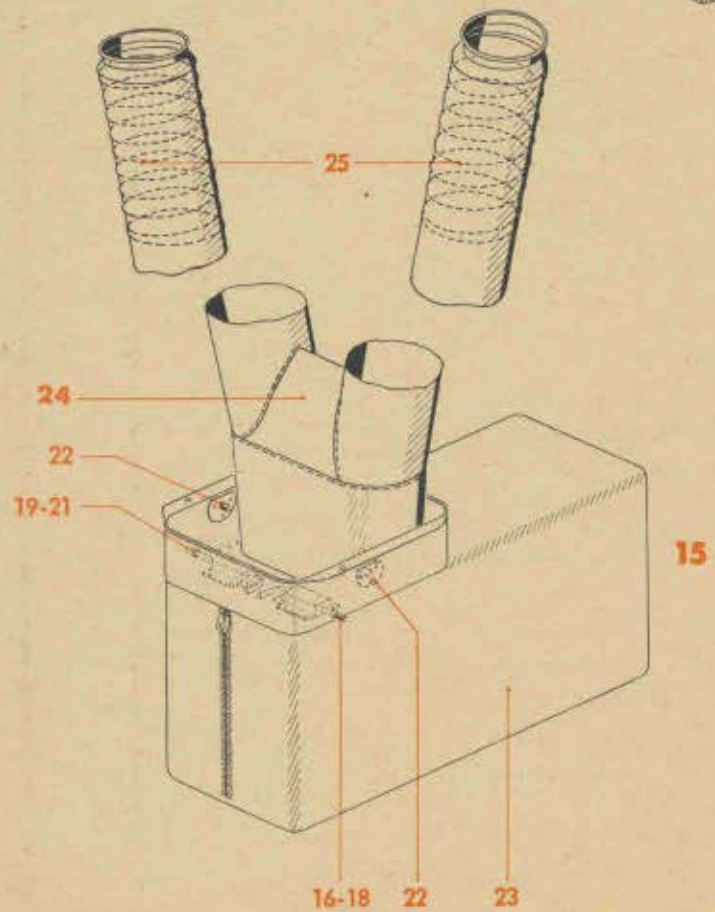

Werkstoff	Stück	Benennung	Ersatzteil-Nr.	Bild: 10 Orts-Nr.	Bem.
		Alte Ausführung (ohne Keil)			
		Vollgurtkasten für B-Stand (für MG links), vollst.	**88.947-30**	**1**[24]	vgl. Bild 7, Orts-Nr. 25
		einschließlich Orts-Nr. 2-14			
	1	Deckel, einbaufertig	88.947-3005/..	2	
	1	Zuführung	88.947-30 H 03	3	
	1	Rohr 30 x 1 } Gleitrolle	88.947-3008	4	
	2	Scheibe } Gleitrolle	88.947-3009	5	
	1	Halterung	88.947-10 H 03	6	
	1	Feder (Verdrehungsfeder)	88.934-1713	7	
	1	Verschlußhebel } für Deckelverschluß	88.934-13 H 03	8	
	1	" } für Deckelverschluß	88.934-13 H 04	9	
	1	Druckfeder } für Deckelverschluß	88.947-4024	10	
	1	Verschlußführung } für Deckelverschluß	88.934-13 H 02	11	
	2	Halterung	88.947-30 H 01	12	
	1	Rahmen, für Scheibe } Fenster	88.933-3542	13	
	1	Scheibe, 3 mm dick } Fenster	88.933-3541	14	
		Hülsen- und Leergurtsack (Hülsenabführung), vollst.	**88.947-26**	**15**	vgl. Bild 7, Orts-Nr. 26
		einschließlich Orts-Nr. 16-25			
	1	Stift 5 ø (Riegelstift) }	88.947-2604	16	
	1	Druckfeder }	88.947-2605	17	
	2	Stellring 8/5,3 ø x 3 dick }	88.947-2608	18	
	1	Stift 5 ø (Riegelstift) }	88.947-2610	19	
	1	Druckfeder }	88.947-2605	20	
	2	Stellring 8/5,3 ø x 3 dick }	88.947-2608	21	
	2	Flansch	88.123-135.06	22	
	1	Sack	88.947-26 H 01	23	
	1	**Hose, vollst.**	**88.947-26 H 06**	**24**	
		einschließlich Orts-Nr. 25			
	2	Feder	88.947-2653	25	

[24] Diese Ausführung wird ersetzt durch Bild 12a, Orts-Nr. 21 (mit Keilen im Kasten, zur Vermeidung von Ladehemmungen)

Unbefugte Verwendung ist strafbar und macht schadenersatzpflichtig

Bewegliche Bewaffnung
(B- und C-Stand)

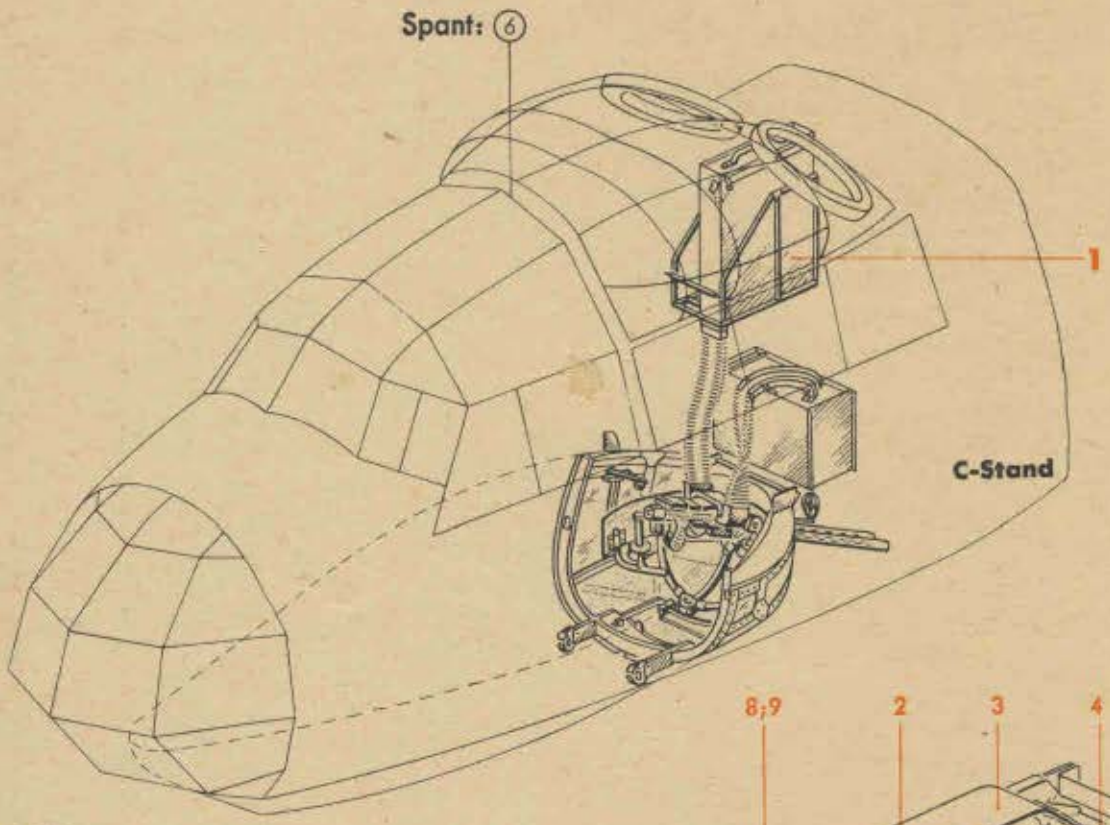

FTVDru B 88/138

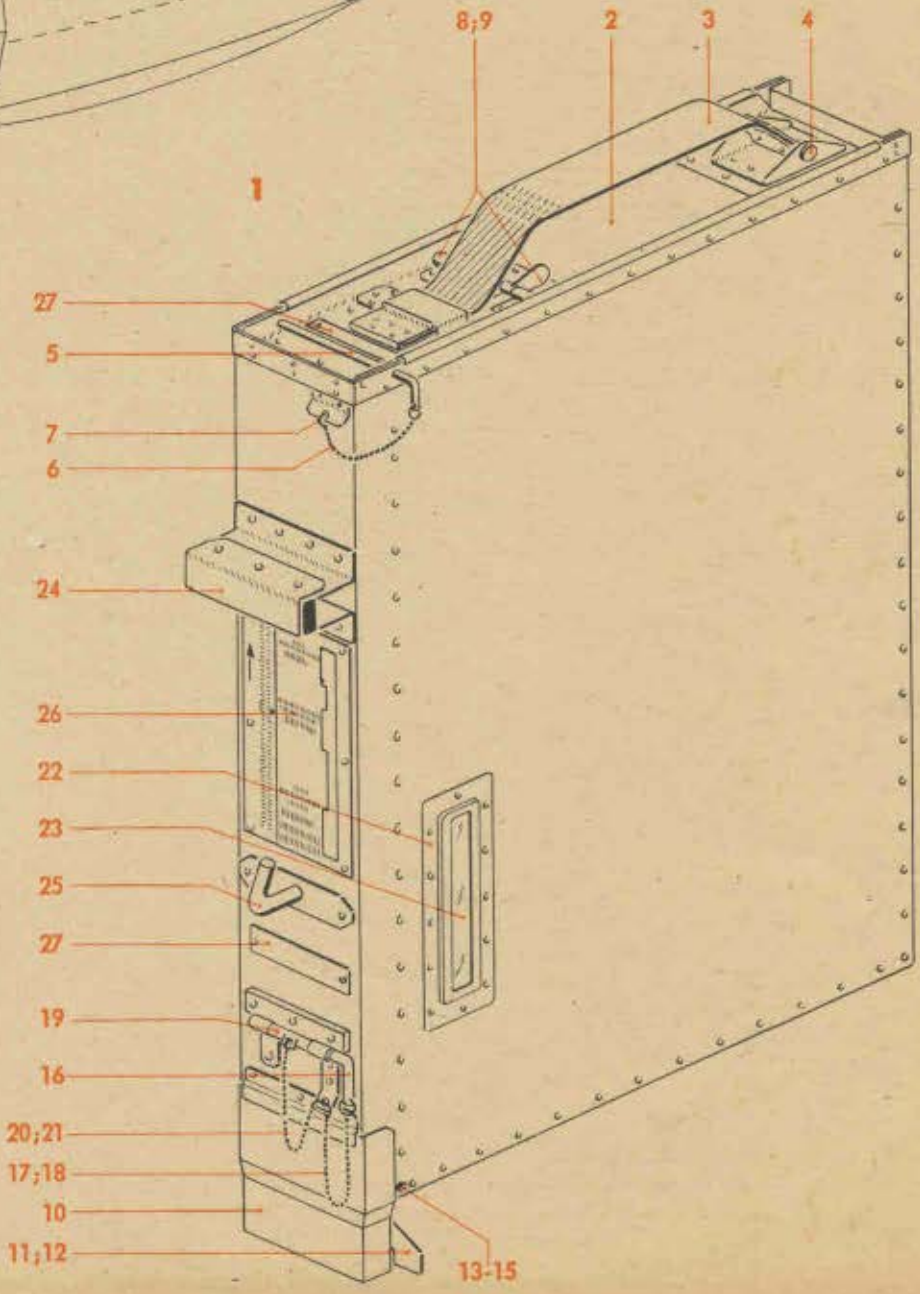

FTVDru E 88/257

Werkstoff	Stück	Benennung	Ersatzteil-Nr.	Bild: 11 Orts-Nr.	Bem.
		Alte Ausführung (ohne Keil)			
		Vollgurtkasten für C-Stand (für rechten Lauf), vollst.	**88.947-40**	**1**[25]	vgl. Bild 7, Orts-Nr. 37
		einschließlich Orts-Nr. 2-27			
	1	Deckel, einbaufertig	88.947-4004/..	2	
	1	Riemen	88.947-4028	3	
	1	Bolzen (Splintbolzen)	5 x 48 Lg N 15229	4	
	1	Vorstecker	88.947-2011	5	
	1	Kugelkette 160 lang	K 77 m. 2 Nipp. Nr. 018	6	siehe auch Ju N 117623
	2	Spaltring (für Deckelverschluß)	Sp 11	7	siehe auch Ju N 15401
	2	Verschlußbolzen	88.947-40 H 02	8	
	1	Druckfeder	88.947-4024	9	
	1	Anschluß (Zuführung)	88.947-40 H 01	10	
	1	Halterung	88.947-40 H 04	11	
	1	Feder (Verdrehungsfeder)	88.947-4040	12	
	1	Verschlußhebel	88.934-13 H 03	13	
	1	"	88.934-13 H 04	14	
	1	Druckfeder	88.947-4024	15	
	1	Vorstecker	88.947-4012	16	
	1	Kugelkette 160 lang	K 77 m. 2 Nipp. Nr. 018	17	siehe auch Ju N 117623
	2	Spaltring	Sp 11	18	siehe auch Ju N 15401
	1	Blattfeder	88.947-4011	19	
	1	Kugelkette 160 lang	K 77 m. 2 Nipp. Nr. 018	20	siehe auch Ju N 117623
	2	Spaltring	Sp 11	21	siehe auch Ju N 15401
	1	Rahmen für Scheibe (Fenster)	88.947-4114	22	
	1	Scheibe 3 mm dick	88.947-4113	23	
	1	Profil mit Polsterung	88.947-40 H 03	24	
	1	Haken	88.947-40 H 06	25	
	1	Schild „Zum Schalten der Kraftstoff-..."	88.947-4061	26	
	2	Schild zur Kennzeichnung der Lage des Patronengurtes	A 18 x 74 Ju N 16628	27	

[25] Diese Ausführung wird ersetzt durch Bild 12b (mit Keilen im Kasten, zur Vermeidung von Ladehemmungen)

Unbefugte Verwendung ist strafbar und macht schadenersatzpflichtig

Bewegliche Bewaffnung
(B- und C-Stand)

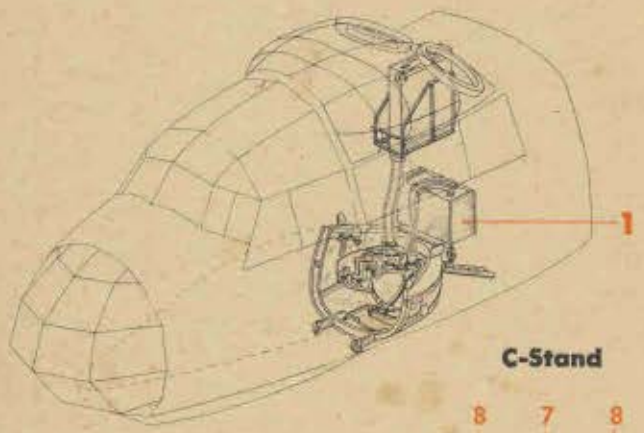

C-Stand

FTVDru B 88/138

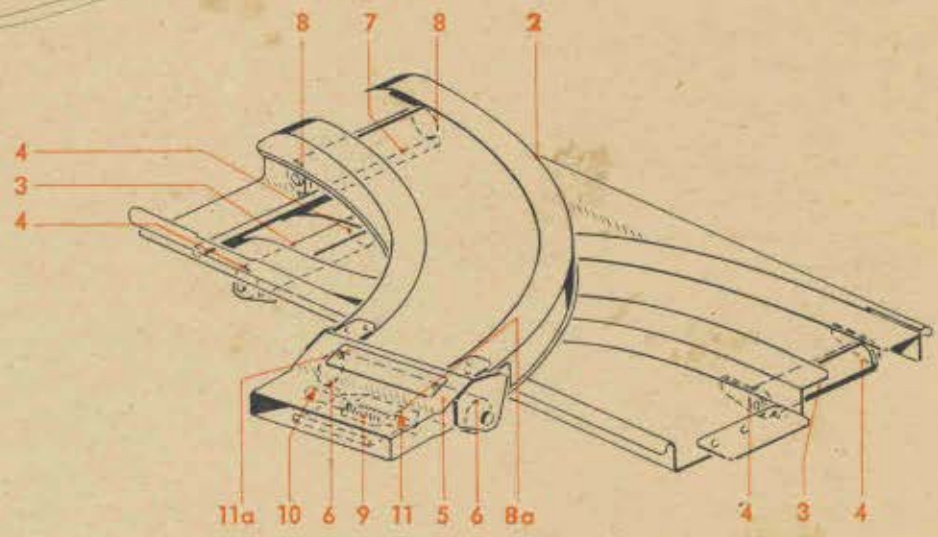

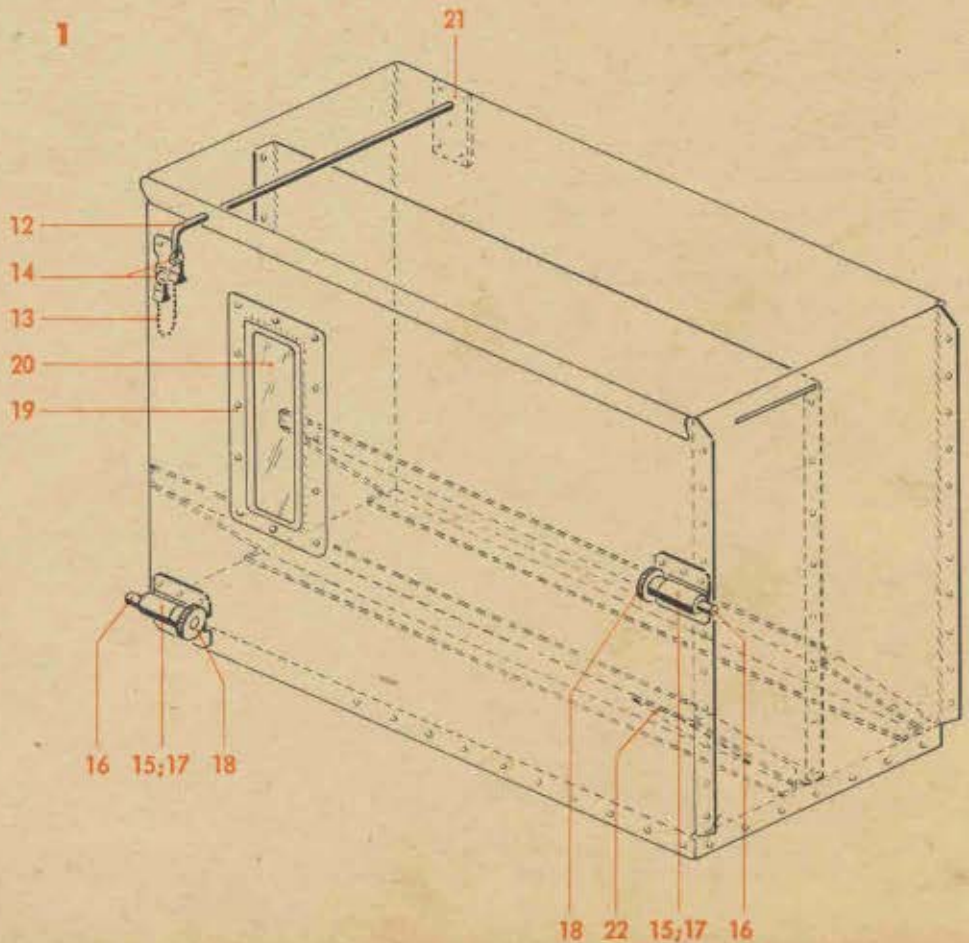

Werkstoff	Stück	Benennung	Ersatzteil-Nr.	Bild: 12 Orts-Nr.	Bem.
		Alte Ausführung (ohne Keil)			
		Vollgurtkasten für C-Stand (für linken Lauf), vollst. einschließlich Orts-Nr. 2-22	**88.947-41**	1[28]	vgl. Bild 7, Orts-Nr. 38
	1	**Deckel, vollst.** einschließlich Orts-Nr. 3-11a	**88.947-41 H 04**	**2**	
	2	Rohr 20 x 1 } Gleitrolle	88.947-4175	3	
	4	Kappe } Gleitrolle	88.947-1073	4	
	1	Rohr 20 x 1 } Gleitrolle	88.947-4191	5	
	2	Kappe } Gleitrolle	88.947-1073	6	
	1	Rohr 18 x 1 } Gleitrolle	88.947-4190	7	
	2	Kappe } Gleitrolle	88.947-4289	8	
	1	Halterung, einbaufertig	88.934-1712/..	8a	
	1	Feder (Verdrehungsfeder)	88.947-4177	9	
	1	Blattfeder	88.947-4172	10	
	1	„	88.947-4173	11	
	1	Schild zur Kennzeichnung der Lage des Patronengurtes	A 18 x 74 Ju N 16628	11a	
	1	Vorstecker	88.947-2012	12	
	1	Kugelkette 250 lang	K 77 m. 2 Nipp. Nr. 018	13	siehe auch Ju N 117623
	2	Spaltring	Sp 11	14	siehe auch Ju N 15401
	2	Lagerbock	88.947-41 H 03	15	
	2	Bolzen	88.947-4202	16	
	2	Druckfeder	88.947-4203	17	
	2	Hohe Rändelmutter	4 DIN 466	18	
	1	Rahmen für Scheibe } Fenster	88.947-4114	19	
	1	Scheibe 3 mm dick } Fenster	88.947-4113	20	
	1	Federblech	88.947-20 H 02	21	
	1	Schild zur Kennzeichnung der Lage des Patronengurtes	B 18 x 74 Ju N 16628	22	

[28]) Diese Ausführung wird ersetzt durch Bild 12c (mit Keilen im Kasten, zur Vermeidung von Ladehemmungen)

Unbefugte Verwendung ist strafbar und macht schadenersatzpflichtig

Bewegliche Bewaffnung
(B- und C-Stand)

B-Stand

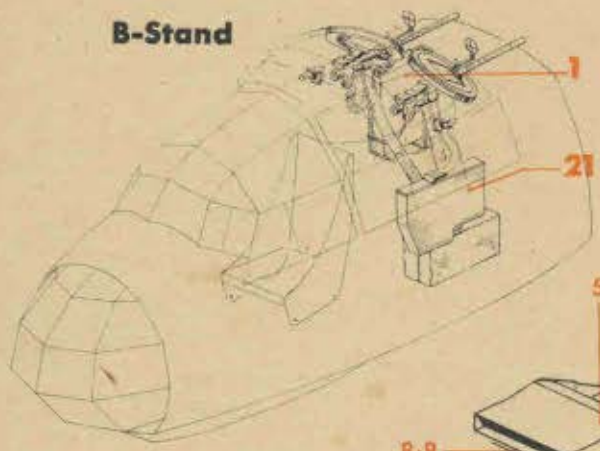

FTVDru B 88/129

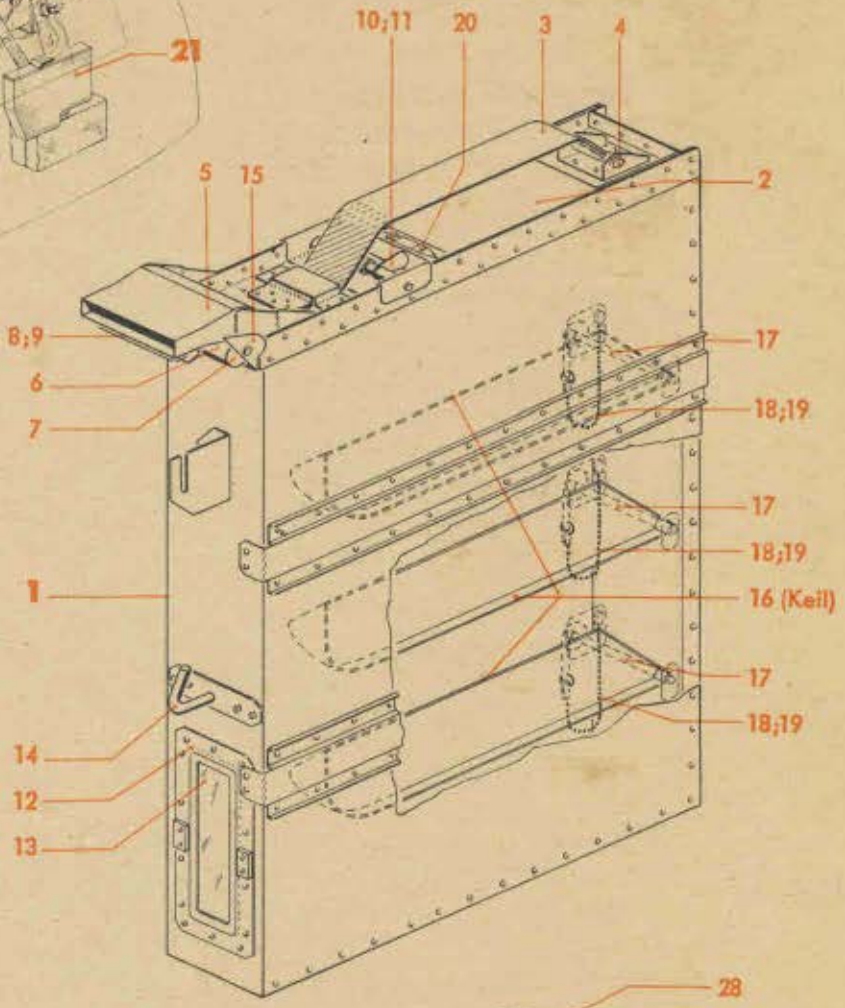

FTVDru E 88/350

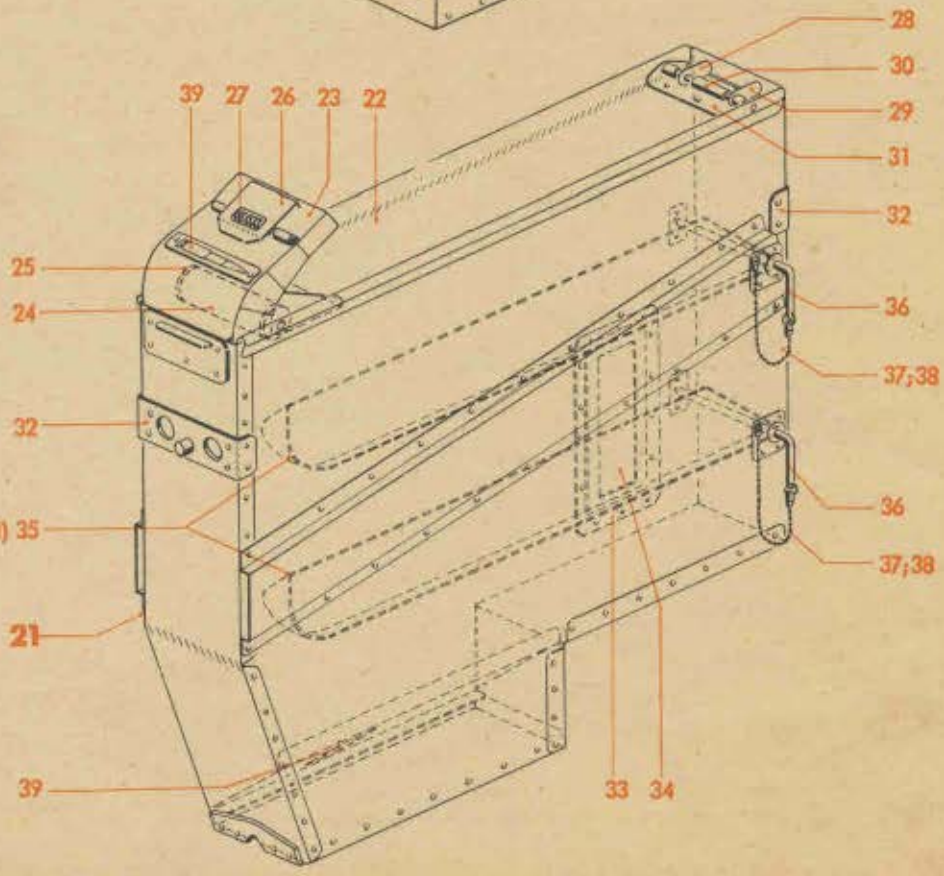

FTVDru E 88/351

Werkstoff	Stück	Benennung	Ersatzteil-Nr.	Bild: 12a Orts-Nr.	Bem.
		Neue Ausführung (mit Keilen)			
		Vollgurtkasten für B-Stand (für MG rechts), vollst.	**88.947-22**	**1**[21]	vgl. Bild 7, Orts-Nr. 17a
		einschließlich Orts-Nr. 2-20			
	1	Deckel, einbaufertig	88.947-2105/..	2	
	1	Riemen	88.947-2212	3	
	1	Bolzen (Splintbolzen)	5 x 48 Lg N 15229	4	
	1	Zuführung	88.947-21 H 02	5	
	1	Rohr 25 x 1 (Gleitrolle)	88.947-2126	6	
	2	Kappe (Gleitrolle)	88.947-2127	7	
	1	Halterung	88.947-21 H 03	8	
	1	Feder (Verdrehungsfeder)	88.947-2135	9	
	2	Verschlußbolzen (für Deckelverschluß)	88.947-40 H 02	10	
	1	Druckfeder (für Deckelverschluß)	88.947-4024	11	
	1	Rahmen für Scheibe (Fenster)	88.947-4114	12	
	1	Scheibe, 3 mm dick (Fenster)	88.947-4113	13	
	1	Haken	88.947-40 H 06	14	
	1	Lagerbock für Gleitrolle	88.947-21 H 04	15	
	3	Keil	88.947-22 H 01	16	
	3	Stecker	88.947-31 H 03	17	
	3	Kugelkette 160 lang	K 77 m. 2 Nipp. Nr. 018	18	siehe auch Ju N 117623
	3	Spaltring	Sp 11	19	siehe auch Ju N 15401
	1	Schild zur Kennzeichnung der Lage des Patronengurtes	A 18 x 74 Ju N 16628	20	
		Neue Ausführung (mit Keilen)			
		Vollgurtkasten für B-Stand (für MG links), vollst.	**88.947-31**	**21**[22]	vgl. Bild 7, Orts-Nr. 25a
		einschließlich Orts-Nr. 22-39			
	1	Deckel, einbaufertig	88.947-3101/..	22	
	1	Zuführung	88.947-31 H 01	23	
	1	Rohr 30 x 1 (Gleitrolle)	88.947-3008	24	
	2	Scheibe (Gleitrolle)	88.947-3009	25	
	1	Halterung	88.947-10 H 03	26	
	1	Feder (Verdrehungsfeder)	88.934-1713	27	
	1	Verschlußhebel (für Deckelverschluß)	88.934-13 H 03	28	
	1	„ (für Deckelverschluß)	88.934-13 H 04	29	
	1	Druckfeder (für Deckelverschluß)	88.947-4024	30	
	1	Verschlußführung (für Deckelverschluß)	88.934-13 H 02	31	
	2	Halterung	88.947-30 H 01	32	
	1	Rahmen für Scheibe (Fenster)	88.947-4114	33	
	1	Scheibe, 3 mm dick (Fenster)	88.947-4113	34	
	2	Keil	88.947-31 H 02	35	
	2	Stecker	88.947-31 H 03	36	
	2	Kugelkette 160 lang	K 77 m. 2 Nipp. Nr. 018	37	siehe auch Ju N 117623
	2	Spaltring	Sp 11	38	siehe auch Ju N 15401
	2	Schild zur Kennzeichnung der Lage des Patronengurtes	A 18 x 74 Ju N 16628	39	

[21] Alte Ausführung siehe Bild 9, Orts-Nr. 1
[22] Alte Ausführung siehe Bild 10, Orts-Nr. 1

Unbefugte Verwendung ist strafbar und macht schadenersatzpflichtig

Bewegliche Bewaffnung
(B- und C-Stand)

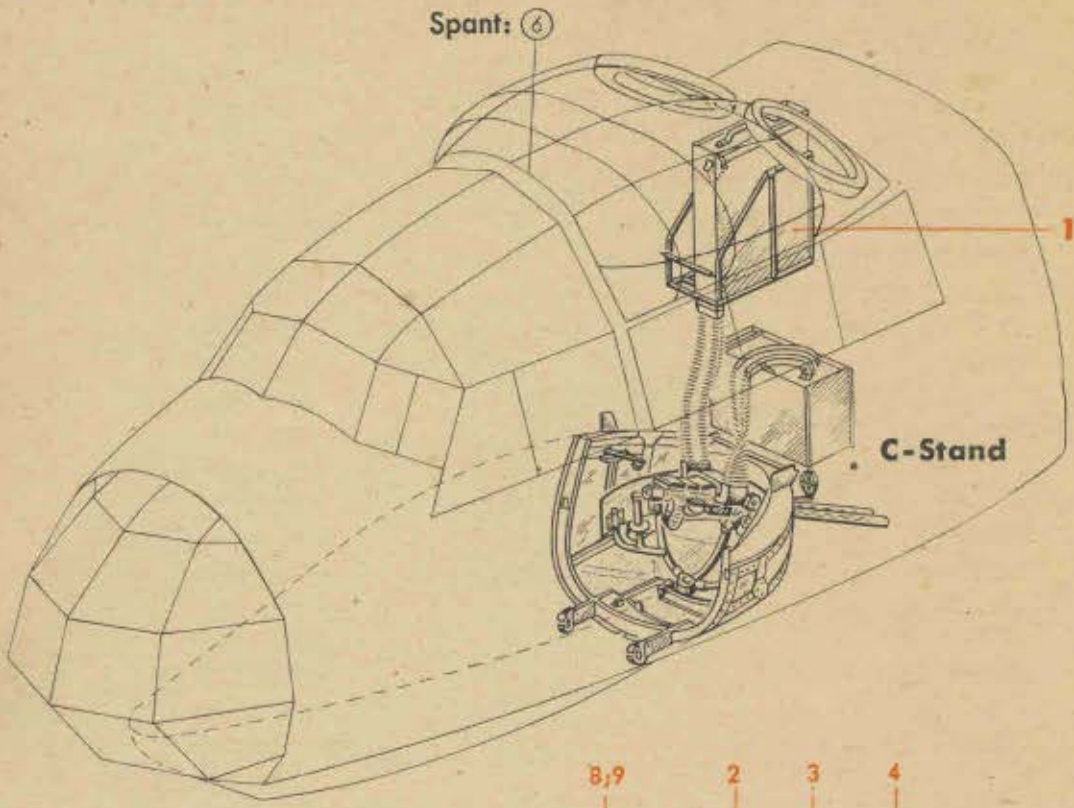

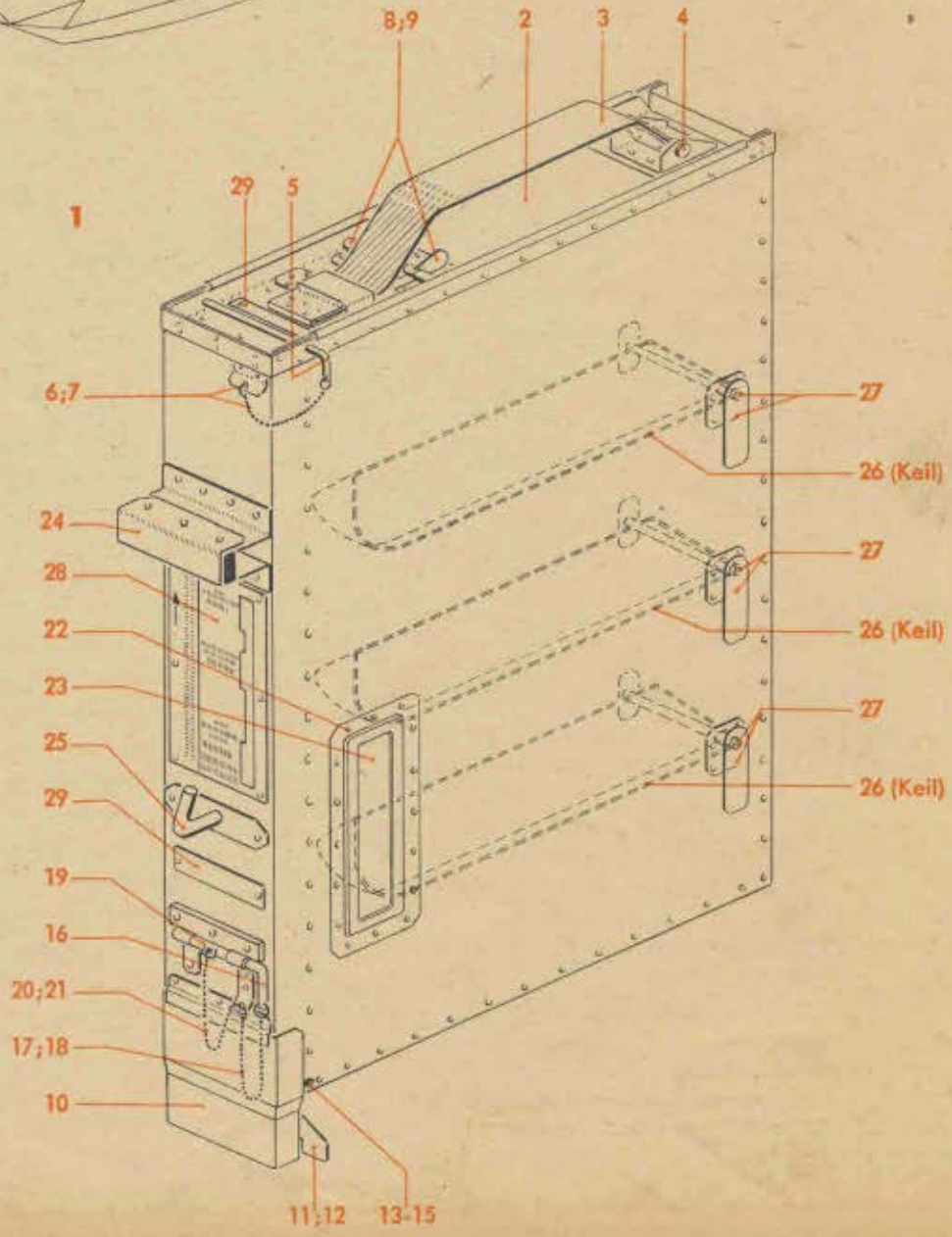

FTVDru B 88/138

FTVDru E 88/352

JFM-FTVDru

Werkstoff	Stück	Benennung	Ersatzteil-Nr.	Bild: 12b Orts-Nr.	Bem.
		Neue Ausführung (mit Keilen)			
		Vollgurtkasten für C-Stand (für rechten Lauf), vollst.	**88.947-39**	**1**[26])	vgl. Bild 7, Orts-Nr. 37a
		einschließlich Orts-Nr. 2-29			
	1	Deckelblech, einbaufertig	88.947-4004/..	2	
	1	Riemen	88.947-3903	3	
	1	Bolzen (Splintbolzen)	5 x 48 Lg N 15229	4	
	1	Vorstecker	88.947-2011	5	
	1	Kugelkette 160 lang	K 77 m. 2 Nipp. Nr. 018	6	siehe auch Ju N 117623
	2	Spaltring (für Deckelverschluß)	Sp 11	7	siehe auch Ju N 15401
	2	Verschlußbolzen	88.947-40 H 02	8	
	1	Druckfeder	88.947-4024	9	
	1	Anschluß (Zuführung)	88.947-40 H 01	10	
	1	Halterung	88.947-40 H 04	11	
	1	Feder (Verdrehungsfeder)	88.947-4040	12	
	1	Verschlußhebel	88.934-13 H 03	13	
	1	„	88.934-13 H 04	14	
	1	Druckfeder	88.947-4024	15	
	1	Vorstecker	88.947-4012	16	
	1	Kugelkette 160 lang	K 77 m. 2 Nipp. Nr. 018	17	siehe auch Ju N 117623
	2	Spaltring	Sp 11	18	siehe auch Ju N 15401
	1	Blattfeder	88.947-4011	19	
	1	Kugelkette 160 lang	K 77 m. 2 Nipp. Nr. 018	20	siehe auch Ju N 117623
	2	Spaltring	Sp 11	21	siehe auch Ju N 15401
	1	Rahmen für Scheibe (Fenster)	88.947-4114	22	
	1	Scheibe 3 mm dick	88.947-4113	23	
	1	Profil mit Polsterung	88.947-40 H 03	24	
	1	Haken	88.947-40 H 06	25	
	3	Keil	88.947-39 H 01	26	
	3	Stecker	88.947-39 H 02	27	
	1	Schild „Zum Schalten der Kraftstoff ..."	88.947-4061	28	
	2	Schild zur Kennzeichnung der Lage des Patronengurtes	A 18 x 74 Ju N 16628	29	

[26]) Alte Ausführung siehe Bild 11

Unbefugte Verwendung ist strafbar und macht schadenersatzpflichtig

Bewegliche Bewaffnung
(B- und C-Stand)

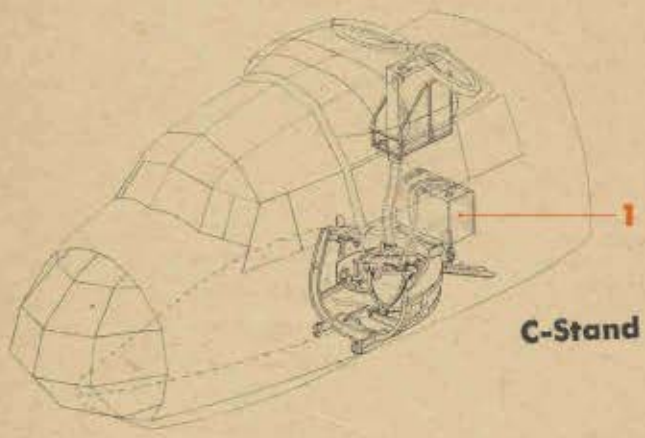

C-Stand

FTVDru
B 88/138

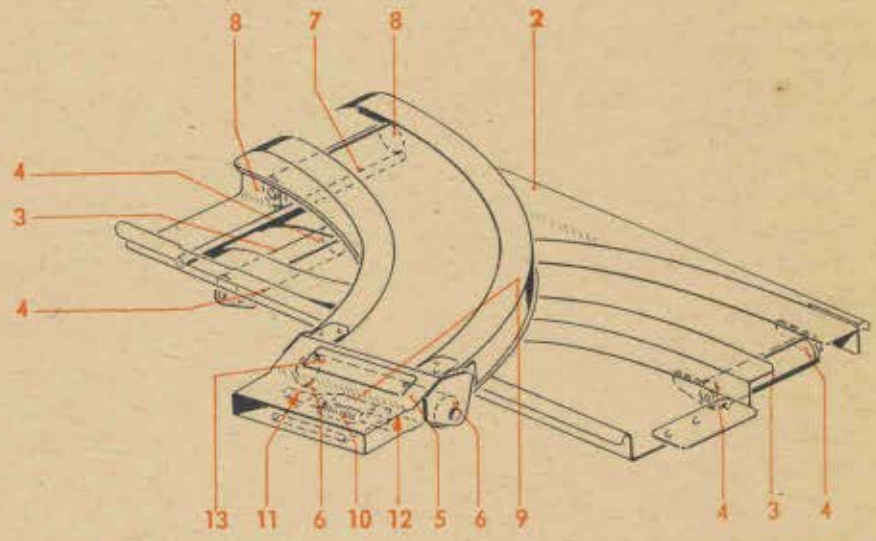

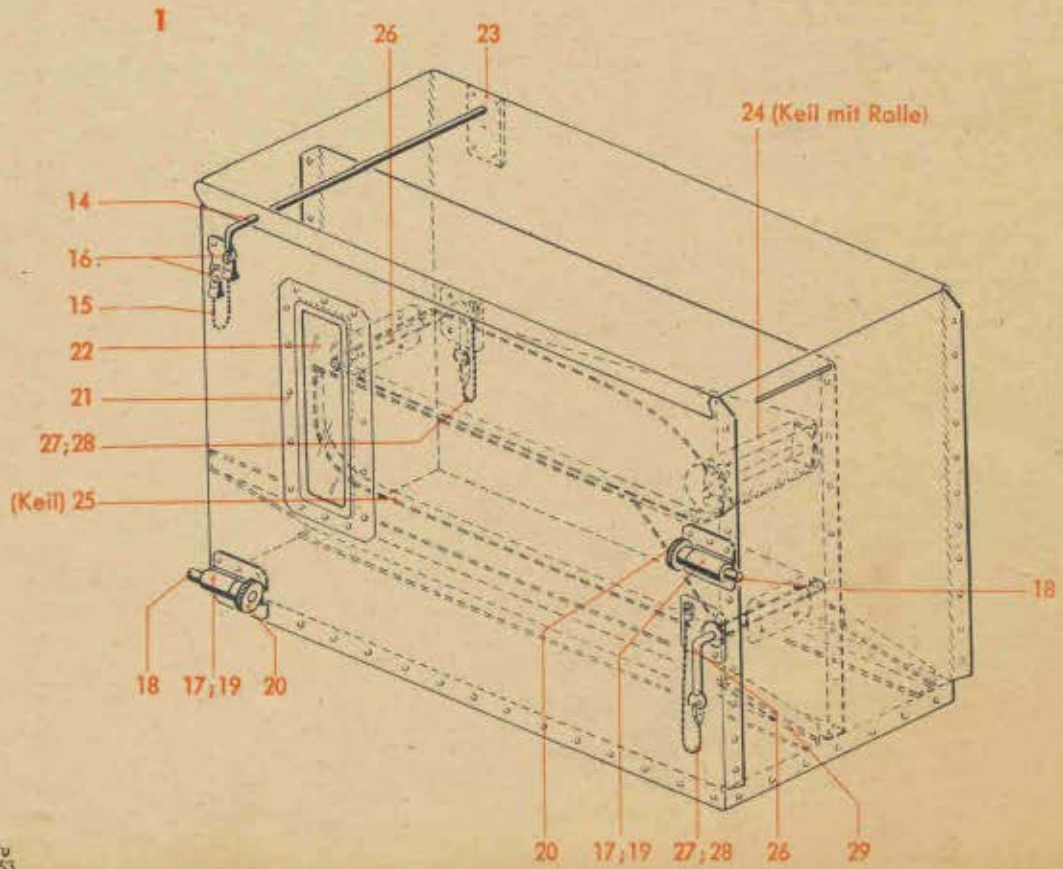

FTVDru
E 88/353

Werk-stoff	Stück	Benennung	Ersatzteil-Nr.	Bild: 12c Orts-Nr.	Bem.
		Neue Ausführung (mit Keilen)			
		Vollgurtkasten für C-Stand (für linken Lauf), vollst. einschließlich Orts-Nr. 2-29	**88.947-43**	**1**[27]	vgl. Bild 7, Orts-Nr. 39
	1	**Deckel, vollst.** einschließlich Orts-Nr. 3-13	**88.947-41 H 04**	**2**	
	2	Rohr 20 x 1 (Gleitrolle)	88.947-4175	3	
	4	Kappe (Gleitrolle)	88.947-1073	4	
	1	Rohr 20 x 1 (Gleitrolle)	88.947-4191	5	
	2	Kappe (Gleitrolle)	88.947-1073	6	
	1	Rohr 18 x 1 (Gleitrolle)	88.947-4190	7	
	2	Kappe (Gleitrolle)	88.947-4189	8	
	1	Halterung, einbaufertig	88.934-1712/..	9	
	1	Feder (Verdrehungsfeder)	88.947-4177	10	
	1	Blattfeder	88.947-4172	11	
	1	"	88.947-4173	12	
	1	Schild zur Kennzeichnung der Lage des Patronengurtes	A 18 x 74 Ju N 16628	13	
	1	Vorstecker	88.947-2012	14	
	1	Kugelkette 250 lang	K 77 m. 2 Nipp. Nr. 018	15	siehe auch Ju N 117623
	2	Spaltring	Sp 11	16	siehe auch Ju N 15401
	2	Lagerbock	88.947-41 H 03	17	
	2	Bolzen	88.947-4202	18	
	2	Druckfeder	88.947-4203	19	
	2	Hohe Rändelmutter	4 DIN 466	20	
	1	Rahmen für Scheibe (Fenster)	88.947-4114	21	
	1	Scheibe 3 mm dick (Fenster)	88.947-4113	22	
	1	Federblech	88.947-20 H 02	23	
	1	Keil mit Rolle	88.947-43 H 01	24	
	1	Keil	88.947-43 H 02	25	
	2	Stecker	88.947-43 H 04	26	
	2	Kugelkette 160 lang	K 77 m. 2 Nipp. Nr. 018	27	siehe auch Ju N 117623
	2	Spaltring	Sp 11	28	siehe auch Ju N 15401
	1	Schild zur Kennzeichnung der Lage des Patronengurtes	B 18 x 74 Ju N 16628	29	

[27] Alte Ausführung siehe Bild 12

Unbefugte Verwendung ist strafbar und macht schadenersatzpflichtig

Bewegliche Bewaffnung
(Zusätzliche Schußwaffe im B-Stand)

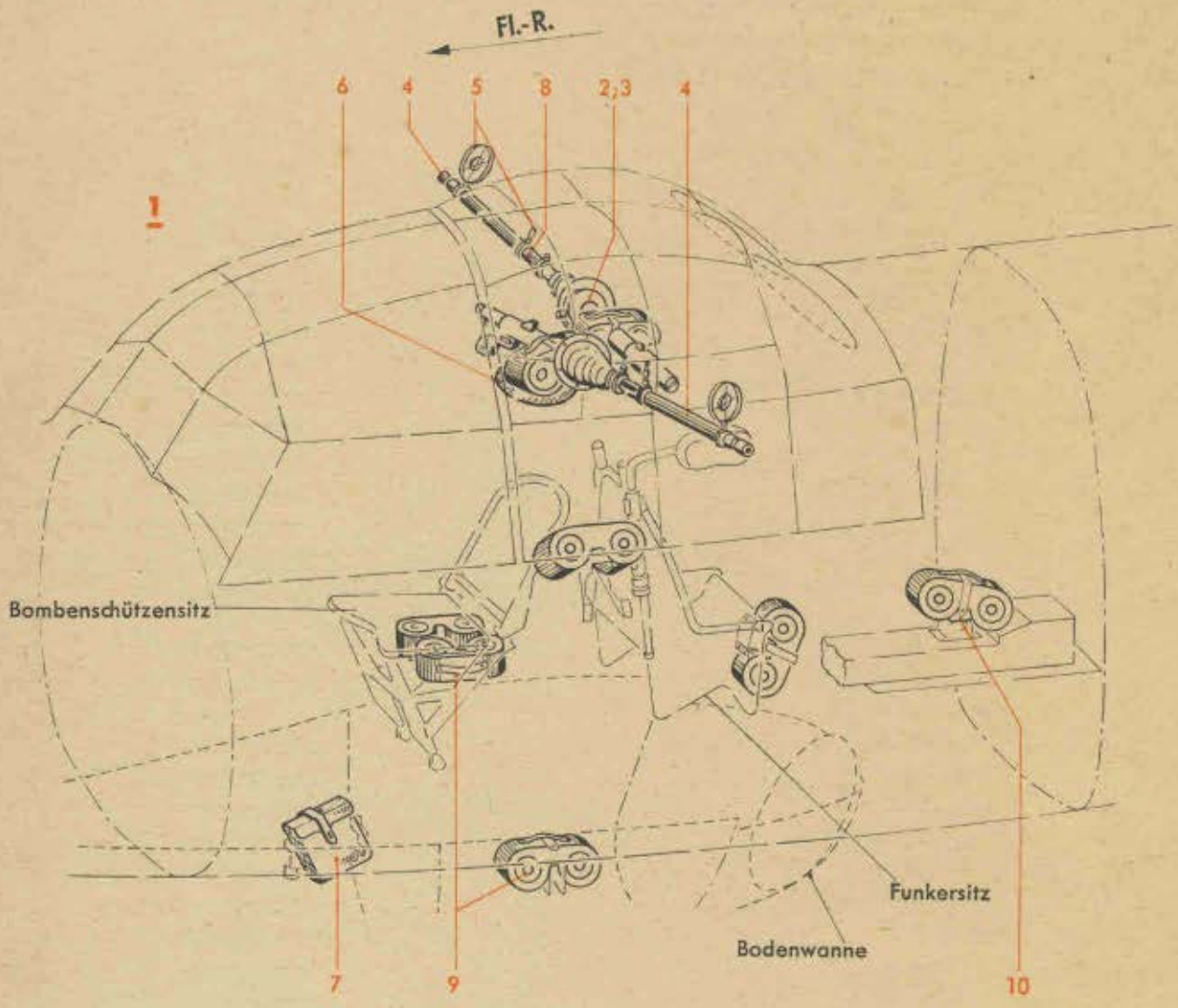

Weitere Teile siehe Konstr.-Gruppe 1:
Führerdach, hinten
(Teile für Zusatzbewaffnung)

Werk-stoff	Stück	Benennung	Ersatzteil-Nr.	Bild: 13 Orts-Nr.	Bem.
					vgl. Bild 1, Orts-Nr. 4
		Folgende Zwischengruppe gehört nicht zum Lieferumfang der Baugruppe S 88.947; sie wird nur auf Sonderbestellung eingebaut			
		Zusätzliche Schußwaffe im B-Stand, vollst.		1	aus Ä. Anw. Ju 88/1037, SAg-Liste 88 A-4 und 88.148-Z 04
		hierzu Orts-Nr. 2-10			
	2	MG-Lagerkugel 100 ø	Fl 46610	2	
	4	Drehzapfen mit Doppelfeder	Fl 46609	3	
	2	Maschinengewehr MG 15, mit	Fl 45701	4	
		Visiereinrichtung V 65	Fl 45890	5	
		Hülsensack 15 n. A.	Fl 45717	6	
		Bordtasche 15	Fl	7	
	2	Visierlager VL 266	Fl 46162	8	
	6	Doppeltrommel Dt 15	Fl 46300	9	
	1	Trommelträger Tt 39	Fl 45805	10	

Unbefugte Verwendung ist strafbar und macht schadenersatzpflichtig

Inhaltsverzeichnis

Bild	Benennung	Seite
1-5	**Abwurfbetätigung für Rauchgerät**	**1-6**
1	Übersicht	1
2-4	Abwurfbetätigung für Rauchgerät im Rumpf	2-5
5	„ „ „ „ Tragwerk-Flügel, links bzw. rechts	6

Zur Beachtung! Der bisher auf den **Tabellenseiten** verwendete **Rotdruck** zur Kennzeichnung der sogenannten Truppen-Ersatzteil-Liste **fällt** in dieser Baugruppe **fort.**

Unbefugte Verwendung ist strafbar und macht schadenersatzpflichtig

Junkers Flugzeug- und Motorenwerke Aktiengesellschaft, Dessau

Abwurfbetätigung für Rauchgerät
(Übersicht)

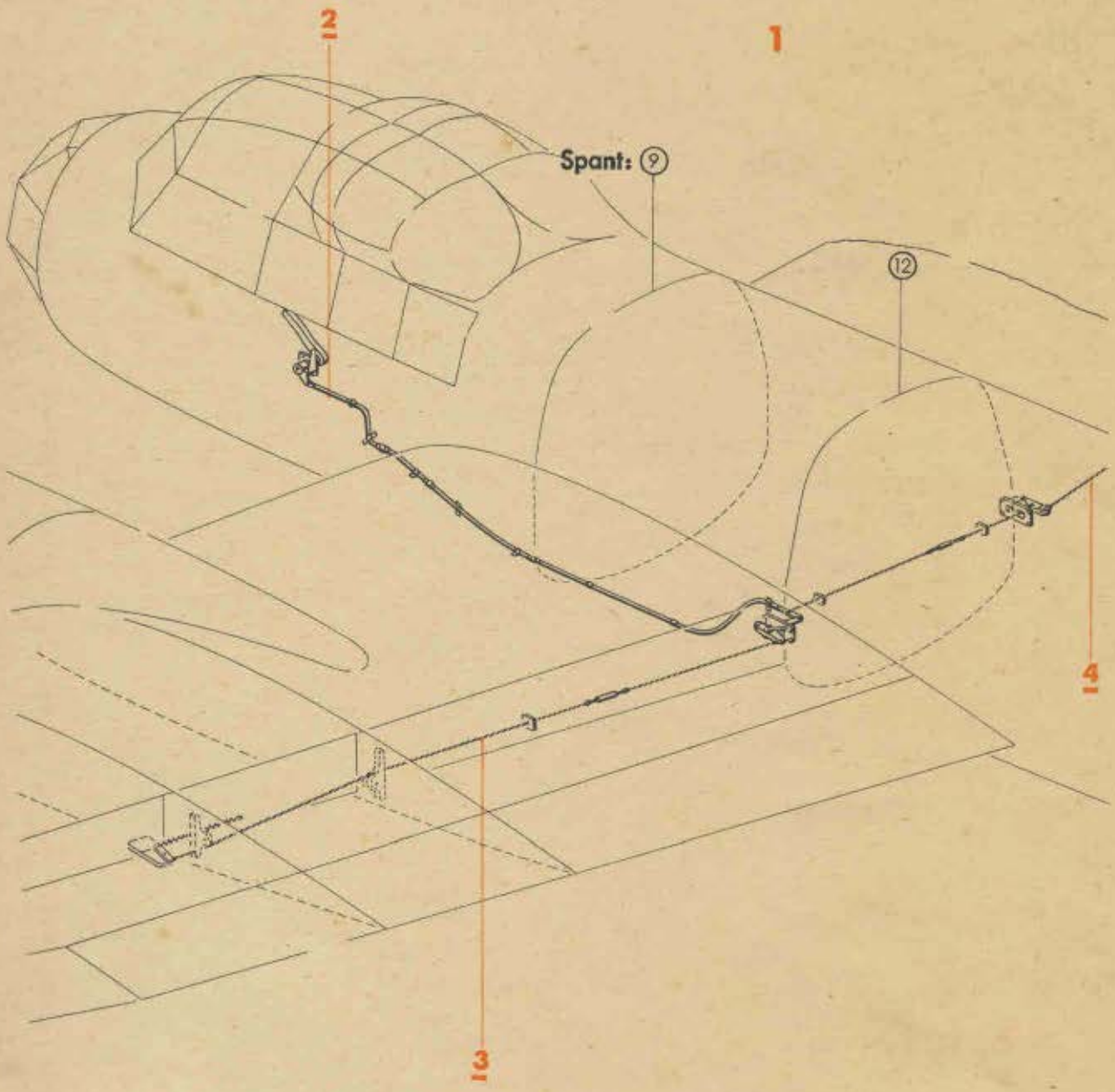

Ersatzteil-Liste
Ju 88

Ausrüstung
Abwurfbetätigung für Rauchgerät
(Übersicht)

Bau-Gruppe: **957**

Seite: 1

Werk-stoff	Stück	Benennung	Ersatzteil-Nr.	Bild: 1 / Orts-Nr.	Bem.
	1	**Abwurfbetätigung für Rauchgerät, vollst.**	**88.957**	**1**	
	1	**Abwurfbetätigung für Rauchgerät im Rumpf, vollst.** (Aufteilung siehe Bild 2-4)	88.957-Z 01	2	
	1	**Abwurfbetätigung für Rauchgerät im Tragwerk-Flügel, links, vollst.** (Aufteilung siehe Bild 5)	88.957-Z 02	3	
	1	**Abwurfbetätigung für Rauchgerät im Tragwerk-Flügel, rechts, vollst.** (Aufteilung siehe Bild 5)	88.957-Z 03	4	

Unbefugte Verwendung ist strafbar und macht schadenersatzpflichtig

Abwurfbetätigung für Rauchgerät
(im Rumpf)

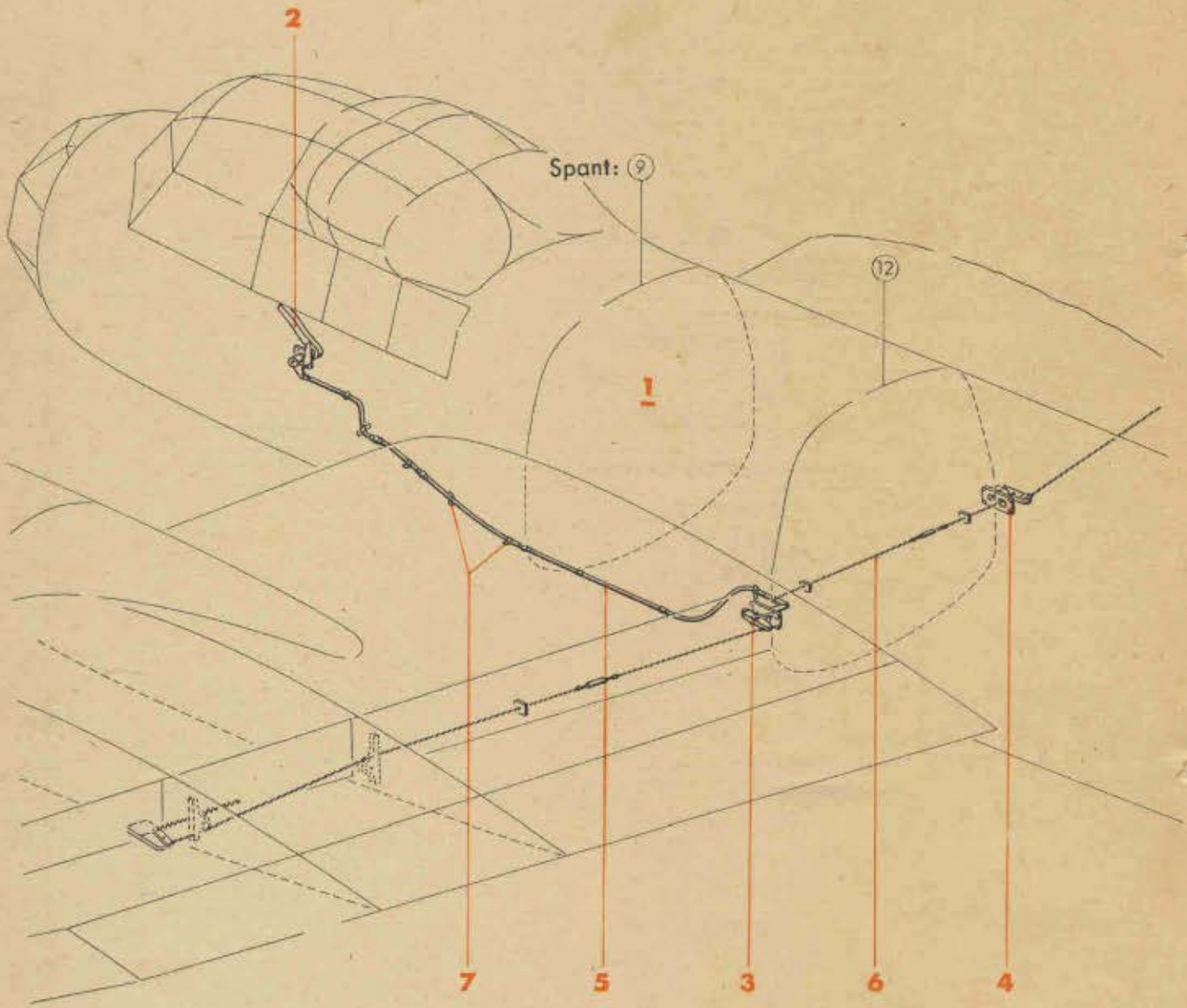

Werkstoff	Stück	Benennung	Ersatzteil-Nr.	Bild: 2 Orts-Nr.	Bem.
		Abwurfbetätigung für Rauchgerät im Rumpf, vollst. bestehend aus Bild 2-4	**88.957-Z 01**	**1**	vgl. Bild 1, Orts-Nr. 2
	1	**Handhebel mit Lagerung, vollst.** (Aufteilung siehe Bild 3, Orts-Nr. 1)	**8895-01**	**2**	
	1	**Lagerung mit Hebel, links, vollst.** (Aufteilung siehe Bild 3, Orts-Nr. 17)	**8895-02**	**3**	
	1	**Lagerung mit Hebel, rechts, vollst.** (Aufteilung siehe Bild 3, Orts-Nr. 31)	**8895-03**	**4**	
	1	**Rohrsteuerung** (Lief. DUZ)	**(8-5269)**	**5**	vgl. Bild 3, Orts-Nr. 45
	1	**Drahtseil (3,5 DIN L 9) mit Spannschloß 1457 lang, vollst.** (Aufteilung siehe Bild 4, Orts-Nr. 1)	**8895-09**	**6**	
		Verbindungsteile (Aufteilung siehe Bild 4, Orts-Nr. 9)		**7**	aus 88.957-06

Unbefugte Verwendung ist strafbar und macht schadenersatzpflichtig

Abwurfbetätigung für Rauchgerät
(im Rumpf)

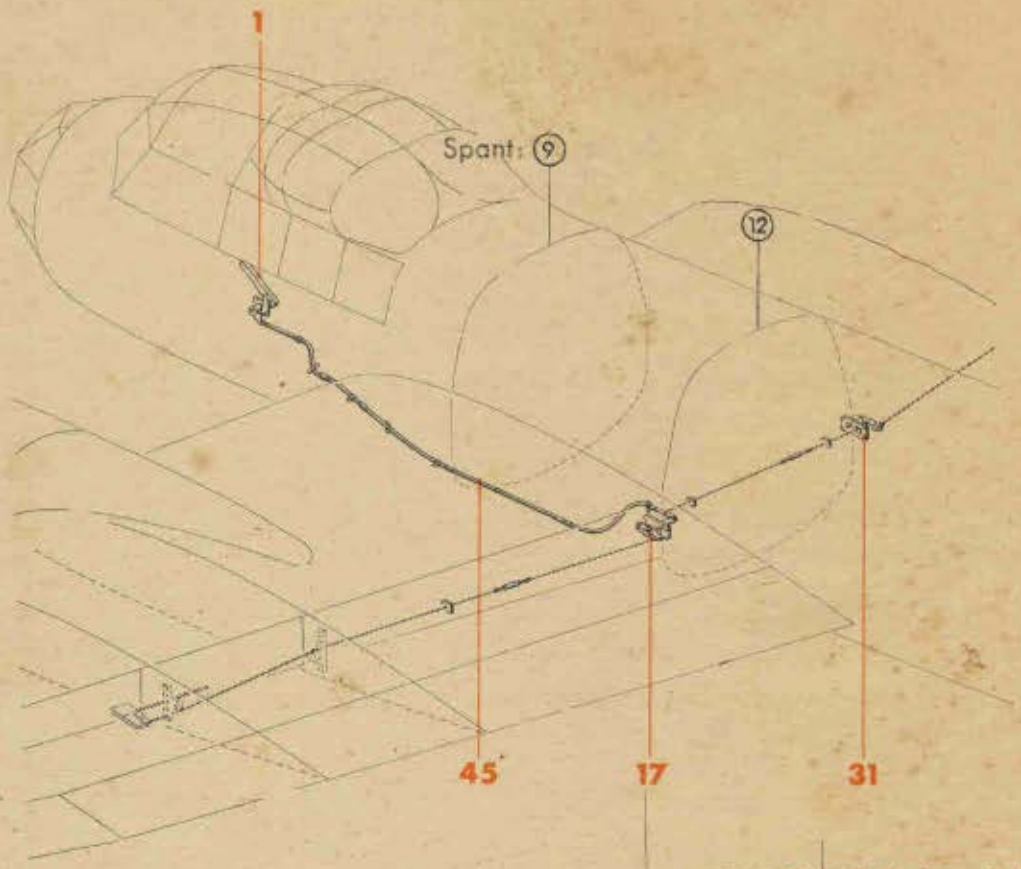

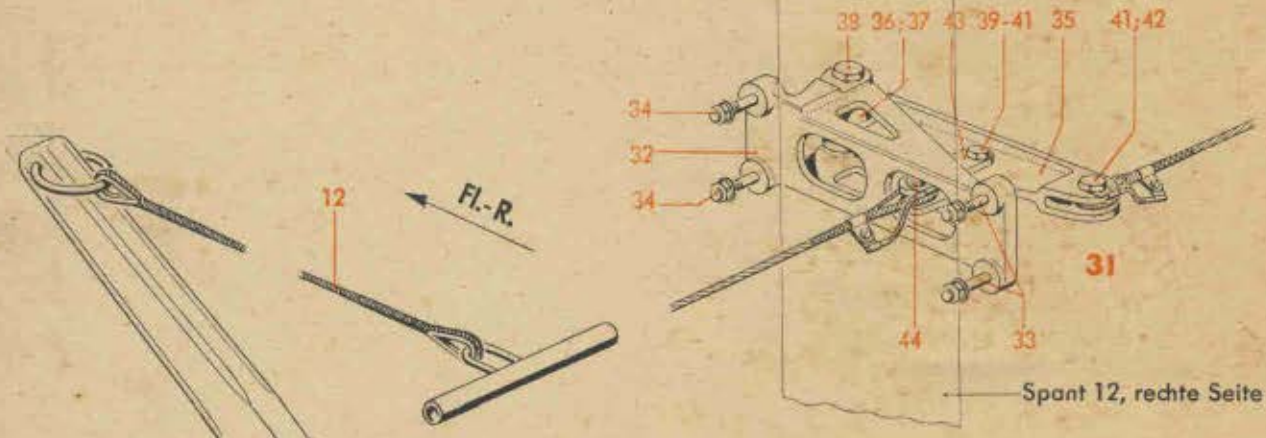

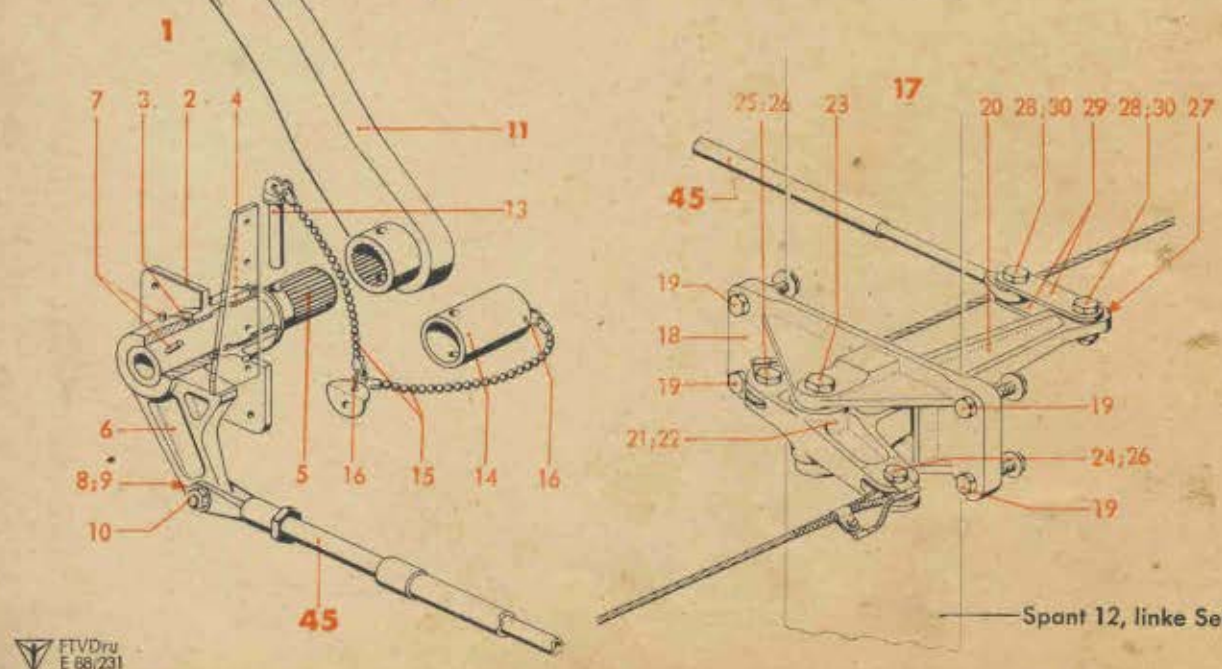

Werkstoff	Stück	Benennung	Ersatzteil-Nr.	Bild: 3 Orts-Nr.	Bem.
		Handhebel mit Lagerung, vollst. einschließlich Orts-Nr. 2-16	**8895-01**	**1**	vgl. Bild 2, Orts-Nr. 2
	1	Flanschlager	8895-0102	2	
		„ (Behelf)	8895-0120		
	1	Buchse mit Bund 24 ø s 6/19,9 ø x 15,5 lang	8895-0111	3	
	1	Buchse mit Bund	20 x 12 Ju N 17001	4	
	1	Achse mit Kerbverzahnung	8895-0101	5	
	1	Hebel mit Anschlag	8895-0103	6	
		„ „ „ (Behelf)	8895-0122		
	2	Kegelstift	4 x 38 Ju N 15214	7	
	1	Buchse	8 x 5,7 Ju N 17002	8	
	1	Abstandsbuchse	6 x 6 Ju N 17003	9	
	1	Sechskantbolzen 6 ø, nicht abgesetzt	18 Ju N 113834	10	
	1	**Handhebel, vollst.** einschließlich Orts-Nr. 12	**8895-01 H 04**	**11**	
	1	Drahtseil mit 2 Kauschen	3 x 400 Ju N 15517	12	
	1	Bolzen mit Osenkopf	6 x 35 Ju N 15230	13	
	1	Schutzhülse	8895-0107	14	
	2	Kugelkette 100 lang	K 77 m. 2 Nipp. Nr. 018	15	siehe auch Ju N 117623
	3	Spaltring	Sp 11	16	siehe auch Ju N 15401
		Lagerung mit Hebel, links, vollst. einschließlich Orts-Nr. 18-30	**8895-02**	**17**	vgl. Bild 2, Orts-Nr. 3
	1	Lagerbock	8895-0201	18	
		„ (Behelf)	8895-02 H 01		
	4	Sechskantbolzen 6 ø, nicht abgesetzt	32 Ju N 113834	19	
	1	Hebel	8895-0202	20	
		„ (Behelf)	8895-02 H 02		
	2	Pendelkugellager mit breitem Innenring	14 C 6 DIN L 89	21	
	2	Sg-Ring	J 19 x 1 Lg N 15237	22	
	1	Sechskantbolzen 6 ø, nicht abgesetzt	50 Ju N 113834	23	
	1	Abstandsbuchse 9,5 ø/6 ø H 11 x 5 lang	8895-0204	24	
	1	„ 11 ø/6 ø H 11 x 6 „	8895-0205	25	
	2	Sechskantbolzen 6 ø, nicht abgesetzt	20 Ju N 113834	26	
	1	Buchse	8 x 6 Ju N 17002	27	
	2	Abstandsbuchse	6 x 6,5 Ju N 17003	28	
	2	Lasche	8895-0203	29	
	2	Sechskantbolzen 6 ø, nicht abgesetzt	18 Ju N 113834	30	
		Lagerung mit Hebel, rechts, vollst. einschließlich Orts-Nr. 32-44	**8895-03**	**31**	vgl. Bild 2, Orts-Nr. 4
	1	Lagerbock	8895-0301	32	
		„ (Behelf)	8895-03 H 01		
	2	Sechskantbolzen 6 ø, nicht abgesetzt	32 Ju N 113834	33	
	2	„ 6 ø, „ „	34 Ju N 113834	34	

Unbefugte Verwendung ist strafbar und macht schadenersatzpflichtig

Abwurfbetätigung für Rauchgerät
(im Rumpf)

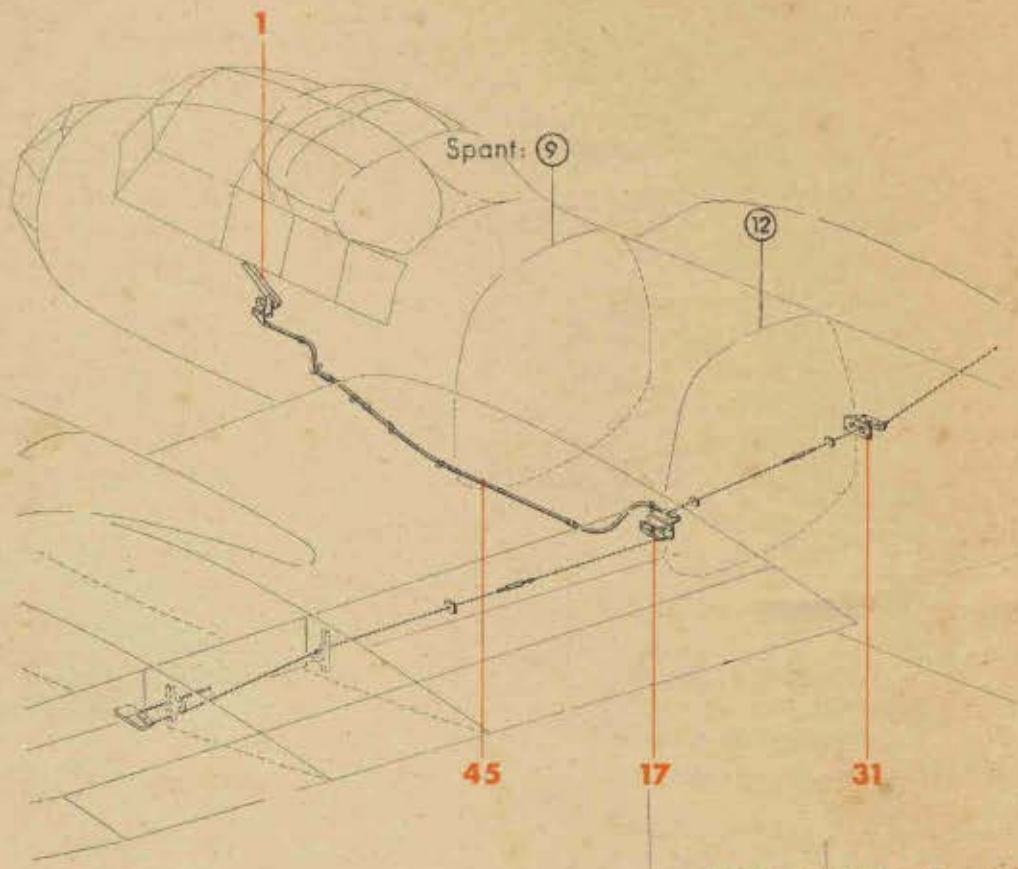

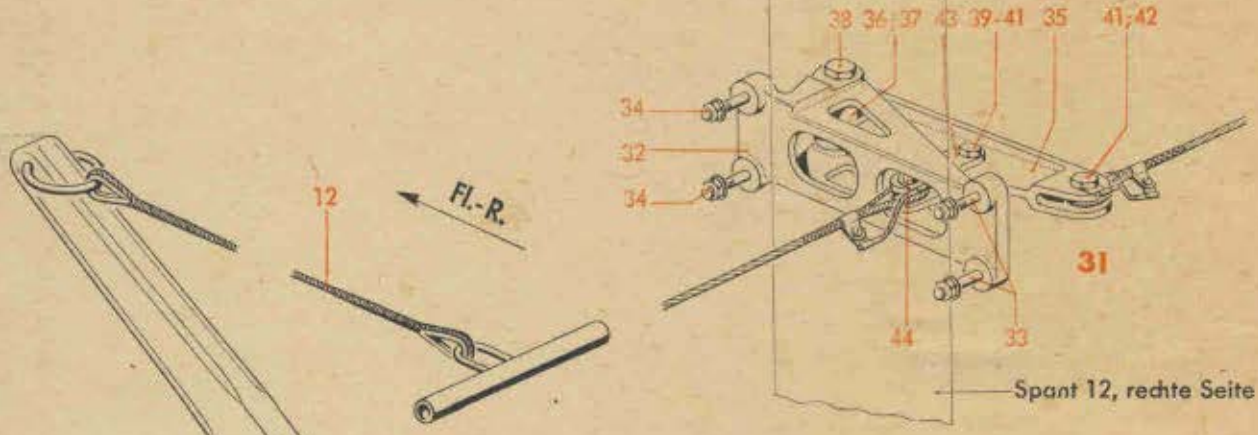

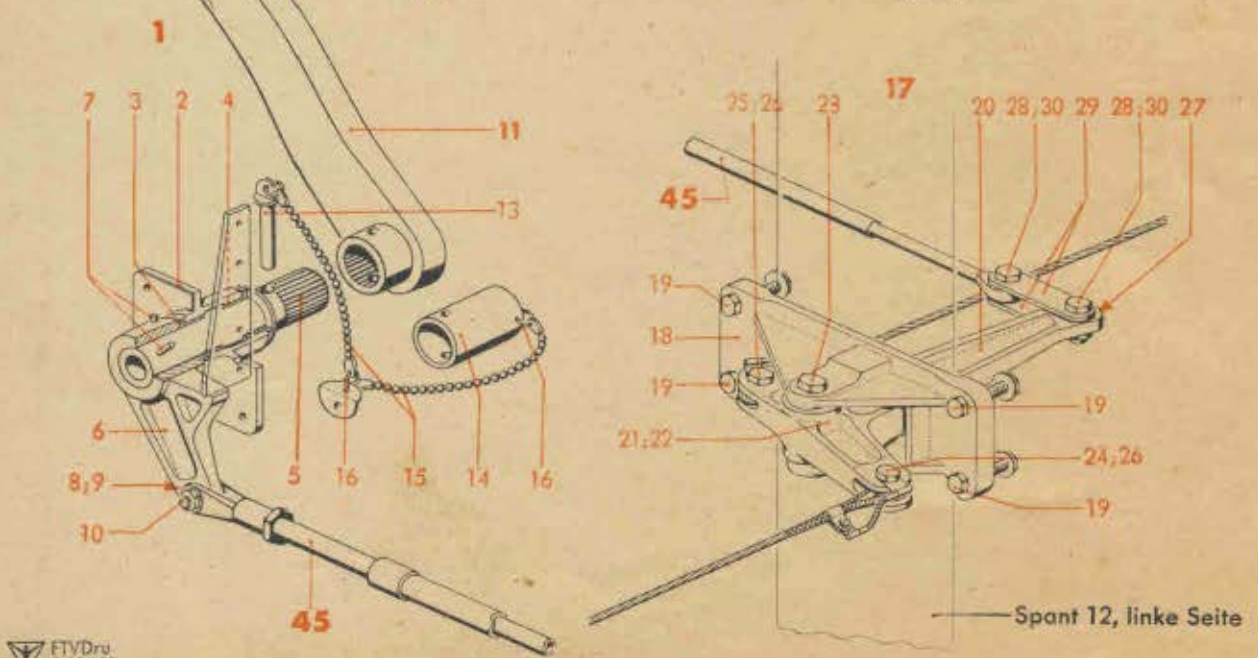

Werkstoff	Stück	Benennung	Ersatzteil-Nr.	Bild: 3 Orts-Nr.	Bem.
	1	Hebel	8895-0302	35	
		„ (Behelf)	8895-0323		
	2	Pendelkugellager mit breitem Innenring	14 C 6 DIN L 89	36	
	2	Sg-Ring	J 19 x 1 Lg N 15237	37	
	1	Sechskantschraube	M 6 x 50 DIN Kr 551	38	
	1	Buchse	8x 5 Ju N 17002	39	
	1	Abstandsbuchse	6 x 6 Ju N 17003	40	
	2	Sechskantbolzen 6 ø, nicht abgesetzt	20 Ju N 113834	41	
	1	Abstandsbuchse 9,5 ø/6 ø H 11 x 5 lang	8895-0204	42	
	2	Lasche	8895-0303	43	
	1	Bolzen mit Bund	8895-0304	44	
		Rohrsteuerung (Lief. DUZ)	**(8-5269)**	**45**	vgl. Bild 2, Orts-Nr. 5

Unbefugte Verwendung ist strafbar und macht schadenersatzpflichtig

Abwurfbetätigung für Rauchgerät
(im Rumpf)

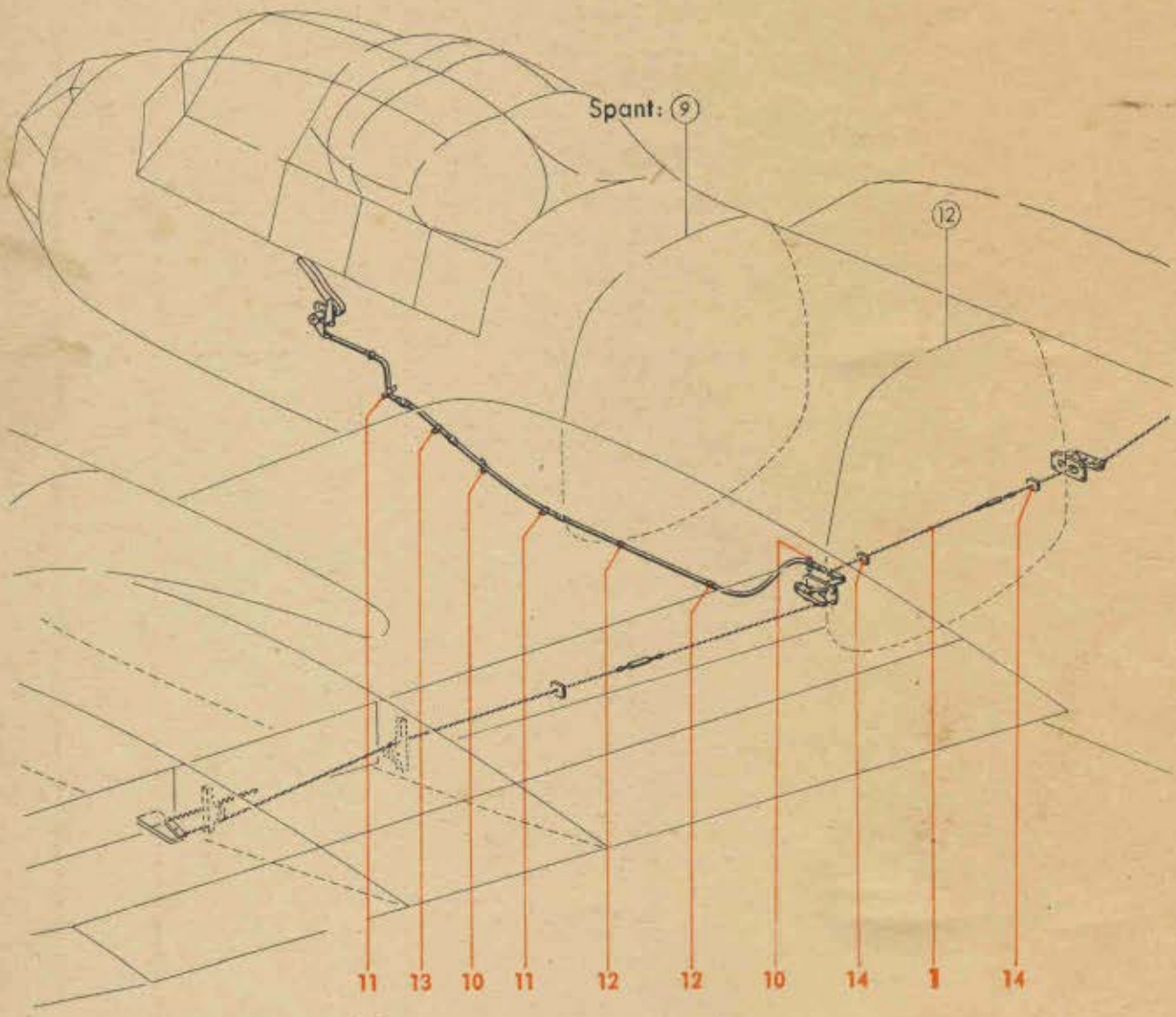

FTVDru E 88/209

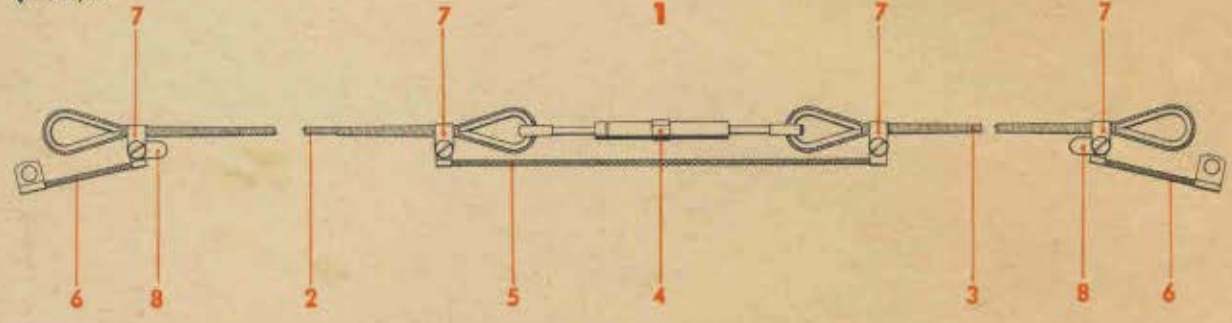

FTVDru E 88/210

Werkstoff	Stück	Benennung	Ersatzteil-Nr.	Bild: 4 Orts-Nr.	Bem.
		Drahtseil (3,5 DIN L 9) mit Spannschloß, 1457 lang, vollst.	**8895-09**	**1**	vgl. Bild 2, Orts-Nr. 6
		einschließlich Orts-Nr. 2-8			
	1	Drahtseil (3,5 DIN L 9) mit 2 Kauschen und 1 Osenspannschraube, 974 lang, einbaufertig	8895-0901/..	2	
	1	Drahtseil (3,5 DIN L 9) mit 2 Kauschen und 1 Osenspannschraube, 362 lang, einbaufertig	8895-0902/..	3	
	1	Spannschloßmutter	5 DIN L 75	4	aus A 5 DIN L 85
	1	Abbinder	A 3 x 200 Ju N 26001	5	
	2	„	B 6 x 50 Ju N 26001	6	
	4	Schelle zum Befestigen der Abbinder	6 Ju N 118266	7	
	2	Schild	11-52 Ju N 16601	8	
		Verbindungsteile		**(9)**	aus 88.957-06 vgl. Bild 2, Orts-Nr. 7
		hierzu Orts-Nr. 10-14			
	2	Schelle 11 ø	8895-0603	10	
	2	„ 11 ø	8895-0604	11	
	2	„ 11 ø	8895-0605	12	
	1	„ 10 ø	8895-0608	13	
	4	Führungshälfte	8895-0607	14	

Unbefugte Verwendung ist strafbar und macht schadenersatzpflichtig

Abwurfbetätigung für Rauchgerät
(im Tragwerk-Flügel, links bzw. rechts)

Seilrolle,
siehe Konstr.-Gruppe 5:
Tragwerk-Flügel, links bzw. rechts
B) (Querverband 2, Oberteil)
C) (Querverband 3)

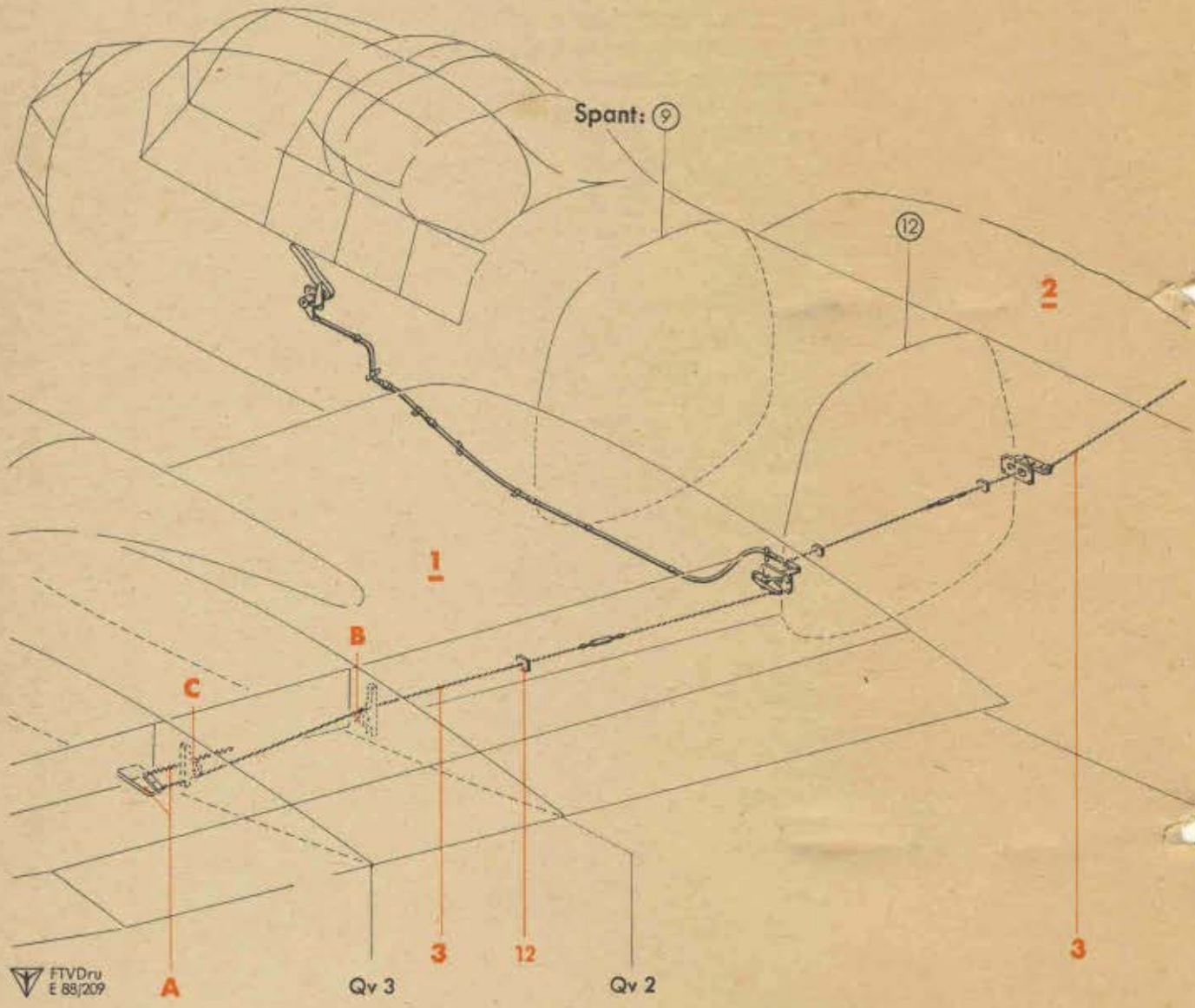

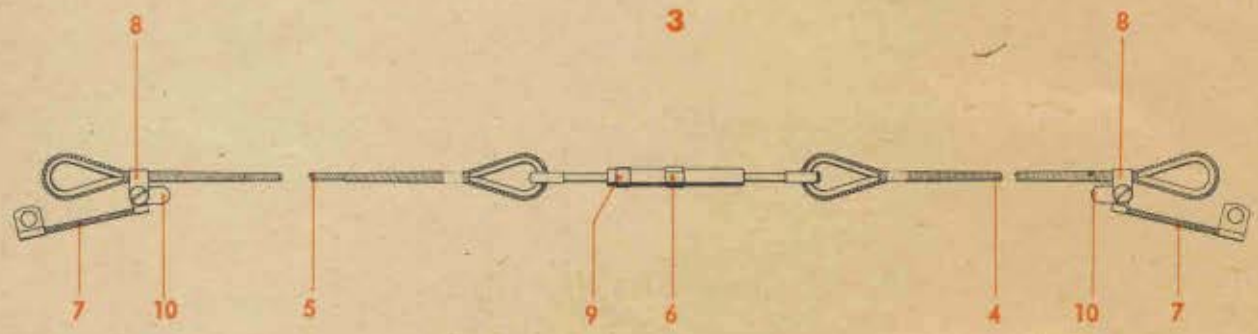

A) Ausläseblock für Rauchgerät,
siehe Konstr.-Gruppe 5:
Tragwerk-Flügel, links bzw. rechts

Ausrüstung

Abwurfbetätigung für Rauchgerät
(im Tragwerk-Flügel, links bzw. rechts)

Werk-stoff	Stück	Benennung	Ersatzteil-Nr.	Bild: 5 Orts-Nr.	Bem.
		Abwurfbetätigung für Rauchgerät im Tragwerk-Flügel, links, vollst.	**88.957-Z 02**	**1**	vgl. Bild 1, Orts-Nr. 3
		Abwurfbetätigung für Rauchgerät im Tragwerk-Flügel, rechts, vollst.	**88.957-Z 03**	**2**	vgl. Bild 1, Orts-Nr. 4
		einschließlich Orts-Nr. 3-12			
	1	**Drahtseil (2,5 DIN L 9) mit Spannschloß, 3525 lang, für Tragwerk-Flügel, links bzw. rechts, vollst.**	**88.951-14**	**3**	
		einschließlich Orts-Nr. 4-10			
	1	Drahtseil (2,5 DIN L 9) mit 2 Kauschen und 1 Ösenspannschraube, 475 lang, einbaufertig	88.951-15/1*)	4	*) 1=lfd.Nr. der St. 88.951-14
	1	Drahtseil (2,5 DIN L 9) mit 2 Kauschen und 1 Ösenspannschraube, 2950 lang, einbaufertig	88.951-14/2*)	5	*) 2=lfd.Nr. der St. 88.951-14
	1	Spannschloßmutter	4 DIN L 75	6	aus A 4 DIN L 85
	2	Abbinder	B 4 x 100 Ju N 26001	7	
	2	Schelle zum Befestigen der Abbinder	6 Ju N 118266	8	
	1	Schild	12-36 Ju N 16607	9	
	2	„	11-23 Ju N 16602	10	
		Verbindungsteile für Tragwerk-Flügel, links bzw. rechts		**(11)**	aus 88.951-16
		hierzu Orts-Nr. 12			
	2	Führungshälfte	8895-1601	12	

Unbefugte Verwendung ist strafbar und macht schadenersatzpflichtig

Ersatzteil-Liste **Ju 88**	Ausrüstung **MG-FF-Einbau in Bodenwanne**	Bau-Gruppe: **9204**

Inhaltsverzeichnis

Bild	Benennung	Seite
1 u. 2	**MG-FF-Einbau in Bodenwanne**	**1 u. 2**

Unbefugte Verwendung ist strafbar und macht schadenersatzpflichtig

Zur Beachtung! Der bisher auf den **Tabellenseiten** verwendete **Rotdruck** zur Kennzeichnung der sogenannten Truppen-Ersatzteil-Liste **fällt** in dieser Baugruppe **fort.**

JFM-FTVDru

August 1942 Junkers Flugzeug- und Motorenwerke Aktiengesellschaft, Dessau

Ausrüstung

MG-FF-Einbau in Bodenwanne

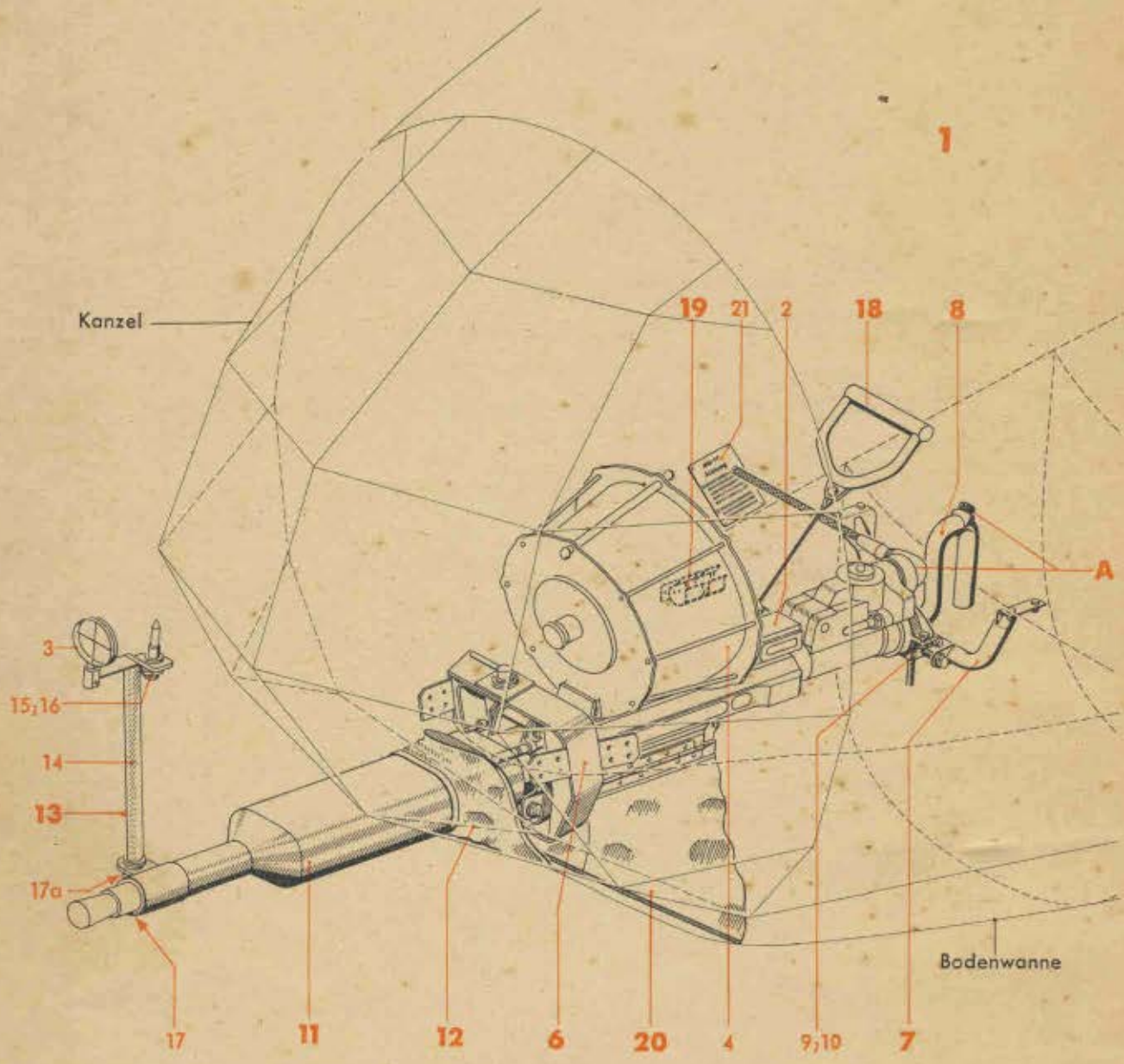

A) 8-Knopf und Stecker, siehe Eg-Liste

Werk-stoff	Stück	Benennung	Ersatzteil-Nr.	Bild: 1 Orts-Nr.	Bem.
	1	**MG-FF-Einbau in Boden-wanne, vollst.** bestehend aus Bild 1 und 2	**S 88.9204**	**1**	
	1	MG-FF	Fl 49941	2	
	1	Visiereinrichtung V 65	Fl 45890	3	
	2	Trommel	Fl 49200	4	
	1	„ -Auslösevorrichtung	Fl 48906	(5)	
	1	**Vordere Lagerung, vollst.** (Aufteilung siehe Bild 2, Orts-Nr. 1)	**88.9204-01**	**6**	
	1	**Hintere Lagerung, vollst.** (Aufteilung siehe Bild 2, Orts-Nr. 9)	**88.9204-02**	**7**	
	1	**Handgriff, vollst.** einschließlich Orts-Nr. 9 und 10	**88.9204-03**	**8**	
	1	Untere Kappe	88.9204-03 H 01	9	
	2	Linsenschraube	M 6 x 20 DIN 85[1])	10	
	1	**Stutzen**	**88.9204-04**	**11**	
	1	**Hutze**	**88.9204-05**	**12**	
	1	**Visier-Vorrichtung, vollst.** einschließlich Orts-Nr. 14-17 a	**88.9204-07**	**13**	
	1	Visierhalterung	88.9204-07 H 01	14	
	1	Gewindestück M 18 x 1,5	88.9204-0701	15	
	1	Sechskantmutter	M 18 x 1,5 Lg N 14484.1	16	
	1	Flügelmutter	M 8 Lg N 14439	17	
	1	Kerbstift	4 x 20 LWk N 15212.8	17a	
	1	**Handdurchladevorrichtung, vollst.** (Aufteilung siehe Bild 2, Orts-Nr. 19)	**88.9204-09**	**18**	
	1	**Aufhängung für Handgriff-Lade-vorrichtung**	**88.9204-08**	**19**	
	1	**Hülsenabführung**	**88.9204-10**	**20**	
	1	Schild „MG-FF Achtung ..."	88.9204-1101	21	aus 88.9204-11

[1]) Aus Flußstahl (bei Bestellung angeben)

Unbefugte Verwendung ist strafbar und macht schadenersatzpflichtig

Ausrüstung

MG-FF-Einbau in Bodenwanne

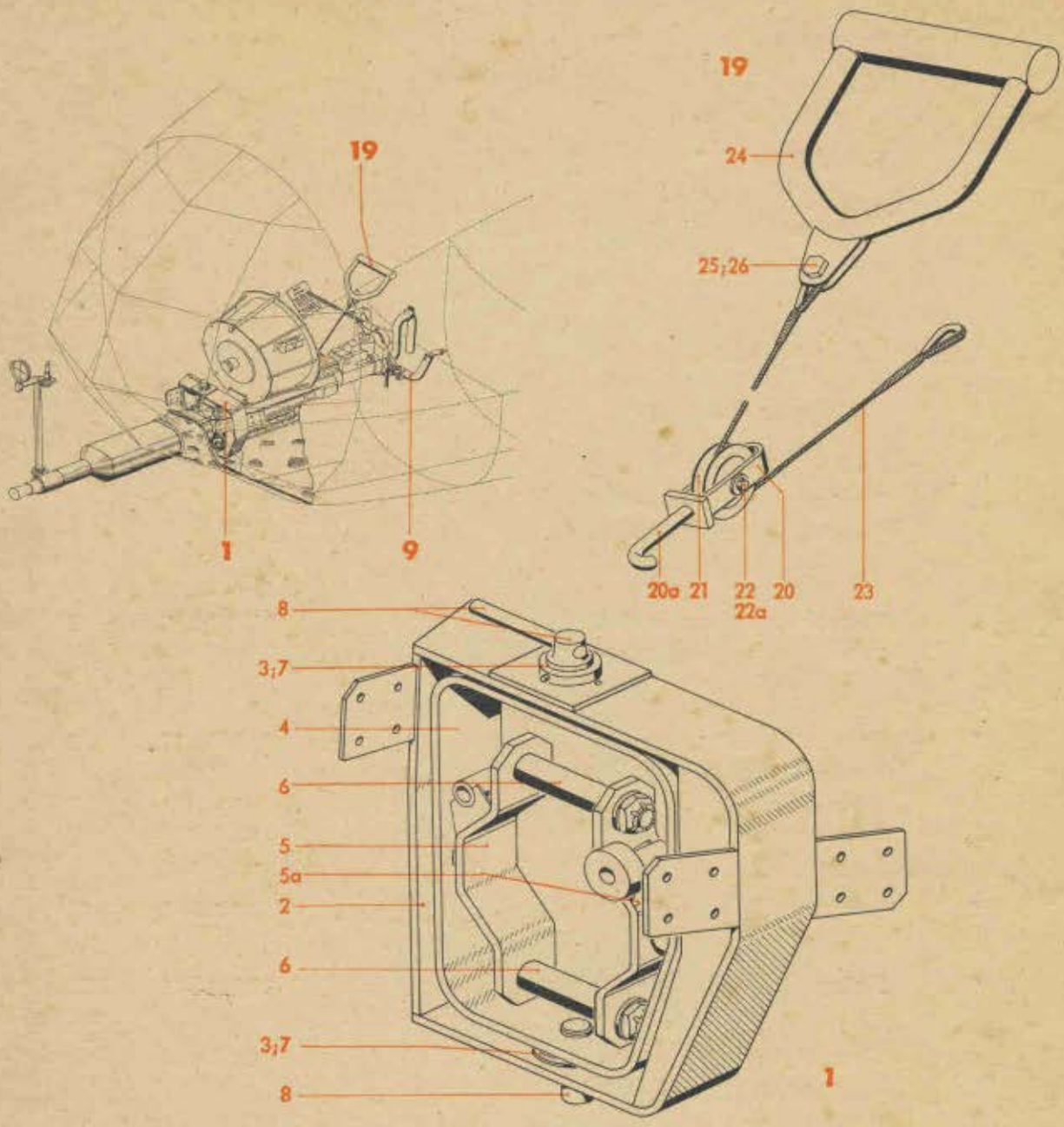

Werkstoff	Stück	Benennung	Ersatzteil-Nr.	Bild: 2 Orts-Nr.	Bem.
		Vordere Lagerung, vollst. einschließlich Orts-Nr. 2-8	**88.9204-01**	**1**	vgl. Bild 1, Orts-Nr. 6
	1	Lagerrahmen	88.9204-01 H 01	2	
	2	Buchse	88.9204-0101	3	
	1	Gelenkbügel	88.9204-01 H 02	4	
	1	Traverse	88.9204-01 H 03	5	
	1	„	88.9204-01 H 06	5a	
	2	Bolzen	88.9204-0102	6	
	2	Feder (Druckfeder)	88.9204-0103	7	
	2	Zapfen	88.9204-01 H 04	8	
		Hintere Lagerung, vollst. einschließlich Orts-Nr. 10-18	**88.9204-02**	**9**	vgl. Bild 1, Orts-Nr. 7
	1	Hintere Lagerbrücke	88.9204-02 H 01	10	
	1	Buchse	88.9204-0207	11	
	4	Sechskantschraube	M 5 x 12 Lg N 14179	12	
	1	Lagerbolzen	88.9204-0202	13	
		„ (Behelf)	88.9204-0214		
	1	Spindelmutter	88.9204-0204	14	
	1	Verstellspindel	88.9204-0201	15	
	1	Bolzen	88.9204-0205	16	*)
	1	Griff	88.9204-0203	17	*)
	1	Scheibe	88.9204-0206	18	
		Handdurchladevorrichtung, vollst. einschließlich Orts-Nr. 20-26	**88.9204-09**	**19**	vgl. Bild 1, Orts-Nr. 18
	1	Lagergabel	88.9204-09 H 02	20	
	1	Haken	88.9204-0902	20a	
	1	Rolle	88.9204-0901	21	
	1	Bolzen (Splintbolzen)	6 x 22 Lg N 15229	22	
	2	Scheibe 12/6,4 ø x 2,5 dick	88.9204-0904	22a	
	1	Drahtseil mit 2 Kauschen	2,5 x 520 Ju N 15517	23	
	1	Handgriff	88.9204-09 H 01	24	
	1	Sechskantschraube	M 6 x 18 DIN Kr 551	25	
	1	Sechskantmutter, selbstsichernd	M 6 S[1])	26	siehe auch Ju N 14404

[1]) Aus Flußstahl (bei Bestellung angeben)
*) Als Truppen-Ersatzteil nur gemeinsam austauschbar

Unbefugte Verwendung ist strafbar und macht schadenersatzpflichtig

Inhaltsverzeichnis

Bild	Benennung	Seite
1-55	**Abwurfwaffe**	**1-96**
1	Übersicht	1-3
2-5	Blindscharfgestänge im Rumpf	4-10
6-11	Notzug im Rumpf	11-22
12-17	Klappenbetätigung im Rumpf	23-32
18	Visierlagerungen	33
19-21	Heißanlage für Rumpflasten	34-37
22-25	Lastenträger- (mit Stoßstangen und Geräte) Einbau im Rumpf, 1. Lastenraum	38-46
26u.27	Lastenträger-Einbau im Rumpf, 2. Lastenraum	47-49
28	Stoßstangen-Einbau im Rumpf, 2. „	50 u. 51
29	Geräte-Einbau im Rumpf, 2. Lastenraum	52
30-33	Notwurf und Blindscharfgestänge im Tragwerk-Flügel, links bzw. rechts	53-63
34-37	Schloßträger mit Verkleidung im Tragwerk-Flügel, links, Last I	64-70
38-41	„ „ „ „ „ rechts, „ I	71-77
42-44	Lastenträger-Einbau im Tragwerk-Flügel, links und rechts, Last II	78-83
45-47	„ „ „ „ „ „ „ III	84-87
48	Bolzen und Zugstangen mit Füllung für Schloßträger, Last I, rechts	88
49*)	„ „ „ (ohne Füllung) für Schloßträger, Last I, rechts	89
50	Bolzen und Zugstange mit Füllung für Lastenträger, Last II, links und rechts	90
51*)	„ „ „ (ohne Füllung) für Lastenträger, Last II, links und rechts	91
52-55*)	Zusatzteile für Heißvorrichtung	92-96

*) Nur auf Sonderbestellung; gehört nicht zum Lieferumfang der Baugruppe 9402.

Zur Beachtung! Der bisher auf den **Tabellenseiten** verwendete **Rotdruck** zur Kennzeichnung der sogenannten Truppen-Ersatzteil-Liste **fällt** in dieser Baugruppe **fort.**

Unbefugte Verwendung ist strafbar und macht schadenersatzpflichtig

Abwurfwaffe
(Übersichtsbild)

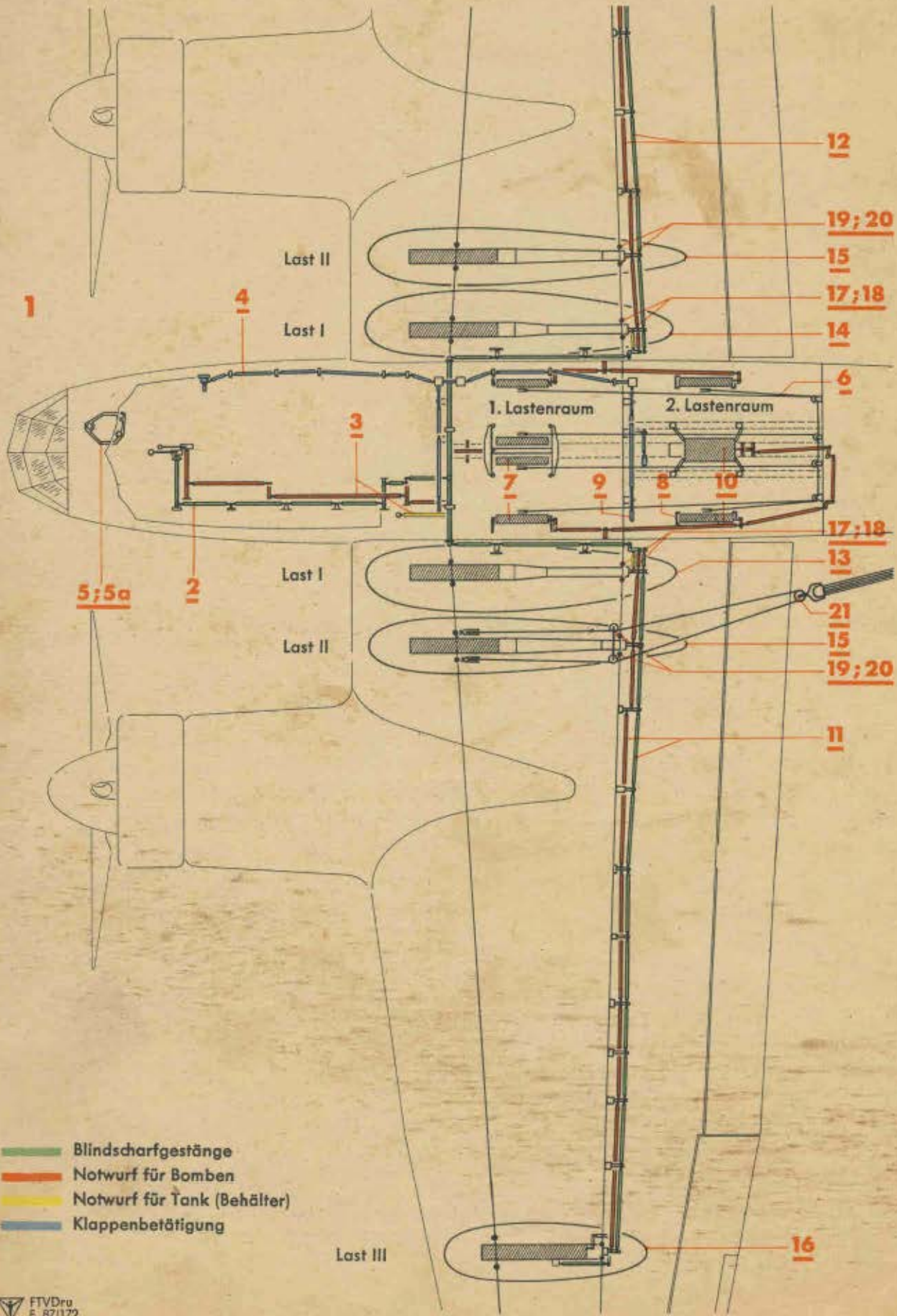

Werk-stoff	Stück	Benennung	Ersatzteil-Nr.	Bild: 1 Orts-Nr.	Bem.
	1	**Abwurfwaffe, vollst.**	**S 88.9402**	**1**	
	1	**Blindscharfgestänge im Rumpf, vollst.** (Aufteilung siehe Bild 2-5)	88.942-Z 15	2	
	1	**Notzug im Rumpf, vollst.** (Aufteilung siehe Bild 6-11)	88.942-Z 01	3	
	1	**Klappenbetätigung im Rumpf, vollst.** (Aufteilung siehe Bild 12-17)	88.942-Z 02	4	
	1	**Visierlagerungen, vollst.** (Aufteilung siehe Bild 18)	88.946-Z 11	5	
	1	**Kursvisier Kuvi 2**	Fl 52396	5a	
	1	**Heißanlage für Rumpflasten, vollst.** (Aufteilung siehe Bild 19-21)	88.942-Z 05	(6)	
	1	**Lastenträger- (mit Stoßstangen und Geräte) Einbau im Rumpf, 1. Lastenraum, vollst.** (Aufteilung siehe Bild 22-25)	88.942-Z 06	7	
	1	**Lastenträger-Einbau im Rumpf, 2. Lastenraum, vollst.** (Aufteilung siehe Bild 26 und 27)	88.942-Z 04	8	
	1	**Stoßstangen-Einbau im Rumpf, 2. Lastenraum, vollst.** (Aufteilung siehe Bild 28)	88.942-Z 20	9	
	1	**Geräte-Einbau im Rumpf, 2. Lastenraum, vollst.** (Aufteilung siehe Bild 29)	88.942-Z 21	10	

Unbefugte Verwendung ist strafbar und macht schadenersatzpflichtig

Abwurfwaffe
(Übersichtsbild)

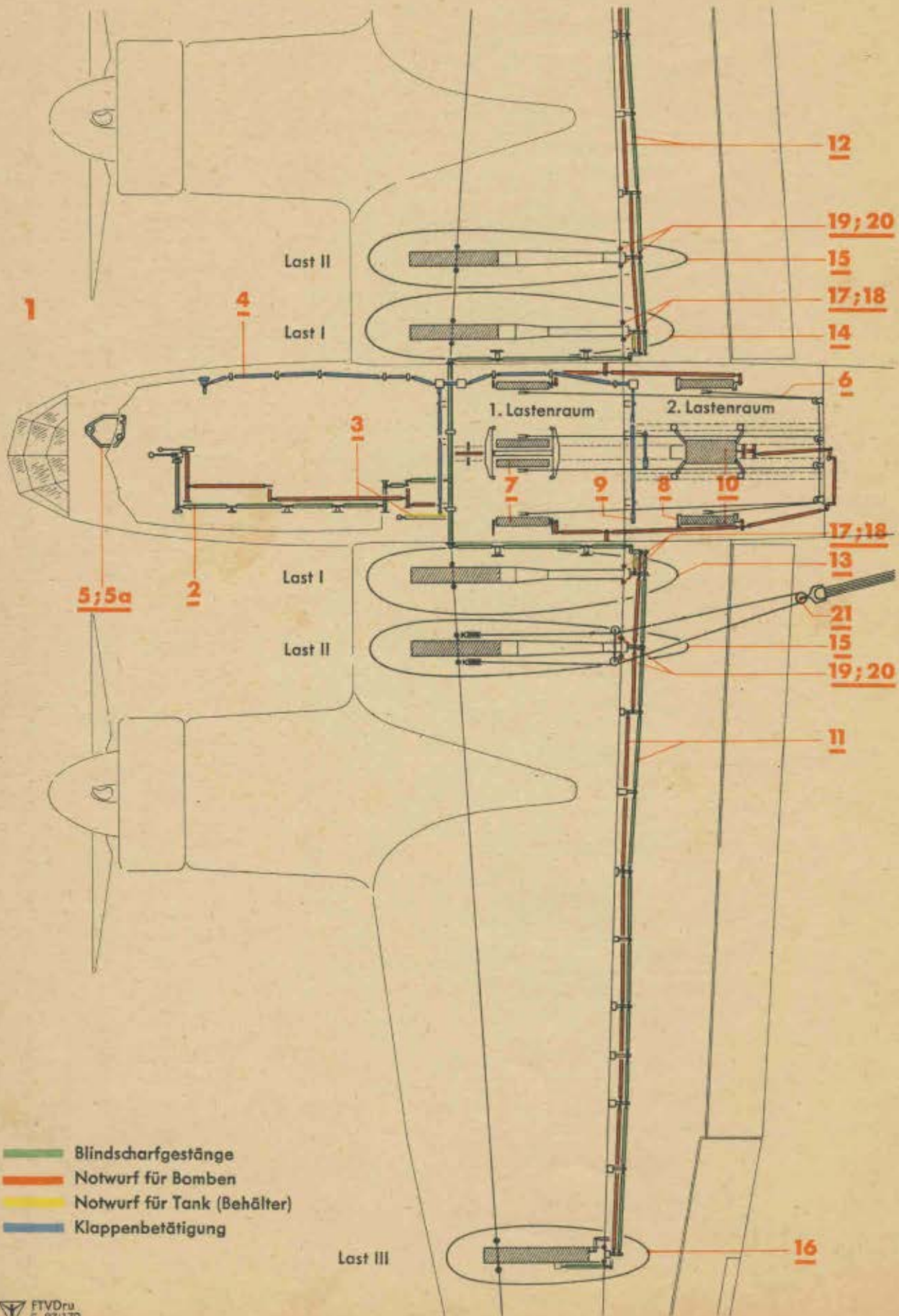

Werk-stoff	Stück	Benennung	Ersatzteil-Nr.	Bild: 1 Orts-Nr.	Bem.
	1	**Notwurf und Blindscharfgestänge im Tragwerk-Flügel, links, vollst.** (Aufteilung siehe Bild 30-33)	88.946-Z 08	11	
	1	**Notwurf und Blindscharfgestänge im Tragwerk-Flügel, rechts, vollst.** (Aufteilung siehe Bild 30-33)	88.946-Z 09	12	
	1	**Schloßträger mit Verkleidung im Tragwerk-Flügel, links, Last I, vollst.** (Aufteilung siehe Bild 34-37)	88.9402-Z 01	13	
	1	**Schloßträger mit Verkleidung im Tragwerk-Flügel, rechts, Last I, vollst.** (Aufteilung siehe Bild 38-41)	88.9402-Z 02	14	
	2	**Lastenträger-Einbau im Tragwerk-Flügel, links und rechts, Last II, vollst.** (Aufteilung siehe Bild 42-44)	88.9402-Z 03	15	
	2	**Lastenträger-Einbau im Tragwerk-Flügel, links und rechts, Last III, vollst.** (Aufteilung siehe Bild 45-47)	88.946-Z 19	16	
	2	**Bolzen und Zugstangen mit Füllung für Schloßträger, Last I, links und rechts, vollst.** (Aufteilung siehe Bild 48)	88.9402-Z 04	17	Ausweich-lösung siehe Orts-Nr.18
		Bolzen und Zugstangen (ohne Füllung) für Schloßträger, Last I, links und rechts, vollst. (Aufteilung siehe Bild 49)	88.9402-50[5])	18	Ausweich-lösung für Orts-Nr.17

[5]) Nur auf Sonderbestellung, gehört nicht zum Lieferumfang der Baugruppe 9402

Unbefugte Verwendung ist strafbar und macht schadenersatzpflichtig

Abwurfwaffe
(Übersichtsbild)

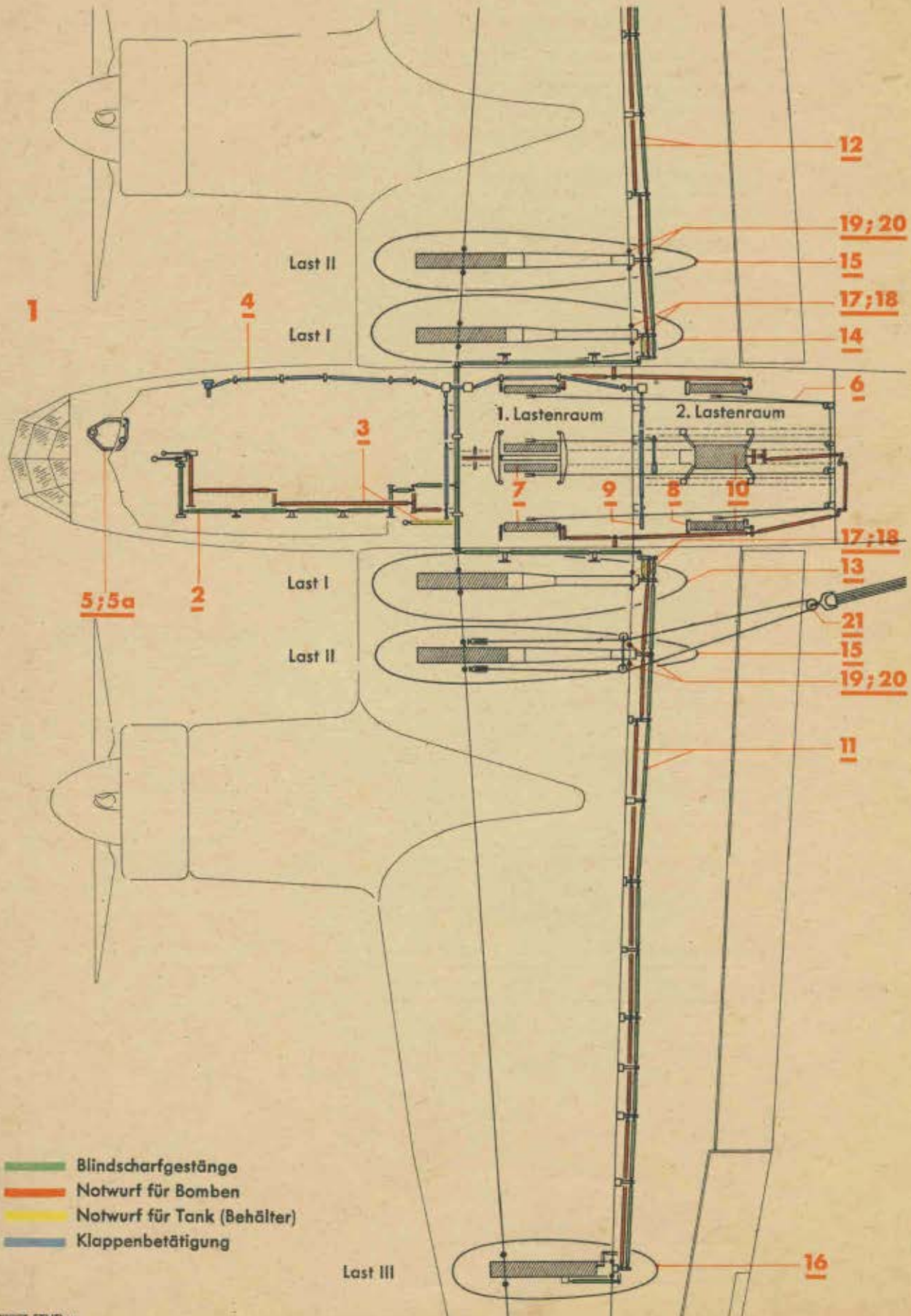

Werk-stoff	Stück	Benennung	Ersatzteil-Nr.	Bild: 1 Orts-Nr.	Bem.
	2	**Bolzen und Zugstange mit Füllung für Lastenträger, Last II, links und rechts, vollst.** (Aufteilung siehe Bild 50)	88.9402-Z 05	19	Ausweich-lösung siehe Orts-Nr.20
		Bolzen und Zugstange (ohne Füllung) für Lastenträger, Last II, links und rechts, vollst. (Aufteilung siehe Bild 51)	88.9402-Z 07[5]	20	Ausweich-lösung für Orts-Nr.19
		Zusatzteile für Heißvorrichtung, vollst. (Aufteilung siehe Bild 52-55)	88.942-Z 27[5]	21	

[5] Nur auf Sonderbestellung, gehört nicht zum Lieferumfang der Baugruppe 9402

Unbefugte Verwendung ist strafbar und macht schadenersatzpflichtig

Abwurfwaffe
(Blindscharfgestänge im Rumpf)

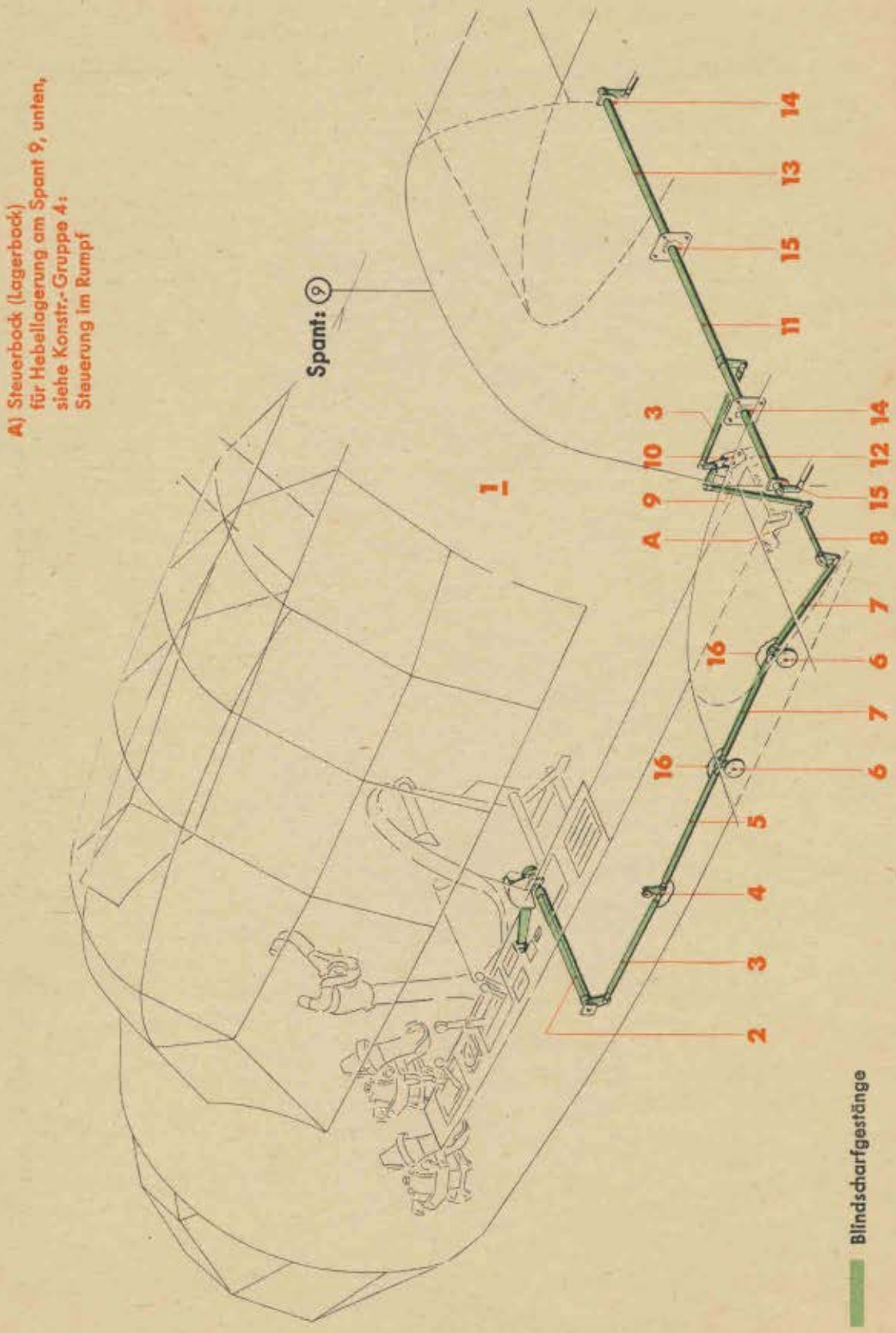

Werk-stoff	Stück	Benennung	Ersatzteil-Nr.	Bild: 2 Orts-Nr.	Bem.
		Blindscharfgestänge im Rumpf, vollst. bestehend aus Bild 2-5	**88.942-Z 15**	**1**	vgl. Bild 1, Orts-Nr. 2
	1	**Handhebelwelle, vollst.** (Aufteilung siehe Bild 3, Orts-Nr. 1)	**88.942-351**	**2**	
	2	**Zugstange 415 lang, verstellbar (Rohr 12 x 1), vollst.** (Aufteilung siehe Bild 4, Orts-Nr. 1)	**88.942-365**	**3**	
	1	**Pendellager, vollst.** (Aufteilung siehe Bild 3, Orts-Nr. 28)	**88.942-95**	**4**	
	1	**Zugstange 424 lang, verstellbar (Rohr 12 x 1), vollst.** (Aufteilung siehe Bild 4, Orts-Nr. 5)	**88.942-363**	**5**	
	2	**Pendellager, vollst.** (Aufteilung siehe Bild 3, Orts-Nr. 37)	**88.942-352**	**6**	
	2	**Zugstange 374 lang, verstellbar (Rohr 12 x 1), vollst.** (Aufteilung siehe Bild 4, Orts-Nr. 6)	**88.942-366**	**7**	
	1	**Welle im Steuerkanal, vollst.** (Aufteilung siehe Bild 4, Orts-Nr. 8)	**88.942-353**	**8**	
	1	**Zugstange 315 lang, verstellbar (Rohr 12 x 1), vollst.** (Aufteilung siehe Bild 4, Orts-Nr. 7)	**88.942-364**	**9**	
	1	**Lagerung auf dem Steuerbock (Lagerbock), vollst.** (Aufteilung siehe Bild 5, Orts-Nr. 1)	**88.942-359**	**10**	
		Lagerung auf dem Steuerbock (Lagerbock), vollst. (Behelf) (Aufteilung siehe Bild 5, Orts-Nr. 9)	**88.942-367**[5])		

[5]) Behelf für 88.942-359; gilt nur in Verbindung mit Lagerbock (für Hebellagerung am Spant 9, unten) 88.403-3101

Unbefugte Verwendung ist strafbar und macht schadenersatzpflichtig

Abwurfwaffe
(Blindscharfgestänge im Rumpf)

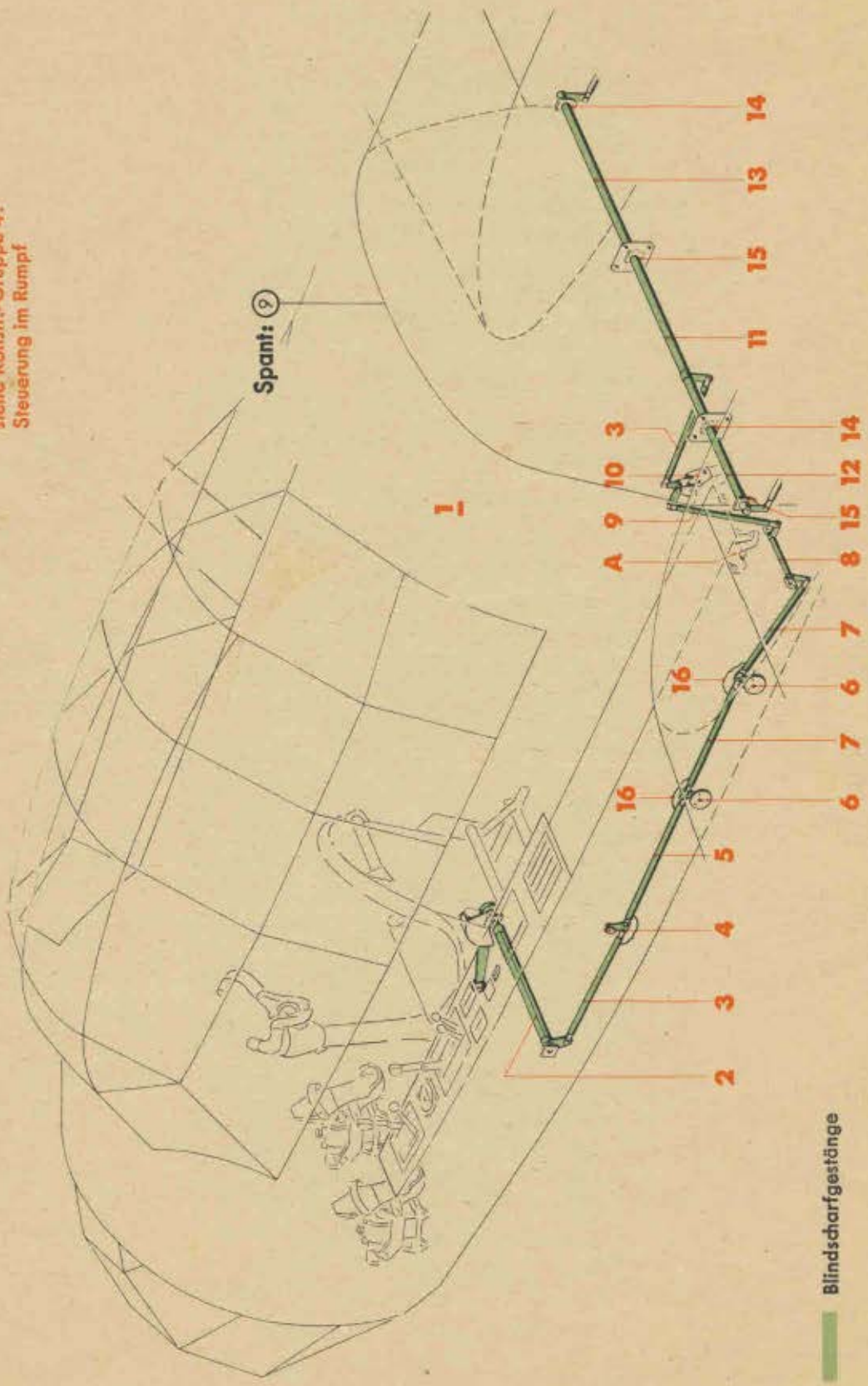

Werk-stoff	Stück	Benennung	Ersatzteil-Nr.	Bild: 2 Orts-Nr.	Bem.
	1	**Blindscharfwelle (Rohr 20 x 1) im Spant 9, mitten, vollst.** (Aufteilung siehe Bild 4, Orts-Nr. 20)	88.942-100	11	
	1	**Obere Welle (Rohr 20 x 1), im Spant 9, links, vollst.** (Aufteilung siehe Bild 4, Orts-Nr. 24)	88.942-04	12	
	1	**Obere Welle (Rohr 20 x 1), im Spant 9, rechts, vollst.** (Aufteilung siehe Bild 4, Orts-Nr. 29)	88.942-05	13	
	2	**Lager im Spant 9, vollst.** (Aufteilung siehe Bild 5, Orts-Nr. 11)	88.942-360	14	
	2	**Lager im Spant 9, vollst.** (Aufteilung siehe Bild 5, Orts-Nr. 16)	88.942-361	15	
		Lose Einbauteile (Aufteilung siehe Bild 4, Orts-Nr. 31)		16	aus 88.942-101

Unbefugte Verwendung ist strafbar und macht schadenersatzpflichtig

Abwurfwaffe
(Blindscharfgestänge im Rumpf)

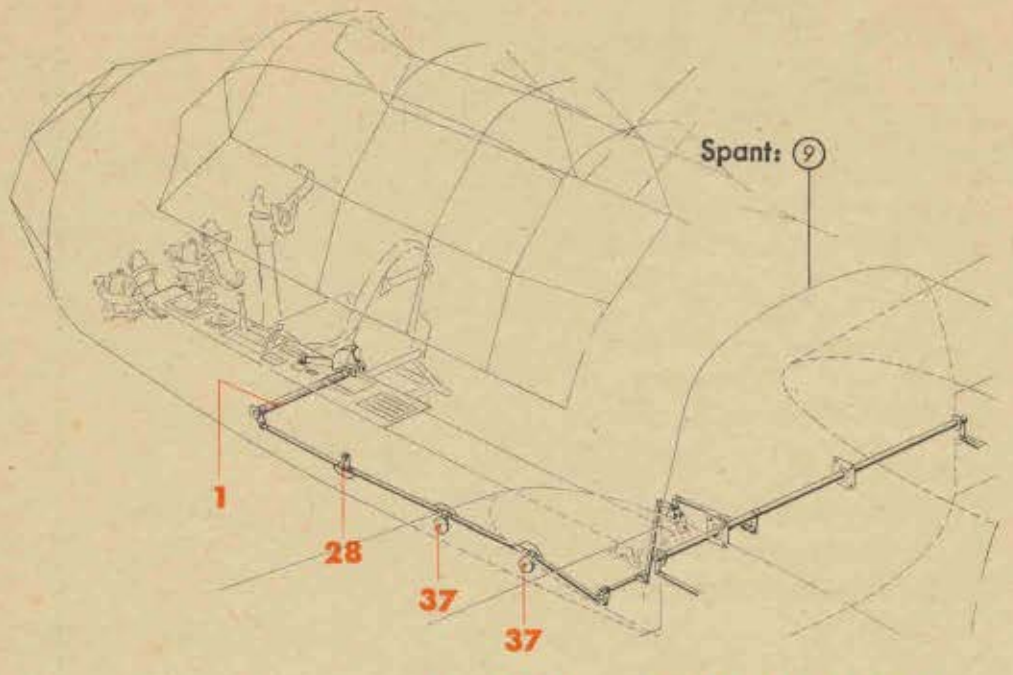

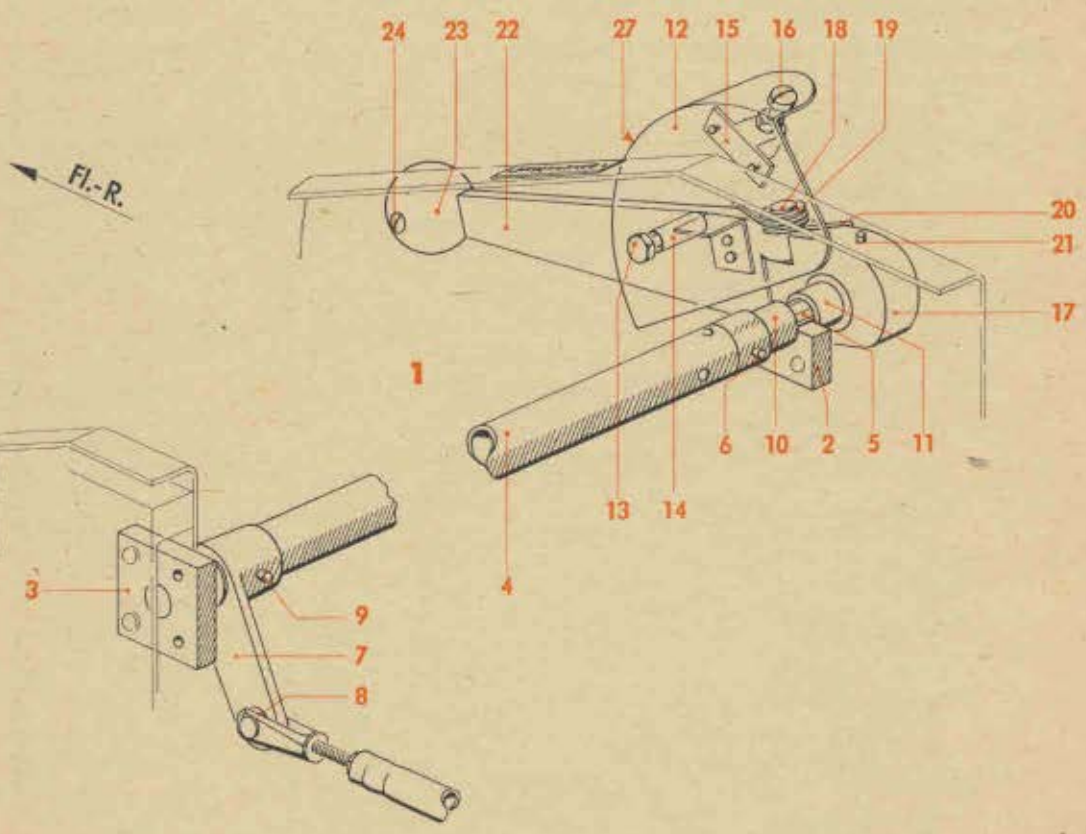

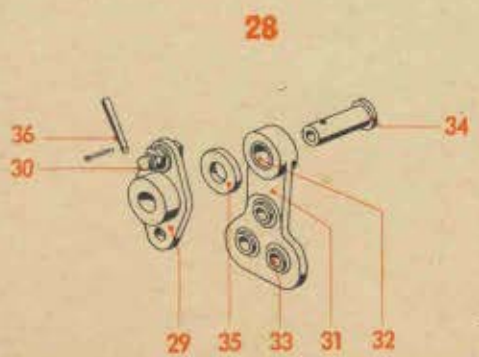

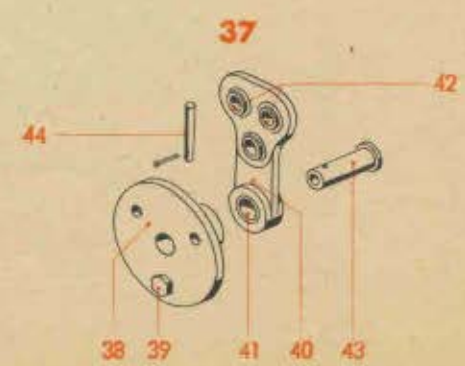

Werkstoff	Stück	Benennung	Ersatzteil-Nr.	Bild: 3 Orts-Nr.	Bem.
		Handhebelwelle, vollst. einschließlich Orts-Nr. 2-27	**88.942-351**	**1**	vgl. Bild 2, Orts-Nr. 2
	1	Lager	88.942-351.07	2	
	1	„	88.942-351.08	3	
	1	Welle (Rohr 20 x 1) mit Buchse und Bolzen, einbaufertig	88.942-351.11/..	4	
	1	Bolzen	88.942-351.05	5	
	1	Kegelstift	4x24 Ju N 15214	6	
	1	Hebel	88.942-351.22	7	
		„ (Behelf)	88.942-351.23		
	1	Gelenklager	GL 6 DIN L 351	8	
	1	Kegelstift	4x30 Ju N 15214	9	
	1	Abstandsbuchse	12x15 Ju N 17003	10	
	1	„	12x12 Ju N 17003	11	
	1	Segment	88.942-351.09	12	
	1	Sechskantschraube	M 5x40 DIN 931	13	
	1	Abstandsrohr 8 x 1 x 25 lang	88.942-351.12	14	
	1	Anschlagböckchen mit Gewinde M 5	88.942-351.14	15	
	1	Linsenschraube (Gewinde bis auf 27 mm nachschneiden)	M 5x28 DIN 85[1])	16	
	1	Nabe	88.942-351.01	17	
	1	Bolzen mit Kopf 6 ø f 8 x 60 lang	88.942-0115	18	
	2	Buchse mit Bund	88.942-0113	19	
	1	Feder (Verdrehungsfeder)	88.942-0112	20	
	1	Kegelstift	4x45 Ju N 15214	21	
	1	Hebel	88.942-351.13	22	
		„ (Behelf)	88.942-351.10		
	1	Kugelknopf, rot	A 32 Hs N 16101	23	
	1	Linsensenkschraube	M 5x25 DIN 91[1])	24	
	1	Abbinder	A 3x100 Ju N 26001	(25)	
	1	„	B 6x160 Ju N 26001	(26)	
	1	Schild: „Scharf-Blind"	88.942-351.16	27	
		Pendellager, vollst. einschließlich Orts-Nr. 29-36	**88.942-95**	**28**	vgl. Bild 2, Orts-Nr. 4
	1	Lager	88.942-9501	29	
		„ (Behelf)	88.942-9503		
	2	Sechskantschraube	M 6x15 DIN Kr 551	30	
	1	Hebel	88.942-207.05	31	
		„ (Behelf)	88.942-207.06		
	1	Buchse	10x10 Ju N 17002	32	
	3	Gelenklager	GL 6 DIN L 351	33	
	1	Bolzen	88.942-207.03	34	
	1	Unterlegscheibe	88.942-9502	35	
	1	Kegelstift	3x28 DIN 1	36	

[1]) Aus Flußstahl (bei Bestellung angeben)

Unbefugte Verwendung ist strafbar und macht schadenersatzpflichtig

Abwurfwaffe
(Blindscharfgestänge im Rumpf)

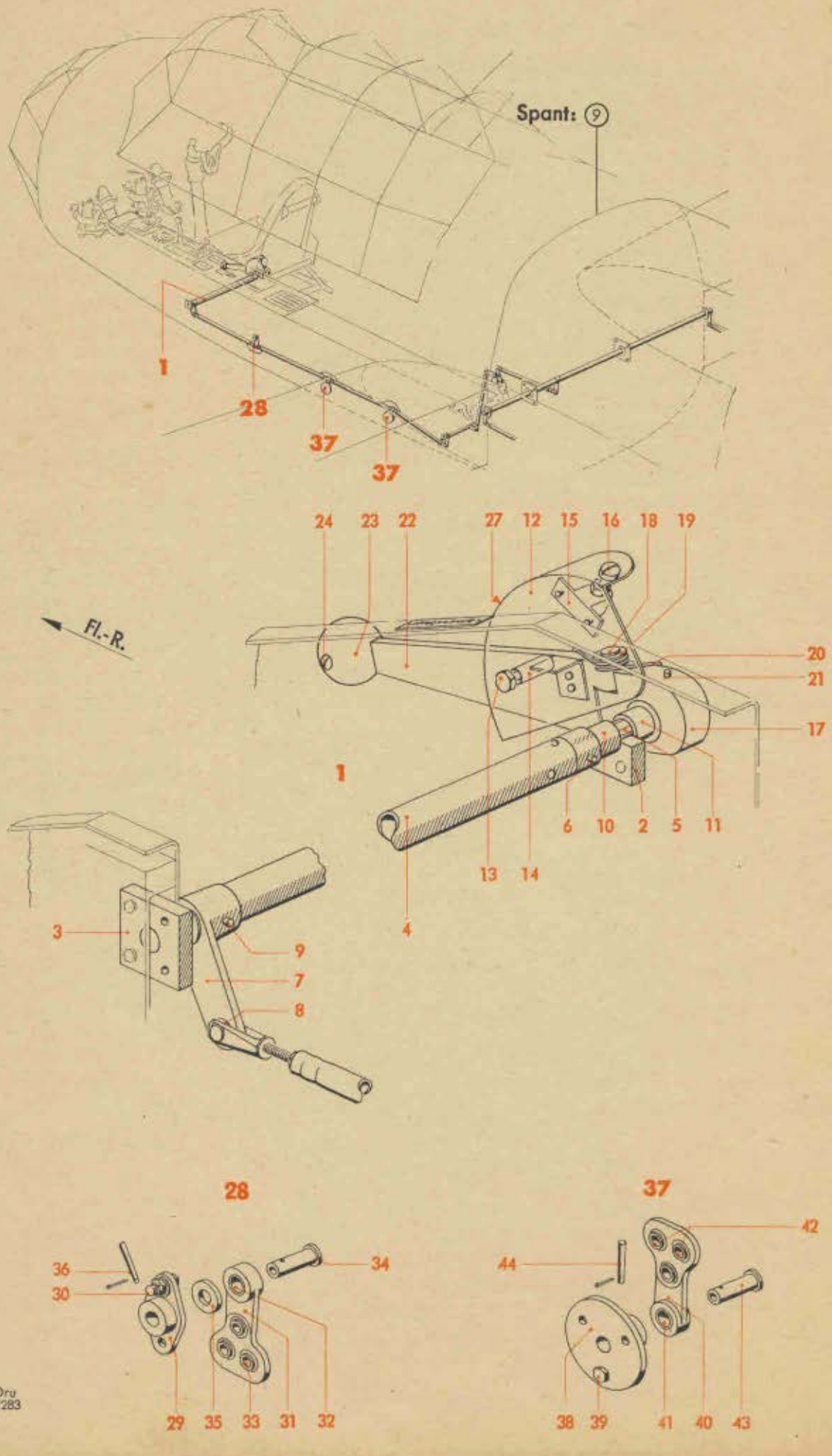

Werk-stoff	Stück	Benennung	Ersatzteil-Nr.	Bild: 3 Orts-Nr.	Bem.
		Pendellager, vollst. einschließlich Orts-Nr. 38-44	**88.942-352**	**37**	vgl. Bild 2, Orts-Nr. 6
	1	Lagerflansch	88.942-352.01	38	
	3	Sechskantschraube	M 5 x 15 DIN 931	39	
	1	Hebel	88.942-207.05	40	
		„ (Behelf)	88.942-207.06		
	1	Buchse	10x10 Ju N 17002	41	
	3	Gelenklager	GL 6 DIN L 351	42	
	1	Bolzen	88.942-207.03	43	
	1	Kegelstift	4x28 Ju N 15214	44	

Unbefugte Verwendung ist strafbar und macht schadenersatzpflichtig

Abwurfwaffe
(Blindscharfgestänge im Rumpf)

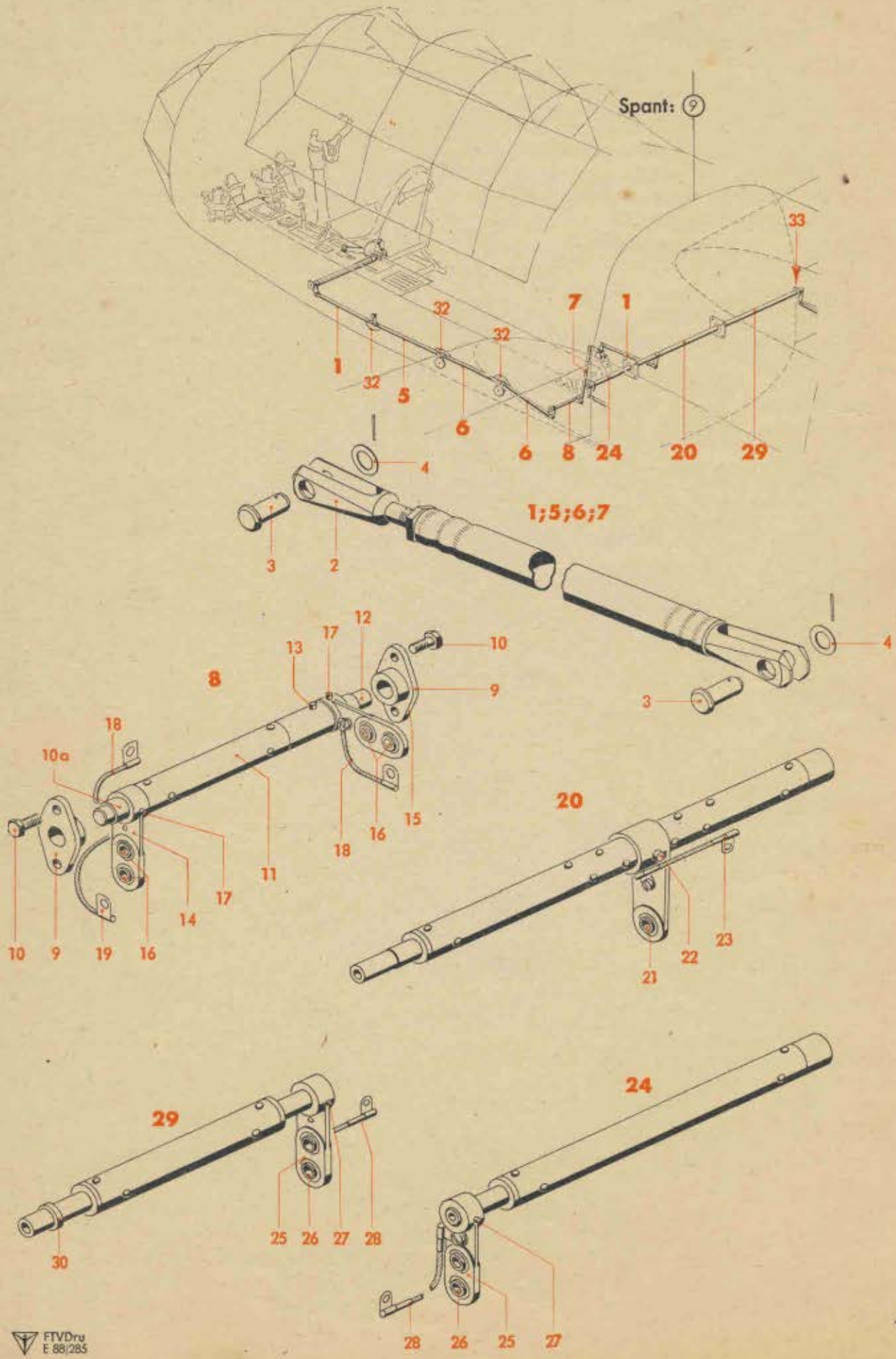

Werkstoff	Stück	Benennung	Ersatzteil-Nr.	Bild: 4 Orts-Nr.	Bem.
		Zugstange 415 lang, verstellbar (Rohr 12 x 1), vollst.	**88.942-365**	**1**	vgl. Bild 2, Orts-Nr. 3
		einschließlich Orts-Nr. 2-4			
	1	Gabelschraube M 6	88.942-211.01	2	
	2	Bolzen mit Kopf	6 f 8x14x12 DIN 1434	3	
	2	Unterlegscheibe	88.942-211.03	4	
		Zugstange 424 lang, verstellbar (Rohr 12 x 1), vollst.	**88.942-363**	**5**	vgl. Bild 2, Orts-Nr. 5
		einschließlich Orts-Nr. 2-4			
		Zugstange 374 lang, verstellbar (Rohr 12 x 1), vollst.	**88.942-366**	**6**	vgl. Bild 2, Orts-Nr. 7
		einschließlich Orts-Nr. 2-4			
		Zugstange 315 lang, verstellbar (Rohr 12 x 1), vollst.	**88.942-364**	**7**	vgl. Bild 2, Orts-Nr. 9
		einschließlich Orts-Nr. 2-4			
		Welle im Steuerkanal, vollst.	**88.942-353**	**8**	vgl. Bild 2, Orts-Nr. 8
		einschließlich Orts-Nr. 9-19			
	2	Lager	88.942-0202	9	
		„ (Behelf)	88.942-0203		
	4	Sechskantschraube	M 6x15 DIN Kr 551	10	
	1	Abstandsbuchse	12x10 Ju N 17003	10a	
	1	Welle (Rohr 20 x 1), mit Buchsen und Bolzen, einbaufertig	88.942-353.06/ ..	11	
	1	Zapfen	88.942-0201	12	
	1	Kegelstift	4x24 Ju N 15214	13	
	1	Hebel	88.942-4963	14	
		„ (Behelf)	88.942-4966		
	1	„	88.942-353.10	15	
		„ (Behelf)	88.942-353.11		
	4	Gelenklager	GL 6 DIN L 351	16	
	2	Kegelstift	4x26 Ju N 15214	17	
	2	Abbinder	A 3x100 Ju N 26001	18	
	1	„	B 6x160 Ju N 26001	19	
		Blindscharfwelle (Rohr 20x1) im Spant 9, mitten, vollst.	**88.942-100**	**20**	vgl. Bild 2, Orts-Nr. 11
		einschließlich Orts-Nr. 21-23			
	1	Gelenklager	GL 6 DIN L 351	21	
	1	Kegelstift	5 x 32 Ju N 15214	22	
	1	Abbinder	A 3 x 100 Ju N 26001	23	

Unbefugte Verwendung ist strafbar und macht schadenersatzpflichtig

Abwurfwaffe
(Blindscharfgestänge im Rumpf)

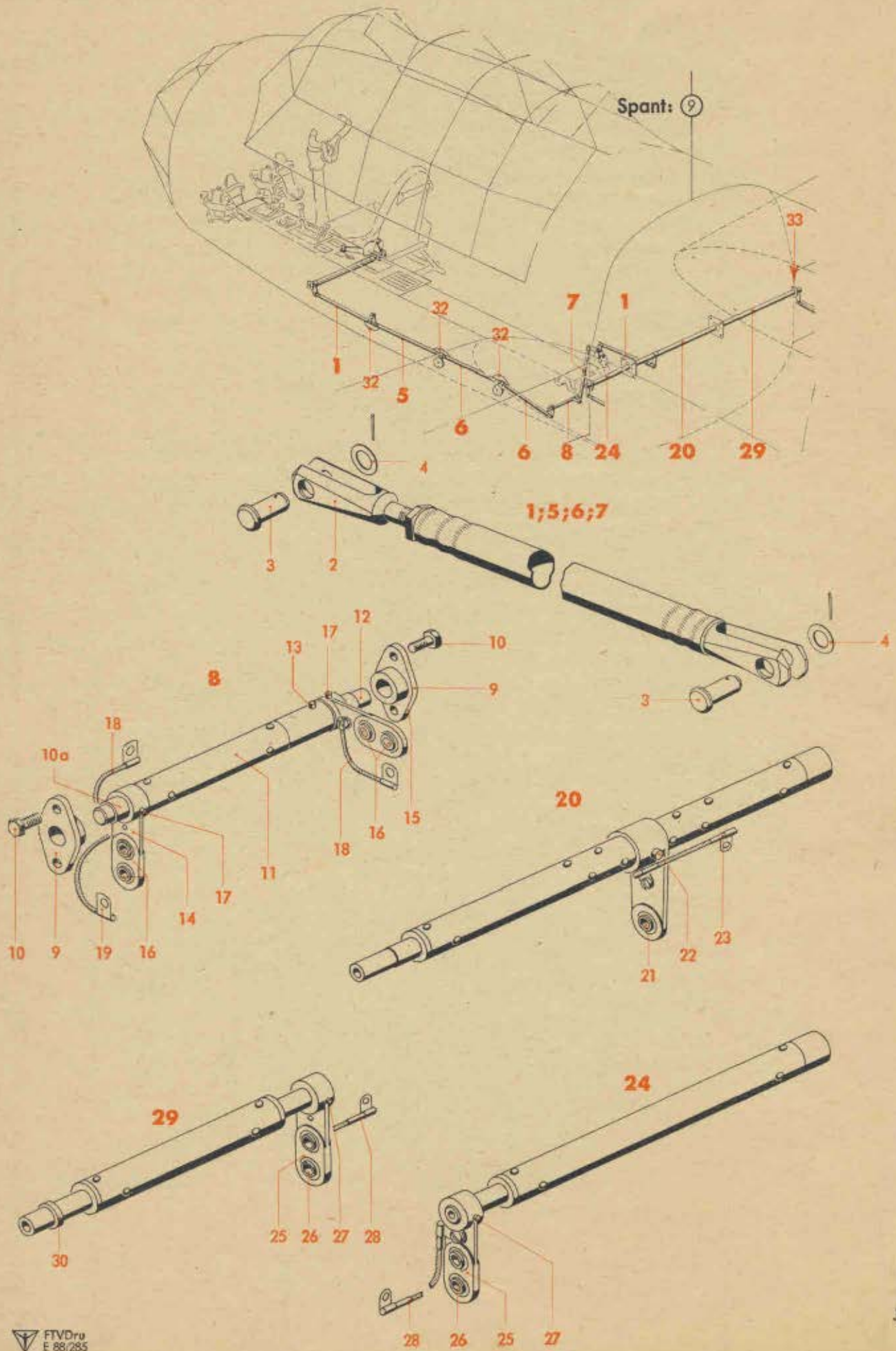

Werk-stoff	Stück	Benennung	Ersatzteil-Nr.	Bild: 4 Orts-Nr.	Bem.
		Obere Welle (Rohr 20x1) im Spant 9, links, vollst.	**88.942-04**	**24**	vgl. Bild 2, Orts-Nr. 12
		einschließlich Orts-Nr. 25-28			
	1	Hebel	88.942-4963	25	
		„ (Behelf)	88.942-4966		
	2	Gelenklager	GL 6 DIN L 351	26	
	1	Kegelstift	5 x 26 Ju N 15214	27	
	1	Abbinder	A 3 x 100 Ju N 26001	28	
		Obere Welle (Rohr 20x1) im Spant 9, rechts, vollst.	**88.942-05**	**29**	vgl. Bild 2, Orts-Nr. 13
		einschließlich Orts-Nr. 25-28 und 30			
	1	Abstandsbuchse	88.942-0903	30	
		Lose Einbauteile	**(aus 88.942-101)**	**(31)**	vgl. Bild 2, Orts-Nr. 16
		einschließlich Orts-Nr. 32 und 33			
	3	Abbinder	A 3 x 160 Ju N 26001	32	
	2	Abbindekabel mit 3 und 5 mm Anschlußbohrung	150 Ju N 118516	33	

Unbefugte Verwendung ist strafbar und macht schadenersatzpflichtig

Abwurfwaffe
(Blindscharfgestänge im Rumpf)

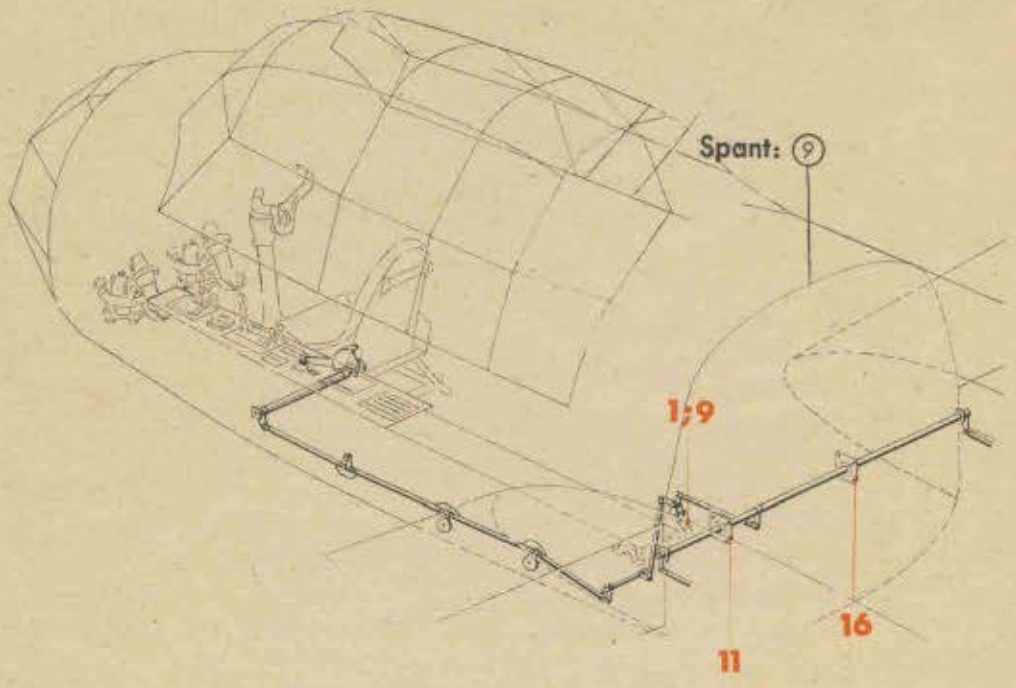

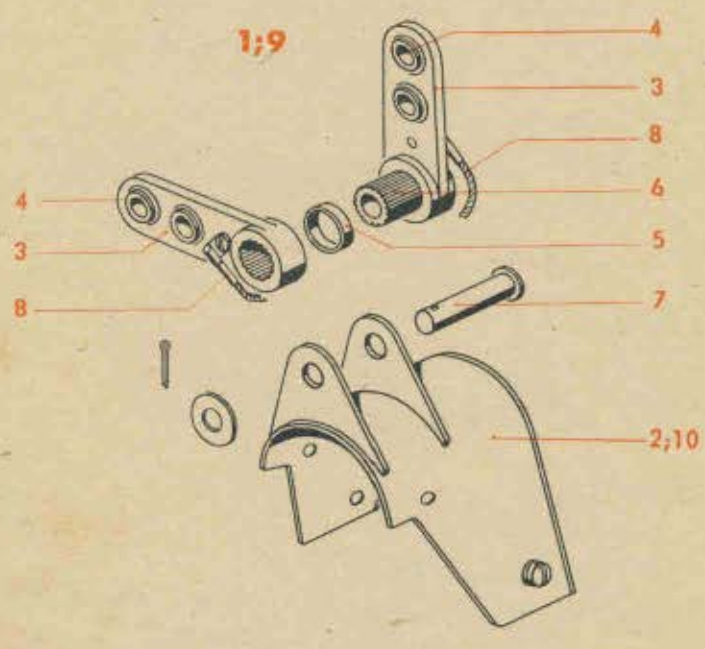

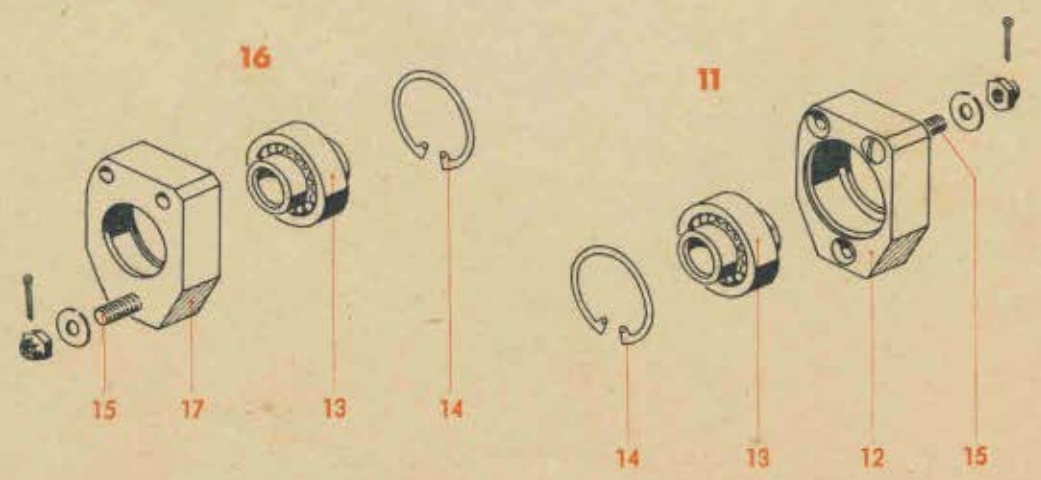

Werk-stoff	Stück	Benennung	Ersatzteil-Nr.	Bild: 5 Orts-Nr.	Bem.
		Lagerung auf dem Steuerbock (Lagerbock), vollst.	**88.942-359**	**1**	vgl. Bild 2, Orts-Nr. 10
		(Behelf siehe Orts-Nr. 9) einschließlich Orts-Nr. 2-8			
	1	Lagerbock	88.942-359 H 01	2	
	2	Hebel mit Kerbverzahnung	88.942-204.06	3	
		Hebel „ „ (Behelf)	88.942-204.07		
	4	Gelenklager	GL 6 DIN L 351	4	
	1	Abstandsring (Rohr 16x1)	88.942-359.06	5	
	1	Buchse mit Kerbverzahnung	88.942-201.03	6	
	1	Bolzen mit Kopf	8 f 8x34 DIN 1434	7	
	2	Abbinder	A 3x100 Ju N 26001	8	
		Lagerung auf dem Steuerbock (Lagerbock), vollst.	**88.942-367**[5]	**9**	vgl. Bild 2, Orts-Nr. 10
		(Behelf für Orts-Nr. 1) einschließlich Orts-Nr. 3-8 und 10			
	1	Lagerbock	88.942-367 H 01	10	
		Lager im Spant 9, vollst. einschließlich Orts-Nr. 12-15	**88.942-360**	**11**	vgl. Bild 2, Orts-Nr. 14
	1	Lagergehäuse	88.942-360.01	12	
	1	Pendelkugellager mit breitem Innenring	24 C 12 DIN L 89	13	
	1	Sg-Ring	J 34x1,5 Lg N 15237	14	
	3	Linsensenkschraube	M 5x25 DIN 91[1]	15	
		Lager im Spant 9, vollst. einschließlich Orts-Nr. 13-15 und 17	**88.942-361**	**16**	vgl. Bild 2, Orts-Nr. 15
	1	Lagergehäuse	88.942-361.01	17	

[1]) Aus Flußstahl (bei Bestellung angeben)

[5]) Behelf für 88.942-359; gilt nur in Verbindung mit Lagerbock (für Hebellagerung am Spant 9, unten) 88.403-3101

Unbefugte Verwendung ist strafbar und macht schadenersatzpflichtig

Abwurfwaffe
(Notzug im Rumpf)

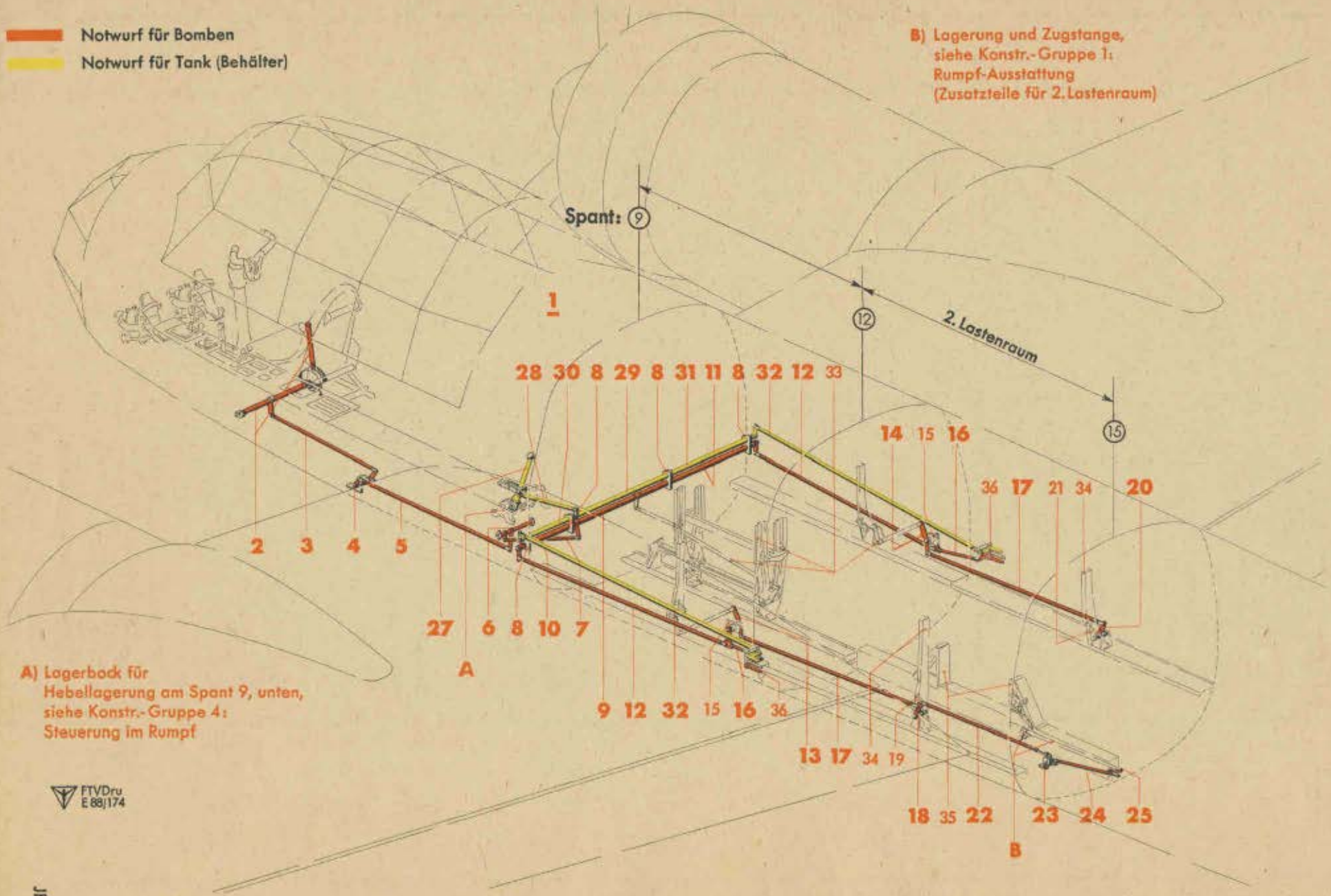

Werk-stoff	Stück	Benennung	Ersatzteil-Nr.	Bild: 6 Orts-Nr.	Bem.
		Notzug im Rumpf, vollst. bestehend aus Bild 6-11	**88.942-Z 01**	**1**	vgl. Bild 1, Orts-Nr. 3
		a) Notwurf für Bomben			
	1	**Handhebelwelle, vollst.** (Aufteilung siehe Bild 7, Orts-Nr. 1)	**88.942-01**	**2**	
	1	**Zugstange 655 lang, verstellbar (Rohr 15x1), vollst.** (Aufteilung siehe Bild 10, Orts-Nr. 1)	**88.942-11**	**3**	
	1	**Umlenkwelle für Notzug, vollst.** (Aufteilung siehe Bild 8, Orts-Nr. 1)	**88.942-50**	**4**	
	1	**Zugstange 1080 lang, fest (Rohr 15x1), vollst.** (Aufteilung siehe Bild 10, Orts-Nr. 6)	**88.942-10**	**5**	
	1	**Welle am Spant 9, unten, vollst.** (Aufteilung siehe Bild 8, Orts-Nr. 7)	**88.942-02**	**6**	
	1	**Zugstange mit Schnelltrennung, 445 lang, verstellbar (Rohr 12x1), vollst.** (Aufteilung siehe Bild 10, Orts-Nr. 7)	**88.942-17**	**7**	
	4	**Doppellager im Spant 9, vollst.** (Aufteilung siehe Bild 8, Orts-Nr. 15)	**88.942-20**	**8**	
	1	**Untere Welle (Rohr 30x1) im Spant 9, mitten, vollst.** (Aufteilung siehe Bild 8, Orts-Nr. 20)	**88.942-07**	**9**	
	1	**Untere Welle (Rohr 30x1) im Spant 9, links, vollst.** (Aufteilung siehe Bild 8, Orts-Nr. 26)	**88.942-08**	**10**	
	1	**Untere Welle (Rohr 30x1) im Spant 9, rechts, vollst.** (Aufteilung siehe Bild 8, Orts-Nr. 32)	**88.942-09**	**11**	

Unbefugte Verwendung ist strafbar und macht schadenersatzpflichtig

Abwurfwaffe
(Notzug im Rumpf)

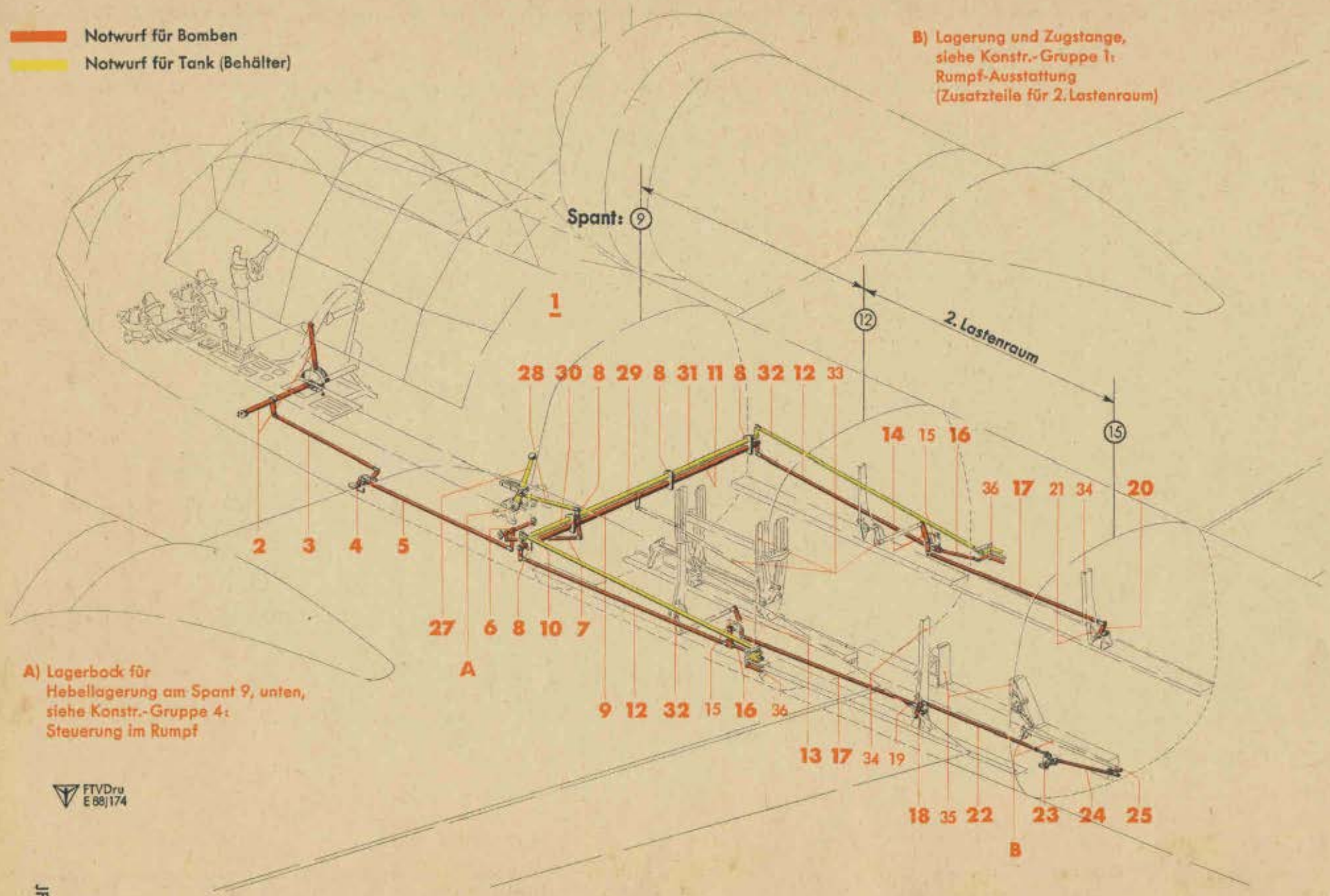

Werkstoff	Stück	Benennung	Ersatzteil-Nr.	Bild: 6 Orts-Nr.	Bem.
	2	**Zugstange 1300 lang, verstellbar (Rohr 15x1), vollst.** (Aufteilung siehe Bild 10, Orts-Nr. 13)	88.942-24	12	
	1	**Hebel mit Bolzen, vor Spant 12, links, vollst.** (Aufteilung siehe Bild 9, Orts-Nr. 1)	88.942-21	13	
	1	**Hebel mit Bolzen, vor Spant 12, rechts, vollst.** (Aufteilung siehe Bild 9, Orts-Nr. 11)	88.942-22	14	
		Lagerung für Notzuggestänge (für Hebel mit Bolzen, vor Spant 12, links und rechts)	s. Konstr.-Gr. 1, Rumpf-Unterschale Einbauten von Spant 12 bis 21	15	
	2	**Zugstange 160 lang, verstellbar (Rohr 12x1), vollst.** (Aufteilung siehe Bild 10, Orts-Nr. 14)	88.942-18	16	
	2	**Zugstange 1080 lang, verstellbar (Rohr 12x1), vollst.** (Aufteilung siehe Bild 10, Orts-Nr. 15)	88.942-28	17	
	1	**Auslösung am Spant 14, links, vollst.** (Aufteilung siehe Bild 9, Orts-Nr. 12)	88.942-38	18	
		Hebel Welle } (für Auslösung am Spant 14, links)	Aufteilung siehe Bild 27	19	
	1	**Auslösung am Spant 14, rechts, vollst.** (Aufteilung siehe Bild 9, Orts-Nr. 20)	88.942-39	20	
		Hebel Welle } (für Auslösung am Spant 14, rechts)	Aufteilung siehe Bild 27	21	
	1	**Zugstange 680 lang, verstellbar (Rohr 12 x 1), vollst.** (Aufteilung siehe Bild 10, Orts-Nr. 16)	88.942-29	22	
	1	**Lagerung am Spant 15, vollst.** (Aufteilung siehe Bild 9, Orts-Nr. 28)	88.942-48	23	
		Lagerung am Spant 15, vollst. (Behelf) (Aufteilung siehe Bild 9, Orts-Nr. 37)	88.942-43		

Unbefugte Verwendung ist strafbar und macht schadenersatzpflichtig

Abwurfwaffe
(Notzug im Rumpf)

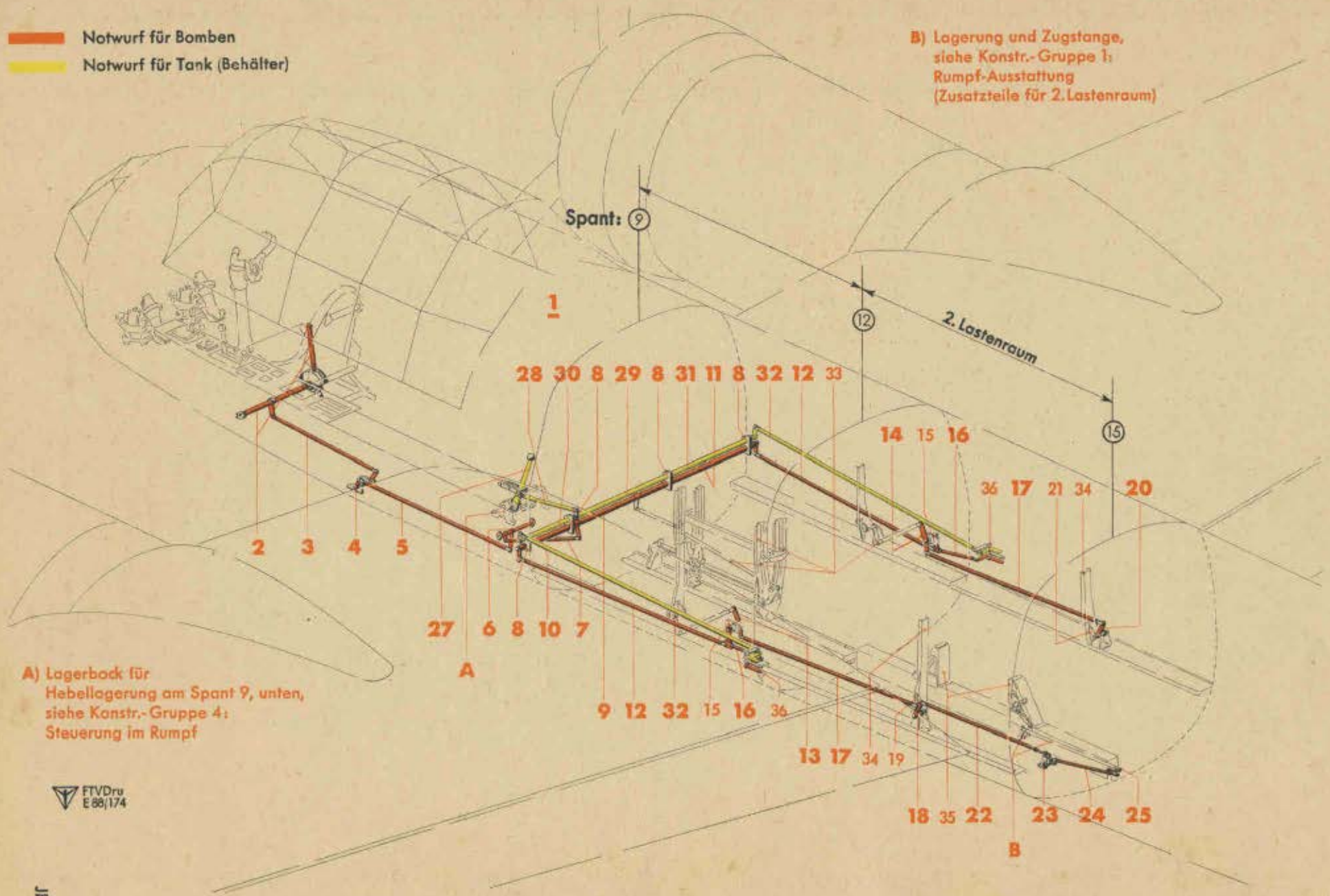

Werk-stoff	Stück	Benennung	Ersatzteil-Nr.	Bild: 6 Orts-Nr.	Bem.
	1	**Zugstangé 550 lang, verstellbar (Rohr 12 x 1), vollst.** (Aufteilung siehe Bild 10, Orts-Nr. 17)	88.942-30	24	
	1	**Umlenkung am Träger Spant 15, vollst.** (Aufteilung siehe Bild 9, Orts-Nr. 41)	88.942-44	25	
		Befestigungsteile (Aufteilung siehe Bild 11, Orts-Nr. 35)		(26)	aus 88.942-49
		b) Notwurf für Tank (Behälter)			
	1	**Tankauslösung (Behälterauslösung), vollst.** (Aufteilung siehe Bild 11, Orts-Nr. 1)	88.942-46*)	27	
		Tankauslösung (Behälterauslösung), vollst. (Behelf) (Aufteilung siehe Bild 11, Orts-Nr. 16)	88.942-47		
	1	**Zugstange 350 lang, verstellbar (Rohr 12 x 1), vollst.** (Aufteilung siehe Bild 11, Orts-Nr. 18)	88.942-32	28	
	1	**Obere Welle (Rohr 20 x 1) im Spant 9, mitten, vollst.** (Aufteilung siehe Bild 11, Orts-Nr. 23)	88.942-06	29	
	1	**Obere Welle (Rohr 20 x 1) im Spant 9, links, vollst.** (Aufteilung siehe Bild 11, Orts-Nr. 28)	88.942-04	30	
	1	**Obere Welle (Rohr 20 x 1) im Spant 9, rechts, vollst.** (Aufteilung siehe Bild 11, Orts-Nr. 33)	88.942-05	31	
	2	**Zugstange 1490 lang, verstellbar (Rohr 15 x 1), vollst.** (Aufteilung siehe Bild 11, Orts-Nr. 22)	88.942-23	32	

*) Solange Lagerbock (für Hebellagerung am Spant 9, unten) 88.403-3101 mit Auge nicht vorhanden, Behelf durch 88.942-47

Unbefugte Verwendung ist strafbar und macht schadenersatzpflichtig

Abwurfwaffe
(Notzug im Rumpf)

Notwurf für Bomben
Notwurf für Tank (Behälter)

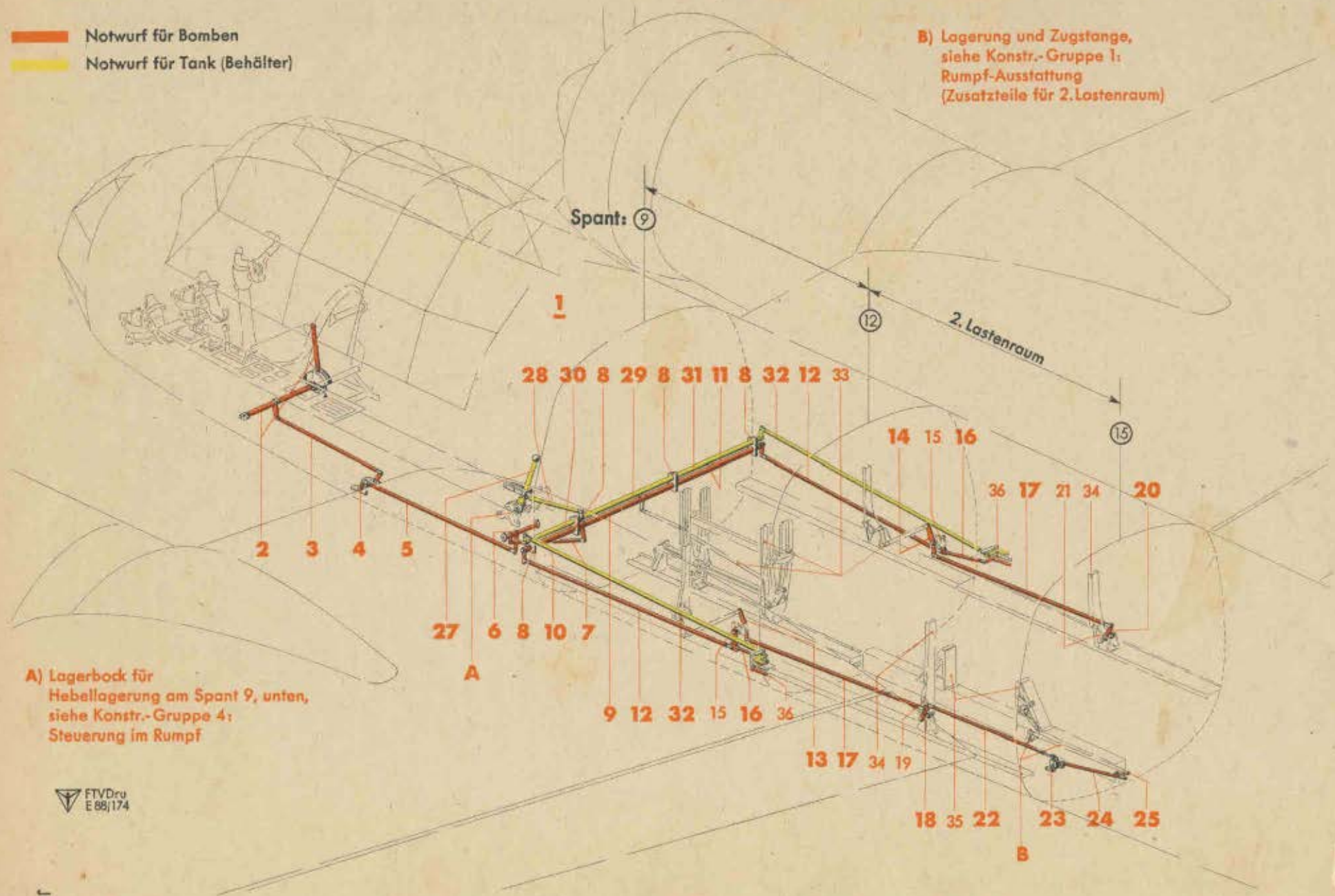

B) Lagerung und Zugstange, siehe Konstr.-Gruppe 1: Rumpf-Ausstattung (Zusatzteile für 2. Lastenraum)

A) Lagerbock für Hebellagerung am Spant 9, unten, siehe Konstr.-Gruppe 4: Steuerung im Rumpf

FTVDru E 88/174

Werk-stoff	Stück	Benennung	Ersatzteil-Nr.	Bild: 6 Orts-Nr.	Bem.
		Lastenträger- (mit Stoßstangen und Geräte) Einbau im Rumpf, 1. Lastenraum	Aufteilung siehe Bild 22	33	
		Lastenträger-Einbau im Rumpf, 2. Lastenraum	Aufteilung siehe Bild 26	34	
		Geräte-Einbau im Rumpf, 2. Lastenraum	Aufteilung siehe Bild 29	35	
		Lagerung am Wurzelspant, links und rechts	Aufteilung siehe Bild 30	36	

Unbefugte Verwendung ist strafbar und macht schadenersatzpflichtig

Abwurfwaffe
(Notzug im Rumpf)

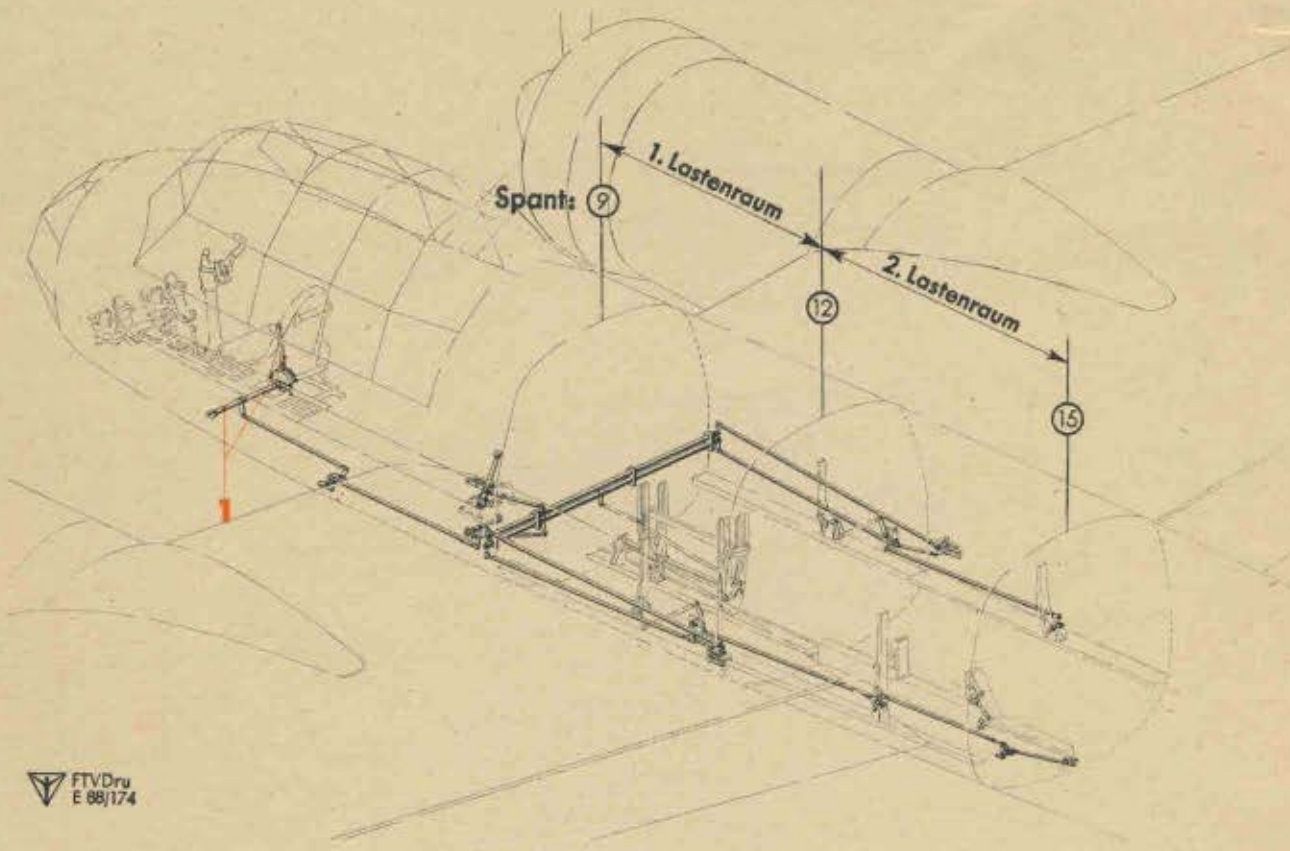

FTVDru E 88/174

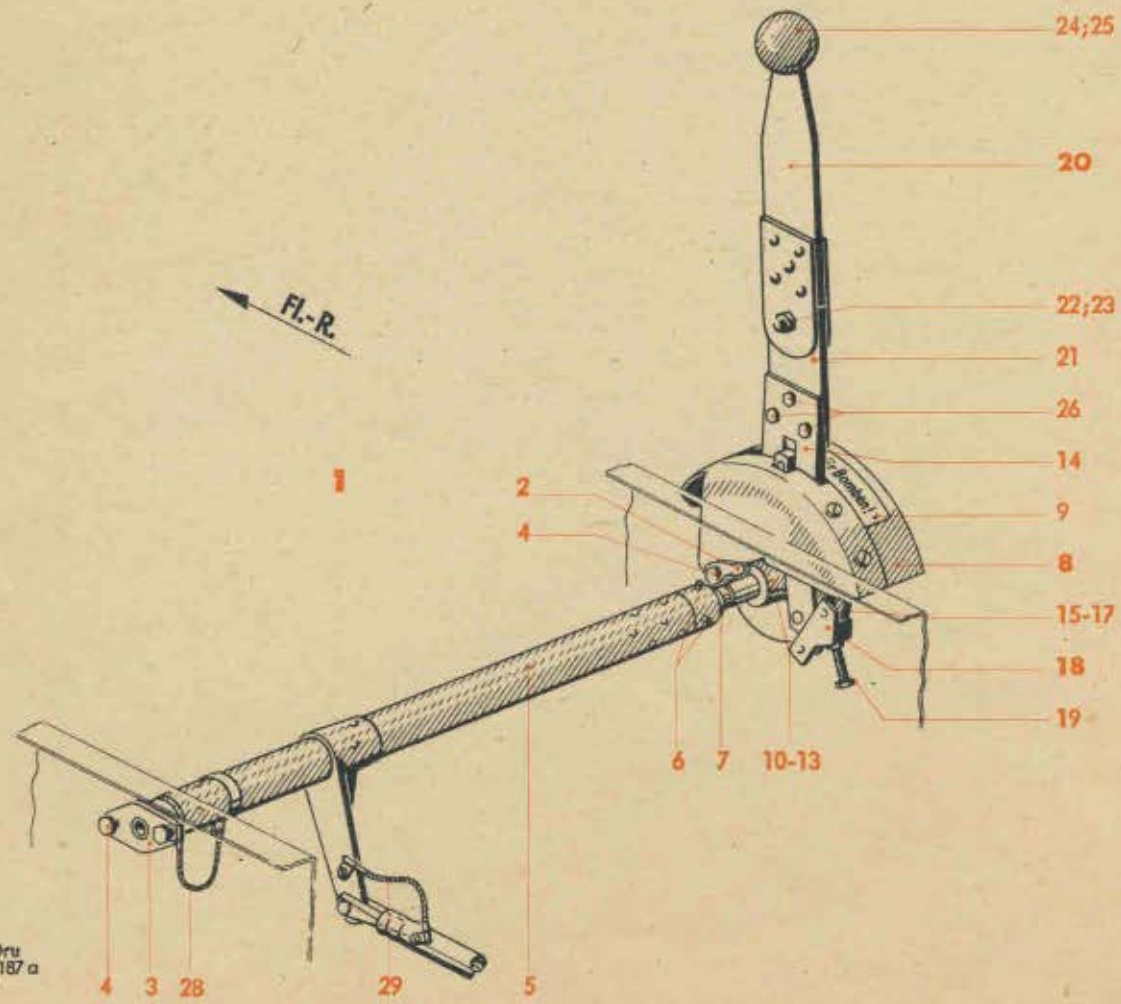

FTVDru E 88/187 a

Werk-stoff	Stück	Benennung	Ersatzteil-Nr.	Bild: 7 Orts-Nr.	Bem.
		Handhebelwelle, vollst.	**88.942-01**	**1**	vgl. Bild 6, Orts-Nr. 2
		einschließlich Orts-Nr. 2-29			
	1	Lager	88.942-0104	2	
		„ (Behelf)	88.942-0109		
	1	Lager	88.942-0133	3	
		„ (Behelf)	88.942-0134		
	4	Sechskantschraube	M 6x18 DIN Kr 551	4	
	1	Hebelwelle (Rohr 25x1,5)	88.942-01 H 05	5	
	2	Kegelstift	5x30 Ju N 15214	6	
	1	Buchse	16x15 Ju N 17002.1	7	
	1	**Rastung, vollst.**	**88.942-01 H 02**	**8**	
		einschließlich Orts-Nr. 9			
	1	Schild „Notwurf für Bomben"	88.942-4948	9	
	1	Kupplungsstück mit Anschlagstück, einbaufertig	88.942-0125/..	10	
		Kupplungsstück mit Anschlagstück, einbaufertig (Behelf)	88.942-0150/..		
	1	Bolzen mit Kopf 12 ø f 8 x 24 lang	88 942-0132	11	
	1	Kegelstift	4x26 Ju N 15214	12	
	1	Mitnehmerscheibe	88.942-0129	13	
	1	Hebel mit Keil und Bolzen, einbaufertig	88.942-0117/..	14	
	1	Federgehäuse	88.942-0126	15	
		„ (Behelf)	88.942-0127		
	1	Zugfeder	88.942-0120	16	
	1	Kegelstift	4x26 Ju N 15214	17	
	1	**Anschlag, vollst.**	**88.942-01 H 03**	**18**	
		einschließlich Orts-Nr. 19			
	1	Blanke Sechskantschraube	M 6x45 DIN 933[1])	19	
	1	**Handhebel, vollst.**	**88.942-01 H 04**	**20**	
		einschließlich Orts-Nr. 21-25			
	1	Zwischenstück	88.942-0161	21	
	1	Buchse	88.942-0164	22	
	1	Sechskantschraube	M 6 x 22 DIN Kr 551	23	
	1	Kugelknopf, rot	A 32 Hs N 16101	24	
	1	Linsensenkschraube	M 5x25 DIN 91[1])	25	
	3	Sechskantbolzen 6 ø, nicht abgesetzt	14 Ju N 113834	26	
	1	Abbinder	B 6x80 Ju N 26001	28	
	1	„	A 3x100 Ju N 26001	29	

[1]) Aus Flußstahl (bei Bestellung angeben)

Unbefugte Verwendung ist strafbar und macht schadenersatzpflichtig

Abwurfwaffe
(Notzug im Rumpf)

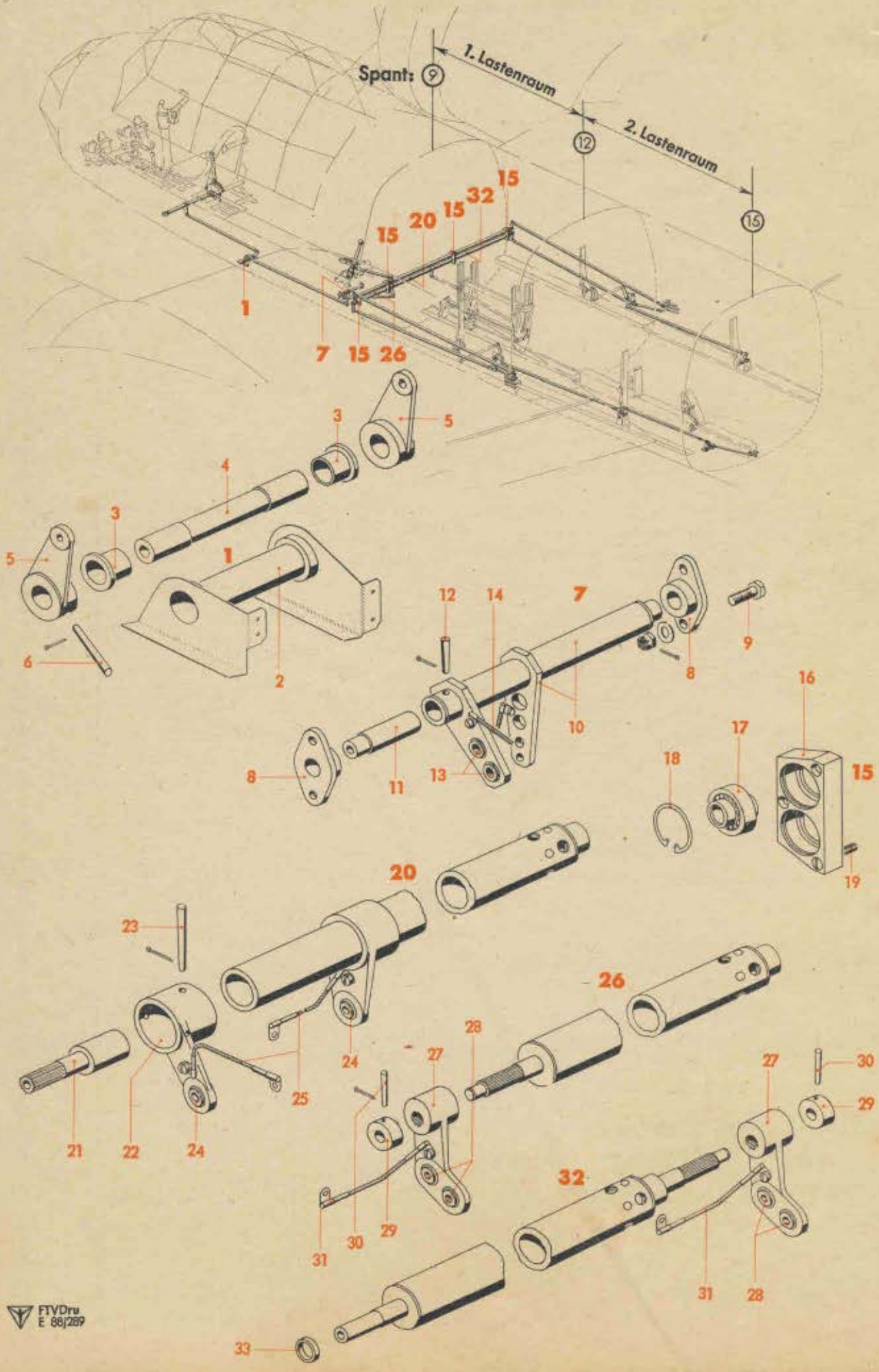

Werkstoff	Stück	Benennung	Ersatzteil-Nr.	Bild: 8 Orts-Nr.	Bem.
		Umlenkwelle für Notzug, vollst.	**88.942-50**	**1**	vgl. Bild 6, Orts-Nr. 4
		einschließlich Orts-Nr. 2-6			
	1	Lagerung	88.942-50 H 01	2	
	2	Buchse mit Bund	16x16 Ju N 17001	3	
	1	Welle	88.942-5003	4	
	2	Hebel	88.942-5001	5	
		„ (Behelf)	88.942-5002	5	
	2	Kegelstift	4x40 Ju N 15214	6	
		Welle am Spant 9, unten, vollst.	**88.942-02**	**7**	vgl. Bild 6, Orts-Nr. 6
		einschließlich Orts-Nr. 8-14			
	2	Lager	88.942-0202	8	
		„ (Behelf)	88.942-0203	8	
	4	Sechskantschraube	M 6x18 DIN Kr 551	9	
	1	Welle	88.942-02 H 01	10	
	1	Zapfen	88.942-0201	11	
	1	Kegelstift	4x24 Ju N 15214	12	
	2	Gelenklager	GL 6 DIN L 351	13	
	2	Abbinder	A 3x100 Ju N 26001	14	
		Doppellager im Spant 9, vollst.	**88.942-20**	**15**	vgl. Bild 6, Orts-Nr. 8
		einschließlich Orts-Nr. 16-19			
	1	Lagergehäuse	88.942-2001	16	
	2	Pendelkugellager mit breitem Innenring	24 C 12 DIN L 89	17	
	2	Sg-Ring	J 34x1,5 Lg N 15237	18	
	3	Linsensenkschraube	M 5x24 DIN 91[1]	19	
		Untere Welle (Rohr 30 x 1) im Spant 9, mitten, vollst.	**88.942-07**	**20**	vgl. Bild 6, Orts-Nr. 9
		einschließlich Orts-Nr. 21-25			
	1	Zapfen mit Kerbverzahnung	88.942-0702	21	
	1	Hebel	88.942-0707	22	
		„ (Behelf)	88.942-0708	22	
	2	Kegelstift	4x45 Ju N 15214	23	
	2	Gelenklager	GL 6 DIN L 351	24	
	2	Abbinder	A 3x100 Ju N 26001	25	
		Untere Welle (Rohr 30 x 1) im Spant 9, links, vollst.	**88.942-08**	**26**	vgl. Bild 6, Orts-Nr. 10
		einschließlich Orts-Nr. 27-31			
	1	Hebel mit Kerbverzahnung	88.942-0801	27	
		„ „ „ (Behelf)	88.942-0805	27	
	2	Gelenklager	GL 6 DIN L 351	28	

[1] Aus Flußstahl (bei Bestellung angeben)

Unbefugte Verwendung ist strafbar und macht schadenersatzpflichtig

Abwurfwaffe
(Notzug im Rumpf)

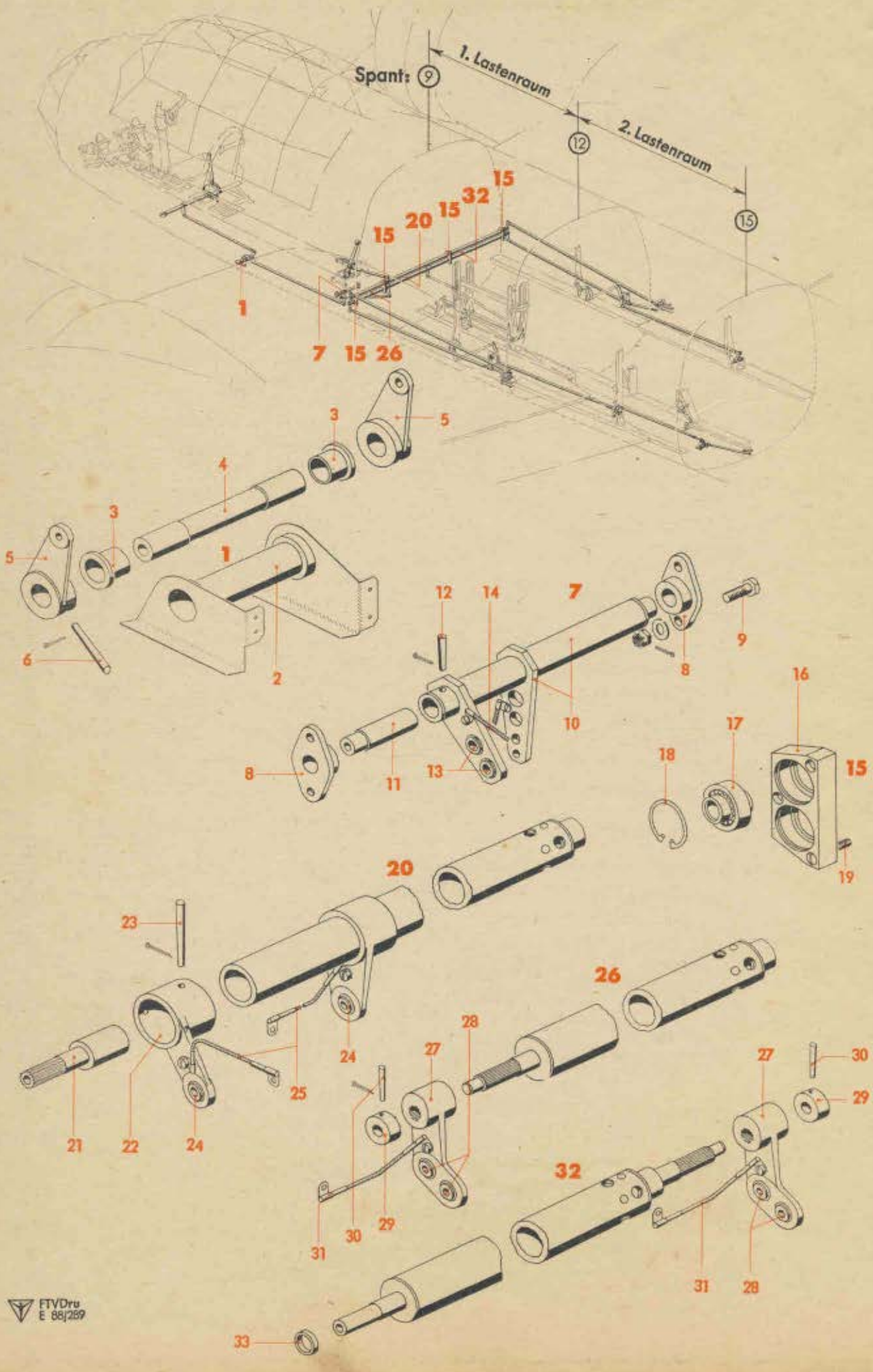

Werk-stoff	Stück	Benennung	Ersatzteil-Nr.	Bild: 8 Orts-Nr.	Bem.
	1	Stellring)	88.942-0902	29	
	1	Kegelstift)	3x24 DIN 1	30	
	1	Abbinder	A 3x100 Ju N 26001	31	
		Untere Welle (Rohr 30 x 1) im Spant 9, rechts, vollst. einschließlich Orts-Nr. 27-31 und 33	**88.942-09**	**32**	vgl. Bild 6, Orts-Nr. 11
	1	Abstandsbuchse	88 942-0903	33	

Unbefugte Verwendung ist strafbar und macht schadenersatzpflichtig

Abwurfwaffe
(Notzug im Rumpf)

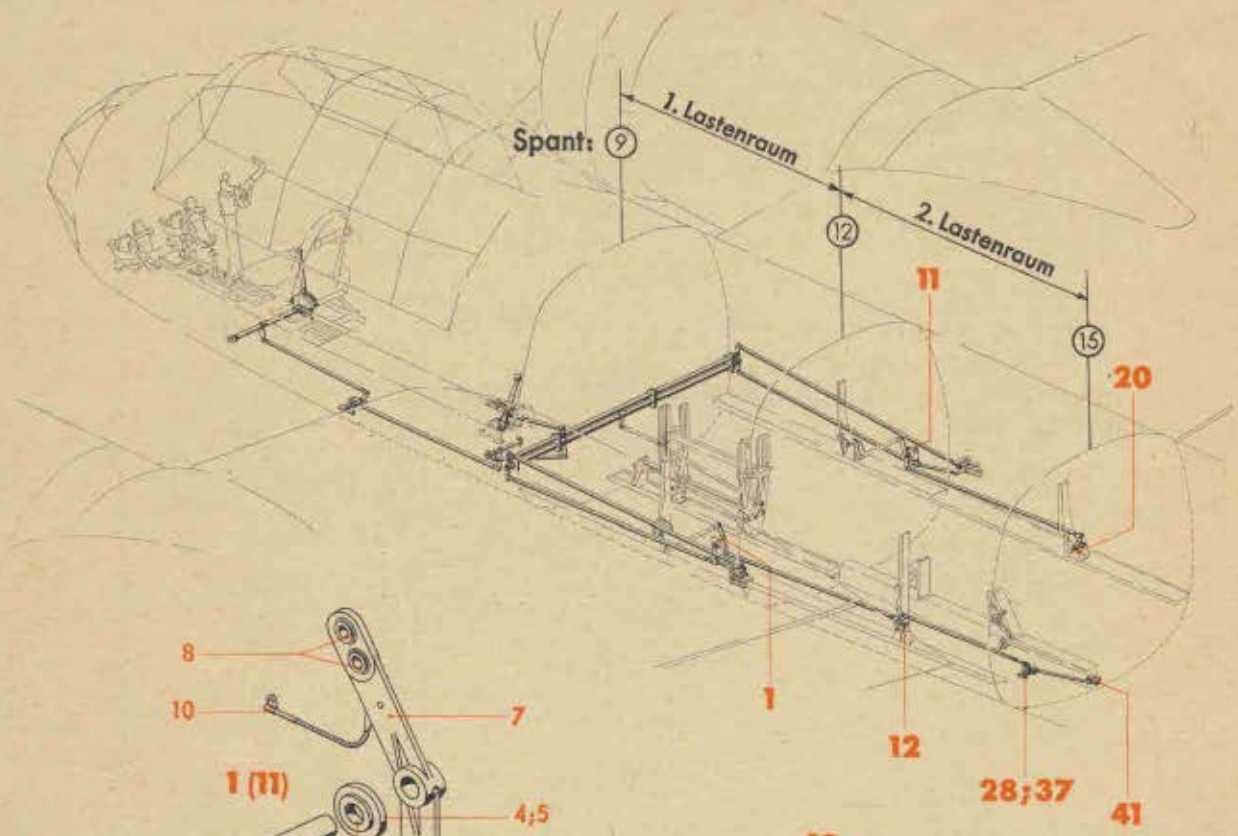

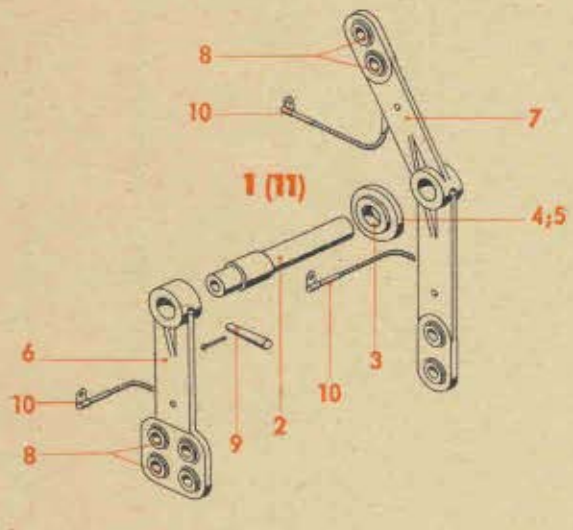

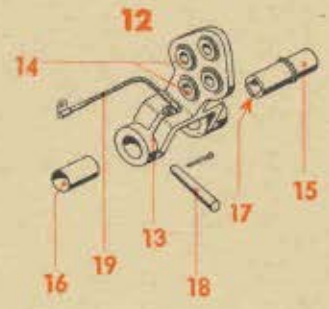

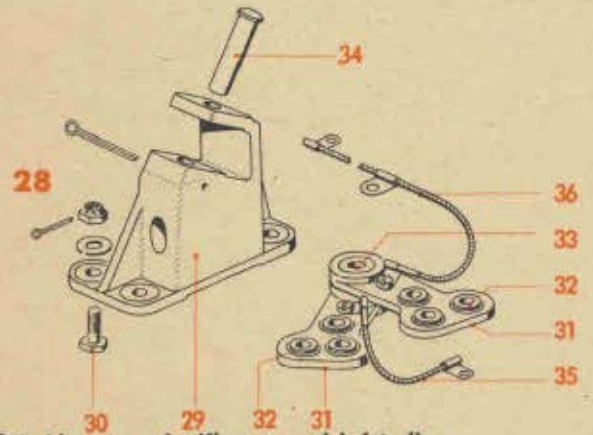

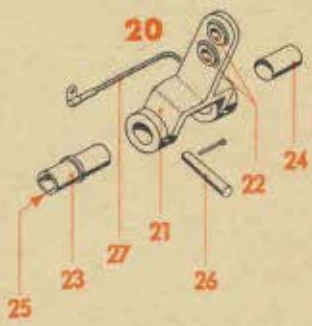

Für Orts-Nummern in Klammern ( ) ist die betr. Abbildung spiegelbildlich zu verwenden

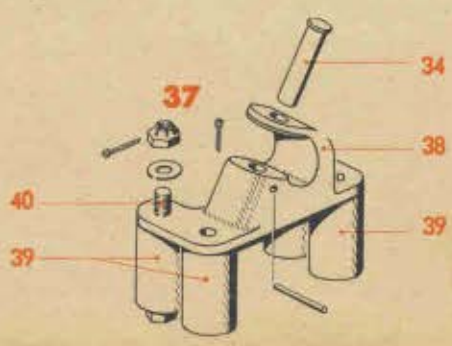

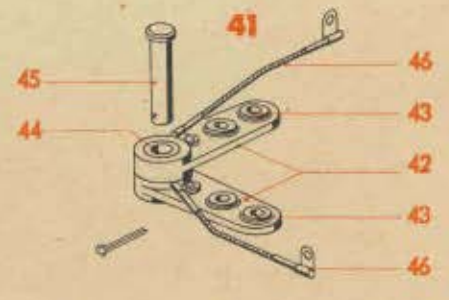

Werkstoff	Stück	Benennung	Ersatzteil-Nr.	Bild: 9 Orts-Nr.	Bem.
		Hebel mit Bolzen, vor Spant 12, links, vollst.	**88.942-21**	**1**	vgl. Bild 6, Orts-Nr. 13
		einschließlich Orts-Nr. 2-10			
	1	Bolzen	88.942-2104	2	
	1	Buchse mit Bund	88.942-2107	3	
	1	Filzring	88.942-2108	4	
	1	Abstandsscheibe	88.942-2109	5	
	1	Hebel	88.942-2112	6	
		„ (Behelf)	88.942-2113		
	1	Hebel	88.942-2114	7	
		„ (Behelf)	88.942-2115		
	8	Gelenklager	GL 6 DIN L 351	8	
	2	Kegelstift	4x28 Ju N 15214	9	
	3	Abbinder	A 3x100 Ju N 26001	10	
		Hebel mit Bolzen, vor Spant 12, rechts, vollst.	**88.942-22**	**11**	vgl. Bild 6, Orts-Nr. 14
		einschließlich Orts-Nr. 2-10			
		Auslösung am Spant 14, links, vollst.	**88.942-38**	**12**	vgl. Bild 6, Orts-Nr. 18
		einschließlich Orts-Nr. 13-19			
	1	Hebel	88.942-3810	13	
		„ (Behelf)	88.942-3811		
	4	Gelenklager	GL 6 DIN L 351	14	
	1	Hülse	88.942-3803	15	
	1	„	88.942-3804	16	
	1	Füllstück	88.942-3806	17	
	2	Kegelstift	4x28 Ju N 15214	18	
	1	Abbinder	A 3x100 Ju N 26001	19	
		Auslösung am Spant 14, rechts, vollst.	**88.942-39**	**20**	vgl. Bild 6, Orts-Nr. 20
		einschließlich Orts-Nr. 21-27			
	1	Hebel	88.942-4962	21	
		„ (Behelf)	88.942-4965		
	2	Gelenklager	GL 6 DIN L 351	22	
	1	Hülse	88.942-3803	23	
	1	„	88.942-3804	24	
	1	Füllstück	88.942-3806	25	
	2	Kegelstift	4x28 Ju N 15214	26	
	1	Abbinder	A 3x100 Ju N 26001	27	
		Lagerung am Spant 15, vollst.	**88.942-48**	**28**	vgl. Bild 6, Orts-Nr. 23
		(Behelf siehe Orts-Nr. 37)			
		einschließlich Orts-Nr. 29-36			
	1	Lagerbock	88.942-4801	29	
	4	Sechskantschraube	M 5x15 DIN 931	30	

Unbefugte Verwendung ist strafbar und macht schadenersatzpflichtig

JFM-FTVDru

Abwurfwaffe
(Notzug im Rumpf)

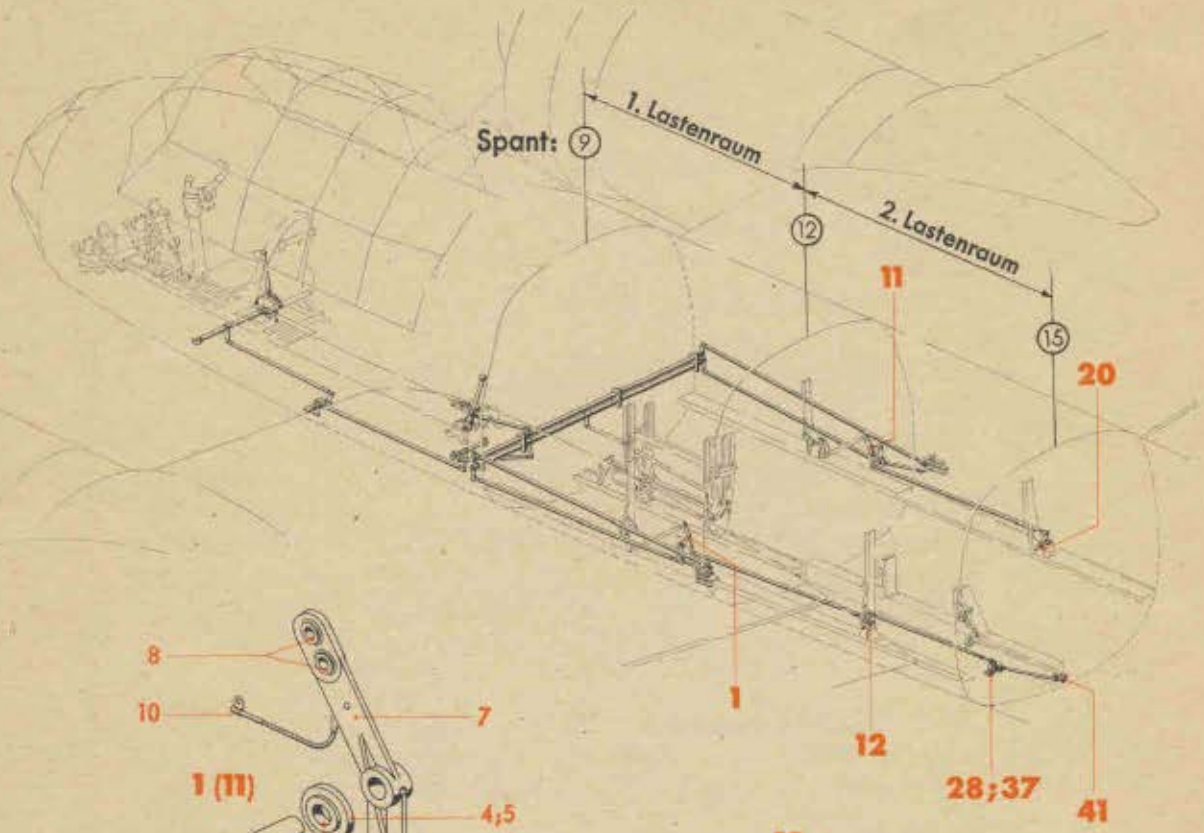

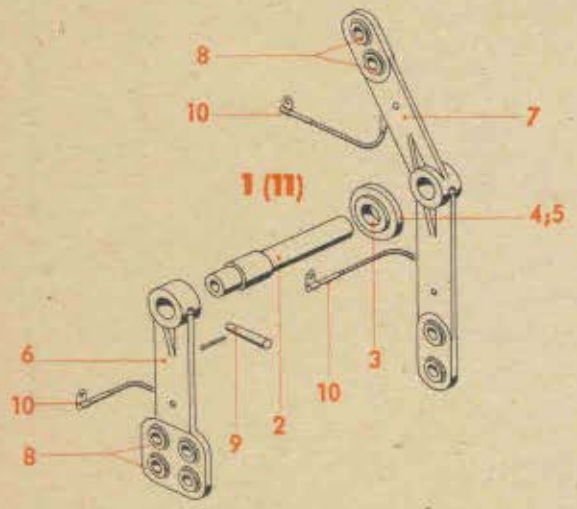

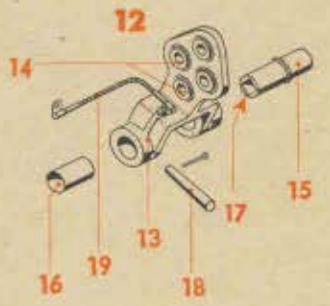

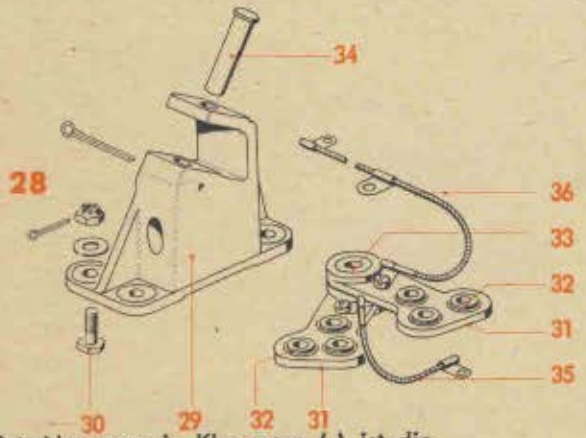

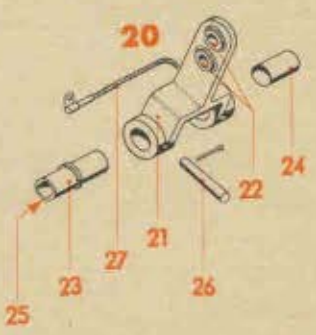

Für Orts-Nummern in Klammern ( ) ist die betr. Abbildung spiegelbildlich zu verwenden

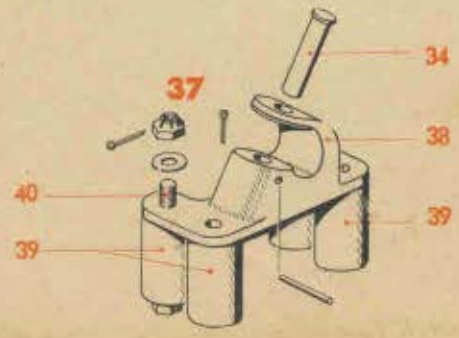

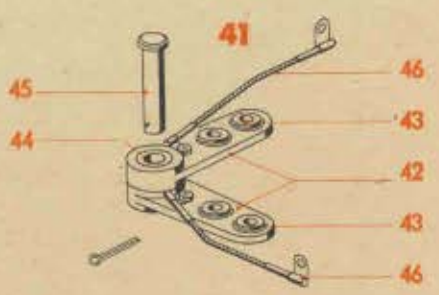

Werk-stoff	Stück	Benennung	Ersatzteil-Nr.	Bild: 9 Orts-Nr.	Bem.
	2	Hebel mit Kerbverzahnung	88.942-4960	31	
		" " " (Behelf)	88.942-4967		
	6	Gelenklager	GL 6 DIN L 351	32	
	1	Buchse mit Kerbverzahnung	88.942-204.03	33	
	1	Bolzen mit Kopf	8 f 8x36 DIN 1434	34	
	1	Abbinder	A 3x100 Ju N 26001	35	
	1	Abbindekabel mit 3 Anschlüssen	Ju N 118503	36	
		Lagerung am Spant 15, vollst.	**88.942-43**	**37**	vgl. Bild 6, Orts-Nr. 23
		(Behelf für Orts-Nr. 28) einschließlich Orts-Nr. 31-36 und 38-40			
	1	Lagerbock	88.942-4301	38	
	4	Distanzrolle	88.942-4302	39	
	4	Sechskantschraube	M 5x58 DIN 931	40	
		Umlenkung am Träger Spant 15, vollst. einschließlich Orts-Nr. 42-46	**88.942-44**	**41**	vgl. Bild 6, Orts-Nr. 25
	2	Hebel mit Kerbverzahnung	88.942-204.06	42	
		" " " (Behelf)	88.942-204.07		
	4	Gelenklager	GL 6 DIN L 351	43	
	1	Buchse mit Kerbverzahnung	88.942-204.03	44	
	1	Bolzen (Splintbolzen)	8x45 Lg N 15229	45	
	2	Abbinder	A 3x100 Ju N 26001	46	

Unbefugte Verwendung ist strafbar und macht schadenersatzpflichtig

Abwurfwaffe
(Notzug im Rumpf)

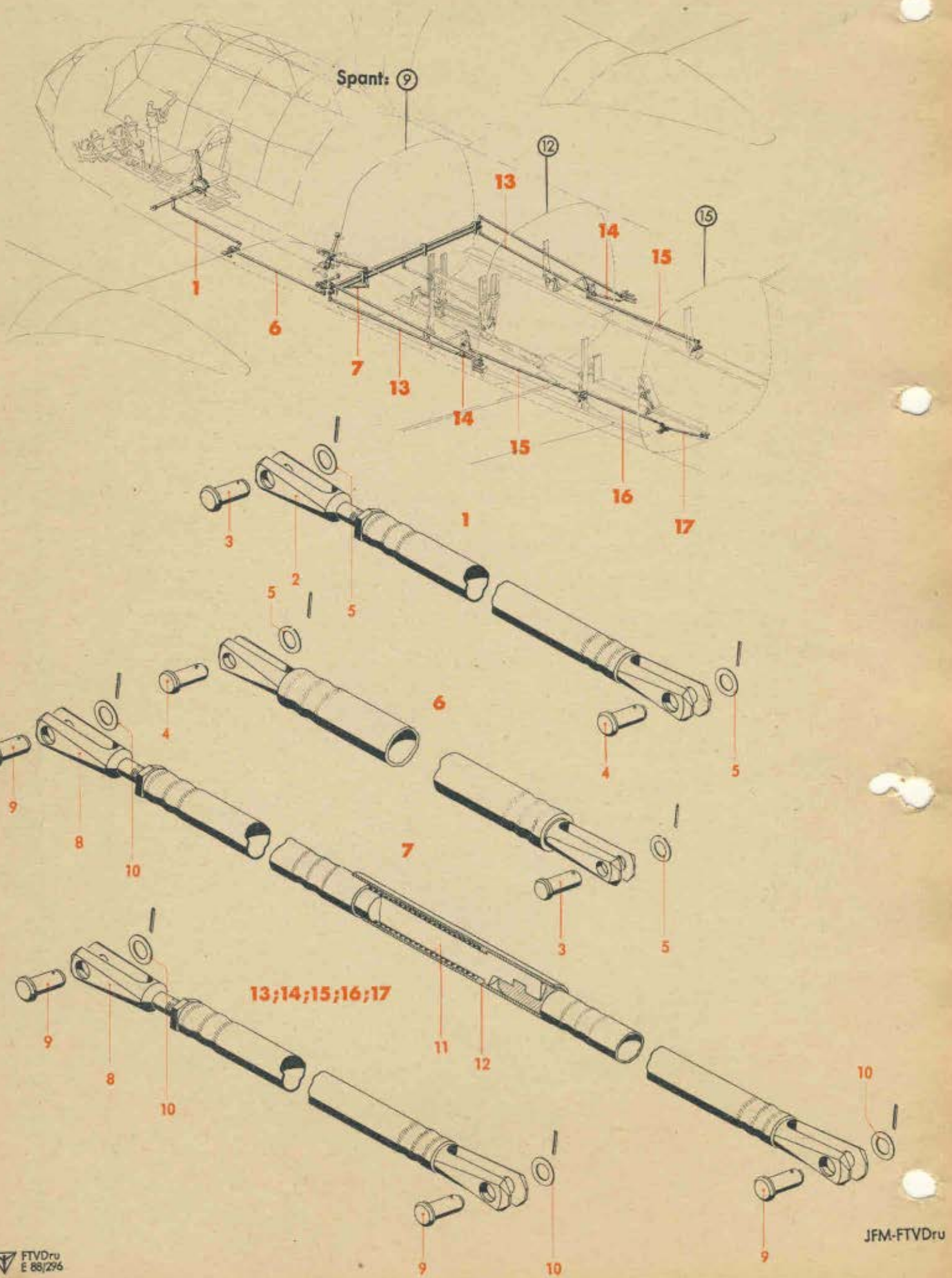

Werk-stoff	Stück	Benennung	Ersatzteil-Nr.	Bild: 10 Orts-Nr.	Bem.
		Zugstange 655 lang, verstellbar (Rohr 15 x 1), vollst.	**88.942-11**	**1**	vgl. Bild 6, Orts-Nr. 3
		einschließlich Orts-Nr. 2-5			
	1	Gabelschraube M 8	88.942-1104	2	
	1	Bolzen (Splintbolzen)	6x16 Lg N 15229	3	
	1	„ („)	6x14 Lg N 15229	4	
	2	Unterlegscheibe	88.942-211.03	5	
		Zugstange 1080 lang, fest (Rohr 15 x 1), vollst.	**88.942-10**	**6**	vgl. Bild 6, Orts-Nr. 5
		einschließlich Orts-Nr. 3-5			
		Zugstange mit Schnelltrennung 445 lang, verstellbar (Rohr 12 x 1), vollst.	**88.942-17**	**7**	vgl. Bild 6, Orts-Nr. 7
		einschließlich Orts-Nr. 8-12			
	1	Gabelschraube M 6	88.942-211.01	8	
	2	Bolzen mit Kopf	6 f 8x14x12 DIN 1434	9	
	2	Unterlegscheibe	88.942-211.03	10	
	1	Druckfeder	88.942-1704	11	
	1	Federhülse	88.942-1703	12	
		Zugstange 1300 lang, verstellbar (Rohr 15 x 1), vollst.	**88.942-24**	**13**	vgl. Bild 6, Orts-Nr. 12
		einschließlich Orts-Nr. 8-10			
		Zugstange 160 lang, verstellbar (Rohr 12 x 1), vollst.	**88.942-18**	**14**	vgl. Bild 6, Orts-Nr. 16
		einschließlich Orts-Nr. 8-10			
		Zugstange 1080 lang, verstellbar (Rohr 12 x 1), vollst.	**88.942-28**	**15**	vgl. Bild 6, Orts-Nr. 17
		einschließlich Orts-Nr. 8-10			
		Zugstange 680 lang, verstellbar (Rohr 12 x 1), vollst.	**88.942-29**	**16**	vgl. Bild 6, Orts-Nr. 22
		einschließlich Orts-Nr. 8-10			
		Zugstange 550 lang, verstellbar (Rohr 12 x 1), vollst.	**88.942-30**	**17**	vgl. Bild 6, Orts-Nr. 24
		einschließlich Orts-Nr. 8-10			

Unbefugte Verwendung ist strafbar und macht schadenersatzpflichtig

Abwurfwaffe
(Notzug im Rumpf)

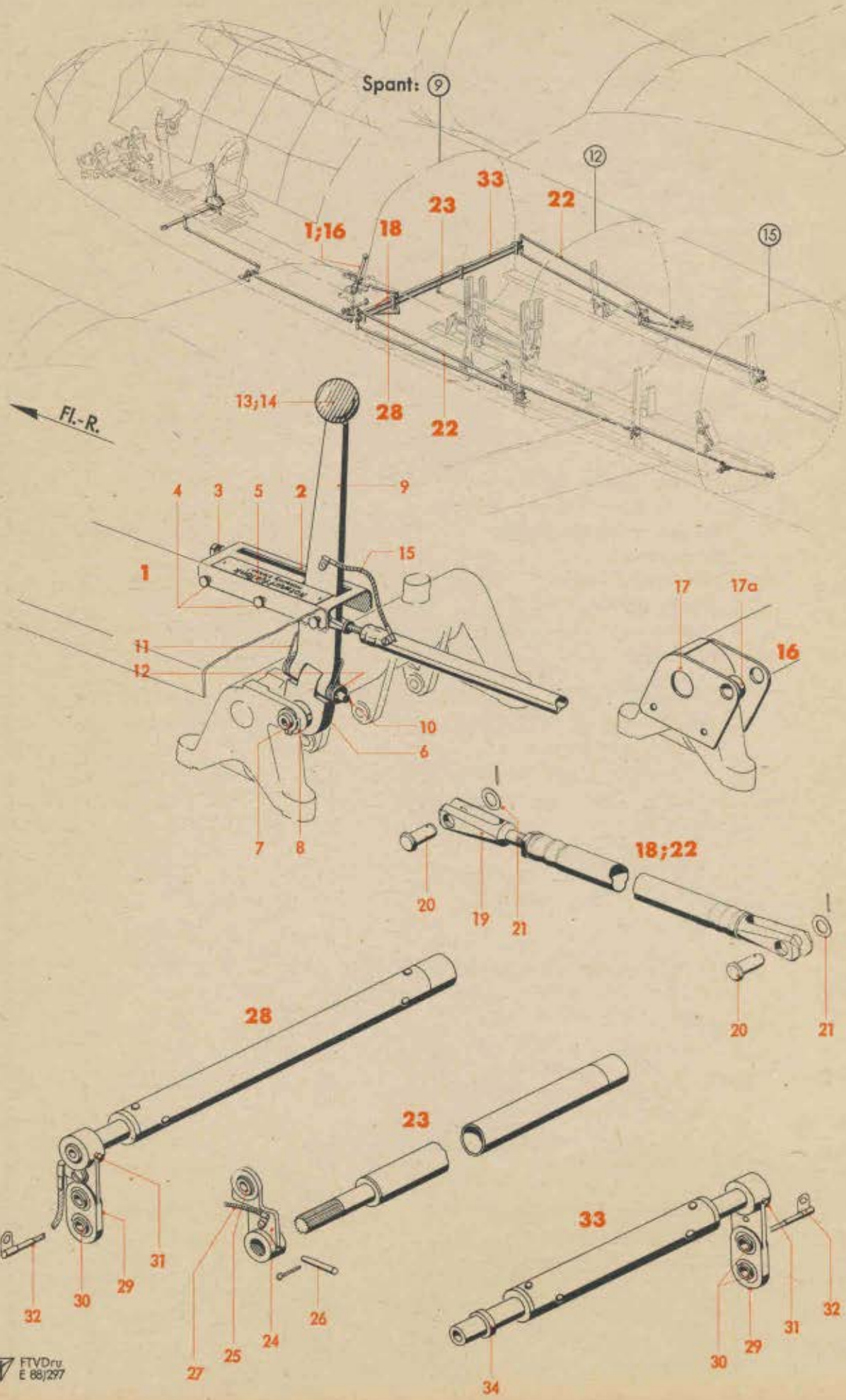

Werkstoff	Stück	Benennung	Ersatzteil-Nr.	Bild: 11 Orts-Nr.	Bem.
		Tankauslösung (Behälterauslösung), vollst. (Behelf siehe Orts-Nr. 16) einschließlich Orts-Nr. 2-15	**88.942-46**[4])	**1**	vgl. Bild 6, Orts-Nr. 27
	1	**Rast, vollst.** einschließlich Orts-Nr. 3-5	**88.942-47 H 01**	**2**	
	1	Blanke Sechskantschraube	M 5x60 DIN 933[1])	3	
	3	Sechskantschraube	M 5x10 DIN 931	4	
	1	Schild „Notwurf für Tank . . ."	88.942-4705	5	
	1	Nabe	88.942-4702	6	
	1	Bolzen	88.942-4701	7	
	2	Sg-Ring	A 14x1 Lg N 15236	8	
	1	Hebel	88.942-0107	9	
		„ (Behelf)	88.942-0108		
	1	Bolzen mit Kopf 6 ø f 8 x 60 lang	88.942-0115	10	
	1	Feder (Verdrehungsfeder)	88.942-0112	11	
	2	Buchse mit Bund	88.942-0113	12	
	1	Kugelknopf, rot	A 32 Hs N 16101	13	
	1	Linsensenkschraube	M 5x22 DIN 91[1])	14	
	1	Abbinder	A 3x160 Ju N 26001	15	
		Tankauslösung (Behälterauslösung), vollst. (Behelf für Orts-Nr. 1) einschließlich Orts-Nr. 2-15, 17 und 17a	**88.942-47**	**16**	vgl. Bild 6, Orts-Nr. 27
	1	Lagerbock	88.942-47 H 02	17	
	1	Abstandsbuchse	14x8 Ju N 17003	17a	
		Zugstange 350 lang, verstellbar (Rohr 12 x 1), vollst. einschließlich Orts-Nr. 19-21	**88.942-32**	**18**	vgl. Bild 6, Orts-Nr. 28
	1	Gabelschraube M 6	88.942-211.01	19	
	2	Bolzen mit Kopf	6 f 8x14x12 DIN 1434	20	
	2	Unterlegscheibe	88.942-211.03	21	
		Zugstange 1490 lang, verstellbar (Rohr 15 x 1), vollst. einschließlich Orts-Nr. 19-21	**88.942-23**	**22**	vgl. Bild 6, Orts-Nr. 32
		Obere Welle (Rohr 20 x 1) im Spant 9, mitten, vollst. einschließlich Orts-Nr. 24-27	**88.942-06**	**23**	vgl. Bild 6, Orts-Nr. 29
	1	Hebel	88.942-0610	24	
		„ (Behelf)	88.942-0611		

[1]) Aus Flußstahl (bei Bestellung angeben)

[4]) Solange Lagerbock (für Hebellagerung am Spant 9, unten) 88.403-3101 mit Auge nicht vorhanden, Behelf durch 88.942-47

Unbefugte Verwendung ist strafbar und macht schadenersatzpflichtig

Abwurfwaffe
(Notzug im Rumpf)

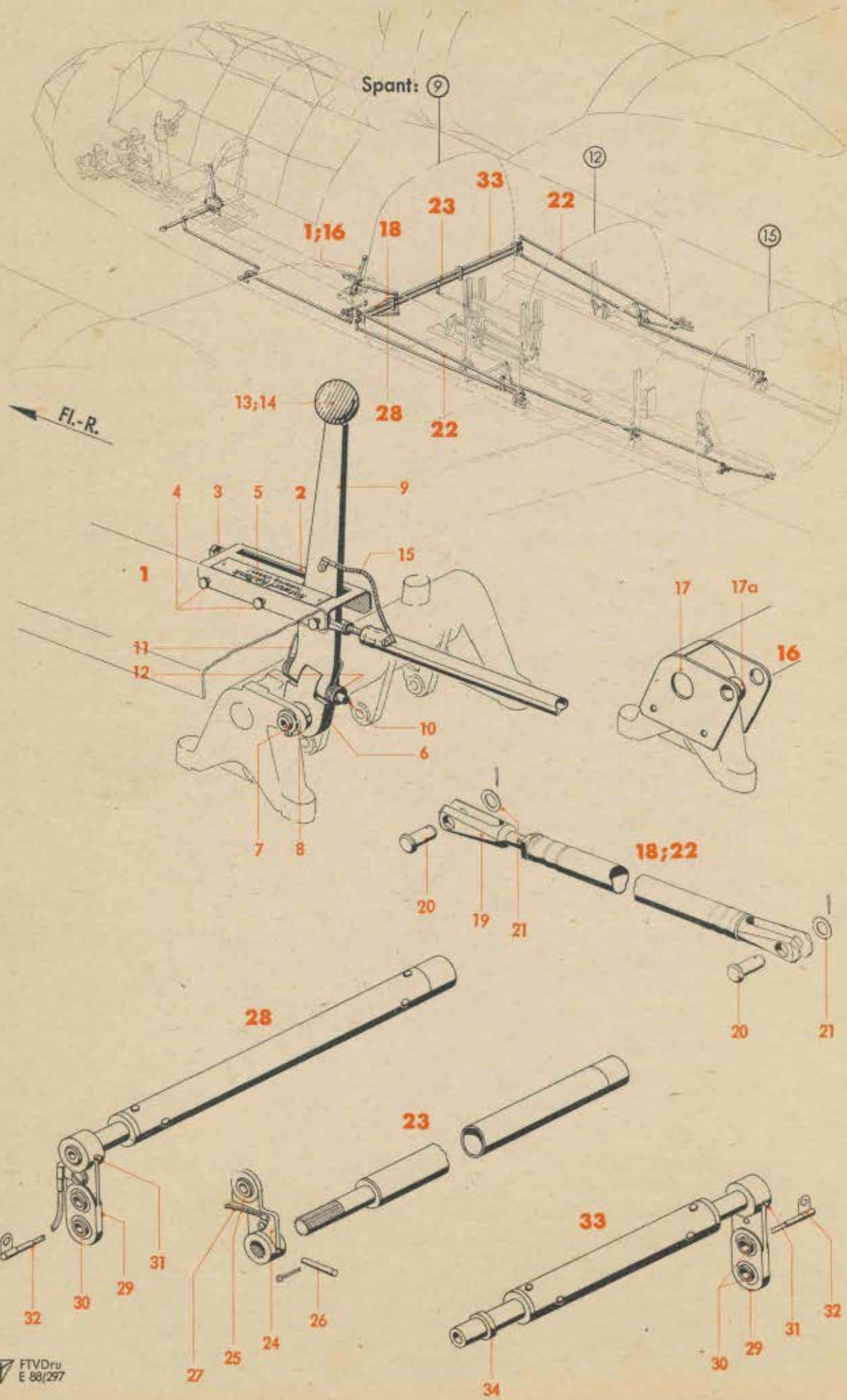

Werkstoff	Stück	Benennung	Ersatzteil-Nr.	Bild: 11 Orts-Nr.	Bem.
	1	Gelenklager	GL 6 DIN L 351	25	
	1	Kegelstift	4x26 Ju N 15214	26	
	1	Abbinder	A 3x100 Ju N 26001	27	
		Obere Welle (Rohr 20 x 1) im Spant 9, links, vollst.	**88.942-04**	**28**	vgl. Bild 6, Orts-Nr.30
		einschließlich Orts-Nr. 29-32			
	1	Hebel	88.942-4963	29	
		„ (Behelf)	88.942-4966		
	2	Gelenklager	GL 6 DIN L 351	30	
	1	Kegelstift	5x26 Ju N 15214	31	
	1	Abbinder	A 3x100 Ju N 26001	32	
		Obere Welle (Rohr 20 x 1) im Spant 9, rechts, vollst.	**88.942-05**	**33**	vgl. Bild 6, Orts-Nr.31
		einschließlich Orts-Nr. 29-32 und 34			
	1	Abstandsbuchse	88.942-0903	34	
		Befestigungsteile	**(aus 88.942-49)**	**(35)**	vgl. Bild 6, Orts-Nr.26
		einschließlich Orts-Nr. 36-39			
	3	Abbinder	A 3x80 Ju N 26001	(36)	
	1	„	A 3x100 Ju N 26001	(37)	
	1	„	B 6x160 Ju N 26001	(38)	
	4	Abbindekabel mit 3 Anschlüssen	Ju N 118503	(39)	

Unbefugte Verwendung ist strafbar und macht schadenersatzpflichtig

Abwurfwaffe
(Klappenbetätigung im Rumpf)

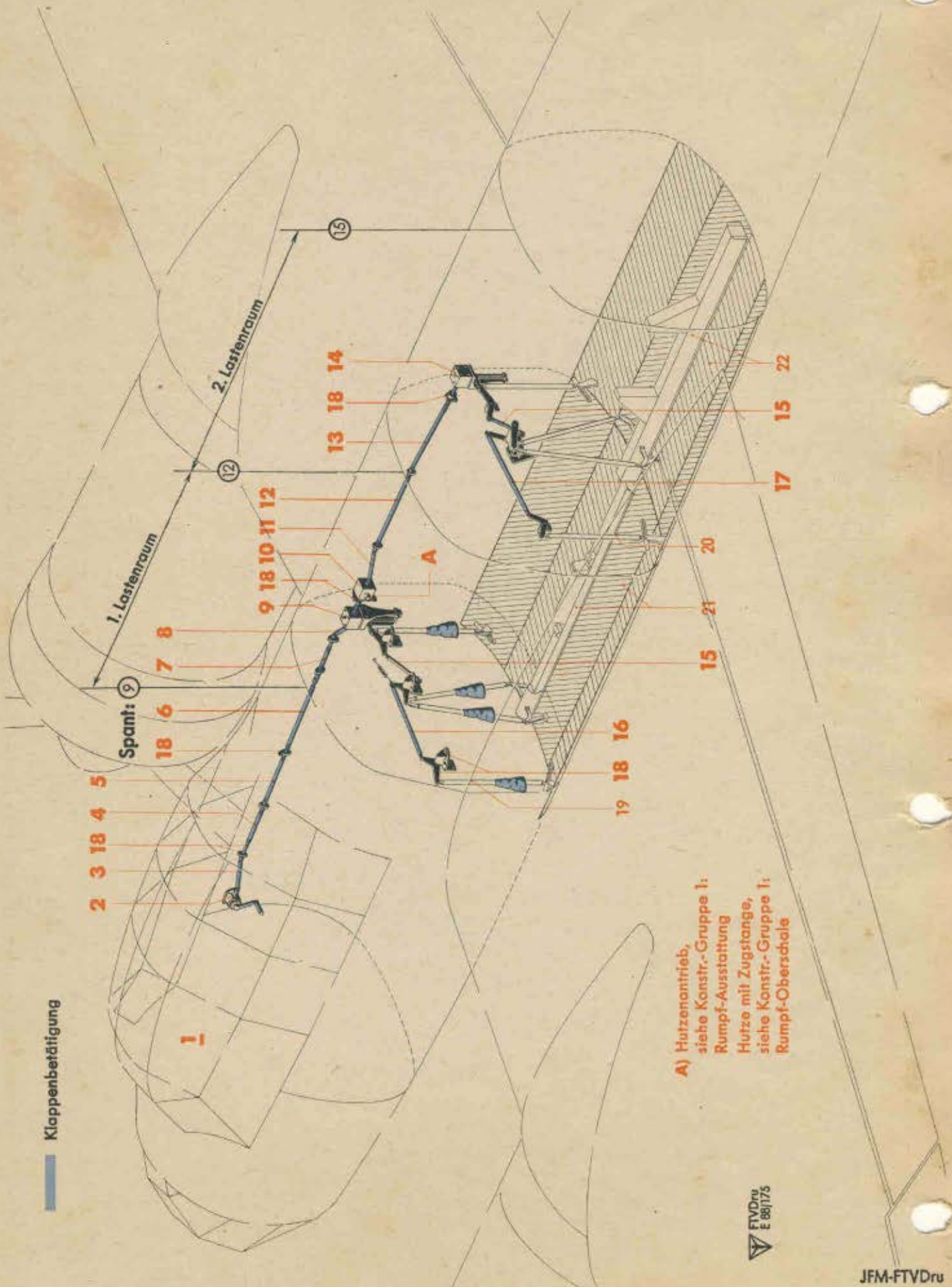

Werk-stoff	Stück	Benennung	Ersatzteil-Nr.	Bild: 12 Orts-Nr.	Bem.
		Klappenbetätigung im Rumpf, vollst. bestehend aus Bild 12-17	88.942-Z 02	1	vgl. Bild 1, Orts-Nr. 4
	1	**Kurbel, vollst.** (Aufteilung siehe Bild 13, Orts-Nr. 1)	88.942-51	2	
	1	**Welle 166 lang (Rohr 20 x 1), vollst.** (Aufteilung siehe Bild 14, Orts-Nr. 1)	88.942-73	3	
	1	**Welle 255 lang (Rohr 20 x 1)**	88.942-76	4	
	1	**Welle 310 lang (Rohr 20 x 1), vollst.** (Aufteilung siehe Bild 14, Orts-Nr. 3)	88.942-74	5	
	1	**Welle 430 lang (Rohr 20 x 1)**	88.942-77	6	
	1	**Welle 145 lang (Rohr 20 x 1)**	88.942-75	7	
	1	**Welle 178 lang (Rohr 20 x 1), vollst.** (Aufteilung siehe Bild 14, Orts-Nr. 4)	88.942-72	8	
	1	**Getriebe, am Spant 9 vorn, vollst.** (Aufteilung siehe Bild 15, Orts-Nr. 1)	88.942-52	9	
	1	**Getriebe, am Spant 9 hinten, vollst.** (Aufteilung siehe Bild 15, Orts-Nr. 30)	88.942-78	10	
	1	**Welle 212 lang (Rohr 20 x 1), vollst.** (Aufteilung siehe Bild 14, Orts-Nr. 5)	88.942-55	11	
	1	**Welle 470 lang (Rohr 20 x 1)**	88.942-58	12	
	1	**Welle 525 lang (Rohr 20 x 1), vollst.** (Aufteilung siehe Bild 14, Orts-Nr. 9)	88.942-56	13	
	1	**Getriebe, am Spant 12 hinten, vollst.** (Aufteilung siehe Bild 15, Orts-Nr. 26)	88.942-53	14	

Unbefugte Verwendung ist strafbar und macht schadenersatzpflichtig

Abwurfwaffe
(Klappenbetätigung im Rumpf)

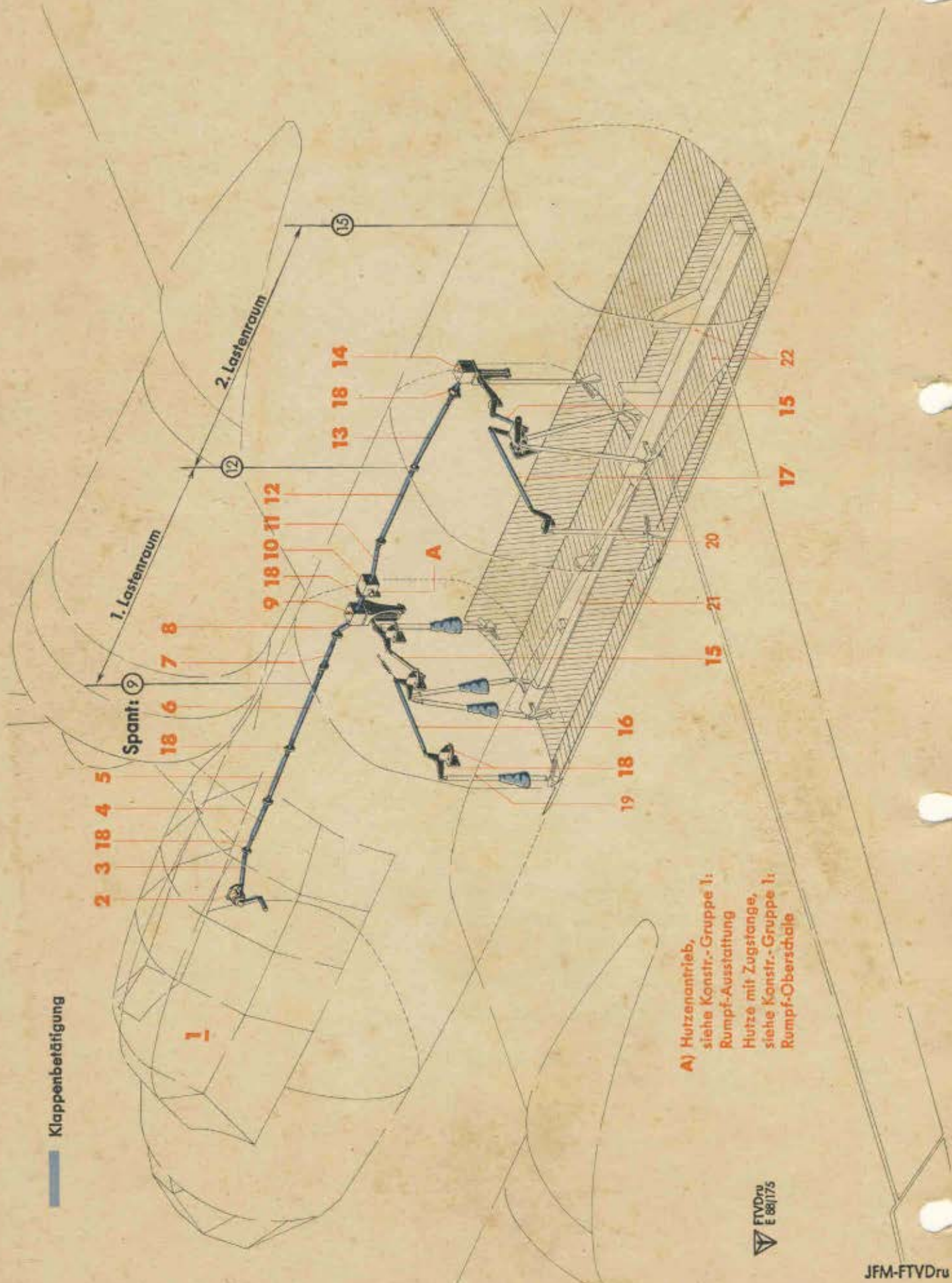

Werkstoff	Stück	Benennung	Ersatzteil-Nr.	Bild: 12 Orts-Nr.	Bem.
	2	**Stoßstange 205 lang, verstellbar (Rohr 20 x 1), vollst.** (Aufteilung siehe Bild 14, Orts-Nr. 10)	**88.942-64**	**15**	
	1	**Stoßstange 504 lang, verstellbar (Rohr 20 x 1), vollst.** (Aufteilung siehe Bild 14, Orts-Nr. 14)	**88.942-63**	**16**	
	1	**Stoßstange 523 lang, verstellbar (Rohr 20 x 1), vollst.** (Aufteilung siehe Bild 14, Orts-Nr. 17)	**88.942-67**	**17**	
		Verbindende Teile (Aufteilung siehe Bild 13-17)		**18**	aus 88.942-70/
		Lastenträger- (mit Stoßstangen und Geräte) Einbau im Rumpf, 1. Lastenraum	Aufteilung siehe Bild 22	19	
		Stoßstangen-Einbau im Rumpf, 2. Lastenraum	Aufteilung siehe Bild 28	20	
		Träger und Magazinklappen (1. Lastenraum)	s. Konstr.-Gr. 1, Rumpf-Ausstattung (Zusatzteile für Bombenausrüstung)	21	
		Träger und Magazinklappen (2. Lastenraum)		22	

Unbefugte Verwendung ist strafbar und macht schadenersatzpflichtig

Abwurfwaffe
(Klappenbetätigung im Rumpf)

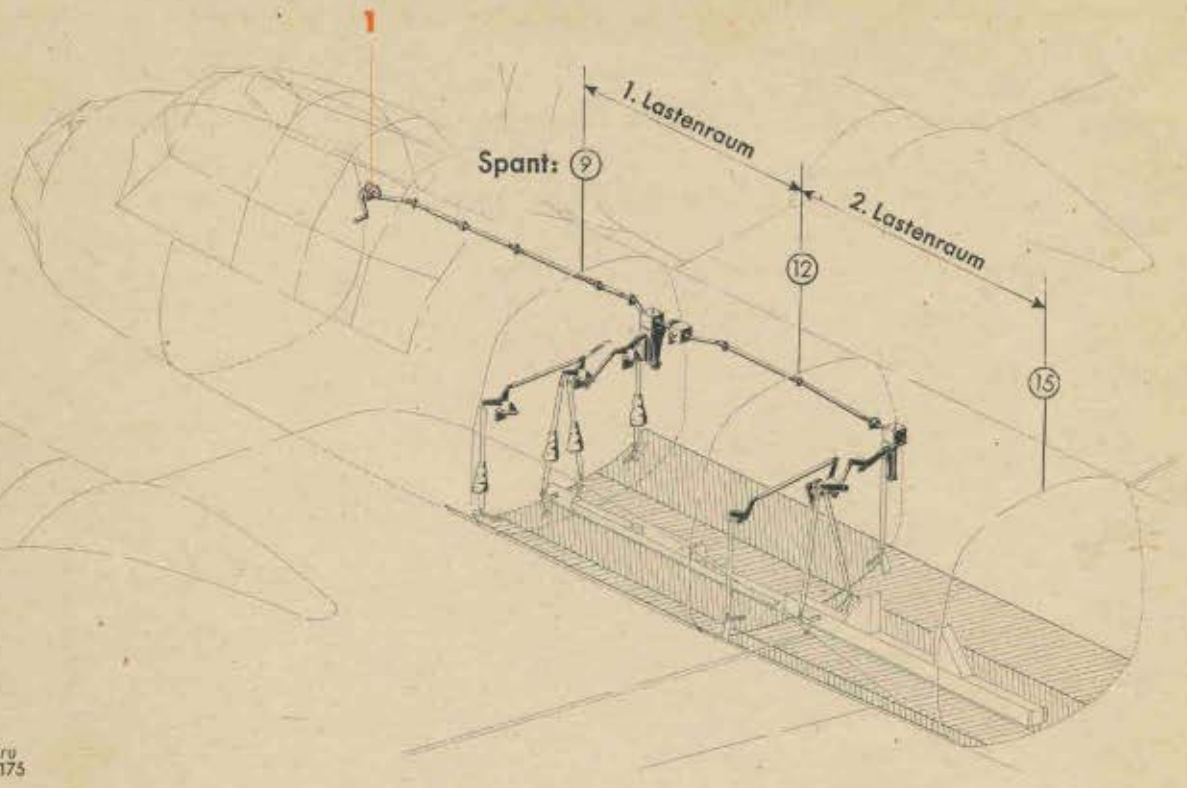

FTVDru E 88/175

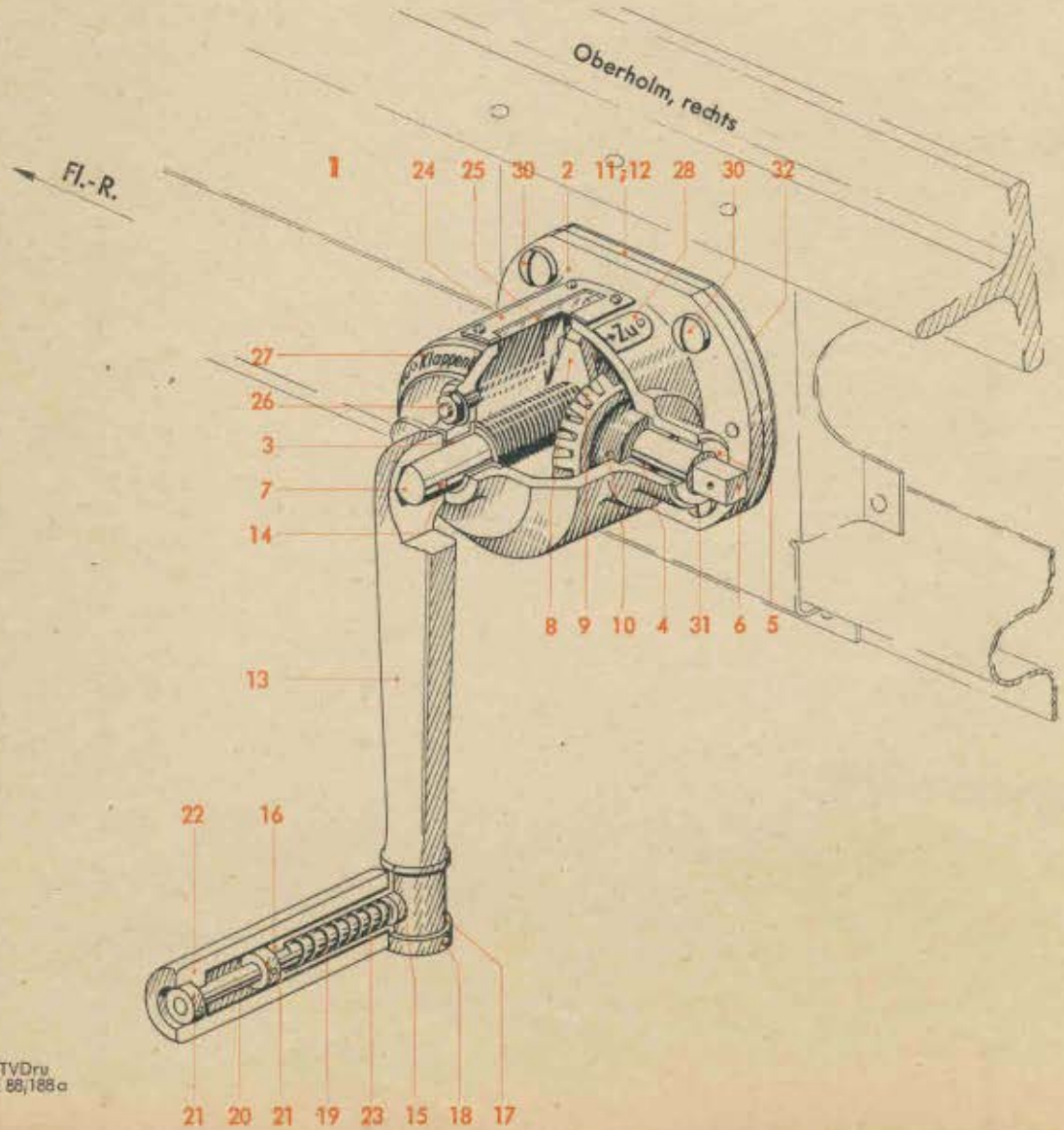

FTVDru E 88/188a

Werkstoff	Stück	Benennung	Ersatzteil-Nr.	Bild: 13 Orts-Nr.	Bem.
		Kurbel, vollst.	**88.942-51**	**1**	vgl. Bild 12, Orts-Nr. 2
		einschließlich Orts-Nr. 2-28			
	1	Gehäuse	88.942-5102	2	
	1	Buchse mit Bund	12x10 Ju N 17001	3	
	1	„ „ „	12x7 Ju N 17001	4	
	1	„ „ „	12x9 Ju N 17001	5	
	1	Welle	88.942-5105	6	
	1	„	88.942-5103	7	
	1	Zeiger	88.942-5104	8	
		„ (Behelf)	88.942-5141		
	2	Kegelrad	88.942-5207	9	
	2	Kegelstift	4x24 Ju N 15214	10	
	1	Deckel	88.942-5115	11	
	1	Buchse mit Bund	12x6 Ju N 17001	12	
	1	Hebel	88.942-5101	13	
		„ (Behelf)	88.942-5142		
	1	Kegelstift	4x28 Ju N 15214	14	
	1	Buchse	88.942-5116	15	
	1	T-Stück (Federhülse)	88.942-5106	16	
	1	Stellring	88.942-5112	17	
	1	Kegelstift	3x22 DIN 1	18	
	1	Druckfeder	88.942-5109	19	
	1	Bolzen	88.942-5107	20	
	2	Stellring	88.942-5113	21	
	1	Griff	88.942-5114	22	
	1	Hülse	88.942-5108	23	
	1	Rähmchen für Scheibe	88.942-5110	24	
Cellon	1	Scheibe	88.942-5111	25	
	1	Gewindestift mit Kegelansatz	4x14 DIN 551	26	
	1	Schild „Klappenbetätigung"	88.942-5117	27	
	1	„ „Auf-Zu"	88.942-5118	28	
		Verbindende Teile	**(aus 88.942-70/)**	**(29)**	vgl. Bild 12, Orts-Nr. 18
		hierzu Orts-Nr. 30-32			
	2	Linsenschraube	M 6x20 DIN 85[1])	30	
	2	„	M 6x28 DIN 85[1])	31	
	1	Unterlage (keilförmig)	88.942-7080	32	

[1]) Aus Flußstahl (bei Bestellung angeben)

Unbefugte Verwendung ist strafbar und macht schadenersatzpflichtig

Abwurfwaffe
(Klappenbetätigung im Rumpf)

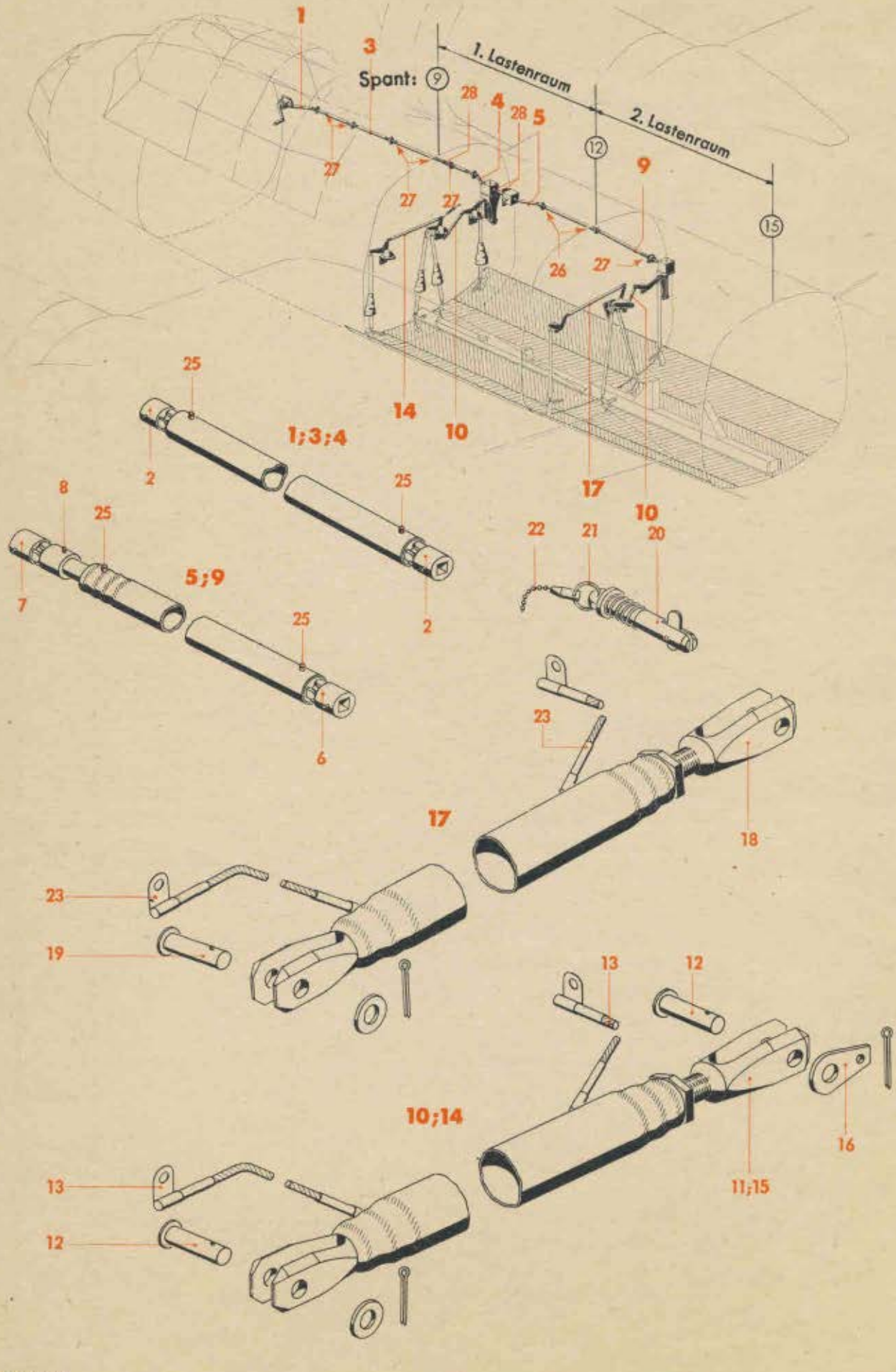

Werk-stoff	Stück	Benennung	Ersatzteil-Nr.	Bild: 14 Orts-Nr.	Bem.
		Welle 166 lang (Rohr 20 x 1), vollst.	**88.942-73**	1	vgl. Bild 12, Orts-Nr. 3
		einschließlich Orts-Nr. 2			
	2	Kugelgelenk mit Vierkantloch (aus Werner Nr. 02)	88.942-5503	2	
		Welle 310 lang (Rohr 20 x 1), vollst.	**88.942-74**	3	vgl. Bild 12, Orts-Nr. 5
		einschließlich Orts-Nr. 2			
		Welle 178 lang (Rohr 20 x 1), vollst.	**88.942-72**	4	vgl. Bild 12, Orts-Nr. 8
		einschließlich Orts-Nr. 2			
		Welle 212 lang (Rohr 20 x 1), vollst.	**88.942-55**	5	vgl. Bild 12, Orts-Nr. 11
		einschließlich Orts-Nr. 6-8			
	1	Kugelgelenk mit Vierkantloch (aus Werner Nr. 02)	88.942-5503	6	
	1	Kugelgelenk mit Vierkantloch (aus Werner Nr. 02)	88.942-5504	7	
	1	Kegelstift	3x24 DIN 1	8	
		Welle 525 lang (Rohr 20 x 1), vollst.	**88.942-56**	9	vgl. Bild 12, Orts-Nr. 13
		einschließlich Orts-Nr. 6-8			
		Stoßstange 205 lang, verstellbar (Rohr 20 x 1), vollst.	**88.942-64**	10	vgl. Bild 12, Orts-Nr. 15
		einschließlich Orts-Nr. 11-13			
	1	Gabelschraube M 8	88.942-6402	11	
	2	Bolzen mit Kopf	6 f 8x20x16,5 DIN 1434	12	
	2	Abbinder	A 3x100 Ju N 26001	13	
		Stoßstange 504 lang, verstellbar (Rohr 20 x 1), vollst.	**88.942-63**	14	vgl. Bild 12, Orts-Nr. 16
		einschließlich Orts-Nr. 12, 13, 15 und 16			
	1	Gabelschraube M 8	88.942-6302	15	
	1	Ösenblech	88.942-6305	16	
		Stoßstange 523 lang, verstellbar (Rohr 20 x 1), vollst.	**88.942-67**	17	vgl. Bild 12, Orts-Nr. 17
		einschließlich Orts-Nr. 18-23			
	1	Gabelschraube M 8	88.942-6302	18	
	1	Bolzen mit Kopf	6 f 8x20x16,5 DIN 1434	19	
	1	Bolzen 6 ø mit Ösenkopf und Sicherung	Ju N 400791	20	
	1	Spaltring (Lief. Pötz)	Sp 11	21	siehe auch Ju N 15401
	1	Kugelkette 80 lang (Lief. Pötz)	(K 77 m. 2 Nipp. Nr. 018)	22	siehe auch Ju N 117623
	2	Abbinder	A 3x100 Ju N 26001	23	

Unbefugte Verwendung ist strafbar und macht schadenersatzpflichtig

Abwurfwaffe
(Klappenbetätigung im Rumpf)

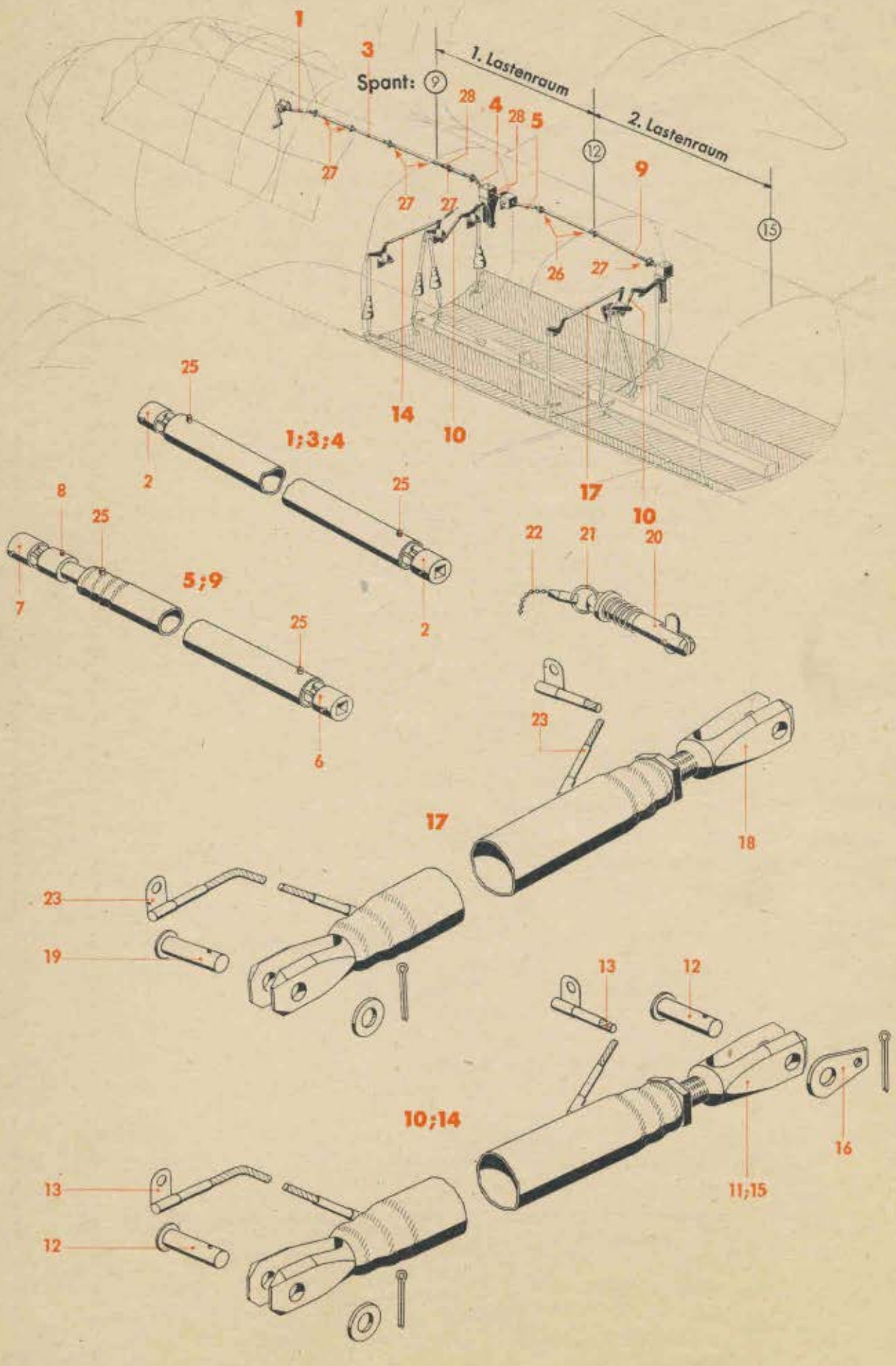

Werk-stoff	Stück	Benennung	Ersatzteil-Nr.	Bild: 14 Orts-Nr.	Bem.
		Verbindende Teile hierzu Orts-Nr. 25-28	**(aus 88.942-70/)**	**(24)**	vgl. Bild 12, Orts-Nr. 18
	17	Kegelstift	3x24 DIN 1	25	*)
	2	"	3x26 DIN 1	26	
	9	"	4x26 Ju N 15214	27	
	3	Kugelgelenk mit Vierkantloch (aus Werner Nr. 02)	88.942-5504	28	*)

*) Siehe auch Bild 15

Unbefugte Verwendung ist strafbar und macht schadenersatzpflichtig

Abwurfwaffe
(Klappenbetätigung im Rumpf)

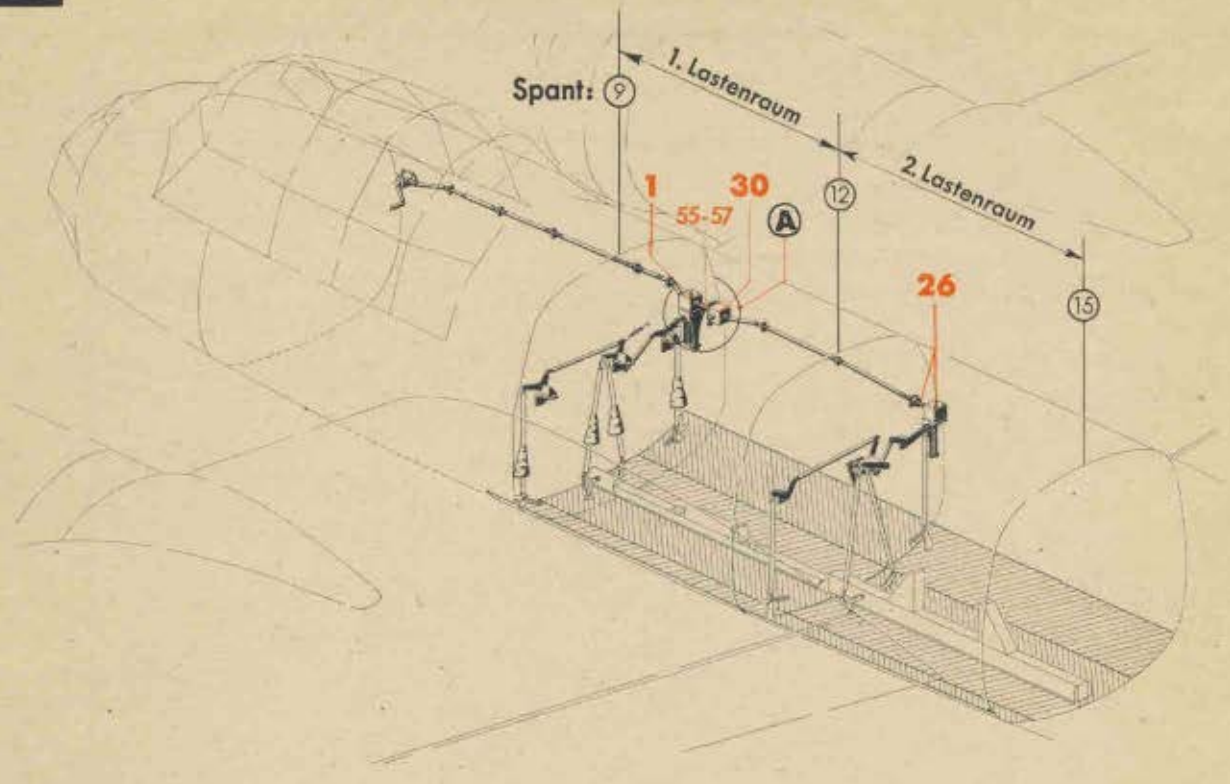

FTVDru F 88/175

Punkt: **A**

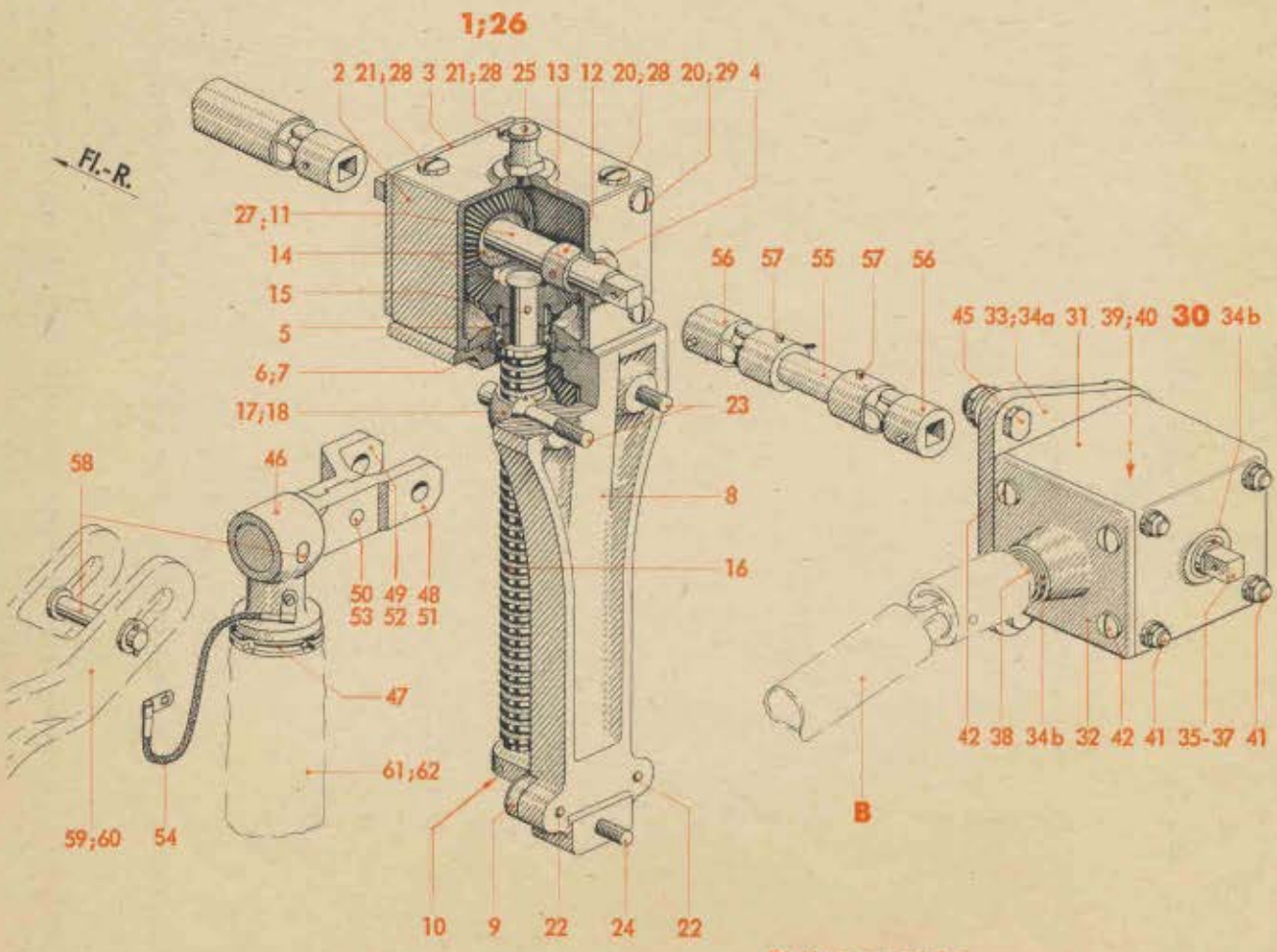

B) Hutzenantrieb, siehe Konstr.-Gruppe 1: Rumpf-Ausstattung

FTVDru E 88/189

Werk-stoff	Stück	Benennung	Ersatzteil-Nr.	Bild: 15 Orts-Nr.	Bem.
		Getriebe, am Spant 9 vorn, vollst. einschließlich Orts-Nr. 2-25	**88.942-52**	**1**	vgl. Bild 12, Orts-Nr. 9
	1	Gehäuse	88.942-5201	2	
		„ (Behelf)	88.942-5226		
	1	Deckel	88.942-5203	3	
		„ (Behelf)	88.942-5227		
	3	Buchse mit Bund	12x8 Ju N 17001	4	
	1	Scheibe	88.942-5209	5	
	1	Hochschulterlager 12 ø Bohrung	16101 DIN 625	6	
	1	Distanzscheibe	88.942-5303	7	
	1	Lager	88.942-5204	8	
	1	Unterteil	88.942-5202	9	
	1	Buchse mit Bund	10x12 Ju N 17001	10	
	1	Welle	88.942-5206	11	
	1	Stellring	88.942-5302	12	
	1	Kegelstift	3x20 DIN 1	13	
	2	Kegelrad	88.942-5207	14	
	2	Kegelstift	4x24 Ju N 15214	15	
	1	Spindel	88.942-5205	16	
	1	Gewindestück	88.942-5208	17	
	1	Führungsstück	88.942-5210	18	
	6	Linsenschraube	M 4x72 DIN 85[1])	20	
	2	„	M 4x75 DIN 85[1])	21	
	2	„	M 4x18 DIN 85[1])	22	
	2	Linsensenkschraube	M 6x30 DIN 91[1])	23	
	1	Sechskantschraube	M 6x30 DIN Kr 551	24	
	1	Druckschmierkopf	A 10 DIN Kr 1411	25	
		Getriebe, am Spant 12 hinten, vollst. einschließlich Orts-Nr. 2-25, jedoch ohne Orts-Nr. 11, 20 und 21, dafür Orts-Nr. 27-29	**88.942-53**	**26**	vgl. Bild 12, Orts-Nr. 14
	1	Welle	88.942-5301	27	
	4	Linsenschraube	M 4x70 DIN 85[1])	28	
	4	Flachrundschraube	M 4x70 Ju N 14155	29	
		Getriebe, am Spant 9 hinten, vollst. einschließlich Orts-Nr. 31-43	**88.942-78**	**30**	vgl. Bild 12, Orts-Nr. 10
	1	Gehäuse	88.942-5201	31	
		„ (Behelf)	88.942-5226		
	1	Deckel	88.942-7803	32	
		„ (Behelf)	88.942-7821		
	1	Flansch	88.942-7801	33	
		„ (Behelf)	88.942-7820		
	1	Buchse mit Bund	12x9 Ju N 17001	34a	
	3	„ „ „	12x8 Ju N 17001	34b	

[1]) Aus Flußstahl (bei Bestellung angeben)

Unbefugte Verwendung ist strafbar und macht schadenersatzpflichtig

Bau-Gruppe: **9402**

Bild: **15**

Abwurfwaffe

(Klappenbetätigung im Rumpf)

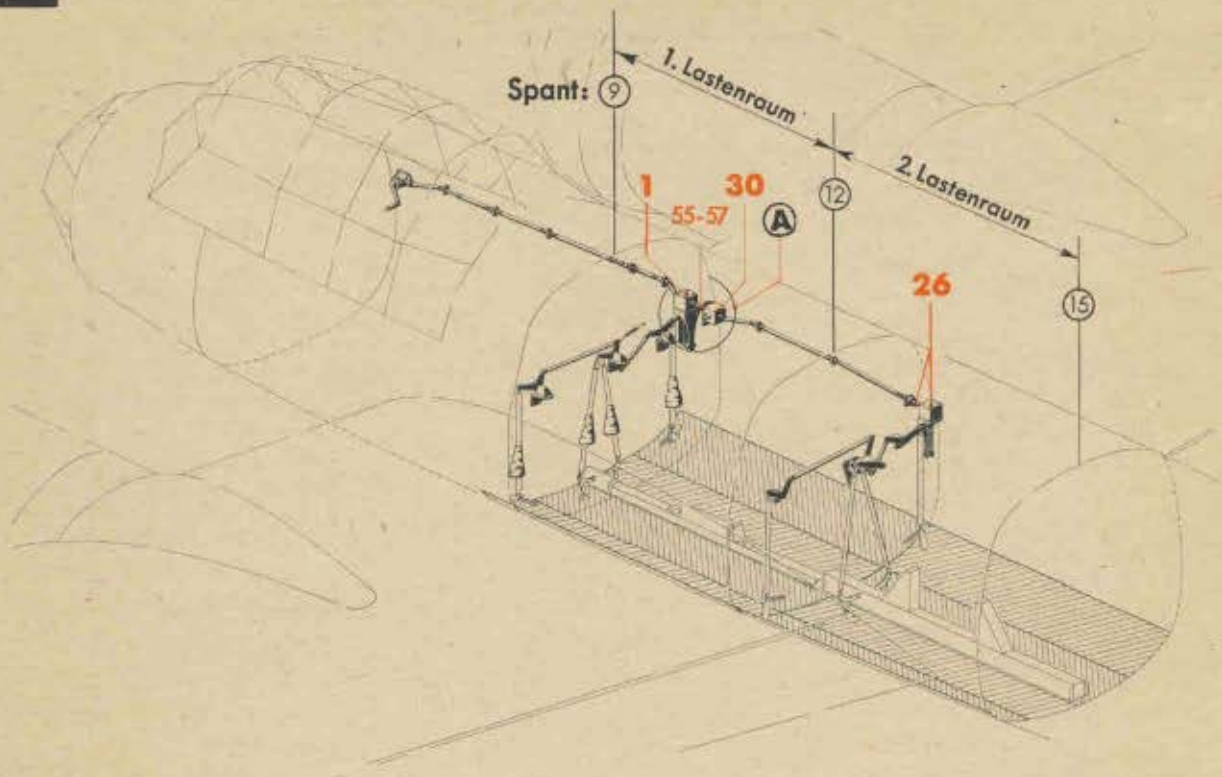

FTVDru F 88/175

Punkt: **A**

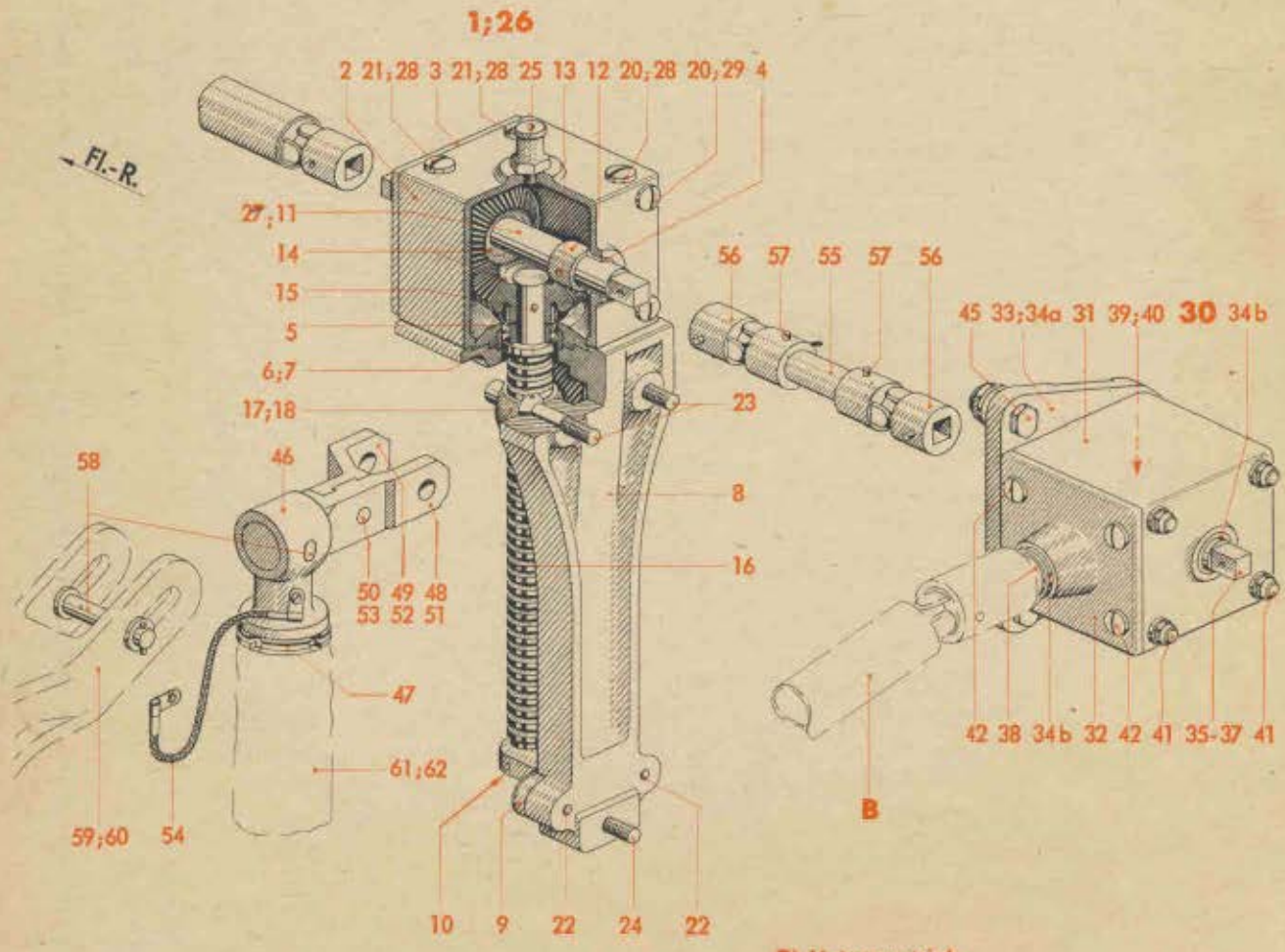

B) Hutzenantrieb, siehe Konstr.-Gruppe 1: Rumpf-Ausstattung

FTVDru E 88/189

Werk-stoff	Stück	Benennung	Ersatzteil-Nr.	Bild: 15 Orts-Nr.	Bem.
	1	Welle mit Vierkant	88.942-7804	35	
	1	Stellring	88.942-5302	36	
	1	Kegelstift	3x20 DIN 1	37	
	1	Welle mit Kerbverzahnung	88.942-7802	38	
	2	Kegelrad	88 942-5207	39	
	2	Kegelstift	4x24 Ju N 15214	40	
	4	Linsensenkschraube	M 4x75 DIN 91[1])	41	
	4	Linsenschraube	M 4x72 DIN 85[1])	42	
	1	Druckschmierkopf	A 10 DIN Kr 1411	(43)	
		Verbindende Teile hierzu Orts-Nr 45-58	**(aus 88.942-70/)**	**(44)**	vgl. Bild 12, Orts-Nr. 18
	3	Sechskantschraube	M 6x20 DIN Kr 551	45	
	2	Stangenkopf	88.942-5901	46	
	2	Nutmutter	M 18x1,5 DIN Kr 851[3])	47	
	1	Gabelteil (für Stoßstange im 1. Lastenraum)	88.942-5902	48	
	1	" (für Stoßstange im 1. Lastenraum)	88.942-5903	49	
	1	Sechskantschraube (für Stoßstange im 1. Lastenraum)	M 6x15 DIN Kr 551	50	
	1	Gabelteil (für Stoßstange im 2. Lastenraum)	88.942-6004	51	
	1	" (für Stoßstange im 2. Lastenraum)	88.942-6005	52	
	1	Linsensenkschraube (für Stoßstange im 2. Lastenraum)	M 6x14 DIN 91[1])	53	
	2	Abbinder	A 3x100 Ju N 26001	54	
	1	Welle	88.942-7073	55	
	*)	Kugelgelenk mit Vierkantloch (aus Werner Nr. 02)	88.942-5504	56	
	*)	Kegelstift	3 x 24 DIN 1	57	
	2	Bolzen (Splintbolzen)	6 x 48 Lg N 15229	58	
		Hebel (für 1. Lastenraum)	Aufteilung siehe Bild 17	59	
		Hebel (für 2. Lastenraum)	Aufteilung siehe Bild 17	60	
		Stoßstange, federnd (für 1. Lastenraum)	Aufteilung siehe Bild 22	61	
		Stoßstange, federnd (für 2. Lastenraum)	Aufteilung siehe Bild 28	62	

[1]) Aus Flußstahl (bei Bestellung angeben)
[3]) Aus Leichtmetall (bei Bestellung angeben)
*) Stückzahl siehe Bild 14

Unbefugte Verwendung ist strafbar und macht schadenersatzpflichtig

Abwurfwaffe
(Klappenbetätigung im Rumpf)

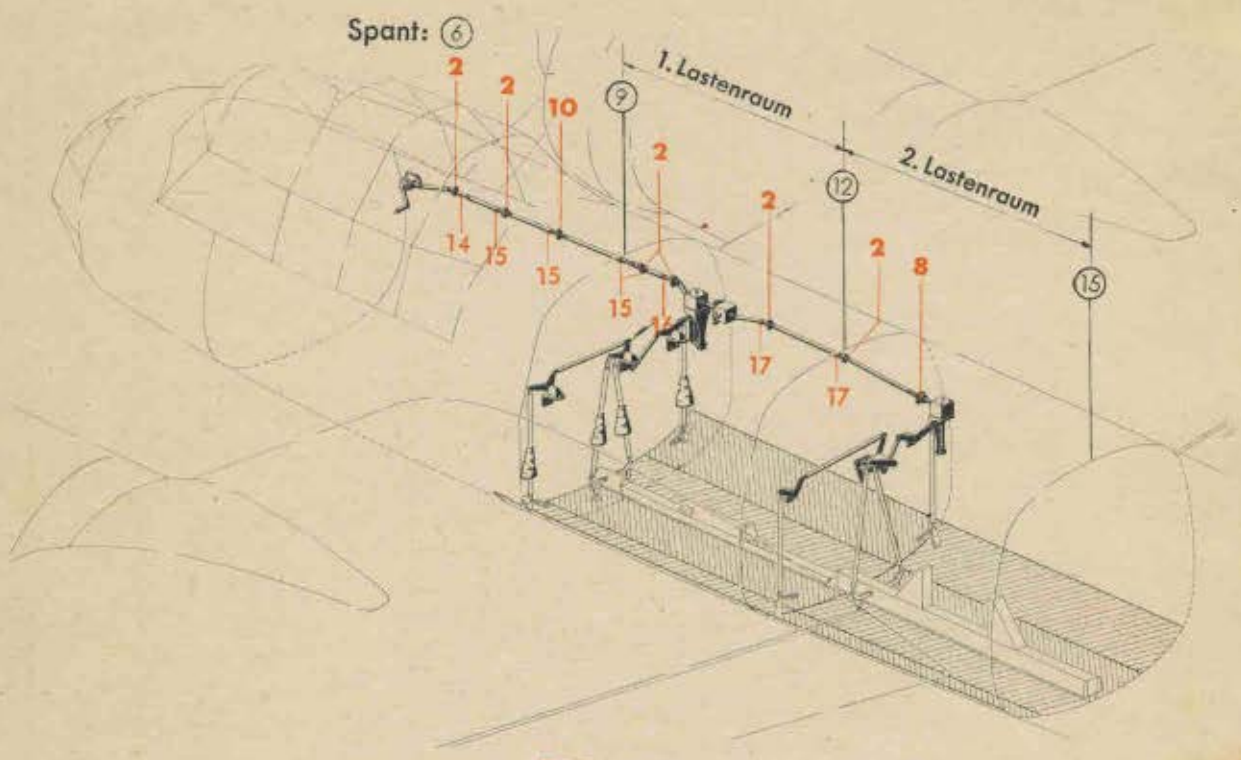

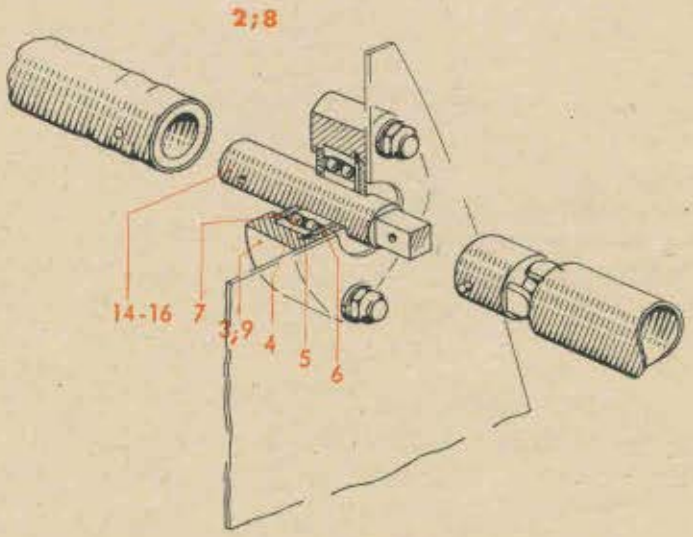

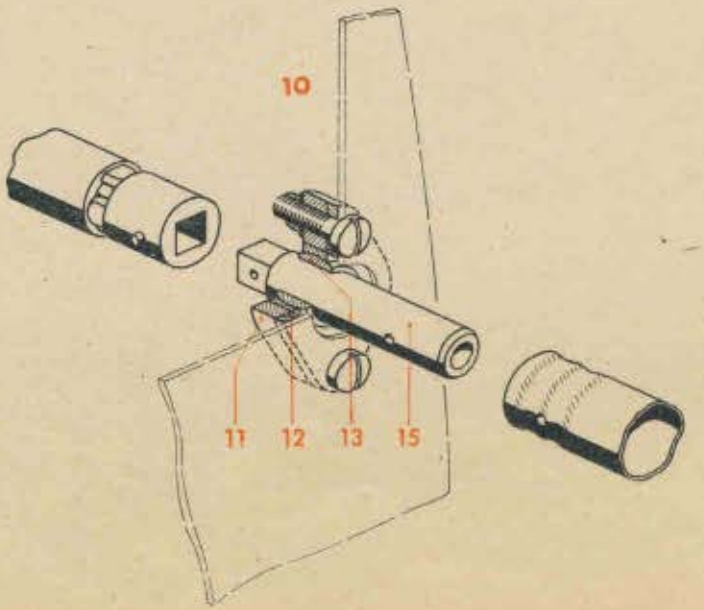

Werk-stoff	Stück	Benennung	Ersatzteil-Nr.	Bild: 16 Orts-Nr.	Bem.
		Verbindende Teile (aus 88.942-70/)		(1)	vgl. Bild 12, Orts-Nr. 18
		hierzu Orts-Nr. 2-17			
		Lagerung am Spant 6, 7, 8 a, 8 b, 10, 11		2	
		hierzu Orts-Nr. 3-7			
	6	Lager	88.942-7046	3	
		„ (Behelf)	88.942-7068		
	6	Pendelkugellager 12 ø Bohrung	1201 DIN 630	4	
	6	Sg-Ring	J 32 x 1,2 Lg N 15237	5	
	6	Scheibe 32 ø (Filz)	88.942-7053	6	
	6	„ 29 ø („)	88.942-7054	7	
		Lagerung am Spant 12		8	
		hierzu je 1 Stck. Orts-Nr. 4-7 und 9			
	1	Lager	88.942-7045	9	
		„ (Behelf)	88.942-7067		
		Lagerung am Spant 8		10	
		hierzu Orts-Nr. 11-13			
	1	Lagerblech	88.942-7081	11	
	1	Beilage	88.942-7082	12	
	1	Gelenklager	GL 12 DIN L 351	13	
	1	Zapfen 141 lang	88.942-7041	14	
	4	„ 59 „	88.942-5502	15	
	1	„ 91 „	88.942-7042	16	
	2	Welle 50 lang	88.942-7036	17	

Unbefugte Verwendung ist strafbar und macht schadenersatzpflichtig

Abwurfwaffe
(Klappenbetätigung im Rumpf)

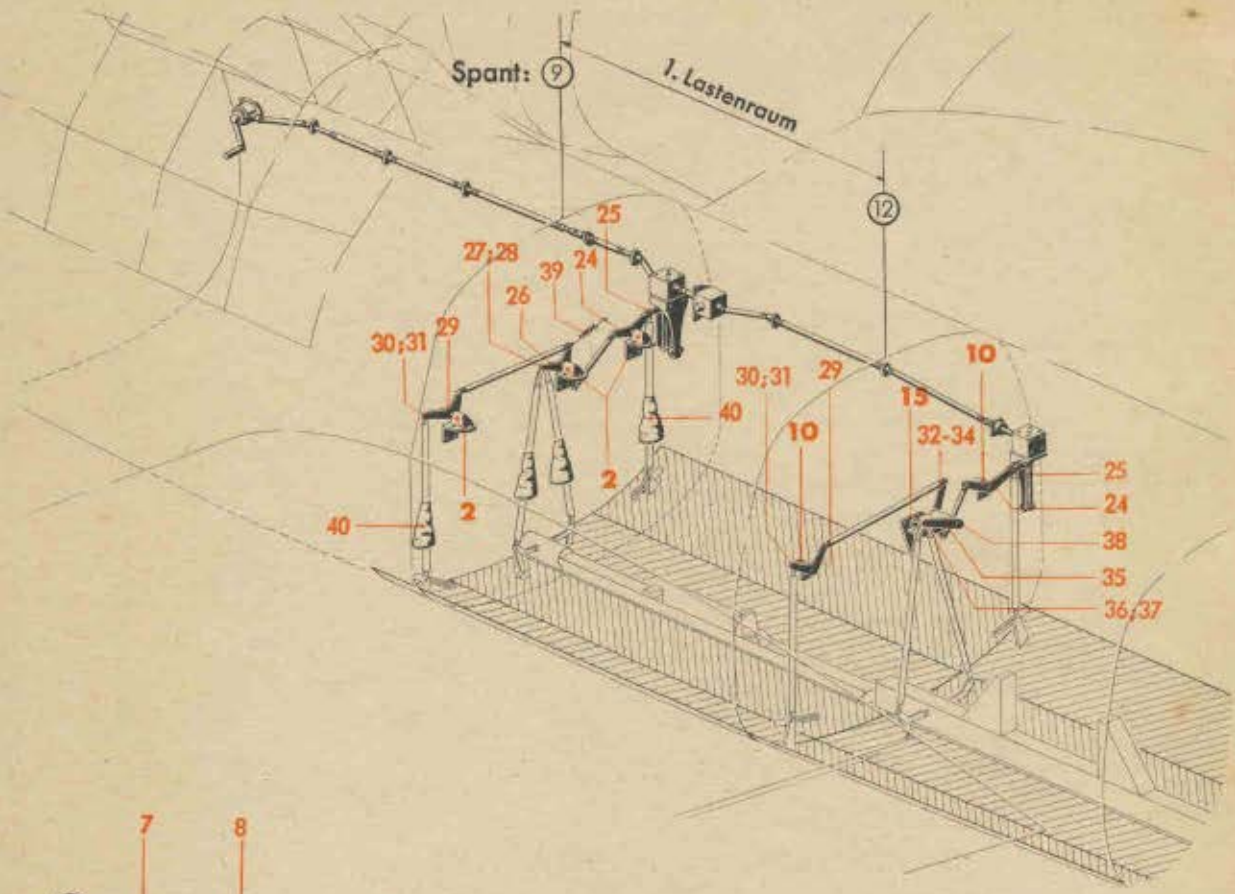

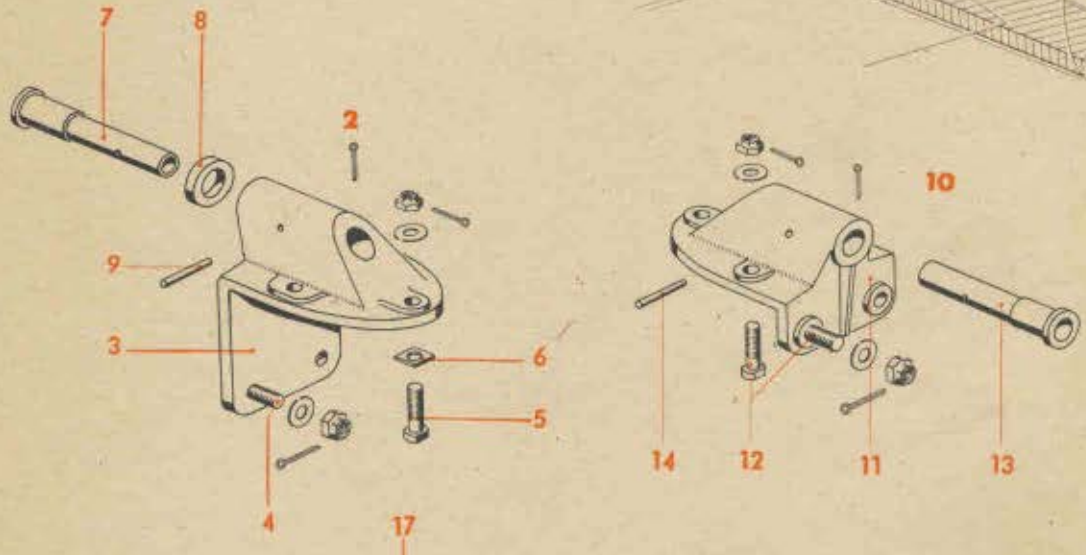

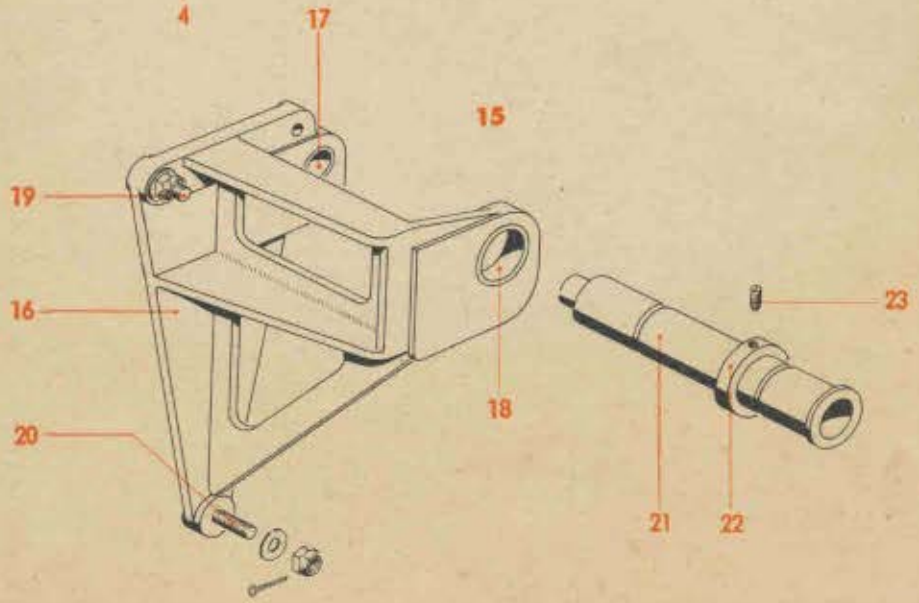

Werkstoff	Stück	Benennung	Ersatzteil-Nr.	Bild: 17 Orts-Nr.	Bem.
		Verbindende Teile hierzu Orts-Nr. 2-43	**(aus 88.942-70/)**	(1)	vgl. Bild 12, Orts-Nr. 18
		Hebellagerung am Spant 9 hierzu Orts-Nr. 3-9		2	
	3	Lager	88.942-7021	3	
	6	Zweikantschraube M 6 x 22	88.942-7074	4	
	9	„ M 6 x 30	88.942-7069	5	
	6	Unterlegscheibe, keilförmig	88.942-7071	6	
	3	Bolzen	88.942-7031	7	
	3	Scheibe	88.942-7040	8	
	3	Kegelstift	3 x 28 DIN 1	9	
		Hebellagerung am Spant 12, links und rechts hierzu Orts-Nr. 11-14		10	
	2	Lager	88.942-7022	11	
	10	Zweikantschraube M 6 x 25	88.942-7070	12	
	2	Bolzen	88.942-7030	13	
	2	Kegelstift	3 x 28 DIN 1	14	
		Hebellagerung am Spant 12, mitten hierzu Orts-Nr. 16-23		15	
	1	Lager	88.942-7020	16	
		„ (Behelf)	88.942-70 H 01		
	1	Buchse mit Bund	14 x 12 Ju N 17001	17	
	1	„ „ „	25 x 12 Ju N 17001	18	
	2	Zweikantschraube M 6 x 25	88.942-7070	19	
	1	„ M 6 x 34	88.942-7072	20	
	1	Welle	88.942-7032	21	
	1	Stellring	88.942-7039	22	
	1	Gewindestift mit Spitze	4 x 6 DIN 553	23	
	2	Hebel	88.942-7024	24	
		„ (Behelf)	88.942-7061		
	4	Gleitbuchse	88.942-7037	25	
	1	Hebel	88.942-7025	26	
		„ (Behelf)	88.942-70 H 03		
	1	Gelenklager	GL 6 DIN L 351	27	
	2	Ring	88.942-7044	28	
	2	Hebel	88.942-7023	29	
		„ (Behelf)	88.942-7060		
	2	Gelenklager	GL 6 DIN L 351	30	
	4	Ring	88.942-7044	31	
	1	Hebel	88.942-7026	32	
		„ (Behelf)	88.942-7063		
	1	Kegelstift	5 x 50 Ju N 15214	33	
	1	„	5 x 60 Ju N 15214	34	

Unbefugte Verwendung ist strafbar und macht schadenersatzpflichtig

Abwurfwaffe
(Klappenbetätigung im Rumpf)

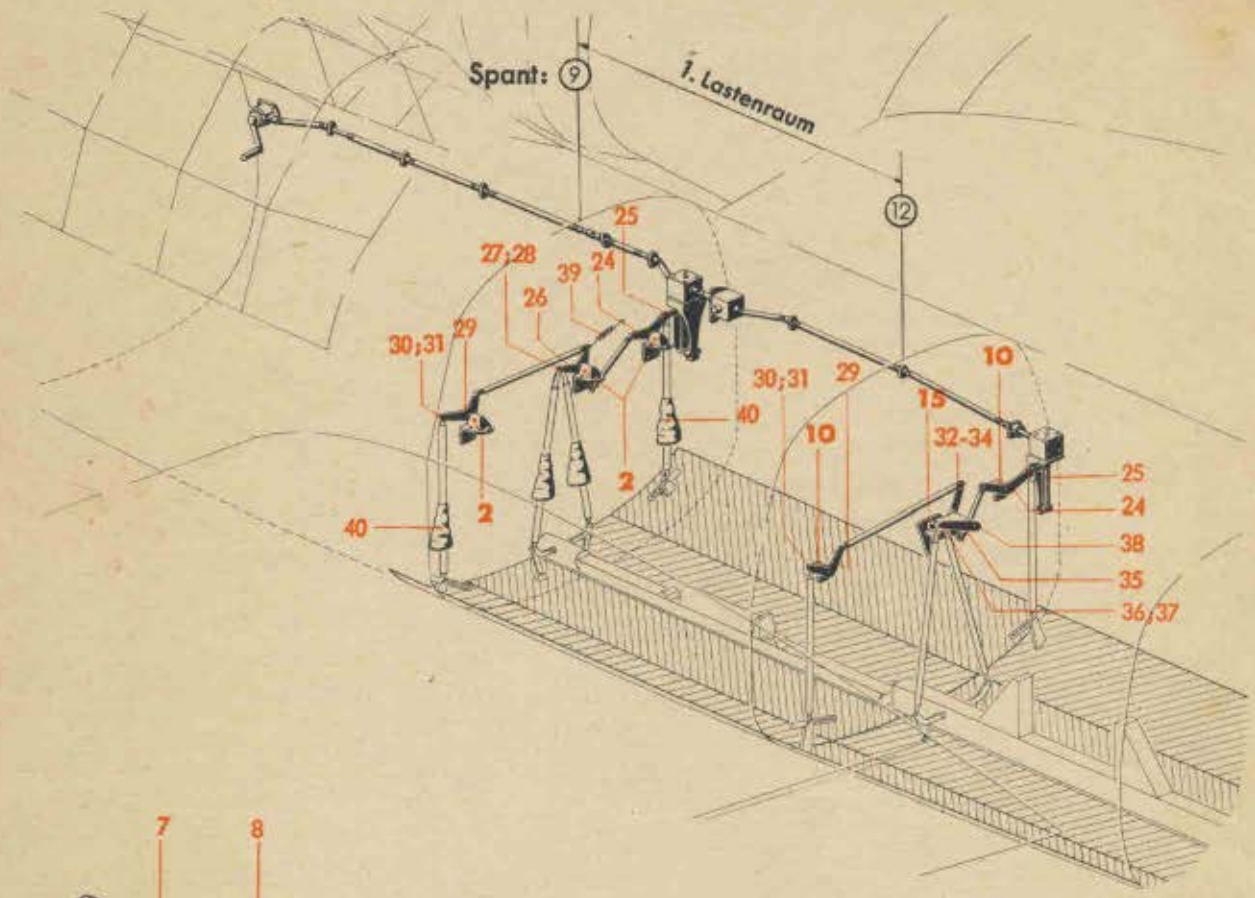

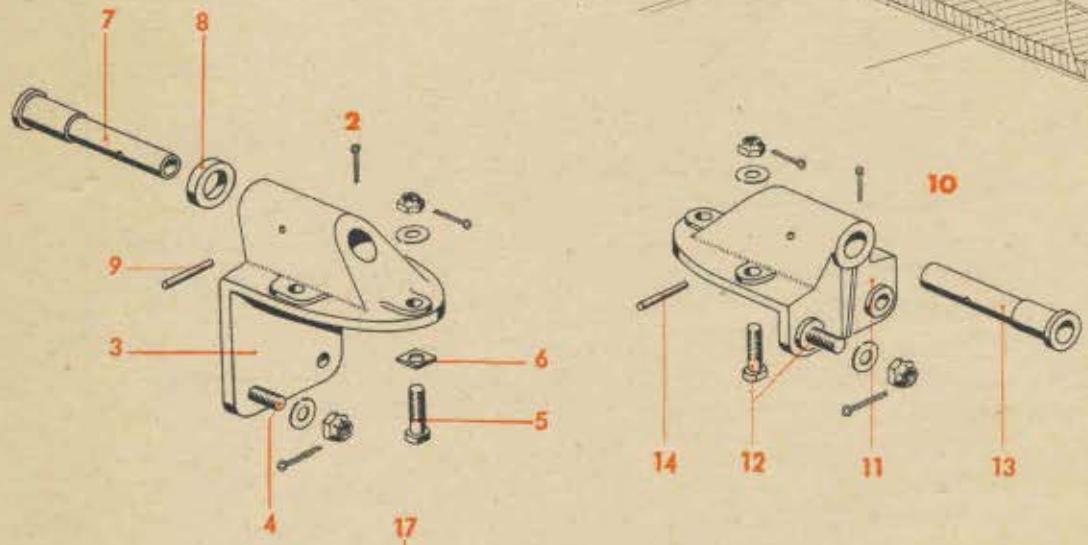

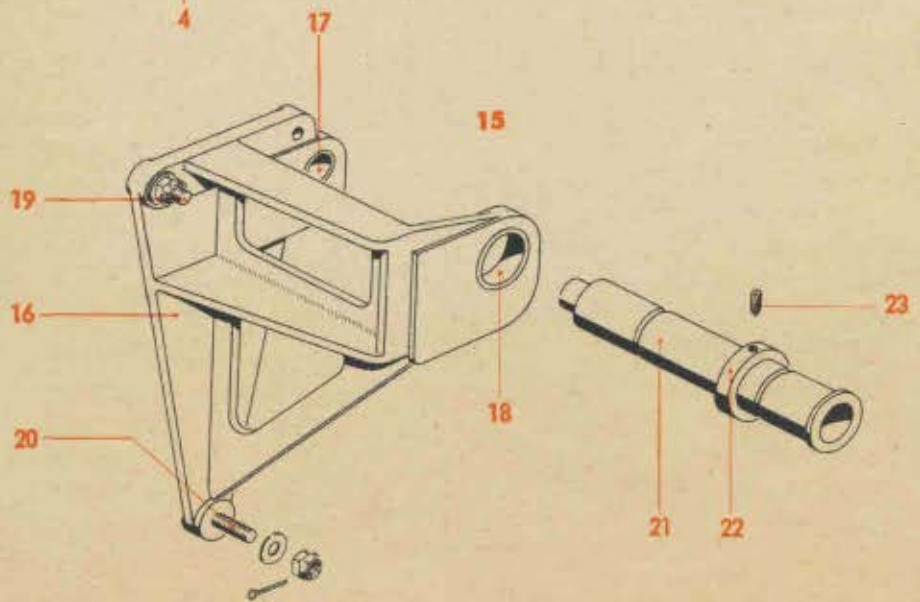

Ersatzteil-Liste **Ju 88**	Ausrüstung **Abwurfwaffe** **(Klappenbetätigung im Rumpf)**	Bau-Gruppe: **9402**
		Seite: 32

Werkstoff	Stück	Benennung	Ersatzteil-Nr.	Bild: 17 Orts-Nr.	Bem.
	1	Hebel	88.942-7027	35	
		„ (Behelf)	88.942-7064		
	1	Gelenklager	GL 6 DIN L 351	36	
	2	Ring	88.942-7044	37	
	2	Kegelstift	5 x 50 Ju N 15214	38	
	1	Zugfeder	88.942-7079	39	
	4	Hose für Stoßstange	88.942-70 H 02	40	
	8	Abbinder	A 3 x 100 Ju N 26001	(41)	
	3	„	B 4 x 160 Ju N 26001	(42)	
	2	„	B 4 x 200 Ju N 26001	(43)	

Unbefugte Verwendung ist strafbar und macht schadenersatzpflichtig

Abwurfwaffe

1

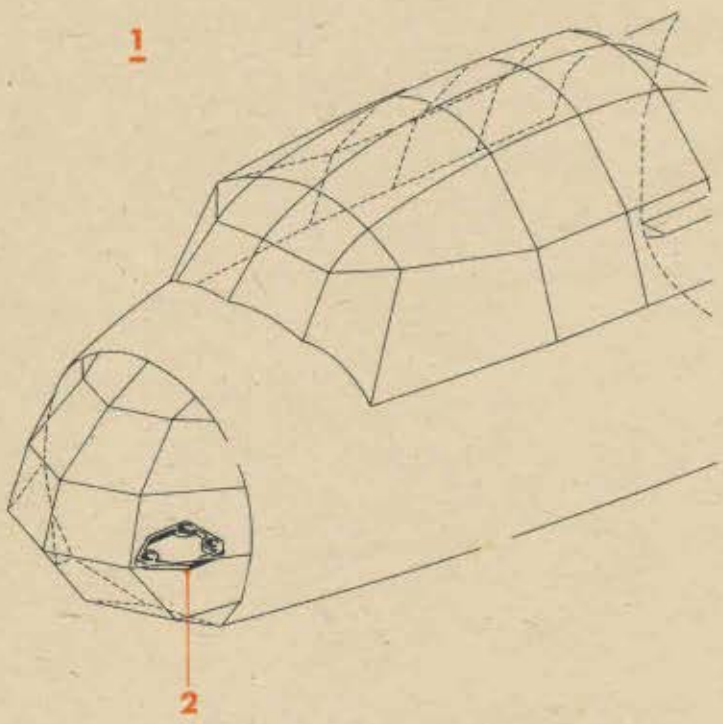

FTVDru
E 88/177

2

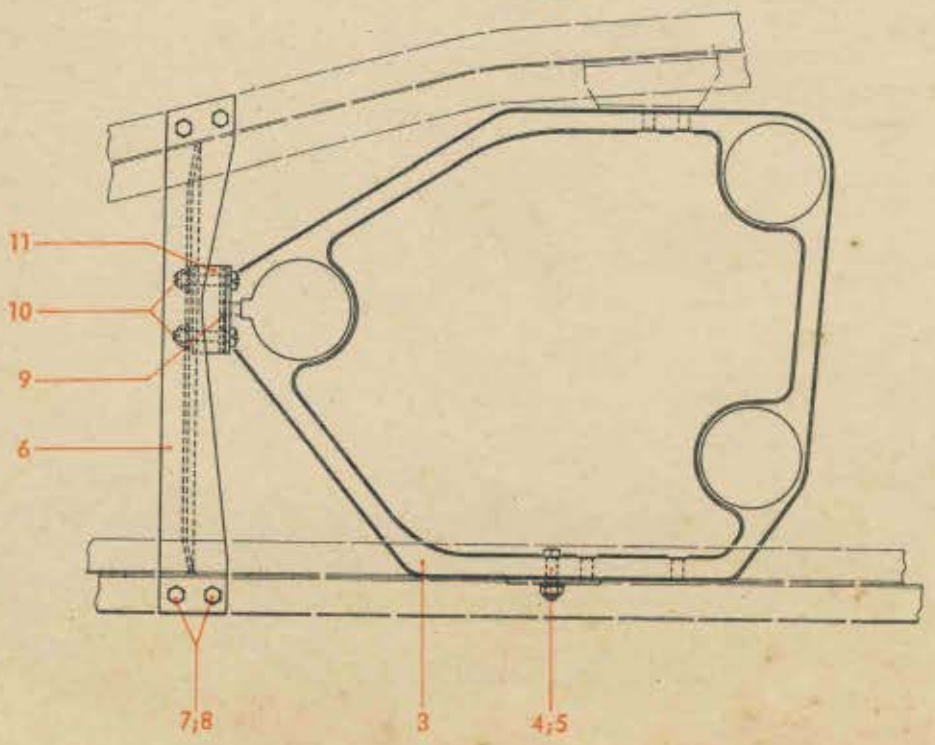

FTVDru
E 88/360

Werk-stoff	Stück	Benennung	Ersatzteil-Nr.	Bild: 18 Orts-Nr.	Bem.
		Visierlagerungen, vollst. einschließlich Orts-Nr. 2-11	**88.946-Z 11**	**1**	vgl. Bild 1, Orts-Nr. 5
	1	**Lotfe-Lagerung, vollst.** einschließlich Orts-Nr. 3-11	**88.942-225***)	**2**	
	1	Lagerung	88.942-200.01	3	
		„ (Behelf)	88.942-200.15		
	3	Sechskantbolzen 6 ø, nicht abgesetzt	24 Ju N 113834	4	
	3	Sechskantmutter, selbstsichernd	M 6 S[1])	5	siehe auch Ju N 14404
	1	Träger	88.942-225.01	6	
	4	Sechskantschraube	M 5x14 Lg N 14180	7	
	4	Sechskantmutter, selbstsichernd	M 5 S[1])	8	siehe auch Ju N 14404
	1	Anschlußblech	88.942-225.02	9	
	2	Linsenbolzen	M 6x28 DIN L 53	10	
	1	Beilage	88.942-225.03	11	

*) Gehört nicht zum Lieferumfang des Flugzeuges, sondern gilt als RLM-Sonderbestellung

[1]) Aus Flußstahl (bei Bestellung angeben)

Unbefugte Verwendung ist strafbar und macht schadenersatzpflichtig

Abwurfwaffe
(Heißanlage für Rumpflasten)

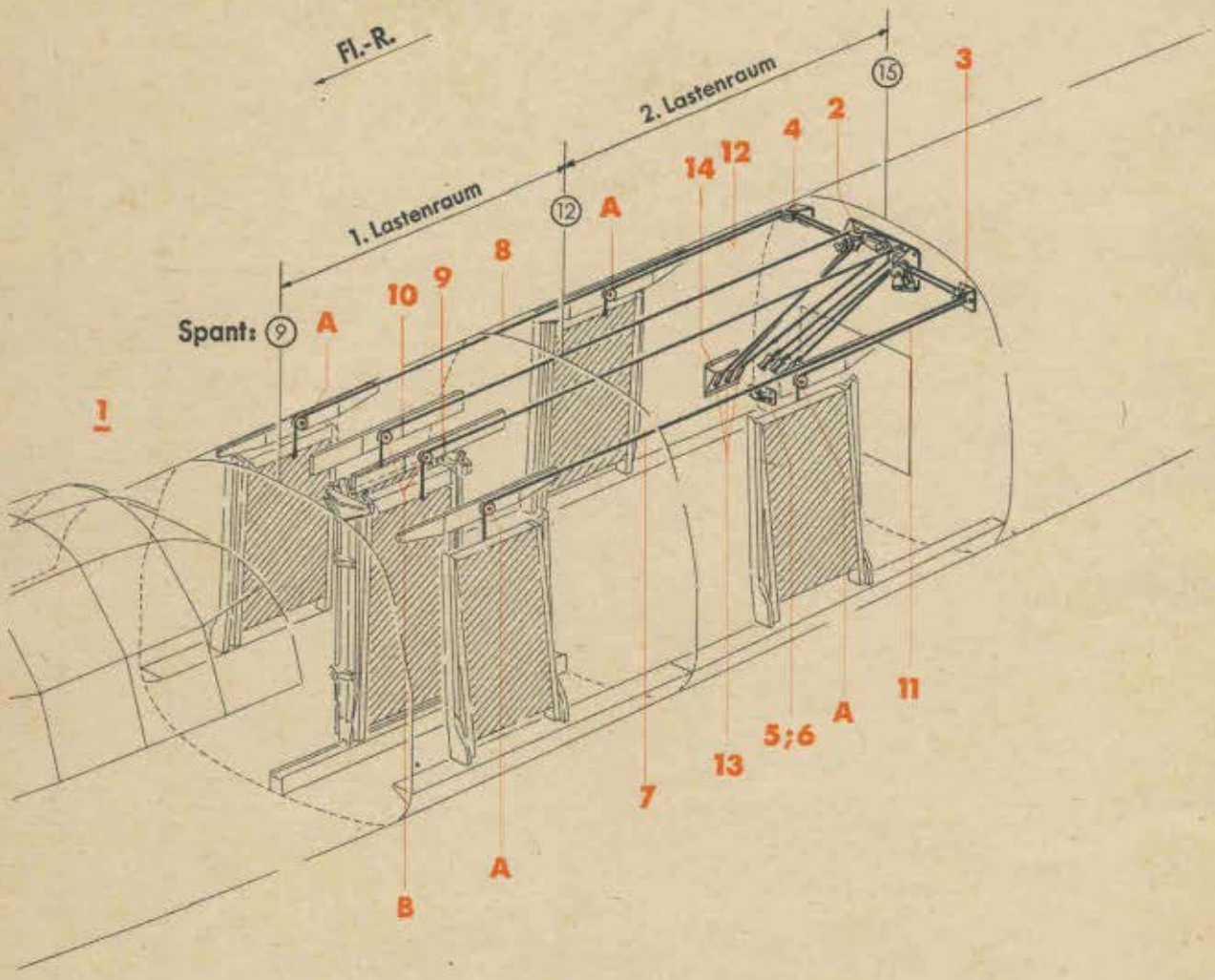

A) Seitliche Rollenlagerung, siehe Konstr.-Gruppe 1: Rumpf-Oberschale

B) Mittlere Rollenlagerung, siehe Konstr.-Gruppe 1: Rumpf-Ausstattung

Werk-stoff	Stück	Benennung	Ersatzteil-Nr.	Bild: 19 Orts-Nr.	Bem.
		Heißanlage für Rumpfiasten, vollst. bestehend aus Bild 19-21	**88.942-Z 05**	**1**	vgl. Bild 1, Orts-Nr. 6
	1	**Mittleres Rollenlager, vollst.** (Aufteilung siehe Bild 20, Orts-Nr. 1)	**88.942-140**	**2**	
	1	**Bock (Seitliches Rollenlager, links), vollst.** (Aufteilung siehe Bild 20, Orts-Nr. 14)	**88.942-144**	**3**	
	1	**Bock (Seitliches Rollenlager, rechts), vollst.** (Aufteilung siehe Bild 20, Orts-Nr. 24)	**88.942-143**	**4**	
	1	**Bock für Ablenkrolle, vollst.** (Aufteilung siehe Bild 20, Orts-Nr. 35)	**88.942-156**	**5**	
	1	**Riegel, vollst.** (Aufteilung siehe Bild 20, Orts-Nr. 42)	**88.942-162**	**6**	
	1	**Seil 3950 lang (Drahtseil 4,2 DIN L 9), für 1. Lastenraum, links**	**88.942-148**	**7**	
	1	**Seil 3882 lang (Drahtseil 4,2 DIN L 9) für 1. Lastenraum, rechts**	**88.942-147**	**8**	
	1	**Seil 3668 lang (Drahtseil 4,2 DIN L 9) für 1. Lastenraum, Mitte, links**	**88.942-149**	**9**	
	1	**Seil 3827 lang (Drahtseil 4,2 DIN L 9) für 1. Lastenraum, Mitte, rechts**	**88.942-150**	**10**	
	1	**Seil 2325 lang (Drahtseil 4,2 DIN L 9) für 2. Lastenraum, links**	**88.942-152**	**11**	
	1	**Seil 2315 lang (Drahtseil 4,2 DIN L 9) für 2. Lastenraum, rechts**	**88.942-151**	**12**	
	6	**Halterung, vollst.** (Aufteilung siehe Bild 21, Orts-Nr. 1)	**88.942-160**	**13**	
		Befestigungsteile (Aufteilung siehe Bild 21, Orts-Nr. 7)		**14**	aus 88.942-102

Unbefugte Verwendung ist strafbar und macht schadenersatzpflichtig

Abwurfwaffe
(Heißanlage für Rumpflasten)

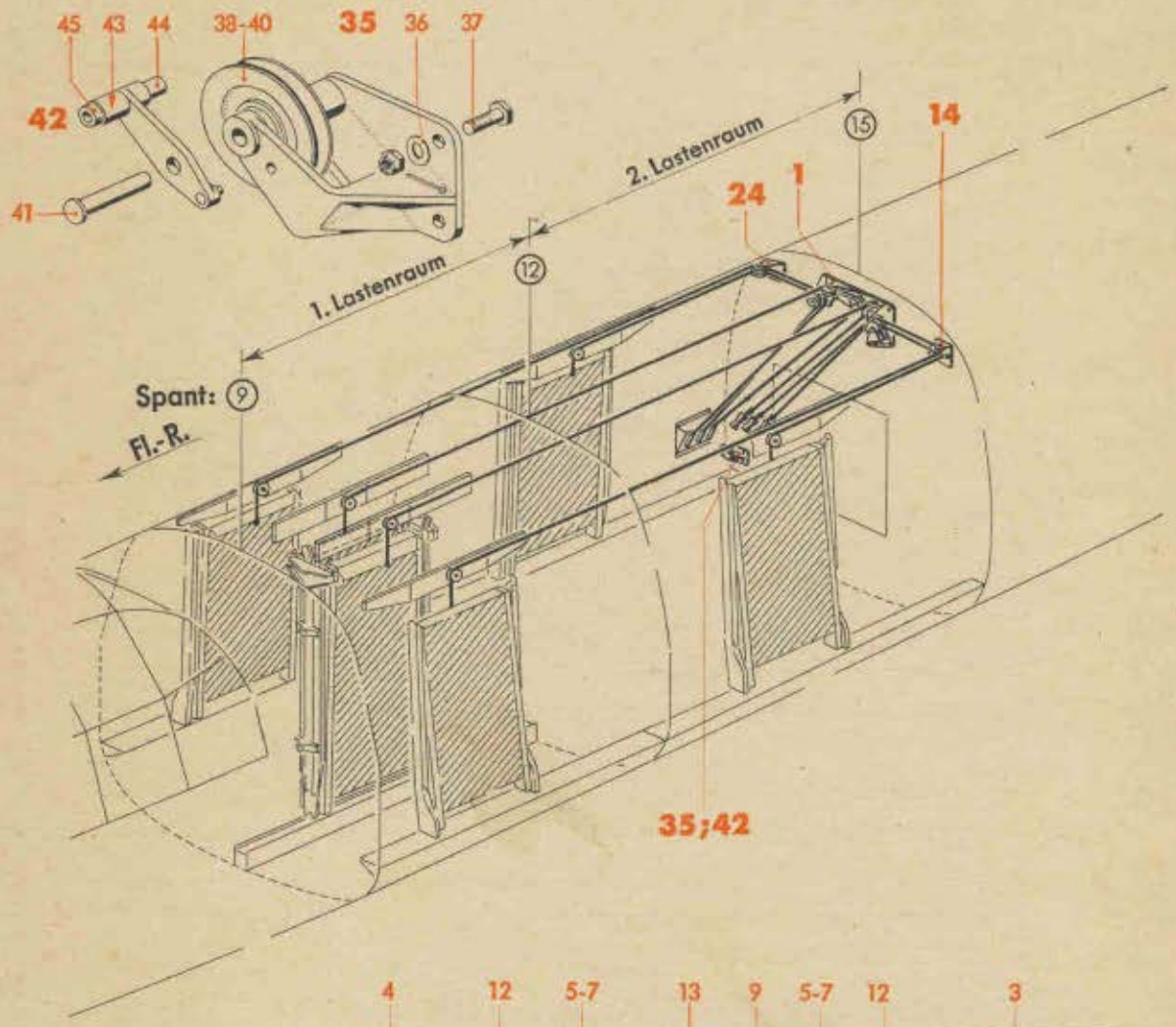

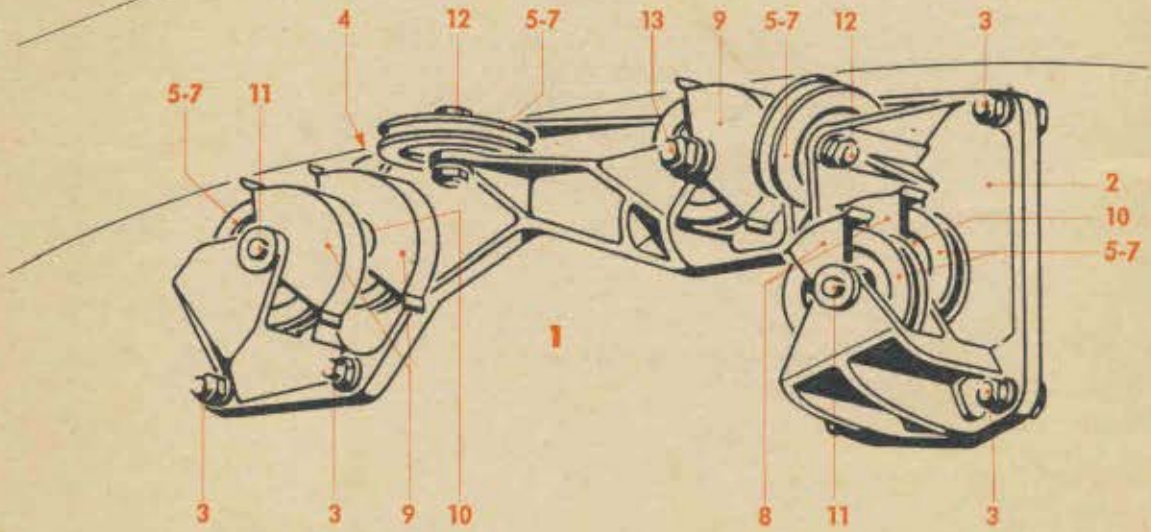

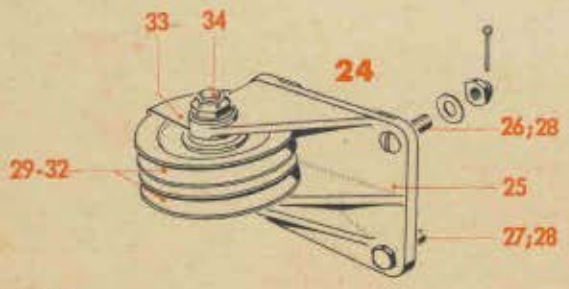

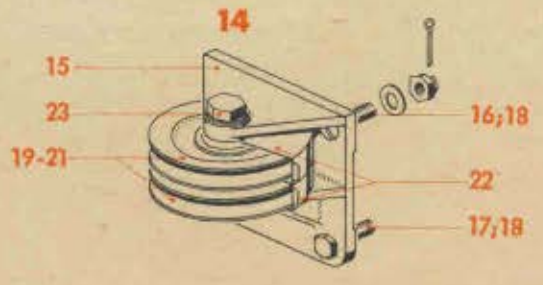

Werkstoff	Stück	Benennung	Ersatzteil-Nr.	Bild: 20 Orts-Nr.	Bem.
		Mittleres Rollenlager, vollst. einschließlich Orts-Nr. 2-13	**88.942-140**	**1**	vgl. Bild 19, Orts-Nr. 2
	1	Lagerplatte	88.942-140.01	2	
	6	Sechskantschraube	M 6 x 25 DIN Kr 551	3	
	1	„	M 6 x 20 DIN Kr 551	4	
	7	Rolle	88.942-140.02	5	
	7	Hochschulterkugellager 8 ø Bohrung	EL 8 DIN 625	6	
	14	Ring 2,5 dick	88.942-140.08	7	
	4	Kappe, einbaufertig	88.942-140.03/04	8	
	3	„ „	88.942-140.05/06	9	
	2	Bolzen mit Kopf	8 f 8 x 36 DIN 1434	10	
	2	„ „ „	8 f 8 x 32 DIN 1434	11	
	2	Sechskantbolzen 8 ø, nicht abgesetzt	40 Ju N 113835	12	
	1	„ 8 ø, „ „	44 Ju N 113835	13	
		Bock (Seitliches Rollenlager, links) vollst. einschließlich Orts-Nr. 15-23	**88.942-144**	**14**	vgl. Bild 19, Orts-Nr. 3
	1	Bock	88.942-144.01	15	
	2	Linsensenkschraube	M 6 x 18 DIN 91[1]	16	
	2	Sechskantschraube	M 6 x 14 DIN Kr 551	17	
	4	Sechskantmutter, selbstsichernd	M 6 S[3]	18	siehe auch Ju N 14404
	2	Rolle	88.942-140.02	19	
	2	Hochschulterkugellager 8 ø Bohrung	EL 8 DIN 625	20	
	4	Ring 2,5 dick	88.942-140.08	21	
	2	Kappe, einbaufertig	88.942-144.02/03	22	
	1	Sechskantbolzen 8 ø, nicht abgesetzt	54 Ju N 113835	23	
		Bock (Seitliches Rollenlager, rechts) vollst. einschließlich Orts-Nr. 25-34	**88.942-143**	**24**	vgl. Bild 19, Orts-Nr. 4
	1	Bock	88.942-143.01	25	
	2	Linsensenkschraube	M 6 x 22 DIN 91[1]	26	
	2	Sechskantschraube	M 6 x 25 DIN Kr 551	27	
	4	Sechskantmutter, selbstsichernd	M 6 S[3]	28	siehe auch Ju N 14404
	2	Rolle	88.942-140.02	29	
	2	Hochschulterkugellager 8 ø Bohrung	EL 8 DIN 625	30	
	2	Ring 2,5 dick	88.942-140.08	31	
	2	„ 3,5 „	88.942-140.09	32	
	2	Kappe	88.948-236.15	33	
	1	Sechskantbolzen 8 ø, nicht abgesetzt	54 Ju N 113835	34	
		Bock für Ablenkrolle, vollst. einschließlich Orts-Nr. 36-41	**88.942-156**	**35**	vgl. Bild 19, Orts-Nr. 5
	1	Bock	88.942-156.01	36	
	3	Sechskantschraube	M 6 x 18 DIN Kr 551	37	

[1] Aus Flußstahl (bei Bestellung angeben)
[3] Aus Leichtmetall (bei Bestellung angeben)

Unbefugte Verwendung ist strafbar und macht schadenersatzpflichtig

Abwurfwaffe
(Heißanlage für Rumpflasten)

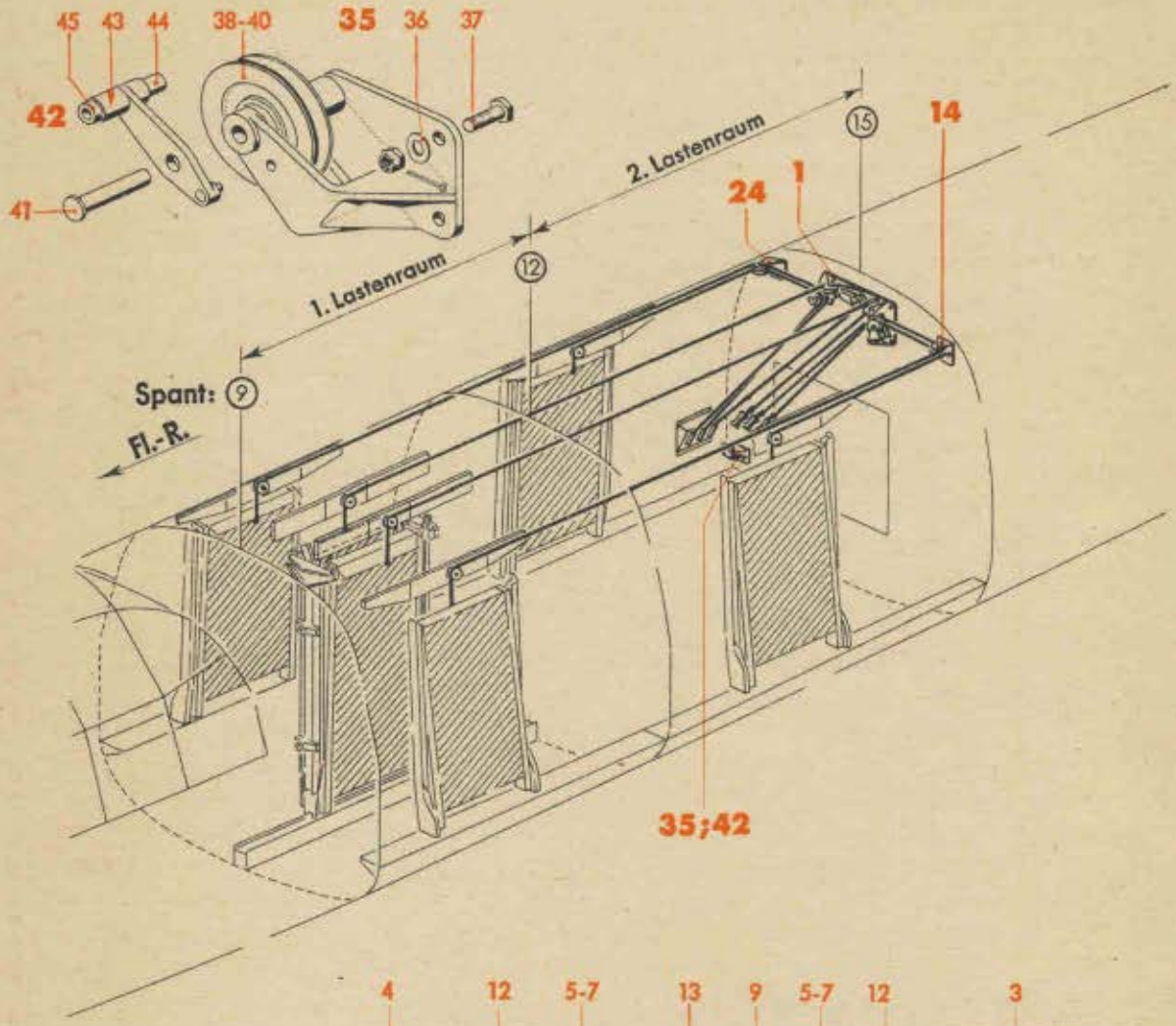

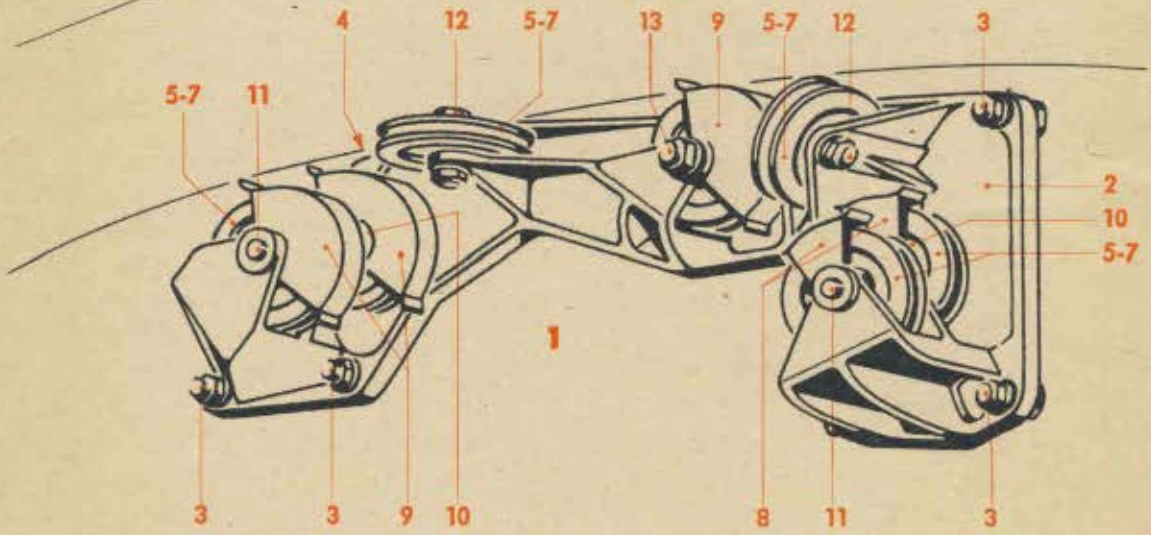

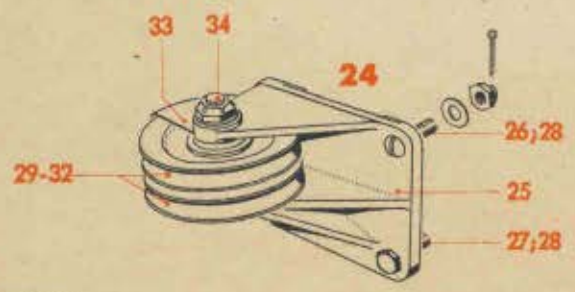

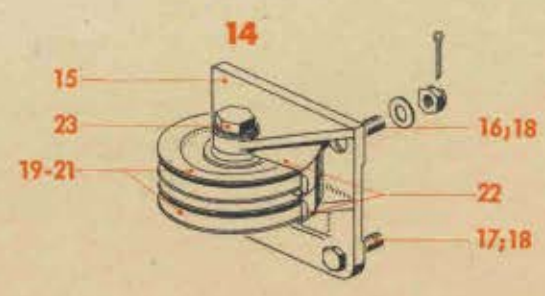

Werk-stoff	Stück	Benennung	Ersatzteil-Nr.	Bild: 20 Orts-Nr.	Bem.
	1	Rolle)	88.942-140.02	38	
	1	Hochschulterkugellager 8 ø Bohrung)	EL 8 DIN 625	39	
	2	Ring 3,5 dick	88.942-140.09	40	
	1	Bolzen mit Kopf	8 f 8 x 40 DIN 1434	41	
		Riegel, vollst. einschließlich Orts-Nr. 43-45	**88.942-162**	**42**	vgl. Bild 19, Orts-Nr. 6
	1	Feder (Druckfeder)	88.942-162.05	43	
	1	Zapfen	88.942-162.03	44	
	1	Ring 4 dick	88.942-162.02	45	

Unbefugte Verwendung ist strafbar und macht schadenersatzpflichtig

Abwurfwaffe
(Heißanlage für Rumpflasten)

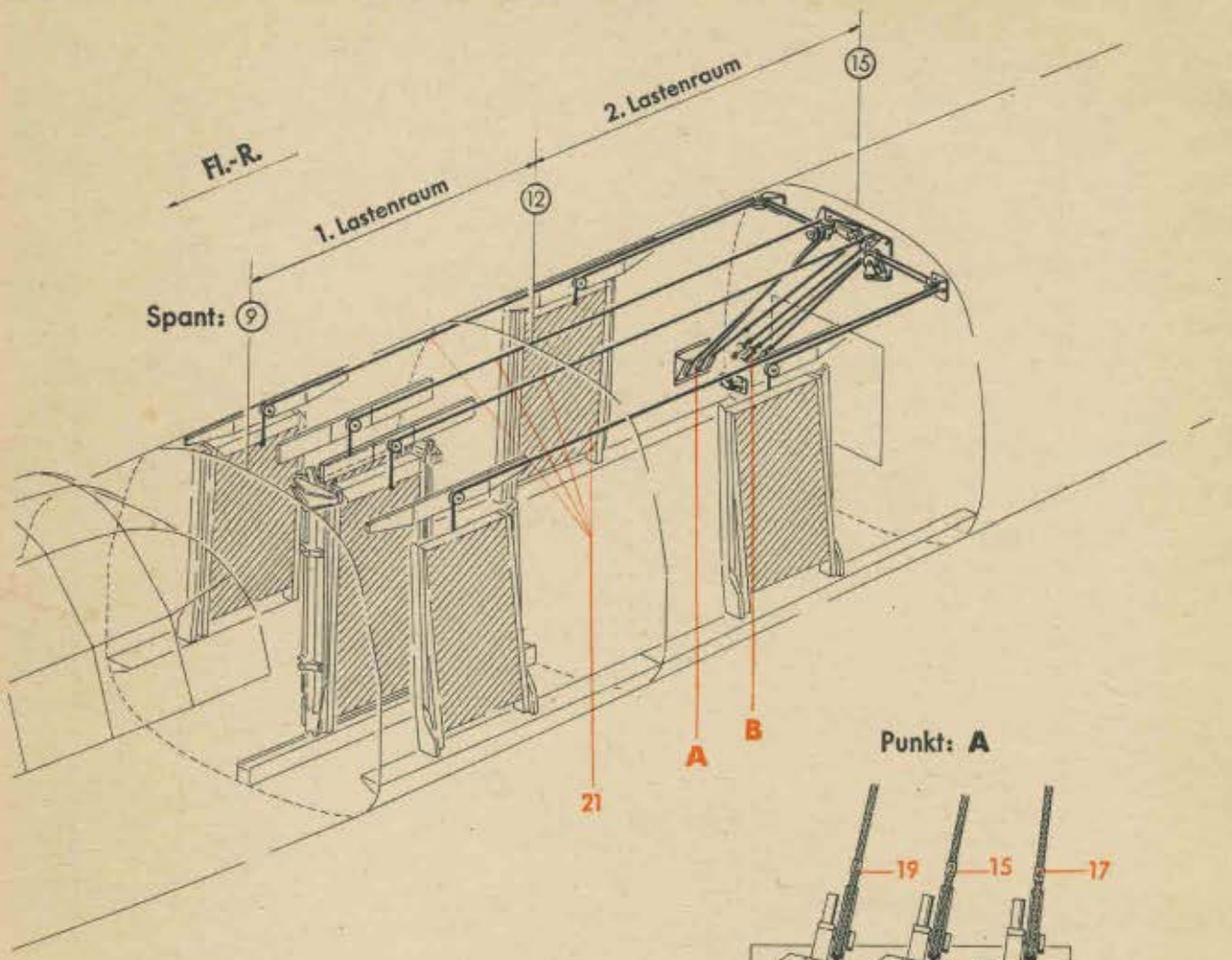

Punkt: A

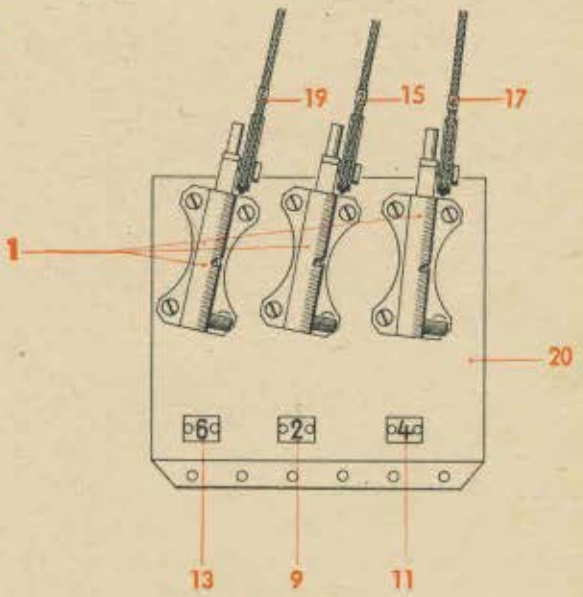

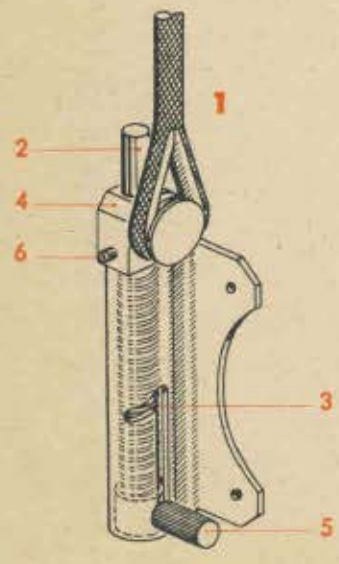

Punkt: B

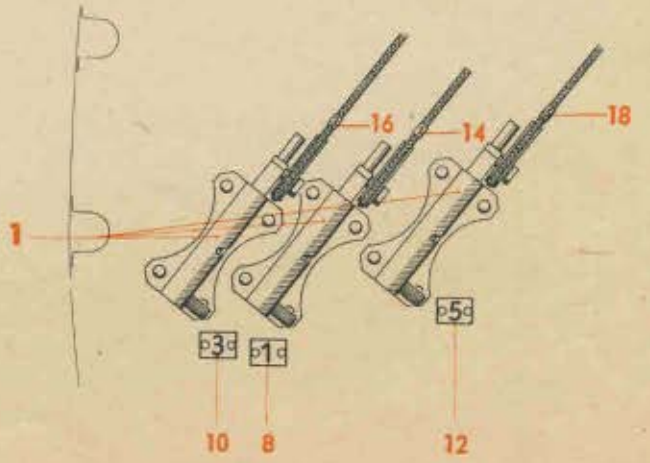

Werkstoff	Stück	Benennung	Ersatzteil-Nr.	Bild: 21 Orts-Nr.	Bem.
		Halterung, vollst.	**88.942-160**	**1**	vgl. Bild 19, Orts-Nr. 13
		einschließlich Orts-Nr. 2-6			
	1	Bolzen	88.942-160.07	2	
	1	Feder (Druckfeder)	88.942-160.01	3	
	1	Haken	88.942-160.06	4	
	1	Zapfen mit Rändel	88.942-160.04	5	
	1	Gewindestift mit Spitze	4 x 6 DIN 553	6	
		Befestigungsteile	**(aus 88.942-102)**	**(7)**	vgl. Bild 19, Orts-Nr. 14
		hierzu Orts-Nr. 8-20			
	1	Schild „1"	88.942-157.24	8	
	1	„ „2"	88.942-157.25	9	
	1	„ „3"	88.942-157.26	10	
	1	„ „4" (angenietet)	88.942-157.27	11	
	1	„ „5"	88.942-157.28	12	
	1	„ „6"	88.942-157.29	13	
	1	Schild	1 Ju N 16605	14	
	1	„	2 Ju N 16605	15	
	1	„	3 Ju N 16605	16	
	1	„ (an Seil befestigt)	4 Ju N 16605	17	
	1	„	5 Ju N 16605	18	
	1	„	6 Ju N 16605	19	
	1	Konsole	88.942-102 H 01	20	
		Seile	Aufteilung siehe Bild 19	21	

Unbefugte Verwendung ist strafbar und macht schadenersatzpflichtig

Abwurfwaffe

(Lastenträger-Einbau im Rumpf, 1. Lastenraum)

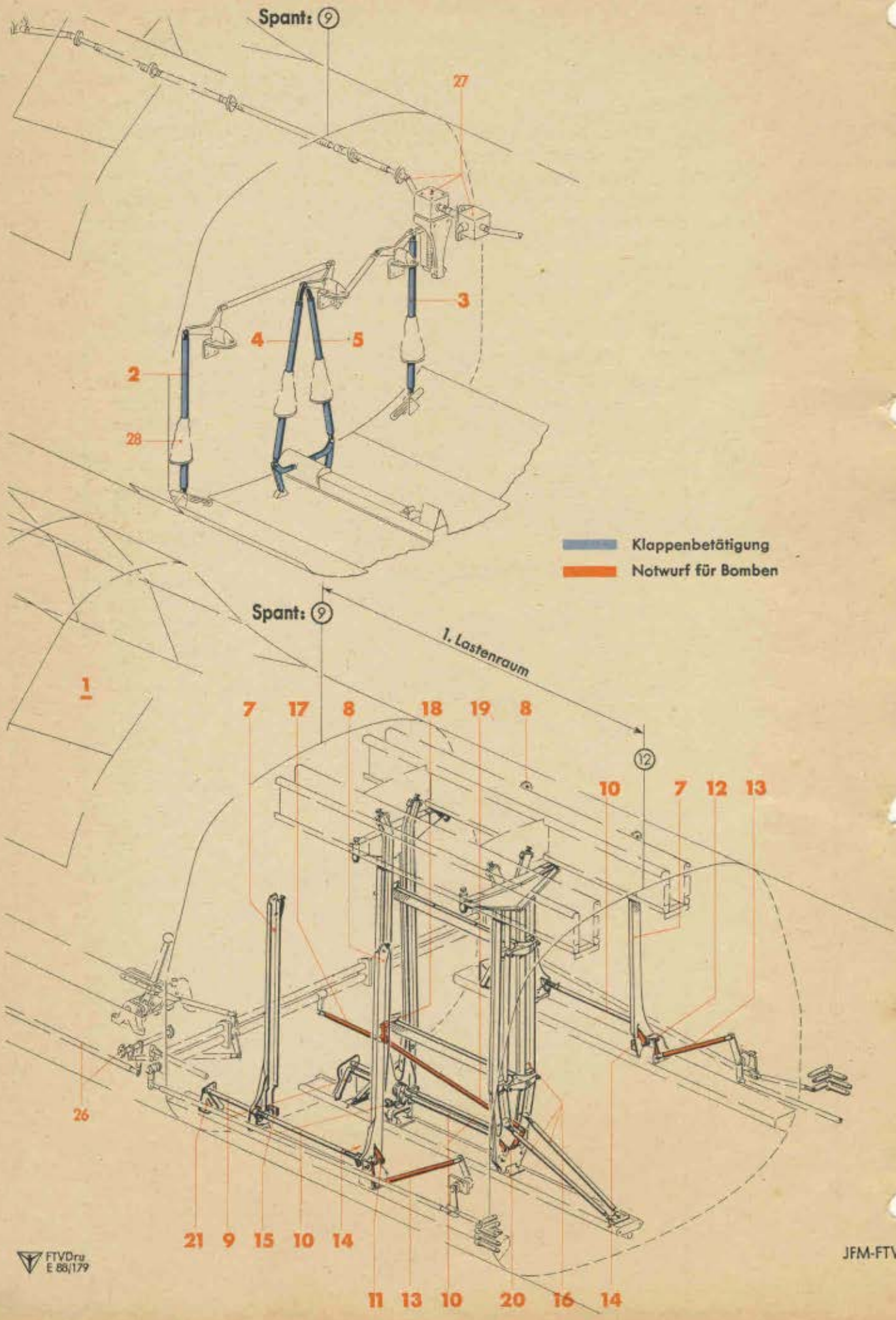

Werkstoff	Stück	Benennung	Ersatzteil-Nr.	Bild: 22 Orts-Nr.	Bem.
		Lastenträger- (mit Stoßstangen- und Geräte) Einbau im Rumpf 1. Lastenraum, vollst. bestehend aus Bild 22-25	**88.942-Z 06**	**1**	vgl. Bild 1, Orts-Nr. 7
	1	**Stoßstange 665 lang, federnd (Rohr 30 x 1), vollst.** (Aufteilung siehe Bild 23, Orts-Nr. 1)	**88.942-66**	**2**	
	1	**Stoßstange 658 lang, federnd (Rohr 30 x 1), vollst.** (Aufteilung siehe Bild 23, Orts-Nr. 11)	**88.942-59**	**3**	
	1	**Stoßstange 741 lang, federnd (Rohr 30 x 1), vollst.** (Aufteilung siehe Bild 23, Orts-Nr. 18)	**88.942-61**	**4**	
	1	**Stoßstange 741 lang, federnd (Rohr 30 x 1), vollst.** (Aufteilung siehe Bild 23, Orts-Nr. 28)	**88.942-62**	**5**	
	1	**Zurrung (in Bodenwanne für C-Stand), vollst.** (Aufteilung siehe Bild 23, Orts-Nr. 36)	**88.947-62**	**(6)**	
	2	**Schiene mit Verschluß, links vorn bzw. rechts hinten, vollst.** (Aufteilung siehe Bild 24, Orts-Nr. 1)	**88.942-120**	**7**	
	2	**Schiene mit Verschluß, links hinten bzw. rechts vorn, vollst.** (Aufteilung siehe Bild 24, Orts-Nr. 11)	**88.942-121**	**8**	
	4	**Hebelwelle (Rohr 15 x 1), vollst.** (Aufteilung siehe Bild 24, Orts-Nr. 13)	**88.942-128**	**9**	
	4	**Schienenwelle (Rohr 15 x 1), vollst.** (Aufteilung siehe Bild 24, Orts-Nr. 24)	**88.942-127**	**10**	

Unbefugte Verwendung ist strafbar und macht schadenersatzpflichtig

Abwurfwaffe

(Lastenträger-Einbau im Rumpf, 1. Lastenraum)

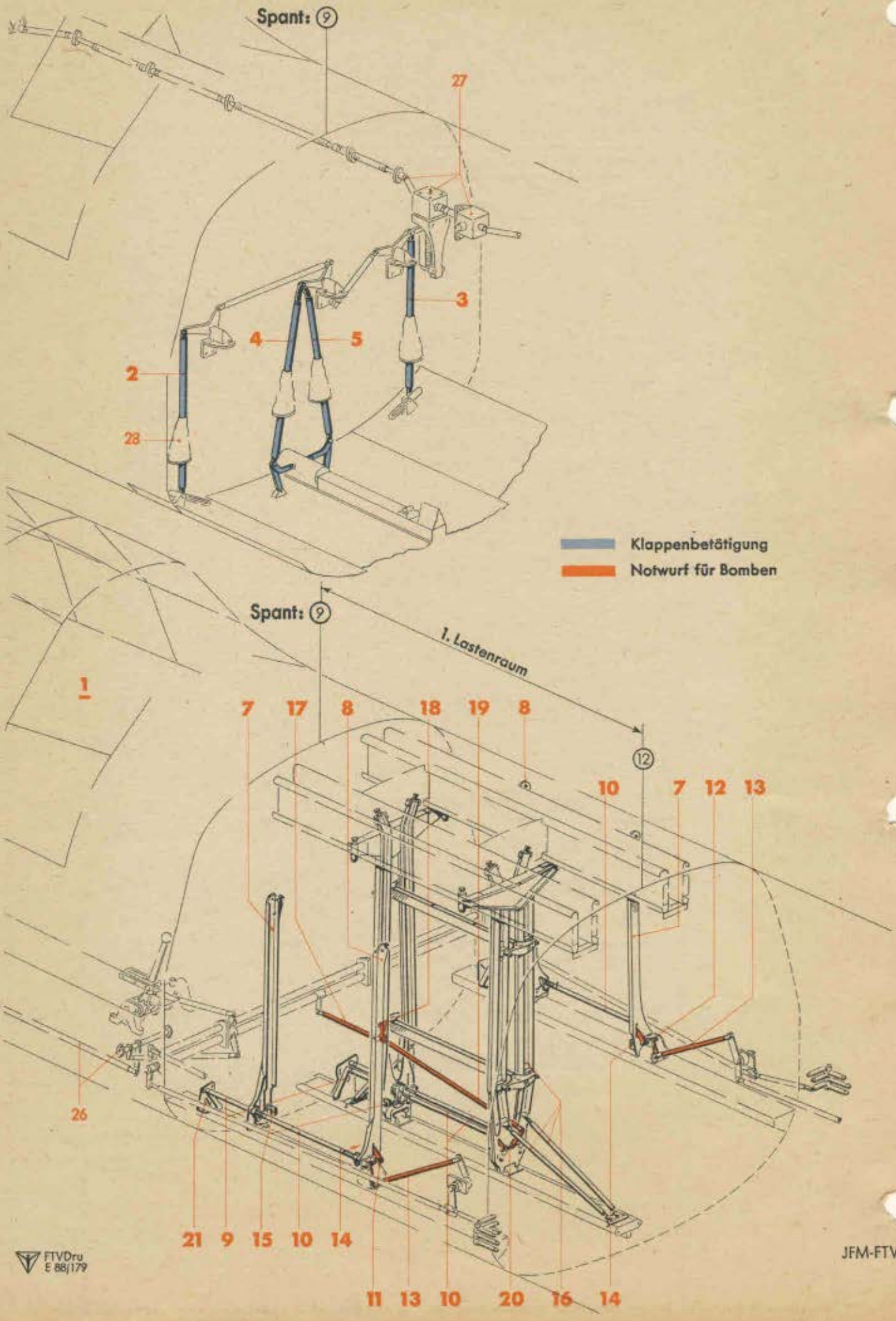

Werk-stoff	Stück	Benennung	Ersatzteil-Nr.	Bild: 22 Orts-Nr.	Bem.
	1	**Schnellverbindung-Auslösung am Spant 11, links, vollst.** (Aufteilung siehe Bild 24, Orts-Nr. 27)	88.942-36	11	
	1	**Schnellverbindung-Auslösung am Spant 11, rechts, vollst.** (Aufteilung siehe Bild 24, Orts-Nr. 33)	88.942-37	12	
	2	**Zugstange 455 lang, verstellbar (Rohr 12 x 1), vollst.** (Aufteilung siehe Bild 24, Orts-Nr. 35)	88.942-25	13	
	4	**Rolle, vollst.** (Aufteilung siehe Bild 24, Orts-Nr. 39)	88.942-170	14	
	4	**Druckstück, vollst.** (Aufteilung siehe Bild 24, Orts-Nr. 41)	88.942-171	15	
	1	**Doppelschiene mit Verschluß, vollst.** (Aufteilung siehe Bild 25, Orts-Nr. 1)	88.942-125	16	
	1	**Zugstange 265 lang, verstellbar (Rohr 12 x 1), vollst.** (Aufteilung siehe Bild 25, Orts-Nr. 28)	88.942-26	17	
	1	**Lagerung, vollst.** (Aufteilung siehe Bild 25, Orts-Nr. 32)	88.942-41	18	
	1	**Zugstange 625 lang, verstellbar (Rohr 12 x 1), vollst.** (Aufteilung siehe Bild 25, Orts-Nr. 36)	88.942-27	19	
	1	**Auslösung am Spant 11, mitten, vollst.** (Aufteilung siehe Bild 25, Orts-Nr. 37)	88.942-40	20	
		Befestigungsteile (Aufteilung siehe Bild 23, 24 und 25)		21	aus 88.942-159/

Unbefugte Verwendung ist strafbar und macht schadenersatzpflichtig

Abwurfwaffe

(Lastenträger-Einbau im Rumpf, 1. Lastenraum)

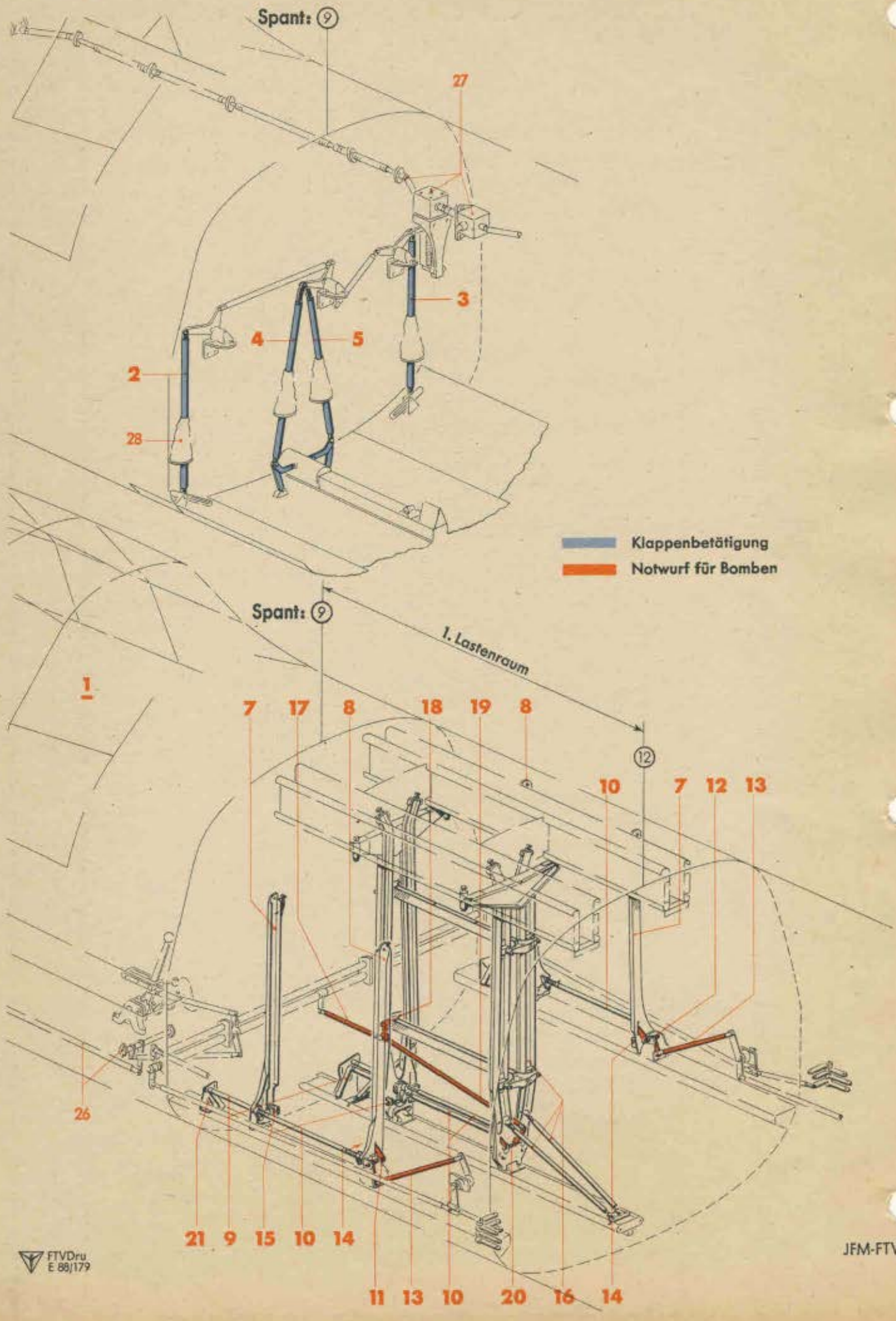

Werk-stoff	Stück	Benennung	Ersatzteil-Nr.	Bild: 22 Orts-Nr.	Bem.
	2	**Träg. 4 Schloß 50/X** (außen links und rechts)	**Fl 50818**	(22)	
	2	**Beschläge für Träg. 4 Schloß 50/X** (außen links und rechts)	**Fl 50816**	(23)	
	2	**Träg. 5 Schloß 50/X** (mitten links und rechts)	**Fl 50550**	(24)	
	2	**Beschläge für Träg. 5 Schloß 50/X** (mitten links und rechts)	**Fl 50554**	(25)	
		Notzug im Rumpf	Aufteilung siehe Bild 6	26	
		Klappenbetätigung im Rumpf	Aufteilung siehe Bild 12	27	
		Hose für Stoßstange	Aufteilung siehe Bild 17	28	

Unbefugte Verwendung ist strafbar und macht schadenersatzpflichtig

Abwurfwaffe

(Lastenträger-Einbau im Rumpf, 1. Lastenraum)

B) Bolzen mit Kopf,
siehe Konstr.-Gruppe 1:
Rumpf-Ausstattung
Zusatzteile für Bombenausrüstung
im 1. Lastenraum

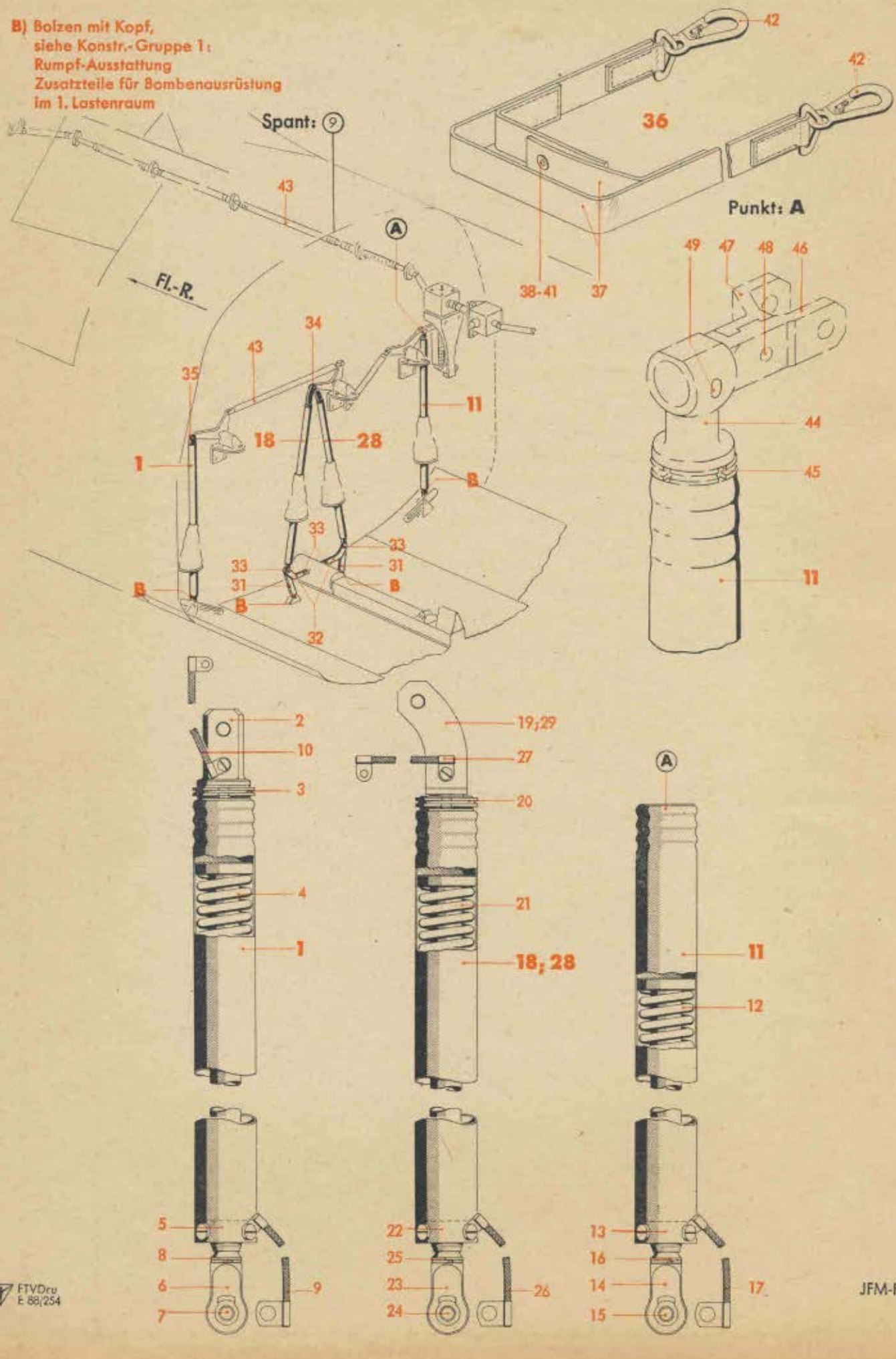

Werk-stoff	Stück	Benennung	Ersatzteil-Nr.	Bild: 23 Orts-Nr.	Bem.
		Stoßstange 665 lang, federnd (Rohr 30 x 1), vollst.	**88.942-66**	**1**	vgl. Bild 22, Orts-Nr. 2
		einschließlich Orts-Nr. 2-10			
	1	Gabelstück (Gabelschraube M 18 x 1,5)	88.942-6501	2	
	1	Nutmutter	M 18x1,5 DIN Kr 851[3])	3	
	1	Feder (Druckfeder)	88.942-6503	4	
	1	Buchse	88.942-6502	5	
	1	Ösenkopf (Ösenschraube M 8)	88.942-5905	6	
	1	Kugelbuchse	88.942-5906	7	
	1	Hakenspringring	88.942-6006	8	
	1	Abbinder	B 4 x 200 Ju N 26001	9	
	1	"	A 3 x 80 Ju N 26001	10	
		Stoßstange 658 lang, federnd (Rohr 30 x 1), vollst.	**88.942-59**	**11**	vgl. Bild 22, Orts-Nr. 3
		einschließlich Orts-Nr. 12-17			
	1	Feder (Druckfeder)	88.942-6503	12	
	1	Buchse	88.942-6502	13	
	1	Ösenkopf (Ösenschraube M 8)	88.942-5905	14	
	1	Kugelbuchse	88.942-5906	15	
	1	Hakenspringring	88.942-6006	16	
	1	Abbinder	B 4 x 200 Ju N 26001	17	
		Stoßstange 741 lang, federnd (Rohr 30 x 1), vollst.	**88.942-61**	**18**	vgl. Bild 22, Orts-Nr. 4
		einschließlich Orts-Nr. 19-27			
	1	Gabel (Gabelschraube M 18 x 1,5)	88.942-6102	19	
	1	Nutmutter	M 18x1,5 DIN Kr 851[3])	20	
	1	Feder (Druckfeder)	88.942-6104	21	
	1	Buchse	88.942-6502	22	
	1	Ösenkopf (Ösenschraube M 8)	88.942-5905	23	
	1	Kugelbuchse	88.942-5906	24	
	1	Hakenspringring	88.942-6006	25	
	2	Abbinder	B 4 x 160 Ju N 26001	26	
	1	"	A 3 x 100 Ju N 26001	27	
		Stoßstange 741 lang, federnd (Rohr 30 x 1), vollst.	**88.942-62**	**28**	vgl. Bild 22, Orts-Nr. 5
		einschließlich Orts-Nr. 20-27 und 29			
	1	Gabel (Gabelschraube M 18 x 1,5)	88.942-6101	29	
		Befestigungsteile	**(aus 88.942-159/)**	**(30)**	vgl. Bild 22, Orts-Nr. 21
		hierzu Orts-Nr. 31-35			
	2	Hebel	88.942-7028	31	
		" (Behelf)	88.942-7065		

[3]) Aus Leichtmetall (bei Bestellung angeben)

Unbefugte Verwendung ist strafbar und macht schadenersatzpflichtig

Abwurfwaffe

(Lastenträger-Einbau im Rumpf, 1. Lastenraum)

B) Bolzen mit Kopf, siehe Konstr.-Gruppe 1: Rumpf-Ausstattung Zusatzteile für Bombenausrüstung im 1. Lastenraum

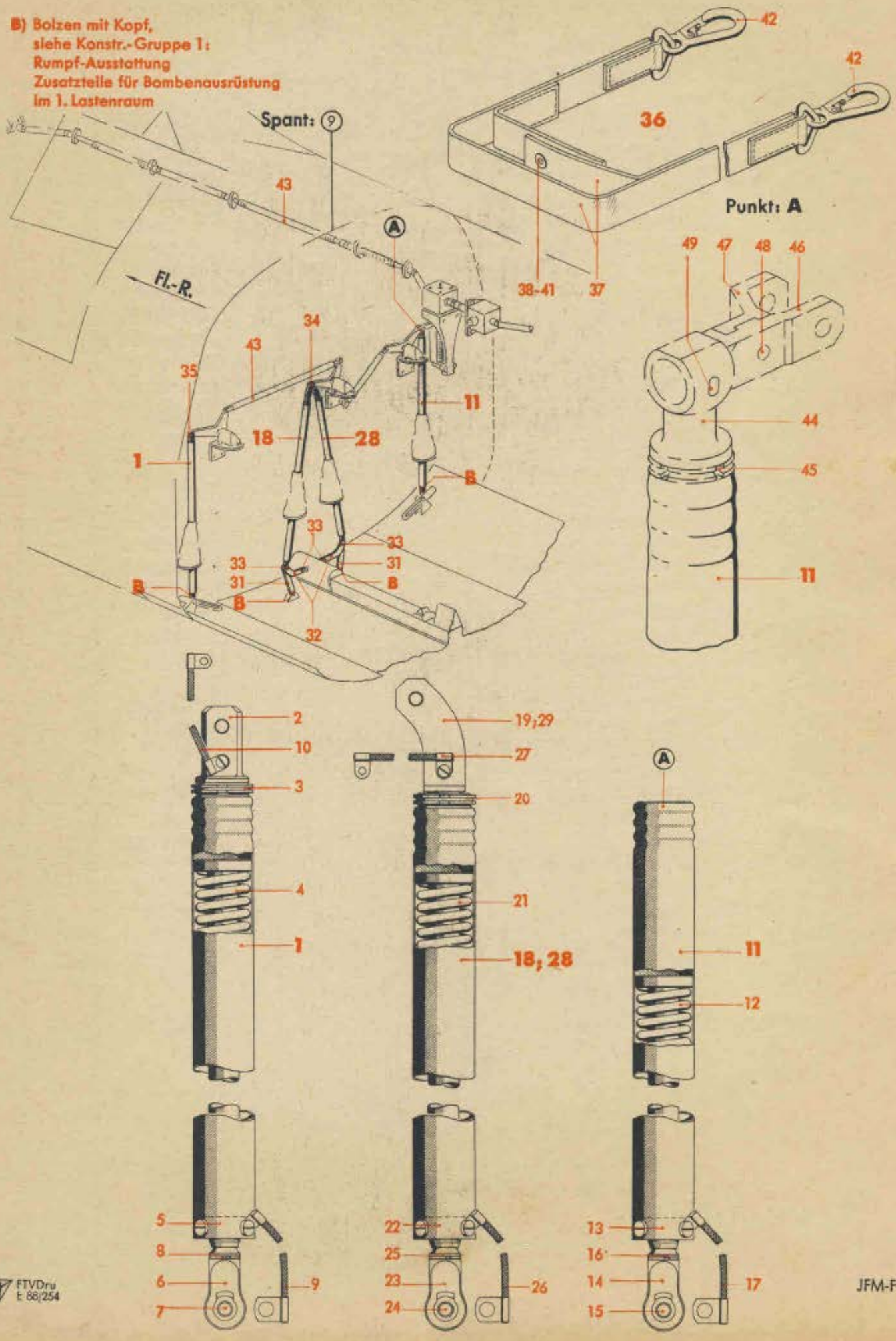

Werk-stoff	Stück	Benennung	Ersatzteil-Nr.	Bild: 23 Orts-Nr.	Bem.
	2	Hebel	88.942-7029	32	
		„ (Behelf)	88.942-7066		
	4	Bolzen mit Kopf	6 f 8 x 34 DIN 1434	33	
	1	„ „ „	6 f 8 x 28 DIN 1434	34	
	1	„ „ „	6 f 8 x 22 DIN 1434	35	
		Zurrung (in Bodenwanne für C-Stand), vollst.	**88.947-62**	**36**	vgl. Bild 22, Orts-Nr. 6
		einschließlich Orts-Nr. 37-42			
	Nach Bedarf	Gurt	Gurt 25 x 2,5 Hg N 15523 roh	37	
	1	Kappe	4 x 3 Lg N 15288	38	
	1	Federöse	4 x 6,5 Lg N 15288	39	
	1	Kugel	4 x 3,5 Lg N 15288	40	
	1	Niet	4 x 7,5 Lg N 15288	41	
	2	Karabinerhaken	88.947-62 H 01	42	
		Klappenbetätigung im Rumpf	Aufteilung siehe Bild 12	43	
		Stangenkopf	Aufteilung siehe Bild 15	44	
		Nutmutter		45	
		Gabelteil		46	
		„		47	
		Sechskantschraube		48	
		Bolzen (Splintbolzen)		49	

Unbefugte Verwendung ist strafbar und macht schadenersatzpflichtig

Abwurfwaffe

(Lastenträger-Einbau im Rumpf, 1. Lastenraum)

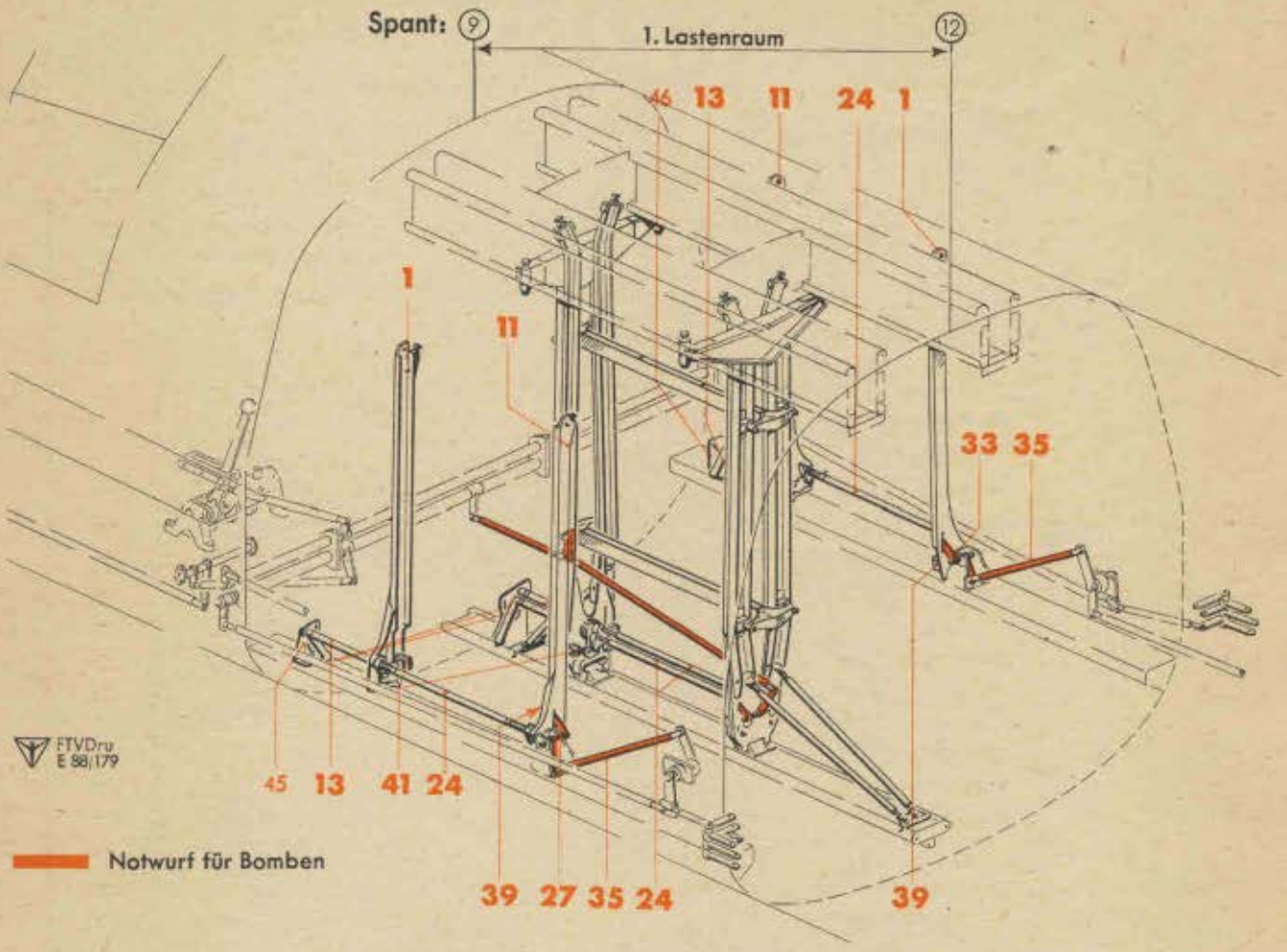

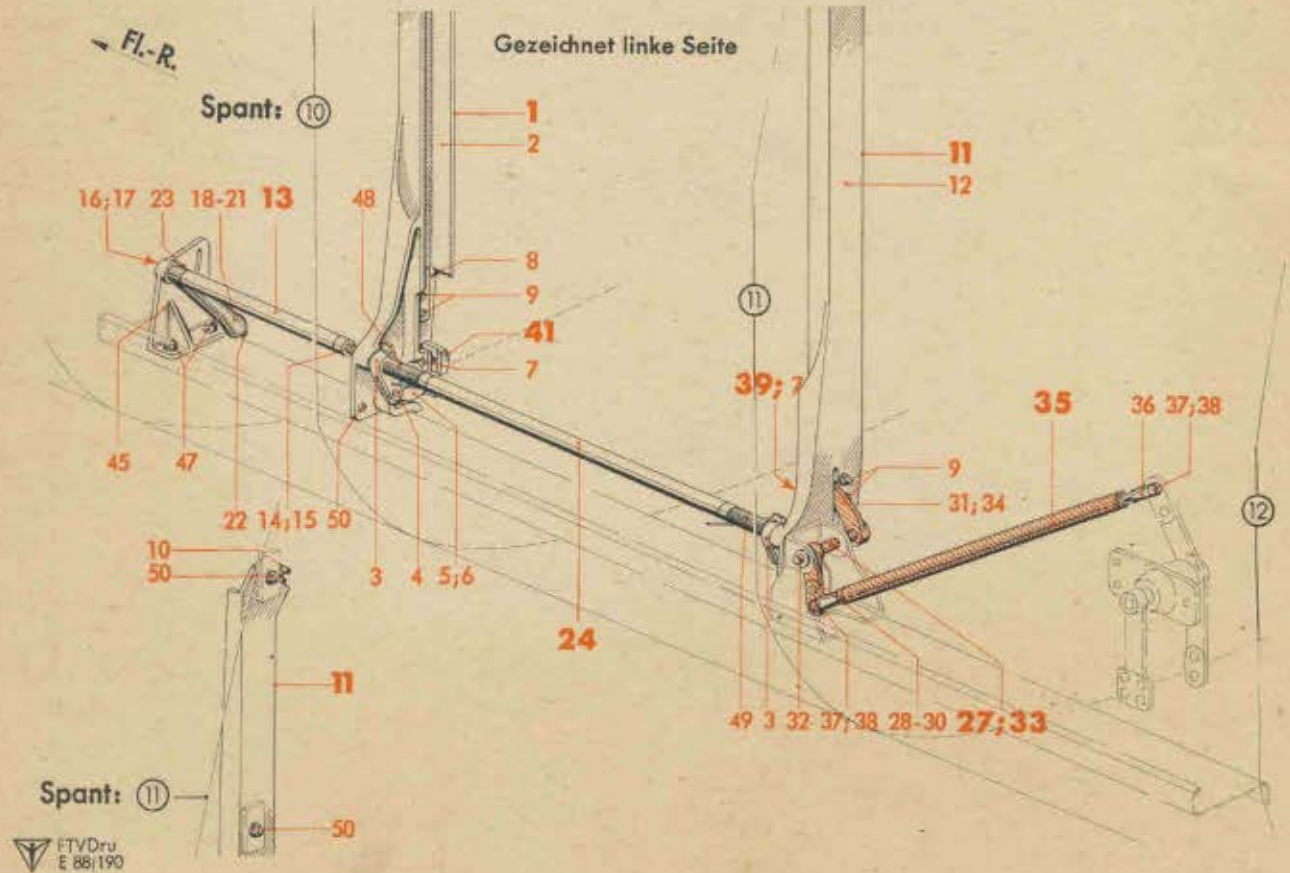

Werk-stoff	Stück	Benennung	Ersatzteil-Nr.	Bild: 24 Orts-Nr.	Bem.
		Schiene mit Verschluß, links vorn bzw. rechts hinten, vollst.	**88.942-120**	**1**	vgl. Bild 22, Orts-Nr. 7
		einschließlich Orts-Nr. 2-10			
	1	Schiene	88.942-120.01	2	
		„ (Behelf)	88.942-120.40		
	1	Gabelhebel	88.942-120.03	3	
	1	Bolzen mit Kopf	6 f 8 x 18 DIN 1434	4	
	1	Sperrhebel	88.942-120.02	5	
	1	Bolzen mit Kopf	8 f 8 x 24 DIN 1434	6	
	1	„ „ „ (für Druckstück bzw. für Rolle)	6 f 8 x 24 DIN 1434	7	
	1	Anschlag	88.942-120.05	8	
	2	Linsensenkschraube	M 6 x 22 DIN 91[1]	9	
	1	Blanke Sechskantschraube	M 8 x 50 DIN 933[1]	10	
		Schiene mit Verschluß, links hinten bzw. rechts vorn, vollst.	**88.942-121**	**11**	vgl. Bild 22, Orts-Nr. 8
		einschließlich Orts-Nr. 3-10 und 12			
	1	Schiene	88.942-121.01	12	
		„ (Behelf)	88.942-121.40		
		Hebelwelle (Rohr 15 x 1), vollst.	**88.942-128**	**13**	vgl. Bild 22, Orts-Nr. 9
		einschließlich Orts-Nr. 14-23			
	1	Bolzen	88.942-128.01	14	
	1	Kegelstift	3 x 20 DIN 1	15	
	1	Bolzen	88.942-128.02	16	
	1	Kegelstift	3 x 20 DIN 1	17	
	1	Hebel „Griff"	88.942-128.06	18	
		„ „ (Behelf)	88.942-128.40		
	1	Bolzen	88.942-128.07	19	
	1	Feder (Druckfeder)	88.942-128.09	20	
	1	Stift mit Gewinde M 5	88.942-128.08	21	
	1	Gewindestopfen M 14 x 1,5	88.942-128.05	22	
	1	Zylinderstift	3 m 6 x 18 Lg N 15204	23	
		Schienenwelle (Rohr 15 x 1), vollst.	**88.942-127**	**24**	vgl. Bild 22, Orts-Nr. 10
		einschließlich Orts-Nr. 25 und 26			
	1	Bolzen (hinten)	88.942-127.01	(25)	
	1	Kegelstift (hinten)	3 x 20 DIN 1	(26)	
		Schnellverbindung-Auslösung, am Spant 11, links, vollst.	**88.942-36**	**27**	vgl. Bild 22, Orts-Nr. 11
		einschließlich Orts-Nr. 28-32			
	1	Hebel	88.942-3610	28	
		„ (Behelf)	88.942-3611		
	2	Gelenklager	GL 6 DIN L 351	29	
	1	Abbinder	A 3 x 100 Ju N 26001	30	

[1]) Aus Flußstahl (bei Bestellung angeben)

Unbefugte Verwendung ist strafbar und macht schadenersatzpflichtig

Abwurfwaffe

(Lastenträger-Einbau im Rumpf, 1. Lastenraum)

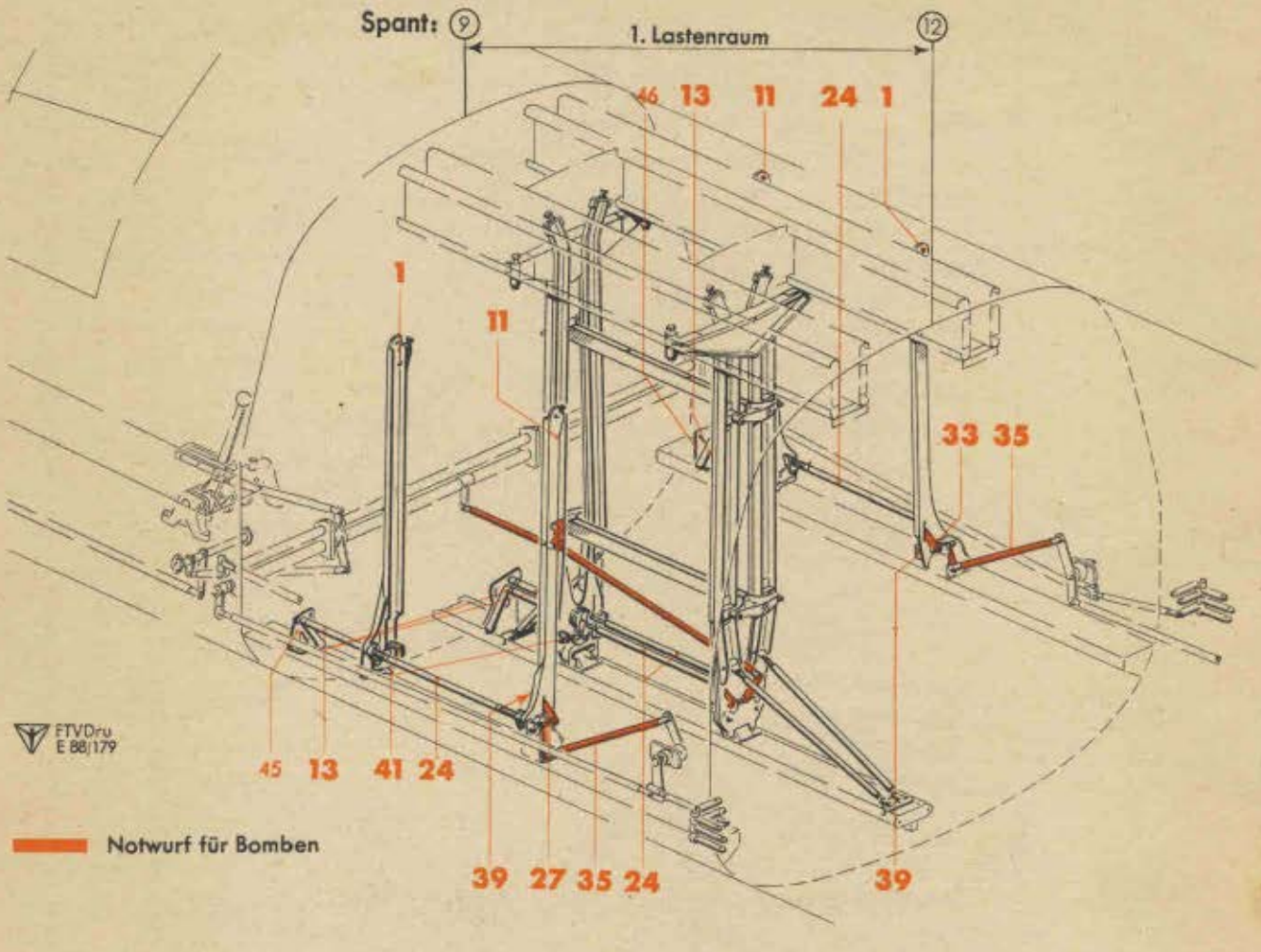

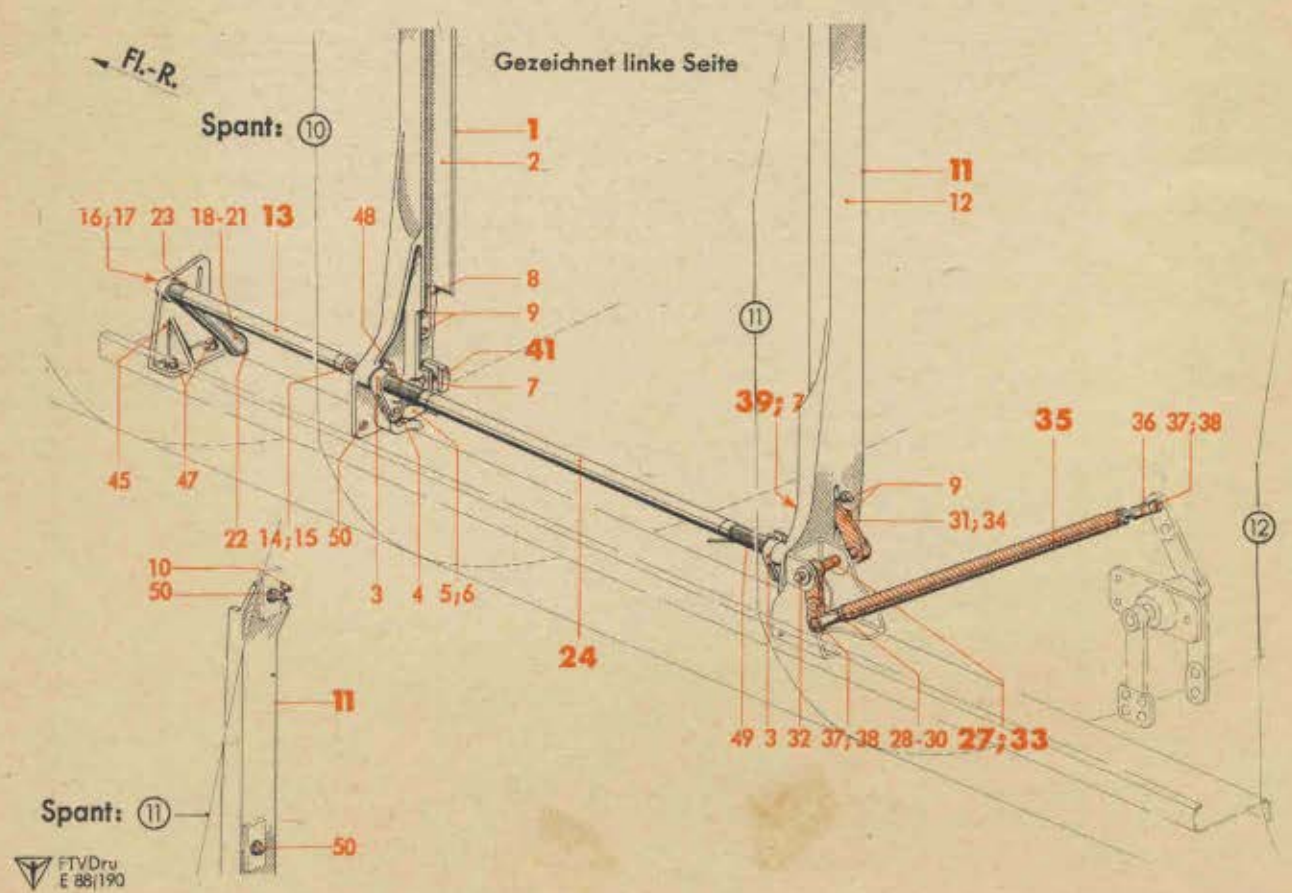

Werk-stoff	Stück	Benennung	Ersatzteil-Nr.	Bild: 24 Orts-Nr.	Bem.
	1	Hebel	88.942-3603	31	
		„ (Behelf)	88.942-3604		
	1	Bolzen	88.942-3607	32	
		Schnellverbindung-Auslösung, am Spant 11, rechts, vollst.	**88.942-37**	**33**	vgl. Bild 22, Orts-Nr. 12
		einschließlich Orts-Nr. 28-32, jedoch ohne Orts-Nr. 31, dafür Orts-Nr. 34			
	1	Hebel	88.942-3701	34	
		„ (Behelf)	88.942-3702		
		Zugstange 455 lang, verstellbar (Rohr 12 x 1), vollst.	**88.942-25**	**35**	vgl. Bild 22, Orts-Nr. 13
		einschließlich Orts-Nr. 36-38			
	1	Gabelschraube M 6	88.942-211.01	36	
	2	Bolzen mit Kopf	6 f 8x14x12 DIN 1434	37	
	2	Unterlegscheibe	88.942-211.03	38	
		Rolle, vollst.	**88.942-170**	**39**	vgl. Bild 22, Orts-Nr. 14
		einschließlich Orts-Nr. 40			
	1	Buchse	6 x 10 Ju N 17002	(40)	
		Druckstück, vollst.	**88.942-171**	**41**	vgl. Bild 22, Orts-Nr. 15
		einschließlich Orts-Nr. 42 und 43			
	1	Führungsgabel	88.942-171.01	(42)	
		„ (Behelf)	88.942-171.10		
	1	Führungsbolzen	88.942-171.02	(43)	
		Befestigungsteile	**(aus 88.942-159/)**	**(44)**	vgl. Bild 22, Orts-Nr. 21
		einschließlich Orts-Nr. 45-51			
	1	Rastbock, links	88.942-159.04	45	
	1	„ rechts	88.942-159.03	46	
	4	Sechskantschraube (aus M 6 x 18 DIN Kr 551)	88.942-159.27	47	
	2	Drehfeder (links vorn bzw. rechts hinten)	88.942-159.07	48	
	2	„ (links hinten bzw. rechts vorn)	88.942-159.06	49	
	16	Linsensenkschraube	M 6 x 22 DIN 91[1])	50	
	2	Abbinder	B 6 x 100 Ju N 26001	(51)	

Unbefugte Verwendung ist strafbar und macht schadenersatzpflichtig

Abwurfwaffe

(Lastenträger-Einbau im Rumpf, 1. Lastenraum)

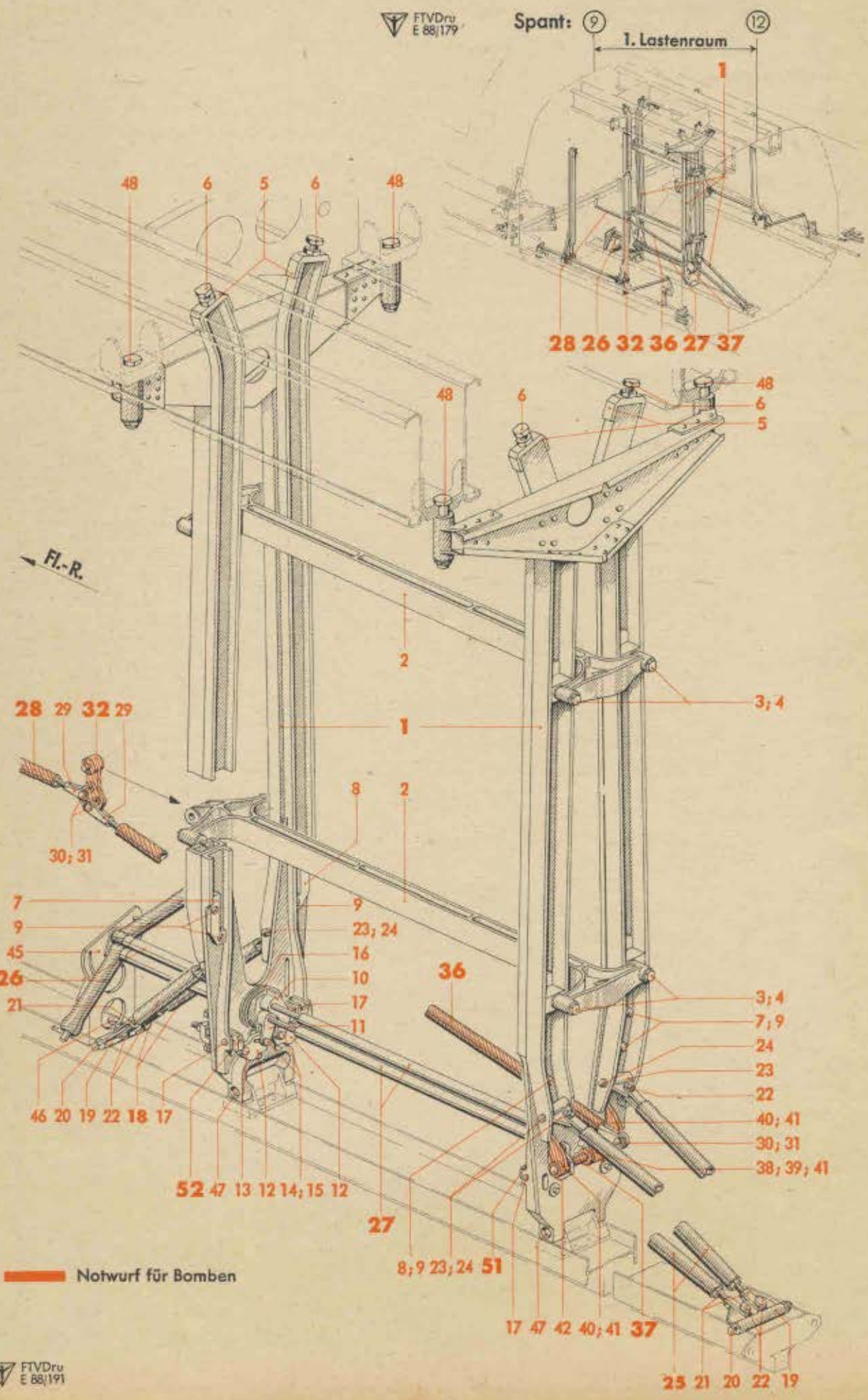

Notwurf für Bomben

Werkstoff	Stück	Benennung	Ersatzteil-Nr.	Bild: 25 Orts-Nr.	Bem.
		Doppelschiene mit Verschluß, vollst. einschließlich Orts-Nr. 2-25	**88.942-125**	1	vgl. Bild 22, Orts-Nr. 16
	2	Traverse	88.942-125.28	2	
	8	Sechskantschraube	M 6 x 32 DIN Kr 551	3	
	8	Sicherungsblech mit Lappen	6,4 DIN 93	4	
	4	Endstück	88.942-125.02	5	
		„ (Behelf)	88.942-125.51		
	4	Blanke Sechskantschraube	M 8 x 25 DIN 933[1])	6	
	2	Anschlag (links vorn bzw. rechts hinten)	88.942-125.04	7	
	2	„ (links hinten bzw. rechts vorn)	88.942-125.05	8	
	8	Linsensenkschraube	M 6 x 24 DIN 91[1])	9	
	2	Hebel	88.942-125.13	10	
	2	„	88.942-125.14	11	
	4	Nocken	88.942-125.12	12	
	4	Bolzen mit Kopf	8 f 8 x 30 DIN 1434	13	
	4	„ „ „	6 f 8 x 22 DIN 1434	14	
	4	Buchse mit Bund	6 x 10 Ju N 17001.1	15	
	2	Feder (Verdrehungsfeder)	88.942-125.36	16	
	4	Bolzen mit Kopf (für Druckstück bzw. für Rolle)	6 f 8 x 22 DIN 1434	17	
	1	**Abstützung der Doppelschiene, vorn, vollst.** einschließlich Orts-Nr. 19-24	**88.942-125 H 02**	**18**	
	1	Lager	88.942-125.30	19	
		„ (Behelf)	88.942-125.32		
	1	Sechskantbolzen 6 ø, nicht abgesetzt	88 Ju N 113834	20	
	2	Gabelschraube	M 8 Ju N 87609	21	
	4	Linsenschraube	M 5 x 18 DIN 85[1])	22	
	2	Lager	88.942-125.31	23	
		„ (Behelf)	88.942-125.33		
	2	Sechskantbolzen 6 ø, nicht abgesetzt	48 Ju N 113834	24	
	1	**Abstützung der Doppelschiene, hinten, vollst.** einschließlich Orts-Nr. 19-24	**88.942-125 H 01**	**25**	
		Hebelwelle (Rohr 15 x 1), vollst.	s. Bild 22, Orts-Nr. 9	**26**	
		Schienenwelle (Rohr 15 x 1), vollst.	s. Bild 22, Orts-Nr. 10	**27**	
		Zugstange 265 lang, verstellbar (Rohr 12 x 1), vollst. einschließlich Orts-Nr. 29-31	**88.942-26**	**28**	vgl. Bild 22, Orts-Nr. 17
	1	Gabelschraube M 6	88.942-211.01	29	
	2	Bolzen mit Kopf	6 f 8x14x12 DIN 1434	30	
	2	Unterlegscheibe	88.942-211.03	31	

[1]) Aus Flußstahl (bei Bestellung angeben)

Unbefugte Verwendung ist strafbar und macht schadenersatzpflichtig

Abwurfwaffe

(Lastenträger-Einbau im Rumpf, 1. Lastenraum)

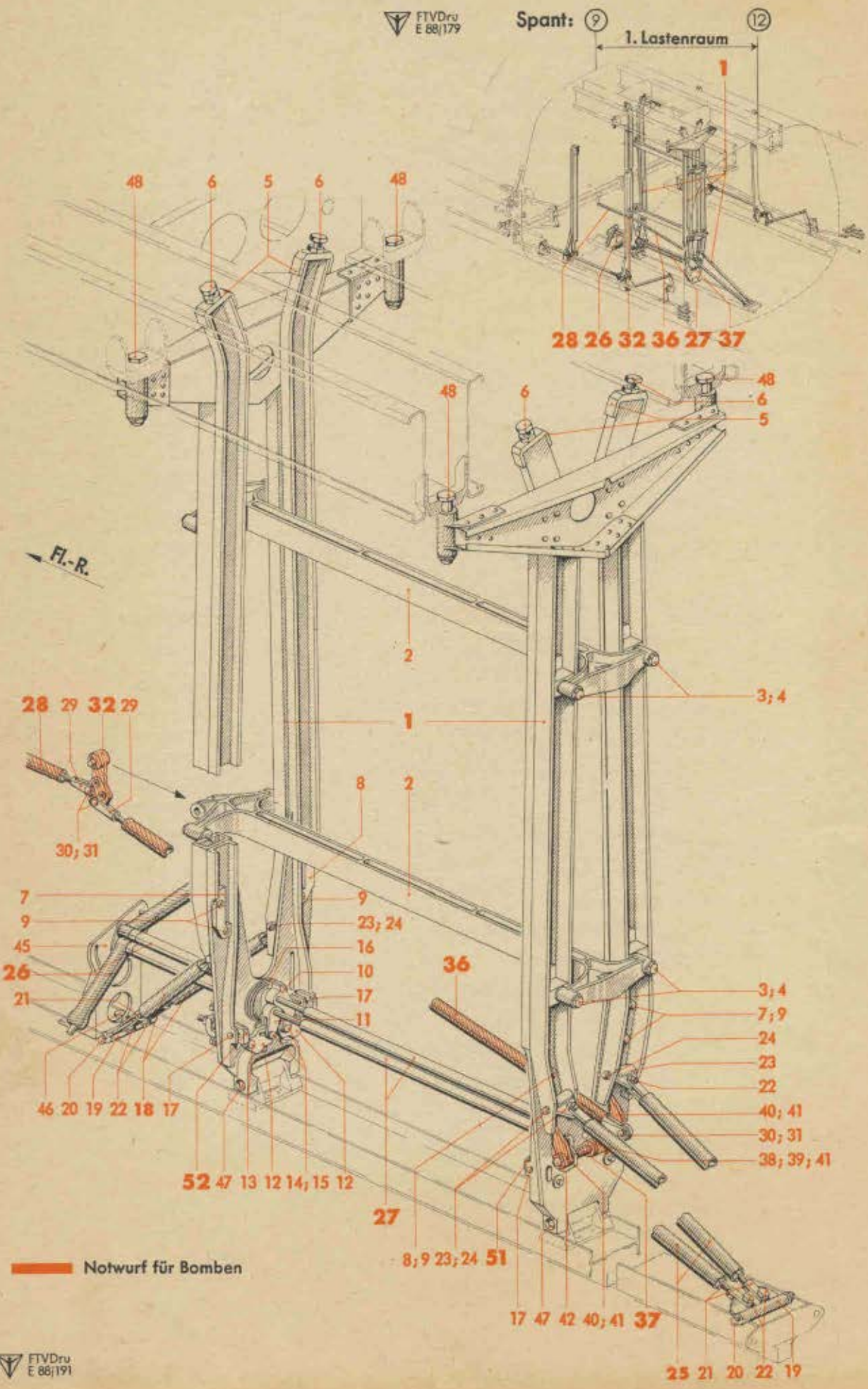

Werk-stoff	Stück	Benennung	Ersatzteil-Nr.	Bild: 25 Orts-Nr.	Bem.
		Lagerung, vollst.	**88.942-41**	**32**	vgl. Bild 22, Orts-Nr. 18
		einschließlich Orts-Nr. 33-35			
	1	Buchse	10 x 12 Ju N 17002	(33)	
	1	Rohrstück (Welle)	88.942-4102	(34)	
	4	Gelenklager	GL 6 DIN L 351	(35)	
		Zugstange 625 lang, verstellbar (Rohr 12 x 1), vollst.	**88.942-27**	**36**	vgl. Bild 22, Orts-Nr. 19
		einschließlich Orts-Nr. 29-31			
		Auslösung am Spant 11, mitten, vollst.	**88.942-40**	**37**	vgl. Bild 22, Orts-Nr. 20
		einschließlich Orts-Nr. 38-43			
	1	Hebel	88.942-4963	38	
		„ (Behelf)	88.942-4966		
	2	Gelenklager	GL 6 DIN L 351	39	
	2	Hebel	88.942-4002	40	
		„ (Behelf)	88.942-4003		
	3	Kegelstift	4 x 26 Ju N 15214	41	
	1	Bolzen	88.942-4001	42	
	1	Abbinder	A 3 x 100 Ju N 26001	(43)	
		Befestigungsteile	**(aus 88.942-159/)**	**(44)**	vgl. Bild 22, Orts-Nr. 21
		hierzu Orts-Nr. 45-50			
	1	Rastbock, mitten	88.942-159.05	45	
	4	Sechskantschraube	M 6 x 15 DIN Kr 551	46	
	2	„	M 6 x 72 DIN Kr 551	47	
	4	„	M 10 x 90 DIN 931	48	
	1	Abbinder	A 3 x 160 Ju N 26001	(49)	
	1	„	B 6 x 200 Ju N 26001	(50)	
		Rolle, vollst.	s. Bild 22, Orts-Nr. 14	**51**	
		Druckstück, vollst.	s. Bild 22, Orts-Nr. 15	**52**	

Unbefugte Verwendung ist strafbar und macht schadenersatzpflichtig

Abwurfwaffe

(Lastenträger-Einbau im Rumpf, 2. Lastenraum)

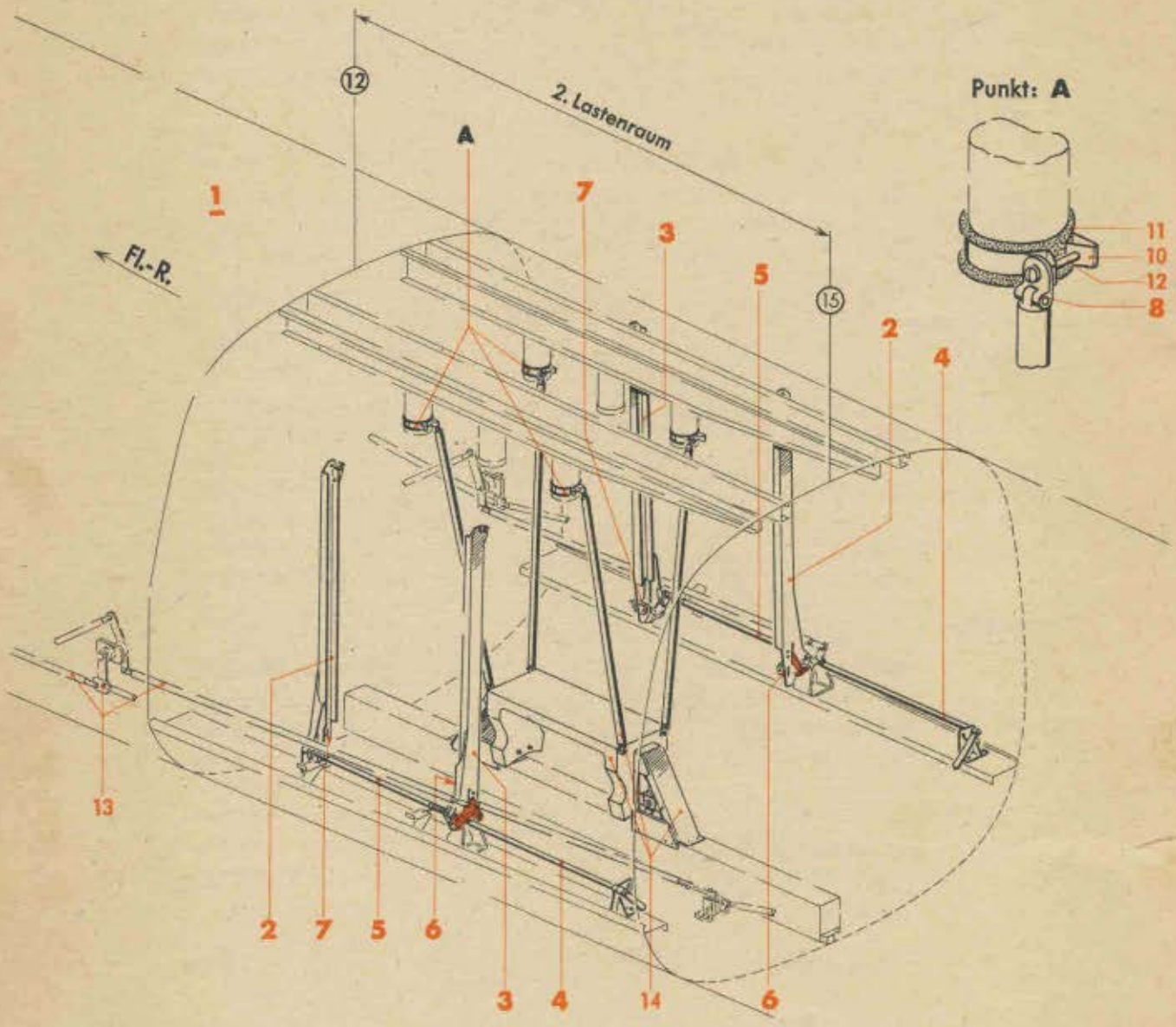

Notwurf für Bomben

Werkstoff	Stück	Benennung	Ersatzteil-Nr.	Bild: 26 Orts-Nr.	Bem.
		Lastenträger-Einbau im Rumpf, 2. Lastenraum, vollst. bestehend aus Bild 26 und 27	**88.942-Z 04**	**1**	vgl. Bild 1, Orts-Nr. 8
	2	**Schiene mit Verschluß, links vorn bzw. rechts hinten, vollst.** (Aufteilung siehe Bild 27, Orts-Nr. 1)	**88.942-120**	**2**	
	2	**Schiene mit Verschluß, links hinten bzw. rechts vorn, vollst.** (Aufteilung siehe Bild 27, Orts-Nr. 11)	**88.942-121**	**3**	
	2	**Hebelwelle (Rohr 15 x 1), vollst.** (Aufteilung siehe Bild 27, Orts-Nr. 13)	**88.942-129**	**4**	
	2	**Schienenwelle (Rohr 15 x 1), vollst.** (Aufteilung siehe Bild 27, Orts-Nr. 24)	**88.942-127**	**5**	
	2	**Rolle, vollst.** (Aufteilung siehe Bild 27, Orts-Nr. 27)	**88.942-170**	**6**	
	2	**Druckstück, vollst.** (Aufteilung siehe Bild 27, Orts-Nr. 29)	**88.942-171**	**7**	
	4	**Gelenk**	**88.942-165**	**8**	
		Befestigungsteile hierzu Orts-Nr. 10-12		**(9)**	aus 88.942-157/
	4	Rohrschelle (ohne Schraube)	67 Ju N 15803	10	
Conti OPX 18	Nach Bedarf	Beilage für Schellen	15 Ju N 15811	11	
	4	Linsenschraube	M 5 x 50 DIN 85[1])	12	
		Notzug im Rumpf	Aufteilung siehe Bild 6	13	
		Geräte-Einbau im Rumpf, 2. Lastenraum	Aufteilung siehe Bild 29	14	

[1]) Aus Flußstahl (bei Bestellung angeben)

Unbefugte Verwendung ist strafbar und macht schadenersatzpflichtig

Abwurfwaffe

(Lastenträger-Einbau im Rumpf, 2. Lastenraum)

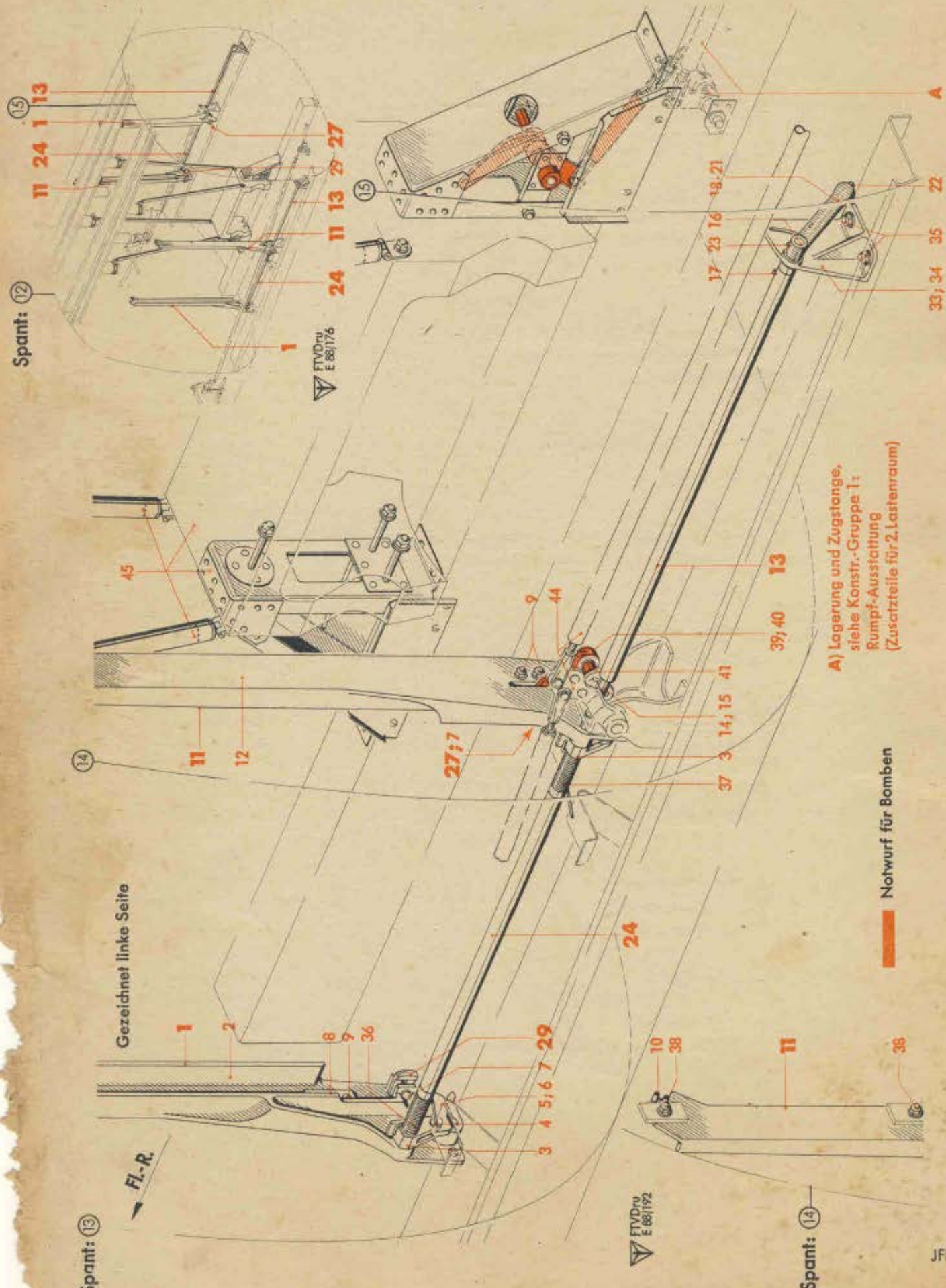

Werkstoff	Stück	Benennung	Ersatzteil-Nr.	Bild: 27 Orts-Nr.	Bem.
		Schiene mit Verschluß, links vorn bzw. rechts hinten, vollst.	**88.942-120**	**1**	vgl. Bild 26, Orts-Nr. 2
		einschließlich Orts-Nr. 2-10			
	1	Schiene	88.942-120.01	2	
		„ (Behelf)	88.942-120.40	2	
	1	Gabelhebel	88.942-120.03	3	
	1	Bolzen mit Kopf	6 f 8 x 18 DIN 1434	4	
	1	Sperrhebel	88.942-120.02	5	
	1	Bolzen mit Kopf	8 f 8 x 24 DIN 1434	6	
	1	„ „ „ (für Druckstücke bzw. für Rolle)	6 f 8 x 24 DIN 1434	7	
	1	Anschlag	88.942-120.05	8	
	2	Linsensenkschraube	M 6 x 22 DIN 91[1])	9	
	1	Blanke Sechskantschraube	M 8 x 50 DIN 933[1])	10	
		Schiene mit Verschluß, links hinten bzw. rechts vorn, vollst.	**88.942-121**	**11**	vgl. Bild 26, Orts-Nr. 3
		einschließlich Orts-Nr. 3-10 und 12			
	1	Schiene	88.942-121.01	12	
		„ (Behelf)	88.942-121.40	12	
		Hebelwelle (Rohr 15 x 1), vollst.	**88.942-129**	**13**	vgl. Bild 26, Orts-Nr. 4
		einschließlich Orts-Nr. 14-23			
	1	Bolzen	88.942-129.01	14	
	1	Kegelstift	3 x 20 DIN 1	15	
	1	Bolzen	88.942-129.02	16	
	1	Kegelstift	3 x 20 DIN 1	17	
	1	Hebel „Griff"	88.942-128.06	18	
		„ „ (Behelf)	88.942-128.40	18	
	1	Bolzen	88.942-128.07	19	
	1	Feder (Druckfeder)	88.942-128.09	20	
	1	Stift mit Gewinde M 5	88.942-128.08	21	
	1	Gewindestopfen M 14 x 1,5	88.942-128.05	22	
	1	Zylinderstift	3 m 6 x 18 Lg N 15204	23	
		Schienenwelle (Rohr 15 x 1), vollst.	**88.942-127**	**24**	vgl. Bild 26, Orts-Nr. 5
		einschließlich Orts-Nr. 25 und 26			
	1	Bolzen (vorn)	88.942-127.01	(25)	
	1	Kegelstift (vorn)	3 x 20 DIN 1	(26)	
		Rolle, vollst.	**88.942-170**	**27**	vgl. Bild 26, Orts-Nr. 6
		einschließlich Orts-Nr. 28			
	1	Buchse	6 x 10 Ju N 17002	(28)	

[1]) Aus Flußstahl (bei Bestellung angeben)

Unbefugte Verwendung ist strafbar und macht schadenersatzpflichtig

Abwurfwaffe

(Lastenträger-Einbau im Rumpf, 2. Lastenraum)

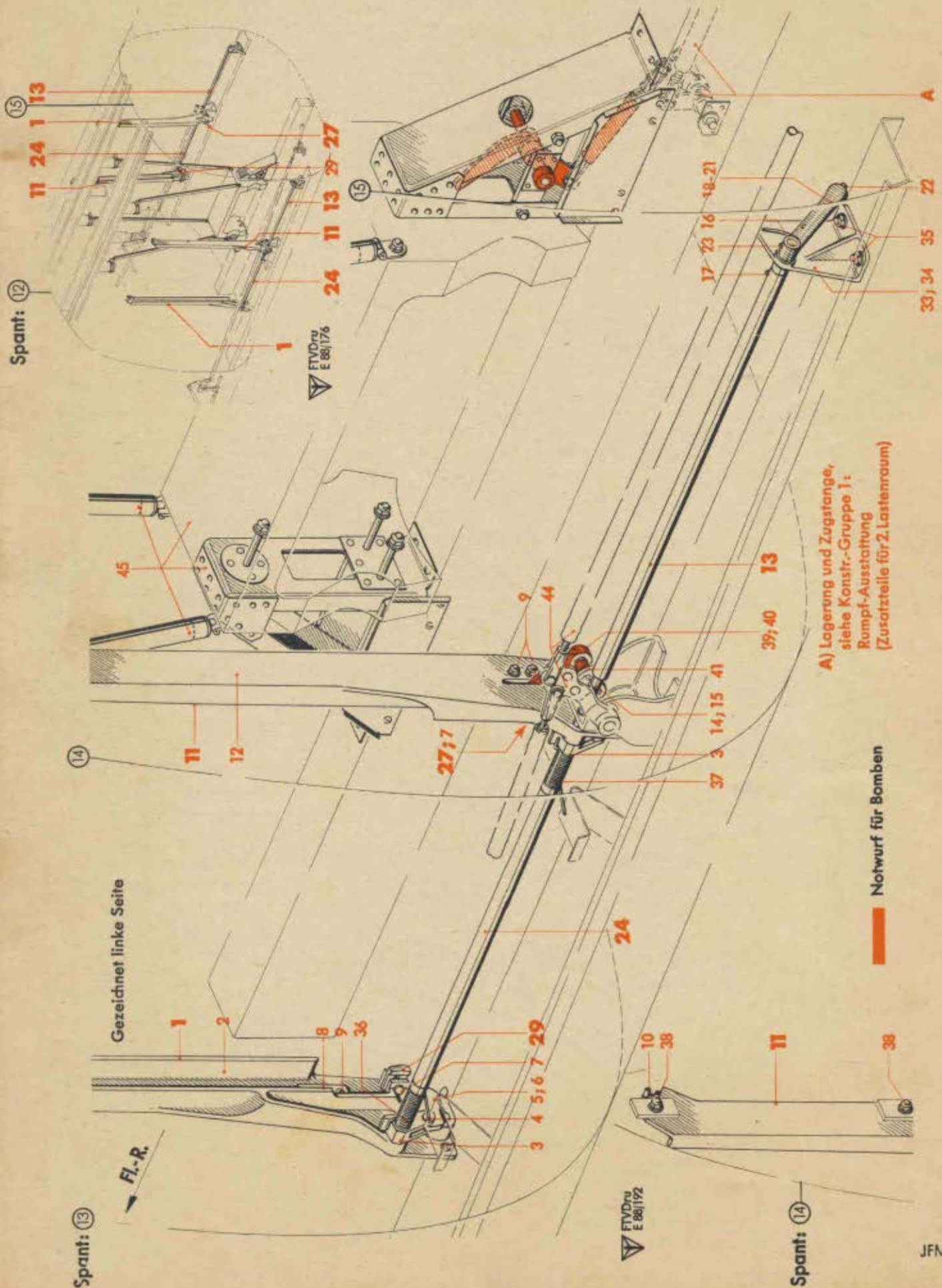

Werkstoff	Stück	Benennung	Ersatzteil-Nr.	Bild: 27 Orts-Nr.	Bem.
		Druckstück, vollst.	**88.942-171**	**29**	vgl. Bild 26 Orts-Nr. 7
		einschließlich Orts-Nr. 30 und 31			
	1	Führungsgabel	88.942-171.01	(30)	
		„ (Behelf)	88.942-171.10		
	1	Führungsbolzen	88.942-171.02	(31)	
		Befestigungsteile		**(32)**	aus 88.942-157/
		hierzu Orts-Nr. 33-43			
	1	Rastbock, links	88.942-159.04	33	
	1	„ rechts	88.942-159.03	34	
	4	Sechskantschraube (aus M 6 x 18 DIN Kr 551)	88.942-159.27	35	
	2	Drehfeder (links vorn bzw. rechts hinten)	88.942-159.07	36	
	2	„ (links hinten bzw. rechts vorn)	88.942-159.06	37	
	16	Linsensenkschraube	M 6 x 22 DIN 91[1]	38	
	1	Hebel, links	88.942-3603	39	
		„ „ (Behelf) für Auslösung am Spant 14, links und rechts	88.942-3604		
	1	Hebel, rechts	88.942-3701	40	
		„ „ (Behelf)	88.942-3702		
	2	Welle	88.942-3805	41	
	1	Abbinder	B 6 x 100 Ju N 26001	(42)	
	2	„	B 6 x 160 Ju N 26001	(43)	
		Notzug im Rumpf	Aufteilung siehe Bild 6	44	
		Geräte-Einbau im Rumpf, 2. Lastenraum	Aufteilung siehe Bild 29	45	

[1]) Aus Flußstahl (bei Bestellung angeben)

Unbefugte Verwendung ist strafbar und macht schadenersatzpflichtig

Abwurfwaffe

(Stoßstangen-Einbau im Rumpf, 2. Lastenraum)

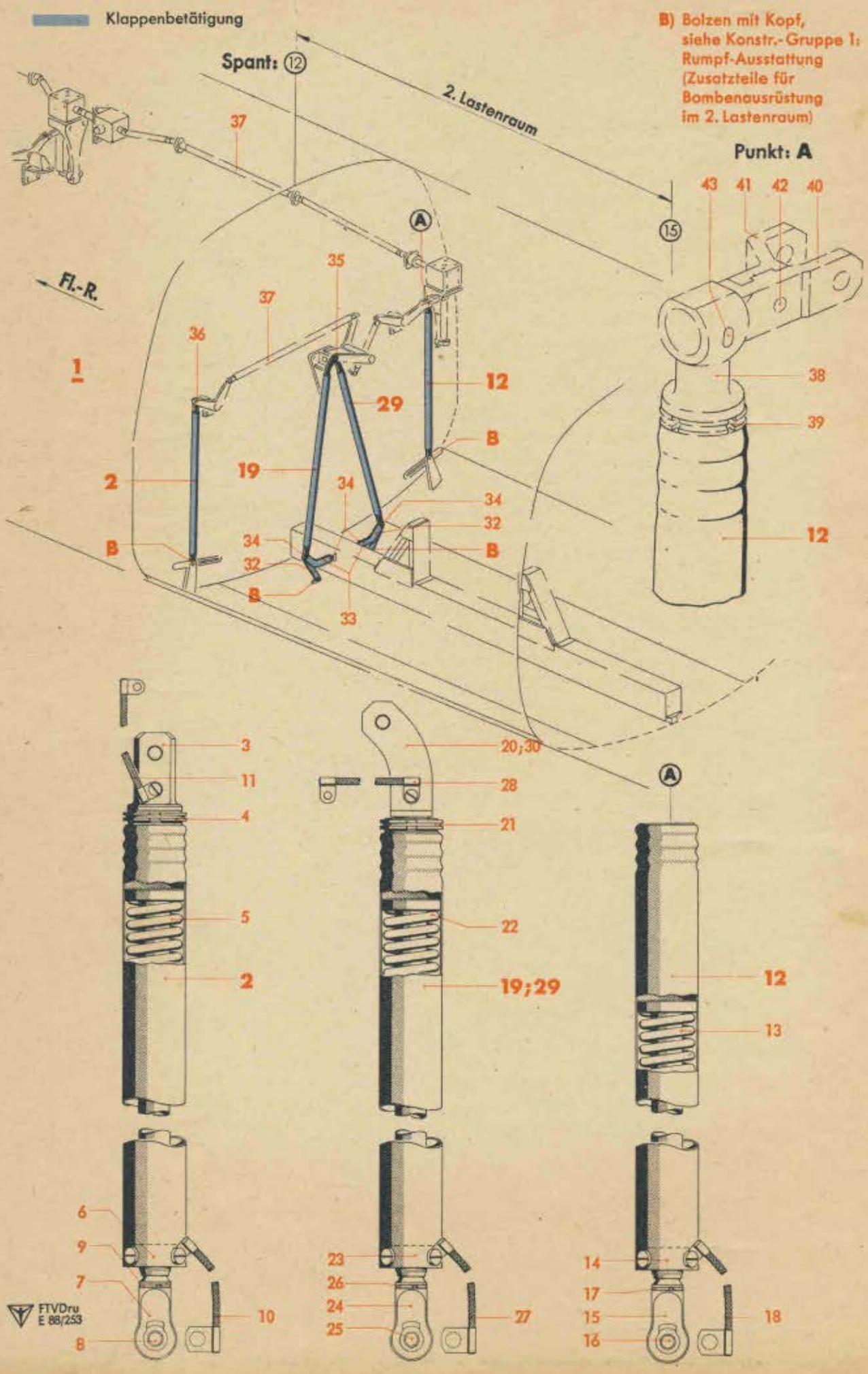

Werk-stoff	Stück	Benennung	Ersatzteil-Nr.	Bild: 28 Orts-Nr.	Bem.
		Stoßstangen-Einbau im Rumpf, 2. Lastenraum, vollst.	**88.942-Z 20**	**1**	vgl. Bild 1, Orts-Nr. 9
		bestehend aus Orts-Nr. 2-36			
	1	**Stoßstange 596 lang, federnd (Rohr 30 x 1), vollst.**	**88.942-65**	**2**	
		einschließlich Orts-Nr. 3-11			
	1	Gabelstück (Gabelschraube M 18 x 1,5)	88.942-6501	3	
	1	Nutmutter	M 18 x 1,5 DIN Kr 851[3])	4	
	1	Feder (Druckfeder)	88.942-6503	5	
	1	Buchse	88.942-6502	6	
	1	Osenkopf (Osenschraube M 8)	88.942-5905	7	
	1	Kugelbuchse	88.942-5906	8	
	1	Hakenspringring	88.942-6006	9	
	1	Abbinder	B 4 x 200 Ju N 26001	10	
	1	"	A 3 x 80 Ju N 26001	11	
	1	**Stoßstange 596 lang, federnd (Rohr 30 x 1), vollst.**	**88.942-60**	**12**	
		einschließlich Orts-Nr. 13-18			
	1	Feder (Druckfeder)	88.942-6503	13	
	1	Buchse	88.942-6502	14	
	1	Osenkopf (Osenschraube M 8)	88.942-5905	15	
	1	Kugelbuchse	88.942-5906	16	
	1	Hakenspringring	88.942-6006	17	
	1	Abbinder	B 4 x 200 Ju N 26001	18	
	1	**Stoßstange 741 lang, federnd (Rohr 30 x 1), vollst.**	**88.942-61**	**19**	
		einschließlich Orts-Nr. 20-28			
	1	Gabel (Gabelschraube M 18 x 1,5)	88.942-6102	20	
	1	Nutmutter	M 18 x 1,5 DIN Kr 851[3])	21	
	1	Feder (Druckfeder)	88.942-6104	22	
	1	Buchse	88.942-6502	23	
	1	Osenkopf (Osenschraube M 8)	88.942-5905	24	
	1	Kugelbuchse	88.942-5906	25	
	1	Hakenspringring	88.942-6006	26	
	2	Abbinder	B 4 x 160 Ju N 26001	27	
	1	"	A 3 x 100 Ju N 26001	28	
	1	**Stoßstange 741 lang, federnd (Rohr 30 x 1), vollst.**	**88.942-62**	**29**	
		einschließlich Orts-Nr. 21-28 und 30			
	1	Gabel (Gabelschraube M 18 x 1,5)	88.942-6101	30	

[3]) Aus Leichtmetall (bei Bestellung angeben)

Unbefugte Verwendung ist strafbar und macht schadenersatzpflichtig

Abwurfwaffe
(Stoßstangen-Einbau im Rumpf, 2. Lastenraum)

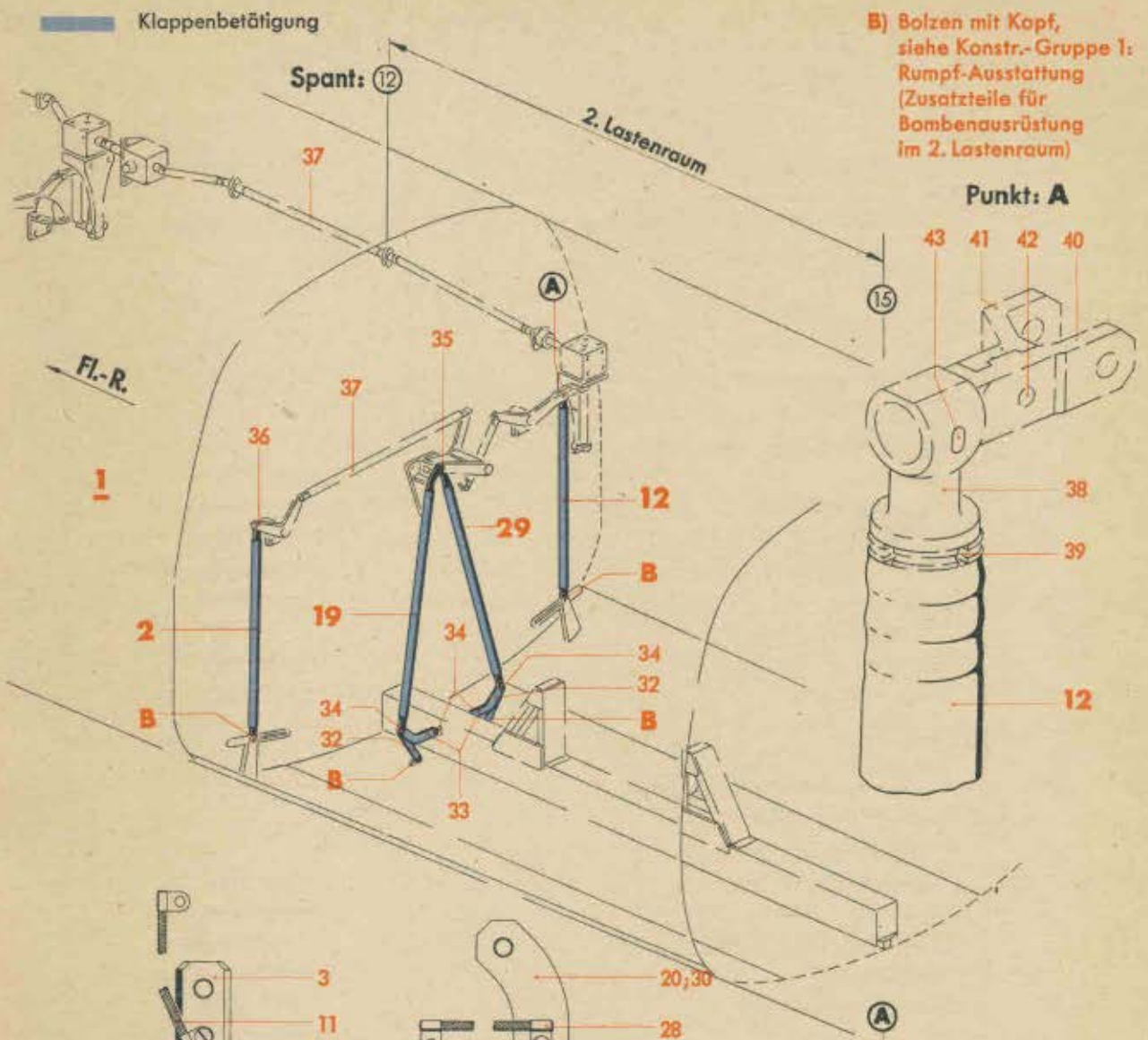

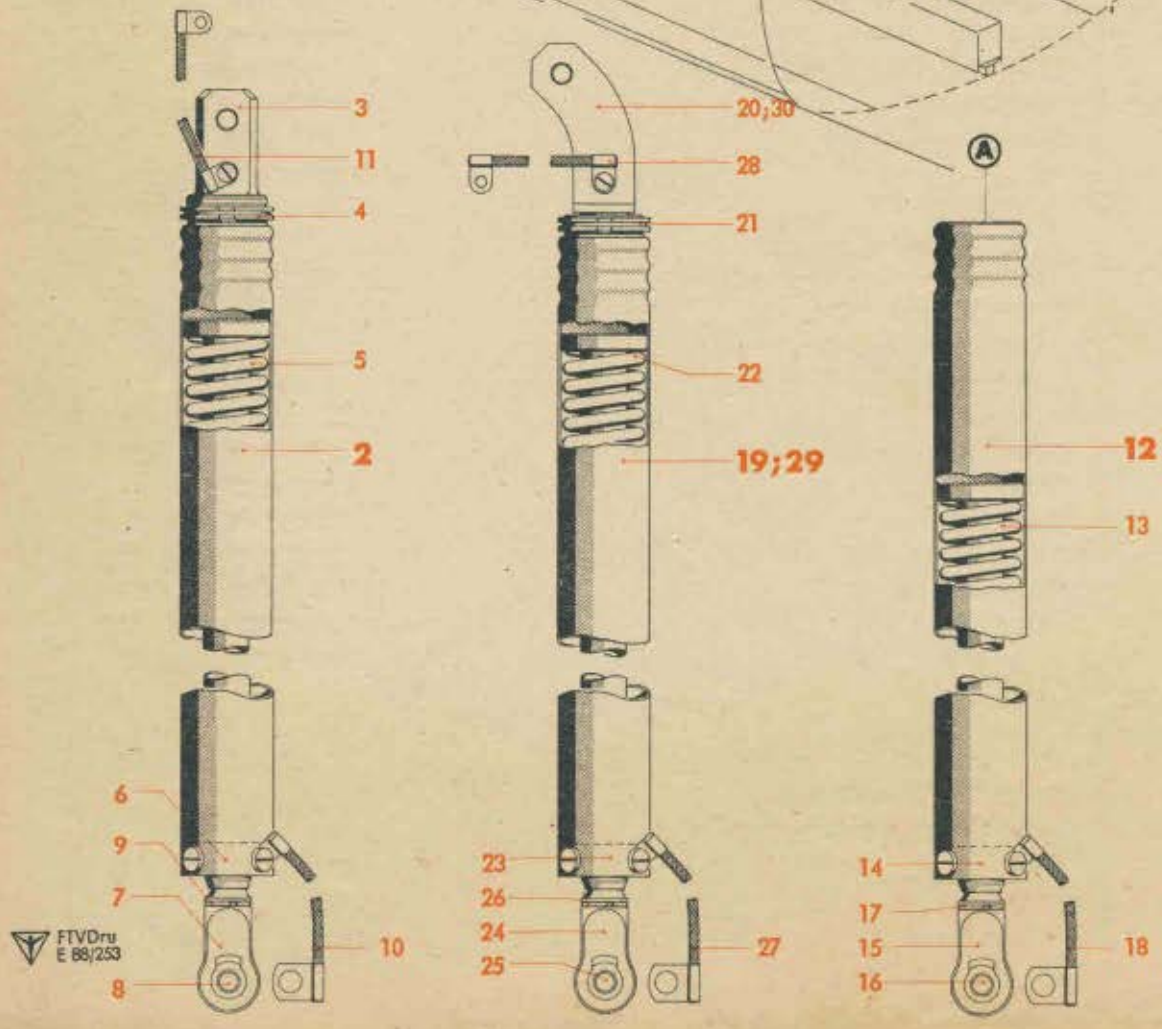

Werkstoff	Stück	Benennung	Ersatzteil-Nr.	Bild: 28 Orts-Nr.	Bem.
		Befestigungsteile		(31)	aus 88.942-158
		hierzu Orts-Nr. 32-36			
	2	Hebel	88.942-7028	32	
		„ (Behelf)	88.942-7065		
	2	Hebel	88.942-7029	33	
		„ (Behelf)	88.942-7066		
	4	Bolzen mit Kopf	6 f 8 x 34 DIN 1434	34	
	1	„ „ „	6 f 8 x 28 DIN 1434	35	
	1	„ „ „	6 f 8 x 22 DIN 1434	36	
		Klappenbetätigung im Rumpf	Aufteilung siehe Bild 12	37	
		Stangenkopf		38	
		Nutmutter		39	
		Gabelteil		40	
		„	Aufteilung siehe Bild 15	41	
		Linsensenkschraube		42	
		Bolzen (Splintbolzen)		43	

Unbefugte Verwendung ist strafbar und macht schadenersatzpflichtig

Abwurfwaffe

(Geräte-Einbau im Rumpf, 2. Lastenraum)

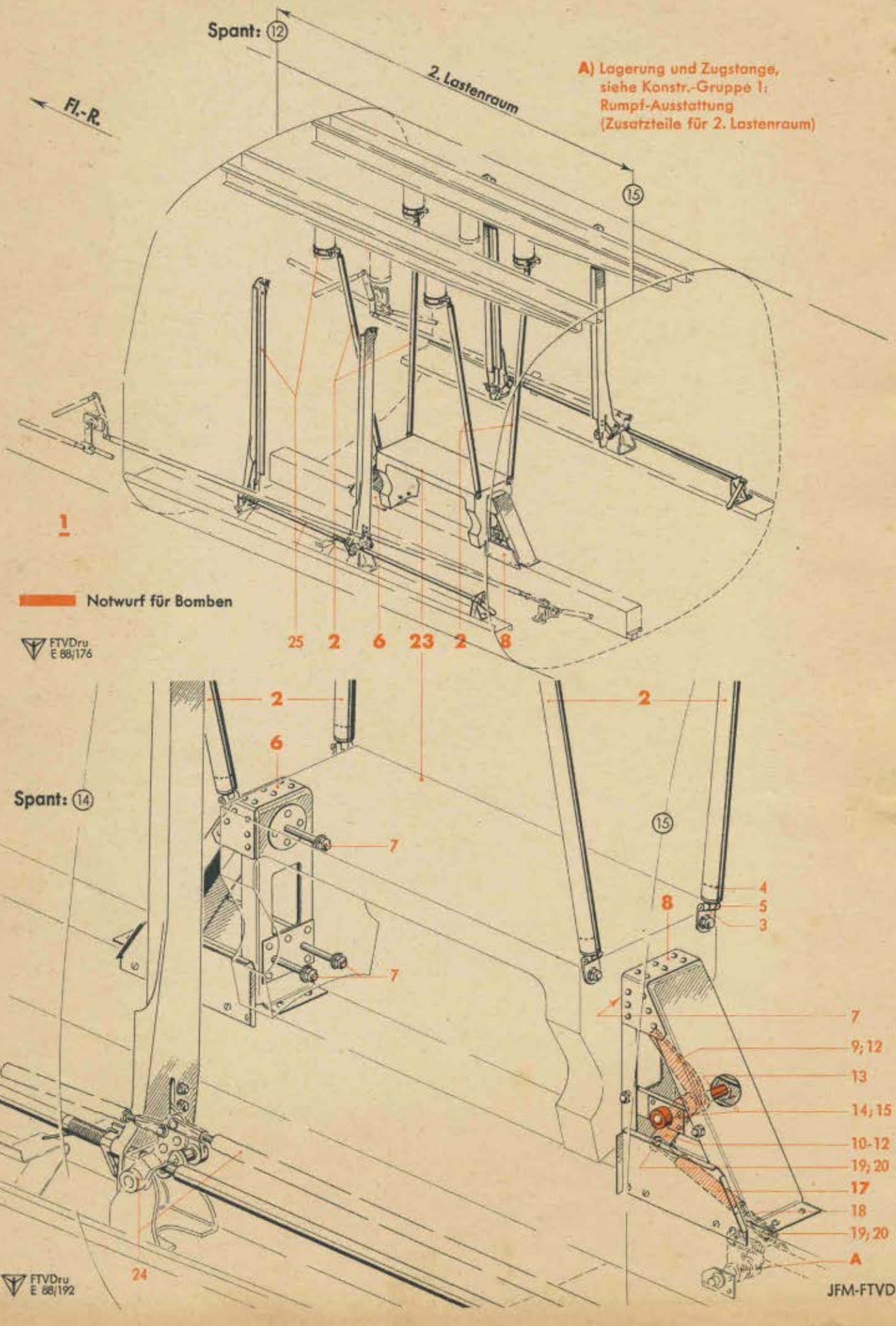

Werkstoff	Stück	Benennung	Ersatzteil-Nr.	Bild: 29 Orts-Nr.	Bem.
		Geräte-Einbau im Rumpf, 2. Lastenraum, vollst. bestehend aus Orts-Nr. 2-23	**88.942-Z 21**	**1**	vgl. Bild 1, Orts-Nr. 10
	4	**Stange (Rohr 20 x 1), vollst.** einschließlich Orts-Nr. 3-5	**88.942-164**	**2**	
	1	Gelenk	88.942-164.01	3	
		„ (Behelf)	88.942-164.15		
	1	Gelenkstück	88.942-164.02	4	
	1	Zylinderstift	4 m 6 x 22 Lg N 15204	5	
	1	**Trägerstütze zwischen Spant 12 bis 15, vorn, vollst.** einschließlich Orts-Nr. 7	**88.942-180**	**6**	
	3	Sechskantschraube	M 6 x 50 DIN Kr 551	7	
	1	**Träger zwischen Spant 12 bis 15, hinten, vollst.** einschließlich Orts-Nr. 7 und 9-20	**88.942-181**	**8**	
	1	Hebel	88.942-3802	9	
		„ (Behelf)	88.942-3808		
	1	Hebel	88.942-206.11	10	
		„ (Behelf)	88.942-206.10		
	2	Gelenklager	GL 6 DIN L 351	11	
	2	Kegelstift	4 x 28 Ju N 15214	12	
	1	Welle	88.942-4201	13	
	2	Stellring	88.942-4202	14	
	2	Kegelstift	3 x 24 DIN 1	15	
	1	Abbinder	A 3 x 100 Ju N 26001	(16)	
	1	**Stoßstange 140 lang, verstellbar (Rohr 12 x 1), vollst.** einschließlich Orts-Nr. 18-20	**88.942-181 H 01**	**17**	
	1	Gabelschraube M 6	88.942-211.01	18	
	2	Bolzen mit Kopf	6 f 8 x 14 x 12 DIN 1434	19	
	2	Unterlegscheibe	88.942-211.03	20	
	2	**Träg. 4 Schloß 50/X**	**Fl 50818**	**(21)**	
	2	**Beschläge für Träg. 4 Schloß 50/X**	**Fl 50816**	**(22)**	
	1	**Gerüst 2 Schloß 50/X**	**Fl 50790**	**(23)**	
		Notzug im Rumpf	Aufteilung siehe Bild 6	24	
		Lastenträger-Einbau im Rumpf, 2. Lastenraum	Aufteilung siehe Bild 26	25	

Unbefugte Verwendung ist strafbar und macht schadenersatzpflichtig

Abwurfwaffe

(Notwurf u. Blindscharfgestänge im Tragwerk-Flügel, links bzw. rechts)

Blindscharfgestänge
Notwurf für Bomben
Notwurf für Tank (Behälter)

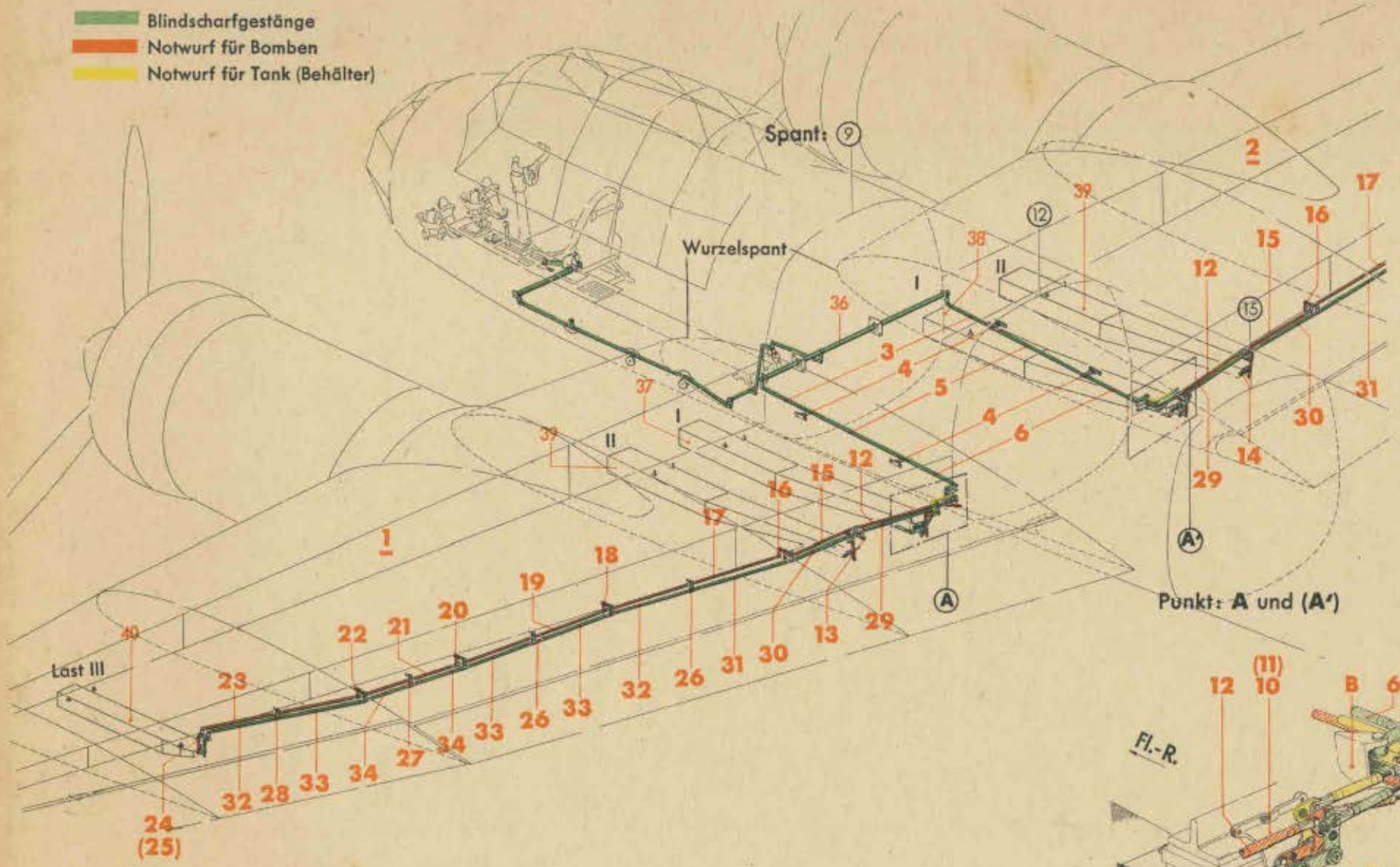

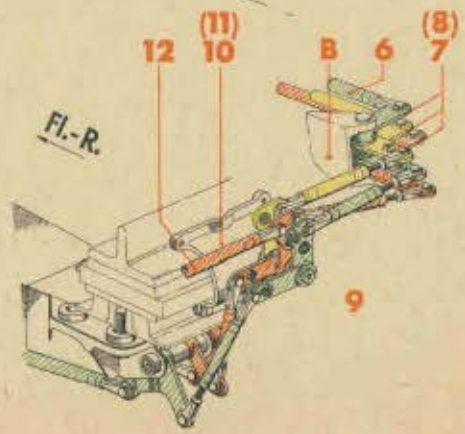

FTVDru E 88/339

B) Lagerbock, siehe Konstr.-Gruppe 5: (Träger 2)

Für Orts-Nr. in Klammern ( ) u. Punkt A' ist betr. Abbildung spiegelbildlich zu verwenden.

FTVDru E 88/343 b

Werk-stoff	Stück	Benennung	Ersatzteil-Nr.	Bild: 30 Orts-Nr.	Bem.
		Notwurf und Blindscharfgestänge im Tragwerk-Flügel, links, vollst. bestehend aus Bild 30-33	**88.946-Z 08**	**1**	vgl. Bild 1, Orts-Nr.11
		Notwurf und Blindscharfgestänge im Tragwerk-Flügel, rechts, vollst. bestehend aus Bild 30-33	**88.946-Z 09**	**2**	vgl. Bild 1, Orts-Nr.12
	1	**Zugstange 374 lang, verstellbar (Rohr 12 x 1), links bzw. rechts, vollst.** (Aufteilung siehe Bild 33, Orts-Nr. 1)	**88.942-366**	**3**	
	2	**Pendellager am Wurzelspant, links bzw. rechts, vollst.** (Aufteilung siehe Bild 31, Orts-Nr. 1)	**88.942-97**	**4**	
	1	**Zugstange 709 lang, verstellbar (Rohr 15 x 2), links bzw. rechts, vollst.** (Aufteilung siehe Bild 33, Orts-Nr. 5)	**88.942-96**	**5**	
	1	**Zugstange 378 lang, verstellbar (Rohr 12 x 1), links bzw. rechts, vollst.** (Aufteilung siehe Bild 33, Orts-Nr. 6)	**88.942-98**	**6**	
	1	**Lagerung am Wurzelspant links, vollst.** (Aufteilung siehe Bild 31, Orts-Nr. 8)	**88.942-381**	**7**	
	1	**Lagerung am Wurzelspant, rechts, vollst.** (Aufteilung siehe Bild 31, Orts-Nr. 18)	**88.942-391**	**8**	
	3	**Zugstange 120 lang, verstellbar (Rohr 12x1), links bzw. rechts, vollst.** (Aufteilung siehe Bild 33, Orts-Nr. 10)	**88.942-384**	**9**	
	1	**Auslösung Last I, links, vollst.** (Aufteilung siehe Bild 31, Orts-Nr. 21)	**88.945-200**	**10**	
	1	**Auslösung Last I, rechts, vollst.** (Aufteilung siehe Bild 31, Orts-Nr. 31)	**88.945-220**	**11**	

Unbefugte Verwendung ist strafbar und macht schadenersatzpflichtig

Abwurfwaffe

(Notwurf u. Blindscharfgestänge im Tragwerk-Flügel, links bzw. rechts)

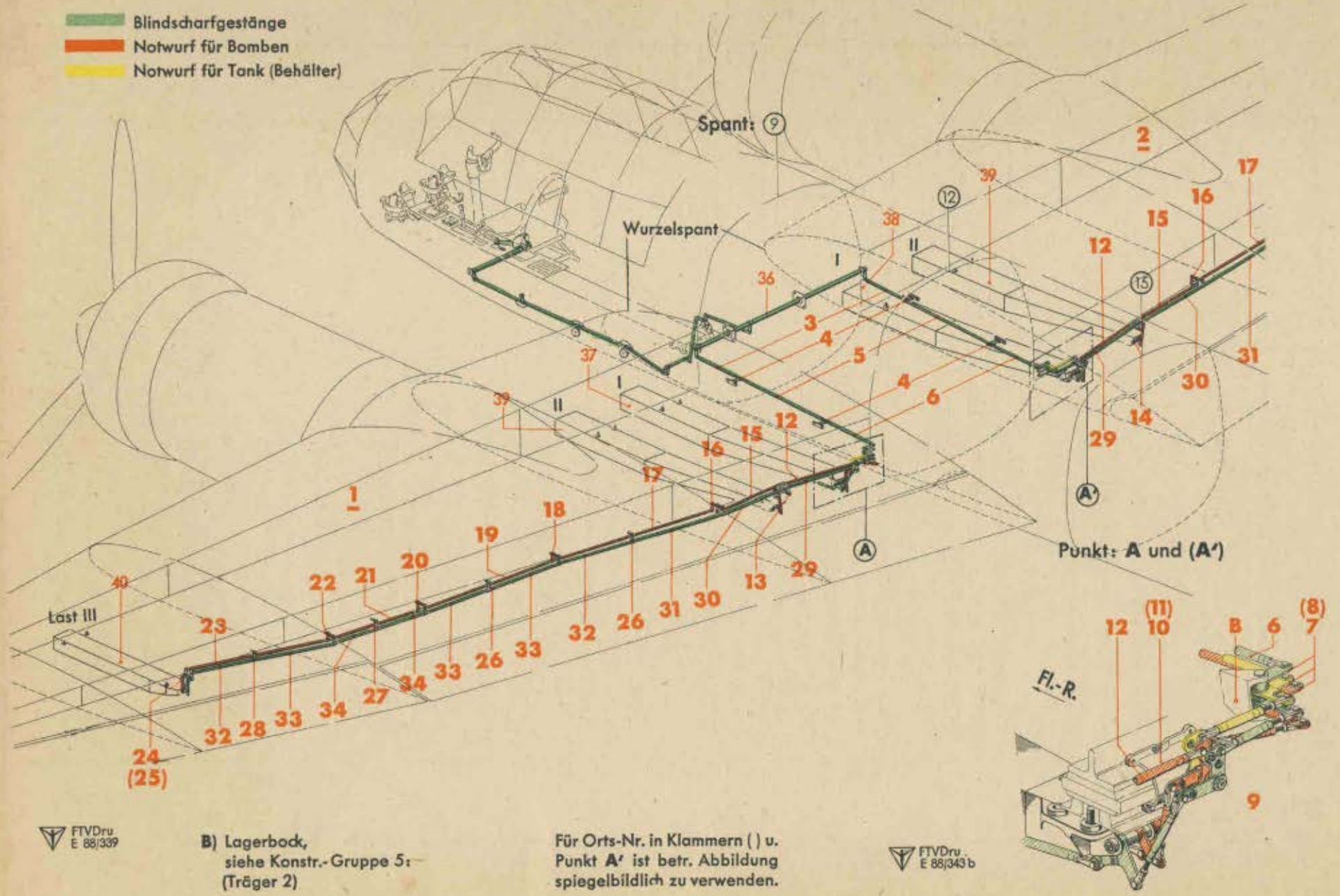

FTVDru E 88/339

B) Lagerbock, siehe Konstr.-Gruppe 5: (Träger 2)

Für Orts-Nr. in Klammern ( ) u. Punkt A' ist betr. Abbildung spiegelbildlich zu verwenden.

FTVDru E 88/343 b

Werk-stoff	Stück	Benennung	Ersatzteil-Nr.	Bild: 30 Orts-Nr.	Bem.
	1	**Zugstange 589 lang, verstellbar (Rohr 12 x 1), links bzw. rechts, vollst.** (Aufteilung siehe Bild 33, Orts-Nr. 11)	88.942-214	12	
	1	**Auslösung Last II, links, vollst.** (Aufteilung siehe Bild 32, Orts-Nr. 1)	88.946-201	13	
	1	**Auslösung Last II, rechts, vollst.** (Aufteilung siehe Bild 32, Orts-Nr. 13)	88.946-221	14	
	1	**Zugstange 565 lang, verstellbar (Rohr 12 x 1), links bzw. rechts, vollst.** (Aufteilung siehe Bild 33, Orts-Nr. 12)	88.942-215	15	
	1	**Lagerung an Rippe 1 e, links bzw. rechts, vollst.** (Aufteilung siehe Bild 32, Orts-Nr. 15)	88.945-202	16	
	1	**Zugstange 1280 lang, verstellbar (Rohr 12 x 1), links bzw. rechts, vollst.** (Aufteilung siehe Bild 33, Orts-Nr. 13)	88.942-216	17	
	1	**Lagerung an Rippe 3 a, links bzw. rechts, vollst.** (Aufteilung siehe Bild 32, Orts-Nr. 31)	88.945-203	18	
	1	**Zugstange 1065 lang, verstellbar (Rohr 12 x 1), links bzw. rechts, vollst.** (Aufteilung siehe Bild 33, Orts-Nr. 14)	88.942-217	19	
	1	**Lagerung an Rippe 4 a, links bzw. rechts, vollst.** (Aufteilung siehe Bild 32, Orts-Nr. 38)	88.945-204	20	
	1	**Zugstange 790 lang, verstellbar (Rohr 12 x 1), links bzw. rechts, vollst.** (Aufteilung siehe Bild 33, Orts-Nr. 15)	88.942-218	21	
	1	**Lagerung an Rippe 4 d, links bzw. rechts, vollst.** (Aufteilung siehe Bild 32, Orts-Nr. 40)	88.946-205	22	

Unbefugte Verwendung ist strafbar und macht schadenersatzpflichtig

Abwurfwaffe

(Notwurf u. Blindscharfgestänge im Tragwerk-Flügel, links bzw. rechts)

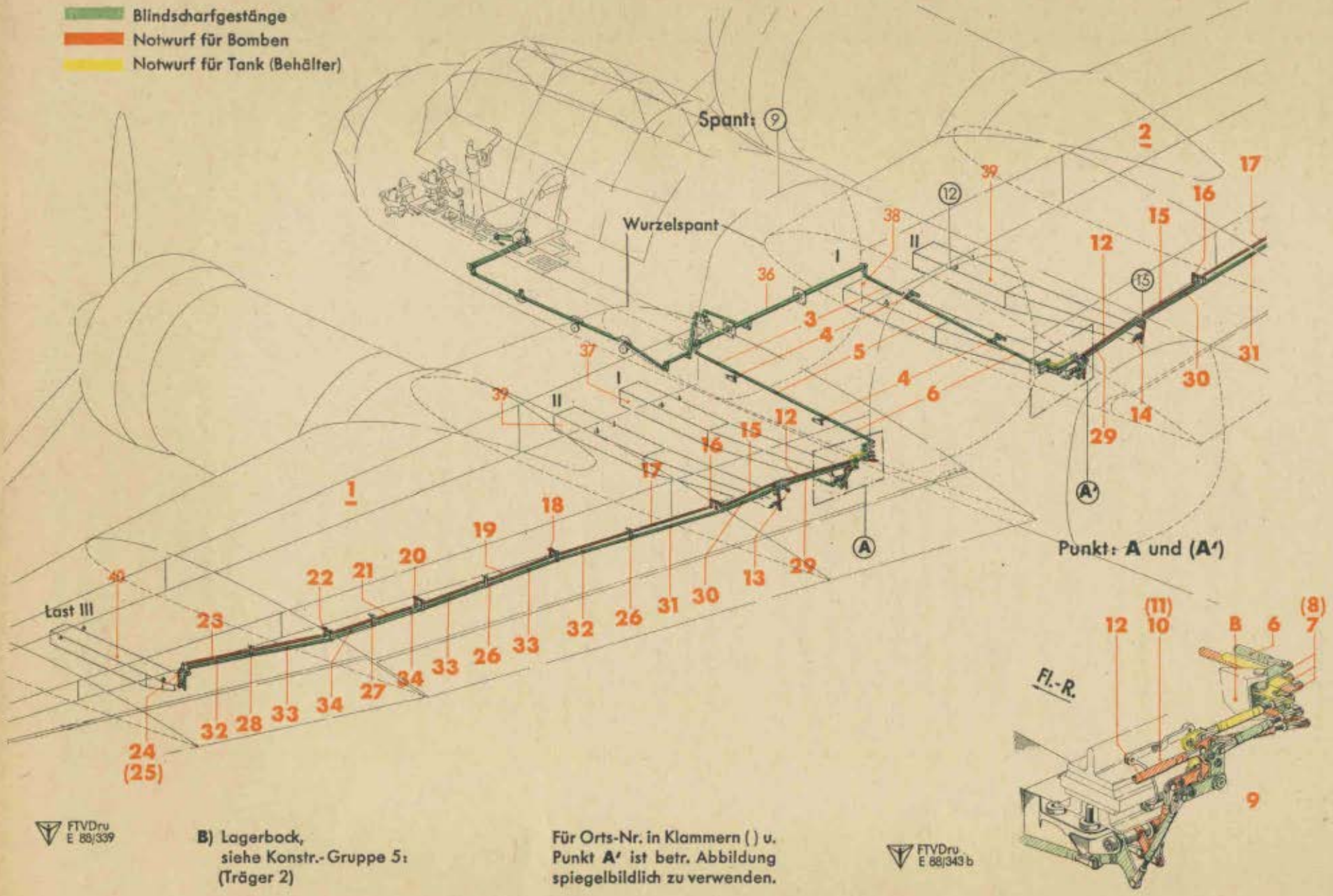

B) Lagerbock, siehe Konstr.-Gruppe 5: (Träger 2)

Für Orts-Nr. in Klammern ( ) u. Punkt A' ist betr. Abbildung spiegelbildlich zu verwenden.

Werk-stoff	Stück	Benennung	Ersatzteil-Nr.	Bild: 30 Orts-Nr.	Bem.
	1	**Zugstange 1165 lang, verstellbar (Rohr 12 x 1), links bzw. rechts, vollst.** (Aufteilung siehe Bild 33, Orts-Nr. 16)	88.942-219	23	
	1	**Auslösung Last III, links, vollst.** (Aufteilung siehe Bild 32, Orts-Nr. 47)	88.946-206	24	
	1	**Auslösung Last III, rechts, vollst.** (Aufteilung siehe Bild 32, Orts-Nr. 54)	88.946-226	25	
	2	**Lagerung an Rippe 2 b und 3 c, links bzw. rechts, vollst.** (Aufteilung siehe Bild 32, Orts-Nr. 24)	88.946-207	26	
	1	**Lagerung zwischen Rippe 4 b und 4 c, links bzw. rechts, vollst.** (Aufteilung siehe Bild 32, Orts-Nr. 39)	88.946-208	27	
	1	**Lagerung an Rippe 5 a, links bzw. rechts, vollst.** (Aufteilung siehe Bild 32, Orts-Nr. 41)	88.946-209	28	
	1	**Zugstange 586 lang, verstellbar (Rohr 15x1), links bzw. rechts, vollst.** (Aufteilung siehe Bild 33, Orts-Nr. 17)	88.946-212	29	
	1	**Zugstange 550 lang, verstellbar (Rohr 15x1), links bzw. rechts, vollst.** (Aufteilung siehe Bild 33, Orts-Nr. 21)	88.946-213	30	
	1	**Zugstange 625 lang, verstellbar (Rohr 15x1), links bzw. rechts, vollst.** (Aufteilung siehe Bild 33, Orts-Nr. 22)	88.948-216	31	
	2	**Zugstange 625 lang, verstellbar (Rohr 15x1), links bzw. rechts, vollst.** (Aufteilung siehe Bild 33, Orts-Nr. 23)	88.946-214	32	
	3	**Zugstange 525 lang, verstellbar (Rohr 15x1), links bzw. rechts, vollst.** (Aufteilung siehe Bild 33, Orts-Nr. 24)	88.946-215	33	

Unbefugte Verwendung ist strafbar und macht schadenersatzpflichtig

Abwurfwaffe

(Notwurf u. Blindscharfgestänge im Tragwerk-Flügel, links bzw. rechts)

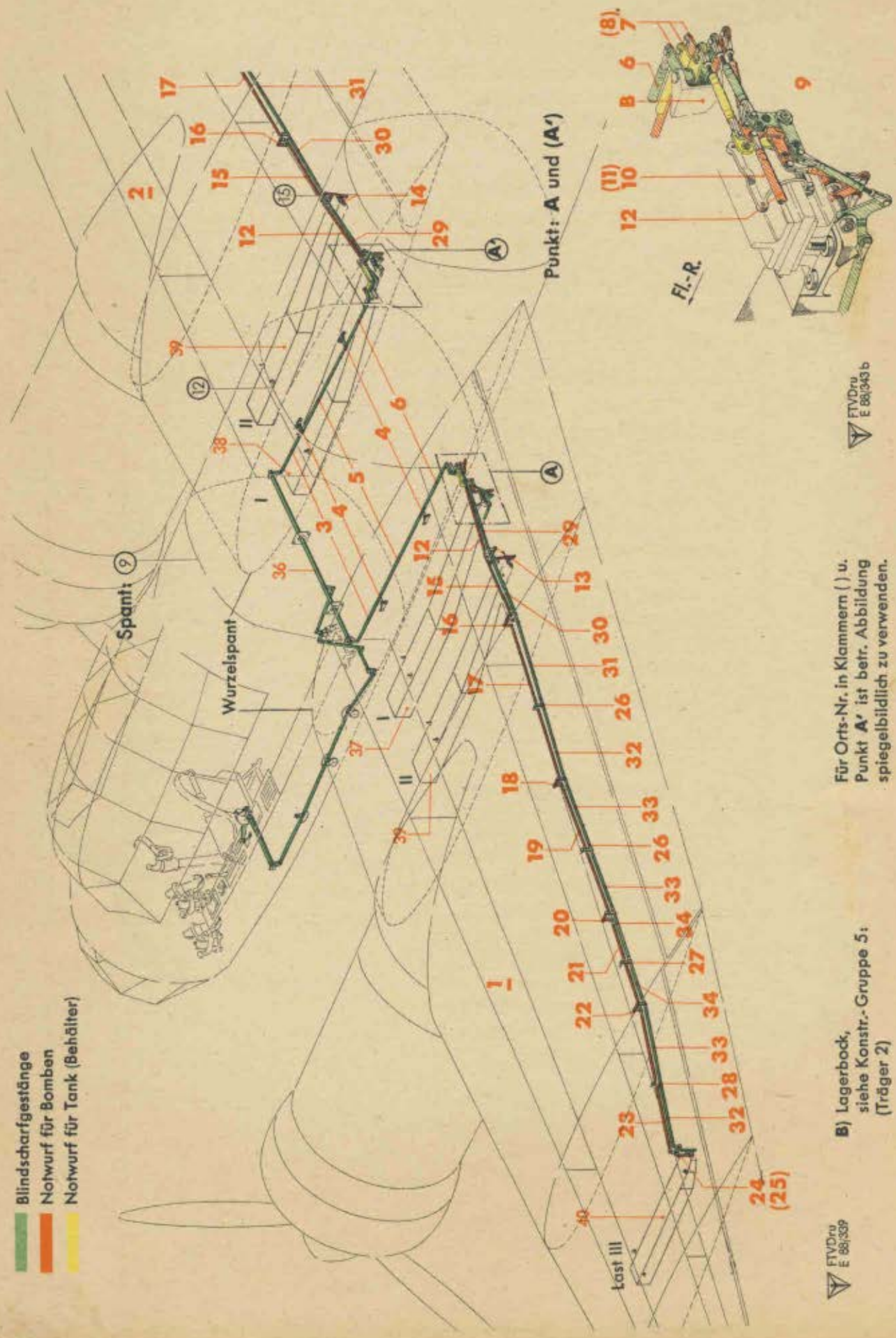

FTVDru E 88/343 b

Für Orts-Nr. in Klammern ( ) u. Punkt **A'** ist betr. Abbildung spiegelbildlich zu verwenden.

B) Lagerbock, siehe Konstr.-Gruppe 5: (Träger 2)

FTVDru E 88/339

Werk-stoff	Stück	Benennung	Ersatzteil-Nr.	Bild: 30 Orts-Nr.	Bem.
	2	**Zugstange 388 lang, verstellbar (Rohr 15x1), links bzw. rechts, vollst.** (Aufteilung siehe Bild 33, Orts-Nr. 25)	**88.946-216**	**34**	
		Einzelteile, links bzw. rechts (Aufteilung siehe Bild 33, Orts-Nr. 26)	**(aus 88.946-210)**	**(35)**	
		Blindscharfgestänge im Rumpf	Aufteilung siehe Bild 2	36	
		Schloßträger mit Verkleidung im Tragwerk-Flügel, links, Last I	Aufteilung siehe Bild 34	37	
		Schloßträger mit Verkleidung im Tragwerk-Flügel, rechts, Last I	Aufteilung siehe Bild 38	38	
		Lastenträger-Einbau im Tragwerk-Flügel, links bzw. rechts, Last II	Aufteilung siehe Bild 42	39	
		Lastenträger-Einbau im Tragwerk-Flügel, links bzw. rechts, Last III	Aufteilung siehe Bild 45	40	

Unbefugte Verwendung ist strafbar und macht schadenersatzpflichtig

Abwurfwaffe

(Notwurf u. Blindscharfgestänge im Tragwerk-Flügel, links bzw. rechts)

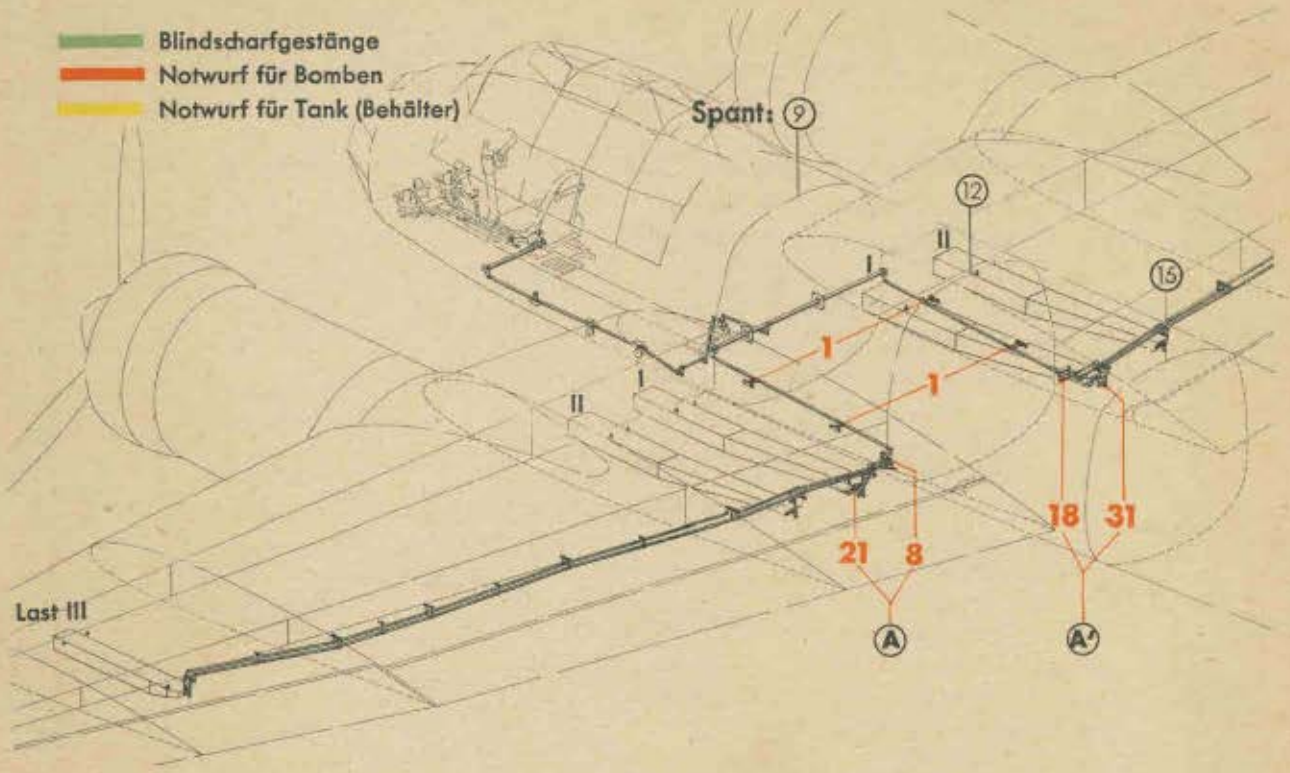

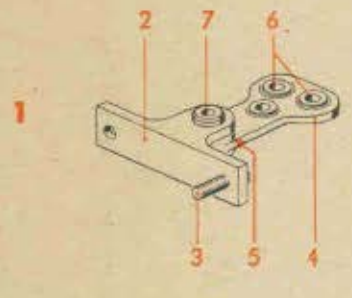

Für Orts-Nr. in Klammern ( ) u. Punkt **A'** ist betr. Abbildung spiegelbildlich zu verwenden

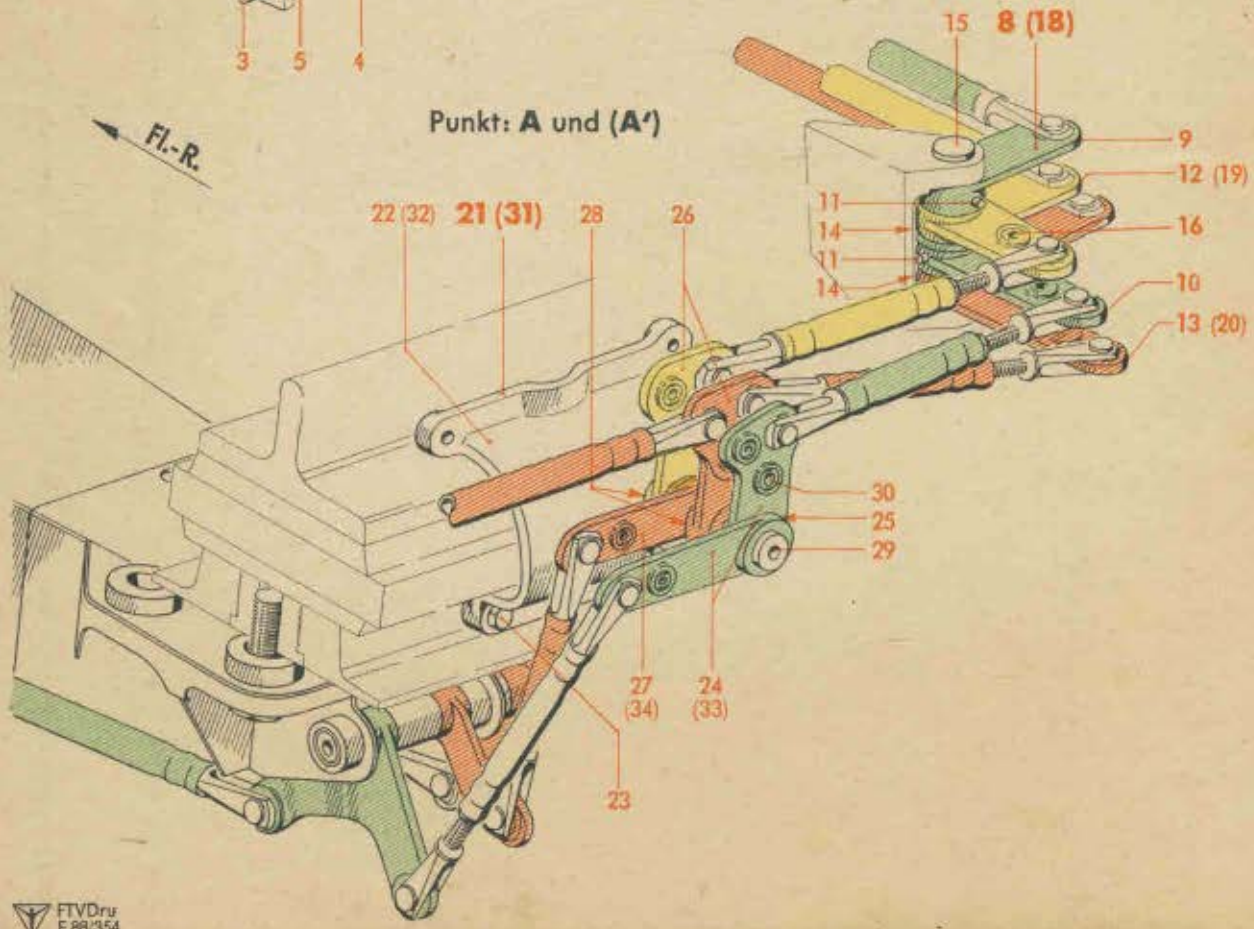

Werkstoff	Stück	Benennung	Ersatzteil-Nr.	Bild: 31 Orts-Nr.	Bem.
		Pendellager am Wurzelspant, links bzw. rechts, vollst.	**88.942-97**	**1**	vgl. Bild 30, Orts-Nr. 4
		einschließlich Orts-Nr. 2-7			
	1	Lager	88.942-9701	2	
		„ (Behelf)	88.942-9702		
	2	Sechskantschraube	M 6 x 18 DIN Kr 551	3	
	1	Hebel	88.942-207.05	4	
		„ (Behelf)	88.942-207.06		
	1	Buchse	10 x 10 Ju N 17002	5	
	3	Gelenklager	GL 6 DIN L 351	6	
	1	Bolzen	88.942-207.03	7	
		Lagerung am Wurzelspant, links, vollst.	**88.942-381**	**8**	vgl. Bild 30, Orts-Nr. 7
		einschließlich Orts-Nr. 9-17			
	1	Hebel	88.942-381.14	9	
		„ (Bebelf)	88.942-381.15		
	1	Hebel	88.942-381.18	10	
		„ (Behelf)	88.942-381.19		
	2	Kegelstift	5 x 26 Ju N 15214	11	
	1	Hebel	88.942-381.16	12	
		„ (Behelf)	88.942-381.17		
	1	Hebel	88.942-381.20	13	
		„ (Behelf)	88.942-381.21		
	2	Buchse	10 x 13,5 Ju N 17002	14	
	1	Bolzen mit Kopf	88.942-381.01	15	
	8	Gelenklager	GL 6 DIN L 351	16	
	6	Abbinder	A 3 x 100 Ju N 26001	(17)	
		Lagerung am Wurzelspant, rechts, vollst.	**88.942-391**	**18**	vgl. Bild 30, Orts-Nr. 8
		einschließlich Orts-Nr. 9-17, jedoch ohne Orts-Nr. 12 und 13, dafür Orts-Nr. 19 und 20			
	1	Hebel	88.942-391.10	19	
		„ (Behelf)	88.942-391.11		
	1	Hebel	88.942-391.12	20	
		„ (Behelf)	88.942-391.13		
		Auslösung Last I, links, vollst.	**88.945-200**	**21**	vgl. Bild 30 Orts-Nr. 10
		einschließlich Orts-Nr. 22-30			
	1	Lagerbock	88.942-202.01	22	
	2	Sechskantschraube	M 5 x 20 DIN 931	23	
	1	Hebel	88.945-200.06	24	
		„ (Behelf)	88.945-200.07		
	1	Buchse	10 x 12 Ju N 17002	25	

Unbefugte Verwendung ist strafbar und macht schadenersatzpflichtig

Abwurfwaffe

(Notwurf u. Blindscharfgestänge im Tragwerk-Flügel, links bzw. rechts)

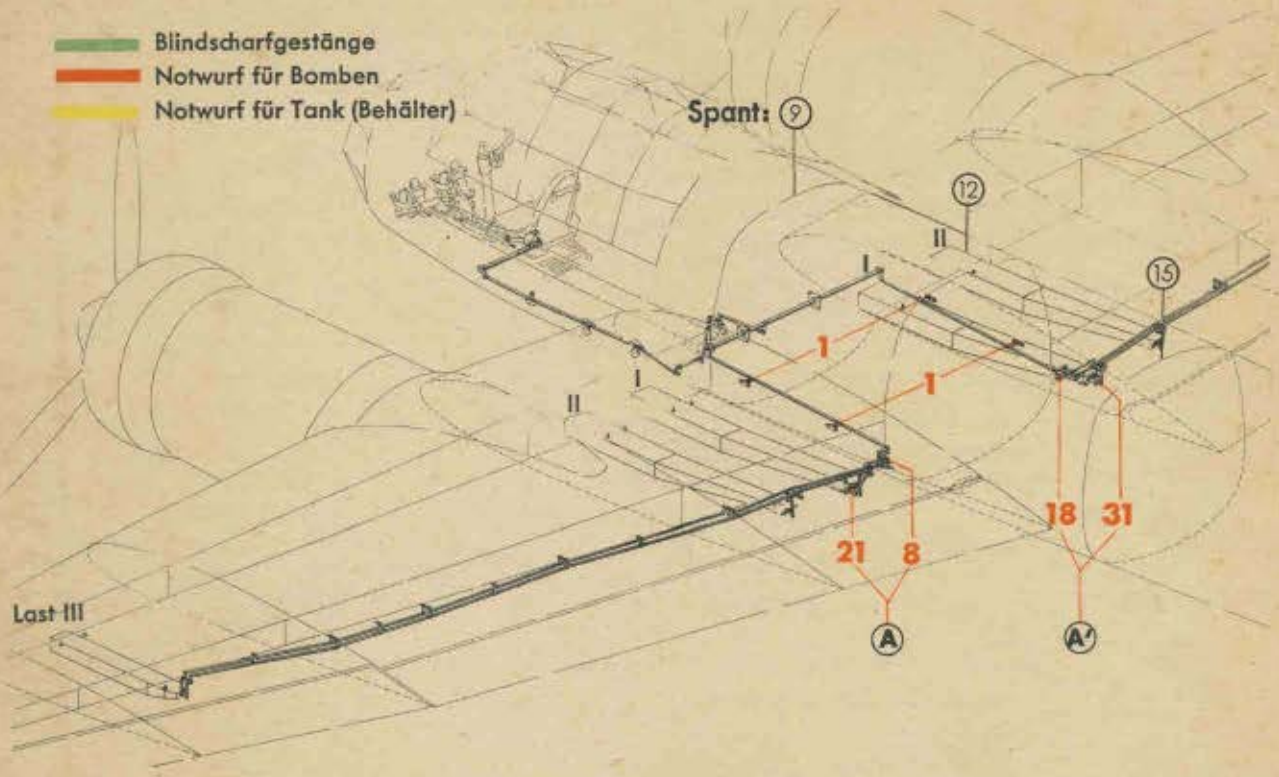

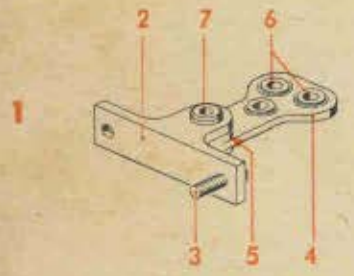

Für Orts-Nr. in Klammern ( ) u. Punkt **A'** ist betr. Abbildung spiegelbildlich zu verwenden

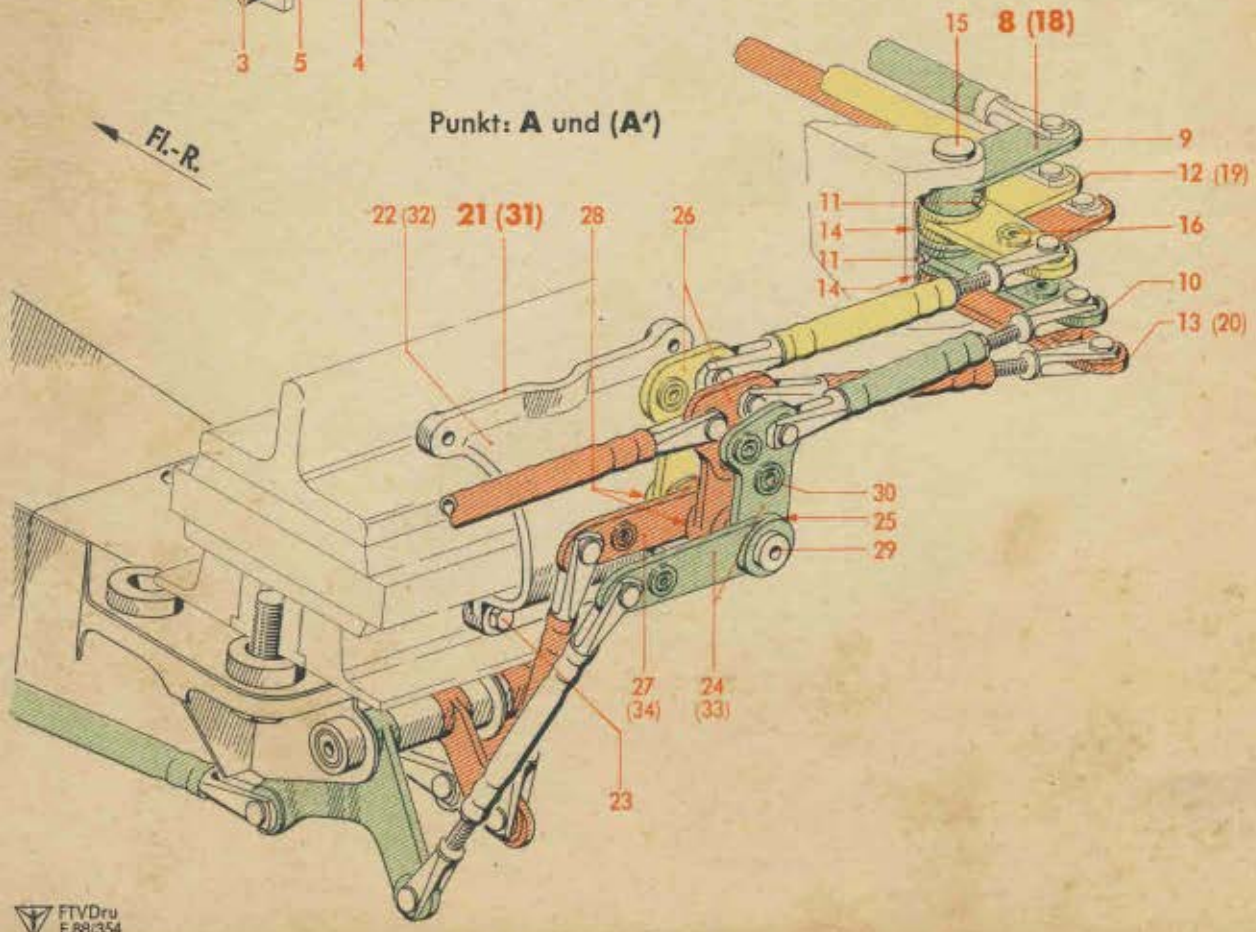

Werk-stoff	Stück	Benennung	Ersatzteil-Nr.	Bild: 31 Orts-Nr.	Bem.
	2	Hebel	88.942-207.05	26	
		„ (Behelf)	88.942-207.06		
	1	Hebel mit Mitnehmer	88.945-200.04	27	
		„ „ „ (Behelf)	88.945-200.05		
	3	Buchse	10 x 10 Ju N 17002	28	
	1	Bolzen	88.942-382.03	29	
	13	Gelenklager	GL 6 DIN L 351	30	
		Auslösung Last I, rechts, vollst. einschließlich Orts-Nr. 22-30, jedoch ohne Orts-Nr. 22, 24 und 27 dafür Orts-Nr. 32-34	**88.945-220**	**31**	vgl. Bild 30, Orts-Nr. 11
	1	Lagerbock	88.942-222.01	32	
	1	Hebel	88.945-220.06	33	
		„ (Behelf)	88.945-220.07		
	1	Hebel mit Mitnehmer	88.945-220.04	34	
		„ „ „ (Behelf)	88.945-220.05		

Unbefugte Verwendung ist strafbar und macht schadenersatzpflichtig

Abwurfwaffe

(Notwurf u. Blindscharfgestänge im Tragwerk-Flügel, links bzw. rechts)

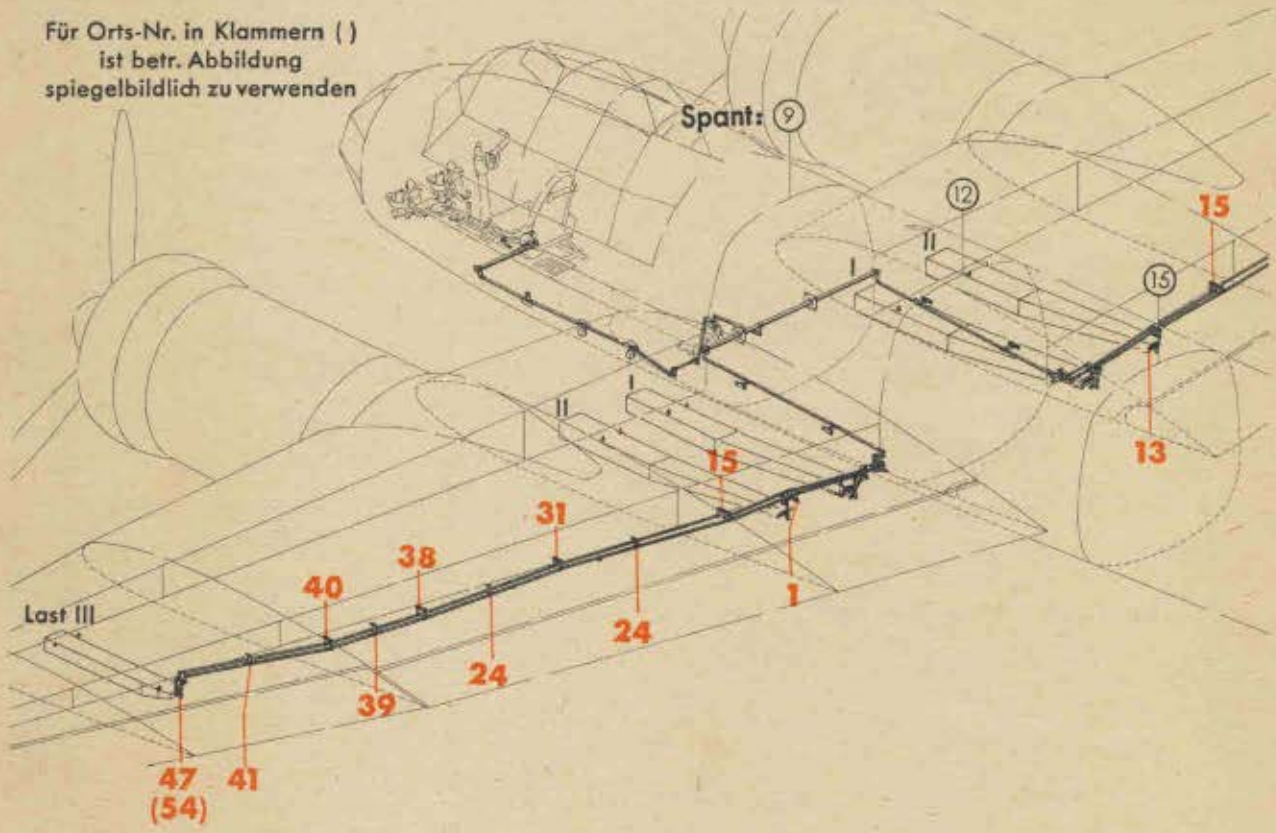

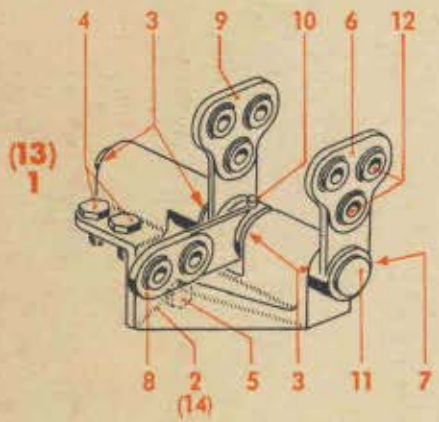

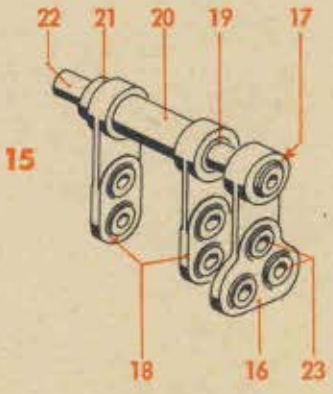

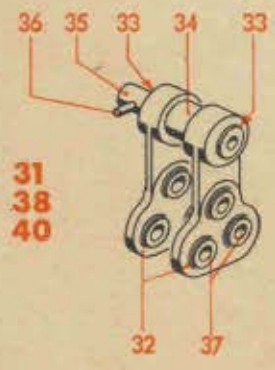

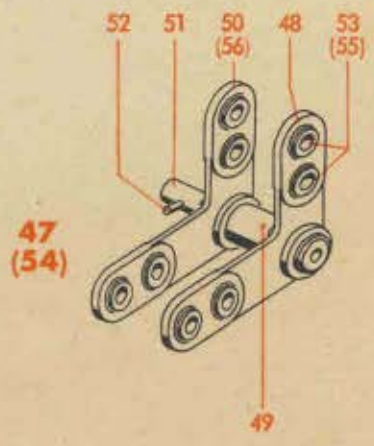

Werkstoff	Stück	Benennung	Ersatzteil-Nr.	Bild: 32 Orts-Nr.	Bem.
		Auslösung Last II, links, vollst.	**88.946-201**	**1**	vgl. Bild 30, Orts-Nr. 13
		einschließlich Orts-Nr. 2-12			
	1	Lager	88.945-201.05	2	
		„ (Behelf)	88.945-201.18		
	4	Buchse mit Bund	10x11 Ju N 17001	3	
	3	Sechskantschraube (aus M 5 x 10 DIN 931)	88.942-203.07	4	
	1	Sechskantschraube	M 8x16 Lg N 14179	5	
	1	Hebel	88.942-207.05	6	
		„ (Behelf)	88.942-207.06		
	1	Buchse	10x10 Ju N 17002	7	
	1	Hebel	88.946-201.01	8	
		„ (Behelf)	88.946-201.02		
	1	„	88.946-201.03	9	
		„ (Behelf)	88.946-201.04		
	2	Kegelstift	4x26 Ju N 15214	10	
	1	Bolzen	88.946-201.05	11	
	8	Gelenklager	GL 6 DIN L 351	12	
		Auslösung Last II, rechts, vollst.	**88.946-221**	**13**	vgl. Bild 30, Orts-Nr. 14
		einschließlich Orts-Nr. 2-12, jedoch ohne Orts-Nr. 2, dafür Orts-Nr. 14			
	1	Lager	88.945-221.05	14	
		„ (Behelf)	88.945-221.18		
		Lagerung an Rippe 1 e, links bzw. rechts, vollst.	**88.945-202**	**15**	vgl. Bild 30, Orts-Nr. 16
		bestehend aus Orts-Nr. 16-23			
	1	Hebel	88.942-207.05	16	
		„ (Behelf)	88.942-207.06		
	1	Buchse	10x10 Ju N 17002	17	
	2	Hebel mit Kerbverzahnung	88.942-204.06	18	
		„ „ „ (Behelf)	88.942-204.07		
	1	Buchse mit Kerbverzahnung	88.942-206.04	19	
	1	Abstandsrohr (Rohr 16 x 1 x 36 lang)	88.945-202.02	20	
	1	Ring	88.942-206.05	21	
	1	Bolzen	88.945-202.01	22	
	7	Gelenklager	GL 6 DIN L 351	23	
		Lagerung an Rippe 2 b und 3 c, links bzw. rechts, vollst.	**88.946-207**	**24**	vgl. Bild 30, Orts-Nr. 26
		einschließlich Orts-Nr. 25-30			
	1	Hebel	88.942-207.05	25	
		„ (Behelf)	88.942-207.06		
	1	Buchse	10x10 Ju N 17002	26	
	1	Zwischenstück	88.948-204.01	27	
	1	Bolzen	88.945-203.01	28	
	1	Kegelstift	3x22 DIN 1	29	
	3	Gelenklager	GL 6 DIN L 351	30	

Unbefugte Verwendung ist strafbar und macht schadenersatzpflichtig

Abwurfwaffe

(Notwurf u. Blindscharfgestänge im Tragwerk-Flügel, links bzw. rechts)

Für Orts-Nr. in Klammern ( ) ist betr. Abbildung spiegelbildlich zu verwenden

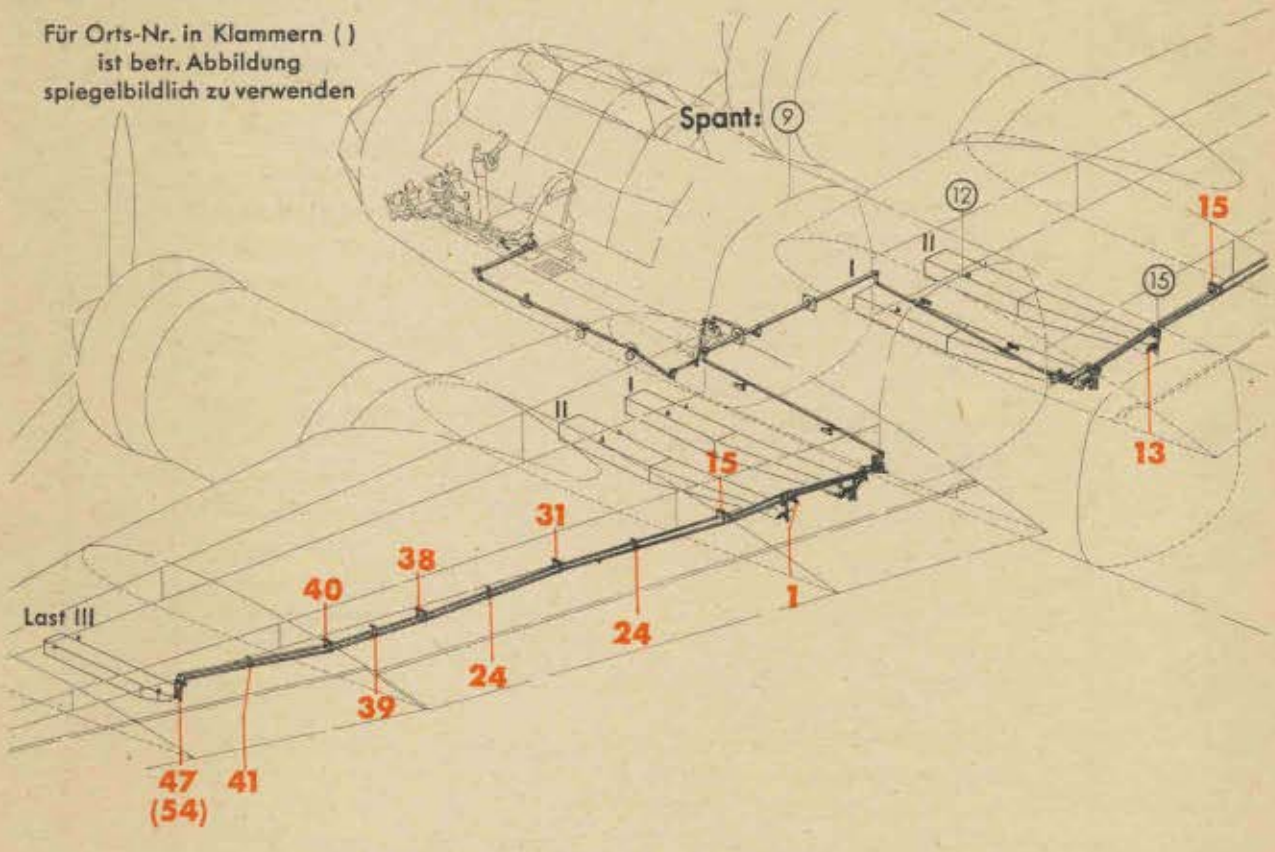

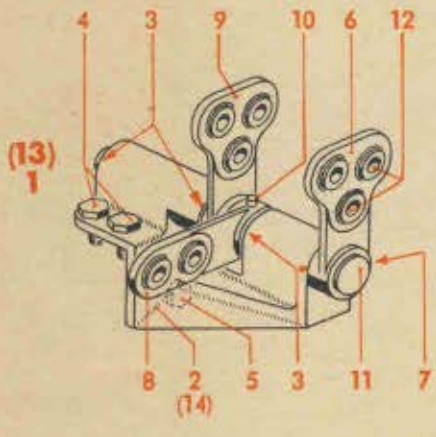

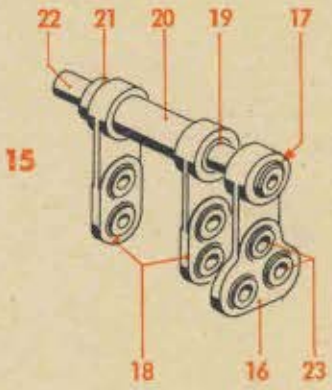

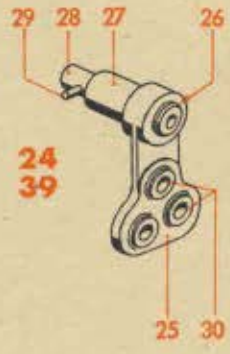

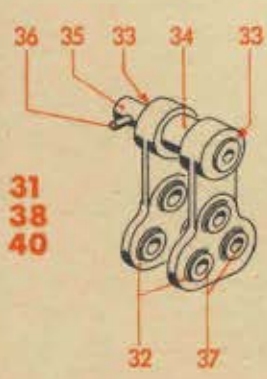

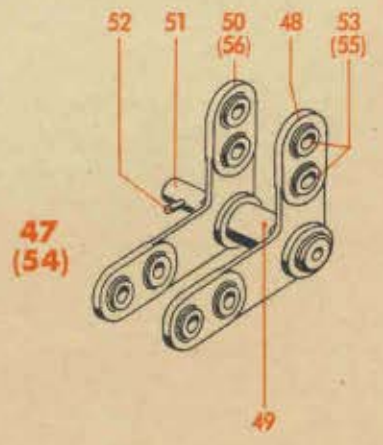

Werkstoff	Stück	Benennung	Ersatzteil-Nr.	Bild: 32 Orts-Nr.	Bem.
		Lagerung an Rippe 3 a, links bzw. rechts, vollst. einschließlich Orts-Nr. 32-37	**88.945-203**	**31**	vgl. Bild 30, Orts-Nr. 18
	2	Hebel	88.942-207.05	32	
		„ (Behelf)	88.942-207.06		
	2	Buchse	10x10 Ju N 17002	33	
	1	Ring	88.945-203.02	34	
	1	Bolzen	88.945-203.01	35	
	1	Kegelstift	3x22 DIN 1	36	
	6	Gelenklager	GL 6 DIN L 351	37	
		Lagerung an Rippe 4 a, links bzw. rechts, vollst. einschließlich Orts-Nr. 32-37	**88.945-204**	**38**	vgl. Bild 30, Orts-Nr. 20
		Lagerung zwischen Rippe 4 b und 4 c, links bzw. rechts, vollst. einschließlich Orts-Nr. 25-30	**88.946-208**	**39**	vgl. Bild 30, Orts-Nr. 27
		Lagerung an Rippe 4 d, links bzw. rechts, vollst. einschließlich Orts-Nr. 32-37	**88.946-205**	**40**	vgl. Bild 30, Orts-Nr. 22
		Lagerung an Rippe 5 a, links bzw. rechts, vollst. einschließlich Orts-Nr. 42-46	**88.946-209**	**41**	vgl. Bild 30, Orts-Nr. 28
	1	Hebel	88.942-207.05	42	
		„ (Behelf)	88.942-207.06		
	1	Buchse	10x10 Ju N 17002	43	
	1	Bolzen	88.948-207.01	44	
	1	Kegelstift	3x22 DIN 1	45	
	3	Gelenklager	GL 6 DIN L 351	46	
		Auslösung Last III, links, vollst. einschließlich Orts-Nr. 48-53	**88.946-206**	**47**	vgl. Bild 30, Orts-Nr. 24
	1	Winkelhebel	88.948-206.01	48	
		„ (Behelf)	88.948-206.02		
	1	Buchse (Abstandsbuchse)	88.946-206.03	49	
	1	Winkelhebel	88.948-206.03	50	
		„ (Behelf)	88.948-206.04		
	1	Bolzen	88.946-206.04	51	
	1	Kegelstift	3x22 DIN 1	52	
	8	Gelenklager	GL 6 DIN L 351	53	

Unbefugte Verwendung ist strafbar und macht schadenersatzpflichtig

Abwurfwaffe

(Notwurf u. Blindscharfgestänge im Tragwerk-Flügel, links bzw. rechts)

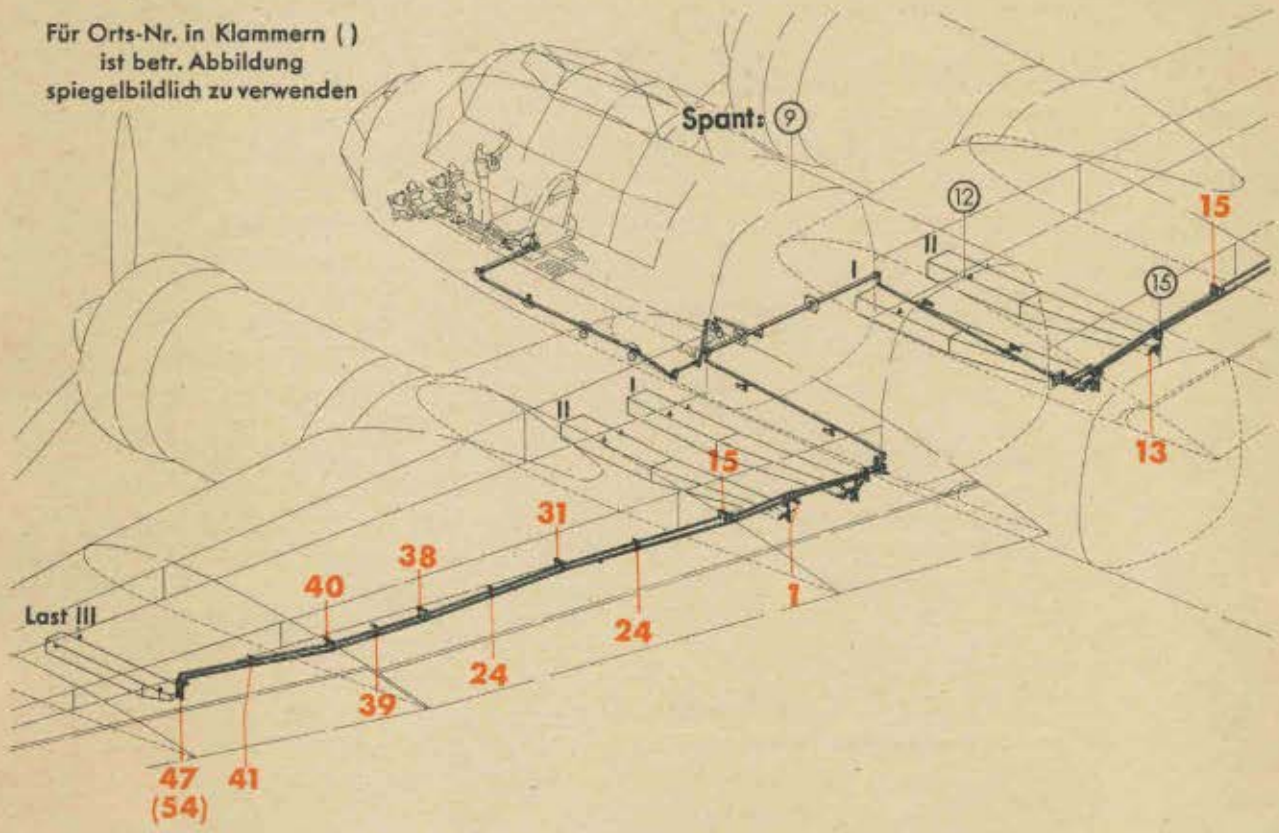

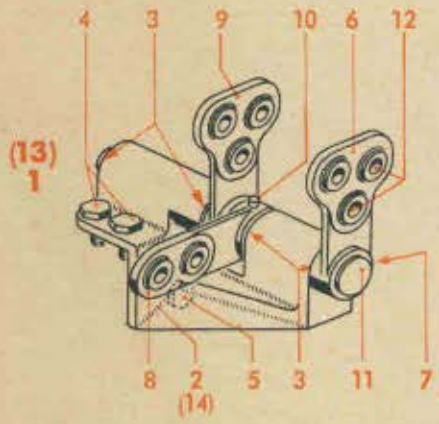

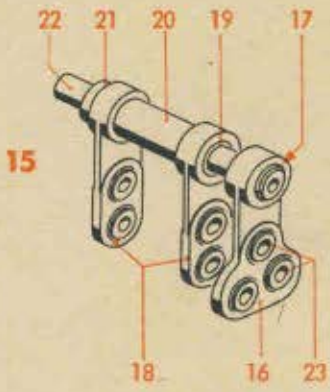

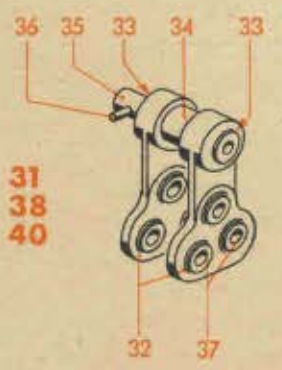

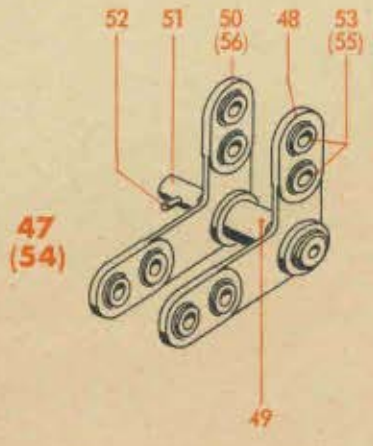

Werk-stoff	Stück	Benennung	Ersatzteil-Nr.	Bild: 32 Orts-Nr.	Bem.
		Auslösung Last III, rechts, voilst.	**88.946-226**	**54**	vgl. Bild 30, Orts-Nr. 25
		einschließlich Orts-Nr. 48-53, jedoch ohne Orts-Nr. 48 u. 50, dafür Orts-Nr. 55 u. 56			
	1	Winkelhebel	88.948-226.01	55	
		" (Behelf)	88.948-226.02		
	1	"	88.948-226.03	56	
		" (Behelf)	88.948-226.04		

Unbefugte Verwendung ist strafbar und macht schadenersatzpflichtig

Abwurfwaffe

(Notwurf u. Blindscharfgestänge im Tragwerk-Flügel, links bzw. rechts)

Blindscharfgestänge
Notwurf für Bomben
Notwurf für Tank (Behälter)

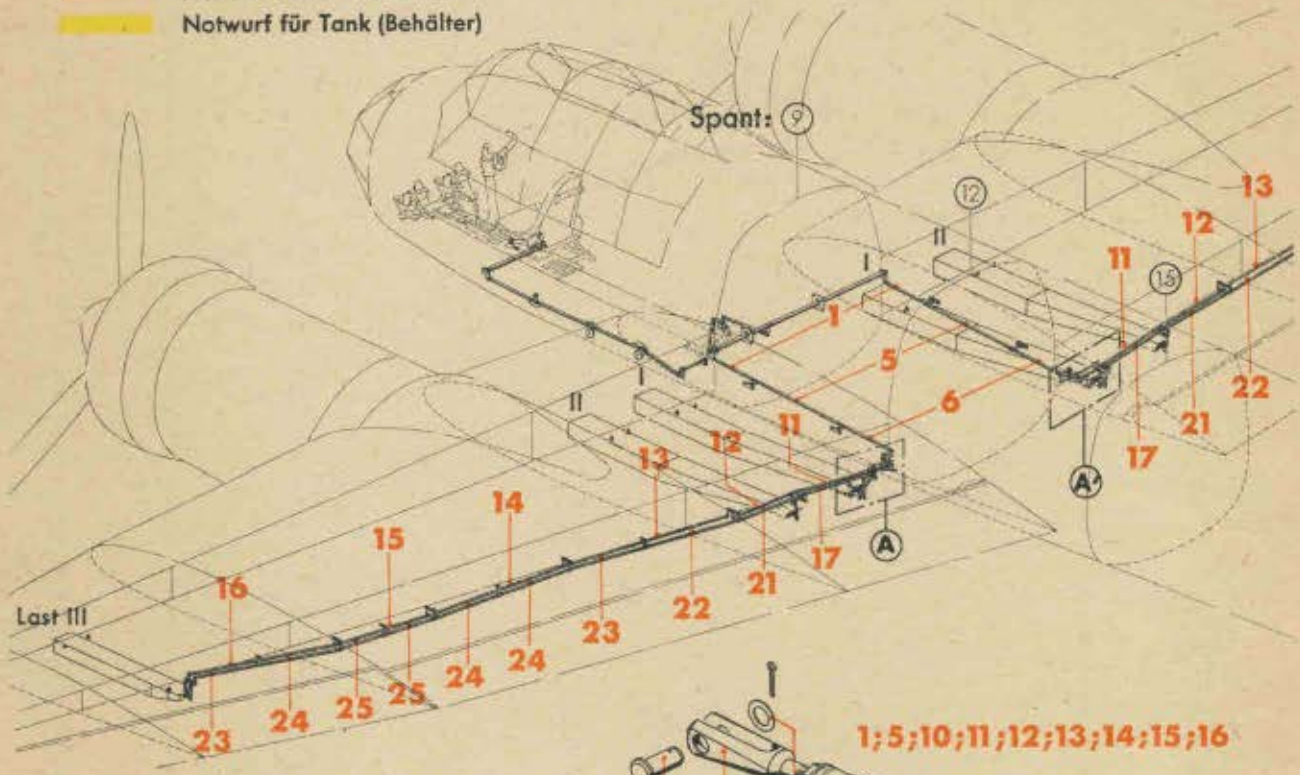

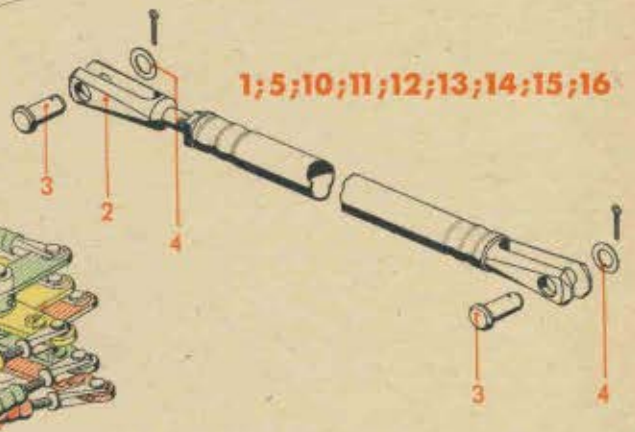

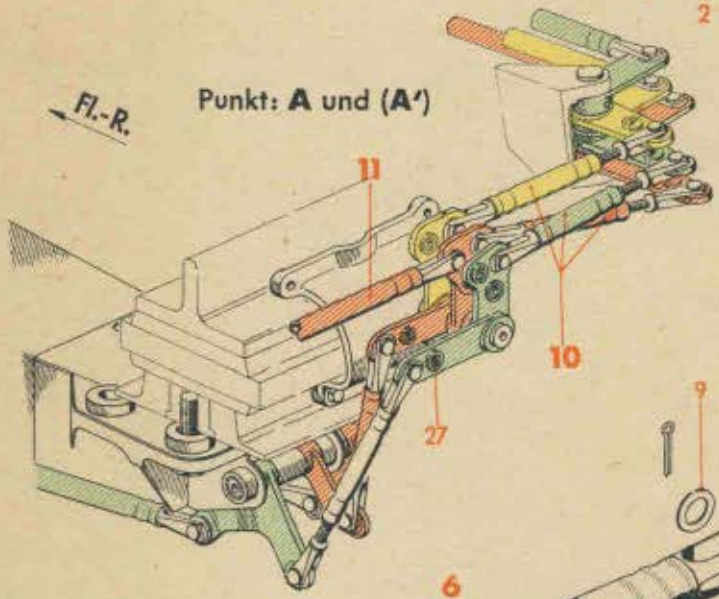

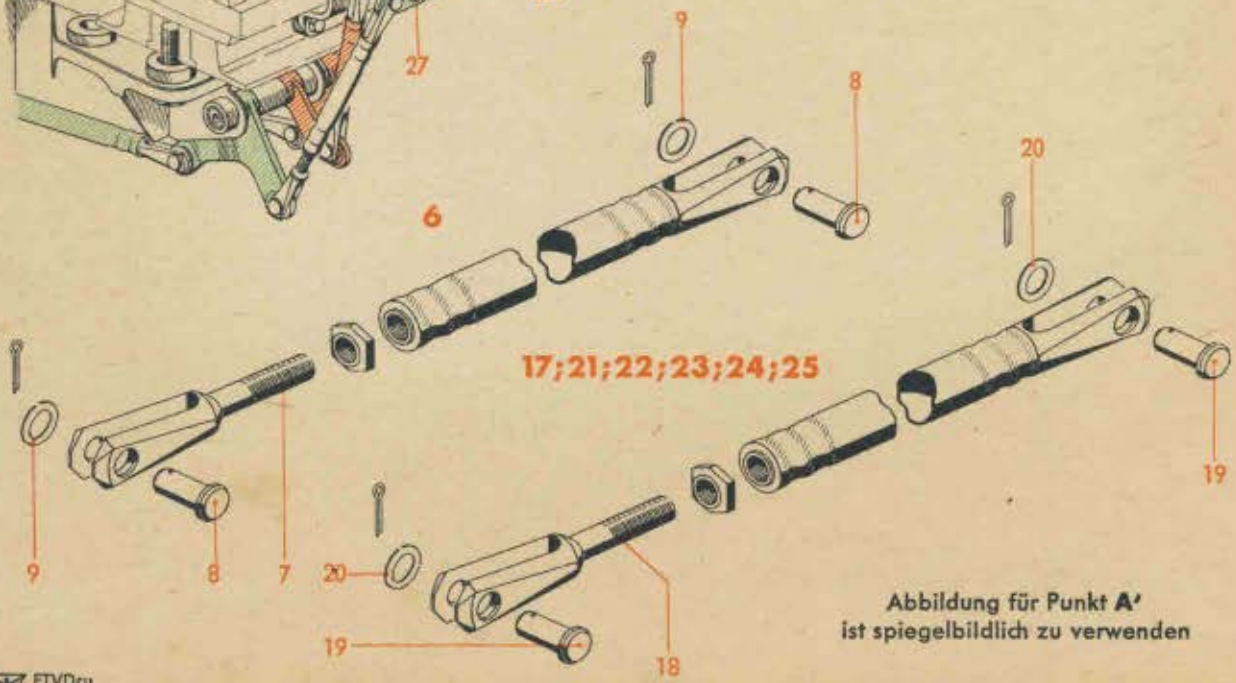

Abbildung für Punkt **A'** ist spiegelbildlich zu verwenden

Werk-stoff	Stück	Benennung	Ersatzteil-Nr.	Bild: 33 Orts-Nr.	Bem.
		Zugstange 374 lang, verstellbar (Rohr 12 x 1), links bzw. rechts, vollst. einschließlich Orts-Nr. 2-4	**88.942-366**	**1**	vgl. Bild30, Orts-Nr. 3
	1	Gabelschraube M 6	88.942-211.01	2	
	2	Bolzen mit Kopf	6 f 8x14x12 DIN 1434	3	
	2	Unterlegscheibe	88.942-211.03	4	
		Zugstange 709 lang, verstellbar (Rohr 15 x 2), links bzw. rechts, vollst. einschließlich Orts-Nr. 2-4	**88.942-96**	**5**	vgl. Bild30, Orts-Nr. 5
		Zugstange 378 lang, verstellbar (Rohr 12 x 1), links bzw. rechts, vollst. einschließlich Orts-Nr. 7-9	**88.942-98**	**6**	vgl. Bild30, Orts-Nr. 6
	1	Gabelschraube M 6	88.942-211.01	7	
	2	Bolzen (Splintbolzen)	6 x 14 Lg N 15229	8	
	2	Unterlegscheibe	88.942-211.03	9	
		Zugstange 120 lang, verstellbar (Rohr 12 x 1), links bzw. rechts, vollst. einschließlich Orts-Nr. 2-4	**88.942-384**	**10**	vgl. Bild30, Orts-Nr. 9
		Zugstange 589 lang, verstellbar (Rohr 12 x 1), links bzw. rechts, vollst. einschließlich Orts-Nr. 2-4	**88.942-214**	**11**	vgl. Bild30, Orts-Nr. 12
		Zugstange 565 lang, verstellbar (Rohr 12 x 1), links bzw. rechts, vollst. einschließlich Orts-Nr. 2-4	**88.942-215**	**12**	vgl. Bild30, Orts-Nr. 15
		Zugstange 1280 lang, verstellbar (Rohr 12 x 1), links bzw. rechts, vollst. einschließlich Orts-Nr. 2-4	**88.942-216**	**13**	vgl. Bild30, Orts-Nr. 17
		Zugstange 1065 lang, verstellbar (Rohr 12 x 1), links bzw. rechts, vollst. einschließlich Orts-Nr. 2-4	**88.942-217**	**14**	vgl. Bild30, Orts-Nr. 19
		Zugstange 790 lang, verstellbar (Rohr 12 x 1), links bzw. rechts, vollst. einschließlich Orts-Nr. 2-4	**88.942-218**	**15**	vgl. Bild30, Orts-Nr. 21

Unbefugte Verwendung ist strafbar und macht schadenersatzpflichtig

Abwurfwaffe

(Notwurf u. Blindscharfgestänge im Tragwerk-Flügel, links bzw. rechts)

Blindscharfgestänge
Notwurf für Bomben
Notwurf für Tank (Behälter)

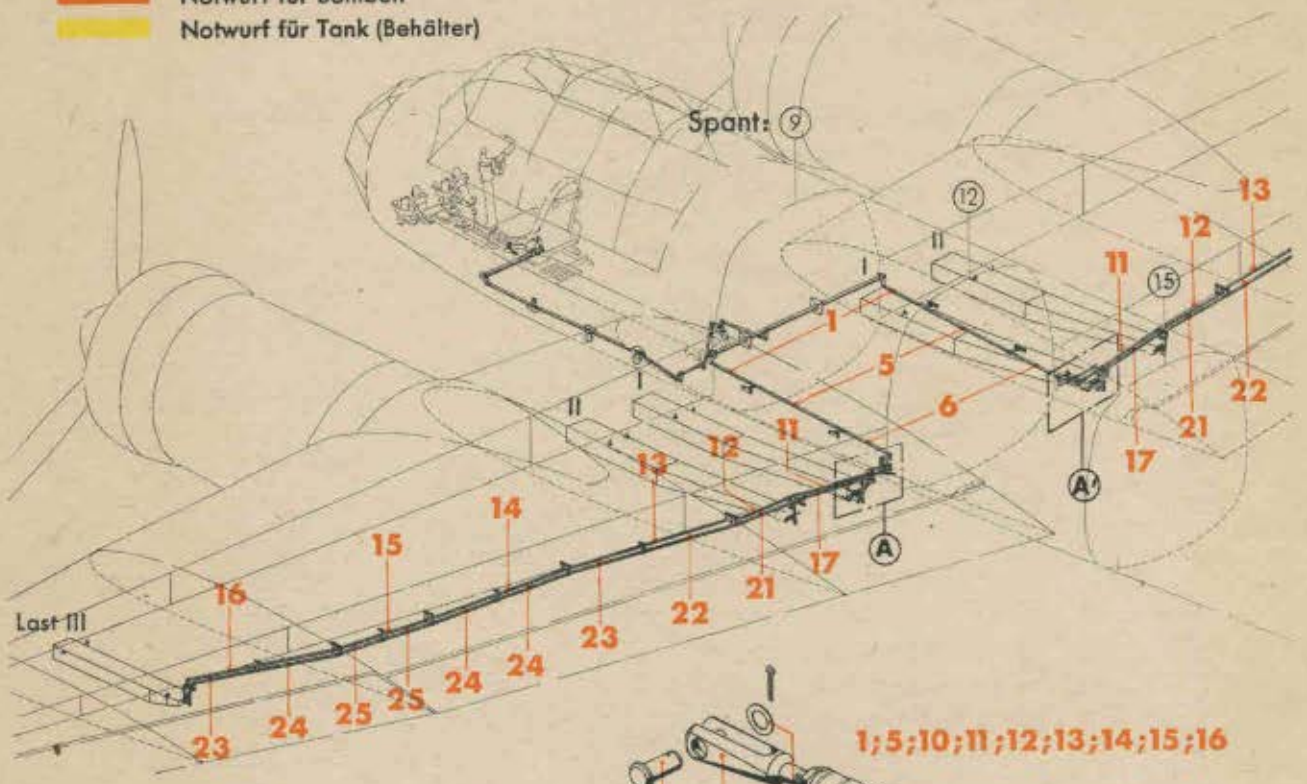

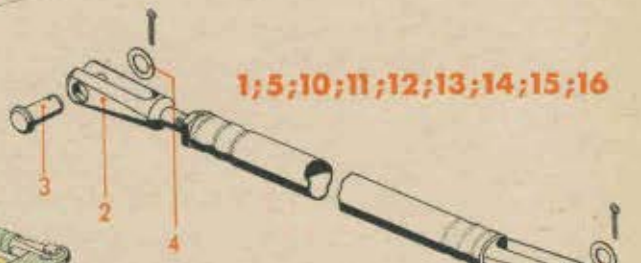

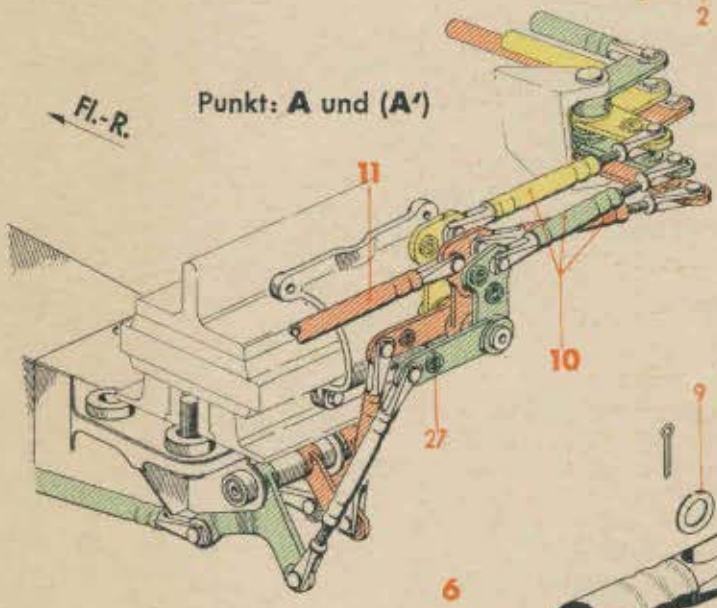

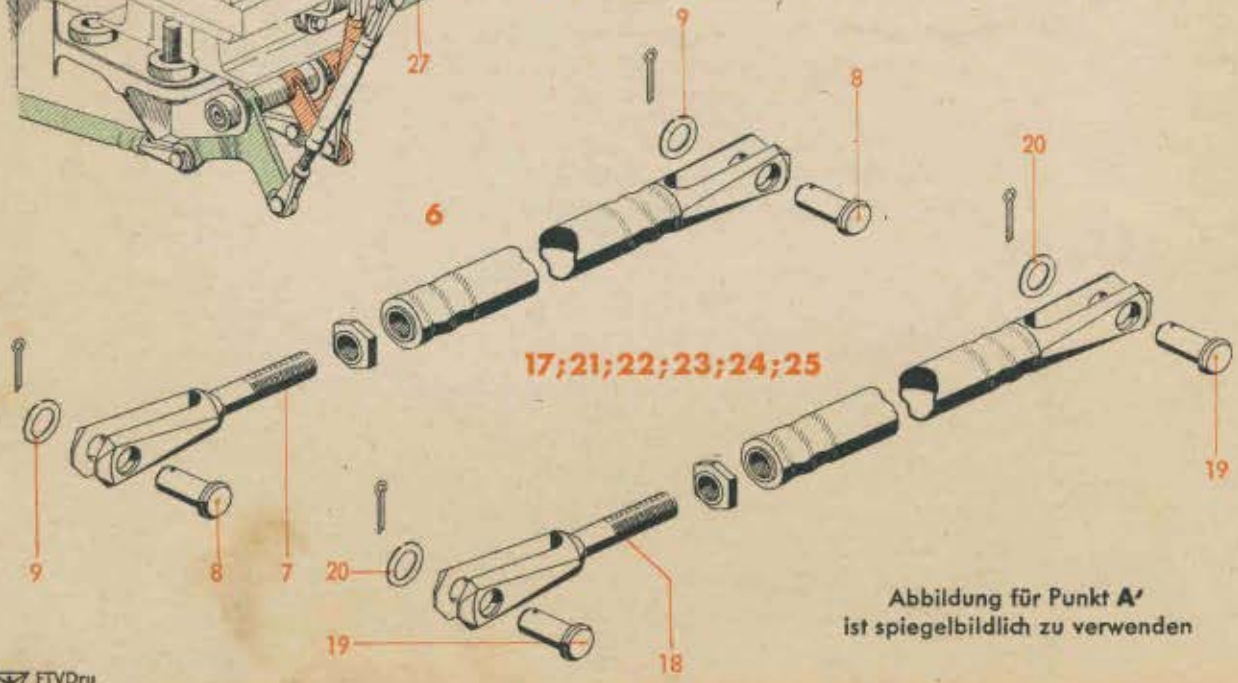

Abbildung für Punkt **A'** ist spiegelbildlich zu verwenden

Werk-stoff	Stück	Benennung	Ersatzteil-Nr.	Bild: 33 Orts-Nr.	Bem.
		Zugstange 1165 lang, verstellbar (Rohr 12 x 1), links bzw. rechts, vollst. einschließlich Orts-Nr. 2-4	**88.942-219**	**16**	vgl. Bild30, Orts-Nr.23
		Zugstange 586 lang, verstellbar (Rohr 15x1), links bzw. rechts, vollst. einschließlich Orts-Nr. 18-20	**88.946-212**	**17**	vgl. Bild30, Orts-Nr.29
	1	Gabelschraube	88.942-211.01	18	
	2	Bolzen (Splintbolzen)	6x16 Lg N 15229	19	
	2	Unterlegscheibe	88.942-211.03	20	
		Zugstange 550 lang, verstellbar (Rohr 15x1), links bzw. rechts, vollst. einschließlich Orts-Nr. 18-20	**88.946-213**	**21**	vgl. Bild30, Orts-Nr.30
		Zugstange 625 lang, verstellbar (Rohr 15x1), links bzw. rechts, vollst. einschließlich Orts-Nr. 18-20	**88.948-216**	**22**	vgl. Bild30, Orts-Nr.31
		Zugstange 625 lang, verstellbar (Rohr 15x1), links bzw. rechts, vollst. einschließlich Orts-Nr. 18-20	**88.946-214**	**23**	vgl. Bild30, Orts-Nr.32
		Zugstange 525 lang, verstellbar (Rohr 15x1), links bzw. rechts, vollst. einschließlich Orts-Nr. 18-20	**88.946-215**	**24**	vgl. Bild30, Orts-Nr.33
		Zugstange 388 lang, verstellbar (Rohr 15x1), links bzw. rechts, vollst. einschließlich Orts-Nr. 18-20	**88.946-216**	**25**	vgl. Bild30, Orts-Nr.34
		Einzelteile, links bzw. rechts hierzu Orts-Nr. 27 und 28	**(aus 88.946-210)**	**(26)**	vgl. Bild30, Orts-Nr.35
	39	Sicherungsblech (für freibleibende Gelenklager)	(Gattung IV Nr. 6)	27	siehe auch Ju N 15215
	2	Abbinder	A 3 x 160 Ju N 26001	(28)	

Unbefugte Verwendung ist strafbar und macht schadenersatzpflichtig

Abwurfwaffe

(Schloßträger mit Verkleidung, im Tragwerk-Flügel, links, Last I)

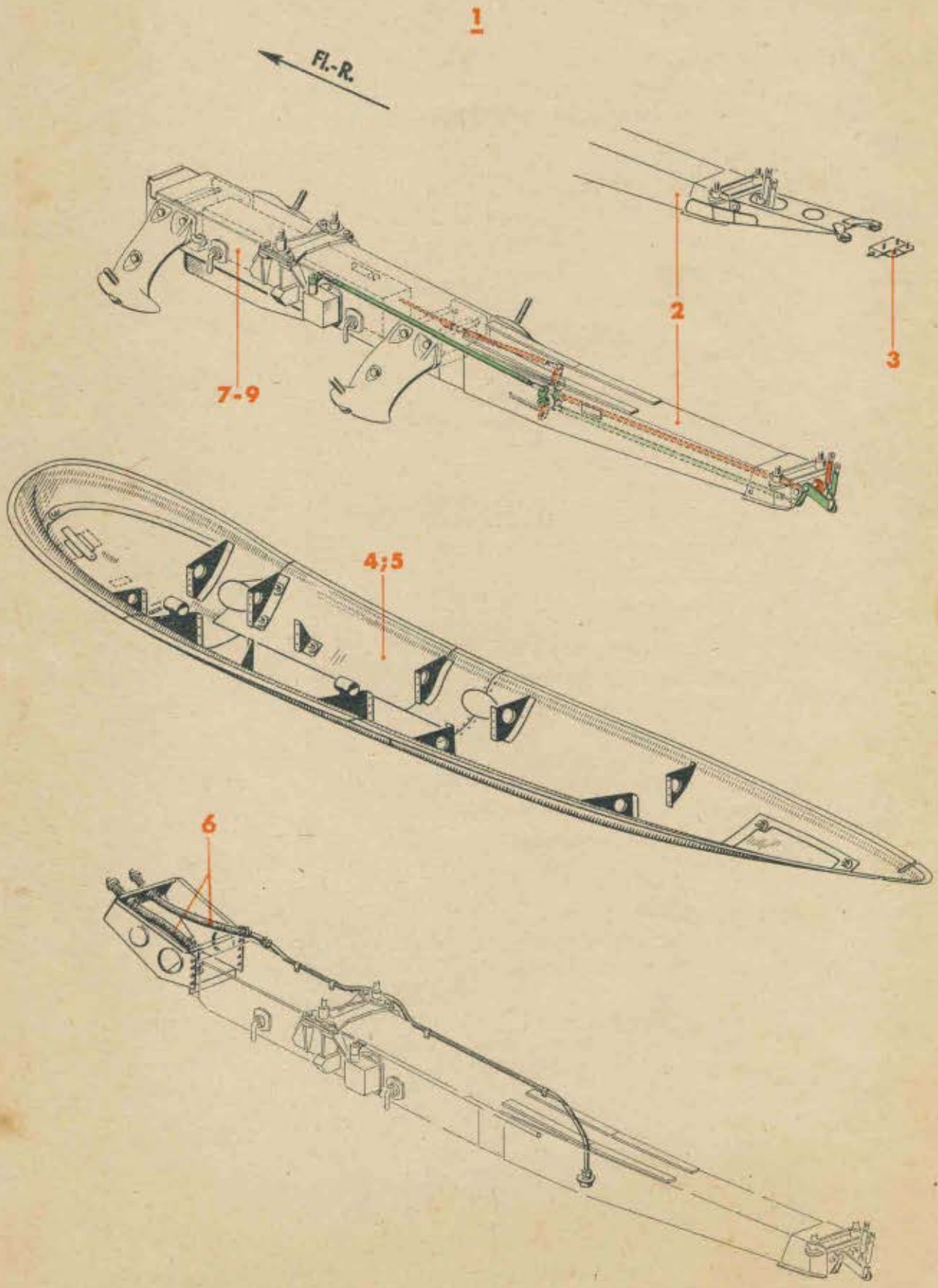

Blindscharfgestänge
Notwurf für Bomben

Werk-stoff	Stück	Benennung	Ersatzteil-Nr.	Bild: 34 Orts-Nr.	Bem.
		Schloßträger mit Verkleidung im Tragwerk-Flügel, links, Last I, vollst. bestehend aus Bild 34-37	**88.9402-Z 01**	**1**	vgl. Bild 1, Orts-Nr. 13
	1	**Schloßträger für Last I, links, vollst.** (Aufteilung siehe Bild 35 und 36)	**88.942-510**	**2**	
	1	**Bock, vollst.** (Aufteilung siehe Bild 35, Orts-Nr. 51)	**88.9401-03**	**3**	
	1	**Verkleidung für Last I, links, vollst.** (Aufteilung siehe Bild 37, Orts-Nr. 1)	**88.942-511**	**4**	Wahl-weise
	1	**Verkleidung für Last I, links, vollst.** (Aufteilung siehe Bild 37, Orts-Nr. 26)	**88.942-521**	**5**	Wahl-weise
	1	**Rohrleitung für abwerfbaren Behälter, links, vollst.** (Aufteilung siehe Bild 37, Orts-Nr. 32)	**88.9402-01**	**6**	
	1	**Schloßlafette 1000/500/XI**	**FI 50545**	**7**	
	1	**Schloß 1000/XI**	**FI 50732**	**8**	Wahl-weise
	1	**Schloß 500/XII**	**FI 50390**	**9**	Wahl-weise

Unbefugte Verwendung ist strafbar und macht schadenersatzpflichtig

Abwurfwaffe

(Schloßträger mit Verkleidung, im Tragwerk-Flügel, links, Last I)

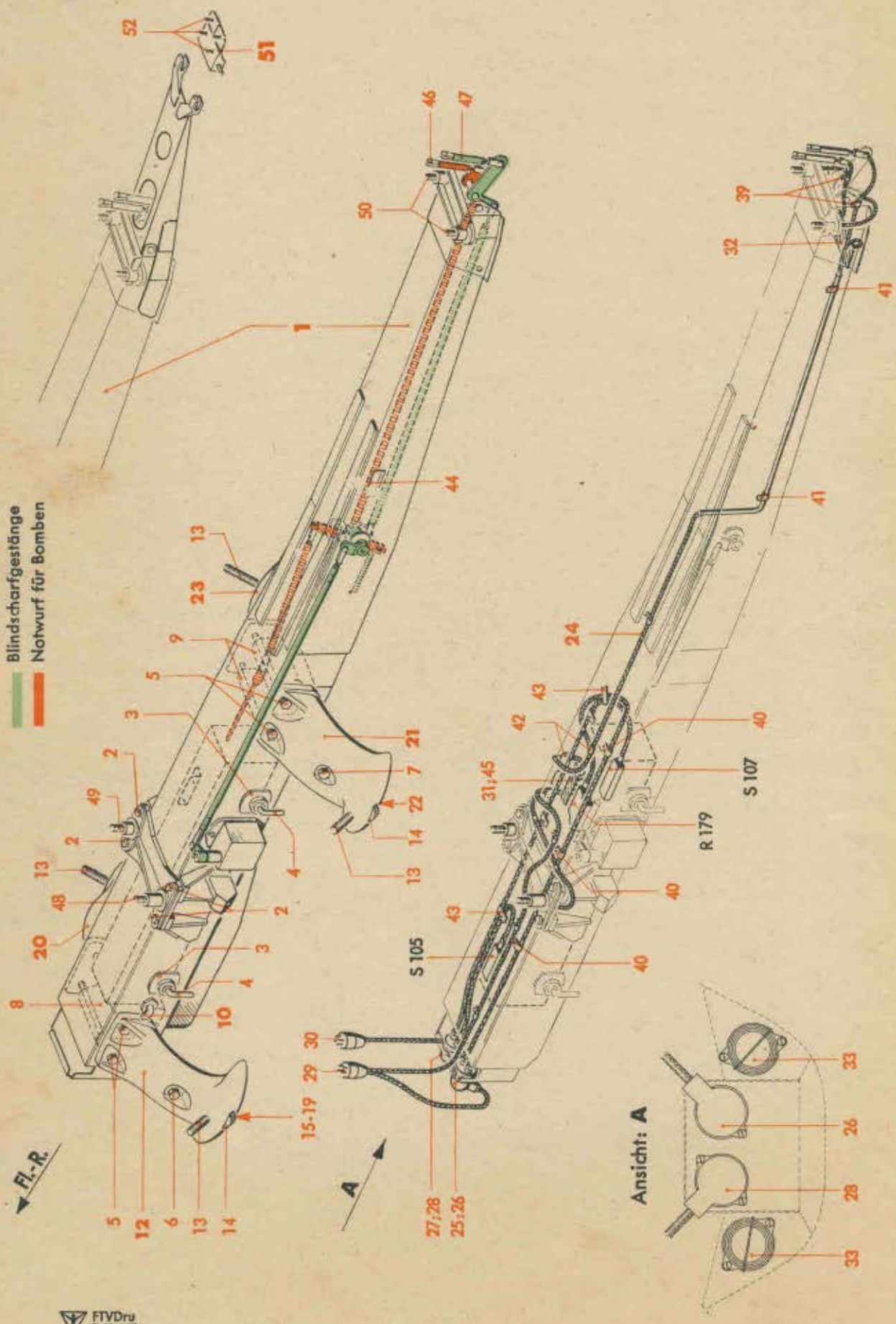

Werk-stoff	Stück	Benennung	Ersatzteil-Nr.	Bild: 35 Orts-Nr.	Bem.
		Schloßträger für Last I, links, vollst.	**88.942-510**	**1**	vgl. Bild 34, Orts-Nr. 2
		einschließlich Bild 35, Orts-Nr. 2-45 und Bild 36			
	4	Sechskantschraube (aus M 12 x 1,5 x 25 DIN Kr 551)	88.942-500.210	2	
	4	Buchse	88.942-500.09	3	
	2	Bolzen	88.942-500 H 11	4	
	4	Gewindebolzen	88.942-500.06	5	
	1	"	88.942-500.07	6	
	1	"	88.942-500.08	7	
	2	niedrige Kronenmutter	M 14 x 1,5 DIN Kr 754[1])	(7a)	
	1	Halterung	88.942-500.72	8	
	1	Lager	88.942-500.71	9	
	2	**Haken mit Stift, vollst.**	**88.942-510 H 54**	**10**	
		einschließlich Otrs-Nr. 11			
	1	Schlitzmutter	88.942-510.105	(11)	
	1	**Vordere Abstützung, links, vollst.**	**88.942-500 H 30**	**12**	
		einschließlich Orts-Nr. 13-19			
	1	Spindel	88.942-500.59	13	
	1	Rändelmutter	88.942-500.60	14	
	1	Keil	88.942-500.61	15	
	1	Bolzen	88.942-500.205	16	
	1	Feder (Druckfeder)	88.942-500.209	17	
	1	Gewindestift	88.942-500.208	18	
	1	Hebel	88.942-500.207	19	
	1	**Vordere Abstützung, rechts, vollst.**	**88.942-500 H 31**	**20**	
		einschließlich Orts-Nr. 13-19			
	1	**Hintere Abstützung, links, vollst.**	**88.942-500 H 32**	**21**	
		einschließlich Orts-Nr. 13-19, jedoch ohne Orts-Nr. 16, dafür Orts-Nr. 22			
	1	Bolzen	88.942-500.206	22	
	1	**Hintere Abstützung, rechts, vollst.**	**88.942-500 H 33**	**23**	
		einschließlich Orts-Nr. 13-19, jedoch ohne Orts-Nr. 16, dafür Orts-Nr. 22			
	1	**Elektrische Ausrüstung, links, vollst.**	**88.942-510 H 40**	**24**	
		einschließlich Orts-Nr. 25-43			
	1	R 178 Dosensockel	FI 50973-20	25	
	1	R 601 Stecker, 7-polig, St 7 h	FI 50973-12	26	
	1	S 104 Dosensockel, 3-polig, D 3 sta	FI 50971-20	27	
	1	S 601 Stecker, 3-polig, St 3 h	FI 50971-12	28	

[1]) Aus Flußstahl (bei Bestellung angeben)

Unbefugte Verwendung ist strafbar und macht schadenersatzpflichtig

Abwurfwaffe

(Schloßträger mit Verkleidung, im Tragwerk-Flügel, links, Last I)

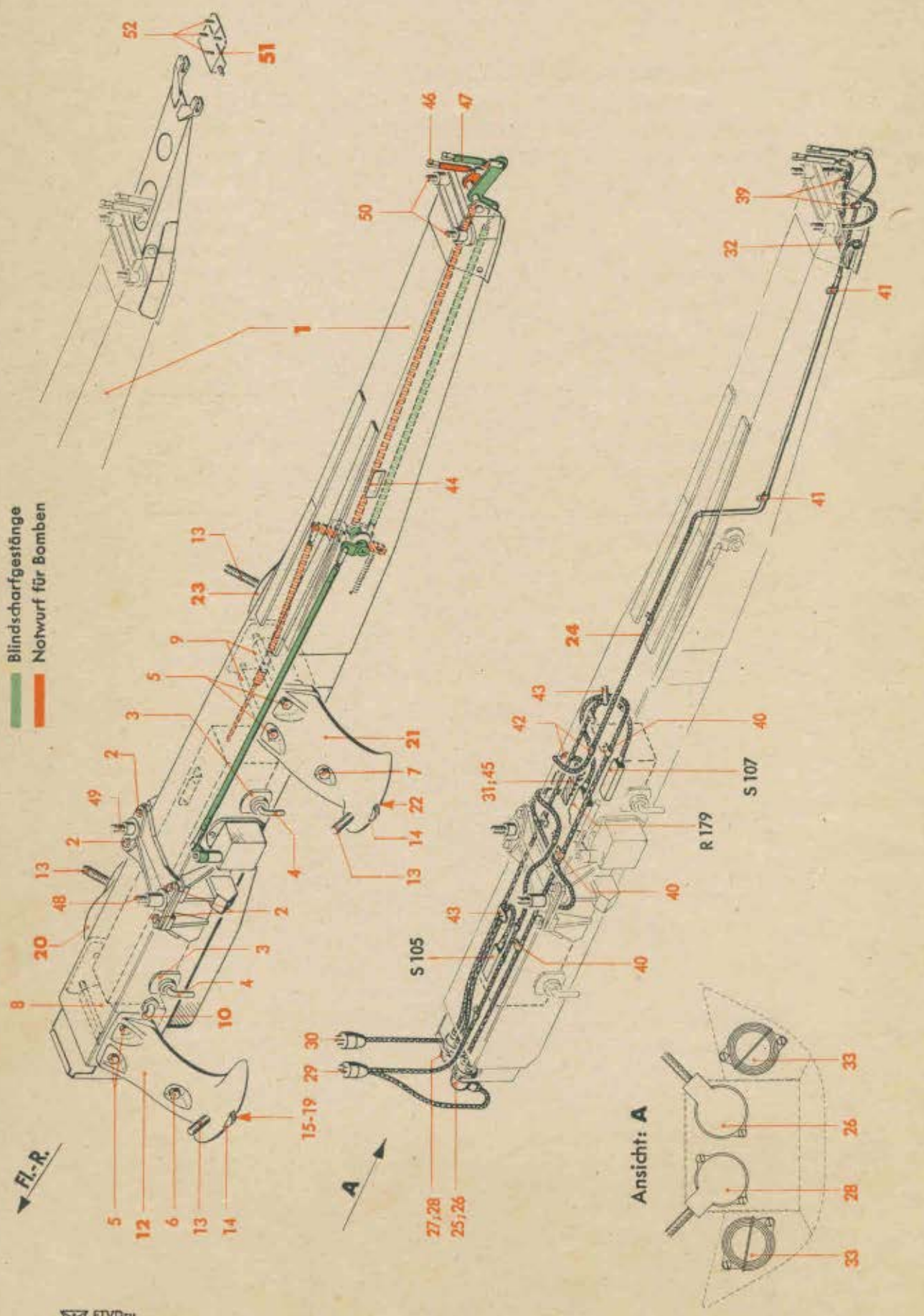

Werkstoff	Stück	Benennung	Ersatzteil-Nr.	Bild: 35 Orts-Nr.	Bem.
	1	V 602 Brechkupplung	Ln 27969	29	
	1	S 602 „	Ln 27969	30	
	1	T 80 Klemmleiste	88.942-655 H 05	31	
	1	T 85 „	88.942-510 H 41	32	
	2	Blindflansch	Fl 50970-30	33	
	Nach Bedarf	Geschirmte Leitung (LA 2 x 0,75)	Fl 32904-1	(34)	
		„ „ (LA 3 x 0,75)	Fl 32904-2	(35)	
		Ungeschirmte Leitung (LS 0,75)	Fl 32901-1 S	(36)	
		„ „ (LR 0,75)	Fl 32901-1 R	(37)	
	20	Schild	.. -40 Ju N 16607	(38)	
	2	Schelle, einseitige Befestigung	6 Ju N 15802	39	
	7	„ „ „	8 Ju N 15802	40	
	2	„ „ „	10 Ju N 15802	41	
	7	Rohrschelle	2 x 4 Hs N 15808	42	
	2	„	2 x 8 Hs N 15803	43	
	1	Kennzeichnungsschild (ohne Beschriftung)	18 x 52 Ju N 16627	44	
	1	Bock (für Klemmleiste T 80)	88.942-510 H 10	45	
		Zugstange (für Notwurf)	Aufteilung siehe Bild 48	46	
		„ („ Blindscharf)		47	
		Bolzen, innen		48	
		„ außen		49	
		„ hinten		50	
		Bock, vollst. einschließlich Orts-Nr. 52	**88.9401-03**	**51**	vgl. Bild 34, Orts-Nr. 3
	4	Sechskantschraube	M 6 x 18 DIN Kr 551	52	

Unbefugte Verwendung ist strafbar und macht schadenersatzpflichtig

Abwurfwaffe

(Schloßträger mit Verkleidung, im Tragwerk-Flügel, links, Last I)

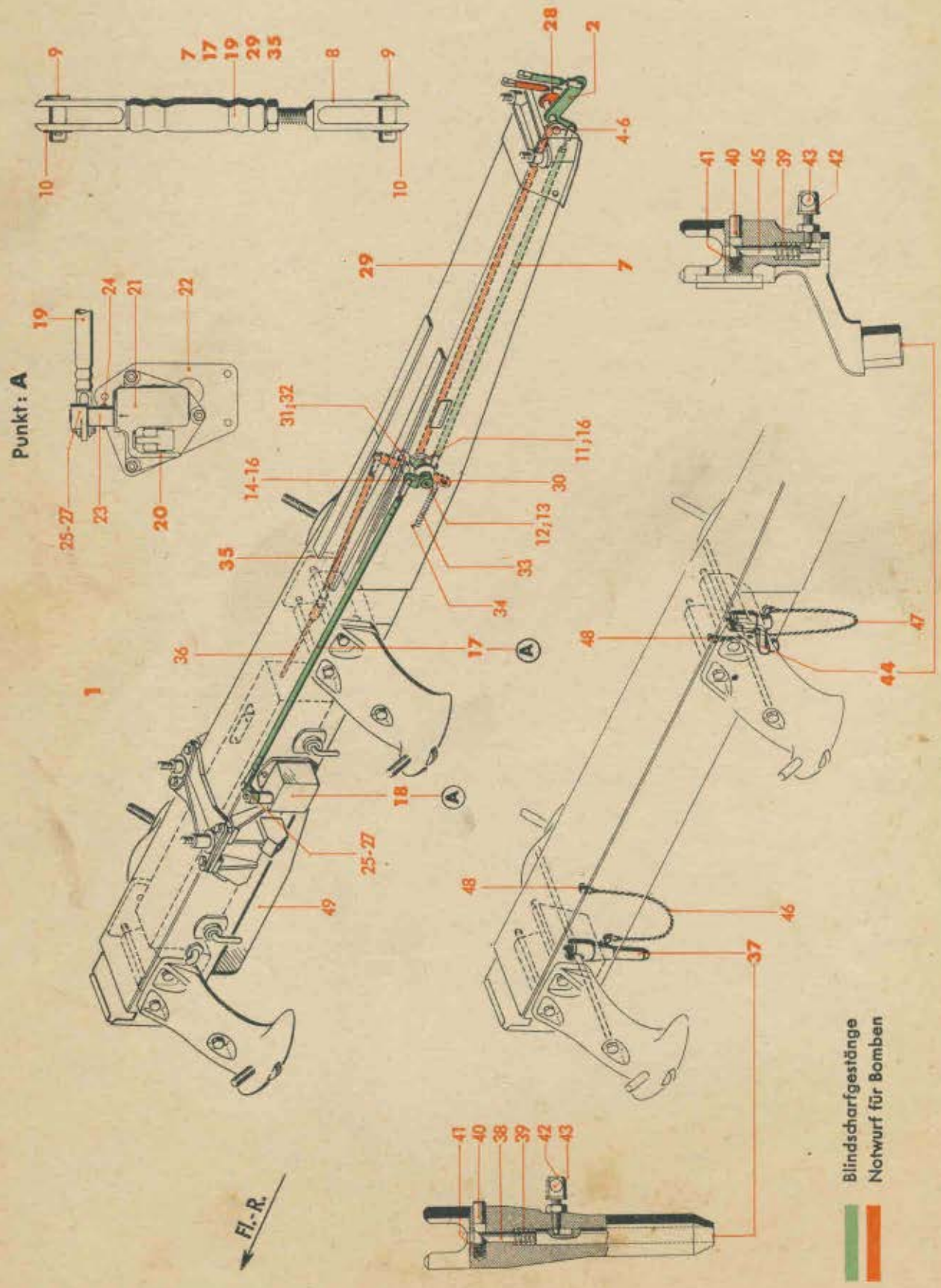

Werk-stoff	Stück	Benennung	Ersatzteil-Nr.	Bild: 36 Orts-Nr.	Bem.
		Schloßträger für Last I, links, vollst. einschließlich Bild 35, Orts-Nr. 2-45 und Bild 36	**88.942-510**	**1**	vgl. Bild 34, Orts-Nr. 2
		a) Blindscharfgestänge: hierzu Orts-Nr. 2-27			
	1	**Hebel, vollst.** einschließlich Orts-Nr. 3	**88.942-500 H 28**	**2**	
	1	Gelenklager	GL 6 DIN L 351	(3)	
	1	Bolzen (Welle)	88.942-500.74	4	
	1	Abstandsbuchse	12 x 10 Ju N 17003	5	
	1	Kegelstift	4 x 22 Ju N 15214	6	
	1	**Zugstange 615 lang, verstellbar (Rohr 12x1), vollst.** einschließlich Orts-Nr. 8-10	**88.942-500 H 25**	**7**	
	1	Gabelschraube M 6	88.942-211.01	8	
	2	Bolzen (Splintbolzen)	6 x 16 Lg N 15229	9	
	2	Unterlegscheibe	88.942-211.03	10	
	1	Hebel	88.942-500 H 16	11	
	1	Welle	88.942-500.45	12	
	1	Abstandsbuchse	12 x 10 Ju N 17003	13	
	1	Hebel	88.942-255.160	14	
		„ (Behelf)	88.942-255.161		
	1	Gelenklager	GL 6 DIN L 351	15	
	2	Kegelstift	4 x 24 Ju N 15214	16	
	1	**Zugstange 730 lang, verstellbar (Rohr 12x1), vollst.** einschließlich Orts-Nr. 8-10	**88.942-500 H 25[4])**	**17**	1. Ausführung
	1	**Blindscharfblock** (Behelf siehe Orts-Nr. 20)	**FI 50778**	**18**	1. Ausführung
		Zugstange 724 lang, verstellbar (Rohr 12x1), vollst. einschließlich Orts-Nr. 8-10	**88.942-500 H 21[5])**	**19**	2. Ausführung
		Blindscharfblock, vollst. (Behelf für Orts-Nr. 18) einschließlich Orts-Nr. 21-24	**88.942-510 H 06**	**20**	2. Ausführung
	1	Blindscharfblock, allein	FI 50822	21	2. Ausführung
	1	Grundplatte	88.942-510.03	22	2. Ausführung
	1	Zapfen	88.942-510.02	23	2. Ausführung
	1	Kegelstift	4 x 20 Ju N 15214	24	2. Ausführung

[4]) Nur bei Verwendung des Blindscharfblockes FI 50778
[5]) Nur bei Verwendung des Blindscharfblockes 88.942-510 H 06

Unbefugte Verwendung ist strafbar und macht schadenersatzpflichtig

Abwurfwaffe

(Schloßträger mit Verkleidung, im Tragwerk-Flügel, links, Last I)

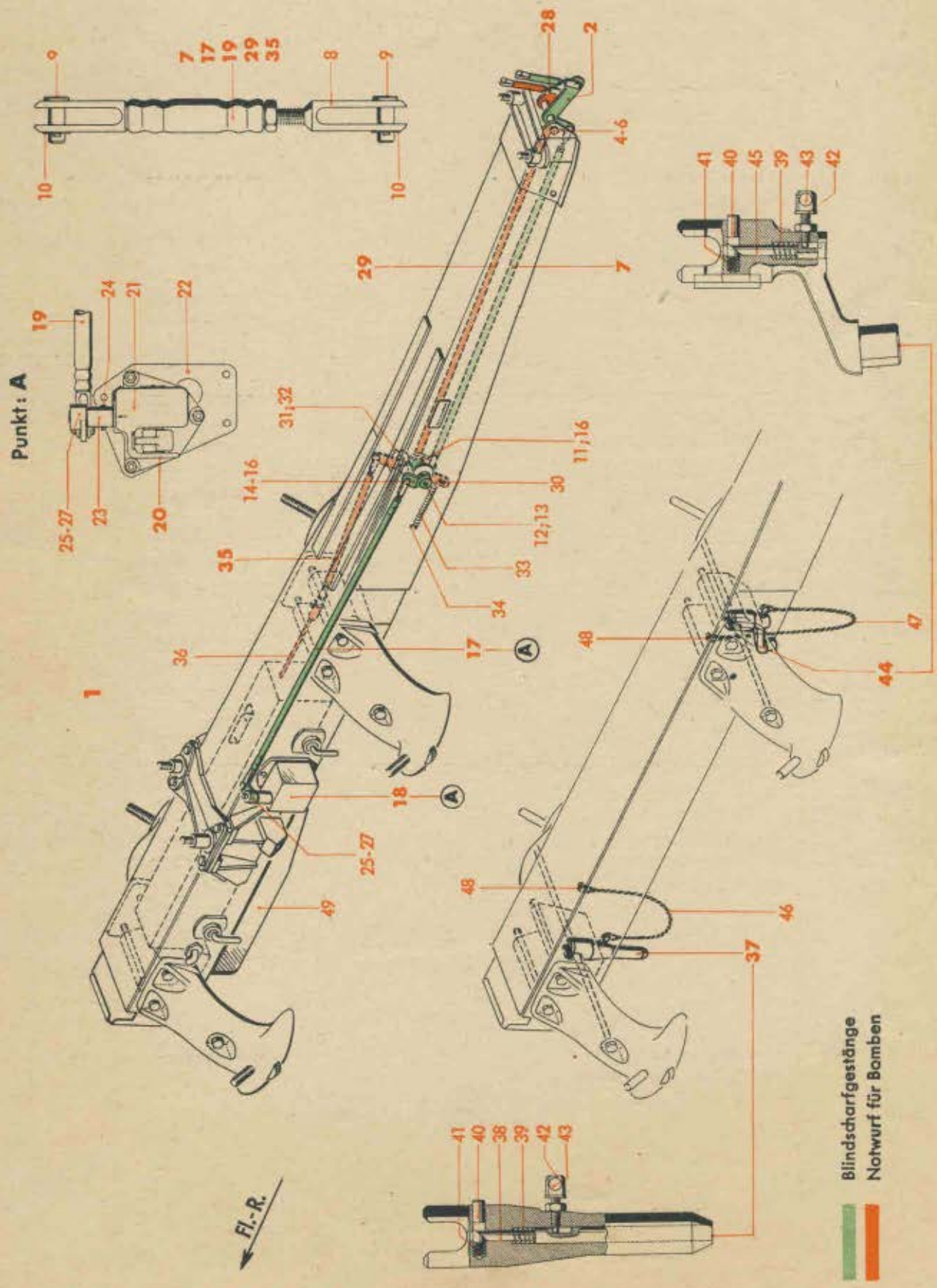

Werkstoff	Stück	Benennung	Ersatzteil-Nr.	Bild: 36 Orts-Nr.	Bem.
	1	Hebel	88.942-258.36	25	
		„ (Behelf)	88.942-258.39		
	1	Gelenklager	GL 6 DIN L 351	26	
	1	Kegelstift	4 x 22 Ju N 15214	27	
		b) Notzug: hierzu Orts-Nr. 28-36			
	1	**Hebel, vollst.** einschließlich Orts-Nr. 3	**88.942-500 H 14**	**28**	
	1	**Zugstange 645 lang, verstellbar (Rohr 12x1), vollst.** einschließlich Orts-Nr. 8-10	**88.942-500 H 24**	**29**	
	1	Hebel	88.942-500 H 15	30	
	1	Bolzen (Welle)	88.942-500.44	31	
	2	Sechskantmutter, selbstsichernd	M 6 S[3]	32	siehe auch Ju N 14404
	1	Feder (Zugfeder)	88.942-500.93	33	
	1	Kettenöse	M 6 Hg N 15441	34	
	1	**Zugstange 305 lang, verstellbar (Rohr 12x1), vollst.** einschließlich Orts-Nr. 8-10	**88.942-500 H 22**	**35**	
	1	Anschlußstück	88.942-500 H 12	36	
	1	**Rastbolzen, vollst.** einschließlich Orts-Nr. 38-43	**88.942-500 H 37**	**37**	
	1	Druckstange	88.942-500.113	38	
	1	Druckfeder	88.942-251.166	39	
	1	Riegelbolzen	88.942-500.114	40	
	1	Druckfeder	88.942-251.167	41	
	1	Gabelschraube	88.942-251.165	42	
	1	Bolzen (Splintbolzen)	4 x 12 Lg N 15229	43	
	1	**Rastfuß, vollst.** einschließlich Orts-Nr. 39-43 und 45	**88.942-500 H 36**	**44**	
	1	Druckstange	88.942-500.108	45	
	1	Drahtseil mit 2 Kauschen	2 x 250 Ju N 15517	46	
	1	„ „ 2 „	2 x 450 Ju N 15517	47	
	2	Bolzen (Splintbolzen)	6 x 14 Lg N 15229	48	
	1	Vereisungsschutz	88.942-510 H 02	49	

[3] Aus Leichtmetall (bei Bestellung angeben)

Unbefugte Verwendung ist strafbar und macht schadenersatzpflichtig

Abwurfwaffe

(Schloßträger mit Verkleidung, im Tragwerk-Flügel, links, Last I)

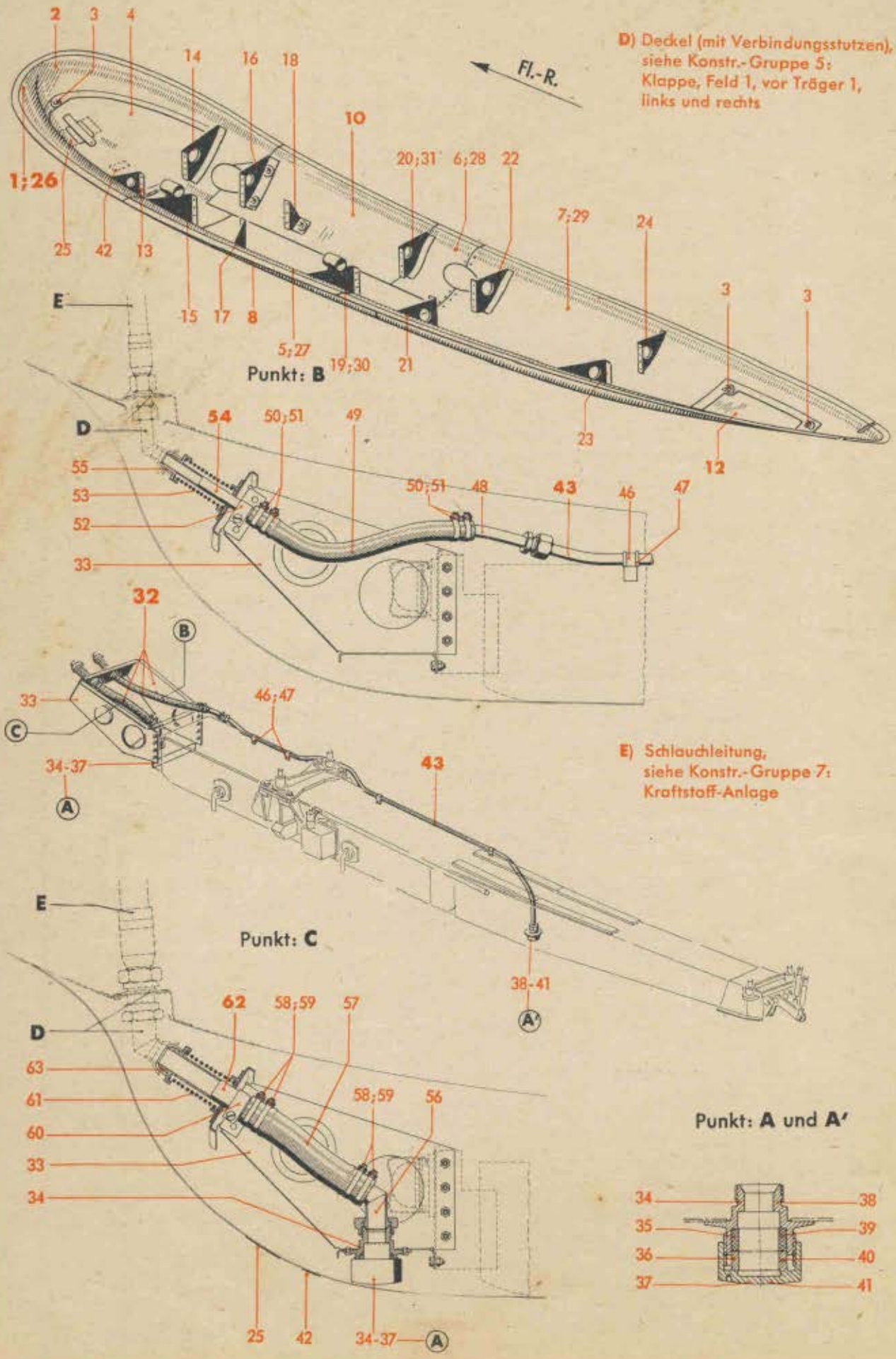

D) Deckel (mit Verbindungsstutzen), siehe Konstr.-Gruppe 5: Klappe, Feld 1, vor Träger 1, links und rechts

E) Schlauchleitung, siehe Konstr.-Gruppe 7: Kraftstoff-Anlage

Werk-stoff	Stück	Benennung	Ersatzteil-Nr.	Bild: 37 Orts-Nr.	Bem.
		Verkleidung für Last I, links, vollst. (Wahlweise Ausführung siehe Orts-Nr. 26) einschließlich Orts-Nr. 2-25	**88.942-511**	1	vgl. Bild 34, Orts-Nr. 4
	1	**Verkleidung, vorn, vollst.** einschließlich Orts-Nr. 3 und 4	**88.942-511 H 18**	**2**	
	1	Verschlußtopf, einbaufertig	88.942-251.87/..	3	
	1	Klappe, einbaufertig	88.942-511.02/..	4	
	1	Verkleidung, mitten	88.942-511 H 01	5	
	1	„ „ einbaufertig	88.942-511.05/..	6	
	1	„ hinten	88.942-511 H 06	7	
	1	**Klappe, vollst.** einschließlich Orts-Nr. 9	**88.942-511 H 04**	**8**	
	7	Verschlußtopf, einbaufertig	88.942-251.86/..	(9)	
	1	**Klappe, vollst.** einschließlich 5 Stück Orts-Nr. 9 und Orts-Nr. 11	**88.942-511 H 05**	**10**	
	1	Bootsschäkel 3/16" (Lief.: F. Maenicke, Dessau)	(Best.-Nr. 767)	(11)	
	1	**Klappe, hinten, vollst.** einschließlich 4 Stück Orts-Nr. 3	**88.942-511 H 09**	**12**	
	1	Spant, einbaufertig	88.942-511.22/..	13	
	1	„ „	88.942-511.23/..	14	
	1	„ (mit Halterung), einbaufertig	88.942-511 H 02/..	15	
	1	„	88.942-511 H 03	16	
	1	„	88.942-511 H 11	17	
	1	„	88.942-511 H 12	18	
	1	„ (mit Halterung), einbaufertig	88.942-511 H 13/..	19	
	1	„	88.942-511 H 14	20	
	1	„	88.942-511 H 15	21	
	1	„	88.942-511 H 16	22	
	1	„	88.942-511 H 07	23	
	1	„	88.942-511 H 08	24	
	1	Schild „Achtung Sprengkörper"	88.9401-4001	25	
		Verkleidung für Last I, links, vollst. (Wahlweise Ausführung für Orts-Nr. 1) einschließlich Orts-Nr. 2-25, jedoch ohne Orts-Nr. 5-7, 19 und 20, dafür Orts-Nr. 27-31	**88.942-521**	**26**	vgl. Bild 34, Orts-Nr. 5
	1	Verkleidung, mitten	88.942-521 H 01	27	
	1	„ „	88.942-521 H 02	28	
	1	„ hinten	88.942-521 H 03	29	
	1	Spant (mit Halterung), einbaufertig	88.942-521.02/..	30	
	1	„	88.942-521.01	31	

Unbefugte Verwendung ist strafbar und macht schadenersatzpflichtig

Abwurfwaffe

(Schloßträger mit Verkleidung, im Tragwerk-Flügel, links, Last I)

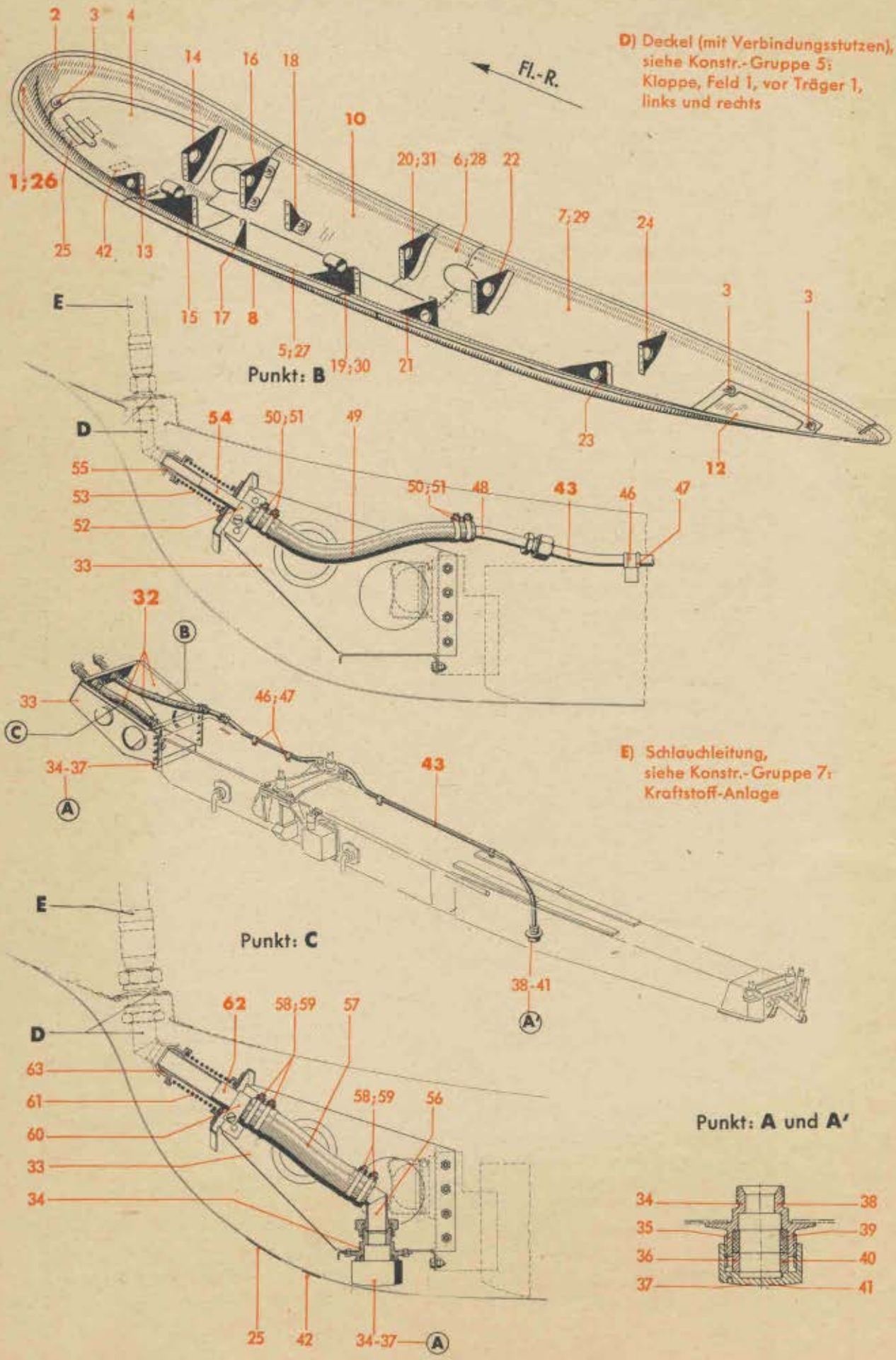

D) Deckel (mit Verbindungsstutzen), siehe Konstr.-Gruppe 5: Klappe, Feld 1, vor Träger 1, links und rechts

E) Schlauchleitung, siehe Konstr.-Gruppe 7: Kraftstoff-Anlage

Punkt: **A** und **A'**

Werk-stoff	Stück	Benennung	Ersatzteil-Nr.	Bild: 37 Orts-Nr.	Bem.
		Rohrleitung für abwerfbaren Behälter, links, vollst. einschließlich Orts-Nr. 33-63	**88.9402-01**	**32**	vgl. Bild 34, Orts-Nr. 6
	1	**Stützbock, vollst.** einschließlich Orts-Nr. 34	**88.9402-01 H 04**	**33**	
	1	Schraubstutzen	88.735-7501	34	
	1	Gummidichtung	88.735-7507	35	
	1	Hülse	88.735-7505	36	
	1	Verschlußmutter	88.735-7510	37	
	1	Schraubstutzen	88.735-7502	38	
	1	Gummidichtung	88.735-7508	39	
	1	Hülse	88.735-7506	40	
	1	Verschlußmutter	88.735-7511	41	
	1	Schild „Verschlußteile für Rohrleitungen am Brandschott"	88.735-7513	42	
	1	**Rohrleitung, Rohr 10 x 1 (für Gebläseluft), vollst.** einschließlich Orts-Nr. 44 a-45	**88.9402-01 H 05**	**43**	
	1	Dichtkegel, abgesetzt	8 MAF N 18334.1	(44a)	
	2	Stützring (Rohrstutzen)	8 MAF N 18345	(44b)	
	2	Überwurfmutter	B 8 M16x1,5 DIN 7606 L3	(44c)	
	1	Dichtkegel	8 MAF N 18331.1	(44d)	
	1	Schild	82-40 Ju N 16607	(45)	
	4	Schelle, einseitige Befestigung	12 Ju N 15802	46	
Conti OPX 18	Nach Bedarf	Beilage für Schellen	10 Ju N 15811	47	
	1	Krümmer	88.9402-01 H 06	48	
	1	Muffenschlauch	10x200 CoN 18110.20	49	
	4	Schlauchbinderband	5x155 Lg N 18191	50	
	4	Spanner	5,5 Lg N 18191	51	
	1	Rohrschelle	88.9402-0117	52	
	1	Druckfeder	88.9402-0101	53	
	1	**Anschlußkegel, vollst.** einschließlich Orts-Nr. 55	**88.9402-01 H 03**	**54**	
	1	Gummidichtung	88.9402-0121	55	
	1	Schraubstutzen	88.9402-01 H 01	56	
	1	Muffenschlauch	18x150 CoN 18110.20	57	
	4	Schlauchbinderband	5x205 Lg N 18191	58	
	4	Spanner	5,5 Lg N 18191	59	
	1	Rohrschelle (ohne Schraube)	18 Ju N 15803	60	
	1	Druckfeder	88.9402-0102	61	
	1	**Anschlußkegel, vollst.** einschließlich Orts-Nr. 63	**88.9402-01 H 02**	**62**	
	1	Gummidichtung	88.9402-0119	63	

Unbefugte Verwendung ist strafbar und macht schadenersatzpflichtig

Abwurfwaffe

(Schloßträger mit Verkleidung im Tragwerk-Flügel, rechts, Last I)

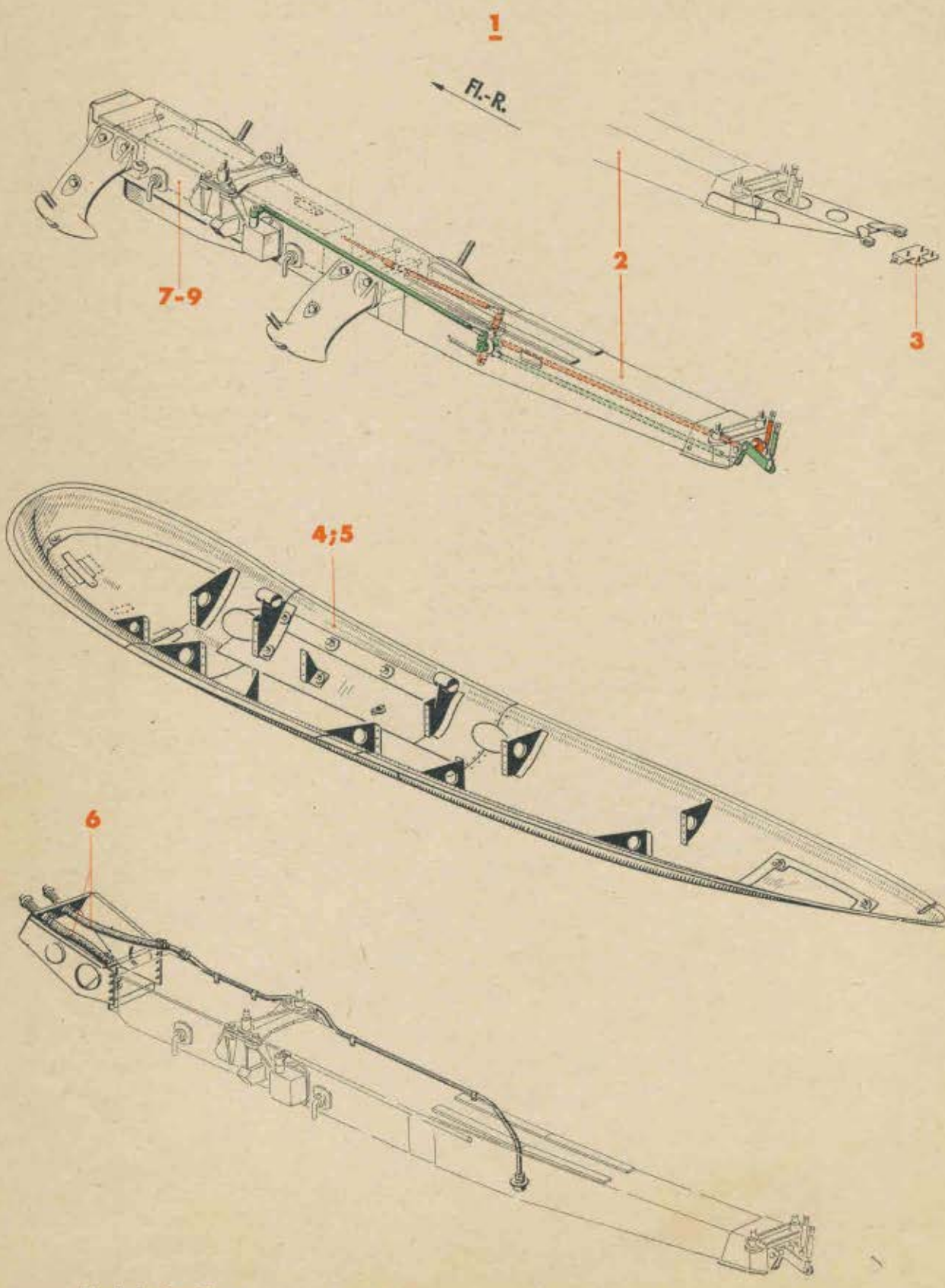

Blindscharfgestänge

Notwurf für Bomben

Werk-stoff	Stück	Benennung	Ersatzteil-Nr.	Bild: 38 Orts-Nr.	Bem.
		Schloßträger mit Verkleidung im Tragwerk-Flügel, rechts, Last I, vollst. (für Absprengung) bestehend aus Bild 38-41	88.9402-Z 02	1	vgl. Bild 1, Orts-Nr. 14
	1	**Schloßträger für Last I, rechts, vollst.** (Aufteilung siehe Bild 39 und 40)	88.942-512	2	
	1	**Bock, vollst.** (Aufteilung siehe Bild 39, Orts-Nr. 51)	88.9401-03	3	
	1	**Verkleidung (für Last I), rechts, vollst.** (Aufteilung siehe Bild 41, Orts-Nr. 1)	88.942-513	4	Wahl-weise
	1	**Verkleidung (für Last I), rechts, vollst.** (Aufteilung siehe Bild 41, Orts-Nr. 26)	88.942-523	5	Wahl-weise
	1	**Rohrleitung für abwerfbaren Behälter, rechts, vollst.** (Aufteilung siehe Bild 41, Orts-Nr. 32)	88.9402-02	6	
	1	**Schloßlafette 1000/500/XI**	FI 50545	7	
	1	**Schloß 1000/XI**	FI 50732	8	Wahl-weise
	1	**Schloß 500/XII**	FI 50390	9	Wahl-weise

Unbefugte Verwendung ist strafbar und macht schadenersatzpflichtig

Abwurfwaffe

(Schloßträger mit Verkleidung im Tragwerk-Flügel, rechts, Last I)

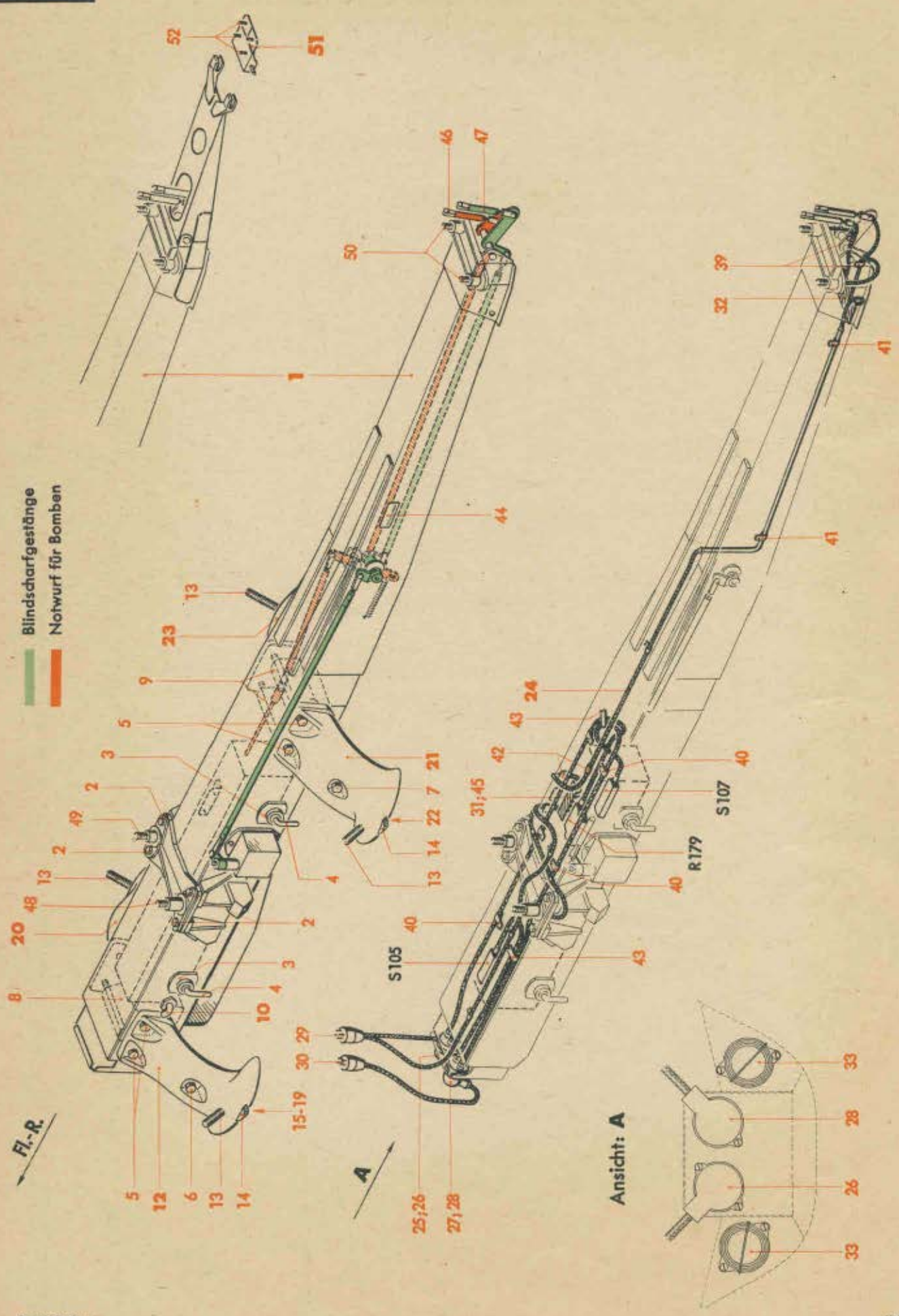

Werk-stoff	Stück	Benennung	Ersatzteil-Nr.	Bild: 39 Orts-Nr.	Bem.
		Schloßträger für Last I, rechts, vollst. einschließlich Bild 39, Orts-Nr. 2-45 und Bild 40	**88.942-512**	**1**	vgl. Bild 38, Orts-Nr. 2
	4	Sechskantschraube (aus M 12 x 1,5 x 25 DIN Kr 551)	88.942-500.210	2	
	4	Buchse	88.942-500.09	3	
	2	Bolzen	88.942-500 H 11	4	
	4	Gewindebolzen	88.942-500.06	5	
	1	"	88.942-500.07	6	
	1	"	88.942-500.08	7	
	2	Niedrige Kronenmutter	M 14x1,5 DIN Nr. 754[1])	(7a)	
	1	Halterung	88.942-500.72	8	
	1	Lager	88.942-500.71	9	
	2	**Haken mit Stift, vollst.** einschließlich Orts-Nr. 11	**88.942-510 H 54**	**10**	
	1	Schlitzmutter	88.942-510.105	(11)	
	1	**Vordere Abstützung, links, vollst.** einschließlich Orts-Nr. 13-19	**88.942-500 H 30**	**12**	
	1	Spindel	88.942-500.59	13	
	1	Rändelmutter	88.942-500.60	14	
	1	Keil	88.942-500.61	15	
	1	Bolzen	88.942-500.205	16	
	1	Feder (Druckfeder)	88.942-500.209	17	
	1	Gewindestift	88.942-500.208	18	
	1	Hebel	88.942-500.207	19	
	1	**Vordere Abstützung, rechts, vollst.** einschließlich Orts-Nr. 13-19	**88.942-500 H 31**	**20**	
	1	**Hintere Abstützung, links, vollst.** einschließlich Orts-Nr. 13-19, jedoch ohne Orts-Nr. 16, dafür Orts-Nr. 22	**88.942-500 H 32**	**21**	
	1	Bolzen	88.942-500.206	22	
	1	**Hintere Abstützung, rechts, vollst.** einschließlich Orts-Nr. 13-19, jedoch ohne Orts-Nr. 16, dafür Orts-Nr. 22	**88.942-500 H 33**	**23**	
	1	**Elektrische Ausrüstung, rechts, vollst.** einschließlich Orts-Nr. 25-43	**88.942-512 H 40**	**24**	
	1	R 178 Dosensockel	Fl 50973-20	25	
	1	R 601 Stecker, 7-polig, St 7 h	Fl 50973-12	26	
	1	S 104 Dosensockel, 3-polig, D 3 sta	Fl 50971-20	27	
	1	S 601 Stecker, 3-polig, St 3 h	Fl 50971-12	28	

[1]) Aus Flußstahl (bei Bestellung angeben)

Unbefugte Verwendung ist strafbar und macht schadenersatzpflichtig

Abwurfwaffe

(Schloßträger mit Verkleidung im Tragwerk-Flügel, rechts, Last I)

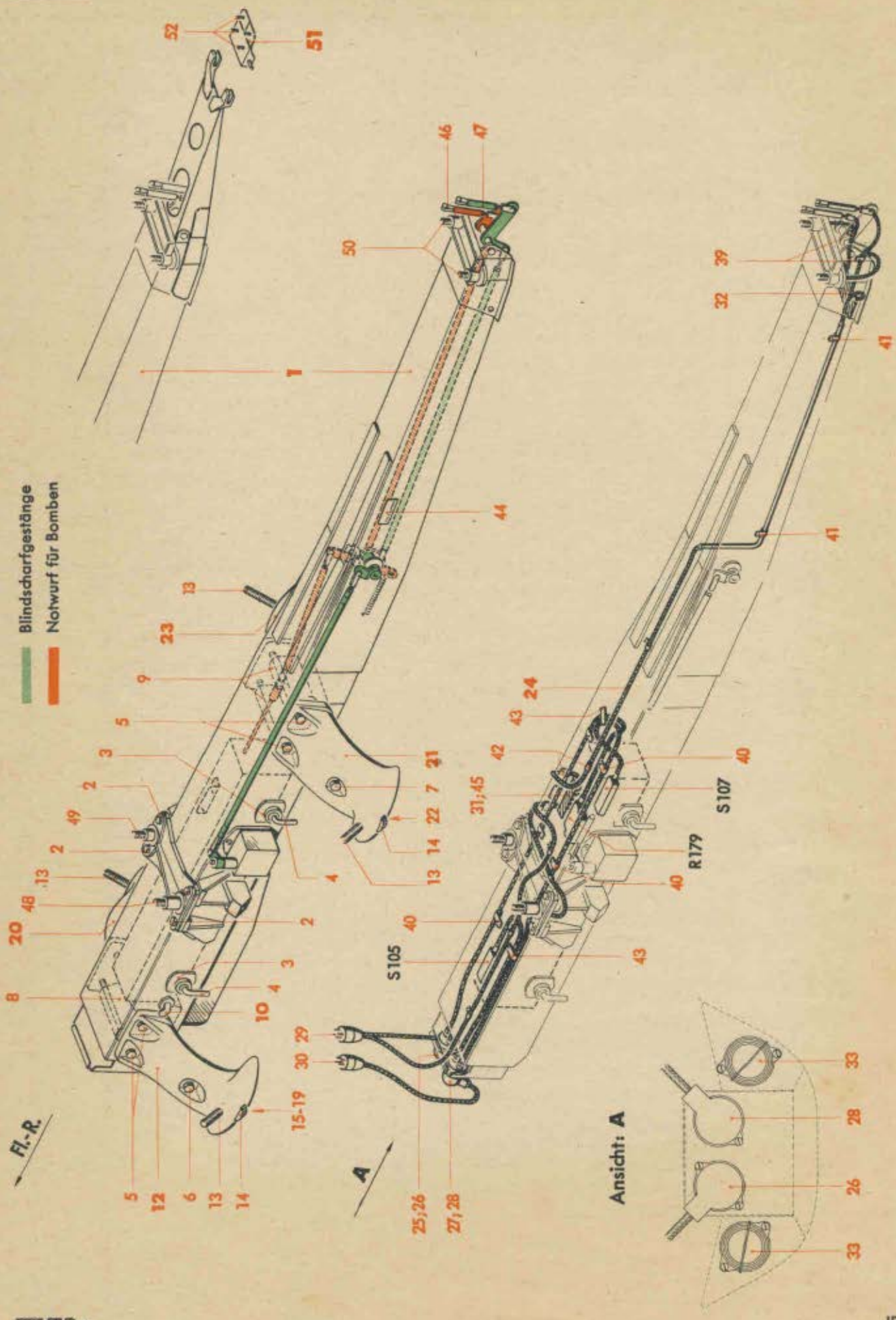

Werk-stoff	Stück	Benennung	Ersatzteil-Nr.	Bild: 39 Orts-Nr.	Bem.
	1	V 602 Brechkupplung	Ln 27969	29	
	1	S 602 „	Ln 27969	30	
	1	T 80 Klemmleiste	88.942-655 H 05	31	
	1	T 85 „	88.942-510 H 41	32	
	2	Blindflansch	Fl 50970-30	33	
	Nach Bedarf	Geschirmte Leitung (LA 2x0,75)	Fl 32904-1	(34)	
		„ „ (LA 3x0,75)	Fl 32904-2	(35)	
		Ungeschirmte Leitung (LS 0,75)	Fl 32901-1 S	(36)	
		„ „ (LR 0,75)	Fl 32901-1 R	(37)	
	20	Schild	. . -40 Ju N 16607	(38)	
	2	Schelle, einseitige Befestigung	6 Ju N 15802	39	
	7	„ „ „	8 Ju N 15802	40	
	2	„ „ „	10 Ju N 15802	41	
	7	Rohrschelle	2x4 Hs N 15808	42	
	2	„	2x8 Hs N 15808	43	
	1	Kennzeichnungsschild (ohne Beschriftung)	18x52 Ju N 16627	44	
	1	Bock (für Klemmleiste T 80)	88.942-510 H 10	45	
		Zugstange (für Notwurf)	Aufteilung siehe Bild 48	46	
		„ („ Blindscharf)		47	
		Bolzen, innen		48	
		„ außen		49	
		„ hinten		50	
		Bock, vollst. einschließlich Orts-Nr. 52	**88.9401-03**	**51**	vgl. Bild 38, Orts-Nr. 3
	4	Sechskantschraube	M 6x18 DIN Kr 551	52	

Unbefugte Verwendung ist strafbar und macht schadenersatzpflichtig

Abwurfwaffe

(Schloßträger mit Verkleidung im Tragwerk-Flügel, rechts, Last I)

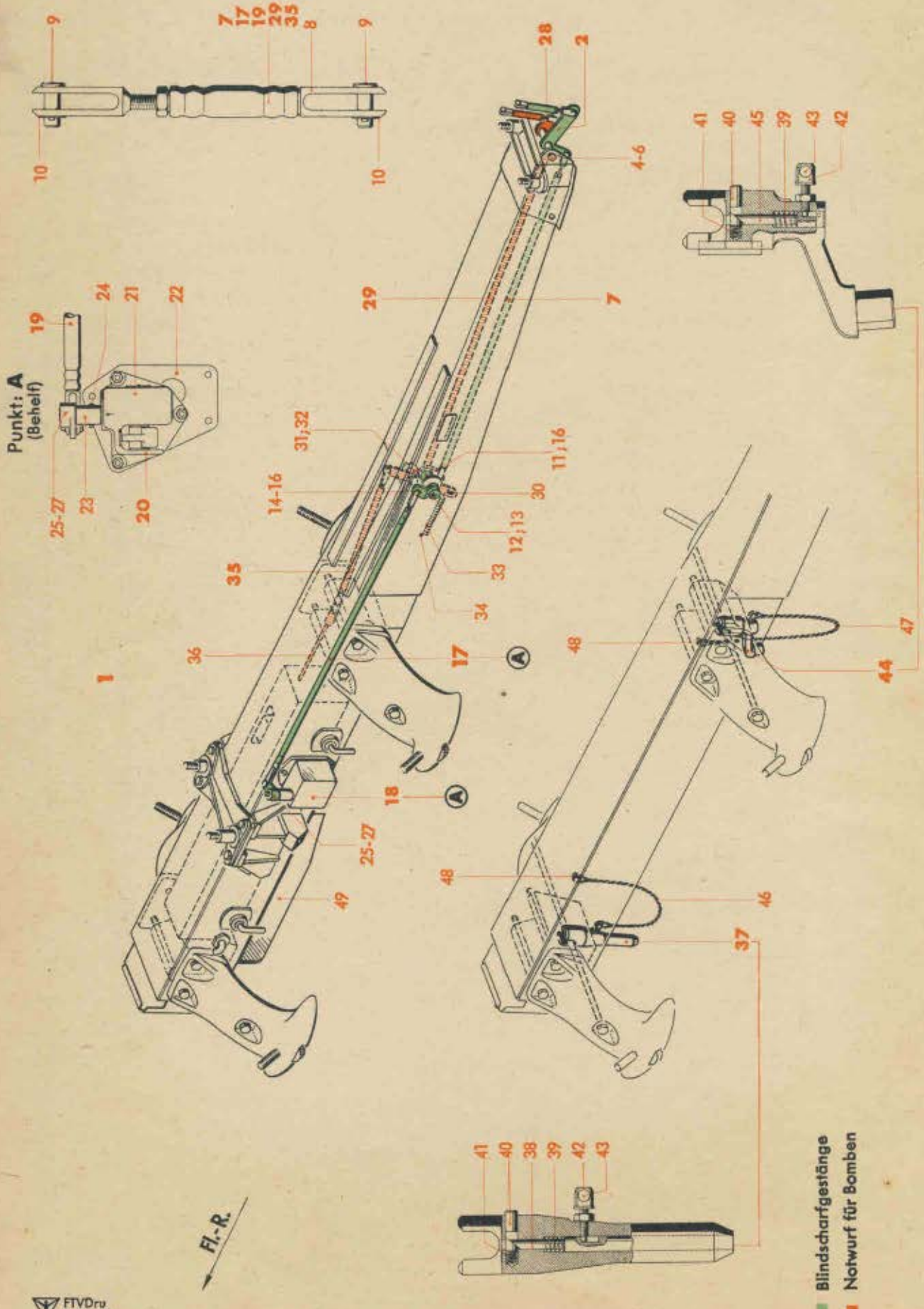

Werkstoff	Stück	Benennung	Ersatzteil-Nr.	Bild: 40 Orts-Nr.	Bem.
		Schloßträger für Last I, rechts,. vollst. einschließlich Bild 39, Orts-Nr. 2-45 und Bild 40	**88.942-512**	**1**	vgl. Bild 38, Orts-Nr. 2
		a) Blindscharfgestänge: hierzu Orts-Nr. 2-27			
	1	**Hebel, vollst.** einschließlich Orts-Nr. 3	**88.942-500 H 28**	**2**	
	1	Gelenklager	GL 6 DIN L 351	(3)	
	1	Bolzen (Welle)	88.942-500.74	4	
	1	Abstandsbuchse	12x10 Ju N 17003	5	
	1	Kegelstift	4x22 Ju N 15214	6	
	1	**Zugstange 615 lang, verstellbar (Rohr 12x1), vollst.** einschließlich Orts-Nr. 8-10	**88.942-500 H 23**	**7**	
	1	Gabelschraube M 6	88.942-211.01	8	
	2	Bolzen (Splintbolzen)	6x16 Lg N 15229	9	
	2	Unterlegscheibe	88.942-211.03	10	
	1	Hebel	88.942-500 H 16	11	
	1	Welle	88.942-500.45	12	
	1	Abstandsbuchse	12x10 Ju N 17003	13	
	1	Hebel	88.942-255.160	14	
		„ (Behelf)	88.942-255.161		
	1	Gelenklager	GL 6 DIN L 351	15	
	2	Kegelstift	4x24 Ju N 15214	16	
	1	**Zugstange 730 lang, verstellbar (Rohr 12x1), vollst.** einschließlich Orts-Nr. 8-10	**88.942-500 H 25[4])**	**17**	1. Ausführung
	1	**Blindscharfblock** (Behelf siehe Orts-Nr. 20)	**FI 50778**	**18**	1. Ausführung
		Zugstange 724 lang, verstellbar (Rohr 12x1), vollst. einschließlich Orts-Nr. 8-10	**88.942-500 H 21[5])**	**19**	2. Ausführung
		Blindscharfblock, vollst. (Behelf für Orts-Nr. 18) einschließlich Orts-Nr. 21-24	**88.942-510 H 06**	**20**	2. Ausführung
	1	Blindscharfblock, allein	FI 50822	21	2. Ausführung
	1	Grundplatte	88.942-510.03	22	2. Ausführung
	1	Zapfen	88.942-510.02	23	2. Ausführung
	1	Kegelstift	4x20 Ju N 15214	24	2. Ausführung

[4]) Nur bei Verwendung des Blindscharfblockes FI 50778
[5]) Nur bei Verwendung des Blindscharfblockes 88.942-510 H 06

Unbefugte Verwendung ist strafbar und macht schadenersatzpflichtig

Abwurfwaffe

(Schloßträger mit Verkleidung im Tragwerk-Flügel, rechts, Last I)

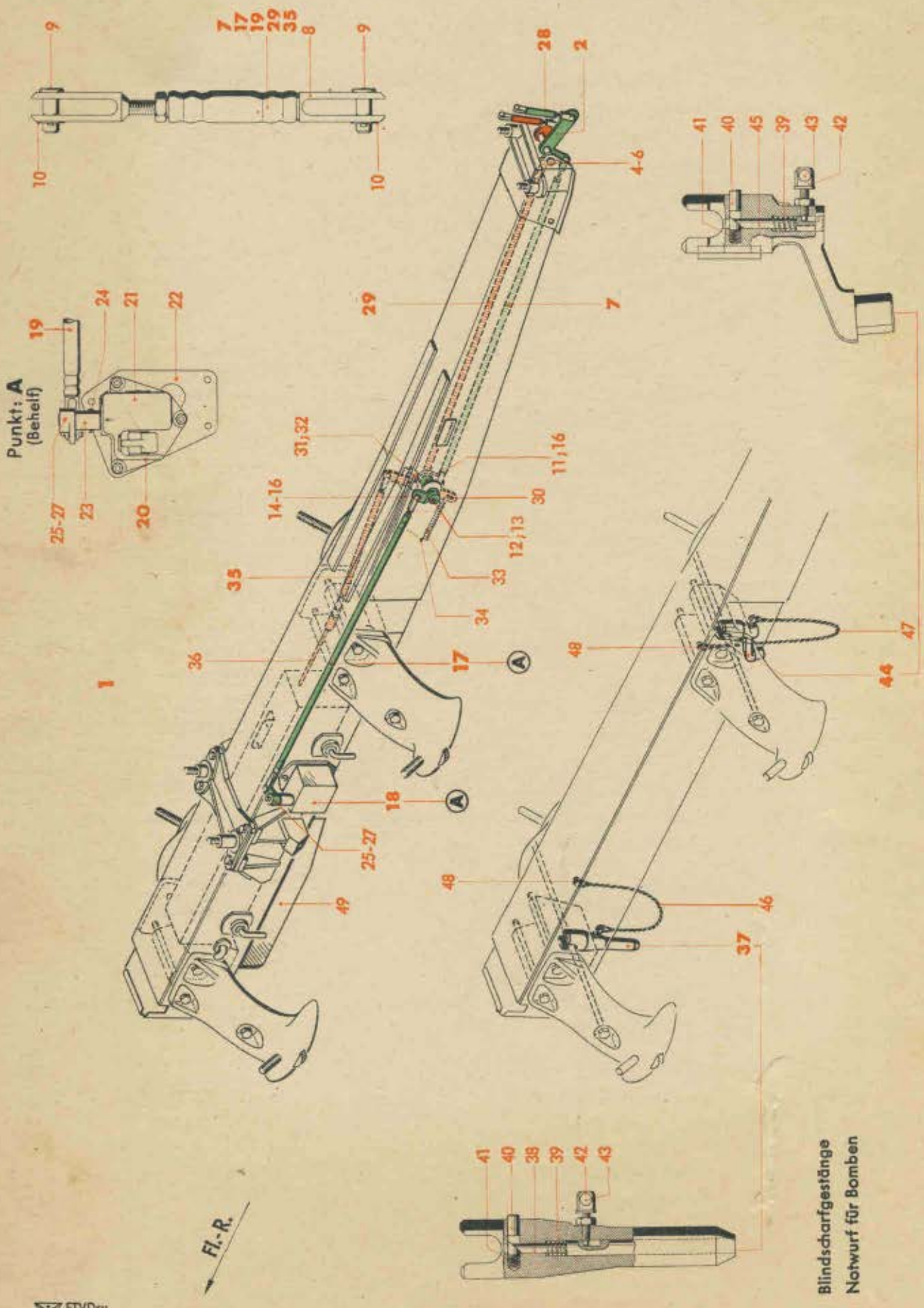

Blindscharfgestänge
Notwurf für Bomben

Werkstoff	Stück	Benennung	Ersatzteil-Nr.	Bild: 40 Orts-Nr.	Bem.
	1	Hebel	88.942-253.36	25	
		„ (Behelf)	88.942-258.39		
	1	Gelenklager	GL 6 DIN L 351	26	
	1	Kegelstift	4x22 Ju N 15214	27	
		b) Notzug: hierzu Orts-Nr. 28-36			
	1	**Hebel, vollst.** einschließlich Orts-Nr. 3	**88.942-500 H 14**	**28**	
	1	**Zugstange 645 lang, verstellbar (Rohr 12x1), vollst.** einschließlich Orts-Nr. 8-10	**88.942-500 H 24**	**29**	
	1	Hebel	88.942-500 H 15	30	
	1	Bolzen (Welle)	88.942-500.44	31	
	2	Sechskantmutter, selbstsichernd	M 6 S[3])	32	siehe auch Ju N 14404
	1	Feder (Zugfeder)	88.942-500.93	33	
	1	Kettenöse	M 6 Hg N 15441	34	
	1	**Zugstange 305 lang, verstellbar (Rohr 12x1), vollst.** einschließlich Orts-Nr. 8-10	**88.942-500 H 22**	**35**	
	1	Anschlußstück	88.942-500 H 12	36	
	1	**Rastbolzen, vollst.** einschließlich Orts-Nr. 38-43	**88.942-500 H 37**	**37**	
	1	Druckstange	88.942-500.113	38	
	1	Druckfeder	88.942-251.166	39	
	1	Riegelbolzen	88.942-500.114	40	
	1	Druckfeder	88.942-251.167	41	
	1	Gabelschraube	88.942-251.165	42	
	1	Bolzen (Splintbolzen)	4x12 Lg N 15229	43	
	1	**Rastfuß, vollst.** einschließlich Orts-Nr. 39-43 und 45	**88.942-500 H 36**	**44**	
	1	Druckstange	88.942-500.108	45	
	1	Drahtseil mit 2 Kauschen	2x250 Ju N 15517	46	
	1	„ „ 2 „	2x450 Ju N 15517	47	
	2	Bolzen (Splintbolzen)	6x14 Lg N 15229	48	
	1	Vereisungsschutz	88.942-510 H 02	49	

[3]) Aus Leichtmetall (bei Bestellung angeben)

Unbefugte Verwendung ist strafbar und macht schadenersatzpflichtig

Abwurfwaffe

(Schloßträger mit Verkleidung im Tragwerk-Flügel, rechts, Last I)

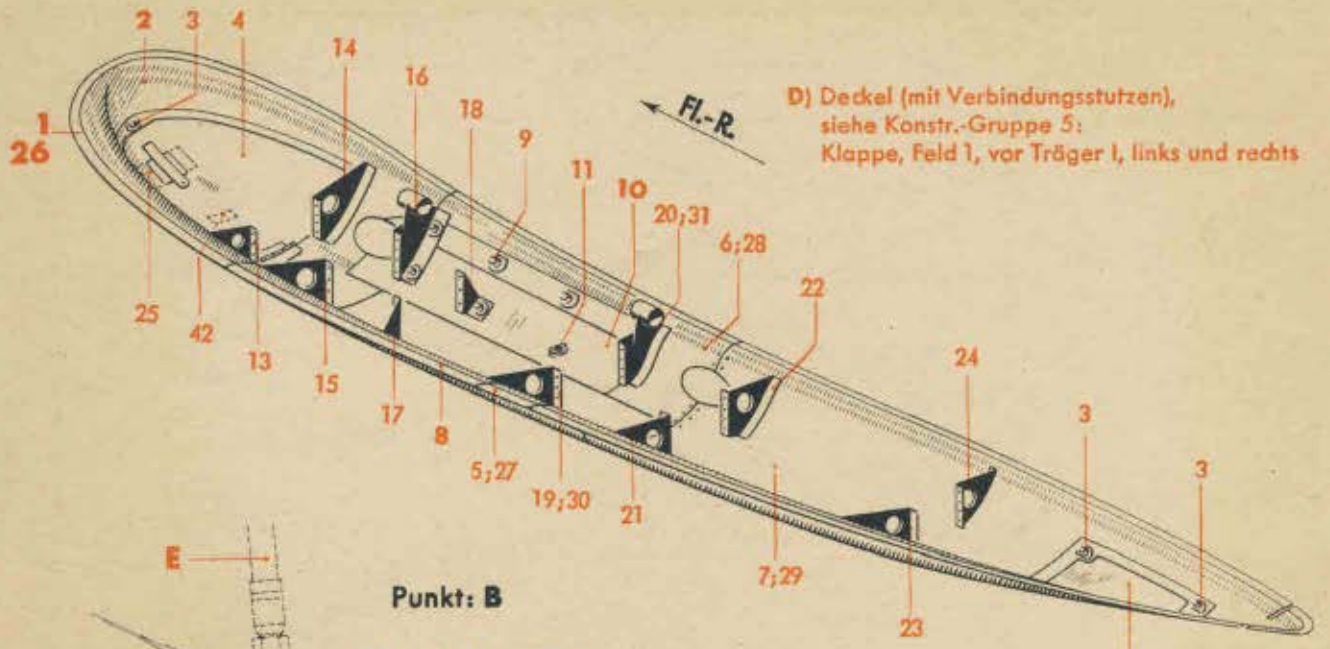

D) Deckel (mit Verbindungsstutzen), siehe Konstr.-Gruppe 5: Klappe, Feld 1, vor Träger I, links und rechts

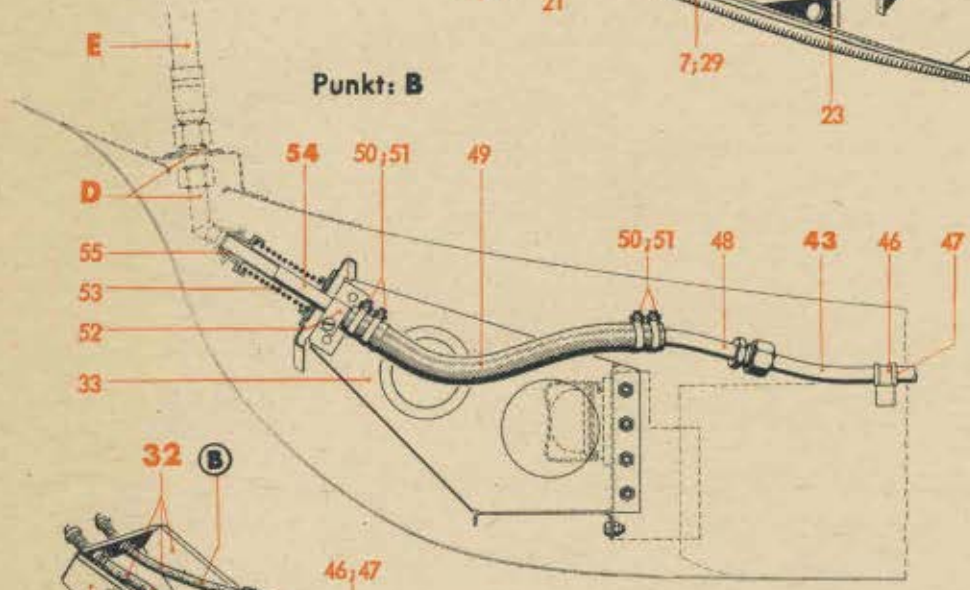

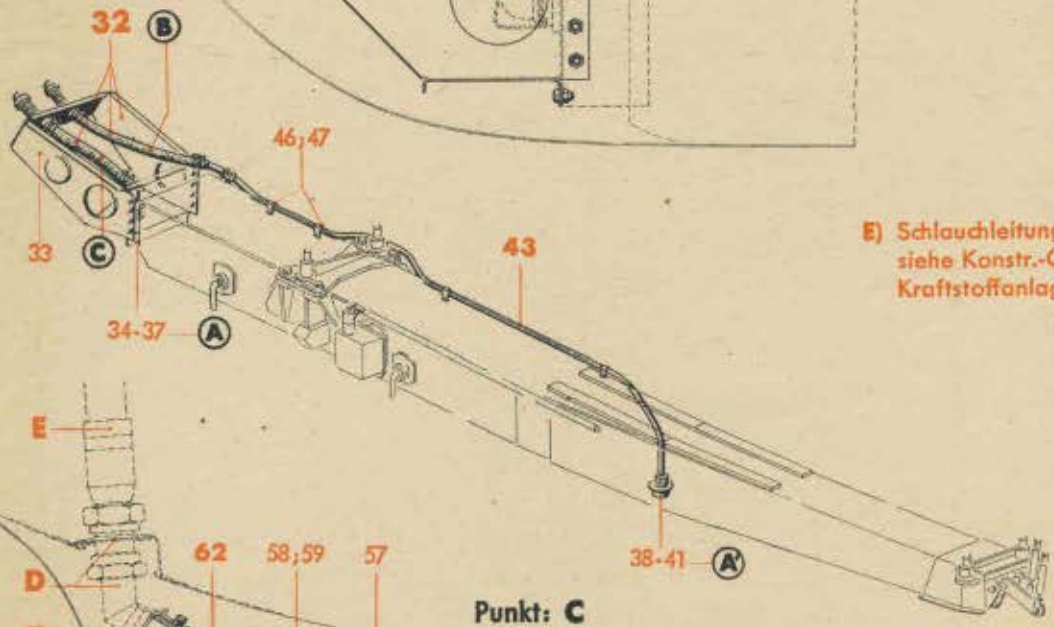

E) Schlauchleitung, siehe Konstr.-Gruppe 7: Kraftstoffanlage

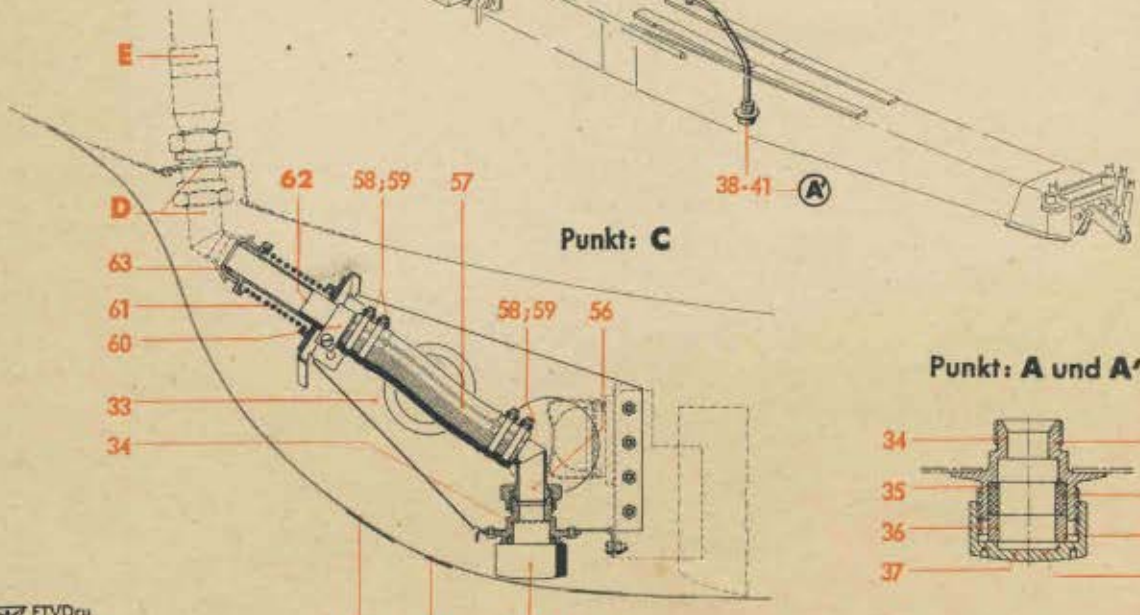

Punkt: A und A'

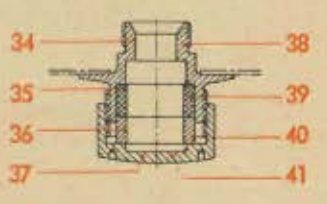

Werk-stoff	Stück	Benennung	Ersatzteil-Nr.	Bild: 41 Orts-Nr.	Bem.
		Verkleidung (für Last I), rechts, vollst. (Wahlweise Ausführung siehe Orts-Nr. 26) einschließlich Orts-Nr. 2-25	**88.942-513**	**1**	vgl. Bild 38, Orts-Nr. 4
	1	**Verkleidung, vorn, vollst.** einschließlich Orts-Nr. 3 und 4	**88.942-513 H 18**	**2**	
	1	Verschlußtopf, einbaufertig	88.942-251.87/..	3	
	1	Klappe, einbaufertig	88.942-513.02/..	4	
	1	Verkleidung, mitten, einbaufertig	88.942-513.05/..	5	
	1	„ „	88.942-513 H 01	6	
	1	„ hinten	88.942-513 H 06	7	
	1	**Klappe, vollst.** einschließlich Orts-Nr. 9	**88.942-513 H 05**	**8**	
	5	Verschlußtopf, einbaufertig	88.942-251.86/..	9	
	1	**Klappe, vollst.** einschließlich 7 Stück Orts-Nr. 9 und Orts-Nr. 11	**88.942-513 H 04**	**10**	
	1	Bootsschäkel 3/16" (Lief.: F. Maenicke, Dessau)	(Best.-Nr. 767)	11	
	1	**Klappe, hinten, vollst.** einschließlich 4 Stück Orts-Nr. 3	**88.942-511 H 09**	**12**	
	1	Spant, einbaufertig	88.942-511.22/..	13	
	1	„ „	88.942-511.23/..	14	
	1	„	88.942-513 H 03	15	
	1	„ (mit Halterung), einbaufertig	88.942-513 H 02/..	16	
	1	„	88.942-511 H 11	17	
	1	„	88.942-511 H 12	18	
	1	„	88.942-513 H 14	19	
	1	„ (mit Halterung), einbaufertig	88.942-513 H 13/..	20	
	1	„	88.942-511 H 15	21	
	1	„	88.942-511 H 16	22	
	1	„	88.942-511 H 07	23	
	1	„	88.942-511 H 08	24	
	1	Schild „Achtung Sprengkörper"	88.9401-4001	25	
		Verkleidung (für Last I), rechts, vollst. (Wahlweise Ausführung für Orts-Nr. 1) einschließlich Orts-Nr. 2-25, jedoch ohne Orts-Nr. 5-7, 19 und 20, dafür Orts-Nr. 27-31	**88.942-523**	**26**	vgl. Bild 38, Orts-Nr. 5
	1	Verkleidung, mitten	88.942-523 H 02	27	
	1	„ „	88.942-523 H 01	28	
	1	„ hinten	88.942-523 H 03	29	
	1	Spant	88.942-523.01	30	
	1	„ (mit Halterung), einbaufertig	88.942-523.02/..	31	

Unbefugte Verwendung ist strafbar und macht schadenersatzpflichtig

Abwurfwaffe

(Schloßträger mit Verkleidung im Tragwerk-Flügel, rechts, Last I)

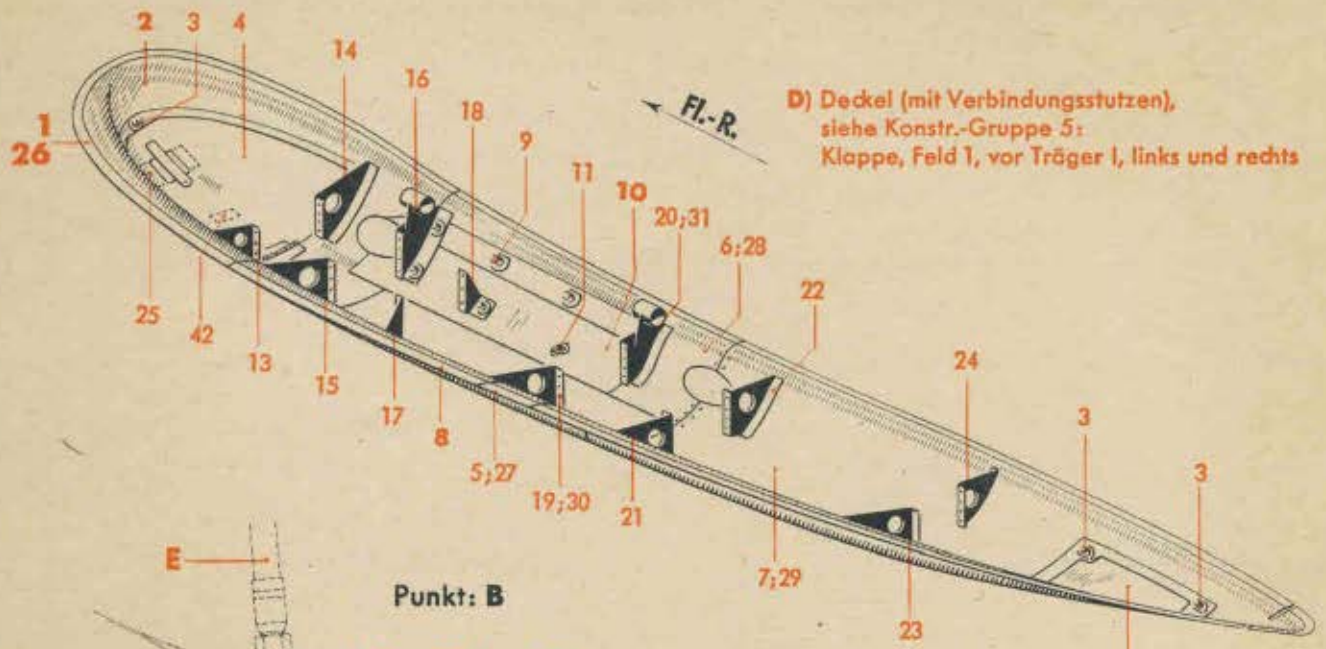

D) Deckel (mit Verbindungsstutzen), siehe Konstr.-Gruppe 5: Klappe, Feld 1, vor Träger I, links und rechts

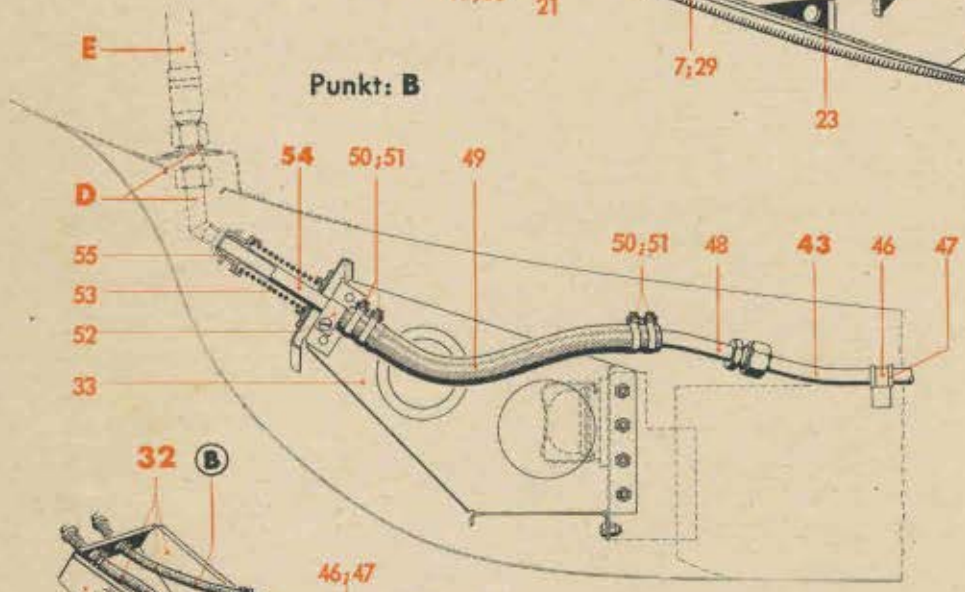

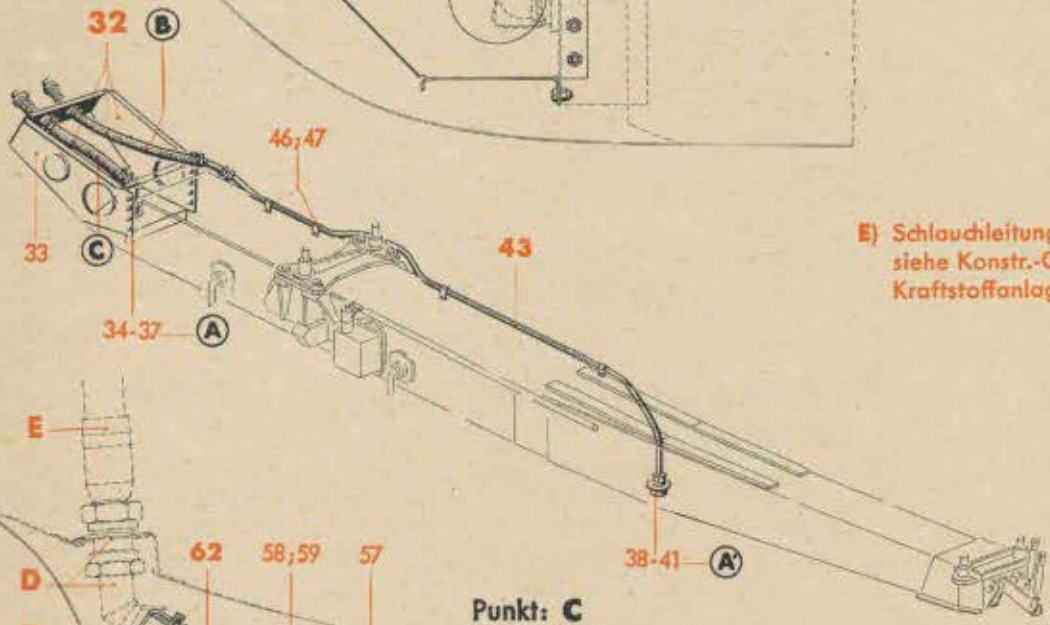

E) Schlauchleitung, siehe Konstr.-Gruppe 7: Kraftstoffanlage

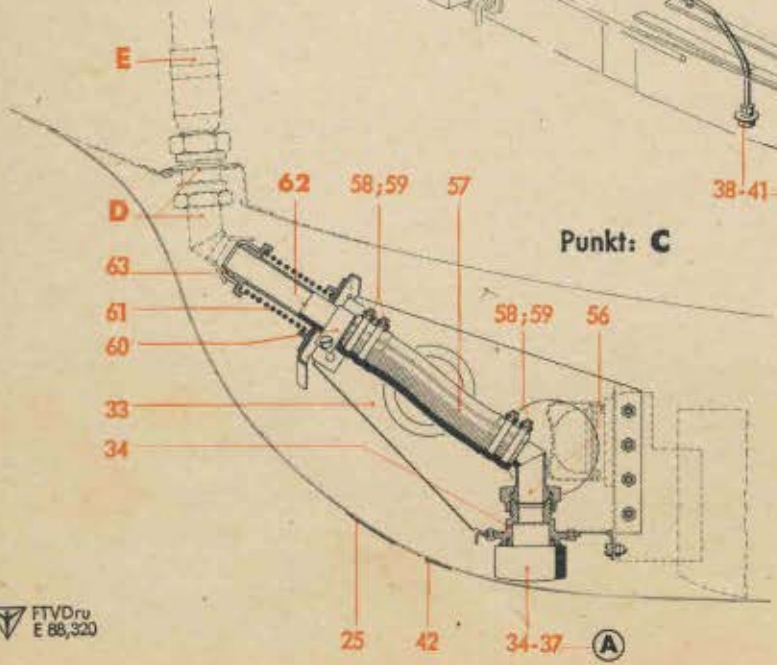

Punkt: **A** und **A'**

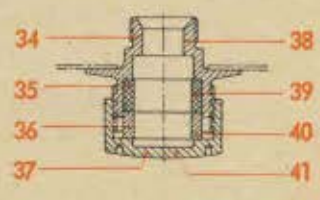

Werkstoff	Stück	Benennung	Ersatzteil-Nr.	Bild: 41 Orts-Nr.	Bem.
		Rohrleitung für abwerfbaren Behälter, rechts, vollst. einschließlich Orts-Nr. 33-63	**88.9402-02**	**32**	vgl. Bild 38, Orts-Nr. 6
	1	**Stützbock, vollst.** einschließlich Orts-Nr. 34	**88.9402-02 H 01**	**33**	
	1	Schraubstutzen	88.735-7501	34	
	1	Gummidichtung	88.735-7507	35	
	1	Hülse	88.735-7505	36	
	1	Verschlußmutter	88.735-7510	37	
	1	Schraubstutzen	88.735-7502	38	
	1	Gummidichtung	88.735-7508	39	
	1	Hülse	88.735-7506	40	
	1	Verschlußmutter	88.735-7511	41	
	1	Schild „Verschlußteile für Rohrleitungen am Brandschott"	88.735-7513	42	
	1	**Rohrleitung, Rohr 10 x 1 (für Gebläseluft), vollst.** einschließlich Orts-Nr. 44a-45	**88.9402-01 H 05**	**43**	
	1	Dichtkegel, abgesetzt	8 MAF N 18334.1	(44a)	
	2	Stützring (Rohrstutzen)	8 MAF N 18345	(44b)	
	2	Überwurfmutter	B 8 M 16x1,5 DIN 7603 L 3	(44c)	
	1	Dichtkegel	8 MAF N 18331.1	(44d)	
	1	Schild	82-40 Ju N 16607	(45)	
	4	Schelle, einseitige Befestigung	12 Ju N 15802	46	
Conti OPX 18	Nach Bedarf	Beilage für Schellen	10 Ju N 15811	47	
	1	Krümmer	88.9402-01 H 06	48	
	1	Muffenschlauch	10x200 CoN 18110.20	49	
	4	Schlauchbinderband	5x155 Lg N 18191	50	
	4	Spanner	5,5 Lg N 18191	51	
	1	Rohrschelle	88.9402-0117	52	
	1	Druckfeder	88.9402-0101	53	
	1	**Anschlußkegel, vollst.** einschließlich Orts-Nr. 55	**88.9402-01 H 03**	**54**	
	1	Gummidichtung	88.9402-0121	55	
	1	Schraubstutzen	88.9402-01 H 01	56	
	1	Muffenschlauch	18x150 CoN 18110.20	57	
	4	Schlauchbinderband	5x205 Lg N 18191	58	
	4	Spanner	5,5 Lg N 18191	59	
	1	Rohrschelle (ohne Schraube)	18 Ju N 15803	60	
	1	Druckfeder	88.9402-0102	61	
	1	**Anschlußkegel, vollst.** einschließlich Orts-Nr. 63	**88.9402-01 H 02**	**62**	
	1	Gummidichtung	88.9402-0119	63	

Unbefugte Verwendung ist strafbar und macht schadenersatzpflichtig

JFM-FTVDru

Abwurfwaffe

(Lastenträger-Einbau im Tragwerk-Flügel, links und rechts, Last II)

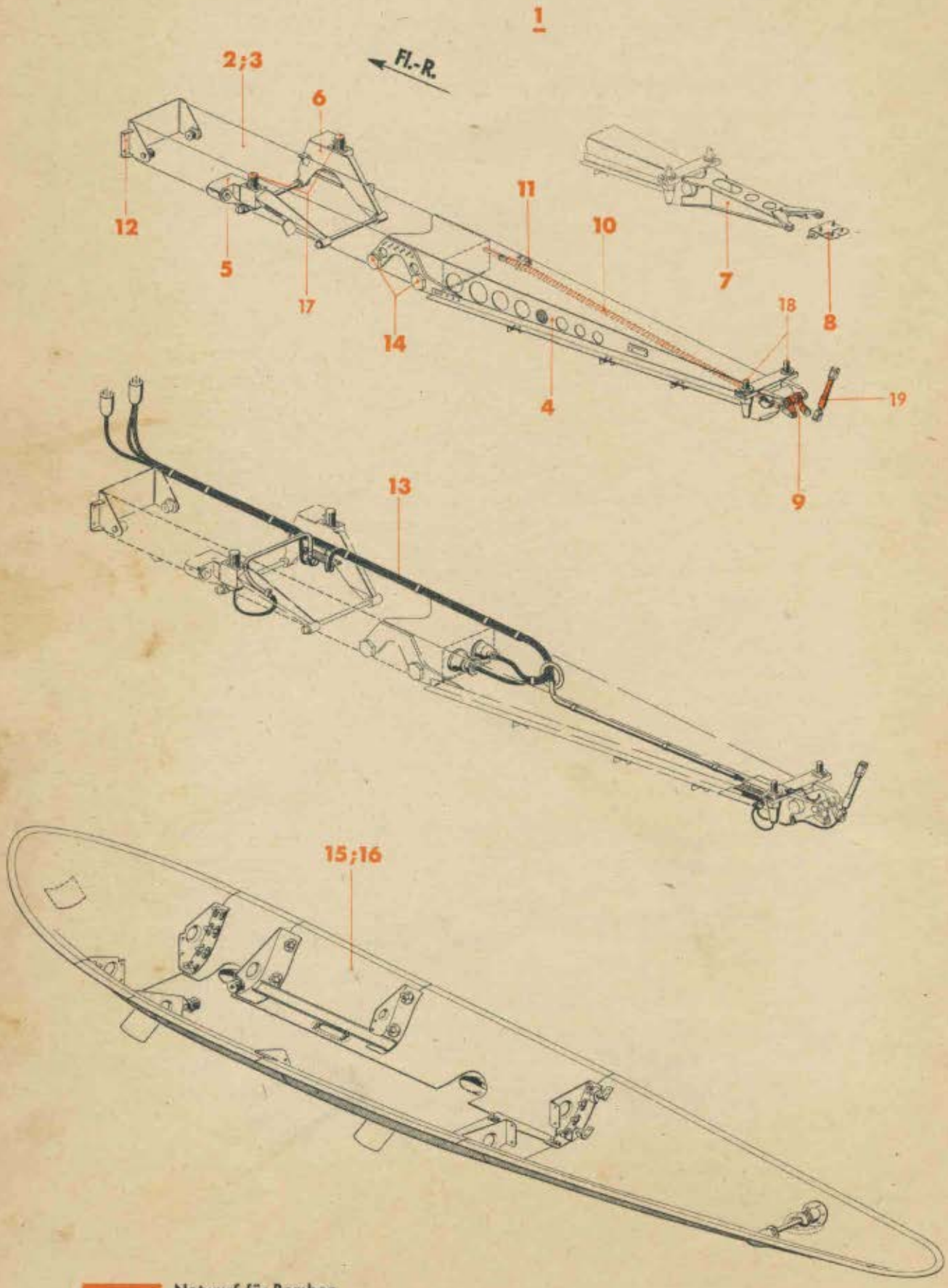

Notwurf für Bomben

Werkstoff	Stück	Benennung	Ersatzteil-Nr.	Bild: 42 Orts-Nr.	Bem.
		Lastenträger-Einbau im Tragwerk-Flügel, links und rechts, Last II, vollst. bestehend aus Bild 42-44	**88.9402-Z 03**	**1**	vgl. Bild 1, Orts-Nr. 15
	1	**ETC 500 IX d, links bzw. rechts**	**Fl 50577**[4]	**2**	
	1	**ETC 500 IX d trop, links bzw. rechts**	[5]	**3**	
	1	**Hintere Aufhängung, links bzw. rechts, vollst.** (Aufteilung siehe Bild 43, Orts-Nr. 1)	**88.945-352**	**4**	
	1	**Vordere Aufhängung, links bzw. rechts, vollst.** (Aufteilung siehe Bild 43, Orts-Nr. 4)	**88.945-363**	**5**	
	1	**Vordere Aufhängung, links bzw. rechts, vollst.** (Aufteilung siehe Bild 43, Orts-Nr. 6)	**88.9402-30**	**6**	
	1	**Abstützung, links bzw. rechts**	**88.9402-03**	**7**	vgl. Bild 43, Orts-Nr. 8
	1	**Bock, links bzw. rechts, vollst.** (Aufteilung siehe Bild 43, Orts-Nr. 9)	**88.9402-04**	**8**	
	1	**Hebellagerung, links bzw. rechts, vollst.** (Aufteilung siehe Bild 43, Orts-Nr. 11)	**88.945-354**	**9**	
	1	**Zugstange 900 lang, verstellbar (Rohr 12x1), links bzw. rechts, vollst.** (Aufteilung siehe Bild 43, Orts-Nr. 17)	**88.945-355**	**10**	
	1	**Zugstangenhalterung, links bzw. rechts**	**88.945-353**	**11**	vgl. Bild 43, Orts-Nr. 23
	1	**Halterung, links bzw. rechts, vollst.** (Aufteilung siehe Bild 43, Orts-Nr. 24)	**88.945-358**	**12**	

[4] Nur für Maschinen, die nicht zum Tropeneinsatz gelangen
[5] Nur für Tropenmaschinen

Unbefugte Verwendung ist strafbar und macht schadenersatzpflichtig

Abwurfwaffe

(Lastenträger-Einbau im Tragwerk-Flügel, links und rechts, Last II)

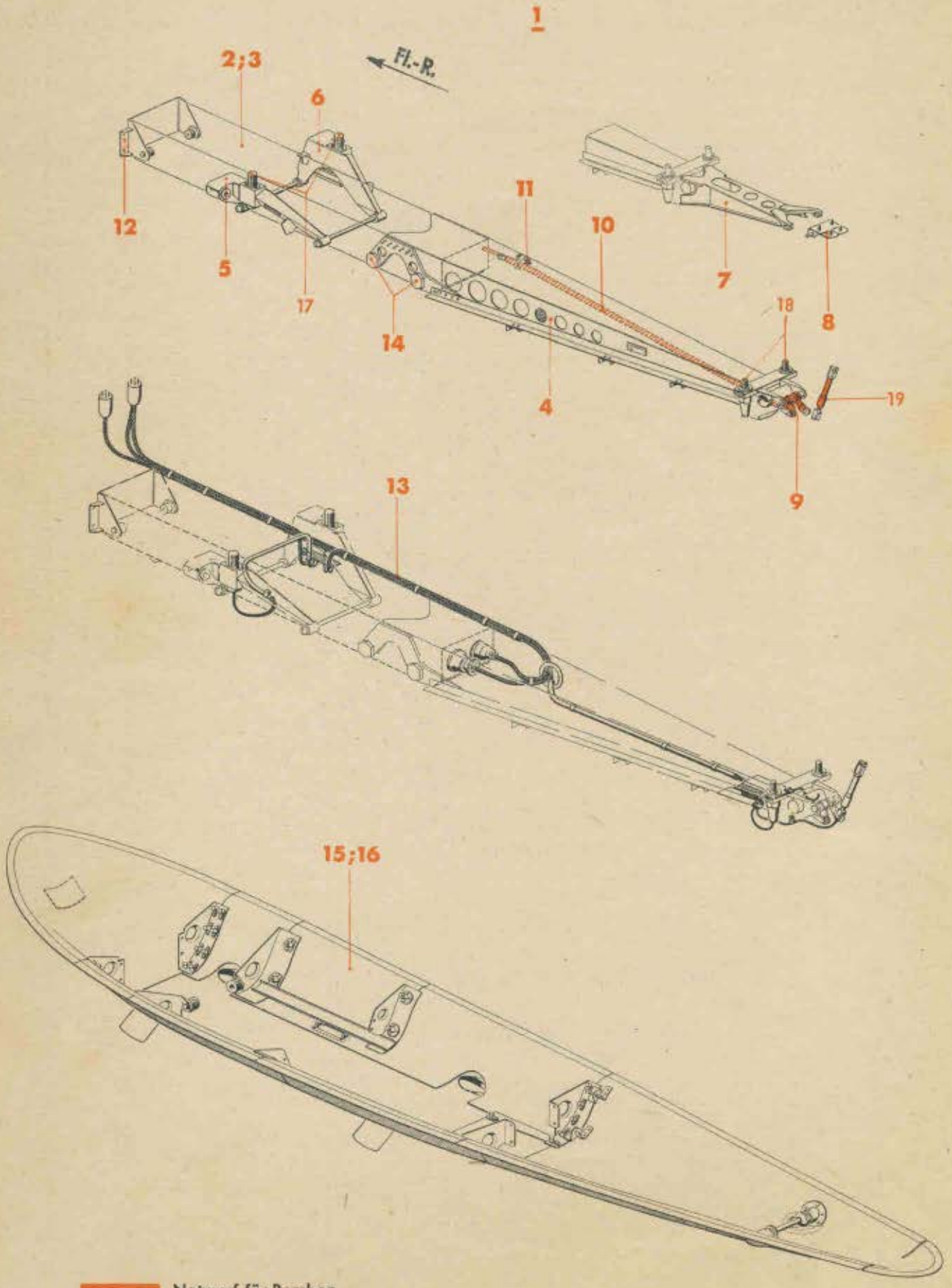

Notwurf für Bomben

Werkstoff	Stück	Benennung	Ersatzteil-Nr.	Bild: 42 Orts-Nr.	Bem.
	1	**Elektrische Ausrüstung am Lastenträger II, links bzw. rechts, vollst.** (Aufteilung siehe Bild 43, Orts-Nr. 30)	**88.9402-39**	13	
		Lose Einbauteile, links bzw. rechts (Aufteilung siehe Bild 43, Orts-Nr. 27)	**(aus 88.945-659)**	14	
	1	**Verkleidung für Last II, links bzw. rechts, vollst.** (Aufteilung siehe Bild 44, Orts-Nr. 1)	**88.945-655**	15	Wahlweise
	1	**Verkleidung für Last II, links bzw. rechts, vollst.** (Aufteilung siehe Bild 44, Orts-Nr. 28)	**88.945-670**	16	
		Bolzen, vorn	Aufteilung s. Bild 50	17	
		„ hinten		18	
		Zugstange		19	

Unbefugte Verwendung ist strafbar und macht schadenersatzpflichtig

Abwurfwaffe

(Lastenträger-Einbau im Tragwerk-Flügel, links und rechts, Last II)

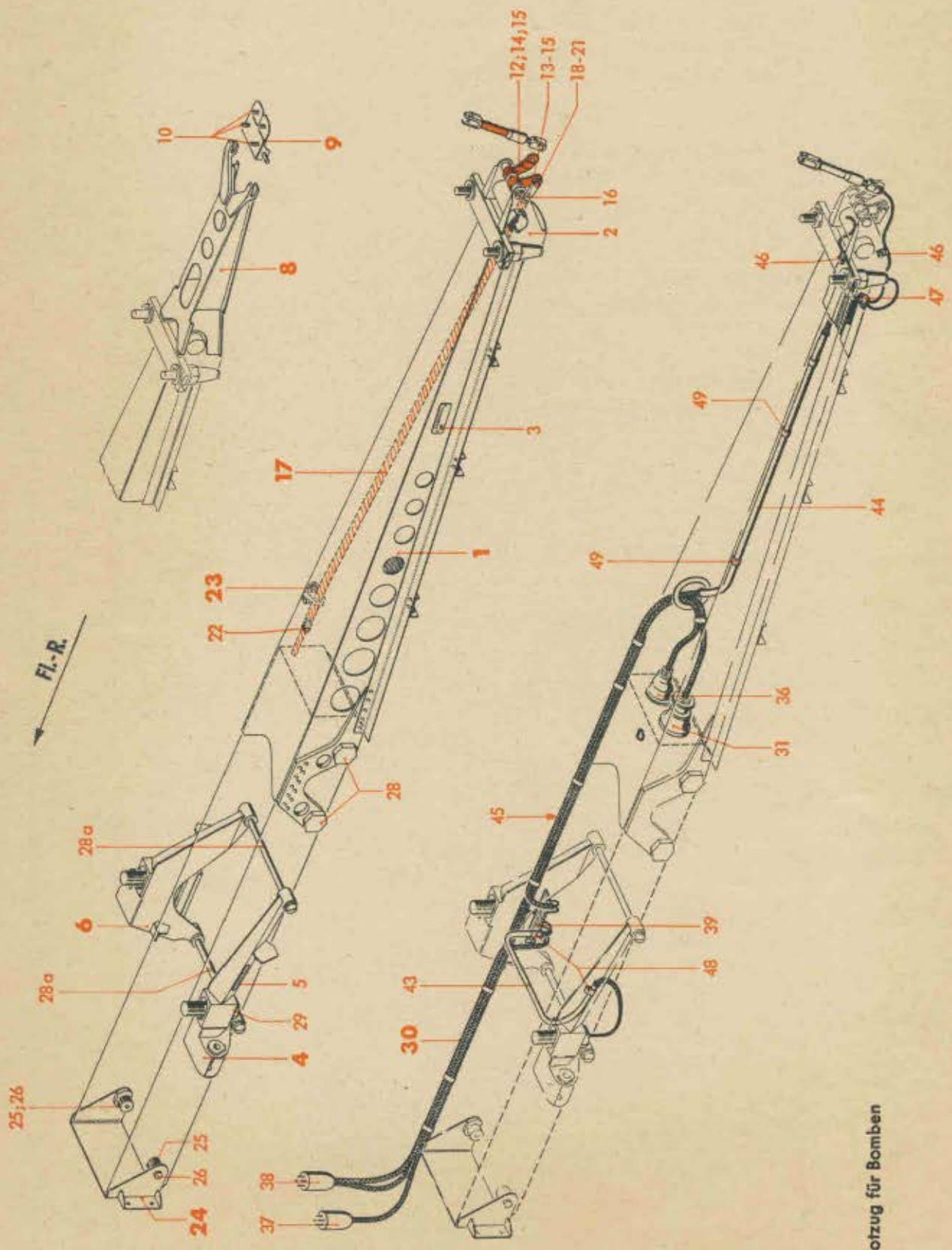

FTVDru E 88/333

FTVDru E 88/334

Notzug für Bomben

Werk-stoff	Stück	Benennung	Ersatzteil-Nr.	Bild: 43 Orts-Nr.	Bem.
		Hintere Aufhängung, links bzw. rechts, vollst.	**88.945-352**	**1**	vgl. Bild 42, Orts-Nr. 4
		einschließlich Orts-Nr. 2 und 3			
	1	Anschlußstück	88.945-352 H 02	2	Wahlweise
	1	„	88.945-352 H 03	2	Wahlweise
	1	Kennzeichnungsschild (ohne Beschriftung)	18x52 Ju N 16627	3	
		Vordere Aufhängung, links bzw. rechts, vollst.	**88.945-363**	**4**	vgl. Bild 42, Orts-Nr. 5
		einschließlich Orts-Nr. 5			
	1	Kennzeichnungsschild (ohne Beschriftung)	18x52 Ju N 16627	5	
		Vordere Aufhängung, links bzw. rechts, vollst.	**88.9402-30**	**6**	vgl. Bild 42, Orts-Nr. 6
		einschließlich Orts-Nr. 7			
	1	Kennzeichnungsschild (ohne Beschriftung)	18x52 Ju N 16627	(7)	
		Abstützung, links bzw. rechts	**88.9402-03**	**8**	vgl. Bild 42, Orts-Nr. 7
		Bock, links bzw. rechts, vollst.	**88.9402-04**	**9**	vgl. Bild 42, Orts-Nr. 8
		einschließlich Orts-Nr. 10			
	4	Sechskantschraube	M 6x18 DIN Kr 551	10	
		Hebellagerung, links bzw. rechts, vollst.	**88.945-354**	**11**	vgl. Bild 42, Orts-Nr. 9
		einschließlich Orts-Nr. 12-16			
	1	Hebel	88 942-250.121	12	
		„ (Behelf)	88.942-250.123	12	
	1	„	88.942-255.160	13	
		„ (Behelf)	88.942-255.161	13	
	2	Kegelstift	3x25 DIN 1	14	
	2	Gelenklager	GL 6 DIN L 351	15	
	1	Welle	88.945-354.01	16	
		Zugstange 900 lang, verstellbar (Rohr 12x1), links bzw. rechts, vollst.	**88.945-355**	**17**	vgl. Bild 42, Orts-Nr. 10
		einschließlich Orts-Nr. 18-22			
	1	Gabelschraube M 6	88.942-213 01	18	
	1	Bolzen (Splintbolzen)	6 x 20 Lg N 15229	19	
	2	Ring	88.942-213.03	20	
	1	Unterlegscheibe	88.942-211.03	21	
	1	Bolzen (Splintbolzen)	4 x 10 Lg N 15229	22	
		Zugstangenhalterung, links bzw. rechts	**88.945-353**	**23**	vgl. Bild 42, Orts-Nr. 11

Unbefugte Verwendung ist strafbar und macht schadenersatzpflichtig

Abwurfwaffe

(Lastenträger-Einbau im Tragwerk-Flügel, links und rechts, Last II)

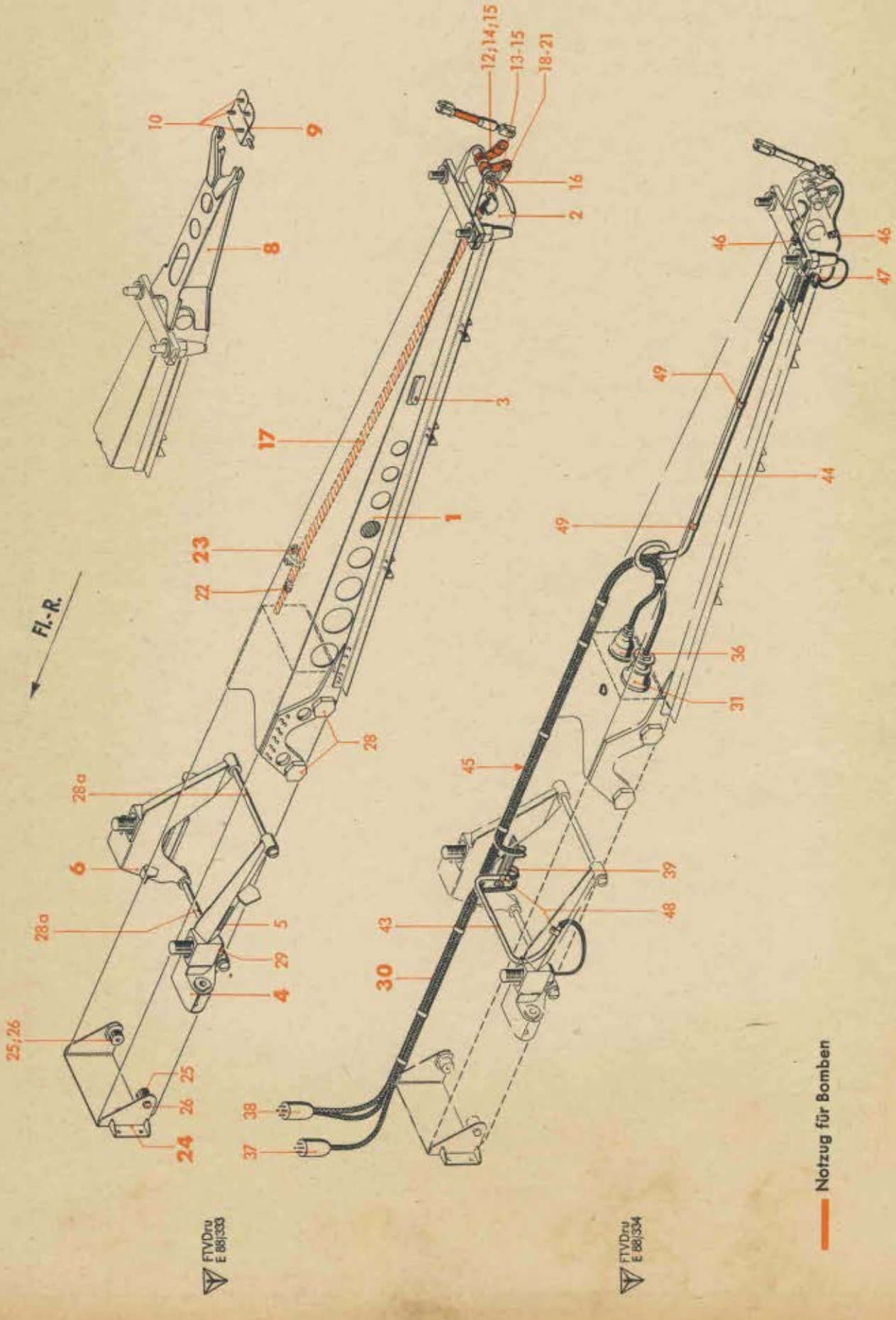

Werk-stoff	Stück	Benennung	Ersatzteil-Nr.	Bild: 44 Orts-Nr.	Bem.
		Verkleidung für Last II, links bzw. rechts, vollst.	**88.945-655**	**1**	vgl. Bild 42, Orts-Nr. 15
		(Wahlweise Ausführung siehe Orts-Nr. 28) einschließlich Orts-Nr. 2-27			
	1	Verkleidung, vorn, einbaufertig	88.945-357.01/..	2	
	1	„ mitten „	88.945-655 H 05/..	3	
	1	**Verkleidung, mitten, einbaufertig** einschließlich Orts-Nr. 5	**88.945-357 H 06/..**	**4**	
	1	Deckel, einbaufertig	88.945-655.22/..	5	
	1	Verkleidung, hinten, einbaufertig	88.945-655.04/..	6	
	1	**Klappe, vollst.** einschließlich Orts-Nr. 8	**88.945-357 H 07**	**7**	
	4	Verschlußtopf, einbaufertig	88.942-251.86/..	8	
	1	**Klappe, vollst.** einschließlich Orts-Nr. 8	**88.945-357 H 08**	**9**	
	1	Klappenblech	88.945-357.11	10	
	1	Spant	88.945-357 H 01	11	5)
	1	„	88.945-357 H 02	12	5)
	1	„	88.945-357 H 03	13	
	1	„	88.945-357 H 04	14	
	2	Halterung	88.945-357 H 10	15	
	2	„	88.945-357 H 11	16	
	1	Lagerung	88.945-357 H 20	17	
	1	„	88.945-357 H 21	18	
	1	Spannschraube M 10	88.945-655.05	19	
	1	Kegel	88.945-655.06	20	
	1	„	88.945-655.07	21	
	2	Schaftschraube	4 x 8 DIN 427	22	
	2	Manschette	88.942-251 H 19	23	
	2	„	88.942-251 H 20	24	
	2	Gewindestopfen M 22 x 1,5/M 6	88.945-358.03	25	
	2	Sechskantschraube	M 6 x 15 DIN Kr 551	26	
	1	Schild „Achtung Sprengkörper!"	88.9401-4001	27	
		Verkleidung für Last II, links bzw. rechts, vollst.	**88.945-670**	**28**	vgl. Bild 42, Orts-Nr. 16
		(Wahlweise Ausführung für Orts-Nr. 1) einschließlich Orts-Nr. 2-27, jedoch ohne Orts-Nr. 3, 4, 6, 17 und 18, dafür Orts-Nr. 29-34			
	1	Verkleidung, mitten	88.945-670 H 01	29	

5) Siehe Hinweis Bild 44, Orts-Nr. 34

Unbefugte Verwendung ist strafbar und macht schadenersatzpflichtig

Abwurfwaffe

(Lastenträger-Einbau im Tragwerk-Flügel, links und rechts, Last II)

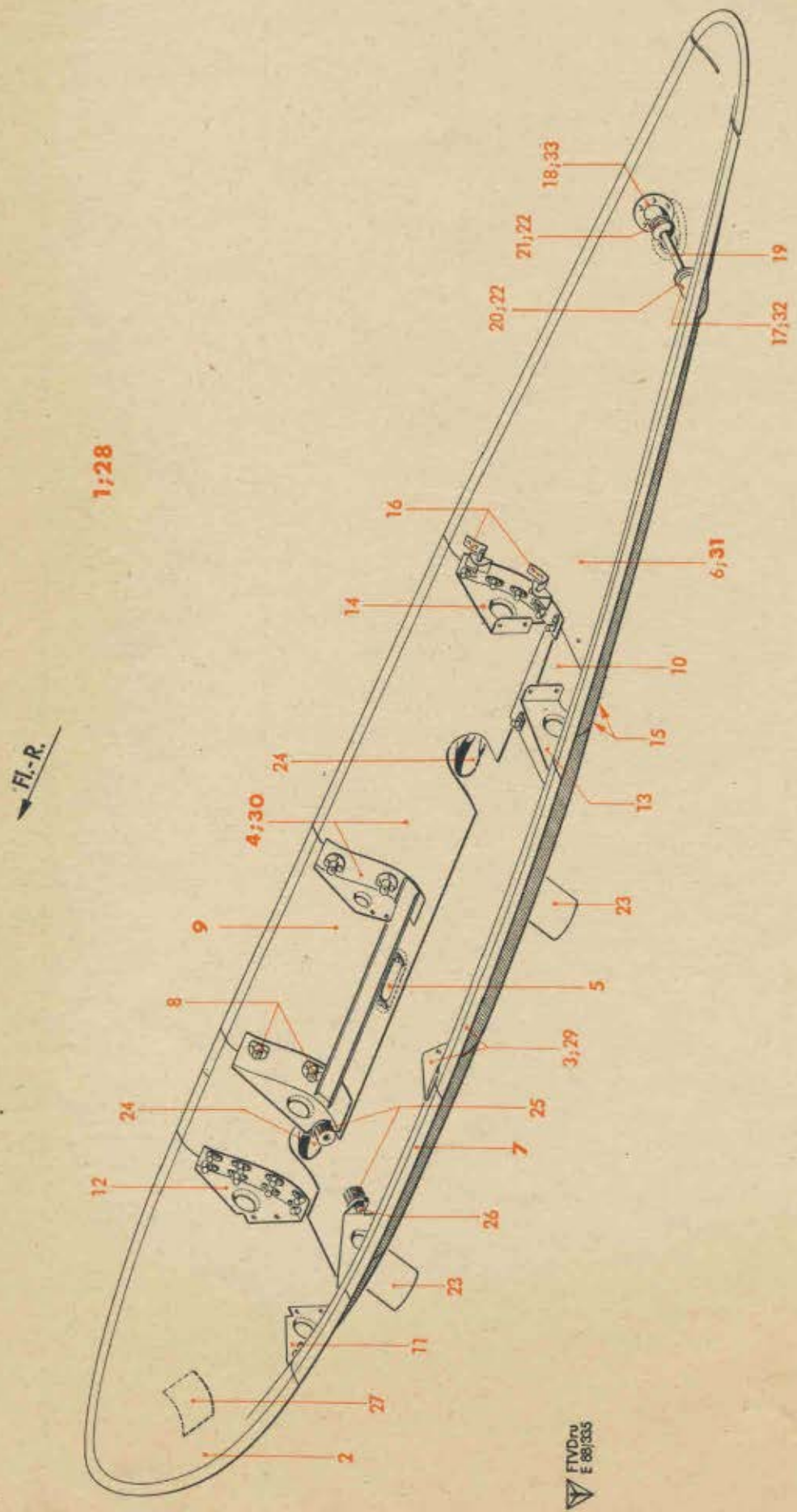

Werkstoff	Stück	Benennung	Ersatzteil-Nr.	Bild: 44 Orts-Nr.	Bem.
	1	**Verkleidung, mitten, vollst.** einschließlich Orts-Nr. 5	**88.945-670 H 02**	**30**	
	1	**Verkleidung, hinten, vollst.** einschließlich Orts-Nr. 15, 16, 32 und 33	**88.945-670 H 03**	**31**	
	1	Lagerung	88.945-655 H 01	32	
	1	„	88.945-655 H 02	33	
	1	Halterung (Wahlweise Ausführung für Bild 43, Orts-Nr. 24 und Bild 44, Orts-Nr. 11 und 12, gilt jedoch nur für Verkleidung Bild 44, Orts-Nr. 28	88.945-670 H 04	(34)	

Unbefugte Verwendung ist strafbar und macht schadenersatzpflichtig

Abwurfwaffe

(Lastenträger-Einbau im Tragwerk-Flügel, links und rechts, Last III)

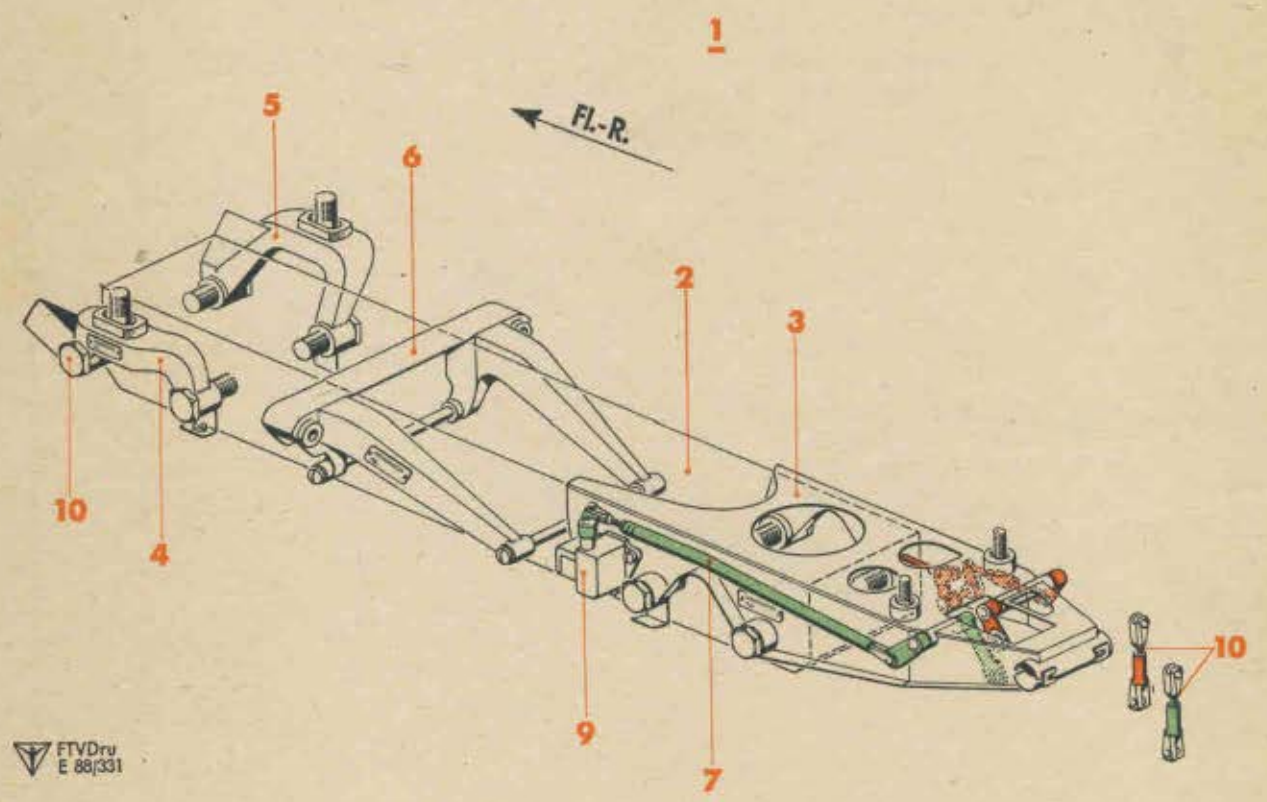

FTVDru E 88/331

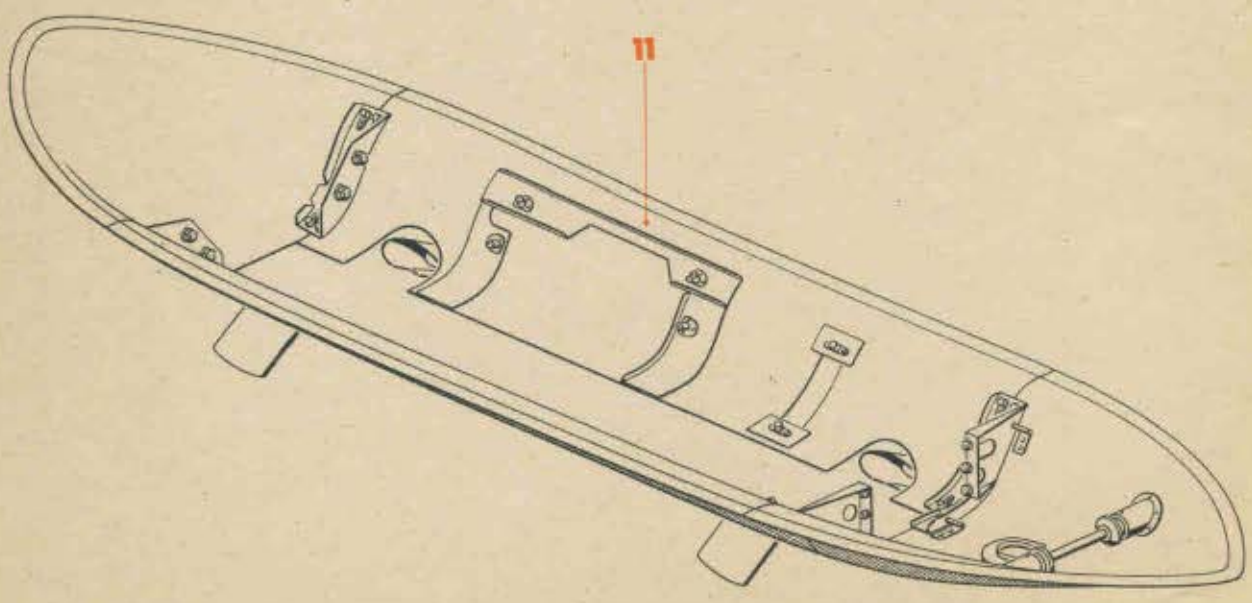

Blindscharfgestänge
Notwurf für Bomben

Werk-stoff	Stück	Benennung	Ersatzteil-Nr.	Bild: 45 Orts-Nr.	Bem.
		Lastenträger-Einbau im Tragwerk-Flügel, links und rechts, Last III, vollst. bestehend aus Bild 45-47	**88.946-Z 19**	**1**	vgl. Bild 1, Orts-Nr. 16
	1	**ETC 500 IX d, links bzw. rechts**	**FI 50577**	**2**	
	1	**Hintere Aufhängung, links bzw. rechts, vollst.** (Aufteilung siehe Bild 46, Orts-Nr. 1)	**88.945-377**	**3**	
	1	**Vordere Aufhängung, links bzw. rechts, vollst.** (Aufteilung siehe Bild 46, Orts-Nr. 23)	**88.945-375**	**4**	
	1	**Vordere Aufhängung, links bzw. rechts, vollst.** (Aufteilung siehe Bild 46, Orts-Nr. 25)	**88.945-376**	**5**	
	1	**Heißbock, links bzw. rechts, vollst.** (Aufteilung siehe Bild 46, Orts-Nr. 27)	**88.945-378**	**6**	
	1	**Zugstange 370 lang, verstellbar (Rohr 12x1), links bzw. rechts, vollst.** (Aufteilung siehe Bild 46, Orts-Nr. 29)	**88.945-379**	**7**	
	1	**Hilfsnotzug, links bzw. rechts, vollst.** (Aufteilung siehe Bild 46, Orts-Nr. 32)	**88.945-383**	**(8)**	
	1	**Blindscharfblock BSE XII**	**FI 50822**	**9**	
		Einzelteile, links bzw. rechts (Aufteilung siehe Bild 46, Orts-Nr. 35)	**(aus 88.946-02)**	**10**	
	1	**Verkleidung, links bzw. rechts, vollst.** (Aufteilung siehe Bild 47)	**88.946-03**	**11**	

Unbefugte Verwendung ist strafbar und macht schadenersatzpflichtig

Abwurfwaffe

(Lastenträger-Einbau im Tragwerk-Flügel, links und rechts, Last III)

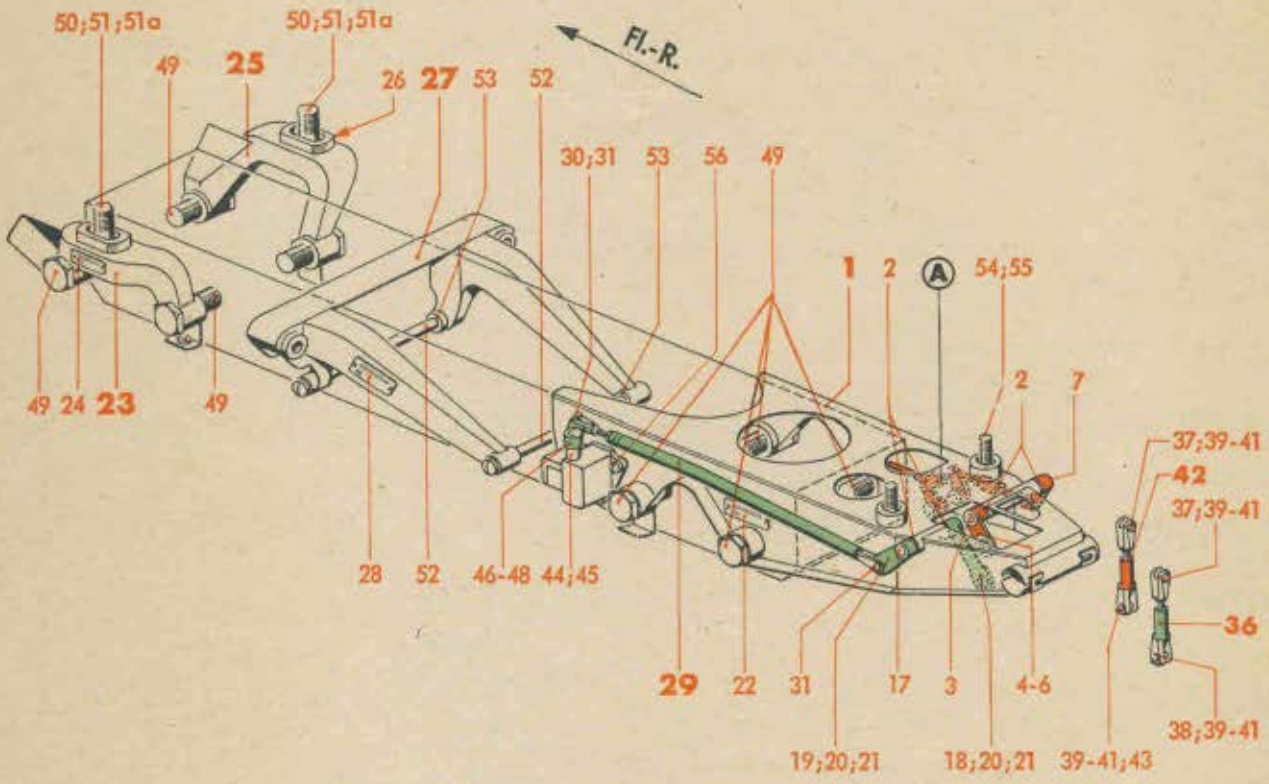

Punkt: **A**

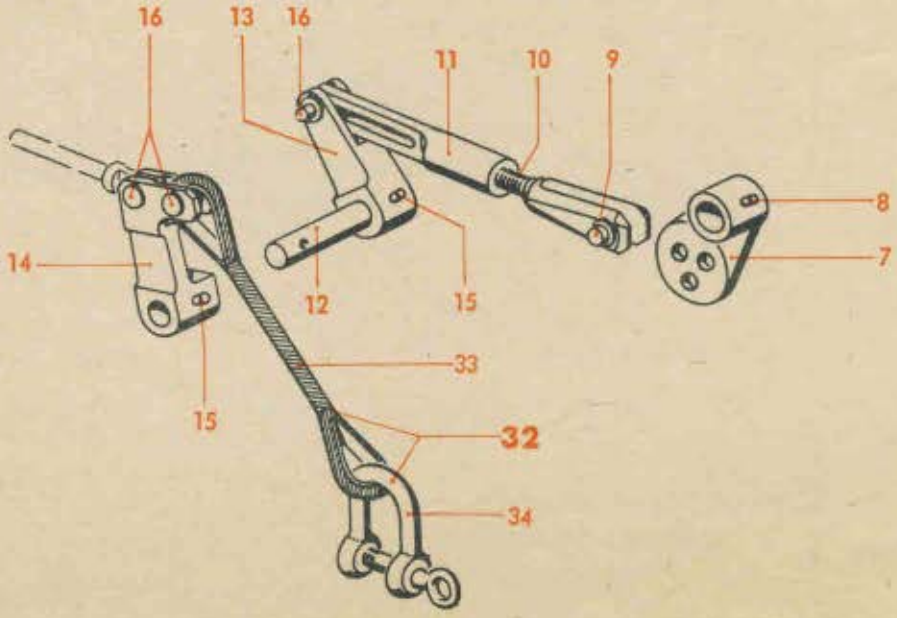

Blindscharfgestänge
Notwurf für Bomben

Werkstoff	Stück	Benennung	Ersatzteil-Nr.	Bild: 46 Orts-Nr.	Bem.
		Hintere Aufhängung, links bzw. rechts, vollst.	**88.945-377**	**1**	vgl. Bild 45, Orts-Nr. 3
		einschließlich Orts-Nr. 2-22			
	4	Buchse mit Bund	10 x 12 Ju N 17001	2	
	1	Welle	88.945-377.06	3	
	1	Hebel	88.945-377.57	4	
		„ (Behelf)	88.945-377.58		
	1	Gelenklager	GL 6 DIN L 351	5	
	1	Kegelstift	3 x 22 DIN 1	6	
	1	Hebel	88.942-260.08	7	
		„ (Behelf)	88.942-260.20		
	1	Kegelstift	3 x 22 DIN 1	8	
	1	Bolzen (Splintbolzen)	6 x 16 Lg N 15229	9	
	1	Gabelschraube M 6	88.945-377.09	10	
	1	Verbindungsstück M 6	88.945-377.04	11	
	1	Welle	88.945-377.08	12	
	1	Hebel	88.945-377.02	13	
	1	„	88.945-377.01	14	
	2	Kegelstift	3 x 20 DIN 1	15	
	3	Bolzen (Splintbolzen)	4 x 12 Lg N 15229	16	
	1	Welle	88.945-377.07	17	
	1	Hebel	88.945-377.55	18	
	1	„	88.945-377.56	19	
	2	Kegelstift	3 x 22 DIN 1	20	
	2	Gelenklager	GL 6 DIN L 351	21	
	1	Kennzeichnungsschild (ohne Beschriftung)	18 x 52 Ju N 16627	22	
		Vordere Aufhängung, links bzw. rechts, vollst.	**88.945-375**	**23**	vgl. Bild 45, Orts-Nr. 4
		einschließlich Orts-Nr. 24			
	1	Kennzeichnungsschild (ohne Beschriftung)	18 x 52 Ju N 16627	24	
		Vordere Aufhängung, links bzw. rechts, vollst.	**88.945-376**	**25**	vgl. Bild 45, Orts-Nr. 5
		einschließlich Orts-Nr. 26			
	1	Kennzeichnungsschild (ohne Beschriftung)	18 x 52 Ju N 16627	26	
		Heißbock, links bzw. rechts, vollst.	**88.945-378**	**27**	vgl. Bild 45, Orts-Nr. 6
		einschließlich Orts-Nr. 28			
	1	Kennzeichnungsschild (ohne Beschriftung)	18 x 52 Ju N 16627	28	
		Zugstange 370 lang, verstellbar (Rohr 12x1), links bzw. rechts, vollst.	**88.945-379**	**29**	vgl. Bild 45, Orts-Nr. 7
		einschließlich Orts-Nr. 30 und 31			
	1	Gabelschraube M 6	88.945-379.02	30	
	2	Bolzen (Splintbolzen)	6 x 16 Lg N 15229	31	

Unbefugte Verwendung ist strafbar und macht schadenersatzpflichtig

Abwurfwaffe

(Lastenträger-Einbau im Tragwerk-Flügel, links und rechts, Last III)

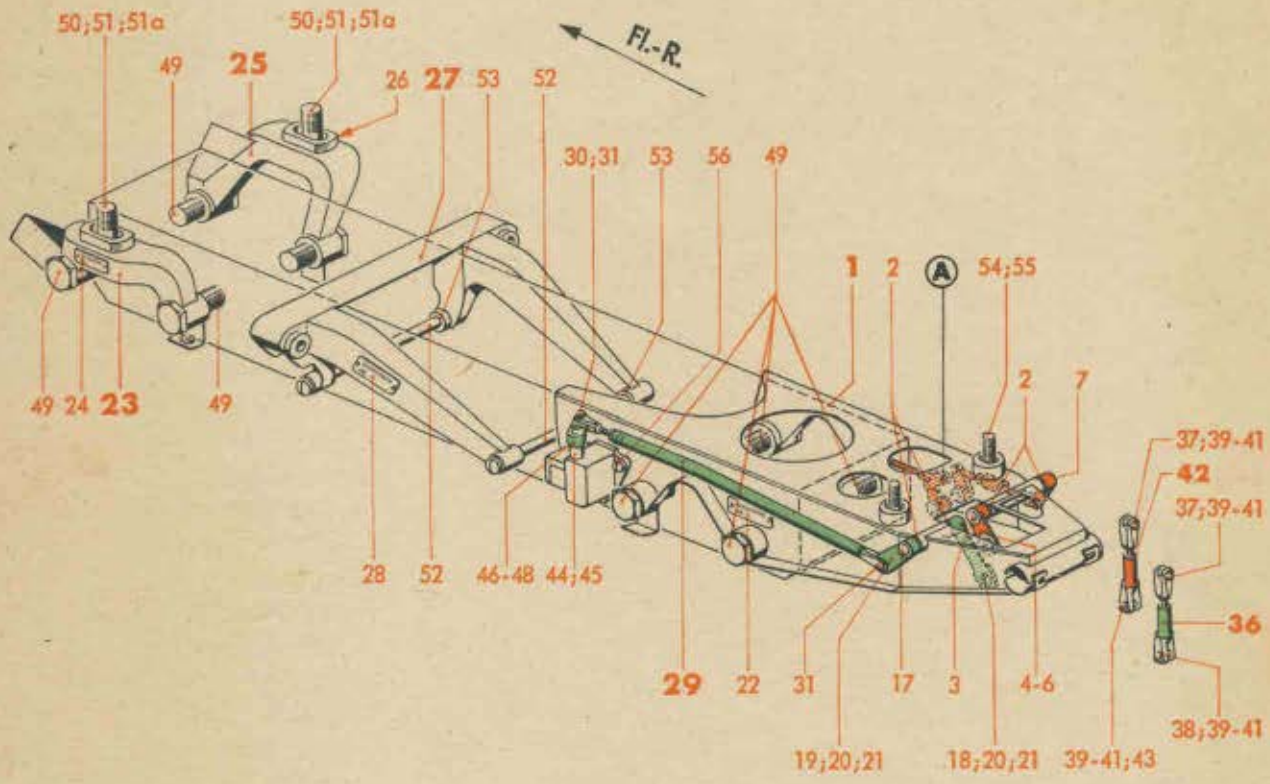

Punkt: **A**

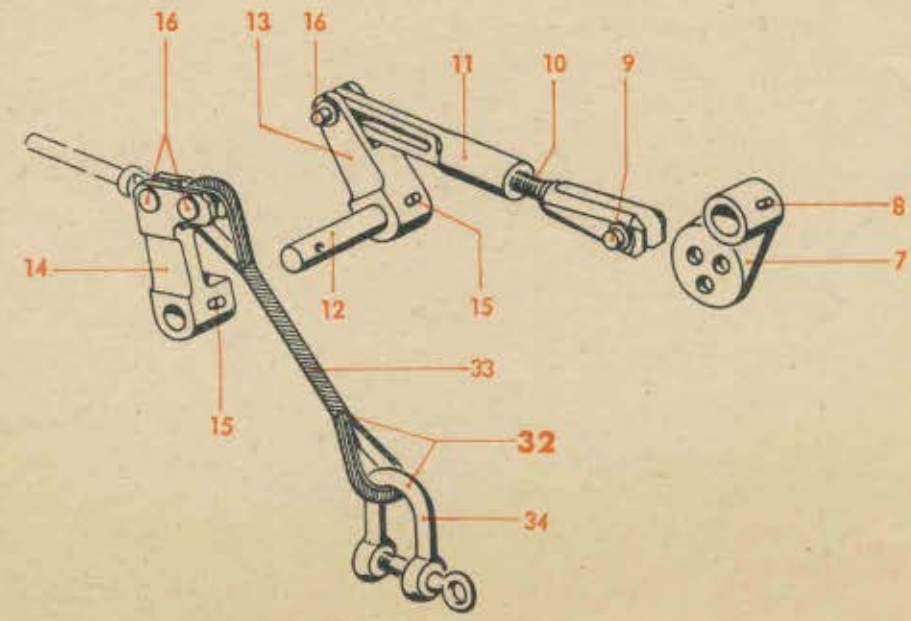

Blindscharfgestänge
Notwurf für Bomben

Werk-stoff	Stück	Benennung	Ersatzteil-Nr.	Bild: 46 Orts-Nr.	Bem.
		Hilfsnotzug, links bzw. rechts, vollst.	**88.945-383**	**32**	vgl. Bild 45, Orts-Nr. 8
		bestehend aus Orts-Nr. 33 und 34			
	1	Drahtseil mit 2 Kauschen	3 x 100 Ju N 15517	33	
	1	Bootsschäkel $^3/_{16}$" (Lief.: F. Maenicke, Dessau)	(Best.-Nr. 767)	34	
		Einzelteile, links bzw. rechts	**(aus 88.946-02)**	**(35)**	vgl. Bild 45, Orts-Nr. 10
		einschließlich Orts-Nr. 36-56			
	1	**Zugstange 88 lang, verstellbar, vollst.**	**88.942-500 H 26**	**36**	
		einschließlich Orts-Nr. 37-41			
	1	Gabelschraube M 6	88.942-213.01	37	
	1	Gabelstück M 6	88.942-500.63	38	
	2	Bolzen (Splintbolzen)	6 x 20 Lg N 15229	39	
	4	Ring	88.942-213.03	40	
	2	Unterlegscheibe	88.942-211.03	41	
	1	**Zugstange 85 lang, verstellbar, vollst.**	**88.945-384 H 01**	**42**	
		einschließlich Orts-Nr. 37-41, jedoch ohne Orts-Nr. 38, dafür Orts-Nr. 43			
	1	Gabelstück M 6	88.945-384.16	43	
	1	Buchse	88.946-0203	44	
	1	Kegelstift	4x16 Ju N 15214	45	
	1	Hebel	88.946-0201	46	
		„ (Behelf)	88.946-0202		
	1	Kegelstift	3x24 DIN 1	47	
	1	Gelenklager	GL 6 DIN L 351	48	
	8	Bolzen	88.945-384.01	49	
	2	„	88.945-384.02	50	
	2	Unterlegscheibe 35/22 ø x 4 dick	88.945-356.05	51	
	2	Scheibe 50/7,3 ø x 3 dick	88.946-0205	51a	
	2	Bolzen	88.945-356.04	52	
	8	Scheibe	88.946-0204	53	
	2	Sechskantschraube (Hz: M 10 x 65 DIN 931)	88.942-260.14	54	
	2	Scheibe	88.945-384.06	55	
	3	„	88.945-384.05	56	

Unbefugte Verwendung ist strafbar und macht schadenersatzpflichtig

Abwurfwaffe

(Lastenträger-Einbau im Tragwerk-Flügel, links und rechts, Last III)

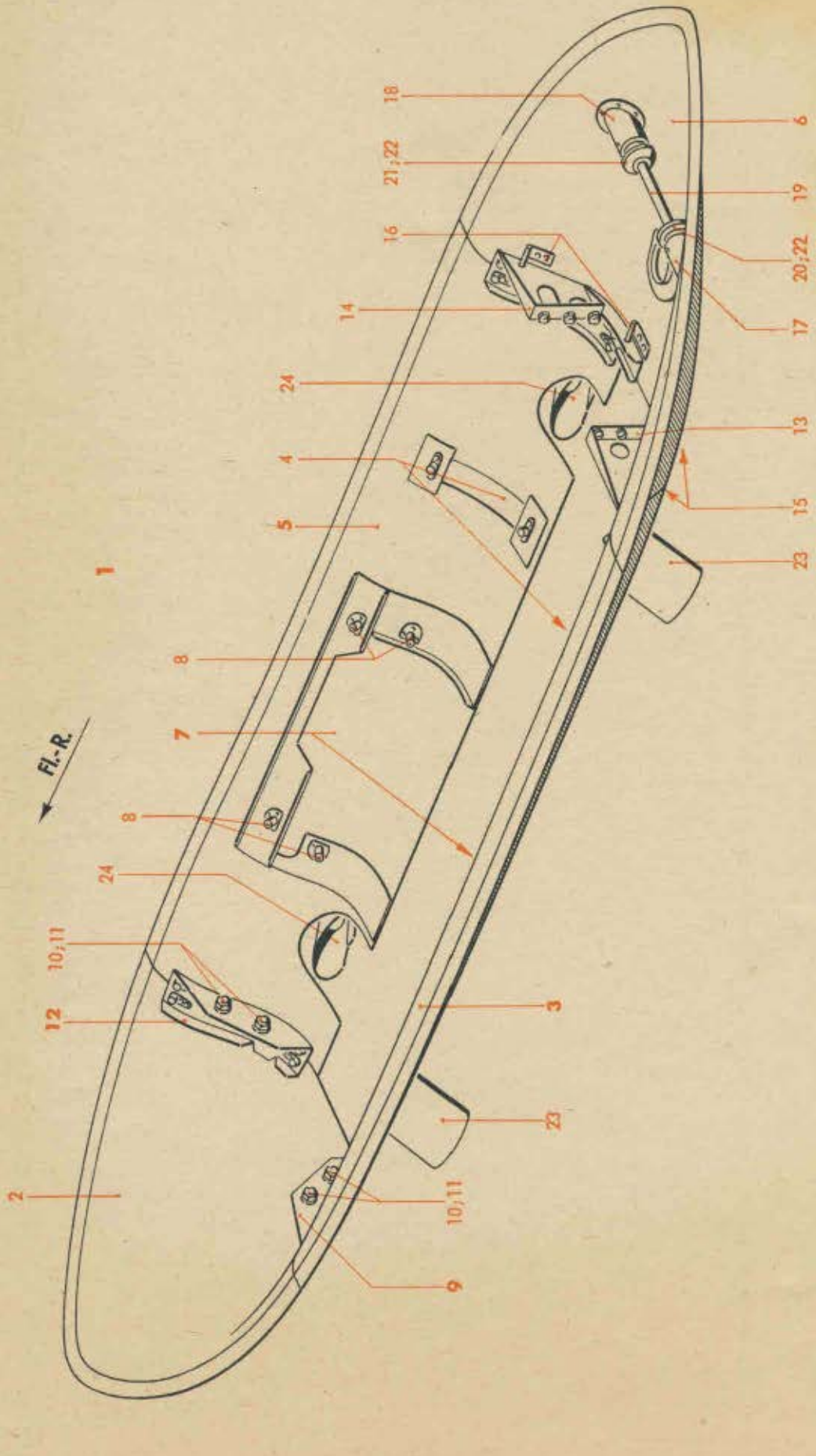

FTVDru E 88/332

Werk-stoff	Stück	Benennung	Ersatzteil-Nr.	Bild: 47 Orts-Nr.	Bem.
		Verkleidung, links bzw. rechts, vollst.	**88.946-03**	1	vgl. Bild 45, Orts-Nr. 11
		einschließlich Orts-Nr. 2-24			
	1	Verkleidung, vorn	88.946-03 H 01	2	
	1	**Verkleidung, mitten, vollst.**	**88.945-385 H 02**	**3**	
		einschließlich Orts-Nr. 4			
	1	Verschlußblech	88.945-385.15	4	
	1	**Verkleidung, mitten, vollst.**	**88.945-385 H 04**	**5**	
		einschließlich Orts-Nr. 4			
	1	Verkleidung, hinten, einbaufertig	88.946-0301/..	6	
	2	**Klappe, vollst.**	**88.945-385 H 03**	**7**	
		einschließlich Orts-Nr. 8			
	4	Verschlußtopf, einbaufertig	88.942-251.87/..	8	
	1	**Vordere Stütze, vollst.**	**88.946-03 H 02**	**9**	
		einschließlich Orts-Nr. 10 und 11			
	2	Sechskantschraube	M 6 x 15 DIN Kr 551	10	
	2	Sechskantmutter, selbstsichernd	M 6 S[3])	11	siehe auch Ju N 14404
	1	**Vordere Stütze, vollst.**	**88.946-03 H 03**	**12**	
		einschließlich Orts-Nr. 10 und 11			
	1	Hintere Stütze	88.945-385 H 08	13	
	1	" "	88.945-385 H 09	14	
	2	Halterung	88.945-357 H 10	15	
	2	"	88.945-357 H 11	16	
	1	Lagerung	88.945-385 H 15	17	
	1	"	88.945-385 H 16	18	
	1	Spannschraube M 10	88.945-385.85	19	
	1	Kegel	88.945-655.06	20	
	1	"	88.945-655.07	21	
	2	Gewindestift mit Kegelansatz	4 x 10 DIN 551	22	
	2	Manschette	88.942-251 H 19	23	
	2	"	88.942-251 H 20	24	

[3]) Aus Leichtmetall (bei Bestellung angeben)

Unbefugte Verwendung ist strafbar und macht schadenersatzpflichtig

Abwurfwaffe

(Bolzen und Zugstangen mit Füllung, für Schloßträger, rechts, Last I)

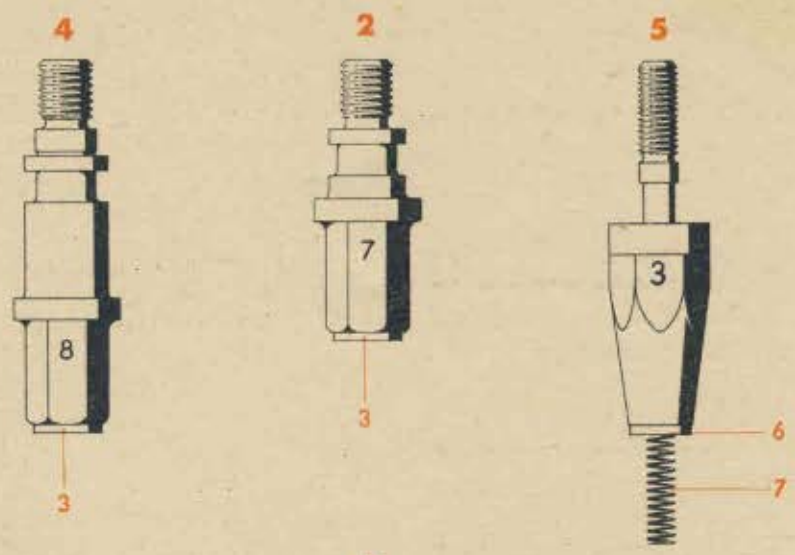

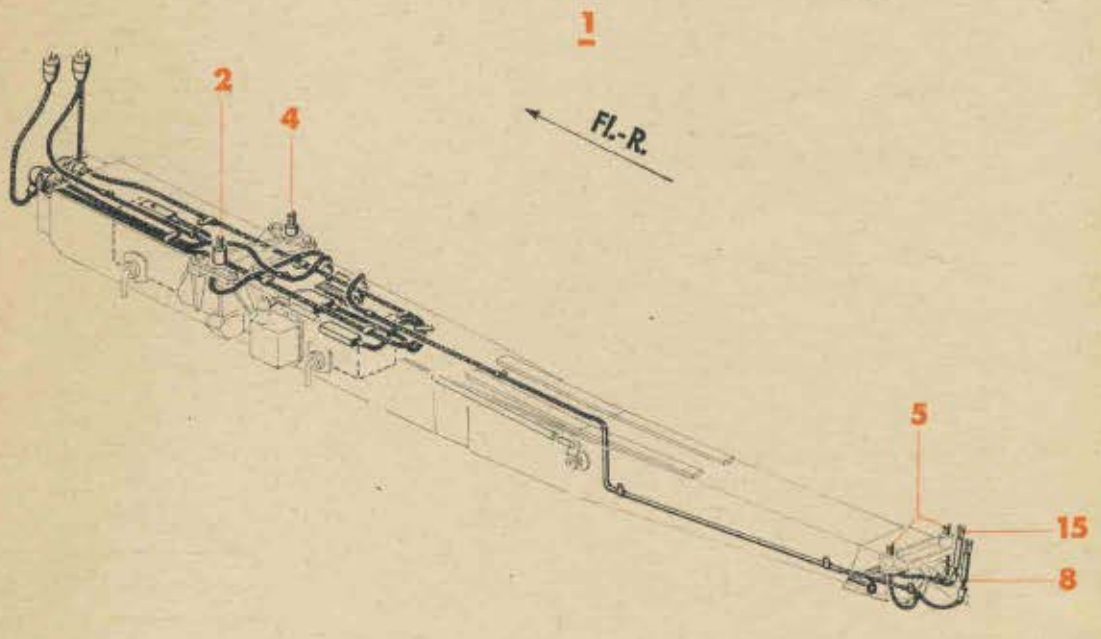

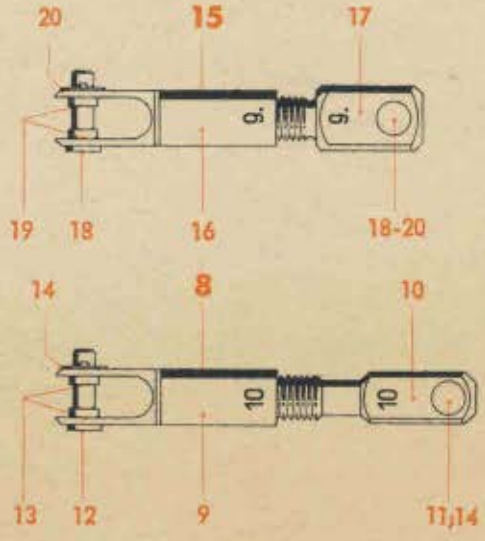

Werkstoff	Stück	Benennung	Ersatzteil-Nr.	Bild: 48 Orts-Nr.	Bem.
		Bolzen und Zugstangen mit Füllung, für Schloßträger, Last I, rechts, vollst. (Ausweichlösung siehe Bild 49) bestehend aus Orts-Nr. 2-20	**88.9402-Z 04**	**1**	vgl. Bild 1, Orts-Nr. 17
	1	**Bolzen, innen, rechts, vollst.** einschließlich Orts-Nr. 3	**88.946-656**	**2**	
	1	Verschlußschraube	88.946-656.02	3	
	1	**Bolzen, außen, rechts, vollst.** einschließlich Orts-Nr. 3	**88.946-657**	**4**	
	2	**Bolzen, hinten, rechts, vollst.** einschließlich Orts-Nr. 6 und 7	**88.945-658**	**5**	
	1	Verschlußschraube	88.945-658.04	6	
	1	Schutzfeder	88.945-658.05	7	
	1	**Zugstange 95 lang, verstellbar (für Blindscharf), rechts, vollst.** einschließlich Orts-Nr. 9-14	**88.946-659**	**8**	
	1	Gabelstück } M 12 x 1,5	88.946-658.01	9	
	1	Gabelschraube } M 12 x 1,5	88.946-659.01	10	
	1	Bolzen (Splintbolzen)	6x14 Lg N 15229	11	
	1	„ („)	6x20 Lg N 15229	12	
	2	Ring	88.942-213.03	13	
	2	Unterlegscheibe	88.942-211.03	14	
	1	**Zugstange 81 lang, verstellbar (für Notwurf), rechts, vollst.** einschließlich Orts-Nr. 16-20	**88.946-658**	**15**	
	1	Gabelstück } M 12 x 1,5	88.946-658.01	16	
	1	Gabelschraube } M 12 x 1,5	88.946-658.02	17	
	2	Bolzen (Splintbolzen)	6x20 Lg N 15229	18	
	4	Ring	88.942-213.03	19	
	2	Unterlegscheibe	88.942-211.03	20	

Unbefugte Verwendung ist strafbar und macht schadenersatzpflichtig

Abwurfwaffe

(Bolzen und Zugstangen — ohne Füllung — für Schloßträger, rechts, Last I)

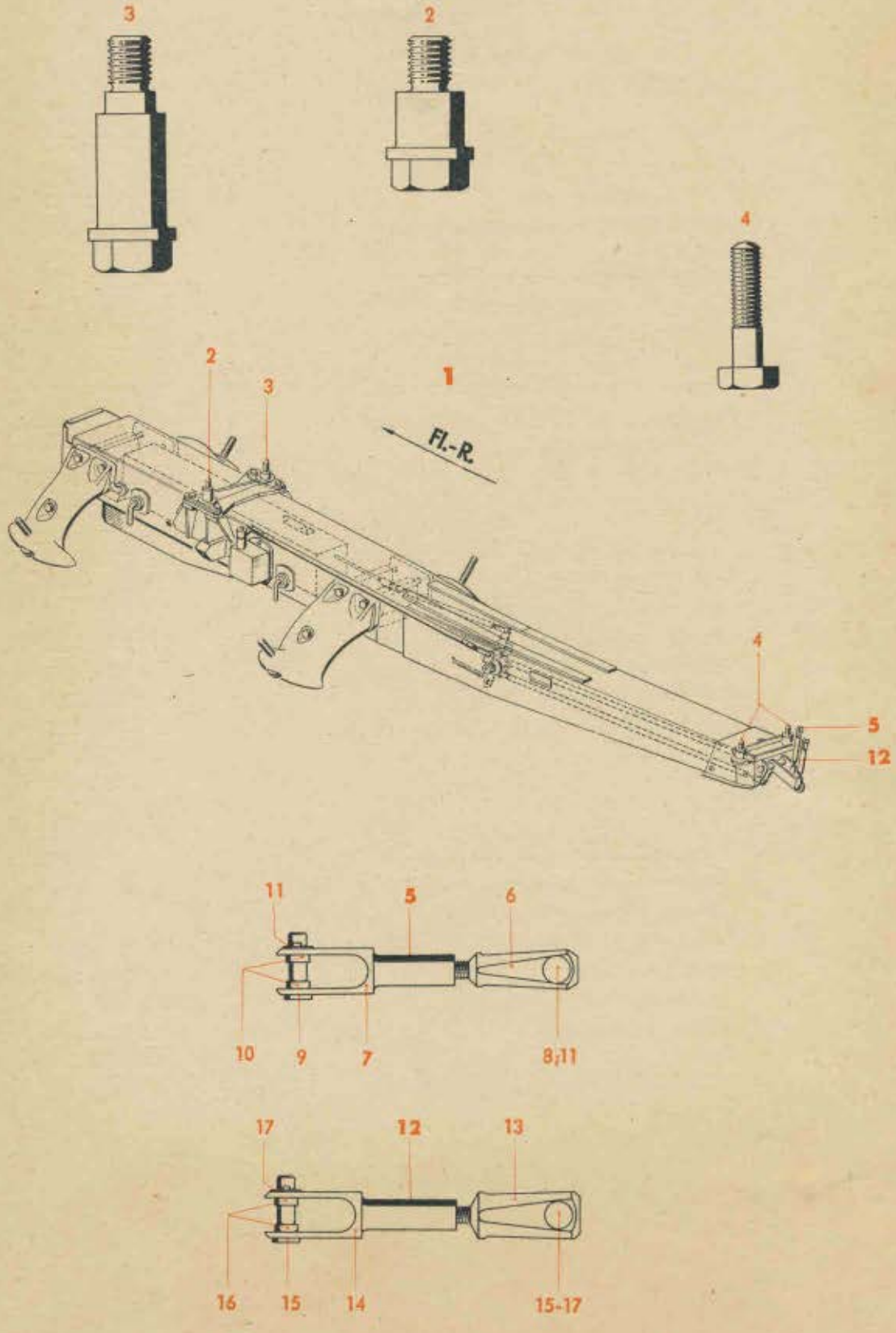

Werk-stoff	Stück	Benennung	Ersatzteil-Nr.	Bild: 49 Orts-Nr.	Bem.
		Bolzen und Zugstangen (ohne Füllung), für Schloßträger, Last I, rechts, vollst. (Ausweichlösung für Bild 48) bestehend aus Orts-Nr. 2-17	**88.9402-50**	**1**	vgl. Bild 1, Orts-Nr. 18
	1	Sechskantbolzen, innen	88.9402-5002	2	
	1	„ außen	88.9402-5001	3	
	2	Sechskantschraube, hinten	M 10x40 DIN 931	4	
	1	**Zugstange 83 lang, verstellbar (für Notwurf), rechts, vollst.** einschließlich Orts-Nr. 6-11	**88.942-500 H 27**	**5**	
	1	Gabelschraube } M 6	88.942-211.01	6	
	1	Gabelstück } M 6	88.942-500.64	7	
	1	Bolzen (Splintbolzen)	6x14 Lg N 15229	8	
	1	„ („)	6x20 Lg N 15229	9	
	2	Ring	88.942-213.03	10	
	2	Unterlegscheibe	88.942-211.03	11	
	1	**Zugstange 88 lang, verstellbar (für Blindscharf), vollst.** einschließlich Orts-Nr. 13-17	**88.942-500 H 26**	**12**	
	1	Gabelschraube } M 6	88.942-213.01	13	
	1	Gabelstück } M 6	88.942-500.63	14	
	2	Bolzen (Splintbolzen)	6x20 Lg N 15229	15	
	4	Ring	88.942-213.03	16	
	2	Unterlegscheibe	88.942-211.03	17	

Unbefugte Verwendung ist strafbar und macht schadenersatzpflichtig

Abwurfwaffe

(Bolzen und Zugstangen mit Füllung für Lastenträger, Last II, links und rechts)

1

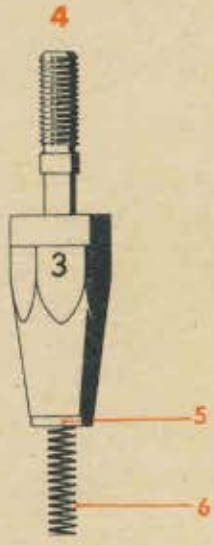

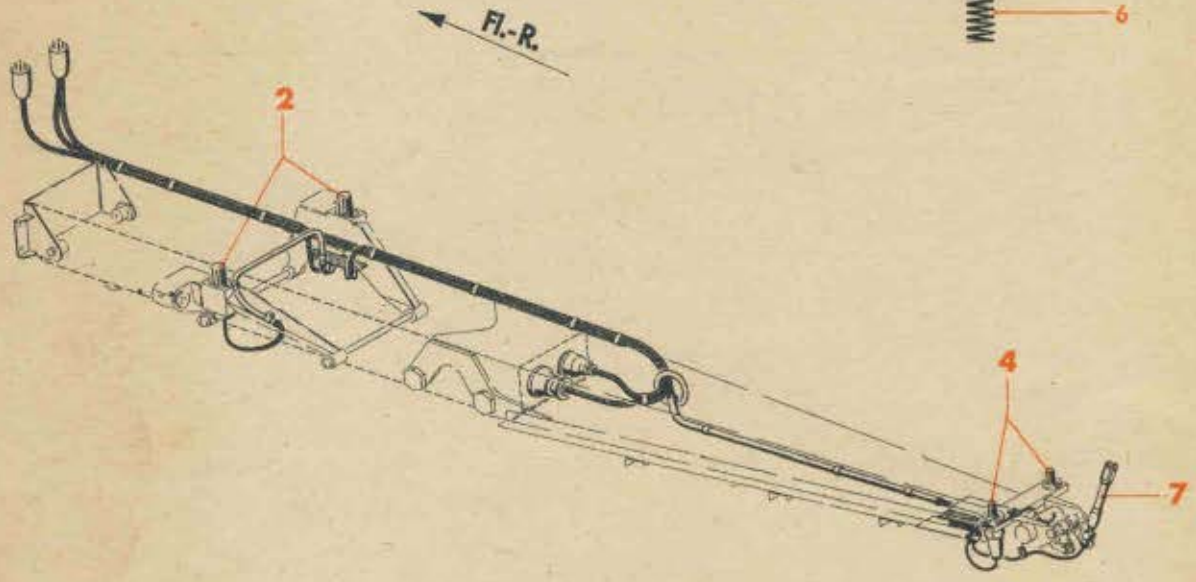

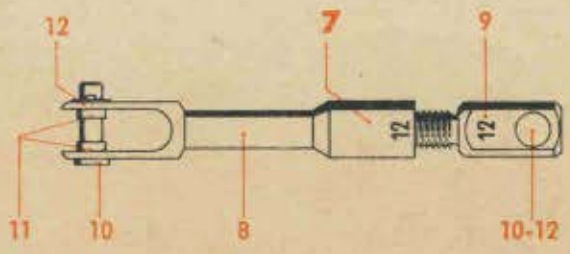

Werk-stoff	Stück	Benennung	Ersatzteil-Nr.	Bild: 50 Orts-Nr.	Bem.
		Bolzen und Zugstange mit Füllung für Lastenträger Last II, links und rechts, vollst.	**88.9402-Z 05**	**1**	vgl. Bild 1, Orts-Nr. 19
		(Ausweichlösung siehe Bild 51) bestehend aus Orts-Nr. 2-12			
	2	**Bolzen, vorn, links bzw. rechts, vollst.** einschließlich Orts-Nr. 3	**88.945-656**	**2**	
	1	Verschlußschraube	88.946-656.02	3	
	2	**Bolzen, hinten, links bzw. rechts, vollst.** einschließlich Orts-Nr. 5 und 6	**88.945-658**	**4**	
	1	Verschlußschraube	88.945-658.04	5	
	1	Schutzfeder	88.945-658.05	6	
	1	**Zugstange 115 lang, verstellbar (für Notwurf), links bzw. rechts, vollst.** einschließlich Orts-Nr. 8-12	**88.945-657**	**7**	
	1	Gabelstück } M 10	88.942-661.01	8	
	1	Gabelschraube } M 10	88.945-657.01	9	
	2	Bolzen (Splintbolzen)	6x20 Lg N 15229	10	
	4	Ring	88.942-213.03	11	
	2	Unterlegscheibe	88.942-211.03	12	

Unbefugte Verwendung ist strafbar und macht schadenersatzpflichtig

Abwurfwaffe

(Bolzen und Zugstangen ohne Füllung für Lastenträger, Last II, links und rechts)

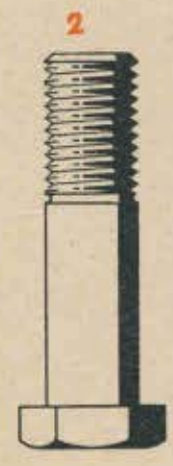

1

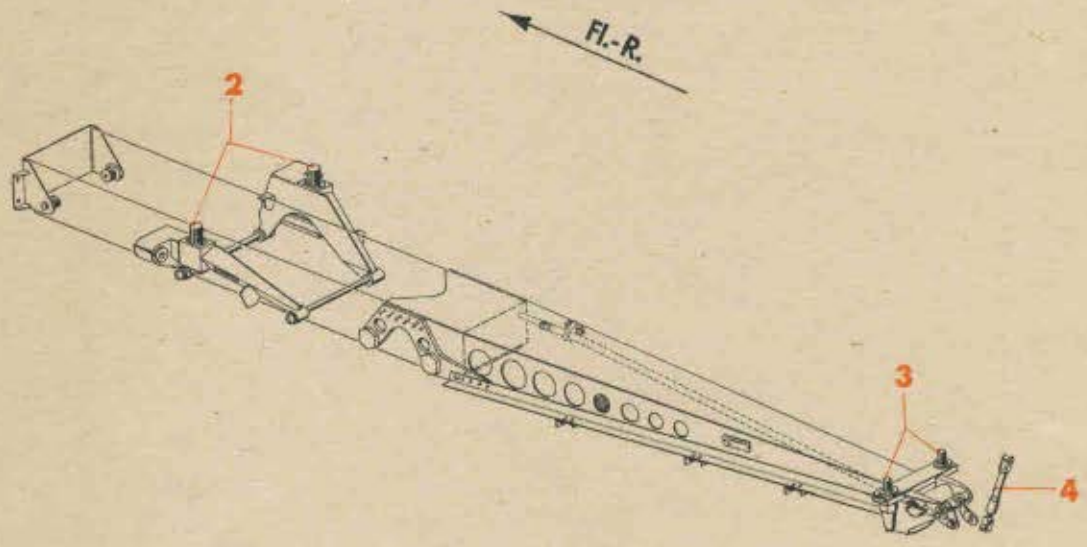

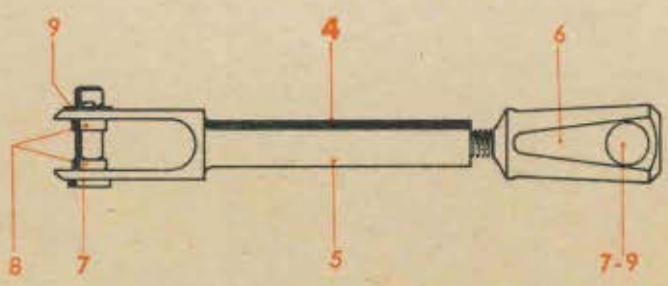

Werk-stoff	Stück	Benennung	Ersatzteil-Nr.	Bild: 51 Orts-Nr.	Bem.
		Bolzen und Zugstange (ohne Füllung) für Lastenträger Last II, links und rechts, vollst. (Ausweichlösung für Bild 50) bestehend aus Orts-Nr. 2-9	**88.9402-Z 07**	**1**	vgl. Bild 1, Orts-Nr. 20
	2	Bolzen, vorn	88.945-356.02	2	aus 88.9402-60
	2	„ hinten	88.945-356.03	3	
	1	**Zugstange 115 lang, verstellbar (für Notwurf), links bzw. rechts, vollst.** einschließlich Orts-Nr. 5-9	**88.945-359**	**4**	
	1	Gabelstück M 6	88.945-359.01	5	
	1	Gabelschraube M 6	88.942-213.01	6	
	2	Bolzen (Splintbolzen)	6x20 Lg N 15229	7	
	4	Ring	88.942-213.03	8	
	2	Unterlegscheibe	88.942-211.03	9	

Unbefugte Verwendung ist strafbar und macht schadenersatzpflichtig

Abwurfwaffe
(Zusatzteile für Heißvorrichtung)

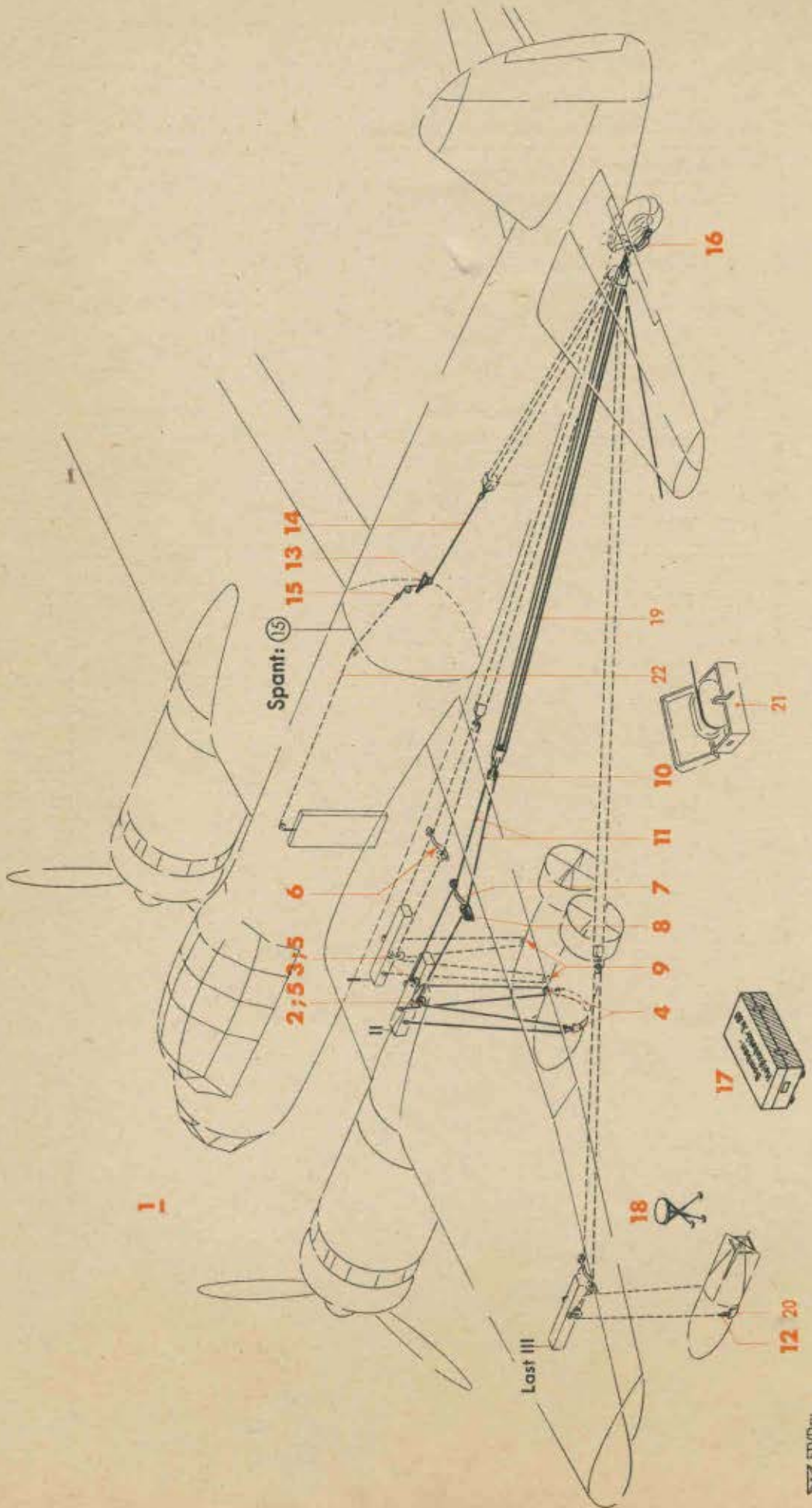

Werk-stoff	Stück	Benennung	Ersatzteil-Nr.	Bild: 52 Orts-Nr.	Bem.
		Zusatzteile für Heißvorrichtung, vollst. bestehend aus Bild 52-55	**88.942-Z 27**	**1**	vgl. Bild 1, Orts-Nr. 21
	1	**Konsole, außen, vollst.** (Aufteilung siehe Bild 54, Orts-Nr. 1)	**88.971-32**	**2**	
	1	**Konsole, innen, vollst.** (Aufteilung siehe Bild 54, Orts-Nr. 4)	**88.971-38**	**3**	
	2	**Lastrolle (mit Haken), vollst.** (Aufteilung siehe Bild 54, Orts-Nr. 5)	**88.971-30**	**4**	
	2	**Lastrolle (ohne Haken), vollst.** (Aufteilung siehe Bild 54, Orts-Nr. 12)	**88.971-31**	**5**	
	1	**Tragarm für Ausleger (für Schloßträger), vollst.** (Aufteilung siehe Bild 54, Orts-Nr. 13)	**88.971-43**	**6**	
	1	**Ausleger, vollst.** (Aufteilung siehe Bild 54, Orts-Nr. 15)	**88.971-39**	**7**	
	2	**Umlenkrolle, vollst.** (Aufteilung siehe Bild 54, Orts-Nr. 18)	**88.971-34**	**8**	
	2	**Zwischenstück (für Last l,, Schloß 1000), vollst.** (Aufteilung siehe Bild 54, Orts-Nr. 25)	**88.971-44**	**9**	
	1	**Flaschenrolle, vollst.** (Aufteilung siehe Bild 53, Orts-Nr. 1)	**88.971-35**	**10**	
	1	**Drahtseil mit 2 Kauschen**	**7 x 13500** **Ju N 15517**	**11**	
	2	**Seilgabel, vollst.** (Aufteilung siehe Bild 55, Orts-Nr. 1)	**88.971-33**	**12**	
	1	**Bock, vollst.** (Aufteilung siehe Bild 53, Orts-Nr. 9)	**88.942-304**	**13**	

Unbefugte Verwendung ist strafbar und macht schadenersatzpflichtig

Abwurfwaffe
(Zusatzteile für Heißvorrichtung)

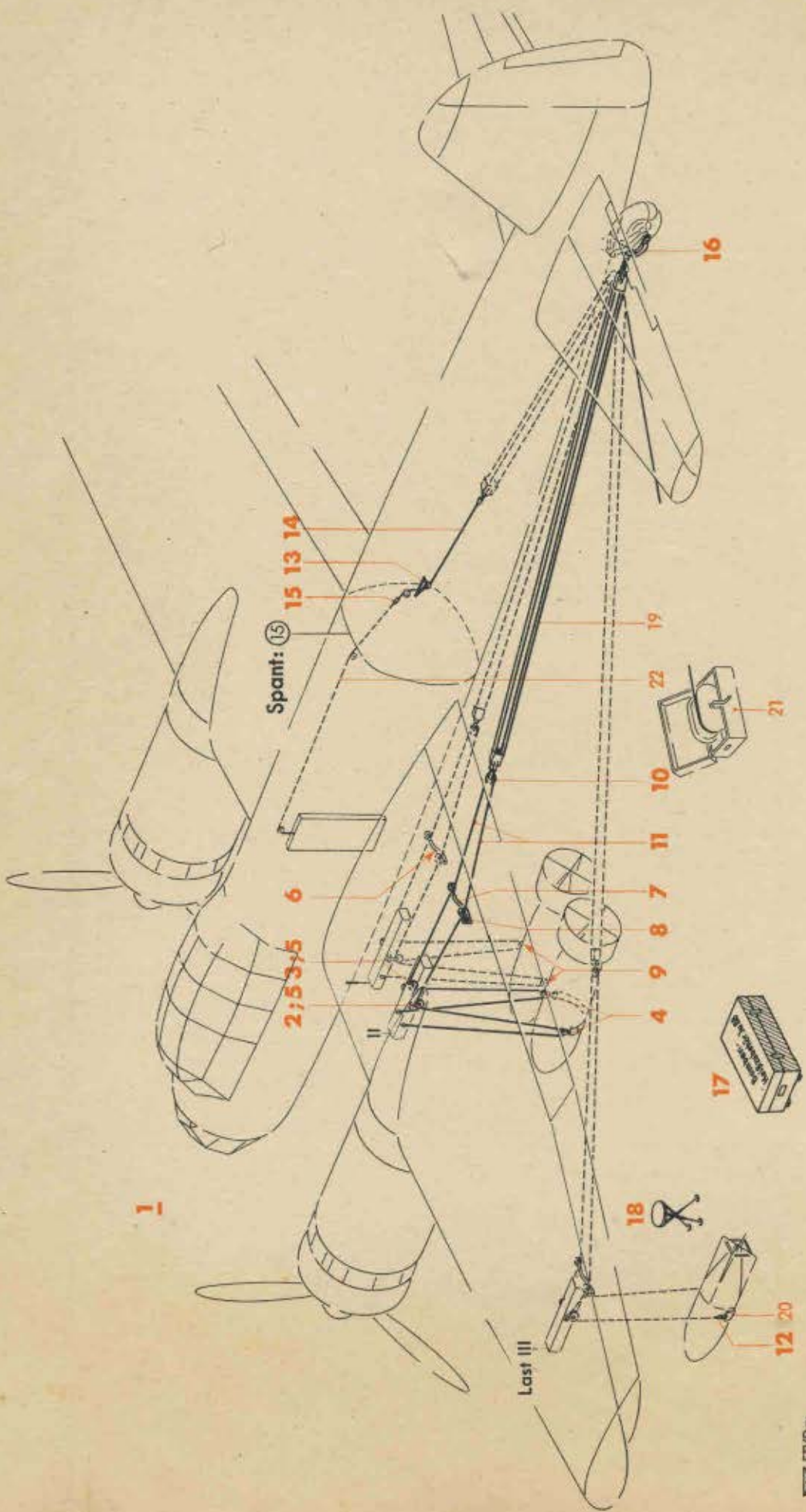

Werkstoff	Stück	Benennung	Ersatzteil-Nr.	Bild: 52 Orts-Nr.	Bem.
	1	**Seil (Drahtseil 6 DIN L 9) mit 2 Rollen, 2000 lang**	**88.942-303**	14	
	1	**Seilschloß**	**88.942-301**	15	
	1	**Gabel am Sporn, vollst.** (Aufteilung siehe Bild 53, Orts-Nr. 23)	**88.971-45**	16	
	1	**Kasten, vollst.** (Aufteilung siehe Bild 55, Orts-Nr. 3)	**88.971-40**	17	
	1	**Auftritt, vollst.** (Aufteilung siehe Bild 55, Orts-Nr. 17)	**88.942-168**	18	
		Flaschenzug	Lief.: RLM	19	
		Kaliberband		20	
		Kasten mit Haspelkranz und Haspellagerung		21	
		Seile, für 1. und 2. Lastenraum	Aufteilung siehe Bild 19	22	

Unbefugte Verwendung ist strafbar und macht schadenersatzpflichtig

Abwurfwaffe
(Zusatzteile für Heißvorrichtung)

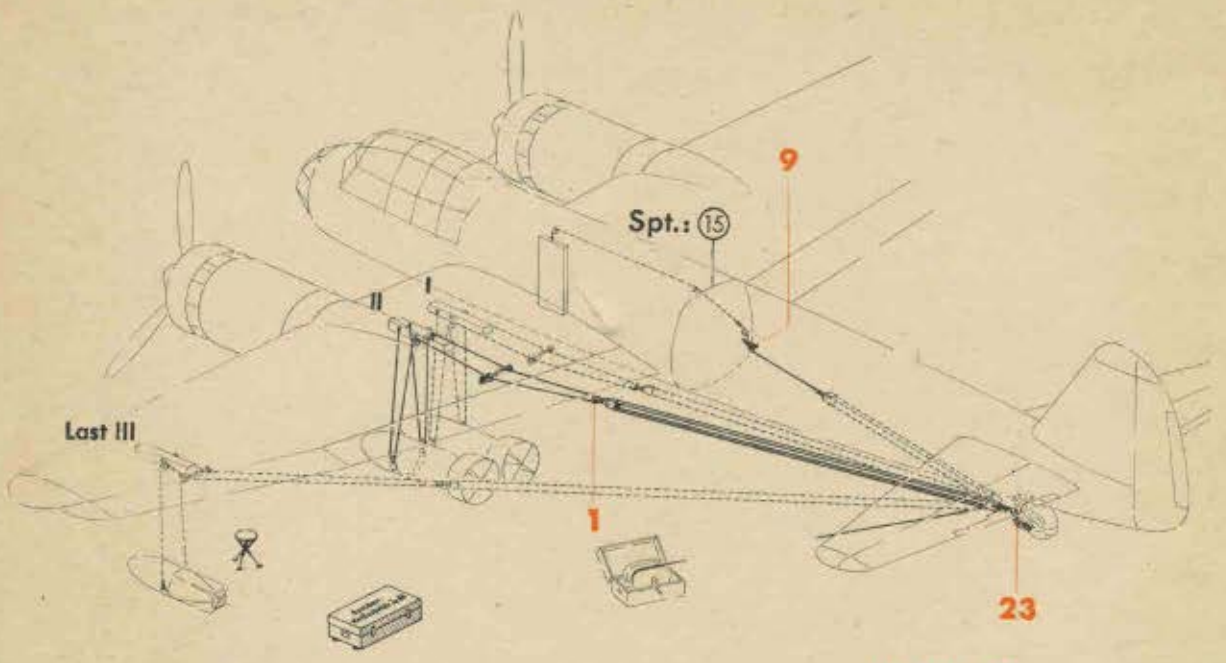

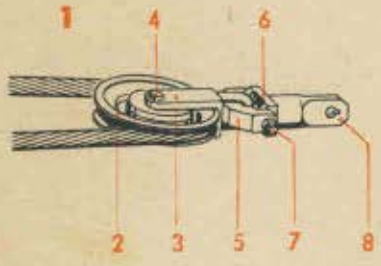

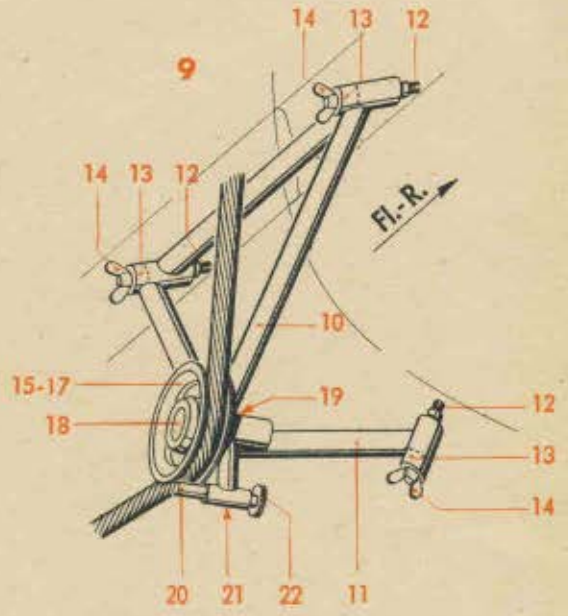

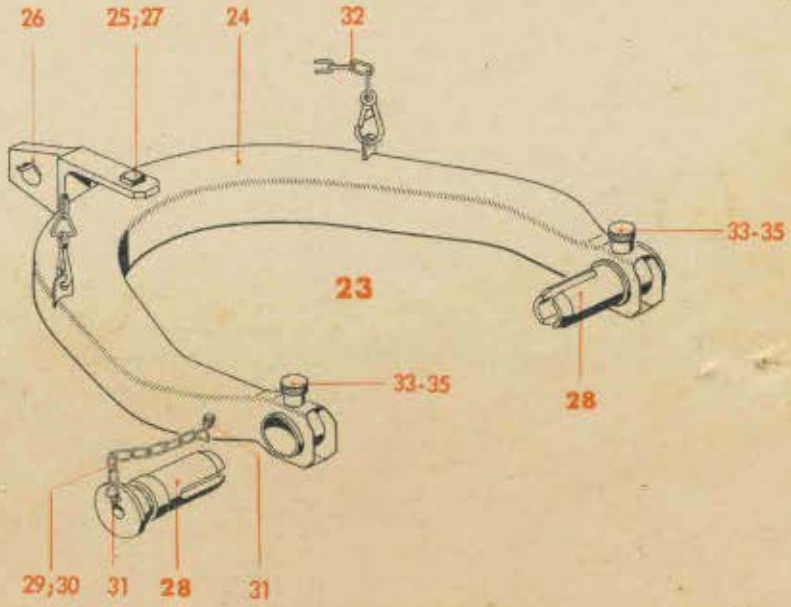

Werkstoff	Stück	Benennung	Ersatzteil-Nr.	Bild: 53 Orts-Nr.	Bem.
		Flaschenrolle, vollst.	**88.971-35**	**1**	vgl. Bild 52, Orts-Nr. 10
		einschließlich Orts-Nr. 2-8			
	1	Seilrolle	88.971-30 H 02	2	
	1	Rollengabel	88.971-31 H 01	3	
	1	Vierkantbolzen, nicht abgesetzt	8 x 40 Ju N 14158	4	
	1	Gelenkstück	88.971-3011	5	
	1	Gabelbolzen	88.971-3010	6	
	1	Vierkantbolzen, nicht abgesetzt	8 x 50 Ju N 14158	7	
	1	Verbindungsstück	88.971-3502	8	
		Bock, vollst.	**88.942-304**	**9**	vgl. Bild 52, Orts-Nr. 13
		einschließlich Orts-Nr. 10-22			
	1	Rahmen	88.942-304 H 01	10	
	1	Arm	88.942-304 H 02	11	
	3	Schraubbolzen	88.942-304.01	12	
	3	Buchse mit Bund	88.942-304.02	13	
	3	Flügelmutter	M 8 Lg N 14439	14	
	1	Rolle	88.971-2101	15	
	1	Hochschulterkugellager 15 ø Bohrung	16002 DIN 625	16	
	1	Scheibe	88.942-304.07	17	
	1	Bolzen	88.942-304.03	18	
	1	„	88.942-304.04	19	
	1	Sicherungsbolzen	88.942-304.06	20	
	1	Feder (Druckfeder)	88.942-162.05	21	
	1	Knopf	88.942-304.05	22	
		Gabel am Sporn, vollst.	**88.971-45**	**23**	vgl. Bild 52, Orts-Nr. 16
		einschließlich Orts-Nr. 24-35			
	1	Gabelstück	88.971-45 H 01	24	
		„ (Behelf)	88.971-45 H 04		
	1	Abstandsbuchse	88.971-4502	25	
	1	Gabel	88.971-4501	26	
	1	Vierkantbolzen, abgesetzt	10 x 70 Ju N 14159	27	
	2	**Bolzen mit Kette, vollst.**	**88.971-45 H 02**	**28**	
		einschließlich Orts-Nr. 29-31			
	1	Kette, naturschwarz	0,144 m 2 DIN 766	29	
	2	Schäkel	88.971-2108	30	
	2	Kettenöse	M 4 Hg N 15441	31	
	1	Gabelkette	88.971-45 H 03	32	
	2	Stift	88.971-4504	33	
	2	Feder (Druckfeder)	88.971-4503	34	
	2	Scheibe mit Kordel	88.971-4505	35	

Unbefugte Verwendung ist strafbar und macht schadenersatzpflichtig

Abwurfwaffe
(Zusatzteile für Heißvorrichtung)

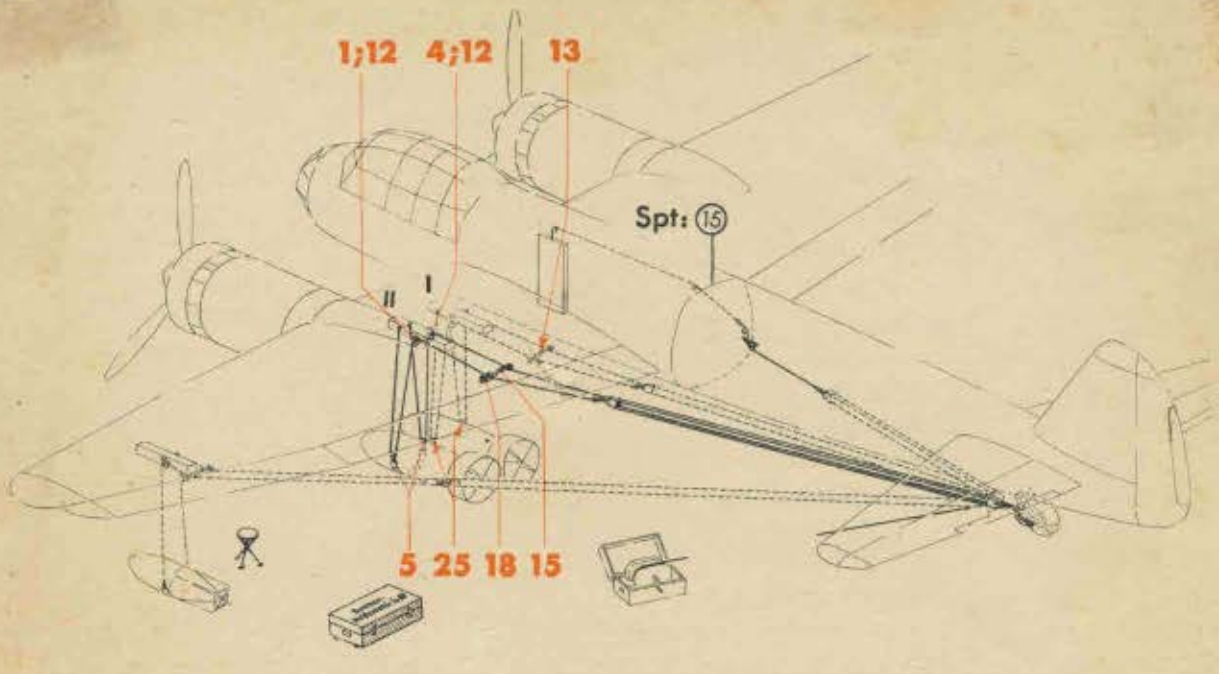

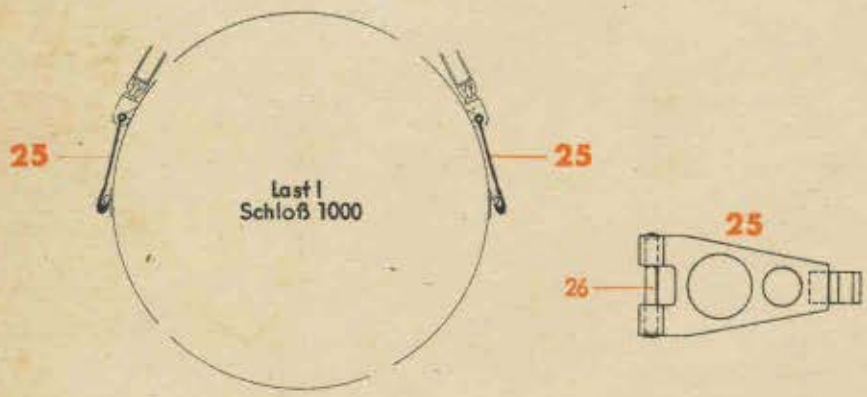

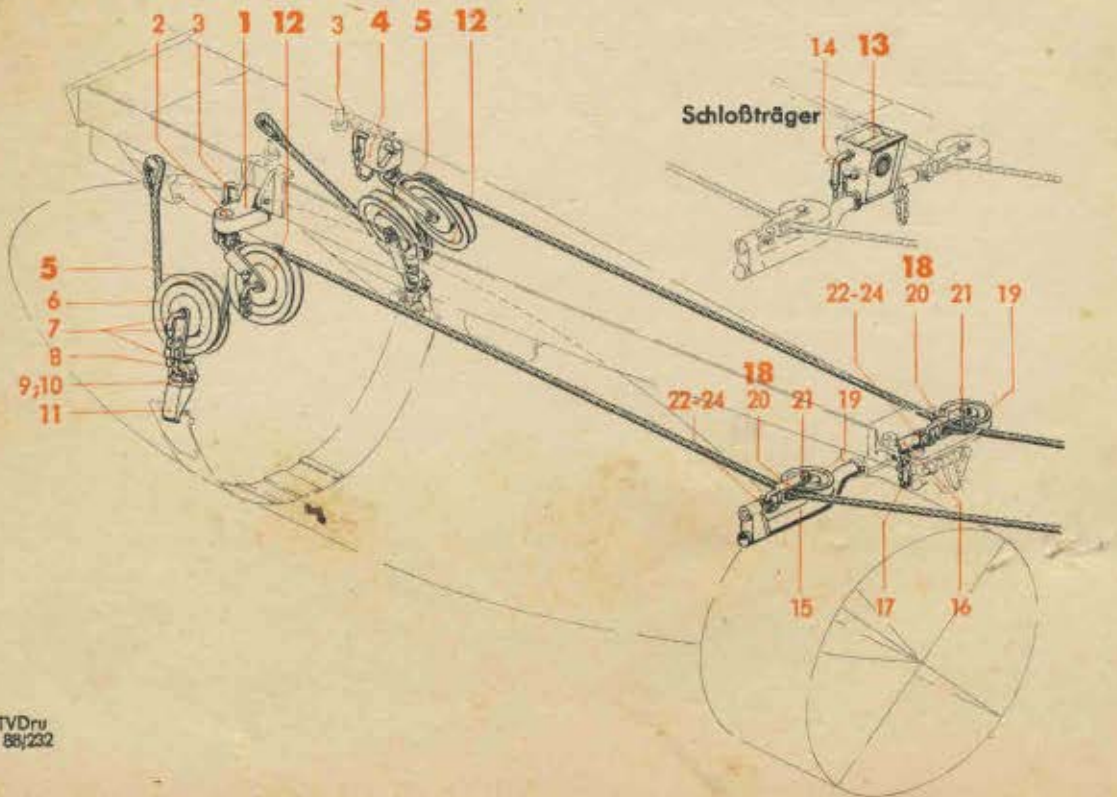

Ju 88 A-4

Ersatzteil-Liste

Anhang

D

Auswärtsteil-Liste

JUNKERS FLUGZEUG- UND MOTORENWERKE AG. DESSAU

Inhalts-Übersicht

Geräte-Nr. bzw. Ersatzteil-Nr.	Benennung	Lieferer
8-4517 A ÷ C 8-4518 A ÷ C	Filterbrandhahn-Armatur	DBU
8-4544 B, C, G u. H	Kraftstoff-Behälterpumpe	DBU
8-4563 A-2	Kraftstoff-Nebenbehälterkopf	DBU
8-4565 A	Kraftstoff-Einfüllstutzen	"
8-4566 A u. B	" "	"
8-4604 A ÷ F	Filter mit Düse	DBU
9-6054 A ÷ F	Druckausgleichventil	"
9-2112 A u. B	Filter	DBU
9-2154 A ÷ C	"	"
9-6054 A ÷ F	Druckausgleichventil	DBU
8-4604 A ÷ F	Filter mit Düse	"
8-4075 A	Kraftstoffbehälter	Raspe
8-4076 A	"	"
8-4076 B	"	"
8-4077 C	"	"
8-4077 D	"	"
8-4078 B	Schmierstoffbehälter	"
8-4078 C	"	"
8-4129 A	Kraftstoffbehälter	"

Unbefugte Verwendung ist strafbar und macht schadenersatzpflichtig

JFM-FTVDru
260842
SbKü

ERSATZTEIL-LISTE

für

Filterbrandhahn-Armaturen FBH 16 A-C Gerät-Nr. 8-4517 A-C
Filterbrandhahn-Armaturen FB 16 A-C Gerät-Nr. 8-4518 A-C

Dieser Auszug aus der DBU-Haupt-Ersatzteil-Liste Ausgabe Oktober 1940 ist unter der Nr. LC 2/V-324/41/24 geprüft und gilt als Dienstanweisung

DEUTSCHE BENZINUHREN-GESELLSCHAFT M.B.H. BERLIN SW 29

© C 0004

Gerät-Nr.
8-4517 A-C
8-4518 A-C

Seite: 214

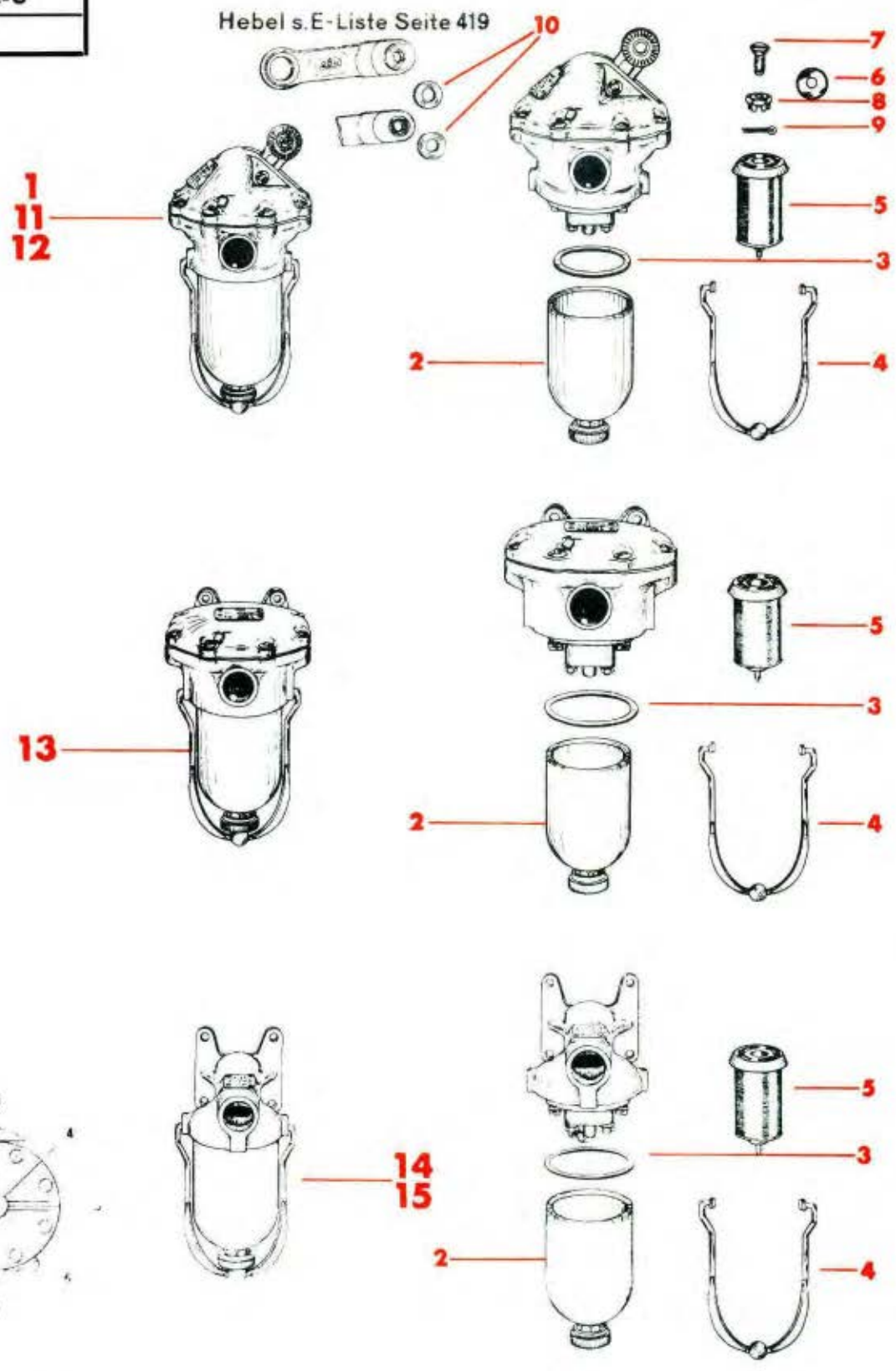

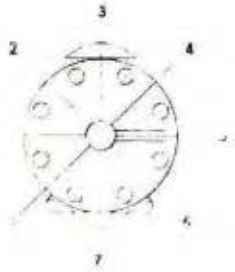

Bestellbeispiel:
Pumpenhebel in Stellung 1
8-4517 A 1

Nur mit Ortsnummer bezeichnete Teile werden als Ersatzteil geliefert

Unbefugte Verwendung ist strafbar und macht schadenersatzpflichtig.

Ersatzteil-Liste

Filterbrandhahn-Armaturen

Gerät-Nr.
8-4517 A-C
8-4518 A-C

Seite: 215

Werkstoff	Stück im Gerät	Benennung	Ersatzteil-Nr.	Orts-Nr.	Bemerkung
	1	**Filterbrandhahn-Armatur FBH 16 A** bestehend aus: Oberteil und Orts-Nr. 2-10	**8—4517 A**	**1**	
(3355.5)	1	Filterglocke, vollständig	8—4517—U 04	**2**	
	1	Dichtring, kraftstoff- u. ölbeständig	8—4517—39	**3**	
(1181.8)	1	Bügel, vollständig	8—4517—U 03	**4**	
(3355.5)	1	Filtereinsatz	40x0,05 DBUN 18604	**5**	
1010.2	1	Kegelscheibe	8—4517—22	**6**	
1042.7	1	Senkschraube	8—4517—23	**7**	
1042.7	1	Kronenmutter	M 8 DIN L 51	**8**	
Flußstahl	1	Splint	2x18 DIN 94	**9**	
St. 00.21	2	Zwischenscheibe*)	B—1084	**10**	
	1	**Filterbrandhahn-Armatur FBH 16 B** bestehend aus: Oberteil und Orts-Nr. 2-10	**8—4517 B**	**11**	
	1	**Filterbrandhahn-Armatur FBH 16 C** bestehend aus: Oberteil und Orts-Nr. 2-10	**8—4517 C**	**12**	
	1	**Filterbrandhahn-Armatur FB 16 A** bestehend aus: Oberteil und Orts-Nr. 2-5	**8—4518 A**	**13**	
	1	**Filterbrandhahn-Armatur FB 16 B** bestehend aus. Oberteil und Orts-Nr. 2-5	**8—4518 B**	**14**	
	1	**Filterbrandhahn-Armatur FB 16 C** bestehend aus: Oberteil und Orts-Nr. 2-5	**8—4518 C**	**15**	

Die Geräte **8-4517 A bis C** und **8-4518 A bis C** sind z. T. auf dem Geräteschild mit **A-2 bis C-2** und **8-4517 A-3** gekennzeichnet. Die Geräte mit gleichen Gerät-Nrn. sind ohne Rücksicht auf die verschiedenen Baureihen gleichwertig und untereinander austauschbar. Die Ersatzteile gelten für alle Ausführungen.

Januar 1943

C 0004

*) Nur für Winkelgelenkanschluß.
Bei Bestellung einer vollständigen Armatur Stellung des Hebels bezeichnen. (Bestellbeispiel auf Seite 214.)

Unbefugte Verwendung ist strafbar und macht schadenersatzpflichtig.

AEROBAU

ERSATZTEIL-LISTE

für

Kraftstoff-Behälterpumpe KBP 16 C, D, G, H, K u. L Gerät-Nr. 8-4544 C, D, G, H, K u. L

Dieser Auszug aus der DBU-Haupt-Ersatzteil-Liste Ausgabe Januar 1943 ist geprüft und gemäß den vom RLM GL/C-B 2 III herausgegebenen Richtlinien angefertigt worden.

Berlin, den 28. April 1943

gez. i. A. Melchiors

AEROBAU HEINRICH LEHMANN G.m.b.H. BERLIN SW 29

Gerät-Nr.
8-4544
C, D, G, H, K u. L

Seite: 316

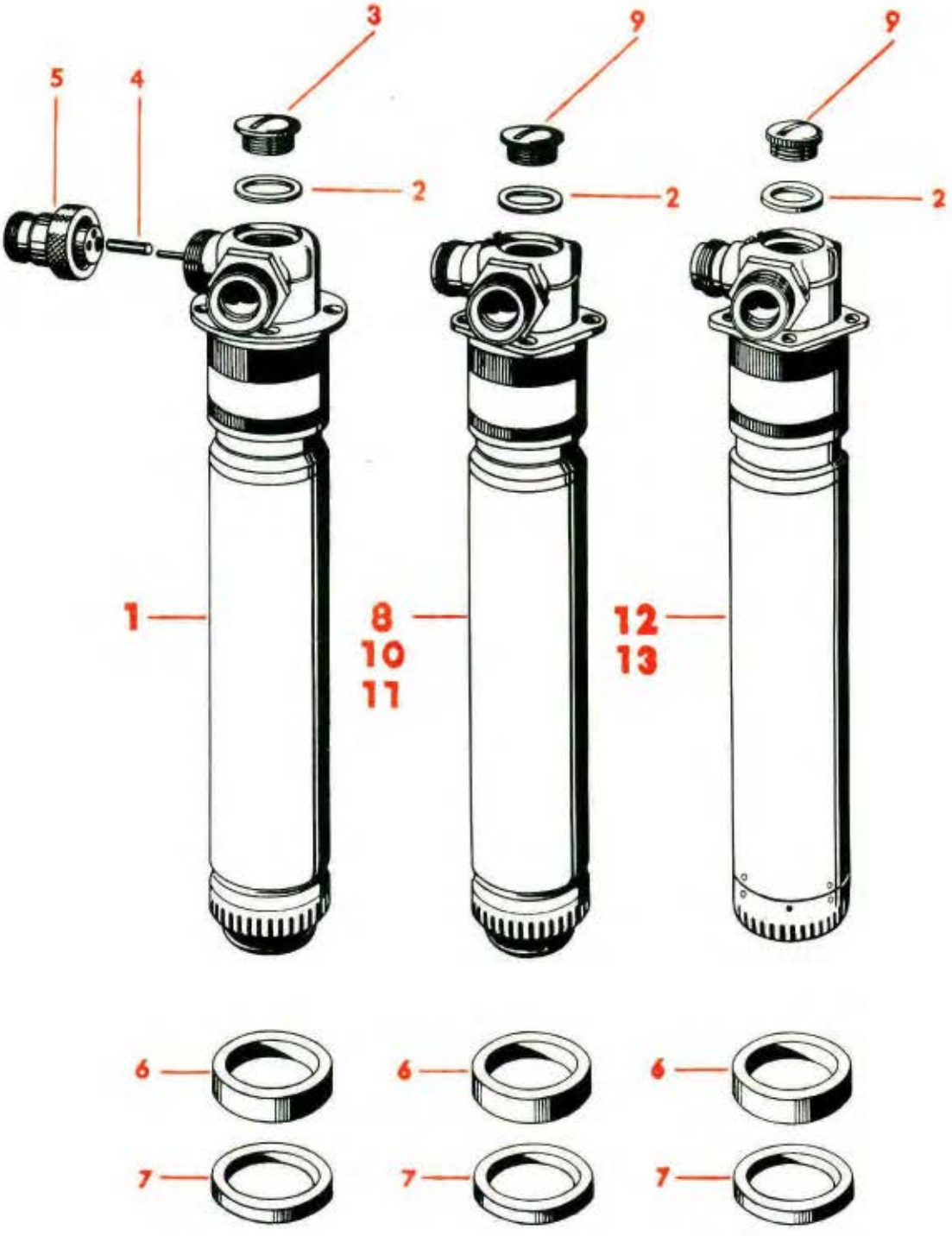

Nur mit Ortsnummer bezeichnete Teile werden als Ersatzteil geliefert

Unbefugte Verwendung ist strafbar und macht schadenersatzpflichtig.

AEROBAU
Ersatzteil-Liste

Kraftstoff-Behälterpumpe

Gerät-Nr.
8-4544 C, D, G, H, K u. L

Seite: 317

Werkstoff	Stück im Gerät	Benennung	Ersatzteil-Nr.	Orts-Nr.	Bemerkung
	1	**Kraftstoff-Behälterpumpe KBP 16 C** bestehend aus: Pumpe u. Orts-Nr. 2-7	**8—4544 C*)**	**1**	
Korkstoff	1	Dichtung, benzinfest	8—4544—47	**2**	
3355.5	1	Verschlußschraube	8—4544—41	**3**	
2150.7	1	Kurzschlußstift	8—4544—147	**4**	
(3355.5)	1	Steckanschluß vollständig	8—4544—U 20	**5**	
Gumonil 4353 Ro N 88101	1	Dichtungshülse	46x3,5x10 DBUN 18205.1	**6**	
Gumonil 4353 Ro N 88101	1	Dichtungshülse	46x3,5x3 DBUN 18205.1	**7**	
	1	**Kraftstoff-Behälterpumpe KBP 16 D** bestehend aus: Pumpe u. Orts-Nr. 2, 6, 7 u. 9	**8—4544 D*)**	**8**	
3355.5	1	Verschlußschraube	8—4544—162	**9**	
	1	**Kraftstoff-Behälterpumpe KBP 16 G** bestehend aus: Pumpe u. Orts-Nr. 2, 6, 7 u. 9	**8—4544 G*)**	**10**	
	1	**Kraftstoff-Behälterpumpe KBP 16 H** bestehend aus: Pumpe u. Orts-Nr. 2, 6, 7 u. 9	**8—4544 H*)**	**11**	
	1	**Kraftstoff-Behälterpumpe KBP 16 K** bestehend aus: Pumpe u. Orts-Nr. 2, 6, 7 u. 9	**8—4544 K*)**	**12**	
	1	**Kraftstoff-Behälterpumpe KBP 16 L** Bestehend aus: Pumpe u. Orts-Nr. 2, 6, 7 u. 9	**8—4544 L*)**	**13**	

*) Bei Bestellung ist die Tiefe T — das Maß von Oberkante Behälterflansch bis auf den Boden des Kraftstoffbehälters zuzüglich der Stärke des Dichtringes — in mm anzugeben.

Unbefugte Verwendung ist strafbar und macht schadenersatzpflichtig.

ERSATZTEIL-LISTE

für

Kraftstoff-Nebenbehälterkopf	KNP 16 A	Gerät-Nr. 8-4563 A-2
Kraftstoff-Einfüllstutzen	KEF 1 A	Gerät-Nr. 8-4565 A
Kraftstoff-Einfüllstutzen	KEF 2 A u. B	Gerät-Nr. 8-4566 A u. B

Dieser Auszug aus der DBU-Haupt-Ersatzteil-Liste Ausgabe Oktober 1940 ist unter der Nr. LC 2/V-324/41/24 geprüft und gilt als Dienstanweisung

DEUTSCHE BENZINUHREN-GESELLSCHAFT M.B.H. BERLIN SW 29

© C 0004

Gerät-Nr.
8-4563 A-2, 8-4565 A
8-4566 A u. B

Seite 104

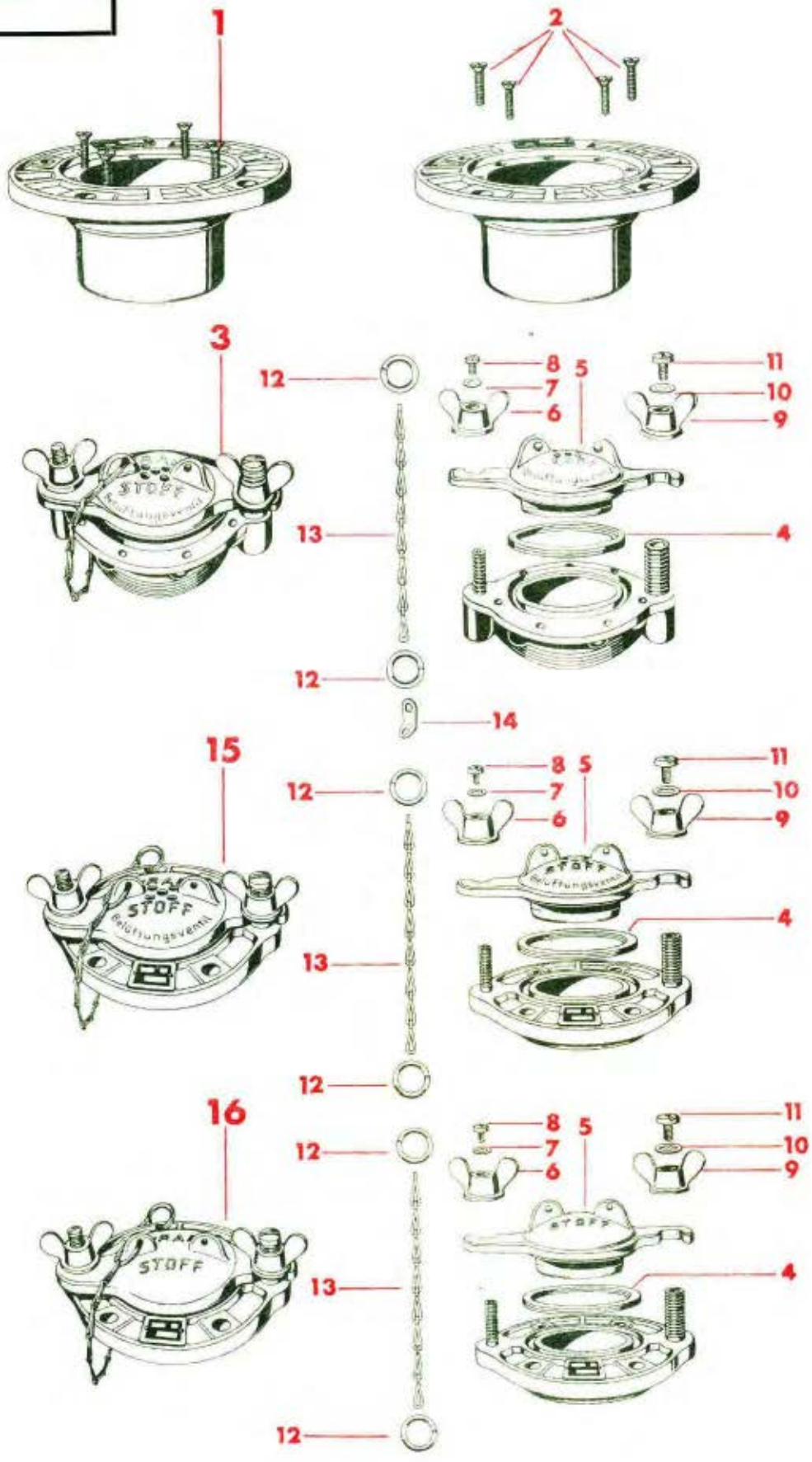

Nur mit Ortsnummer bezeichnete Teile werden als Ersatzteil geliefert

Unbefugte Verwendung ist strafbar und macht schadenersatzpflichtig.

Kraftstoff-Nebenbehälterkopf für Behälterpumpe, Kraftstoff-Einfüllstutzen

Werkstoff	Stück im Gerät	Benennung	Ersatzteil-Nr.	Orts-Nr.	Bemerkung
	1	**Kraftstoff-Nebenbehälterkopf KNP 16 A für Behälterpumpe**	**8—4563 A-2**	**1**	
1040.7	4	Senkschraube	M 4 x 10 DIN 87	**2**	
	1	**Kraftstoff-Einfüllstutzen KEF 1 A** bestehend aus: Stutzen und Orts-Nr. 4-14	**8—4565 A**	**3**	
Korkstoff	1	Dichtring, benzinfest	8—4521—11	**4**	
	1	Kraftstoff-Belüftungsventil, vollständig (in den Deckel eingebaut)	8—4520 A	**5**	
3355.4	1	Flügelmutter	8—4521—15	**6**	
Federstahl	1	Sicherungscheibe	B 4,3 HgN 14509	**7**	
1040.7	1	Linsenschraube	M 4 x 6 DIN 85	**8**	
3355.4	1	Flügelmutter	8—4521—16	**9**	
Federstahl	1	Sicherungscheibe	B 6,4 HgN 14509	**10**	
1042.7	1	Linsenschraube	M 6 x 8 DIN 85	**11**	
St. 34.12	2	Springring 20 ∅ außen } (Prym, Stolberg, Rhld.)	Bestell-Nr. 2586	**12**	
St. 34.17	1	Patentkette 145 lg } (Prym, Stolberg, Rhld.)	Bestell-Nr. 1006	**13**	
1010.2	1	Öse	8—4521—20	**14**	
	1	**Kraftstoff-Einfüllstutzen KEF 2 A** bestehend aus: Stutzen und Orts-Nr. 4-13	**8—4566 A**	**15**	
	1	**Kraftstoff-Einfüllstutzen KEF 2 B** bestehend aus: Stutzen und Orts-Nr. 4,6-13,17	**8—4566 B**	**16**	
3355.4	1	Verschlußdeckel	8—4566—05	**17**	

Das Gerät **8-4563 A-2** läuft aus und wird durch 8-4563 A-3 ersetzt. Die Geräte sind austauschbar.

Die Ersatzteil-Nr. der Orts-Nr. 2 ist in M 4x12 DIN 87 zu ändern. Die Senkschraube gilt für beide Baureihen.

Werkstoff, Benennung und Ersatzteil-Nr. der Orts-Nr. 13 ist zu streichen. In Spalte Benennung muß es heißen: „**Kette 160 lg**" (Rusch u. Söhne, Neunkirchen b. Wien). Ersatzteil-Nr.

3,5 x 160 DIN 9044.

Januar 1943.

C 0004

Unbefugte Verwendung ist strafbar und macht schadenersatzpflichtig.

ERSATZTEIL-LISTE

für

Filter KF 1 A÷C Gerät-Nr. 9-2154 A÷C
Filter F 10 A Gerät-Nr. 9-2112 A u. B

Dieser Auszug aus der DBU-Haupt-Ersatzteil-Liste Ausgabe Oktober 1940 ist unter der Nr. LC 2/V-324/41/24 geprüft und gilt als Dienstanweisung

DEUTSCHE BENZINUHREN-GESELLSCHAFT M.B.H. BERLIN SW 29

© C 3004

Gerät-Nr.
9-2154 A-C
9-2112 A u. B.

Seite: 202

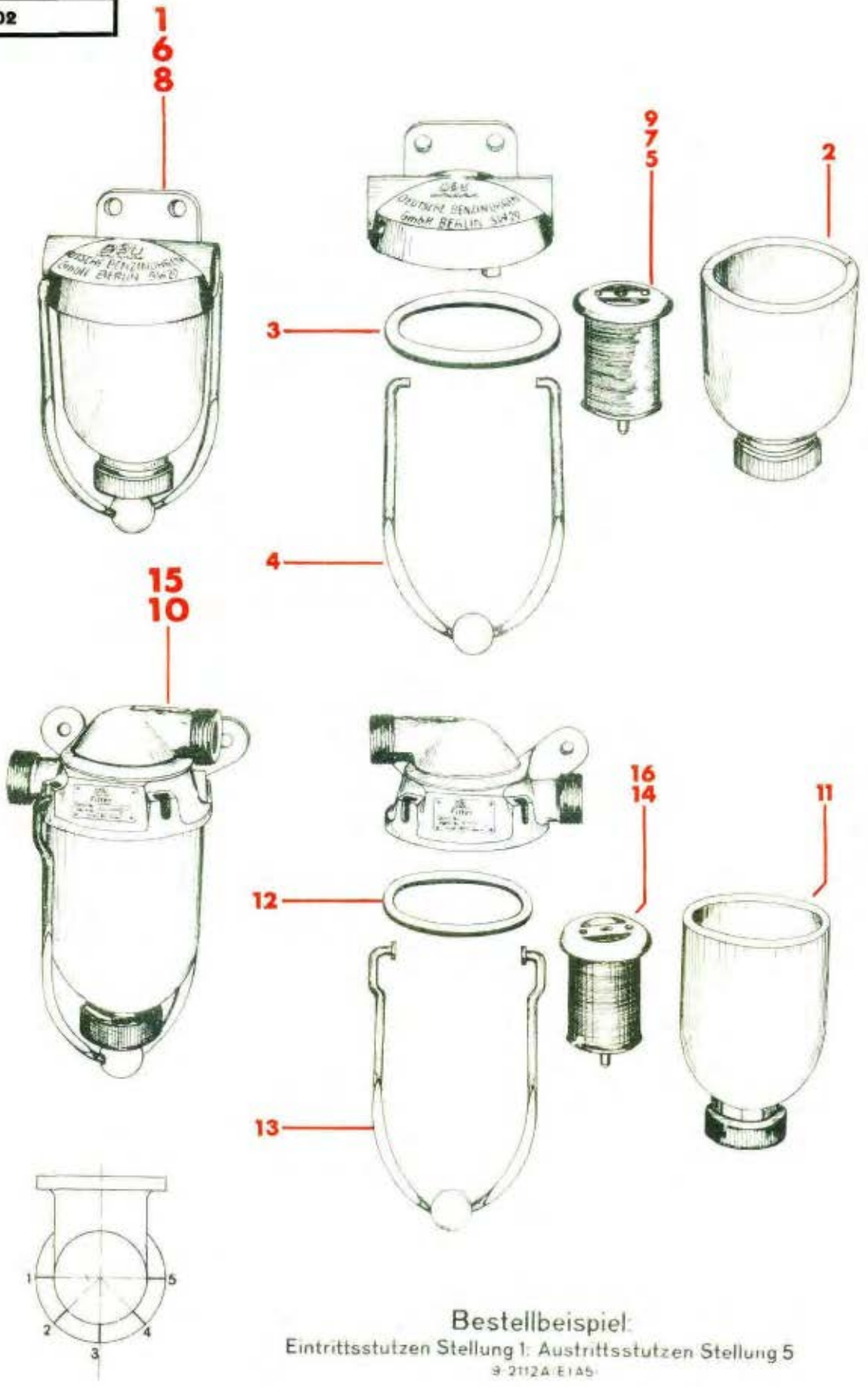

Bestellbeispiel:
Eintrittsstutzen Stellung 1: Austrittsstutzen Stellung 5
9-2112A/E1A5

Nur mit Ortsnummer bezeichnete Teile werden als Ersatzteil geliefert

Unbefugte Verwendung ist strafbar und macht schadenersatzpflichtig.

Werkstoff	Stück im Gerät	Benennung	Ersatzteil-Nr.	Orts-Nr.	Bemerkung
	1	**Filter KF 1 A**	**9—2154 A**	**1**	
		bestehend aus:			
		Filterkopf und Orts-Nr. 2-5			
(3355.5)	1	Filterglocke, vollständig	9—2154—U 01	**2**	
	1	Dichtring, kraftstoff- und ölbeständig	9—2154—06	**3**	
(1181.8)	1	Bügel, vollständig	9—2154—U 05	**4**	
(3355.5)	1	Filtereinsatz	9—2154—U 02	**5**	
	1	**Filter KF 1 B**	**9—2154 B**	**6**	
		bestehend aus:			
		Filterkopf und Orts-Nr. 2-4, 7			
(3355.5)	1	Filtereinsatz	9—2154—U 03	**7**	
	1	**Filter KF 1 C**	**9—2154 C**	**8**	
		bestehend aus:			
		Filterkopf und Orts-Nr. 2-4, 9			
(3355.5)	1	Filtereinsatz	9—2154—U 04	**9**	
	1	**Filter F 10 A 5**	**9—2112 A**	**10**	
		bestehend aus:			
		Filterkopf und Orts-Nr. 11-14			
(3355.5)	1	Filterglocke, vollständig	8—4526—U 08	**11**	
	1	Dichtring, kraftstoff- und ölbeständig	8—4526—36	**12**	
(1181.8)	1	Bügel, vollständig	8—4526—U 07	**13**	
(3355.5)	1	Filtereinsatz	26x0,05 DBUN 18604	**14**	
	1	**Filter F 10 A 10**	**9—2112 B**	**15**	
		bestehend aus:			
		Filterkopf und Orts-Nr. 11-13, 16			
(3355.5)	1	Filtereinsatz	26x0,1 DBUN 18604	**16**	

Die Geräte **9-2154 A bis C** sind z. T. auf dem Geräteschild mit 9-2154 **A-2** bis **C-2** gezeichnet. Die Geräte mit gleichen Gerät-Nrn. sind ohne Rücksicht auf die verschiedenen Baureihen gleichwertig und untereinander austauschbar. Die Ersatzteile Orts-Nr. 2-5, 7 u. 9 gelten für die Geräte mit beiden Bezeichnungen.

Januar 1943

C 0004

Bei Bestellung eines vollständigen Filters Stellung der Anschlußstutzen bezeichnen. (Bestellbeispiel auf Seite 202)

Unbefugte Verwendung ist strafbar und macht schadenersatzpflichtig.

ERSATZTEIL-LISTE

für

Druckausgleichventile DAV 10 A÷F Gerät-Nr. 9-6054 A÷F

Filter mit Düse FDA 4-6, 8, 10 u. 12 Gerät-Nr. 8-4604 A÷F

Dieser Auszug aus der DBU-Haupt-Ersatzteil-Liste Ausgabe Oktober 1940 ist unter der Nr. LC 2/V-324/41/24 geprüft und gilt als Dienstanweisung

DEUTSCHE BENZINUHREN-GESELLSCHAFT M.B.H. BERLIN SW 29

© C 0004

Gerät-Nr.
9-6054 A-F
8-4604 A-F

Seite: 108

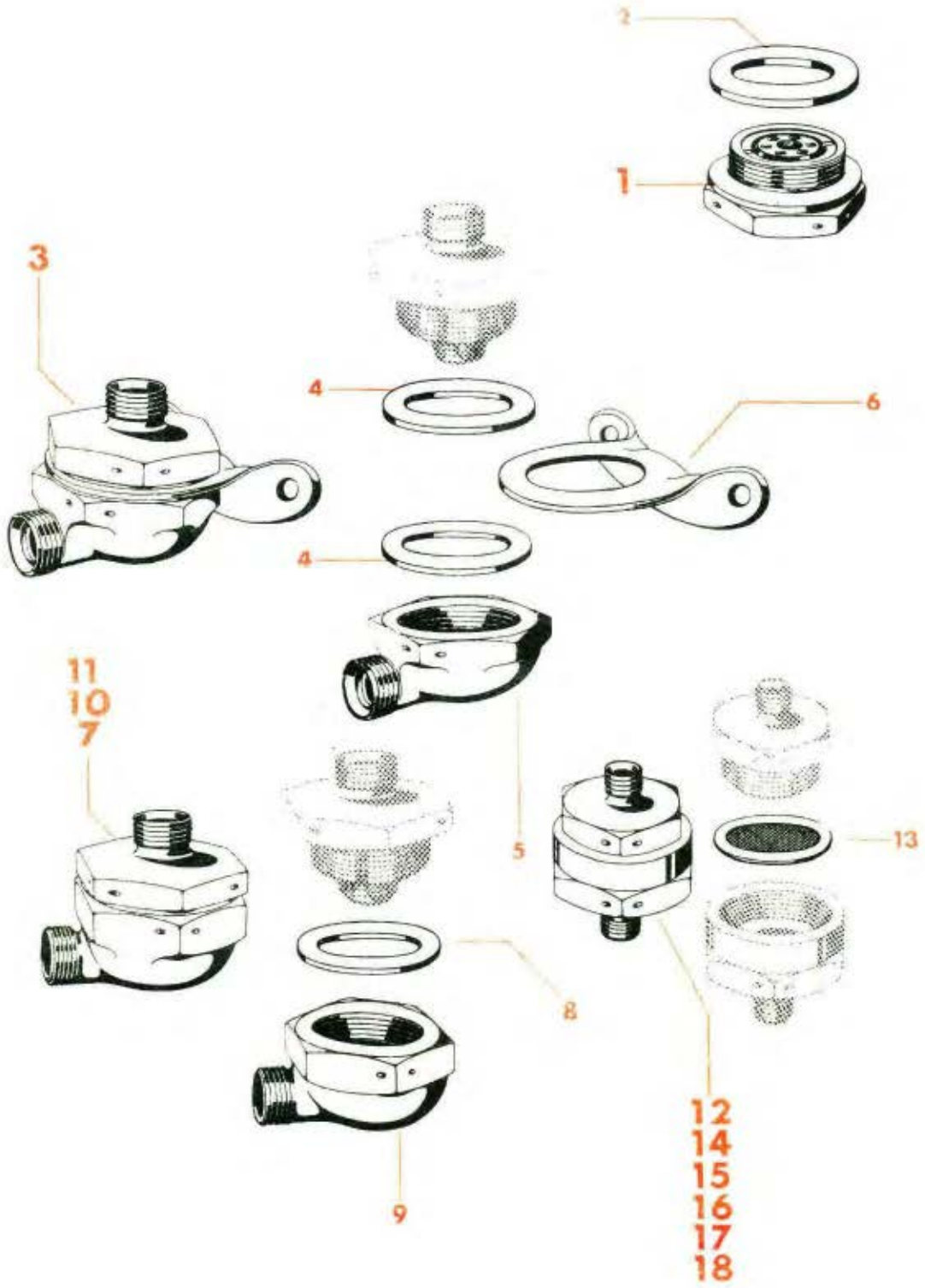

Nur mit Ortsnummer bezeichnete Teile werden als Ersatzteil geliefert

Unbefugte Verwendung ist strafbar und macht schadenersatzpflichtig.

Werkstoff	Stück im Gerät	Benennung	Ersatzteil-Nr.	Orts-Nr.	Bemerkung
	1	**Druckausgleichventil DAV 10 A**	**9—6054 A**	**1**	
Korkstoff	1	Dichtring	~~38x44x2 DBUN 18201.1~~	**2**	
	1	**Druckausgleichventil DAV 10 B**	**9—6054 B**	**3**	
Korkstoff	2	Dichtring	~~38x44x2 DBUN 18201.1~~	**4**	
3205.4	1	Schwenkmutter	9—6054—22	**5**	
3000.7	1	Ventilträger	9—6054—20	**6**	
	1	**Druckausgleichventil DAV 10 C**	**9—6054 C**	**7**	
Korkstoff	1	Dichtring	~~38x44x2 DBUN 18201.1~~	**8**	
3205.4	1	Schwenkmutter	9—6054—22	**9**	
	1	**Druckausgleichventil DAV 10 E**	**9—6054 E**	**10**	
Korkstoff	1	Dichtring	~~38x44x2 DBUN 18201.1~~	**8**	
3205.4	1	Schwenkmutter	9—6054—22	**9**	
	1	**Druckausgleichventil DAV 10 F**	**9—6054 F**	**11**	
Korkstoff	1	Dichtring	~~38x44x2 DBUN 18201.1~~	**8**	
3205.4	1	Schwenkmutter	9—6054—22	**9**	
	1	**Filter mit Düse FDA 4**	**8—4604 A**	**12**	
(Nickel)	1	Filter, vollständig	8—4604—U 02	**13**	
	1	**Filter mit Düse FDA 6**	**8—4604 B**	**14**	
(Nickel)	1	Filter, vollständig	8—4604—U 02	**13**	
	1	**Filter mit Düse FDA 10**	**8—4604 C**	**15**	
(Nickel)	1	Filter, vollständig	8—4604—U 02	**13**	
	1	**Filter mit Düse FDA 5**	**8—4604 D**	**16**	
(Nickel)	1	Filter, vollständig	8—4604—U 02	**13**	
	1	**Filter mit Düse FDA 8**	**8—4604 E**	**17**	
(Nickel)	1	Filter, vollständig	8—4604—U 02	**13**	
	1	**Filter mit Düse FDA 12**	**8—4604 F**	**18**	
(Nickel)	1	Filter, vollständig	8—4604—U 02	**13**	

Als Werkstoff für die Dichtringe Orts-Nr. 2, 4 u. 8 ist für „Korkstoff" **3000.7** einzusetzen.
Die Ersatzteil-Nr. der Dichtringe 38 x 44 x 2 DBUN 18201.1 ist in **D 38x44x2 DIN 7603** zu ändern

Januar 1943

C 0004

Unbefugte Verwendung ist strafbar und macht schadenersatzpflichtig.

Ersatzteil-Liste

für die geschützten

Betriebsstoffbehälter

	Seite		Seite
8-4075 A	3	**8-4078 C**	9
8-4129 A	5	**8-4076 A**	11
8-4077 C	7	**8-4076 B**	11
8-4077 D	7	**8-4078 B**	13

Der Reichsminister der Luftfahrt
und Oberbefehlshaber der Luftwaffe

Berlin, den 12. Mai 1941

Generalluftzeugmeister
Nr. LC 2/V - 3121/41/41

Diese Druckschrift: Ersatzteil-Liste für die geschützten Betriebsstoffbehälter zu **Ju 88,** Ausgabe Januar 1941, ist geprüft und gilt als Dienstanweisung.

I. A.
gez. Gebauer,
Flieger-Oberstabsingenieur
und Gruppenleiter

RASPE-WERKE G.M.B.H.

Berlin-Weißensee

Fernsprecher: Berlin 56 42 51 · Drahtanschrift: Raspewerke Berlin

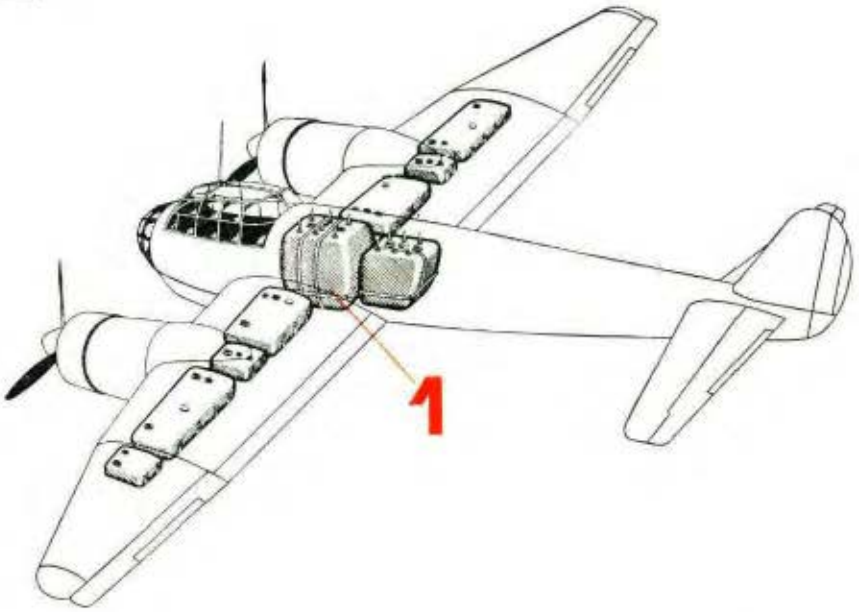

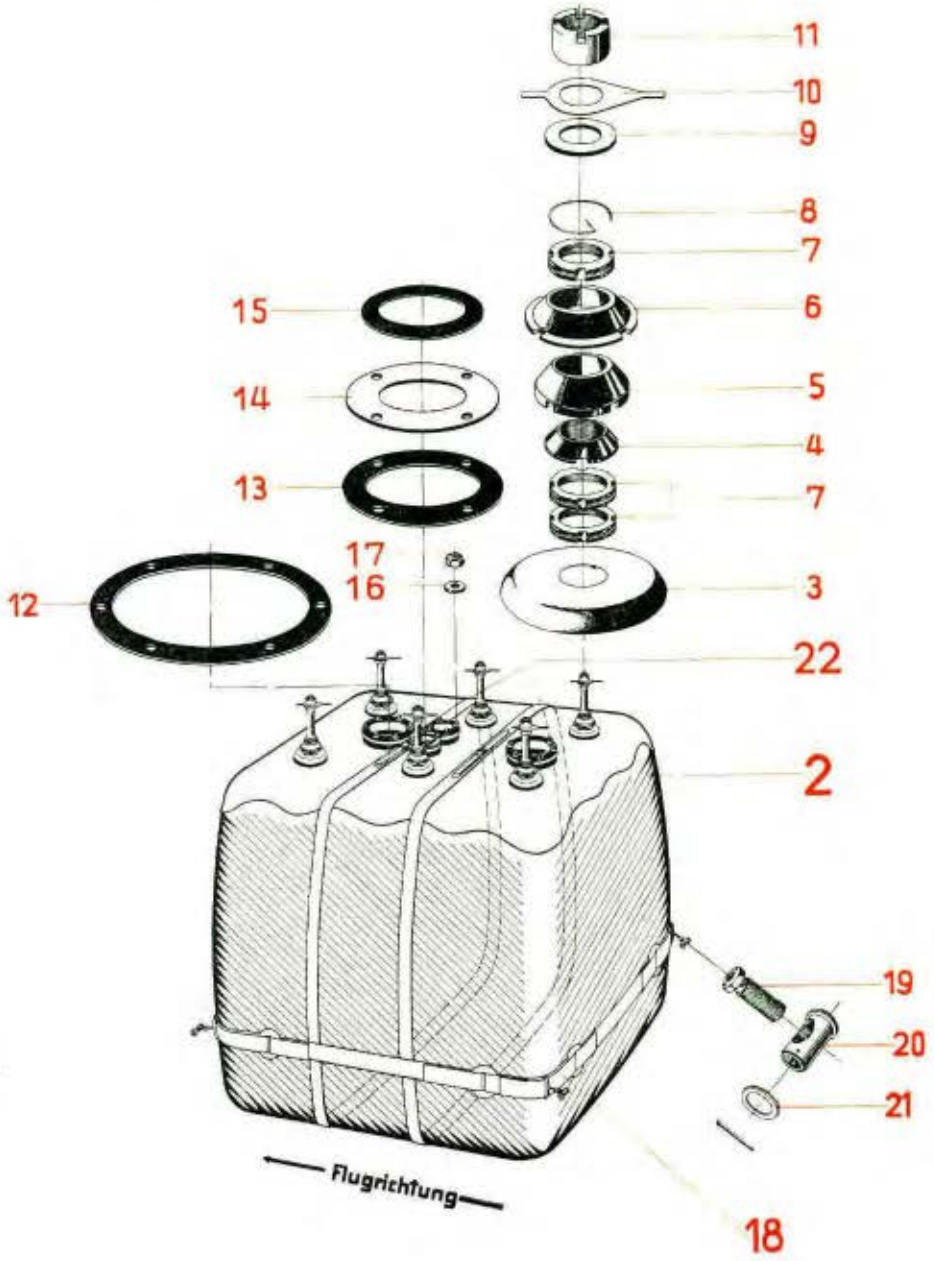

Unbefugte Verwendung ist strafbar und macht schadenersatzpflichtig

Geschützte Betriebsstoffbehälter

Werkstoff	Stück	Benennung	Ersatzteil-Nr.	Orts-Nr.	Bemerkung
	1	**Vollständiger Kraftstoffbehälter** bestehend aus den Ortsnummern 2 bis 22	**8-4075 A**	**1**	
	1	**Umhüllter Behälter** einschließlich der Ortsnummern 3 bis 17	**8-4075.10**	**2**	
3000.7	6	Schutzkappen	8-4075.11-012	3	
3115.4	6	Konische Muttern	8-4075.11-017	4	
3115.4	6	Innenkegel	8-4075.11-014	5	
3115.4	6	Außenkegel	8-4075.11-013	6	
1050.2	18	Nutmuttern	8-4075.11-019	7	
1181.8	18	Hakenspringringe	37 Kr 951	8	
1120.3	6	Scheiben	8-4075.11-022	9	
1010.2	6	Sicherungsbleche	8-4075.11-023	10	
1120.3	6	Rundmuttern	8-4075.11-020	11	
Erburit mit Gewebe	2	Dichtringe	8-4075.10-213	12	
Erburit mit Gewebe	2	Dichtringe	8-4075.10-212	13	
3115.4	1	Druckring	8-4038.10-110	14	
Erburit	1	Dichtring	61 × 2 RaN 88104.2	15	
1120.3	20	Bl. Scheiben	6,4 DIN 125	16	
1100.2	20	Sechskantmuttern	M 6 AGGN 14487.2	17	
	1	Steckschlüssel	8-4075.13-U01		
	1	**Abfanggeschirr** ausschließlich der Ortsnummern 19 bis 21	**8-4075.11-U 01**	**18**	
1120.3	4	Spannschloßhülsen	8-4075.11-015	19	
1120.3	4	Bolzen	8-4075.11-016	20	
1120.3	4	Scheiben	8-4075.11-021	21	
	2	**Vollständige Haltegurte**	**8-4075.11-U 03**	**22**	
		wahlweise auch			
		Obergurt	8-4075.11-U 04		
		mit Untergurt	8-4075.11-U 05		

Unbefugte Verwendung ist strafbar und macht schadenersatzpflichtig

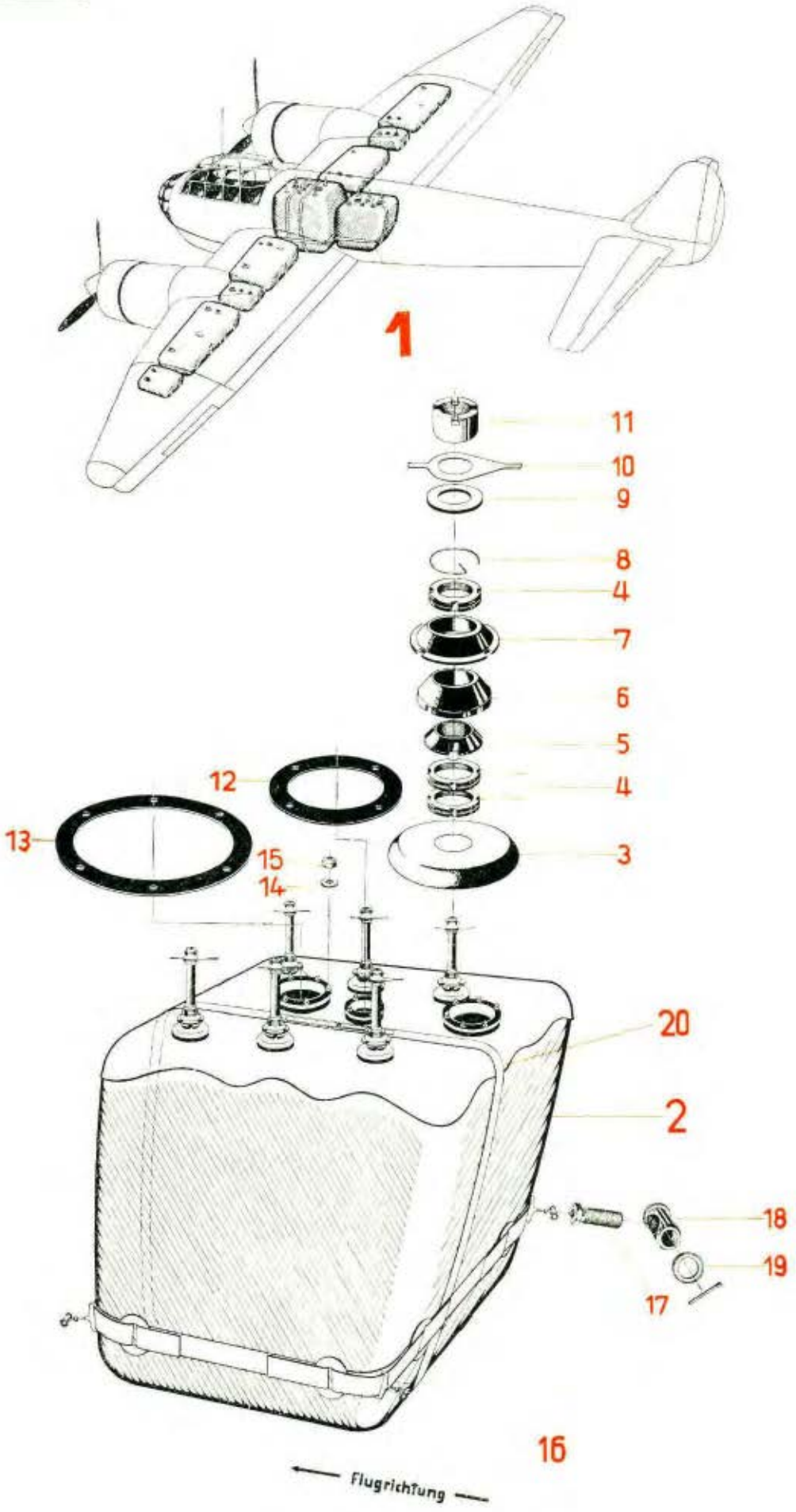

Unbefugte Verwendung ist strafbar und macht schadenersatzpflichtig

Geschützte Betriebsstoffbehälter

Werkstoff	Stück	Benennung	Ersatzteil-Nr.	Orts-Nr.	Bemerkung
	1	**Vollständiger Kraftstoffbehälter** bestehend aus den Ortsnummern 2 bis 20	**8-4129 A**	**1**	
	1	**Umhüllter Behälter** einschließlich der Ortsnummern 3 bis 15	**8-4129.10**	**2**	
3000.7	6	Schutzkappen	8-4075.11-012	3	
1050.2	18	Nutmuttern	8-4075.11-019	4	
3115.4	6	Konische Muttern	8-4075.11-017	5	
3115.4	6	Innenkegel	8-4075.11-014	6	
3115.4	6	Außenkegel	8-4075.11-013	7	
1181.8	18	Hakenspringringe	37 Kr 951	8	
1120.3	6	Scheiben	8-4075.11-022	9	
1010.2	6	Sicherungsbleche	8-4075.11-023	10	
1120.3	6	Rundmuttern	8-4075.11-020	11	
Erburit mit Gewebe	1	Dichtring	8-4075.10-212	12	
Erburit mit Gewebe	2	Dichtringe	8-4075.10-213	13	
1120.3	16	Bl. Scheiben	6,4 DIN 125	14	
1100.2	16	Sechskantmuttern	M 6 AGGN 14487.2	15	
	1	**Abfanggeschirr** ausschließlich der Ortsnummern 17 bis 19	**8-4129.11-U 01**	**16**	
1120.3	4	Spannschloßhülsen	8-4075.11-015	17	
1120.3	4	Bolzen	8-4075.11-016	18	
1120.3	4	Scheiben	8-4075.11-021	19	
	1	**Vollständiger Haltegurt**	**8-4129.11-U 02**	**20**	
		wahlweise auch			
		Obergurt	8-4129.11-U 03		
		mit Untergurt	8-4129.11-U 04		

Unbefugte Verwendung ist strafbar und macht schadenersatzpflichtig

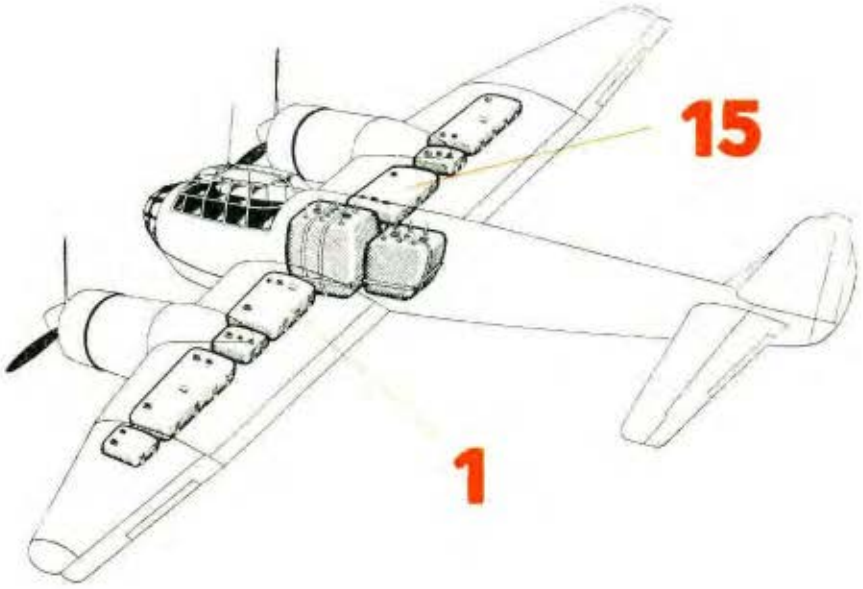

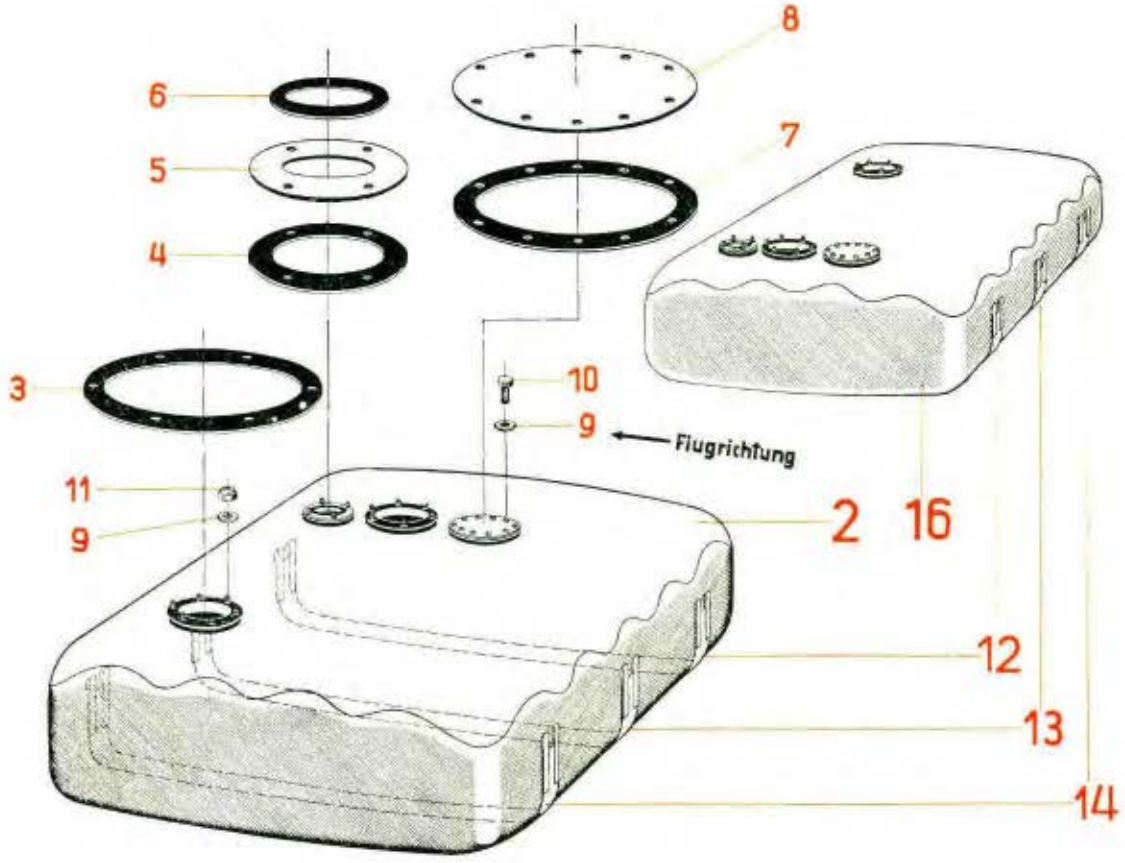

Unbefugte Verwendung ist strafbar und macht schadenersatzpflichtig

Geschützte Betriebsstoffbehälter

Werkstoff	Stück	Benennung	Ersatzteil-Nr.	Orts-Nr.	Bemerkung
	1	**Vollständiger linker Kraftstoffbehälter** bestehend aus den Ortsnummern 2 bis 14	**8-4077 C**	**1**	
	1	**Umhüllter linker Behälter** einschließlich der Ortsnummern 3 bis 11	**8-4077.10**	**2**	
Erburit mit Gewebe	2	Dichtringe	8-4075.10-213	3	
Erburit mit Gewebe	1	Dichtring	8-4075.10-212	4	
3115.4	1	Druckring	8-4038.10-110	5	
Erburit	1	Dichtring	61×2 RaN 88104.2	6	
Erburit mit Gewebe	1	Dichtring	8-4077.10-199	7	
3115.4	1	Blindscheibe	8-4077.10-198	8	
1120.3	26	Scheiben	6,4 DIN 125	9	
1120.3	10	Sechskantschrauben	8-4048.10-089	10	
1100.2	16	Sechskantmuttern	M 6 AGGN 14487.2	11	
	1	**Traggurt (bezeichnet mit „Gurt 1")**	**8-4077.11-U 01**	**12**	
	1	**Traggurt (bezeichnet mit „Gurt 2")**	**8-4077.11-U 02**	**13**	
	1	**Traggurt (bezeichnet mit „Gurt 3")**	**8-4077.11-U 03**	**14**	
	1	**Vollständiger rechter Kraftstoffbehälter** (spiegelgleich zu Ortsnummer 1)	**8-4077 D**	**15**	
	1	**Umhüllter rechter Behälter** (spiegelgleich zu Ortsnummer 2) Untergruppen und Einzelteile hierzu wie für Ortsnummer 1	**8-4077.20**	**16**	

Unbefugte Verwendung ist strafbar und macht schadenersatzpflichtig

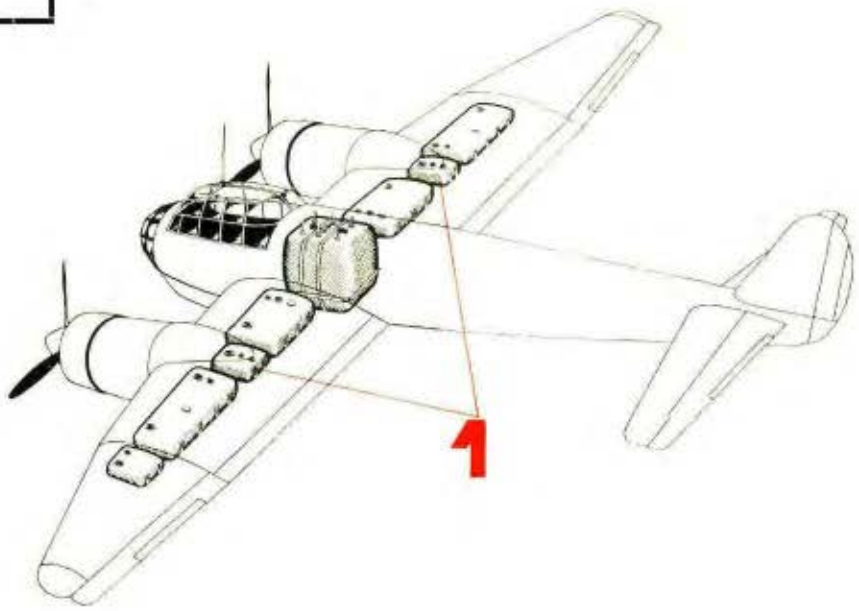

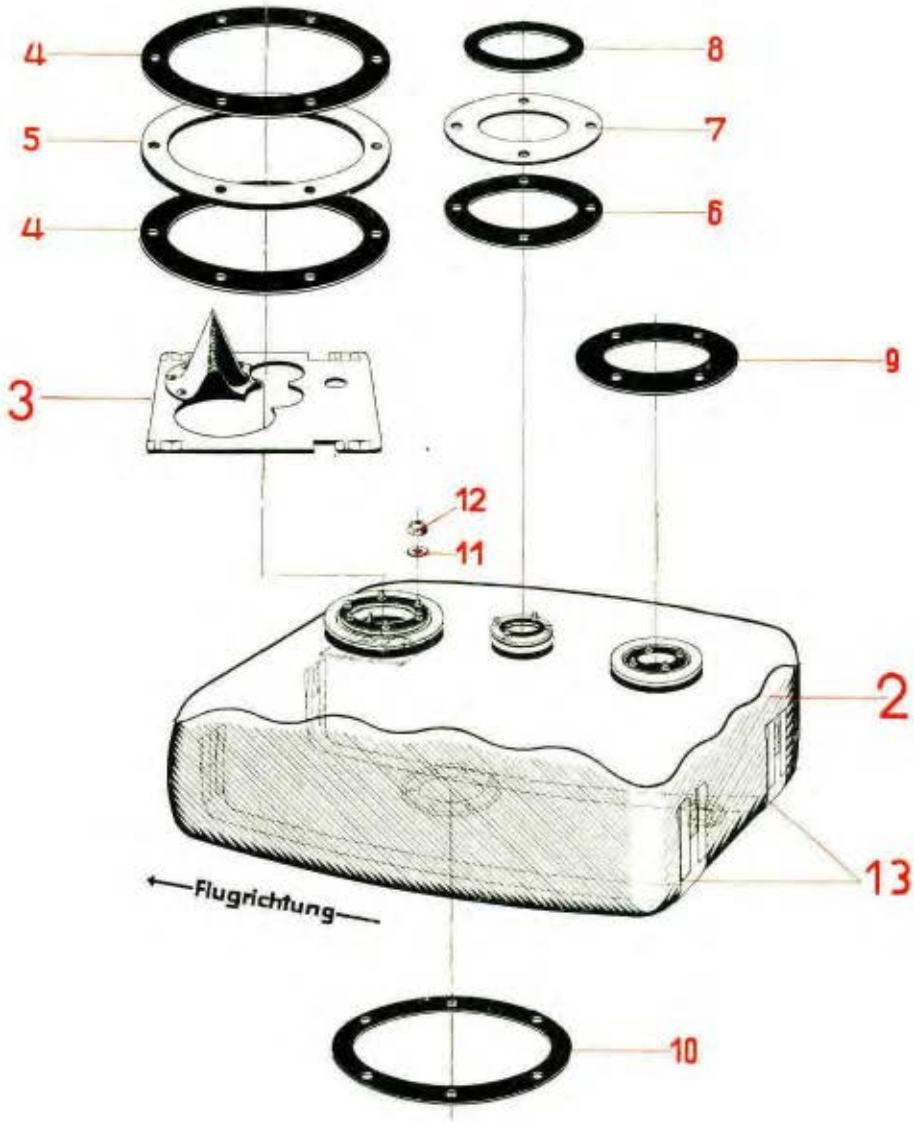

Unbefugte Verwendung ist strafbar und macht schadenersatzpflichtig

Geschützte Betriebsstoffbehälter

Werkstoff	Stück	Benennung	Ersatzteil-Nr.	Orts-Nr.	Bemerkung
	2	**Vollständige Schmierstoffbehälter [redacted]** bestehend aus den Ortsnummern 2 bis 13	**8-4078 C**	**1**	
	2	**Umhüllte Behälter** einschließlich der Ortsnummern 3 bis 12	**8-4078.10**	**2**	
	2	**Ölentschäumer**	**8-4078.10-U06**	**3**	
Gumonil mit Gewebe	4	Dichtringe	8-4078.10-105	4	
3115.4	2	Zwischenringe	8-4078.10-104	5	
Gumonil mit Gewebe	2	Dichtringe	8-4078.10-114	6	
3115.4	2	Druckringe	8-4038.10-110	7	
Gumonil	2	Dichtringe	61×2 RaN 88104.5	8	
Gumonil mit Gewebe	2	Dichtringe	8-4078.10-113	9	
Gumonil mit Gewebe	2	Dichtringe	8-4078.10-106	10	
1120.3	40	Bl. Scheiben	6,4 DIN 125	11	
1100.2	40	Sechskantmuttern	M6 AGGN 14487.2	12	
	4	**Traggurte**	**8-4078.11-U01**	**13**	

Unbefugte Verwendung ist strafbar und macht schadenersatzpflichtig

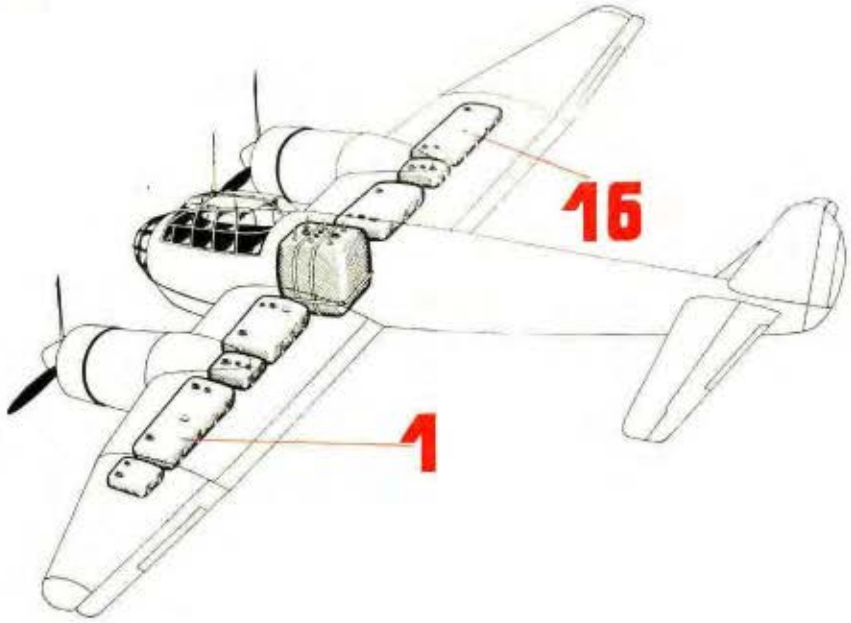

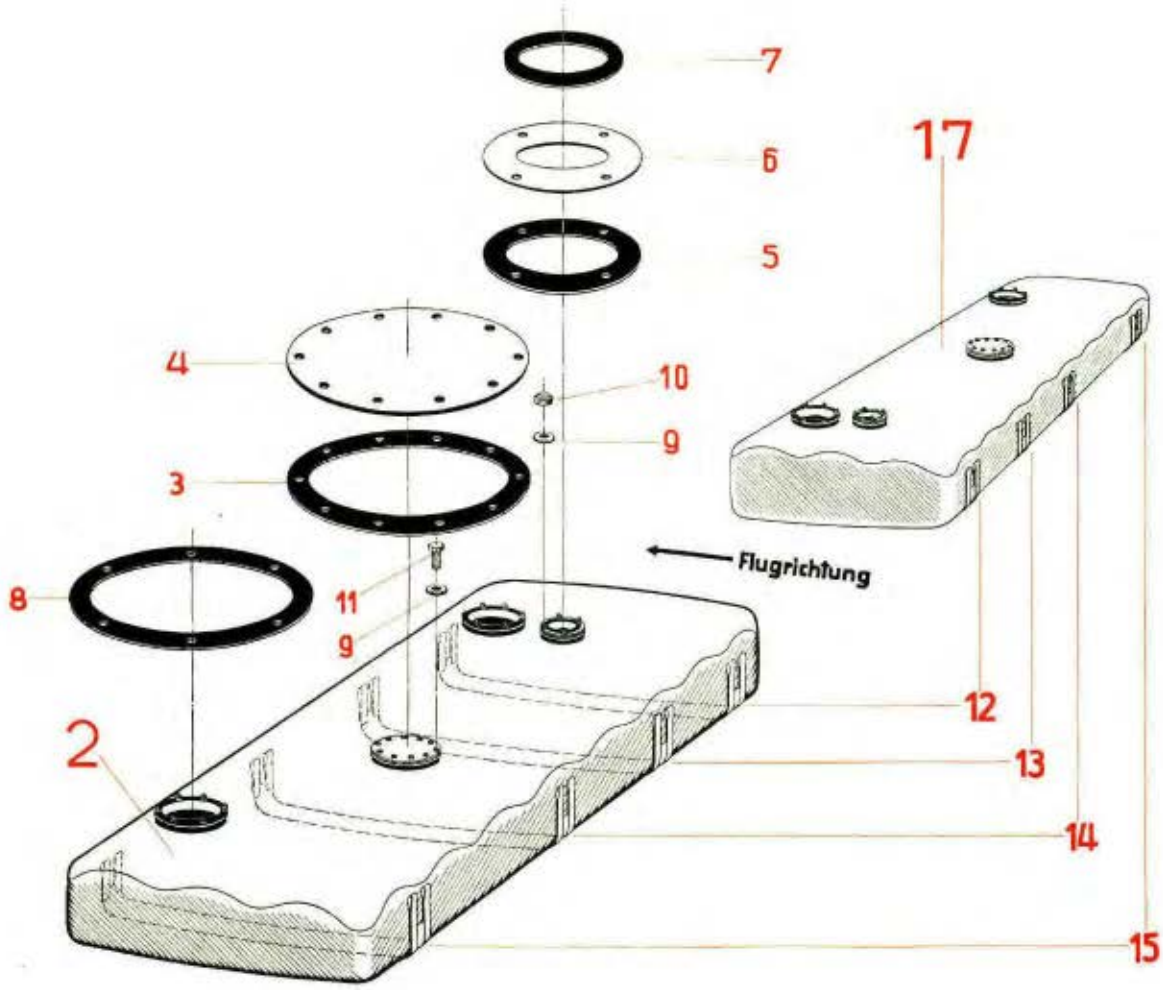

Unbefugte Verwendung ist strafbar und macht schadenersatzpflichtig

Geschützte Betriebsstoffbehälter

Werkstoff	Stück	Benennung	Ersatzteil-Nr.	Orts-Nr.	Bemerkung
	1	**Vollständiger linker Kraftstoffbehälter** bestehend aus den Ortsnummern 2 bis 15	**8-4076 A**	**1**	
	1	**Umhüllter linker Behälter** einschließlich der Ortsnummern 3 bis 11	**8-4076.10**	**2**	
Erburit mit Gewebe	1	Dichtring	8-4077.10-199	3	
3115.4	1	Blindscheibe	8-4077.10-198	4	
Erburit mit Gewebe	1	Dichtring	8-4075.10-212	5	
3115.4	1	Druckring	8-4038.10-110	6	
Erburit	1	Dichtring	61×2 RaN 88104.2	7	
Erburit mit Gewebe	2	Dichtringe	8-4075.10-213	8	
1120.3	26	Scheiben	6,4 DIN 125	9	
1100.2	16	Sechskantmuttern	M 6 AGGN 14487.2	10	
1120.3	10	Sechskantschrauben	8-4048.10-089	11	
	1	**Traggurt (bezeichnet mit „Gurt 1")**	**8-4076.11-U 01**	**12**	
	1	**Traggurt (bezeichnet mit „Gurt 2")**	**8-4076.11-U 02**	**13**	
	1	**Traggurt (bezeichnet mit „Gurt 3")**	**8-4076.11-U 03**	**14**	
	1	**Traggurt (bezeichnet mit „Gurt 4")**	**8-4076.11-U 04**	**15**	
	1	**Vollständiger rechter Kraftstoffbehälter** (spiegelgleich zu Ortsnummer 1)	**8-4076 B**	**16**	
	1	**Umhüllter rechter Behälter** (spiegelgleich zu Ortsnummer 2) Untergruppen und Einzelteile hierzu wie für Ortsnummer 1	**8-4076.20**	**17**	

Unbefugte Verwendung ist strafbar und macht schadenersatzpflichtig

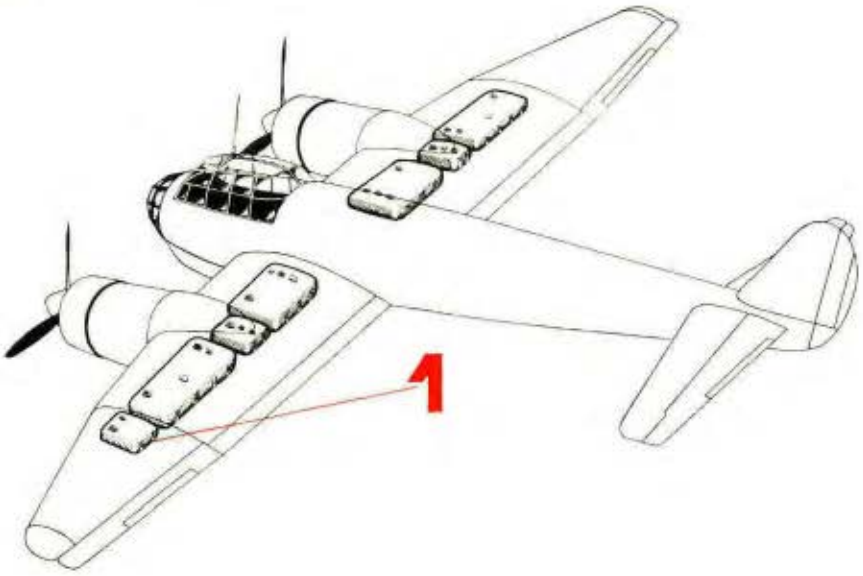

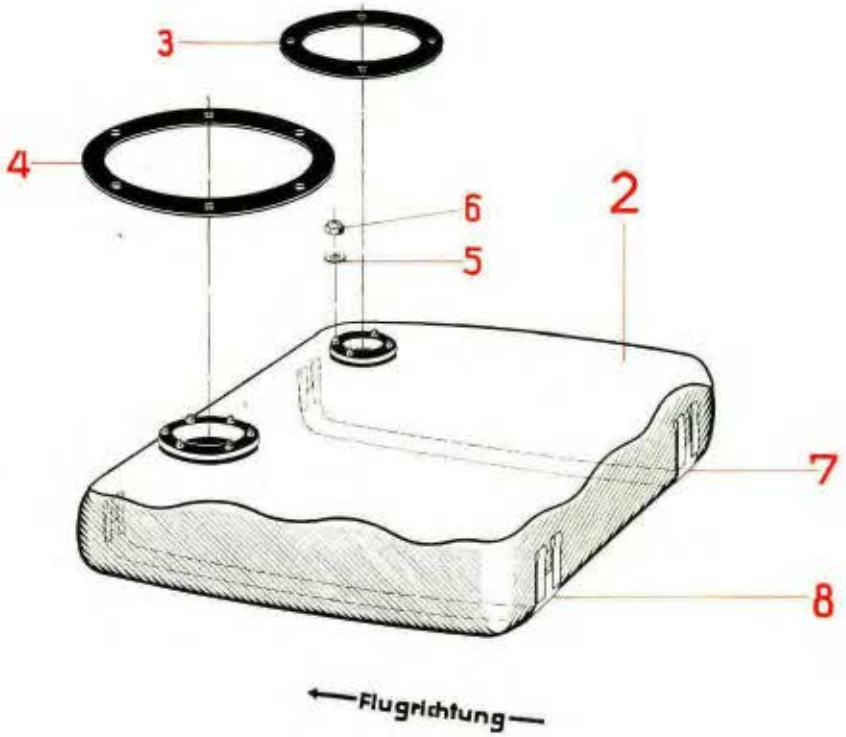

Unbefugte Verwendung ist strafbar und macht schadenersatzpflichtig

Geschützte Betriebsstoffbehälter

Werkstoff	Stück	Benennung	Ersatzteil-Nr.	Orts-Nr.	Bemerkung
	1	**Vollständiger ~~Kraftstoffbehälter~~ Schmierstoffbehälter** bestehend aus den Ortsnummern 2 bis 8	**8-4078 B**	**1**	
	1	**Umhüllter Behälter** einschließlich der Ortsnummern 3 bis 6	**8-4078.20**	**2**	
Gumonil mit Gewebe	1	Dichtring	8-4078.10-114	3	
Gumonil mit Gewebe	1	Dichtring	8-4078.10-106	4	
1120.3	10	Bl. Scheiben	6,4 DIN 125	5	
1100.2	10	Sechskantmuttern	M 6 AGGN 14487.2	6	
	1	**Befestigungsgurt (bezeichnet mit „Gurt 1")**	**8-4078.21-U01**	**7**	
	1	**Befestigungsgurt (bezeichnet mit „Gurt 2")**	**8-4078.21-U02**	**8**	

Unbefugte Verwendung ist strafbar und macht schadenersatzpflichtig

Juli 1943

Deckblätter Nr. 85—179 *)

zur

Ju 88 A-4 Ersatzteil-Liste
Konstr.-Gruppe 7: Triebwerksanlage

Ausgabe 1941

Die Deckblätter sind an der betr. Stelle (Baugruppe, Bild bzw. Seite, Orts-Nr.) in die Ersatzteil-Liste einzukleben bzw. handschriftlich nachzutragen. Das Verzeichnis der Ersatzteil-Nummern wird später berichtigt

---

Deckblatt	Nr. 127	Baugruppe	708,	Bild	3		
„	„ 128	„	708,	Seite	6		
„	„ 129	„	708,	„	6		
„	„ 130	„	708,	Bild	4		
„	„ 131	„	739,	Seite	3		
„	„ 132	„	739,	„	8		
„	„ 133	„	739,	„	10		
„	„ 134	„	739,	„	18		
„	„ 135	„	739,	„	18		
„	„ 136	„	739,	„	19		
„	„ 137	„	739,	„	22		
„	„ 138	„	739,	„	23		
„	„ 139	„	739,	„	23		
„	„ 140	„	739,	„	28		
„	„ 141	„	739,	„	30		
„	„ 142	„	739,	„	30		
„	„ 143	„	739,	„	31		
„	„ 144	„	739,	„	34		
„	„ 145	„	739,	„	35		
„	„ 146	„	739,	„	35		
„	„ 147	„	739,	„	39		
„	„ 148	„	7001,	„	1		
„	„ 149	„	7001,	Bild	1		
„	„ 150	„	7002,	„	3		
„	„ 151	„	7002,	Seite	5		
„	„ 152	„	7002,	„	5		
„	„ 153	„	7002,	„	5		

Deckblatt	Nr. 154	Baugruppe	7002,	Seite	5		
„	„ 155	„	7002,	„	5		
„	„ 156	„	7002,	Bild	4		
„	„ 157	„	7200,	Seite	32		
„	„ 158	„	7200,	„	32		
„	„ 159	Fertig-Gruppe	8-1009 A-1 trop,		Seite	4	
„	„ 160	„	8-1009 A-1 trop,		„	19	
„	„ 161	„	8-1009 A-1 trop,		„	21	
„	„ 162	„	8-1009 A-1 trop,		„	24	
„	„ 163	„	8-1009 A-1 trop,		„	24	
„	„ 164	Baugruppe	708,	Seite	1		
„	„ 165	„	708,	„	4		
„	„ 166	„	708,	„	4		
„	„ 167	„	708,	„	6		
„	„ 168	„	708,	„	7		
„	„ 169	„	7001,	„	1		
„	„ 170	„	7002,	„	1		
„	„ 171	„	7002,	„	3		
„	„ 172	„	7002,	„	5		
„	„ 173	„	7002,	„	6		
„	„ 174	„	7200,	„	46		
„	„ 175	Fertig-Gruppe	8-1009 A-1 trop,		Seite	17	
„	„ 176	„	8-1009 A-1 trop,		„	18	
„	„ 177**)	Baugruppe	708,	Seite	8		
„	„ 178**)	„	7001,	„	2		
„	„ 179**)	„	7002,	„	7		

*) Deckblatt Nr. 85 bis 126 gehören zur Ju 88 A-1, A-5 Ersatzteil-Liste und sind gesondert zusammengestellt.

**) Gegen die entspr. Seiten auswechseln.

Deckblatt Nr. 127	In Baugruppe 708, Bild 3, ist Orts-Nr. „23" in **„23; 27a"** zu erweitern.
Deckblatt Nr. 128	In Baugruppe 708, Seite 6, Orts-Nr. 22 ändern in: „hierzu Orts-Nr. 23-37a **und 42-46"**
Deckblatt Nr. 129	In Baugruppe 708, Seite 6, ist bei Orts-Nr. 31 in Spalte Benennung hinzuzufügen: **„(Behelf siehe Orts-Nr. 42)"**
Deckblatt Nr. 130	In Baugruppe 708, Bild 4, ist Orts-Nr. „31" in **„31; 42"** zu erweitern.
Deckblatt Nr. 131	In Baugruppe 739, Seite 3, ist die Ersatzteil-Nr. für die Orts-Nr. 68 von „0,1 DBU N 18404.3" in **„1,0** DBU N 18404.3" zu ändern.

Deckblätter Nr. 132-158 zur Ju 88 A-4 Ersatzteil-Liste

Deckblatt Nr. 132 In Baugruppe 739, Seite 8, ist die Stückzahl für die Orts-Nr. 47 von „3" in **„6"** zu ändern.

Deckblatt Nr. 133 In Baugruppe 739, Seite 10, ist die Stückzahl für die Orts-Nr. 75 von „4" in **„5"** zu ändern.

Deckblatt Nr. 134 In Baugruppe 739, Seite 18, ist die Ersatzteil-Nr. für die Orts-Nr. 10 von „Ju N 87688-2" in **„M 24 x 0,75 Ju N 14413"** zu ändern.

Deckblatt Nr. 135 In Baugruppe 739, Seite 18, ist bei Orts-Nr. 18 und 19 in Spalte Benennung hinzuzufügen: **„(Einzelersatzteile hierzu siel im Anhang)"**

Deckblatt Nr. 136 In Baugruppe 739, Seite 19, ist die Ersatzteil-Nr. für die Orts-Nr. 24 von „Ju N 87688-2" in **„M 24 x 0,75 Ju N 14413"** zu ändern.

Deckblatt Nr. 137 In Baugruppe 739, Seite 22, Orts-Nr. 23 in Spalte Benennung „300" in **„280"** ändern.

Deckblatt Nr. 138 In Baugruppe 739, Seite 23, Orts-Nr. 30 in Spalte Benennung „300" in **„280"** ändern.

Deckblatt Nr. 139 In Baugruppe 739, Seite 23, Orts-Nr. „35" 1 Zeile höher setzen (gehört zu Schlauchleitung) und in Spalte Benennung „500" **„450"** ändern.

Deckblatt Nr. 140 In Baugruppe 739, Seite 28, Orts-Nr. „90" 2 Zeilen tiefer setzen (gehört zu Schlauchleitung) und in Spalte Benennung „500" **„450"** ändern.

Deckblatt Nr. 141 In Baugruppe 739, Seite 30, ist die Ersatzteil-Nr. für die Orts-Nr. 10 von „Ju N 87688-2" in **„M 24 x 0,75 Ju N 14413"** zu ändern.

Deckblatt Nr. 142 In Baugruppe 739, Seite 30, ist bei Orts-Nr. 18 und 19 in Spalte Benennung hinzuzufügen: **„(Einzelersatzteile hierzu siel im Anhang)"**

Deckblatt Nr. 143 In Baugruppe 739, Seite 31, ist die Ersatzteil-Nr. für die Orts-Nr. 24 von „Ju N 87688-2" in **„M 24 x 0,75 Ju N 14413"** zu ändern.

Deckblatt Nr. 144 In Baugruppe 739, Seite 34, Orts-Nr. 23 in Spalte Benennung „300" in **„280"** ändern.

Deckblatt Nr. 145 In Baugruppe 739, Seite 35, Orts-Nr. 30 in Spalte Benennung „300" in **„280"** ändern.

Deckblatt Nr. 146 In Baugruppe 739, Seite 35, Orts-Nr. 35 in Spalte Benennung „500" in **„425"** ändern.

Deckblatt Nr. 147 In Baugruppe 739, Seite 39, Orts-Nr. 90 in Spalte Benennung „400" in **„375"** ändern.

Deckblatt Nr. 148 In Baugruppe 7001, Seite 1, Orts-Nr. 12, Ersatzteil-Nr. von „88.7001-0804" in „88.7001-**0805**" ändern.

Deckblatt Nr. 149 In Baugruppe 7001, Bild 1 (2 x) ist zu erweitern:
Orts-Nr. „24" in „24; **50"**
„ „ „25" in „25; **51"**
„ „ „27; 28" in „27; 28; **52"**

Deckblatt Nr. 150 In Baugruppe 7002, Bild 3, ist die Orts-Nr. „23" in **„23; 27a"** zu erweitern.

Deckblatt Nr. 151 In Baugruppe 7002, Seite 5, Orts-Nr. 22 ändern in: „hierzu Orts-Nr. 23-37 a **und 42-46"**

Deckblatt Nr. 152 In Baugruppe 7002, Seite 5, ist die Stückzahl für die Orts-Nr. 27 von „8" in **„4"** zu ändern.

Deckblatt Nr. 153 In Baugruppe 7002, Seite 5, ist die Stückzahl für die Orts-Nr. 29 von „4" in **„2"** zu ändern.

Deckblatt Nr. 154 In Baugruppe 7002, Seite 5, ist die Stückzahl für die Orts-Nr. 30 von „16" in **„8"** zu ändern.

Deckblatt Nr. 155 In Baugruppe 7002, Seite 5, ist bei Orts-Nr. 31 in Spalte Benennung hinzuzufügen: **„(Behelf siehe Orts-Nr. 42)"**

Deckblatt Nr. 156 In Baugruppe 7002, Bild 4, ist Orts-Nr. 31 in **„31; 42"** zu erweitern.

Deckblatt Nr. 157 In Baugruppe 7200, Seite 32, ist für Orts-Nr. 48 die Ersatzteil-Nr. von „M 6 x 10 Lg N 14179" in „M 6 x**14** Lg N 14179" zu ände

Deckblatt Nr. 158 In Baugruppe 7200, Seite 32, ist für Orts-Nr. 50 die Ersatzteil-Nr. von „6,2 x 4 Ju N 17018" in „6,2 x**2** Ju N 17018" zu ände

Deckblätter Nr. 159-169 zur Ju 88 A-4 Ersatzteil-Liste

Deckblatt Nr. 159 — In Fertig-Gruppe 8-1009 A-1 trop, Seite 4, ist die Ersatzteil-Nr. für Orts-Nr. 58 von „1,8 x 1015 Ju N 15527" in „1,8 x **1000** Ju N15527" zu ändern.

Deckblatt Nr. 160 — In Fertig-Gruppe 8-1009 A-1 trop, Seite 19, Orts-Nr. 60, Ersatzteil-Nr. „8800-70053" in „8800-**70605**" ändern.

Deckblatt Nr. 161 — In Fertig-Gruppe 8-1009 A-1 trop, Seite 21, Orts-Nr. 21 in Spalte Benennung „600" in „**620**" ändern.

Deckblatt Nr. 162 — In Fertig-Gruppe 8-1009 A-1 trop, Seite 24, Orts-Nr. 3 und 4, Ersatzteil-Nr. „(127-1311 A)" in „(127-1311 **B**)" ändern.

Deckblatt Nr. 163 — In Fertig-Gruppe 8-1009 A-1 trop, Seite 24, Orts-Nr. 5, Ersatzteil-Nr. und Bem. ändern in:
(127-1311 **B**) Fl 20240-**71**
Länge **71** cm

Deckblatt Nr. 164 Baugr. 708 Seite 1 Orts-Nr. 8-10		1	**Vorderer Düsensatz, links, vollst.** einschl. Orts-Nr. 9 und 10	**88.706-36**	**8**	
		2	Beilage	88.706-3602	9	
	Eisen/Asb.	2	Dichtung (Lief. Jumo)	(9-211.400-186)	10	wahlweise
	Kupfer/Asb.	2	„ („ „)	(9-211.400-089)		
	Alum./Asb.	2	„ („ „)	(9-211.400-182)		
Deckblatt Nr. 165 Baugr. 708 Seite 4 Orts-Nr. 13		1	**Halterung 42 o H 8, mit Lagerblech, einbaufertig**	**88.706-23 H 02/..**	**13**	wahlweise
		1	**Halterung 42 o H 8, mit Lagerblech, einbaufertig**	**88.706-23 H 03**		
Deckblatt Nr. 166 Baugr. 708 Seite 4 Orts-Nr. 28 u. 29		1	**Seilrollen-Einbau, vollst.** einschl. Orts-Nr. 24, 25 und 2 Stück Orts-Nr. 27	**88.708-27**	**27a**	wahlweise für Orts-Nr. 23
		1	**Kupplungsseil mit Führungsrohr, vollst.** einschl. Orts-Nr. 29-37	**88.702-25**	**28**	
		1	Führungsrohr 10 x 1 mit 2 Befestigungslaschen, einbaufertig	88.702-2501/...	29	
Deckblatt Nr. 167 Baugr. 708 Seite 6 Orts-Nr. 12-14		1	Kappe für Sogpumpe	88.708-06 H 02	12	
			„ „ „ (Behelf)	88.708-32		
		1	Rohrkrümmer	88.706-61 H 05	13	
			„ (Behelf)	88.706-6113		
		1	„	88.702-23 H 10	14	
Deckblatt Nr. 168 Baugr. 708 Seite 7 nach Orts-Nr. 41		1	**Halterung, vollst.** (Behelf für Orts-Nr. 31) einschl. Orts-Nr. 43-46	**88.708-07 H 01**	**42**	
		1	Rohrschelle (ohne Schraube)	62 Ju N 15803	(43)	
		1	„ („ „)	82 Ju N 15803	(44)	
		2	Linsenschraube	M 5 x 50 DIN 85[1])	(45)	
	Conti OPX 18	nach Bedarf	Gummibeilage	15 Ju N 15811	(46)	
Deckblatt Nr. 169 Baugr. 7001 Seite 1 Orts-Nr. 23 u. 24		1	**Labyrinthfilter LFJ** (Hz: 1 M 22845 c) (Lief.: Delbag)	**88.7001-1101**	**23**	aus 88.7001-11
		1	**Ansaugtrichter mit Umschaltklappe und Sieb, vollst.** (Behelf siehe Orts-Nr. 50)	**88.7001-07**	**24**	

Deckblätter Nr. 170-174 zur Ju 88 A-4 Ersatzteil-Liste

Deckblatt Nr. 170 Baugr. 7002 Seite 1 Orts-Nr. 8-10		1	**Vorderer Düsensatz, links, vollst.** einschl. Orts-Nr. 9 und 10	**88.706-36**	8	
		2	Beilage	88.706-3602	9	
	Eisen/Asb.	2	Dichtung (Lief. Jumo)	(9-211.400-186)		
	Kupfer/Asb.	2	„ („ „) wahlweise	(9-211.400-089)	10	
	Alum./Asb.	2	„ („ „)	(9-211.400-182)		
Deckblatt Nr. 171 Baugr. 7002 Seite 3 Orts-Nr. 28 u. 29		1	**Seitrollen-Einbau, vollst.** einschl. Orts-Nr. 24, 25 und 2 Stück Orts-Nr. 27	**88.708-27**	**27a**	wahlweise für Orts-Nr. 23
		1	**Kupplungsseil mit Führungsrohr, vollst.** einschl. Orts-Nr. 29-37	**88.702-25**	**28**	
		1	Führungsrohr 10 x 1 mit 2 Befestigungslaschen, einbaufertig	88.702-2501/...	29	
Deckblatt Nr. 172 Baugr. 7002 Seite 5 Orts-Nr. 2-14		1	Kappe für Sogpumpe	88.708-06 H 02	12	
			„ „ „ (Behelf)	88.708-32		
		1	Rohrkrümmer	88.706-61 H 05	13	
			„ (Behelf)	88.706-6113		
		1	„	88.702-23 H 10	14	
Deckblatt Nr. 173 Baugr. 7002 Seite 6 nach Orts-Nr. 41		1	**Halterung, vollst.** (Behelf für Orts-Nr. 31) einschl. Orts-Nr. 43-46	**88.708-07 H 01**	**42**	
		1	Rohrschelle (ohne Schraube)	62 Ju N 15803	(43)	
		1	„ („ „)	82 Ju N 15803	(44)	
		2	Linsenschraube	M 5 x 50 DIN 85[1])	(45)	
	Conti OPX 1R	nach Bedarf	Gummibeilage	15 Ju N 15811	(46)	
Deckblatt Nr. 174 Baugr. 7200 Seite 46 Orts-Nr. 3		1	**Halterungsbock, links, vollst.**	**88.723-218**	3	wahlweise
		1	„ „ „	**88.791-225**		
		1	„ **rechts** „	**88.723-220**		
		1	„ „ „	**88.791-230**		

Deckblatt Nr. 175 zur Ju 88 A-4 Ersatzteil-Liste

Deckblatt Nr. 175 Fertig-Gruppe 8-1009 A-1 trop Seite 17 Orts-Nr. 1-18

		Heizungsanlage im Triebwerk, vollst. bestehend aus Orts-Nr. 2-21	**88.967-Z 06**	**1**	vgl. Bild 1 Orts-Nr. 15
	1	**Sicherheitslufterhitzer SL I mit Auspuffdüse** (Lief.: Mylau)	**8-7007 A**	**2**	
	1	**Doppeltrichter, vollst.**	**88.966-01**	**3**	wahlweise
	1	" " einschl. Orts-Nr. 4	**88.967-32**		
Metall Asbest Gummi	1	Dichtung 376 x 96/340 x 60 x 1,2 dick	88.966-0104	4	
		Rohrleitungen hierzu Orts-Nr. 6-10		**(5)**	aus 88.967-28
	1	**Knierohr, vollst.** einschl. Orts-Nr. 7-8c	**88.967-28 H 03**	**6**	
	1	Schlauchbinderband	9 x 610 Lg N 18191	7	
	1	Spanner	9,5 Lg N 18191	8	
	1	Rohrschelle (ohne Schraube)	92 Ju N 15803	(8a)	
	1	Linsenschraube	M 5 x 50 DIN 85	(8b)	
	1	Sechskantmutter mit Fibersicherung	M 5 Lg N 14487.1	(8c)	
		(wahlweise für Orts-Nr. 7 u. 8)			
	1	**Flanschrohr, links, vollst.** einschl. Orts-Nr. 7-8c	**88.967-28 H 01**		
		Flanschrohr, links, vollst. (1. Behelf) einschl. Orts-Nr. 7, 8 und 9a-9c	**88.967-28 H 04**	**9**	
		Flanschrohr, links, vollst. (2. Behelf) einschl. Orts-Nr. 7, 8 und 9a-9c	**88.967-28 H 06**		
	1	Rohrschelle	88.967-3005	(9a)	
	1	Linsenschraube M 5 x 50	88.757-02.165	(9b)	
	1	Sechskantmutter mit Fibersicherung	M 5 Lg N 14487.1	(9c)	
		(wahlweise für Orts-Nr. 7 u. 8)			
	1	**Flanschrohr, rechts, vollst.** einschl. Orts-Nr. 7-8c	**88.967-28 H 02**	**10**	
		Flanschrohr, rechts, vollst. (Behelf) einschl. Orts-Nr. 7, 8 und 9a-9c	**88.967-28 H 05**		
	1	**Metallschlauch, vollst.** einschl. Orts-Nr. 7, 8, 9a-9c, 12 und 13	**88.967-31**	**11**	
	1	Aluminiumschlauch 200 lang NW 80 mit Asbesteinlage (Lief.: Jakob)	88.967-3102	12	
	1	Verschlußkappe	88.966-03 H 01	13	
	2	**Metallschlauch, vollst.** einschl. Orts-Nr. 7, 8, 9a-9c, 13 und 15	**88.967-30**	**14**	
	1	Aluminiumschlauch 165 lang NW 80 mit Asbesteinlage (Lief.: Jakob)	88.967-3002	15	

Deckblatt Nr. 176 zur Ju 88 A-4 Ersatzteil-Liste

Deckblatt Nr. 176 Fertig-Gruppe 8-1009 A-1 trop Seite 18 Orts-Nr. 19-44

		Verbindungsteile hierzu Orts-Nr. 17-20 c		**(16)**	aus 88.967-29
	18	Sechskantschraube	M 6 x 15 Lg N 14180.1	17	
	18	Sechskantmutter, verzinkt	M 6 Lg N 14483.1	18	
	2	Schlauchbinderband | wahlweise Orts-Nr. 20 a-20 c	9 x 610 Lg N 18191	19	
	2	Spanner | wahlweise Orts-Nr. 20 a-20 c	9,5 Lg N 18191	20	
	2	Rohrschelle (ohne Schraube) | wahlweise für Orts-Nr. 19 u. 20	82 Ju N 15803	(20a)	
	2	Linsenschraube | wahlweise für Orts-Nr. 19 u. 20	M 5 x 50 DIN 85	(20b)	
	2	Sechskantmutter mit Fibersicherung | wahlweise für Orts-Nr. 19 u. 20	M 5 Lg N 14487.1	(20c)	
		Schema Heizungs- und Entlüftungsanlage im Führerraum und Flügel s. Konstr.-Gr. 9 Heizungs- und Enteisungsanlage	8800-70204	(21)	
		Luftschrauben-Enteisung im Triebwerk, vollst. bestehend aus Orts-Nr. 32-60	**88.967-Z 10**	**31**	vgl. Bild 1 Orts-Nr. 16
		Rohr- und Schlauchleitungen hierzu Orts-Nr. 33-44		**(32)**	aus 88.967-33
	1	**Rohrleitung (Rohr 6 x 1), vollst.** einschl. Orts-Nr. 34-40	**88.967-33 H 04**	**33**	
	1	Flanschdoppelstutzen	4 DIN 7616 L 3	34	
	2	Überwurfmutter	B 4 M 12x1,5 DIN 7606 L 3	(35)	
	2	Stützring	4 MAFN 18345	(36)	
	2	Dichtkegel, abgesetzt	4 MAFN 18334.1	(37)	
	1	Doppelstutzen	B 4 DIN 7611 L 3	38	
	3	Schelle, einseitige Befestigung	8 Ju N 15802	39	
Conti OPX 18	nach Bedarf	Beilage für Schelle	10 Ju N 15811	(40)	
		a) Bei Einbau der VS-11 Luftschraube			
	1	**Rohrleitung (Rohr 6 x 1), vollst.** einschl. je 1 Stück Orts-Nr. 35-37	**88.967-33 H 01**	**41**	
		b) Bei Einbau der VDM-Luftschraube	1. Deckblatt zu		
	1	**Schlauchleitung (4 x 220 Ro N 18107.2), vollst.** einschl. Orts-Nr. 38 und 42	**88.967-33 H 05**		Nur bei Ju 88 D-5
	1	Schild	93-48 Ju N 16607	(42)	
	1	**Schlauchleitung (4 x 795 Ro N 18107.2), vollst.** einschl. Orts-Nr. 42	**88.967-33 H 03**	**43**	
	1	**Schlauchleitung (4 x 1470 Ro N 18107.2), vollst.** einschl. Orts-Nr. 42	**88.967-33 H 02**	**44**	

Werk-stoff	Stück	Benennung	Ersatzteil-Nr.	Bild: 5 Orts-Nr.	Bem.
	1	**Luftschraube mit Verstellanlage, vollst.**	**88.708-12**	**1**	
		einschl. Orts-Nr. 2-7			
	1	Verstell-Luftschraube VS-11, 3-flügelig (Lief.: Jumo)	9-21024 A-6	2	4)
	1	Drehzahlregler (Lief.: Jumo)	(9-9508 C-2)	3	
	1	Rohrleitungssatz (Lief.: Jumo)	(9-9531 E-1)	4	
	1	Elektromotor (Lief.: Jumo)	(9-9508.50-701.14)	5	
	1	Blindverschlußdeckel	61 Ju N 16423	6	
	4	Linsenschraube	M 4x 8 DIN 85	7	
		Verstellschalter	s. Konstr.-Gr. 9, Elt-Ausrüstung am Gerätetisch	(8)	
		Gerät und Werkzeug für Jumo-Verstell-Luftschraube I. Ordnung	s. Konstr.-Gr. 9, Gerät und Sonderwerkzeug I. Ordnung (Bordwerkzeug)	(10)	
		Gerät und Werkzeug für Jumo-Verstell-Luftschraube II. Ordnung	s. Konstr.-Gr. 9, Gerät und Sonderwerkzeug II. Ordnung	(11)	

Deckblatt Nr. 177

Unbefugte Verwendung ist strafbar und macht schadenersatzpflichtig

4) Für Ju 88 A-14 kommt Luftschraube 9-21024 A-6 jedoch mit Kantenschutz zum Einbau. Diese ist mit einem roten Punkt gekennzeichnet. Noch vorhandene VS-11 Luftschrauben 9-21024 A-3 sind aufzubrauchen. Dabei ist zu beachten, daß je Flugzeug nur VS-11 Luftschrauben gleicher Baureihe Verwendung finden.

JFM-FTVDru
250743
GeSb

Deckblatt Nr. 178

Werkstoff	Stück	Benennung	Ersatzteil-Nr.	Bild: 1 Orts-Nr.	Bem.
	1	Befestigungsschelle (für Verdrehungsfeder)	88.7001-0110	28	
	1	Hebel	88.7200-23 H 01	29	
	1	Schutzplatte | miteinander	88.7001-0702	30	
	1	Wabengitter (Lief.: Mylau) | vernietet	9-2250 A	31	
		Lose Einbau- und Befestigungsteile		(32)	aus 88.7001-03
		hierzu Orts-Nr. 33-42	1. Deckblatt zu		
	1	Schellenband	88.707-1207	33	
	2	Schelle 163 ø	88.707-1204	34	
	2	Sechskantschraube	M 5 x 50 Lg N 14180.1	35	
	2	Schelle 163 ø	88.707-1204	36	
Conti OPX 18	2	Gummibeilage, Band 2 x 25	88.7001-0305	37	
	1	Sechskantschraube	M 5 x 50 Lg N 14180.1	38	
	1	„	M 5 x 60 Lg N 14180.1	39	
	8	„	M 6 x 18 Lg N 14180.1	40	
Conti TX 204 ohne Gew.-Einl.	2	Gummibeilage 3 mm dick	88.7001-0301	41	
	2	„ 3 mm „	88.7001-0302	42	
	2	Schlauchbinderband	9 x 1320 Lg N 18191	43	aus 88.7001-11
	2	Spanner	9,5 Lg N 18191	44	
		b) Umbau von Tropen- in Normalausführung			
		nach Ausbau von:			
		Ansaugschacht		21	
		Labyrinthfilter		23	
		Umschaltklappe		25	
		Schutzplatte		30	
		Wabengitter		31	
		wird erforderlich			
	1	Zweiwegerohr (Lief.: Mylau)	9-2249 A	45	aus 88.708-Z 02
	1	Maschensieb („ „) | miteinander	9-2251 A	46	88.708-66
	1	Wabengitter („ „) | vernietet	9-2250 A	47	88.708-67
		Umschaltklappe mit Sieb, vollst.	**88.7001-10**	**50**	
		(Behelf für Orts-Nr. 24)			
		einschl. Orts-Nr. 26, 29-31, 51 u. 52			
	1	Klappe	88.7001-10 H 02	51	
	1	Verdrehungsfeder	88.7001-1002	52	

Unbefugte Verwendung ist strafbar und macht schadenersatzpflichtig

JFM-FTVDru 250743 Sb

Werkstoff	Stück	Benennung	Ersatzteil-Nr.	Bild: 5 Orts-Nr.	Bem.
	1	**Luftschraube mit Verstellanlage, vollst.** einschl. Orts-Nr. 2-7	**88.708-12**	**1**	
	1	Verstell-Luftschraube VS-11, 3-flügelig (Lief.: Jumo)	(9-21024 A-6)	2	4)
	1	Drehzahlregler	(9-9508 C-2)	3	
	1	Rohrleitungssatz — Lief.: Jumo	(9-9531 E-1)	4	
	1	Elektromotor	(9-9508.50-701.14)	5	
	1	Blindverschlußdeckel	61 Ju N 16423	6	
	4	Linsenschraube	M 4 x 8 DIN 85	7	
		Verstellschalter	s. Konstr.-Gr. 9, Elt-Ausrüstung am Gerätetisch	(8)	
		Gerät und Werkzeug für Jumo-Verstellschraube, I. Ordnung	s. Konstr.-Gr. 9, Gerät und Sonderwerkzeug I. Ordnung (Bordwerkzeug)	(10)	
		Gerät und Werkzeug für Jumo-Verstellschraube, II. Ordnung	s. Konstr.-Gr. 9, Gerät und Sonderwerkzeug II. Ordnung	(11)	

Deckblatt Nr. 179

Unbefugte Verwendung ist strafbar und macht schadenersatzpflichtig

4) Für Ju 88 A-14 kommt Luftschraube 9-21024 A-6 jedoch mit Kantenschutz zum Einbau. Diese ist mit einem roten Punkt gekennzeichnet. Noch vorhandene VS-11 Luftschrauben 9-21024 A-3 sind aufzubrauchen. Dabei ist zu beachten, daß je Flugzeug nur VS-11 Luftschrauben gleicher Baureihe Verwendung finden.

Ersatz für Baugruppe 715
Ausgabe September 1941

Inhaltsverzeichnis

Bild	Benennung	Seite
1	**Kühler**	**1**

Unbefugte Verwendung ist strafbar und macht schadenersatzpflichtig

Zur Beachtung! Der bisher auf den **Tabellenseiten** verwendete **Rotdruck** zur Kennzeichnung der sogenannten Truppen-Ersatzteil-Liste **fällt** in dieser Baugruppe **fort.**

IFM-FTVDru
Ga

Kühler

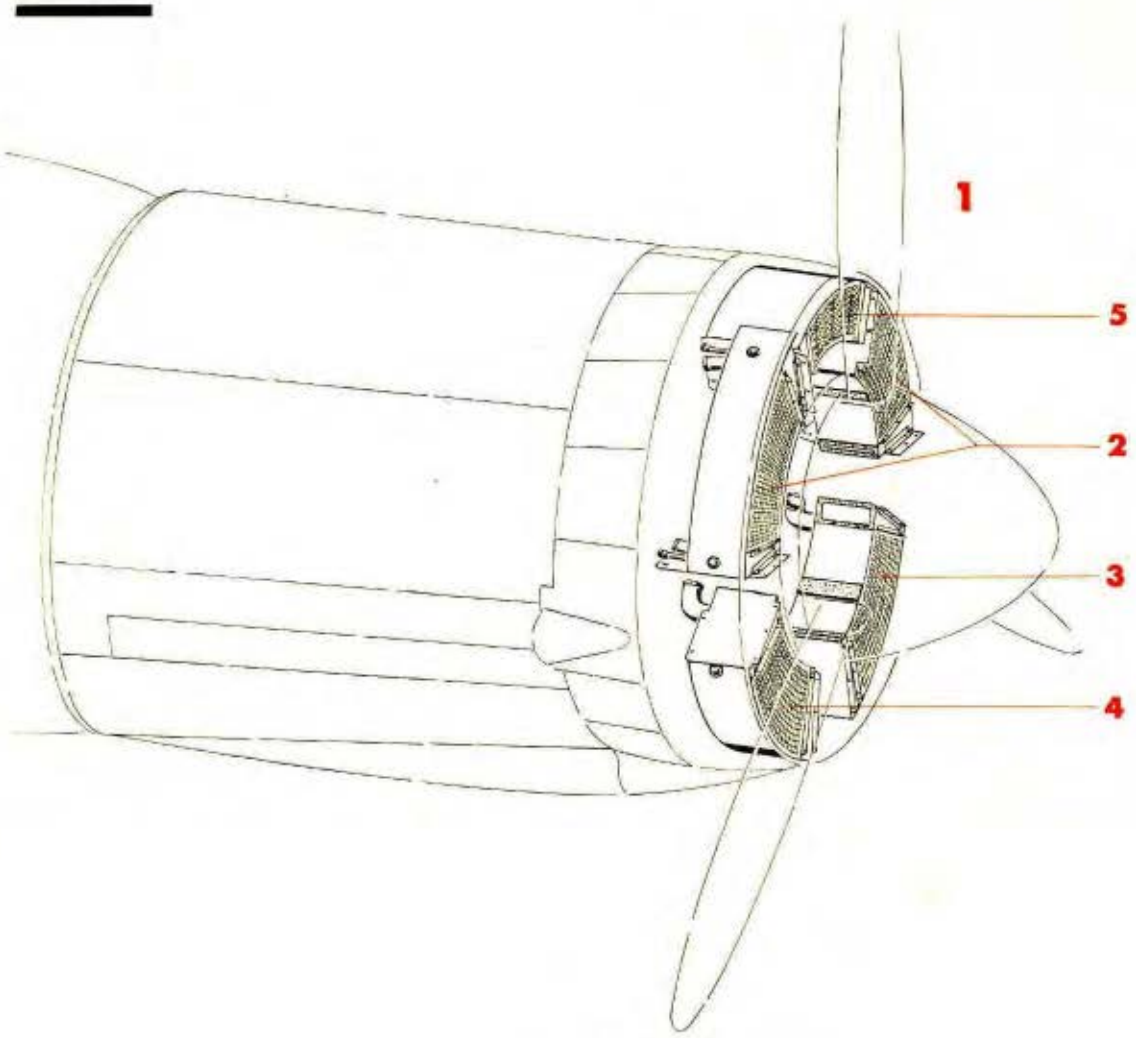

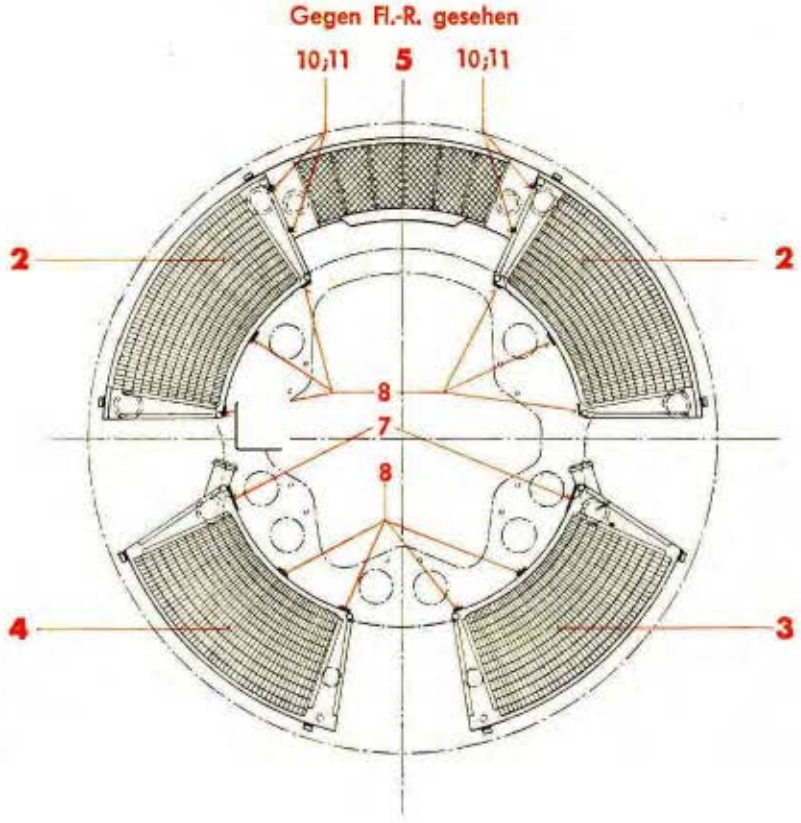

FTVDru
E 88|523

Werkstoff	Stück	Benennung		Ersatzteil-Nr.	Bild: 1 Orts-Nr.	Bem.
	1	**Kühler, vollst.**		**88.715**	**1**	
Leichtmetall	**2**	**Kühler für Kühlstoff, oben**	Lief. SKF-Behr, Stuttgart	**(9-6109.10)**	**2**	
Leichtmetall	**1**	**Kühler für Kühlstoff, unten, links**	Lief. SKF-Behr, Stuttgart	**(9-6109.30)**	**3**	
Leichtmetall	**1**	**Kühler für Kühlstoff, unten, rechts**	Lief. SKF-Behr, Stuttgart	**(9-6109.40)**	**4**	
		wahlweiser Einbau:				
		a) bevorzugt:				
	2	**Kühler für Kühlstoff, oben**	Lief. FIMAG, Finsterwalde NL	**(9-6104.40)**	**(2a)**	Ersatz für Orts-Nr. 2
	1	**Kühler für Kühlstoff, unten, links**	Lief. FIMAG, Finsterwalde NL	**(9-6104.60)**	**(3a)**	Ersatz für Orts-Nr. 3
	1	**Kühler für Kühlstoff, unten, rechts**	Lief. FIMAG, Finsterwalde NL	**(9-6104.50)**	**(4a)**	Ersatz für Orts-Nr. 4
		b) bei Nichttropenverwendung:				
Schwermetall	**2**	**Kühler für Kühlstoff, oben**	Lief. SKF-Behr, Stuttgart	**(9-6101.10)**	**(2b)**	Ersatz für Orts-Nr.2a
Schwermetall	**1**	**Kühler für Kühlstoff, unten, links**	Lief. SKF-Behr, Stuttgart	**(9-6101.30)**	**(3b)**	Ersatz für Orts-Nr.3a
Schwermetall	**1**	**Kühler für Kühlstoff, unten, rechts**	Lief. SKF-Behr, Stuttgart	**(9-6101.40)**	**(4b)**	Ersatz für Orts-Nr.4a
	1	**Schmierstoff-Kühler, vollst.** (Lief. Hugo Junkers-Dessau) (Einzelersatzteile hierzu siehe Anhang)		**(9-6145 A)**	**5**	
	1	**Gummizwischenlage an den Kühlern, vollst.**		**88.715-03**	**(6)**	
		bestehend aus Orts-Nr. 7 und 8				
Conti OPX 18	2	Zwischenlage 2 mm dick		88.715-0303	7	
"	10	" 2 mm "		88 714-0407	8	
		Lose Einbau- und Befestigungsteile		**(aus 88.715-04)**	**(9)**	
		hierzu Orts-Nr. 10 und 11				
	8	Sechskantschraube		M 6 x 15 Lg N 14180.1	10	
	8	Sechskantmutter mit Fibersicherung		M 6 AGGN 14487.1	11	
		Kühlerabdeckung		s. Konstr.-Gr. 9 Betriebsgerät und lose Ausrüstungsteile	**(12)**	

Unbefugte Verwendung ist strafbar und macht schadenersatzpflichtig

Der Reichsminister der Luftfahrt
und Oberbefehlshaber der Luftwaffe

Generalluftzeugmeister
Nr. GL/C - B 2 III - 35450 42/28

Diese Druckschrift: Ersatzteil-Liste für Schwermetall-Schmierstoff-Kühler
Gerät Nr. 9 – 6145 A, Ausgabe November 1941,
ist geprüft und gilt als Dienstanweisung.

Berlin, den 24. 12. 1942.

I. A.: Gebauer
Flieger-Oberstabsingenieur
und Gruppenleiter.

Ersatzteil-Liste

für

Schmierstoff-Kühler

Schwermetall für 9–211 F in Ju 88 A–4

Gerät Nr. 9–6145 A

Ausgabe November 1941

HUGO JUNKERS WERKE G.M.B.H.
WERK KALORIMETERBAU DESSAU

Dü. 541. 1000. 943. L.0132. 1980.3.

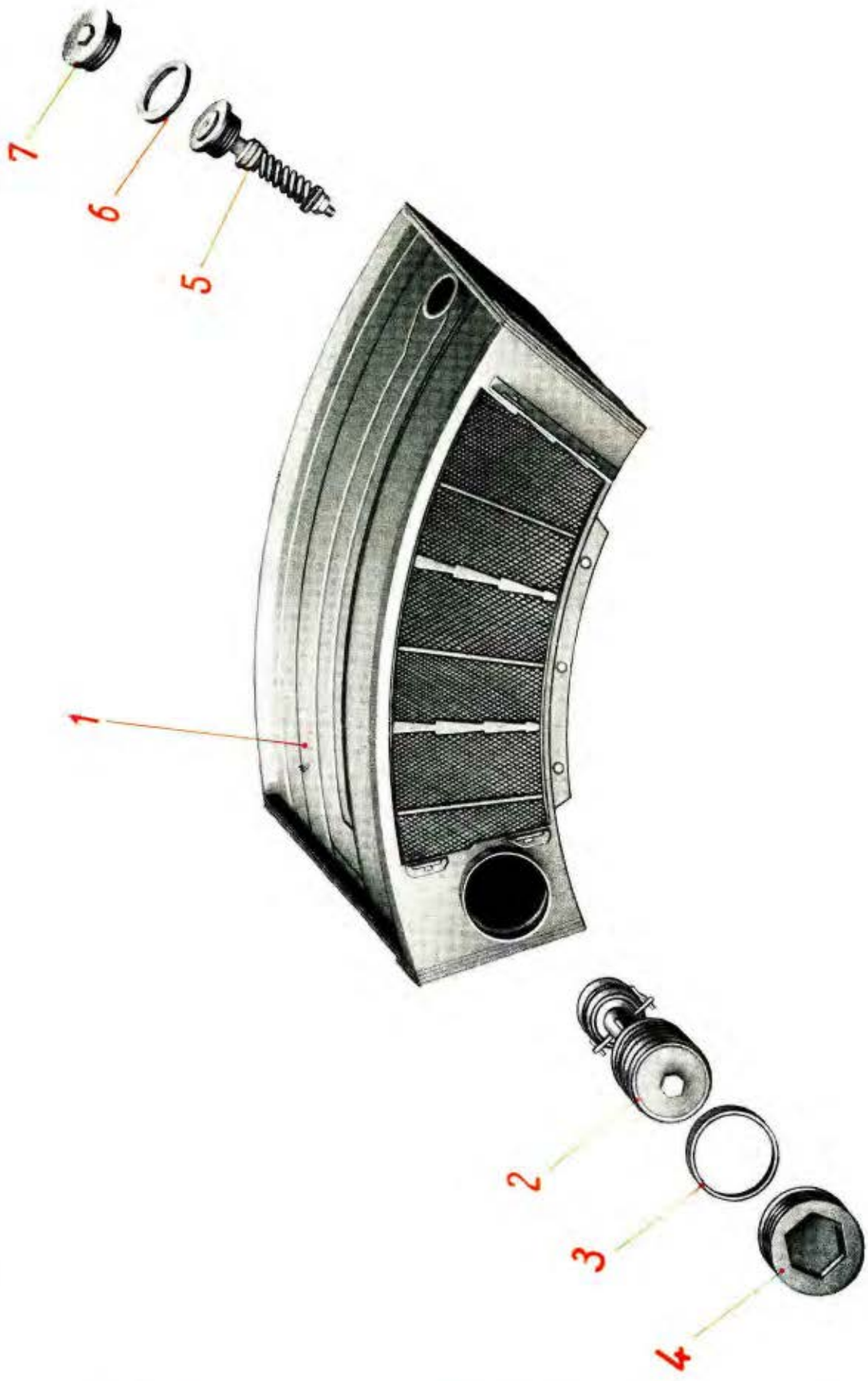

Nur mit Ortsnummern bezeichnete Teile werden als Ersatzteile geliefert.

Unbefugte Verwendung ist strafbar und macht schadenersatzpflichtig.

Ersatzteil-Liste
9 - 6145 A

Schmierstoff-Kühler

Schwermetall für 9-211 F in Ju 88 A-4

Baugruppe:

Werkstoff	Stück	Benennung	Ersatzteil-Nr.	Orts-Nr.	Bemerkung
—	**1**	**Schwermetall-Schmierstoff-Kühler** mit den Ortsnummern 2:4 oder mit den Ortsnummern 5:7	**9 - 6145 A**	**1**	
		Darin enthalten:			
—	1	Einbauregler Rö. 16	9-6156 F-1	**2**	
Buna. G.	1	Dichtring	9-6145-44	**3**	
3355.4	1	Verschlußkappe	9-6145-42	**4**	
—	1	Überdruckventil	WIN 18401	**5**	
3000.1	1	Dichtring	D 38×44 DIN 7603	**6**	
3355.4	1	Verschlußschraube	9-6145-43	**7**	

Unbefugte Verwendung ist strafbar und macht schadenersatzpflichtig.

Ausgabe: November 1941. Hugo Junkers Werke G. m. b. H., Werk Kalorimeterbau, Dessau.